ТИПОВЫЕ КОНСТРУКЦИИ, ИЗДЕЛИЯ И УЗЛЫ ЗДАНИЙ И СООРУЖЕНИЙ

СЕРИЯ 1.143.1-9с

ПЛИТЫ ПЕРЕКРЫТИЙ

ЖЕЛЕЗОБЕТОННЫЕ СПЛОШНЫЕ ДЛЯ КРУПНОПАНЕЛЬНЫХ ЖИЛЫХ ЗДАНИЙ С ШАГОМ ПОПЕРЕЧНЫХ СТЕН 3,0 И 3,6 м ДЛЯ СТРОИТЕЛЬСТВА В РАЙОНАХ СЕЙСМИЧНОСТЬЮ 7,8 и 9 БАЛЛОВ

ВЫПУСК 2

АРМАТУРНЫЕ ИЗДЕЛИЯ

РАБОЧИЕ ЧЕРТЕЖИ

22839
ЦЕНА 1-36

gost.e-ecolog.ru

ЦЕНТРАЛЬНЫЙ ИНСТИТУТ ТИПОВОГО ПРОЕКТИРОВАНИЯ
ГОССТРОЯ СССР

Москва А 445 Смольная ул. 22

Сдано в печать VII 1988 года

Заказ № 9492 Тираж 1950 экз

ТИПОВЫЕ КОНСТРУКЦИИ, ИЗДЕЛИЯ И УЗЛЫ ЗДАНИЙ И СООРУЖЕНИЙ

СЕРИЯ 1.143.1-9с

ПЛИТЫ ПЕРЕКРЫТИЙ

ЖЕЛЕЗОБЕТОННЫЕ СПЛОШНЫЕ ДЛЯ КРУПНОПАНЕЛЬНЫХ ЖИЛЫХ ЗДАНИЙ С ШАГОМ ПОПЕРЕЧНЫХ СТЕН 3,0 И 3,6 м ДЛЯ СТРОИТЕЛЬСТВА В РАЙОНАХ СЕЙСМИЧНОСТЬЮ 7, 8 и 9 БАЛЛОВ

ВЫПУСК 2

АРМАТУРНЫЕ ИЗДЕЛИЯ

РАБОЧИЕ ЧЕРТЕЖИ

РАЗРАБОТАНЫ ТашЗНИИЭП ГОСУДАРСТВЕННОГО КОМИТЕТА ПО ГРАЖДАНСКОМУ СТРОИТЕЛЬСТВУ И АРХИТЕКТУРЕ ПРИ ГОССТРОЕ СССР.

Главный инженер института Л.А. Мухамедшин
Начальник АПМ-1 М. М. Шагаев
Главный инженер проекта В. А. Кулибаба

УТВЕРЖДЕНЫ И ВВЕДЕНЫ В ДЕЙСТВИЕ ГОСУДАРСТВЕННЫМ КОМИТЕТОМ ПО ГРАЖДАНСКОМУ СТРОИТЕЛЬСТВУ И АРХИТЕКТУРЕ ПРИ ГОССТРОЕ СССР
С 15.01.88 ПРИКАЗ №438
ОТ 24.12.87

©ЦИТП Госстроя СССР, 1988

Обозначение	Наименование	Примечание
1.143.1-9с.2	Содержание	2стр.
1.143.1-9с.2 ТО	Техническое описание	
1.143.1-9с.2 ПКП1	Каркас пространственный ПКП1 (ПКП1-1 ÷ ПКП1-7)	3
1.143.1-9с.2 КП1	Каркас плоский КП1 (КП1-1; КП1-2)	4
КП2	Каркас плоский КП2 (КП2-1 ÷ КП2-3)	
КП3	Каркас плоский КП3 (КП3-1 ÷ КП3-3)	5
КП4	Каркас плоский КП4 (КП4-1; КП4-2)	
КП5	Каркас плоский КП5 (КП5-1; КП5-2)	6
КП6	Каркас плоский КП6 (КП6-1; КП6-2)	
1.143.1-9с 2СП1	Сетка СП1 (СП1-1÷СП1-4)	7
СП2	Сетка СП2 (СП2-1÷СП2-3)	8
СП3	Сетка СП3 (СП3-1÷СП3-4)	9
СП4	Сетка СП4 (СП4-1; СП4-2)	10
СП5	Сетка СП5	
СП6	Сетка СП6	11
СП7	Сетка СП7 (СП7-1; СП7-2)	
СП8	Сетка СП8 (СП8-1÷СП8-3)	12
СП9	Сетка СП9 (СП9-1÷ СП9-4)	13
СП10	Сетка СП10 (СП10-1÷ СП10-4)	14
СП11	Сетка СП11 (СП11-1÷ СП11-2)	15
1.143.1-9с.2 ПП1	Петля ПП1 (ПП1-1÷ ПП-1-6)	16

Н. контр.	Умрихин		6.87	1.143.1-9с.2
Нач. АПМ	Шагаев		6.87	Содержание
Гл. спец.	Бурдман		6.87	Стадия: Р; Лист: ; Листов: 1
ГИП	Кулибаба		6.87	Таш ЗНИИЭП г. Ташкент
Рук. гр.	Бурлаков		6.87	
Разраб.	Бурлаков		6.87	

Формат А4

1. Выпуск 2 содержит рабочие чертежи арматурных изделий сплошных плит перекрытий опертых по контуру, разработанных в выпуске 1 серии 1.143.1-9с.

2. Плоские сварные каркасы и сетки изготавливаются с помощью контактной точечной электросварки в соответствии с требованиями ГОСТ 10922-75; ГОСТ 14098-85. Замена контактной сварки на электродуговую не допускается.

3. Арматурные сетки и каркасы выполняются из обыкновенной арматурной проволоки периодического профиля Вр I (ГОСТ 6727-80*) и из горячекатаной арматурной стали периодического профиля класса А III (ГОСТ 5781-82*).

4. Для монтажных петель плит должна применяться горячекатанная арматурная сталь класса А I марок В Ст3сп2 и В Ст3пс2, в случае, если монтаж плит возможен при зимней температуре ниже минус 40°С, применение петель из стали марки В ст.3пс2 не допускается.

5. Сетки с укороченными поперечными стержнями изготавливаются на автоматизированных сварных линиях. Расположение поперечных стержней со смещением в шахматном порядке производится при помощи „Механизма подачи укороченных стержней к сварочной машине АТМС-14×75-7-1".

6. Дополнительные стержни петли ПП1 (поз. 2 и 3) присоединяются с помощью прихватки дуговой сваркой или вязальной проволкой.

Инв. № подл. | Подпись и дата | Взам. инв. №

Н. контр.	Умрихин		6.87	1.143.1-9с.2 ТО
Нач. АПМ	Шагаев		6.87	Техническое описание
Гл. спец.	Бурдман		6.87	Стадия: Р; Лист: 1; Листов: 1
ГИП	Кулибаба		6.87	Таш ЗНИИЭП г. Ташкент
Рук. гр.	Бурлаков		6.87	
Разраб.	Бурлаков		6.87	

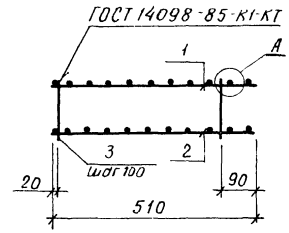

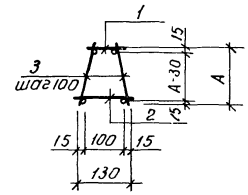

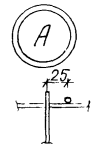

Обозначение	Марка	А, мм	Масса кг
1.143.1-9с 2ПКП1-1	ПКП1-1	110	0,62
-2	ПКП1-2	110	0,80
-3	ПКП1-3	110	0,54
-4	ПКП1-4	110	0,67
-5	ПКП1-5	110	0,85
-6	ПКП1-6	150	0,58
-7	ПКП1-7	150	0,60

Н.контр	Умрихин		6.87
Нач.АПМ	Шагаев		6.87
Гл.спец	Бурдман		6.87
ГИП	Кулибаба		6.87
Рук.гр	Бурлаков		6.87
Исполн	Бурлаков		6.87

1.143.1-9с. 2 ПКП1

Каркас пространственный ПКП1 (ПКП1-1÷ПКП1-7)
Сборочный чертеж

Стадия	Масса	Масш.
Р	См. табл.	—
Лист	Листов 1	

ТашЗНИИЭП г. Ташкент

Инв.№ подл. | Подпись и дата | Взам.инв.№

22839 4

Формат А4

Обозначение	Наименование	Кол на ПКП1 -1	-2	-3	-4	-5	-6	-7	Примечание
	Документация:								
1.143.1-9с 2 ПКП1 СБ	Сборочный чертеж								
1.143.1-9с 2 ТО	Техническое описание								
	Сборочные единицы:								
1.143.1-9с 2 КП1 – 1	Каркас плоский КП1-1	1	1	1			1	1	
– 2	КП1-2				1	1			
1.143.1-9с. 2 КП2 – 1	КП2-1			1			1		
-2	КП2-1	1			1			1	
-3	КП2-3		1			1			
	Детали:								
	Ст отд ГОСТ 6.127-80*								
	ф 4 Вр I L = 115	10	10	10	10	10			0,01кг
	ф 4 Вр I L = 153						10	10	0,014кг

1.143.1-9с.2 ПКП1 СБ

Н.контр	Умрихин		6.87
Нач.АПМ	Шагаев		6.87
Гл.спец	Бурдман		6.87
ГИП	Кулибаба		6.87
Рук.гр	Бурлаков		6.87
Исполн	Бурлаков		6.87

Каркас пространственный ПКП1 (ПКП1-1÷ПКП1-7)

Стадия	Лист	Листов
Р		1

ТашЗНИИЭП г. Ташкент

Формат А4

Инв.№ подл. | Подпись и дата | Взам.инв.№

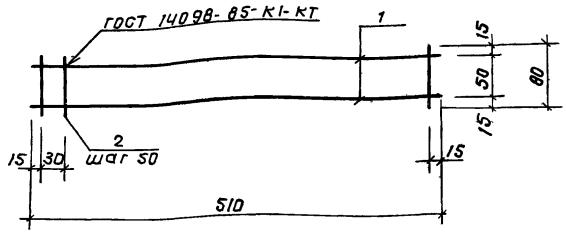

Обозначение	Марка	Масса, кг
1.143.1-9с.2 КП1-1	КП 1-1	0.17
-2	КП 1-2	0.22

Формат	Зона	Поз.	Обозначение	Наименование	Кол. на КП1- -1	-2		Примеч.
				Документация:				
А4			1.143.1-9с.2 ТО	Техническ. описание				
				Детали:				
				ст. отд. ГОСТ 6727-80*				
Б4		1		ф4 Вр I L = 510	2			0,046 кг
				ф5 Вр I L = 510		2		0,071 кг
Б4		2		ф4 Вр I L = 80	11	11		0,007 кг

Н. контр.	Умрихин		6.87
Нач. АПМ	Шагаев		6.87
Гл. спец.	Бурдман		6.87
ГИП	Кулибаба		6.87
Рук. гр.	Бурлаков		6.87
Исполн.	Бурлаков		6.87

1.143.1-9с.2 КП1

Каркас плоский КП1 (КП1-1; КП1-2)

Стадия	Масса	Масштаб
Р	см. табл.	-
Лист	Листов 1	

Таш ЗНИИЭП г. Ташкент

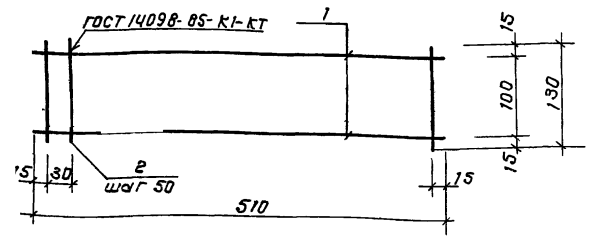

Обозначение	Марка	Масса, кг
1.143.1-9с.2 КП2-1	КП 2-1	0.27
-2	КП 2-2	0.35
-3	КП 2-3	0.53

Формат	Зона	Поз.	Обозначение	Наименование	Кол. на КП2- -1	-2	-3	Примеч.
				Документация:				
А4			1.143.1-9с.2 ТО	Техническое описание				
				Детали:				
				ст. отд. ГОСТ 6727-80*				
Б4		1		ф5 Вр I L = 510	2			0,071 кг
				ст. отд. ГОСТ 5781-82*				
				ф6 А III L = 510		2		0,11 кг
				ф8 А III L = 510			2	0,20 кг
				ст. отд. ГОСТ 6727-80*				
Б4		2		ф4 Вр I L = 130	11	11	11	0,012 кг

Инв. № подл. | Подпись и дата | Взам. инв. №

Н. контр.	Умрихин		6.87
Нач. АПМ	Шагаев		6.87
Гл. спец.	Бурдман		6.87
ГИП	Кулибаба		6.87
Рук. гр.	Бурлаков		6.87
Исполн.	Бурлаков		6.87

1.143.1-9с.2 КП2

Каркас плоский КП2 (КП2-1 ÷ КП2-3)

Стадия	Масса	Масштаб
Р	см. табл.	-
Лист	Листов 1	

Таш ЗНИИЭП г. Ташкент

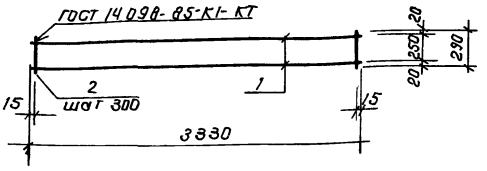

Обозначение	Марка	Масса, кг
1.143.1-9с.2 КП3-1	КП3-1	1,10
-2	КП3-2	0,52
-3	КП3-3	1,66

Формат	Зона	Поз.	Обозначение	Наименование	Кол на КП3-1	Кол на КП3-2	Кол на КП3-3	Примеч.
				Документация.				
А4			1.143.1-9с.2 ТО	Техническое описание				
				Детали:				
				Ст отд. ГОСТ 6727-80*				
Б4		1		ф5 Вр I L=3330	2			0,46 кг
				ф3 Вр I L=3330		2		0,17 кг
				ст. отд ГОСТ 5781-82*				
				ф6 А III L=3330			2	0,74 кг
				ст. отд. ГОСТ 6727-80*				
Б4		2		ф3 Вр I L=290	12	12	12	0,015 кг

Н. контр.	Утрихин		6.87
Нач. АПМ	Шагаев		6.87
Гл. спец.	Бурдман		6.87
ГИП	Кулибаба		6.87
Рук. гр.	Бурлаков		6.87
Исполн.	Бурлаков		6.87

1.143.1-9с.2 КП3

Каркас плоский КП3 (КП3-1÷КП3-3)

Стадия	Масса	Масштаб
Р	см. табл.	–
Лист	Листов 1	

ТашЗНИИЭП г. Ташкент

Инв. № подл. | Подпись и дата | Взам. инв. №

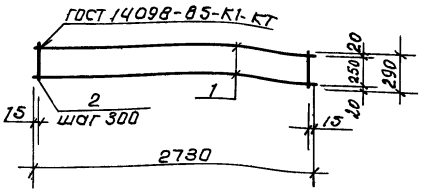

Обозначение	Марка	Масса кг
1.143-9с.2.КП4-1	КП4-1	0,91
-2	КП4-2	0,65

Формат	Зона	Поз.	Обозначение	Наименование	Кол на КП4-1	Кол на КП4-2		Примеч.
				Документация:				
А4			1.143.1-9с.2 ТО	Техническ. описание				
				Детали:				
				ст отд. ГОСТ 6727-80*				
Б4		1		ф5 Вр I L=2730	2			0,38 кг
				ф4 Вр I L=2730		2		0,25 кг
Б4		2		ф3 Вр I L=290	10	10		0,015 кг

Н. контр.	Утрихин		6.87
Нач. АПМ	Шагаев		6.87
Гл. спец.	Бурдман		6.87
ГИП	Кулибаба		6.87
Рук. гр.	Бурлаков		6.87
Исполн.	Бурлаков		6.87

1.143.1-9с.2 КП4

Каркас плоский КП4 (КП4-1; КП4-2)

Стадия	Масса	Масштаб
Р	см. табл.	–
Лист	Листов 1	

ТашЗНИИЭП г. Ташкент

Инв. № подл. | Подпись и дата | Взам. инв. №

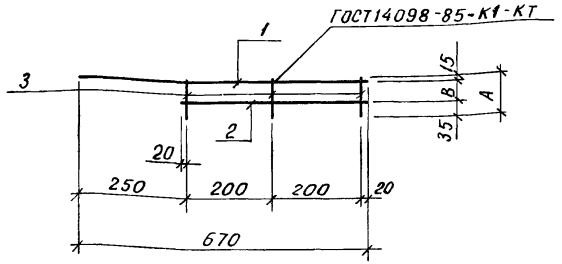

Обозначение	Марка	A, мм	B, мм	Масса, кг
1.143.1-9с.2 КП5-1	КП5-1	100	50	0,66
-2	ПП5-2	140	90	0,67

Формат	Зона	Позиц.	Обозначение	Наименование	Кол на КП5- -1	-2		Примеч.
				Документация				
А4			1.143.1-9с.2 ТО	Техническое описание				
				Детали:				
				Ст отд ГОСТ5781-82*				
Б.Ч		1		ф12 А I L=670	1	1		0,59кг
				Ст отд ГОСТ6727-80*				
Б.Ч		2		ф4 Вр I L=440	1	1		0,04кг
Б.Ч		3		ф4 Вр I L=100	3			0,009кг
				ф4 Вр I L=140		3		0,013кг

Н контр	Умрихин		6.87
Нач АПМ	Шагаев		6.87
Гл спец	Бурдман		6.87
ГИП	Кулибаба		6.87
Рук гр	Бурлаков		6.87
Исполн	Бурлаков		6.87

1.143.1-9с.2 КП5

Каркас плоский КП5 (КП5-1, КП5-2)

Стадия	Масса	Масштаб
Р	См табл	—
Лист	Листов 1	

ТашЗНИИЭП г. Ташкент

Инв.№ подл. | Подпись и дата | Взам.инв.№

Формат А4

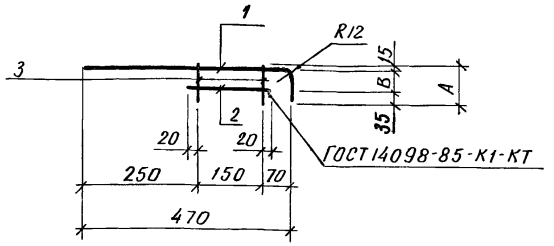

Обозначение	Марка	A, мм	B, мм	Масса, кг
1.143.1-9с.2 КП6-1	КП6-1	100	50	0,52
-2	КП6-2	140	90	0,53

Формат	Зона	Позиц.	Обозначение	Наименование	Кол на КП6- -1	-2		Примеч.
				Документация:				
А4			1.143.1-9с.2 ТО	Техническое описание				
				Детали:				
				Ст отд ГОСТ5781-82*				
Б.Ч		1		ф12 А I L=540	1	1		0,48кг
				Ст отд ГОСТ6727-80*				
Б.Ч		2		ф4 Вр I L=190	1	1		0,02кг
Б.Ч		3		ф4 Вр I L=100	2			0,009кг
				ф4 Вр I L=140		2		0,013кг

Н контр	Умрихин		6.87
Нач АПМ	Шагаев		6.87
Гл спец	Бурдман		6.87
ГИП	Кулибаба		6.87
Рук гр	Бурлаков		6.87
Исполн	Бурлаков		6.87

1.143.1-9с.2 КП6

Каркас плоский КП6 (КП6-1; КП6-2)

Стадия	Масса	Масштаб
Р	См табл	—
Лист	Листов 1	

ТашЗНИИЭП г. Ташкент

Инв.№ подл. | Подпись и дата | Взам.инв.№

Формат А4

Формат	Зона	Поз.	Обозначение	Наименование	Кол.	Примеч.
				Документация:		
А4			1.143.1-9с.2 СП1 СБ	Сборочный чертеж.		
А4			1.143.1-9с.2 ТО	Техническое описание		
				Переменные данные для исполнений:		
				СП 1-1		
				Детали:		
Б4		1		ф4 Bp I ГОСТ 6727-80* L=2160	47	0,19 кг
Б4		2		L=4680	15	0,42 кг
				СП 1-2		
				Детали:		
Б4		1		ф4 Bp I ГОСТ 6727-80* L=2160	47	0,19 кг
Б4		2		L=4680	20	0,42 кг
				СП 1-3		
				Детали:		
Б4		1		ф5 Bp I ГОСТ 6727-80* L=2160	47	0,3 кг
Б4		2		ф4 Bp I ГОСТ 6727-80* L=4680	20	0,42 кг
				СП 1-4		
				Детали:		
Б4		1		ф5 Bp I ГОСТ 6727-80* L=2160	32	0,3 кг
Б4		2		ф4 Bp I ГОСТ 6727-80* L=4680	20	0,42 кг

Н.контр.	Умрихин		6.87
Нач.АПМ	Шагаев		6.87
Гл.спец.	Бурдман		6.87
ГИП	Кулибаба		6.87
Рук.гр.	Бурлаков		6.87
Исполн.	Бурлаков		6.87

1.143.1-9с.2 СП1

Сетка СП1 (СП1-1 ÷ СП1-4)

Стадия	Лист	Листов
Р		1

Ташз ЗНИИЭП г. Ташкент

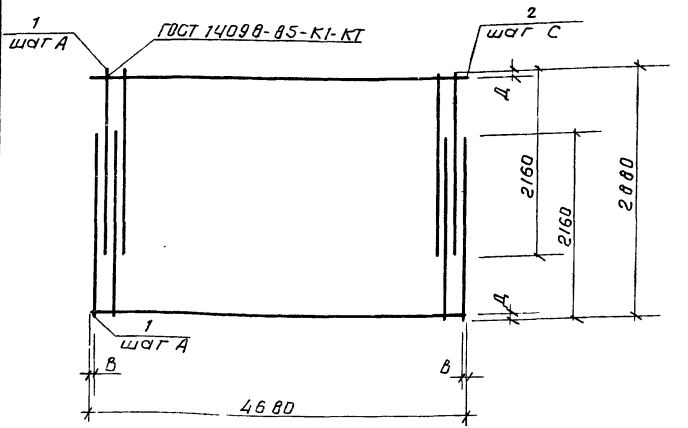

Обозначение	Марка	А, мм	В, мм	С, мм	Д, мм	Масса кг
1.143.1-9с.2 СП1-1	СП1-1	200	40	200	40	15,23
-2	СП1-2	200	40	150	15	17,33
-3	СП1-3	200	40	150	15	22,50
-4	СП1-4	300	15	150	15	18,00

Н.контр.	Умрихин		6.87
Нач.АПМ	Шагаев		6.87
Гл.спец.	Бурдман		6.87
ГИП	Кулибаба		6.87
Рук.гр.	Бурлаков		6.87
Исполн.	Бурлаков		6.87

1.143.1-9с.2 СП1 СБ

Сетка СП1 (СП1-1 ÷ СП1-4) Сборочный чертеж

Стадия	Масса	Масштаб
Р	см.табл.	
Лист	Листов 1	

Ташз ЗНИИЭП г. Ташкент

Формат	Зона	Поз.	Обозначение	Наименование	Кол.	Примеч.
				Документация:		
А4			1.143.1-9с.2 СП2 СБ	Сборочный чертеж.		
А4			1.143.1-9с.2 ТО	Техническое описание		
				Переменные данные для исполнений:		
				СП2-1		
				Детали		
Б4		1		ф5 Вр I ГОСТ 6727-80* L=2160	36	0,30 кг
Б4		2		ф4 Вр I ГОСТ 6727-80* L=5280	15	0,48 кг
				СП2-2		
				Детали:		
Б4		1		ф4 Вр I ГОСТ 6727-80* L=2160	53	0,19 кг
Б4		2		L=5280	20	0,48 кг
				СП2-3		
				Детали:		
Б4		1		ф5 Вр I ГОСТ 6727-80* L=2160	53	0,30 кг
Б4		2		ф4 Вр I ГОСТ 6727-80* L=5280	20	0,48 кг

Н.контр.	Утрихин		6.87
Нач.АПМ	Шагаев		6.87
Гл.спец.	Бурдман		6.87
ГИП	Кулибаба		6.87
Рук.гр.	Бурлаков		6.87
Исполн	Бурлаков		6.87

1.143.1-9с.2 СП2

Сетка СП2 (СП2-1- СП2-3)

Стадия	Лист	Листов
Р		1

ТашЗНИИЭП г. Ташкент

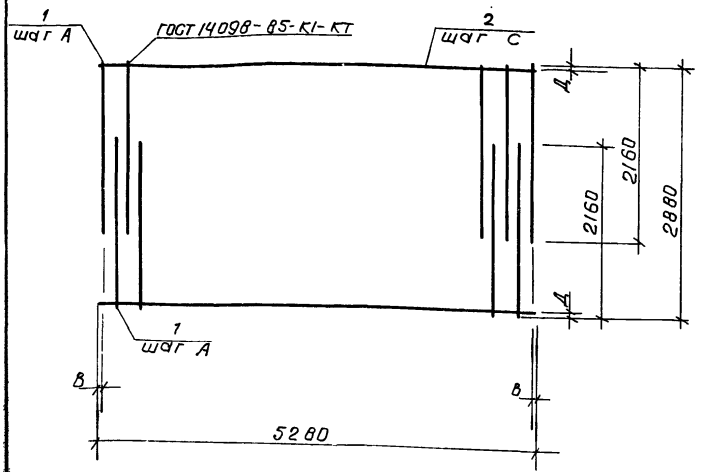

Обозначение	Марка	А, мм	В, мм	С, мм	Δ, мм	Масса кг
1.143.1-9с.2 СП2-1	СП2-1	300	15	200	40	18,0 кг
-2	СП2-2	200	40	150	15	19,67 кг
-3	СП2-3	200	40	150	15	25,50 кг

Н.контр.	Утрихин		6.87
Нач.АПМ	Шагаев		6.87
Гл.спец.	Бурдман		6.87
ГИП	Кулибаба		6.87
Рук.гр.	Бурлаков		6.87
Исполн	Бурлаков		6.87

1.143.1-9с.2 СП2 СБ

Сетка СП2 (СП2-1 ÷ СП2-3) Сборочный чертеж

Стадия	Масса	Масштаб
Р	см. табл.	—
Лист	Листов 1	

ТашЗНИИЭП г. Ташкент

Формат	Зона	Поз	Обозначение	Наименование	Кол	Примечан.
				Документация:		
А4			1.143.1-9с. 2 СП3 СБ	Сборочный чертеж.		
А4			1.143.1-9с. 2 ТО	Техническое описание.		
			Переменные данные	для исполнений:		
				СП3-1		
				Детали:		
Б.Ч.		1		ф5ВрI ГОСТ6727-80*L=2160	59	0,3 кг.
Б.Ч.		2		ф4ВрI ГОСТ6727-80*L=5880	15	0,53 кг.
				СП3-2		
				Детали:		
Б.Ч.		1		ф4ВрI ГОСТ6727-80*L=2160	59	0,19 кг.
Б.Ч.		2		L=5880	20	0,53 кг.
				СП3-3		
				Детали:		
Б.Ч.		1		ф5ВрI ГОСТ6727-80*L=2160	59	0,3 кг.
Б.Ч.		2		ф4ВрI ГОСТ6727-80*L=5880	20	0,53 кг.
				СП3-4		
				Детали:		
Б.Ч.		1		ф4ВрI ГОСТ6727-80*L=2160	79	0,19 кг.
Б.Ч.		2		ф4ВрI ГОСТ6727-80*L=5880	15	0,53 кг.

Н.контр.	Умрихин		6.87
Нач.АПМ.	Шагаев		6.87
Гл.спец.	Бураман		6.87
ГИП	Кулибаба		6.87
Рук.гр.	Бурлаков		6.87
Исполн.	Бурлаков		6.87

1.143.1-9с. 2 СП3

Сетка СП3 (СП3-1 ÷ СП3-4)

Стадия	Лист	Листов
Р		1

ТашЗНИИЭП г. Ташкент

Формат А4

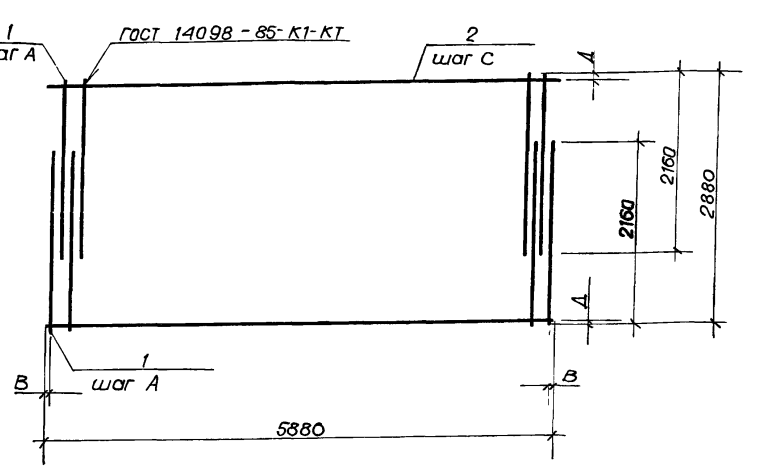

Обозначение	Марка	А, мм	В, мм	С, мм	Д, мм	Масса, кг
1.143.1-9с. 2 СП3-1	СП3-1	200	40	200	40	25,65
-2	СП3-2	200	40	150	15	21,81
-3	СП3-3	200	40	150	15	28,30
-4	СП3-4	150	15	200	40	22,96

Взам.инв.№ | Подпись и дата | Инв.№подл.

Н.контр.	Умрихин		6.87
Нач.АПМ.	Шагаев		6.87
Гл спец.	Бураман		6.87
ГИП	Кулибаба		6.87
Рук.гр.	Бурлаков		6.87
Исполн.	Бурлаков		6.87

1.143.1-9с. 2 СП3 СБ

Сетка СП3 (СП3-1 ÷ СП3-4) Сборочные чертежи.

Стадия	Масса	Масштаб
Р	см. табл.	–
Лист	Листов 1	

ТашЗНИИЭП г. Ташкент.

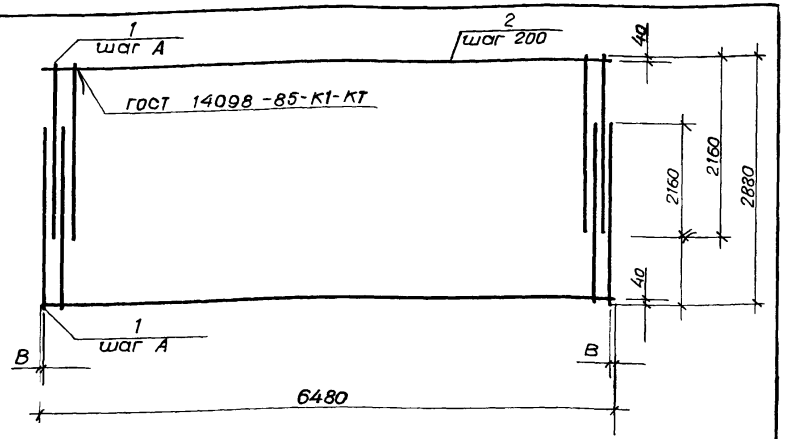

Обозначение	Марка	А, мм	В, мм	Масса, кг
1.143.1-9с. 2 СП4-1	СП 4-1	200	40	28,20
-2	СП 4-2	150	15	34,80

Формат	Зона	Поз.	Обозначение	Наименование	Кол. на СП4- -1	-2		Примечание.
				Документация:				
А4			1.143.1-9с. 2 ТО	Техническое описание				
				Детали:				
				ст. отд. ГОСТ 6727-80*				
БЧ		1		ф5 Вр I L=2160	65	87		0,30 кг
БЧ		2		ф4 Вр I L=6480	15	15		0,58 кг.

Взам. инв. №

Подпись и дата

Инв. № подл.

Н. контр.	Умрихин		6.87
Нач. АПМ	Шагаев		6.87
Гл. спец.	Бурамак		6.87
ГИП	Кулибаба		6.87
Рук. гр.	Бурлаков		6.87
Исполн.	Бурлаков		6.87

1.143.1-9с. 2. СП4

Сетка СП4 (СП4-1, СП4-2)

Стадия	Масса	Масшт.
Р	см. табл.	—
Лист	Листов 1	

ТашЗНИИЭП г. Ташкент

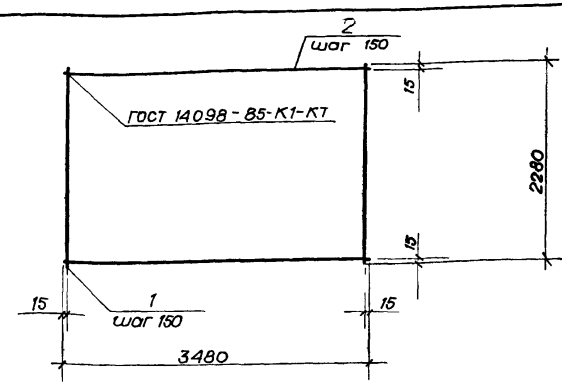

Формат	Зона	Поз.	Обозначение	Наименование	Кол.	Примеч.
				Документация.		
А4			1.143.1-9с. 2 ТО	Техническое описание		
				Детали:		
				ст. отд ГОСТ 6727-80*		
БЧ		1		ф4 Вр I L=2280	24	0,21 кг
БЧ		2		ф4 Вр I L=3480	16	0,31 кг

Взам. инв. №

Подпись и дата

Инв. № подл.

Н. контр.	Умрихин		6.87
Нач. АПМ	Шагаев		6.87
Гл. спец.	Бурамак		6.87
ГИП	Кулибаба		6.87
Рук. гр.	Бурлаков		6.87
Исполн.	Бурлаков		6.87

1.143.1-9с. 2 СП5

Сетка СП5

Стадия	Масса	Масшт.
Р	10,0	—
Лист	Листов 1	

ТашЗНИИЭП г. Ташкент.

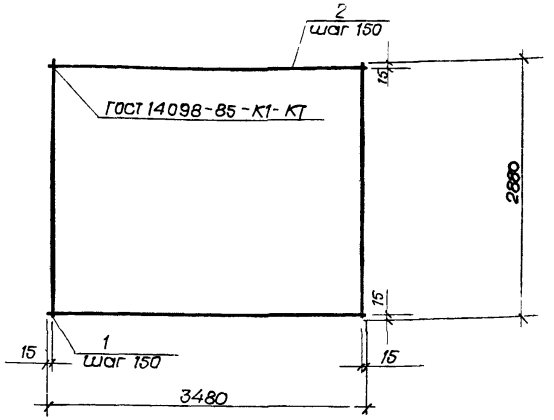

Формат	Зона	Поз	Обозначение	Наименование	Кол	Примеч
				Документация:		
А4			1.143.1-9с. 2 ТО	Техническое описание		
				Детали.		
				ст отд ГОСТ 6727-80*		
Бч		1		ф4 Вр I L = 2880	24	0,26 кг
Бч		2		ф4 Вр I L = 3480	20	0,31 кг.

				1 143 1-9с 2 СП6			
Н контр	Умрихин		6 87				
Нач АПМ	Шагаев		6 87	Сетка СП6.	Стадия	Масса	Масштаб
Гл спец	Бурдман		6 87		Р	12,44	—
ГИП	Кулибаба		6 87		Лист	Листов 1	
Рук гр	Бурлаков		6 87		ТашЗНИИЭП г Ташкент		
Исполн	Бурлаков		6 87				

Формат А4

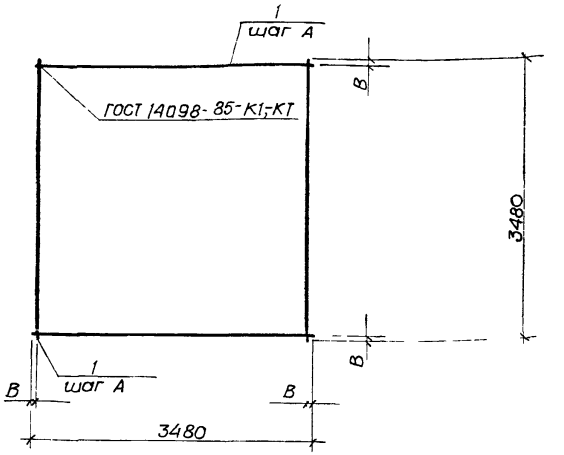

Обозначение	Марка	A_1 мм	B_1 мм		Масса кг
1.143.1-9с.2 СП7-1	СП 7-1	150	15	—	14,88
	СП 7-2	100	40		21,70

Формат	Зона	Поз	Обозначение	Наименование	Кол на СП7- -1	-2		Примеч.
				Документация				
А4			1.143.1-9с.2 ТО	Техническое описание				
				Детали				
				ст отд ГОСТ 6727-80*				
Бч		1		ф4 Вр I L = 3480	48	70		0,31 кг

Инв № подл | Подпись и дата | Взам инв №

				1.143.1-9с. 2 СП7			
Н контр	Умрихин		6 87				
Нач АПМ	Шагаев		6 87	Сетка СП7 (СП7-1, СП7-2)	Стадия	Масса	Масштаб
Гл спец	Бурдман		6 87		Р	см. табл.	—
ГИП	Кулибаба		6 87		Лист	Листов 1	
Рук гр	Бурлаков		6 87		ТашЗНИИЭП г Ташкент		
Исполн	Бурлаков		6 87				

Формат	Зона	Поз	Обозначение	Наименование	Кол	Примечание
				Документация:		
А4			1.143.1-9с.2 СП8 СБ	Сборочный чертеж.		
А4			1.143.1-9с.2 ТО	Техническое описание.		
			Переменные данные	для исполнений		
				СП8-1		
				Детали:		
БЧ		1		ф5 ВрI ГОСТ 6727-80* = 2610	47	0,36 кг
БЧ		2		L = 3480	18	0,48 кг
				СП8-2		
				Детали:		
БЧ		1		ф4 ВрI ГОСТ 6727-80* L = 2610	47	0,23 кг
БЧ		2		L = 3480	24	0,31 кг
				СП8-3		
				Детали:		
БЧ		1		ф5 ВрI ГОСТ 6727-80* L = 2610	47	0,36 кг
БЧ		2		ф4 ВрI ГОСТ 6727-80* L = 3480.	35	0,31 кг

Взам. инв.№ | Подпись и дата | Инв.№ подл.

Н.контр	Умрихин		6.87
Нач.АПМ	Шагаев		6.87
Гл.спец	Бурдман		6.87
ГИП	Кулибаба		6.87
Рук.гр	Бурлаков		6.87
Исполн.	Бурлаков		6.87

1.143.1-9с.2 СП8

Сетка СП8 (СП8-1÷СП8-3)

Стадия	Лист	Листов
Р		1

ТашЗНИИЭП г. Ташкент

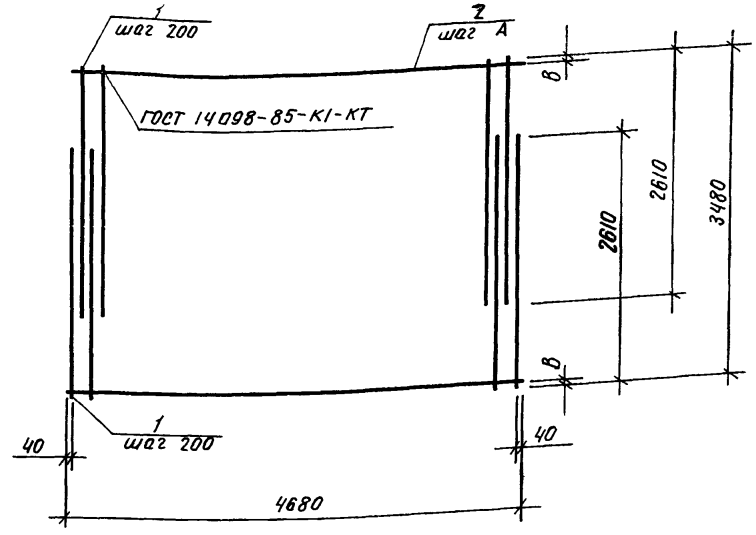

Обозначение	Марка	А, мм	В, мм	Масса кг
1.143.1-9с.2 СП8-1	СП8-1	200	40	25,56
-2	СП8-2	150	15	18,25
-3	СП8-3	100	40	27,77

Взам. инв.№ | Подпись и дата | Инв.№ подл.

Н.контр	Умрихин		6.87
Нач.АПМ	Шагаев		6.87
Гл.спец	Бурдман		6.87
ГИП	Кулибаба		6.87
Рук.гр	Бурлаков		6.87
Исполн.	Бурлаков		6.87

1.143.1-9с.2 СП8 СБ

Сетка СП8 (СП8-1÷СП8-3) Сборочный чертеж

Стадия	Масса	Масштаб
Р	см. табл.	—
Лист	Листов 1	

ТашЗНИИЭП г. Ташкент

Формат	Зона	Поз.	Обозначение	Наименование	Кол.	Примечание
				Документация:		
А4			1.143.1-9с. 2 СП9 СБ	Сборочный чертеж		
А4			1.143.1-9с. 2 ТО	Техническое описание.		
			Переменные данные	для исполнений:		
				СП9-1		
				Детали:		
БЧ		1		ф5 ВрI ГОСТ 6727-80* L=2610	53	0,36 кг
БЧ		2		L=5280	18	0,73 кг
				СП9-2		
				Детали:		
БЧ		1		ф5 ВрI ГОСТ 6727-80* L=2610	53	0,36 кг
БЧ		2		ф4 ВрI ГОСТ 6727-80* L=5280	24	0,48 кг
				СП9-3		
				Детали:		
БЧ		1		ф5 ВрI ГОСТ 6727-80* L=2610	71	0,36 кг
БЧ		2		ф4 ВрI ГОСТ 6727-80* L=5280	35	0,48 кг
				СП9-4		
				Детали:		
БЧ		1		ф5 ВрI ГОСТ 6727-80* L=2610	53	0,36 кг
БЧ		2		ф4 ВрI ГОСТ 6727-80* L=5280	35	0,48 кг

Взам. инв.№ | Подпись и дата | Инв.№ подл.

Н.контр.	Умрихин		6.87
Нач АПМ	Шагаев		6.87
Гл. спец.	Бурдман		6.87
ГИП	Кулибаба		6.87
Рук гр	Бурлаков		6.87
Исполн	Бурлаков		6.87

1.143.1-9с. 2 СП9.

Сетка СП9 (СП9-1 ÷ СП9-4)

Стадия	Лист	Листов
Р		1

ТашЗНИИЭП г. Ташкент

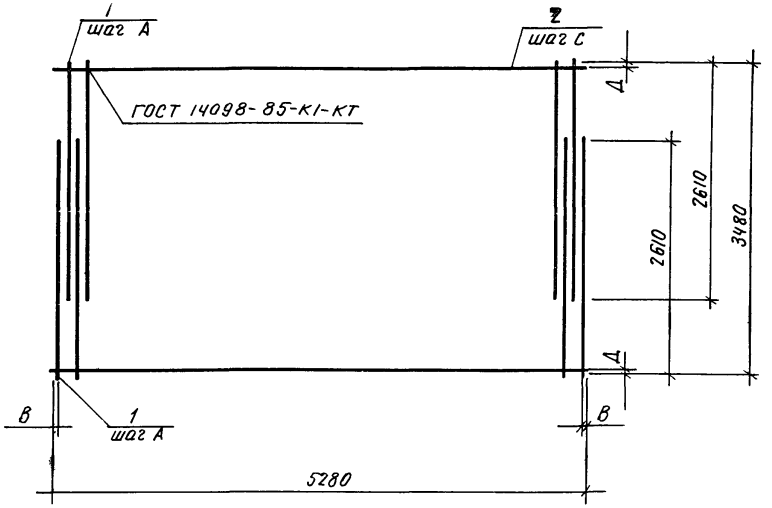

Обозначение	Марка	А, мм	В, мм	С, мм	Д, мм	Масса кг
1.143.1-9с. 2 СП9-1	СП9-1	200	40	200	40	32,22
-2	СП9-2	200	40	150	15	30,60
-3	СП9-3	150	15	100	40	42,36
-4	СП9-4	200	40	100	40	35,88

Взам. инв.№ | Подпись и дата | Инв.№ подл.

Н.контр	Умрихин		6.87
Нач АПМ	Шагаев		6.87
Гл. спец	Бурдман		6.87
ГИП	Кулибаба		6.87
Рук гр	Бурлаков		6.87
Исполн	Бурлаков		6.87

1.143.1-9с. 2 СП9 СБ.

Сетка СП9 (СП9-1 ÷ СП9-4) Сборочный чертеж.

Стадия	Масса	Масшт.
Р	см. табл	-
Лист	Листов 1	

ТашЗНИИЭП г. Ташкент

Формат	Зона	Поз.	Обозначение	Наименование	Кол.	Приме-чание
				Документация:		
А4			1.143.1-9с.2 СП10 СБ	Сборочный чертеж.		
А4			1.143.1-9с.2 ТО	Техническое описание.		
			Переменные данные	для исполнений.		
				СП10-1		
				Детали:		
Б4		1		ф5 Вр I ГОСТ 6727-80* L=2610	59	0,36 кг
Б4		2		L=5880	18	0,82 кг
				СП10-2		
				Детали:		
Б4		1		ф5 Вр I ГОСТ 6727-80* L=2610	59	0,36 кг
Б4		2		ф4 Вр I ГОСТ 6727-80* L=5880	24	0,53 кг.
				СП10-3		
				Детали:		
Б4		1		ф5 Вр I ГОСТ 6727-80* L=2610	79	0,36 кг
Б4		2		ф4 Вр I ГОСТ 6727-80* L=5880	35	0,53 кг
				СП10-4		
				Детали:		
Б4		1		ф4 Вр I ГОСТ 6727-80* L=2610	79	0,23 кг
Б4		2		L=5880	24	0,53 кг.

Н.контр.	Умрихин		6.87
Нач.АПМ.	Шагаев		6.87
Гл.спец.	Бурдман		6.87
ГИП	Кулибаба		6.87
Рук.гр.	Бурлаков		6.87
Исполн.	Бурлаков		6.87

1.143.1-9с. 2 СП10.

Сетка СП10.
(СП10-1 ÷ СП10-4)

Стадия	Лист	Листов
Р		1

ТАШЗНИИЭП
г. Ташкент

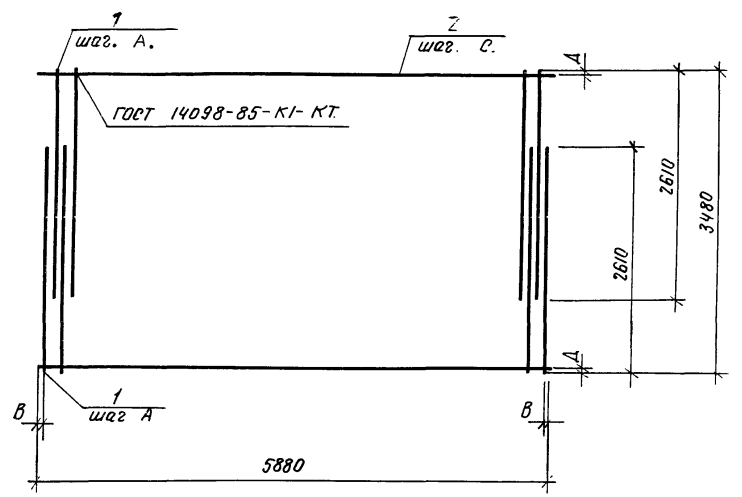

Обозначение	Марка	A_1, мм	B_1, мм	C_1, мм	$Д_1$, мм	Масса, кг
1.143.1-9с. 2 СП10-1	СП10-1	200	40	200	40	36,00
-2	СП10-2	200	40	150	15	33,96
-3	СП10-3	150	15	100	40	46,99
-4	СП10-4	150	15	150	15	30,89

Взам. инв.№ | Подпись и дата | Инв.№ подл.

Н.контр.	Умрихин		6.87
Нач.АПМ	Шагаев		6.87
Гл.спец.	Бурдман		6.87
ГИП	Кулибаба		6.87
Рук.гр.	Бурлаков		6.87
Исполн	Бурлаков		6.87

1.143.1-9с. 2 СП10 СБ.

Сетка СП10.
(СП10-1 ÷ СП10-4).
Сборочный чертеж

Стадия	Масса	Масштаб
Р	см. табл.	
Лист	Листов 1.	

ТАШЗНИИЭП
г. Ташкент

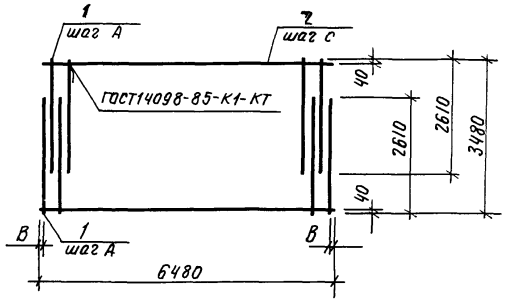

Обозначение	Марка	А, мм	В, мм	С, мм	Масса, кг
1.143.1-9с. 2 СП11-1	СП11-1	150	15	200	47,52
-2	СП11-2	200	40	100	58,00

Формат	Зона	Поз.	Обозначение	Наименование	Кол. на СП11- -1	-2		Примечание
				Документация:				
А4			1.143.1-9с 2 ТО	Техническое описание				
				Детали:				
				ст. отд. ГОСТ6727-80*				
Б.Ч		1		ф5 Вр I L=2610	87			0,36 кг.
				ст. отд. ГОСТ5781-82*				
				ф6 А III L=2610		65		0,58 кг
				ст. отд. ГОСТ 6727-80*				
Б.Ч		2		ф5 Вр I L=6480.	18			0,90 кг
				ф4 Вр I L=6480		35		0,58 кг.

Н.контр.	Умрихин		6.87
Нач АПМ.	Шагаев		6.87
Гл. спец.	Буровман		6.87
ГИП	Кулибаба		6.87
Рук гр.	Бурлаков		6.87
Исполн.	Бурлаков		6.87

1.143.1-9с. 2 СП11

Сетка СП11 (СП11-1; СП11-2).

Стадия	Масса	Масштаб
Р	см. табл.	-
Лист	Листов 1	

ТашЗНИИЭП г. Ташкент

Взам. инв.№ | Подпись и дата | Инв.№ подл.

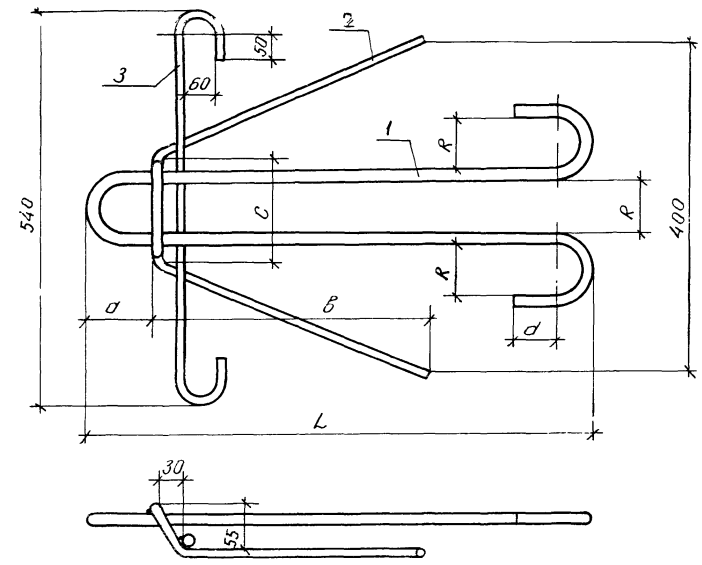

Обозначение	Марка	L, мм	R, мм	d, мм	a, мм	в, мм	c, мм	Масса кг
1.143.1-9с 2 ПП1-1	ПП1-1	500	60	50	80	340	130	2,98
-2	ПП1-2	540	60	50	80	340	130	3,58
-3	ПП1-3	600	60	50	80	340	130	4,39
-4	ПП1-4	700	80	70	100	390	140	6,45
-5	ПП1-5	710	80	70	100	390	140	7,42
-6	ПП1-6	770	120	100	175	310	210	10,00

Н контр	Умрихин		6 87
Нач АПМ	Шагаев		6 87
Гл.спец	Бурдман		6 87
ГИП	Кулибаба		6 87
Рук гр	Бурлаков		6 87
Исполн	Бурлаков		6 87

1.143.1-9с.2 ПП1 СБ

Петля ПП1
(ПП1-1 ÷ ПП1-6)
Сборочный чертеж

Стадия	Масса	Масшта
Р	См. табл.	–

Лист | Листов 1

ТашЗНИИЭП
г. Ташкент

Инв № подл | Подпись и дата | Взам инв №

22839 (17)

Формат А4

Обозначение	Наименование	Кол на ПП1- -1	-2	-3	-4	-5	-6			Примечание
	Документация									
1.143.1-9с 2 ПП1 СБ	Сборочный чертеж									
1.143.1-9с 2 ТО	Техническое описание									
	Детали									
	Отд ст ГОСТ5781-82*									
	ф14АI L = 1270	1								1,53 кг
	ф16АI L = 1350		1							2,13 кг
	ф18АI L = 1470			1						2,94 кг
	ф20АI L = 1760				1					4,34 кг
	ф22АI L = 1780					1				5,31 кг
	ф25АI L = 2070						1			7,95 кг
	ф12АI L = 870	1	1	1						0,77 кг
	ф14АI L = 980				1	1	1			1,18 кг
	ф12АI L = 770	1	1	1						0,68 кг
	ф14АI L = 770				1	1	1			0,93 кг

Н контр	Умрихин		6 87
Нач АПМ	Шагаев		6 87
Гл спец	Бурдман		6 87
ГИП	Кулибаба		6 87
Рук гр	Бурлаков		6 87
Исполн	Бурлаков		6 87

1 143 1-9с 2 ПП1

Петля ПП1
(ПП1-1 ÷ ПП1-6)

Стадия	Лист	Листов
Р		1

ТашЗНИИЭП
г. Ташкент

Формат А4

Инв № подл | Подпись и дата | Взам инв №

Формат | Зона | Позиц

А4 | А4

Обозначение

gost.e-ecolog.ru