ТИПОВЫЕ КОНСТРУКЦИИ, ИЗДЕЛИЯ И УЗЛЫ ЗДАНИЙ И СООРУЖЕНИЙ

# СЕРИЯ 1.143.1 - 7

# ПЛИТЫ ПЕРЕКРЫТИЙ

ЖЕЛЕЗОБЕТОННЫЕ СПЛОШНЫЕ ДЛЯ ЖИЛЫХ ЗДАНИЙ
С ШАГОМ ПОПЕРЕЧНЫХ СТЕН 3,0 и 3,6 м

ВЫПУСК 1

Плиты толщиной 120 мм

gost.e-ecolog.ru

ЦЕНТРАЛЬНЫЙ ИНСТИТУТ ТИПОВОГО ПРОЕКТИРОВАНИЯ
ГОССТРОЯ СССР

Москва, А-445, Смольная ул., 22

Сдано в печать VII 1985 года

Заказ № 8534 Тираж 2040 экз.

ТИПОВЫЕ КОНСТРУКЦИИ, ИЗДЕЛИЯ И УЗЛЫ ЗДАНИЙ И СООРУЖЕНИЙ

# СЕРИЯ 1.143.1-7

# ПЛИТЫ ПЕРЕКРЫТИЙ

## ЖЕЛЕЗОБЕТОННЫЕ СПЛОШНЫЕ ДЛЯ ЖИЛЫХ ЗДАНИЙ С ШАГОМ ПОПЕРЕЧНЫХ СТЕН 3,0 и 3,6 м

## ВЫПУСК 1
## Плиты толщиной 120 мм

**РАБОЧИЕ ЧЕРТЕЖИ**

Разработаны ЦНИИЭП жилища

Руководитель отделения проектных работ — В.М.Острецов
Начальник отдела №24 — Н.Б. Росинский
Гл. инж. проекта — Н.Ф. Клепикова

Согласованы Гипростроммаш Минстройдормаша СССР
Гл. инж. института — В.М.Бузинов

Утверждены и введены в действие Госгражданстроем
с 30 мая 1985 г.
Приказ от 8 мая 1985 г. №141

| Обозначение | Наименование | Стр. |
|---|---|---|
| 1.143.1-7.1 00000ТО | Техническое описание | 3 |
| 1.143.1-7.1 10000 | Плита перекрытия П30 | 10 |
| 1.143.1-7.1 10000 СБ | Плита перекрытия П30. Сборочный чертеж | 11 |
| 1.143.1-7.1 20000 | Плита перекрытия П31 | 12 |
| 1.143.1-7.1 20000 СБ | Плита перекрытия П31. Сборочный чертеж | 13 |
| 1.143.1-7.1 30000 | Плита перекрытия П36 | 14 |
| 1.143.1-7.1 30000 СБ | Плита перекрытия П36. Сборочный чертеж | 15 |
| 1.143.1-7.1 40000 | Плита перекрытия П37 | 16 |
| 1.143.1-7.1 40000 СБ | Плита перекрытия П37. Сборочный чертеж | 17 |
| 1.143.1-7.1 000004Д1 | Узлы 1...9 | 18 |
| 1.143.1-7.1 11000 | Блок арматурный (АБ1 ... АБ5) | 20 |
| 1.143.1-7.1 11000 СБ | Блок арматурный (АБ1... АБ5) Сборочный чертеж | 21 |
| 1.143.1-7.1 21000 | Блок арматурный (АБ6 ... АБ10) | 22 |
| 1.143.1-7.1 21000 СБ | Блок арматурный (АБ6... АБ10) Сборочный чертеж | 23 |
| 1.143.1-7.1 31000 | Блок арматурный (АБ11 ... АБ14) | 24 |
| 1.143.1-7.1 31000 СБ | Блок арматурный (АБ11...АБ14) Сборочный чертеж | 25 |
| 1.143.1-7.1 41000 | Блок арматурный (АБ15... АБ18) | 26 |
| 1.143.1-7.1 41000 СБ | Блок арматурный (АБ15... АБ18) Сборочный чертеж | 27 |
| 1.143.1-7.1 000002Д2 | Узлы А, Б, В, Г, Д. | 28 |
| 1.143.1-7.1 11100 | Сетка (С1 ... С18) | 29 |
| 1.143.1-7.1 11100 СБ | Сетка (С1 ... С18) Сборочный чертеж | 30 |
| 1.143.1-7.1 11200 | Сетка (С19 ... С24) | 31 |
| 1.143.1-7.1 11300 | Каркас (К1 ... К5) | 32 |
| 1.143.1-7.1 11400 | Изделие закладное МН1 | 33 |
| 1.143.1-7.1 11001 | Петля строповочная (П1 ... П3) | 34 |
| 1.143.1-7.1 11002 | Стержень гнутый (СГ1, СГ2) | 34 |
| 1.143.1-7.1 00000РМ | Ведомость расхода материалов | 35 |


| | | | |
|---|---|---|---|
| Н. контр. | Волкова | | 1.143.1-7.1 00000 |
| Нач. отд. | Росинский | | |
| Гл. конс. отд. | Пальман | | Содержание |
| Гл. инж. пр. | Клепикова | 01.85 | Стадия: Р; Лист: ; Листов: 1 |
| Рук. груп. | Палеес | | ЦНИИЭП жилища |
| Ст. инж. | Шумилова | | |

## I Общая часть

Рабочие чертежи плит перекрытий, включенные в настоящий выпуск, предназначены для применения в сериях типовых проектов жилых зданий при нагрузках на перекрытия, не превышающих 285 кгс/м² (без учета собственного веса), с шагом поперечных стен 3,0 и 3,6 м, имеющих коэффициент надежности по назначению $\gamma_n$ = = 0,95, для обычных условий строительства.

Номенклатура плит представлена на листе 7

Сопряжение плит между собой и с примыкающими конструкциями осуществляется в соответствии с чертежами серии 2.140-1 "Детали перекрытий жилых зданий," выпуск 4.

При разработке плит перекрытий учтены требования действующих нормативных документов: СНиП II-А.1-71*, изд. 1978 г. "Жилые здания. Нормы проектирования", СНиП II-21-75 "Бетонные и железобетонные конструкции. Нормы проектирования", Гост 12767-80 "Панели железобетонные сплошные для перекрытий жилых и общественных зданий"; ВСН 32-77 (Госграждангстрой) "Инструкции по проектированию конструкций панельных жилых зданий", "Руководство по проектированию бетонных и железобетонных конструкций из тяжелого бетона (без предварительного напряжения)" ЦНИИпромзданий и НИИЖБ, 1978 г.

Маркировка плит принята в соответствии с Гост 23009-78. Марка состоит из буквенно-цифровых групп. Так, например, марка плиты перекрытия П 30.48.12-3т расшифровывается следующим образом:

П - плита перекрытия;

30.48.12 - ширина 2980 мм, длина 4780 мм (размеры даны в дм с округлением), толщина 12 см;

3 - на расчетную нагрузку 285 кгс/м² (в сотнях кгс/м², без учета собственного веса);

Т - изготавливается из тяжелого бетона.

Предел огнестойкости плит составляет не менее 0,75 часа, предел распространения огня равен нулю.

Все плиты рассчитаны как свободно опертые по контуру и работающие в двух направлениях на равномерно распределенную нагрузку.

Таблица 1

Состав нагрузок, принятые при расчете плит перекрытий в кгс/м²

| Наименование нагрузки в кгс/м² | Нормативная нагрузка | Коэффициент перегрузки | Расчетная нагрузка |
|---|---|---|---|
| Вес пола | 75 | 1,2 | 90 |
| Собственный вес плит толщиной 120мм | 300 | 1,1 | 330 |
| Временная нагрузка | 150 | 1,3 | 195 |
| Итого: | 525 | | 615 |
| Без учета собственного веса панели | 225 | | 285 |
| Длительно действующая часть нагрузки | 405 | | 460 |
| Кратковременно действующая часть нагрузки | 120 | | 155 |

Расчет плит выполнен по методике, изложенной в ВСН 32-77 (Госграждангстрой), на нагрузки, учитывающие коэффициент $\gamma_n$=0,95. В жилых зданиях плиты следует применять при нагрузках на перекрытия, не превышающих приведенные в таблице. Глубина опирания плит на стены должна быть не менее 50мм.

При расчете плит на нагрузки, возникающие при подъеме на монтаже, приняты коэффициент динамичности 1,5 и дополнительный коэффициент $\gamma_n$=0,95.

## 2 Технические требования

Плиты должны изготавливать в соответствии Гост 12767-80" Панели железобетонные сплошные для перекрытий жилых и общественных зданий."

Для изготовления плит следует применять бетон марки по прочности на сжатие М200. Толщина защитного слоя бетона для рабочей арматуры по короткой стороне 15мм.

| | | | |
|---|---|---|---|
| Н. Контр. | Волкова | | |
| Нач. отд. | Росинский | | |
| Гл. кон. отд. | Пальман | | |
| Гл. инж. пр | Клепикова | | 01.85 |
| Рук. груп | Палеес | | |

1.143.1-7.1 00000 ТО

Техническое описание

| Стадия | Лист | Листов |
|---|---|---|
| Р | 1 | 7 |

ЦНИИЭП жилища г. Москва

Инв. № подл. | Подпись и дата | Взам. инв. №

Армирование плит принято сварными пространственными арматурными блоками. Арматурные блоки собираются в кондукторах из плоских сварных сеток, закладных деталей, строповочных петель и каркасов; соединение арматурных элементов в пространственный арматурный блок производится контактной электросваркой или вязкой в труднодоступных для сварочных клещей местах.

Плоские арматурные сетки и каркасы изготавливаются из стали класса Вр-1 и А-Ш, имеющей гарантию свариваемости.

Для строповочных петель применять горячекатанную арматурную сталь класса Ас-II, марки 10ГТ Гост 5781-82

Для закладных изделий принята сталь марки Вст3пс6 Гост 8510-72* для сварных конструкций.

Все арматурные изделия должны отвечать требованиям Гост 10922-75, Гост 8478-66 и СН 393-78.

Изготовление плит предусматривается в кассетных формах, применительно к технологии заводов, проектируемых институтом Гипростроммаш.

Проектное положение арматурного блока в кассетном отсеке в процессе бетонирования обеспечивается каркасами и пластмассовыми фиксаторами.

Принятое местоположение распорных конусов кассет показано на схемах расположения распорных конусов лист 4.

Заполнение кассет бетоном следует производить только после составления акта на скрытые работы, подтверждающего правильность установки арматурного блока.

Распалубку плит производить при достижении бетоном прочности не менее 70% от указанной в проекте.

Выемку плит из кассеты следует производить за строповочные петли, расположенные на верхнем торце плиты при помощи траверсы, обеспечивающей вертикальность строп.

Поставка плит потребителю производится по достижении бетоном отпускной прочности.

Величина отпускной прочности бетона плит устанавливается предприятием-изготовителем по согласованию с потребителем и проектной организацией.

Назначение этой величины должно производиться с учетом условий транспортирования, монтажа и срока загружения плит, а также с учетом технологии их изготовления и возможности дальнейшего нарастания прочности бетона в плитах в зависимости от климатических условий района строительства и времени года. При отпускной прочности бетона плит ниже его проектной марки (но не менее 70% проектной марки) предприятие-изготовитель обязано гарантировать достижение бетоном проектной прочности через 28 суток со дня изготовления.

При производстве работ в зимнее время и в других случаях, когда по срокам возведения зданий не может быть обеспечено своевременное приращение прочности бетона предприятие-изготовитель обязано поставлять плиты с прочностью не ниже 100% проектной.

## 3. Методы контроля и испытаний

Испытание плит по прочности, трещиностойкости и жесткости, а также оценку их качества в период освоения производства плит необходимо производить нагружением по Гост 8829-77. Схемы проведения контрольных испытаний и контрольные нагрузки даны на листах 5,6.

Прочность бетона на сжатие должны определяться по Гост 10180-78.

При испытании плит неразрушающими методами фактическая прочность бетона определяется ультразвуковым методом согласно Гост 17624-78 или другими методами, предусмотренными действующими стандартами на методы испытаний бетона.

Отклонение фактических размеров от указанных в чертежах не должны превышать

по длине и ширине ±8мм,

по толщине ±5 мм.

Разность длин диагоналей не должна превышать 16мм.

Неплоскостность лицевой (нижней) поверхности не должна превышать 10мм.

Непрямолинейность профиля поверхности на участке длиной 2м не должна превышать 3мм

Отклонения положения закладных деталей от проектного не должны превышать, мм:

в плоскости плиты.... 10,

из плоскости плиты.... 3.

Отклонения толщины защитного слоя бетона до арматуры не должны превышать величин, указанных в ГОСТ 13015-75.

Внешний вид и качество поверхностей плиты должен соответствовать утвержденному эталону.

Отклонения фактической массы плиты от номинальной, указанной в рабочих чертежах, не должны превышать ±7%

## 4. Маркировка и хранение

На торцевой грани каждой плиты должны быть нанесены несмываемой краской: товарный знак предприятия-изготовителя или его краткое наименование, марка плиты, дата изготовления, штамп технического контроля, масса плиты в тоннах.

Погрузку и разгрузку плит перекрытий осуществлять с помощью траверс с тем, чтобы усилия на плиты передавались только вертикально.

Плиты хранить в вертикальном положении в кассетных стеллажах или в горизонтальном (рабочем) положении в штабелях, разложенными по маркам. Между плитами необходимо установить деревянные прокладки, толщиной не менее 30мм. Высота штабеля плит не должна превышать 2,5м. Прокладки располагают одну над другой по осям технологических отверстий (вдоль короткой стороны плит).

Погрузочно-разгрузочные работы, транспортирование и складирование плит должны производиться с соблюдением мер, исключающих возможность их повреждения.

## 5. Указания по монтажу

Перед подъемом плит необходимо очистить от грязи, а зимой-от снега и наледи, металлические закладные изделия-от наплывов бетона или раствора.

Монтаж плит перекрытий следует, как правило, осуществлять непосредственно с транспортных средств.

Строповка плит перекрытий производится за 6 отверстий (технологические отверстия распорных конусов кассет), обеспечивающих строго горизонтальное положение плиты при монтаже.

При монтаже домов с применением плит перекрытий, прочность бетона в которых составляет 70% от проектной марки бетона по прочности на сжатие, необходимо в проектах организации работ давать указание, чтобы плиты не были загружены до набора бетоном прочности на сжатие, соответствующей М200, но и при этом нагрузка на плиты не должна превышать расчетную.

# Схемы расположения распорных конусов кассет

П 30.48.12-3Т
П 36.48.12-3Т

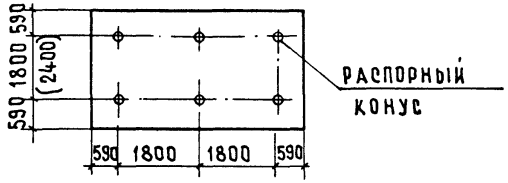


П 31.48.12-3Т
П 37.48.12-3Т

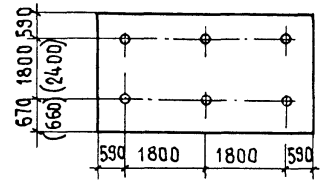


П 30.54.12-3Т
П 36.54.12-3Т

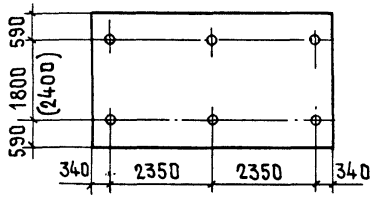


П 31.54.12-3Т
П 37.54.12-3Т

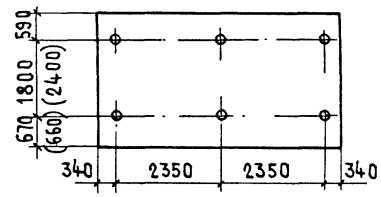


П 30.60.12-3Т
П 36.60.12-3Т

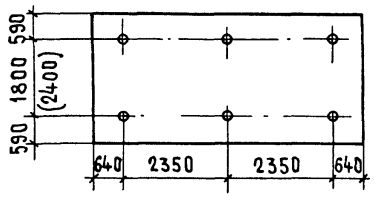


П 31.60.12-3Т
П 37.60.12-3Т

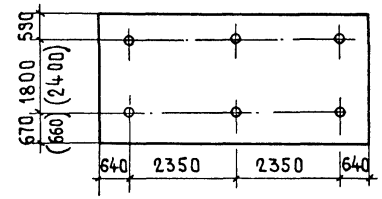


П 30.66.12-3Т
П 36.66.12-3Т

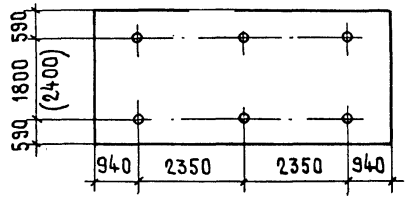


П 31.66.12-3Т
П 37.66.12-3Т

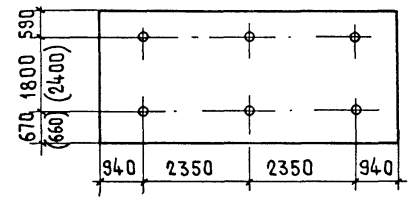


Размеры в скобках даны для панелей марок П36 и П37

П 30.72.12-3Т

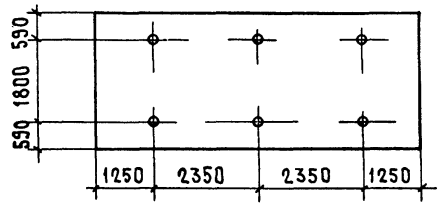


П 31.72.12-3Т

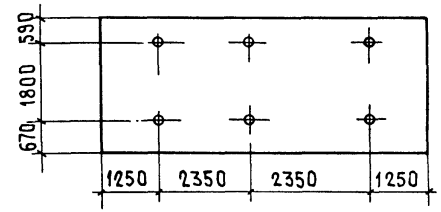

## Схема опирания и загружения плит при испытании




## Данные для испытаний

Таблица 2

| Марка плиты | Проверка прочности: Виды разрушений и величина коэф. С по ГОСТ 8829-77 | Текучесть продольной растянутой арматуры до наступления раздробления сжатой зоны С=1,4 | 1. Разрыв продольной растянутой арматуры 2. Раздробление бетона сжатой зоны до наступления текучести продольной растянутой арматуры С=1,6 | Величина разрушающей нагрузки q, кгс/м² | При которых плиты признаются годными | | При которых требуется повторное испытание | Проверка жесткости: Срок испытания плиты после изготовления в сутках | Контрольная нагрузка за вычетом собственного веса $q_{доп}$, кгс/м² | $f_{дл}/f_{пред}$ % | Прогиб от контрольн. нагрузки за вычетом собственного веса ($q_{доп}$) $f_к$, мм | Прогибы измеренные (мм) при которых | | Проверка трещиностойкости: Срок испытания плит после изготовления в сутках | Контрольная ширина раскрытия трещин, мм |
|---|---|---|---|---|---|---|---|---|---|---|---|---|---|---|---|
| | | | | | С учетом собственного веса плиты $\geq q_{полн}$ | За вычетом собственного веса плиты $\geq q_{доп}$ | За вычетом собственного веса плиты | | | | | Плиты признаются годными | Требуется повторное испытание | — | |
| | | | | | | | | | | | | | | Контрольная нагрузка за вычетом собственного веса плиты $q_{доп}$, кгс/м² | |
| П 30.48.12-3Т | | | | | | | | | | 9,4 | 0,57 | ≤ 0,68 | 0,68 ≤, но ≤ 0,74 | | |
| П 30.54.12-3Т | | | | | | | | | | 10,2 | 0,62 | ≤ 0,74 | 0,74 ≤, но ≤ 0,81 | | |
| П 30.60.12-3Т | | | | | | | | | | 10,7 | 0,65 | ≤ 0,78 | 0,78 ≤, но ≤ 0,85 | | |
| П 30.66.12-3Т | | | | | | | | | | 12,3 | 0,74 | ≤ 0,89 | 0,89 ≤, но ≤ 0,96 | | |
| П 30.72.12-3Т | | | | | ≥ 819 | ≥ 379 | < 379, но ≥ 322 | | | 30,6 | 3,56 | ≤ 4,27 | 4,27 ≤, но ≤ 4,63 | | |
| П 31.48.12-3Т | | | | | ≥ 936 | ≥ 433 | < 433, но ≥ 368 | | | 10,1 | 0,63 | ≤ 0,76 | 0,76 ≤, но ≤ 0,82 | | |
| П 31.54.12-3Т | | | | | | | | | | 11,4 | 0,71 | ≤ 0,85 | 0,85 ≤, но ≤ 0,92 | | |
| П 31.60.12-3Т | | | | | | | | | | 12,7 | 0,79 | ≤ 0,95 | 0,95 ≤, но ≤ 1,02 | | |
| П 31.66.12-3Т | | | | | | | | | | 13,4 | 0,84 | ≤ 1,01 | 1,01 ≤, но ≤ 1,09 | | |
| П 31.72.12-3Т | | | | | | | | | | 40,5 | 5,34 | ≤ 6,41 | 6,41 ≤, но ≤ 6,94 | | |

| | | | | | | | | | | | | | | 215 | 0,25 |
|---|---|---|---|---|---|---|---|---|---|---|---|---|---|---|---|
| | | | | | | | | | 215 | | | | | | |

Взам. инв. №

Подпись и дата

Инв. № подл.

## Данные для испытаний

Продолжение таблица 2

| Марка плит | Проверка прочности: Виды разрушений и величина коэф. С по ГОСТ 8829-77 | Проверка прочности: Текучесть продольной растянутой арматуры до наступления раздробления сжатой зоны С = 1,4 | Проверка прочности: 1. Разрыв продольной растянутой арматуры 2. Раздробление бетона сжатой зоны до наступления текучести продольной растянутой арматуры С = 1,6 | Проверка прочности: Величина разрушающей нагрузки $q$, кгс/м² — при которых плиты признаются годными: с учетом собственного веса плиты $\geq q_{полн.}$ | Проверка прочности: Величина разрушающей нагрузки $q$, кгс/м² — при которых плиты признаются годными: за вычетом собственного веса плиты $\geq q_{доп.}$ | Проверка прочности: Величина разрушающей нагрузки $q$, кгс/м² — при которых требуется повторное испытание: за вычетом собственного веса плиты | Проверка жесткости: Срок испытания плит после изготовления в сутках | Проверка жесткости: Контрольная нагрузка за вычетом собственного веса плиты $q_{доп}$, кгс/м² | Проверка жесткости: $\frac{f_{дл.}}{f_{пред.}}$, % | Проверка жесткости: Прогиб от контрольной нагрузки за вычетом собственного веса $f_{доп}$, кгс/м² | Проверка жесткости: Прогибы измеренные (мм) при которых: плиты признаются годными | Проверка жесткости: Прогибы измеренные (мм) при которых: требуется повторное испытание | Проверка трещиностойкости: Срок испытания плиты после изготовления в сутках | Проверка трещиностойкости: Контрольная нагрузка за вычетом собственного веса плиты $q_{доп}$, кгс/м² | Проверка трещиностойкости: Контрольная ширина раскрытия трещин, мм |
|---|---|---|---|---|---|---|---|---|---|---|---|---|---|---|
| П 36.48.12-3Т | | | | | | | | | 12,7 | 0,92 | ≤ 1,1 | 1,10 ≤, НО ≤ 1,20 | | |
| П 36.54.12-3Т | | | | | | | | | 32,0 | 3,24 | ≤ 3,89 | 3,89 ≤, НО ≤ 4,21 | | |
| П 36.60.12-3Т | | | | | | | | | 62,5 | 10,54 | ≤ 12,65 | 12,65 ≤, НО ≤ 13,7 | | |
| П 36.66.12-3Т | ≥ 819 | ≥ 379 | < 379, НО ≥ 322 | | | | 215 | 215 | 92,2 | 15,70 | ≤ 17,27 | 17,27 ≤, НО ≤ 18,06 | 215 | 0,25 |
| П 37.48.12-3Т | ≥ 936 | ≥ 433 | < 433, НО ≥ 368 | | | | | | 13,6 | 1,00 | ≤ 1,20 | 1,20 ≤, НО ≤ 1,30 | | |
| П 37.54.12-3Т | | | | | | | | | 34,6 | 3,50 | ≤ 4,20 | 4,20 ≤, НО ≤ 4,55 | | |
| П 37.60.12-3Т | | | | | | | | | 67,0 | 11,62 | ≤ 13,94 | 13,94 ≤, НО ≤ 15,11 | | |
| П 37.66.12-3Т | | | | | | | | | 89,0 | 16,84 | ≤ 18,52 | 18,52 ≤, НО ≤ 19,37 | | |

В числителе указаны нагрузки при С = 1,4

В знаменателе – нагрузки при С = 1,6

## Номенклатура плит

Таблица 3

| Обозначение | Марка изделия | Эскиз | Размеры, мм | | Масса изделия, кг |
|---|---|---|---|---|---|
| | | | L, мм | H, мм | |
| 1.143.1-7.1 10000 | П 30.48.12-3Т | 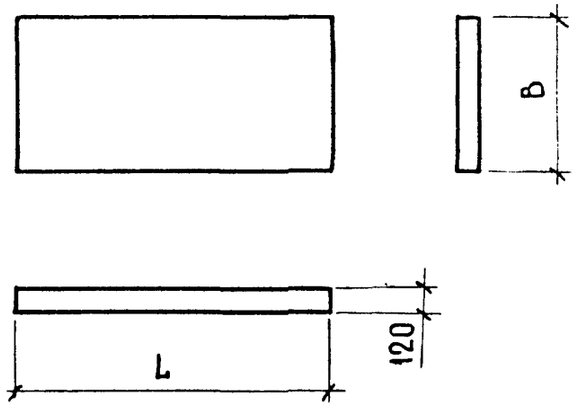 | 4780 | 2980 | 4280 |
| -01 | П 30.54.12-3Т | | 5380 | 2980 | 4810 |
| -02 | П 30.60.12-3Т | | 5980 | 2980 | 5350 |
| -03 | П 30.66.12-3Т | | 6580 | 2980 | 5880 |
| -04 | П 30.72.12-3Т | | 7180 | 2980 | 6420 |
| 1.143.1-7.1 20000 | П 31.48.12-3Т | | 4780 | 3060 | 4390 |
| -01 | П 31.54.12-3Т | | 5380 | 3060 | 4940 |
| -02 | П 31.60.12-3Т | | 5980 | 3060 | 5490 |
| -03 | П 31.66.12-3Т | | 6580 | 3060 | 6040 |
| -04 | П 31.72.12-3Т | | 7180 | 3060 | 6590 |
| 1.143.1-7.1 30000 | П 36.48.12-3Т | | 4780 | 3580 | 5130 |
| -01 | П 36.54.12-3Т | | 5380 | 3580 | 5780 |
| -02 | П 36.60.12-3Т | | 5980 | 3580 | 6420 |
| -03 | П 36.66.12-3Т | | 6580 | 3580 | 7070 |
| 1.143.1-7.1 40000 | П 37.48.12-3Т | | 4780 | 3650 | 5230 |
| -01 | П 37.54.12-3Т | | 5380 | 3650 | 5890 |
| -02 | П 37.60.12-3Т | | 5980 | 3650 | 6550 |
| -03 | П 37.66.12-3Т | | 6580 | 3650 | 7210 |





20514 10

| Формат | Зона | Поз. | Обозначение | Наименование | Кол. | Примечание |
|---|---|---|---|---|---|---|
| | | | | Документация | | |
| А3 | | | 1.143.1-7.1 10000 СБ | Сборочный чертеж | | |
| А3 | | | 00000Д1 | Узлы 1...9 | | |
| А3 | | | 00000ТО | Техническое описание | | |
| А3 | | | 00000РМ | Ведомость расхода материалов | | |
| | | | | Переменные данные для исполнений | | |
| | | | | 1.143.1-7.1 10000 | п | 30.48.12-3Т |
| | | | | Сборочные единицы | | |
| А3 | | 1 | 1.143.1-7.1 11000 | Блок арматурный АБ1 | 1 | |
| | | | | Материал | | |
| | | | | Бетон М200 | 1,71 | м³ |
| | | | | 1.143.1-7.1 10000-01 | п | 30.54.12-3Т |
| | | | | Сборочные единицы | | |
| А3 | | 1 | 1.143.1-7.1 11000-01 | Блок арматурный АБ2 | 1 | |
| | | | | Материал | | |
| | | | | Бетон М200 | 1,92 | м³ |
| | | | | 1.143.1-7.1 10000-02 | п | 30.60.12-3Т |
| | | | | Сборочные единицы | | |
| А3 | | 1 | 1.143.1-7.1 11000-02 | Блок арматурный АБ3 | 1 | |
| | | | | Материал | | |
| | | | | Бетон М200 | 2,14 | м³ |
| | | | | 1.143.1-7.1 10000-03 | п | 30.66.12-3Т |
| | | | | Сборочные единицы | | |
| А3 | | 1 | 1.143.1-7.1 11000-03 | Блок арматурный АБ4 | 1 | |
| | | | | Материал | | |
| | | | | Бетон М200 | 2,35 | м³ |
| | | | | 1.143.1-7.1 10000-04 | п | 30.72.12-3Т |
| | | | | Сборочные единицы | | |
| А3 | | 1 | 1.143.1-7.1 11000-04 | Блок арматурный АБ5 | 1 | |
| | | | | Материал | | |
| | | | | Бетон М200 | 2,57 | м³ |

| | | | |
|---|---|---|---|
| Гл.констр. | Волкова | | |
| Нач.отд. | Росинский | | |
| Гл.инж.отд. | Первушин | | |
| Гл.конс.отд. | Пальман | | |
| Гл.инж.пр. | Клепикова | | 01.85 |
| Рук.груп. | Палеес | | |
| Ст.инж. | Шумилова | | |

1.143.1-7.1 10000

Плита перекрытия п30

| Стадия | Лист | Листов |
|---|---|---|
| Р | 1 | 2 |

ЦНИИЭП жилища

Инв.№ подл. | Подпись и дата | Взам.инв.№

1.143.1-7.1 10000 — Лист 2

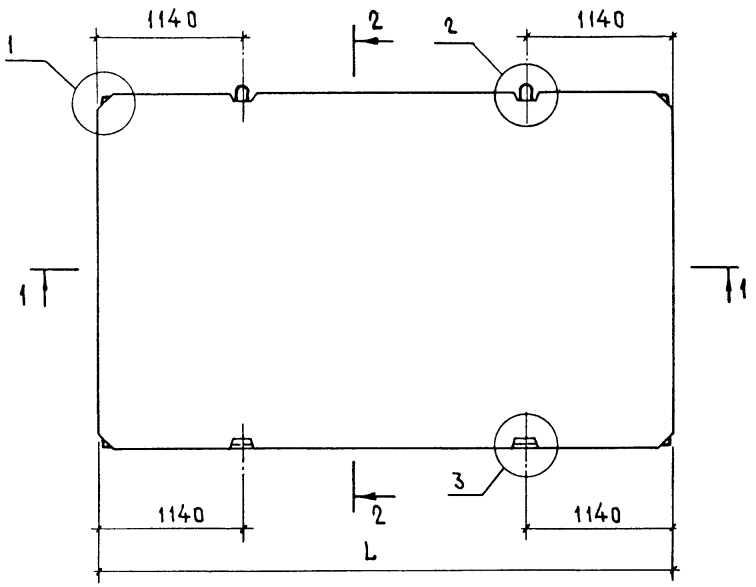


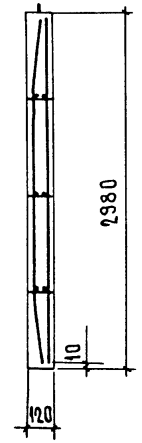


| Обозначение | Марка | L, мм | Масса, кг |
|---|---|---|---|
| 1.143.1-7.1 10000 | П 30.48.12-3Т | 4780 | 4280 |
| -01 | П 30.54.12-3Т | 5380 | 4810 |
| -02 | П 30.60.12-3Т | 5980 | 5350 |
| -03 | П 30.66.12-3Т | 6580 | 5880 |
| -04 | П 30.72.12-3Т | 7180 | 6420 |
| | | | |

Узлы 1, 2, 3 см. 1.143.1 - 7.1 00000Д1

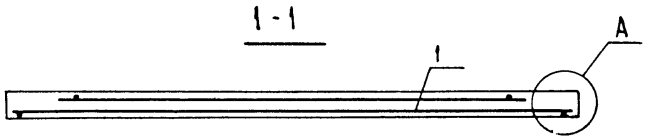


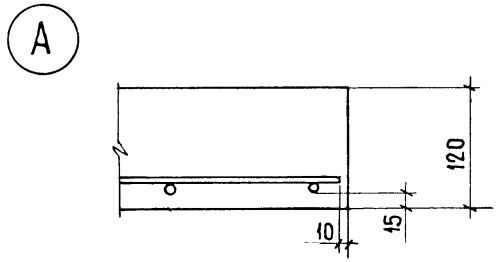


| | | | |
|---|---|---|---|
| Н.контр. | Волкова | | |
| Нач.отд. | Росинский | | |
| Гл.инж.отд. | Первушин | | |
| Гл.конс.отд. | Пальман | | |
| Гл.инж.пр. | Клепикова | | 01.85 |
| Рук.груп | Палеес | | |
| Ст.инж. | Шумилова | | |

1.143.1-7.1 10000СБ

Плита перекрытия П30
Сборочный чертеж

| Стадия | Масса | Масштаб |
|---|---|---|
| Р | См. табл. | 1:40 |
| Лист | Листов 1 | |

ЦНИИЭП жилища

Инв. № подл. | Подпись и дата | Взам. инв. №

| Формат | Зона | Поз. | Обозначение | Наименование | Кол. | Примечание |
|---|---|---|---|---|---|---|
| | | | | Документация | | |
| А3 | | | 1.143.1-7.1 20000СБ | Сборочный чертеж | | |
| А3 | | | 00000Д1 | Узлы 1...9 | | |
| А3 | | | 00000ТО | Техническое описание | | |
| А3 | | | 00000РМ | Ведомость расхода материалов | | |
| | | | | | | |
| | | | Переменные данные для исполнений | | | |
| | | | | 1.143-7.1 20000 | п | 31.48.12-3Т |
| | | | | Сборочные единицы | | |
| А3 | | 1 | 1.143.1-7.1 21000 | Блок арматурный АБ6 | 1 | |
| | | | | Материал | | |
| | | | | Бетон м200 | 1,76 | м³ |
| | | | | | | |
| | | | | 1.143.1-7.1 20000-01 | п | 31.54.12-3Т |
| | | | | Сборочные единицы | | |
| А3 | | 1 | 1.143.1-7.1 21000-01 | Блок арматурный АБ7 | 1 | |
| | | | | Материал | | |
| | | | | Бетон м200 | 1,98 | м³ |
| | | | | | | |
| | | | | 1.143.1-7.1 20000-02 | п | 31.60.12-3Т |
| | | | | Сборочные единицы | | |
| А3 | | 1 | 1.143.1-7.1 21000-02 | Блок арматурный АБ8 | 1 | |
| | | | | Материал | | |
| | | | | Бетон м200 | 2,20 | м³ |

| | | | |
|---|---|---|---|
| Н.контр. | Волкова | | |
| Нач.отд. | Росинский | | |
| Гл.инж.отд | Первушин | | |
| Гл.конст.д | Пальман | | |
| Д.инж.пр | Клепикова | | 01.85 |
| Рук.груп | Палеес | | |
| Ст.инж | Шумилова | | |

1.143.1-7.1 20000

Плита перекрытия п31

| Стадия | Лист | Листов |
|---|---|---|
| Р | 1 | 2 |

ЦНИИЭПжилища

Инв.№ подл. | Подпись и дата | Взам.инв.№

| Формат | Зона | Поз. | Обозначение | Наименование | Кол. | Примечание |
|---|---|---|---|---|---|---|
| | | | | 1.143.1-7.1 20000-03 | п | 31.66.12-3Т |
| | | | | Сборочные единицы | | |
| А3 | | 1 | 1.143.1-7.1 21000-03 | Блок арматурный АБ9 | 1 | |
| | | | | Материал | | |
| | | | | Бетон м200 | 2,42 | м³ |
| | | | | | | |
| | | | | 1.143.1-7.1 20000-04 | п3 | 1.72.12-3Т |
| | | | | Сборочные единицы | | |
| А3 | | 1 | 1.143.1-7.1 21000-04 | Блок арматурный АБ-10 | 1 | |
| | | | | Материал | | |
| | | | | Бетон м200 | 2,64 | м³ |

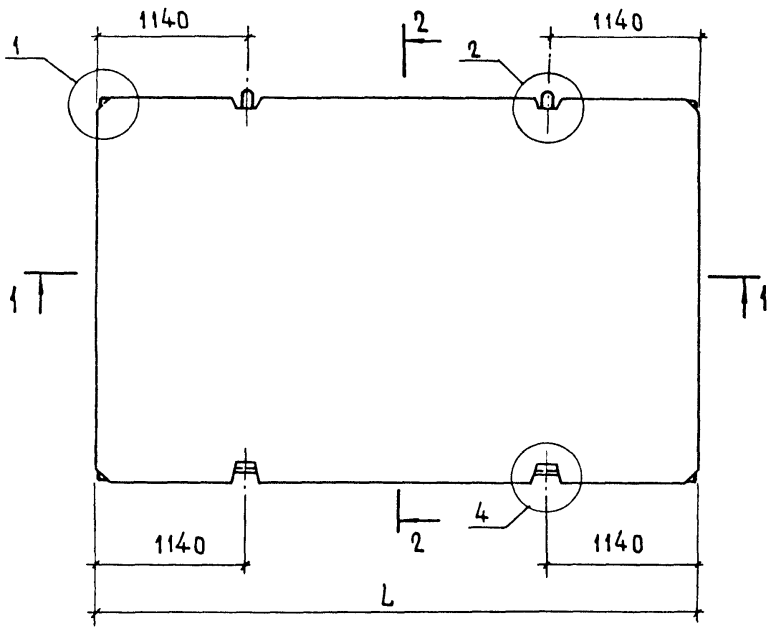


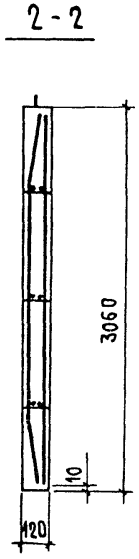


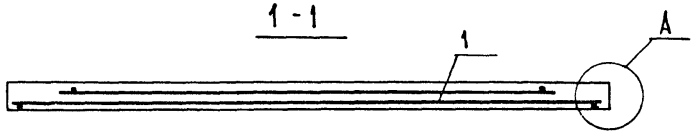


| Обозначение | Марка | L, мм | Масса, кг |
|---|---|---|---|
| 1.143.1-7.1 20000 | П 31.48.12-3Т | 4780 | 4390 |
| -01 | П 31.54.12-3Т | 5380 | 4940 |
| -02 | П 31.60.12-3Т | 5980 | 5490 |
| -03 | П 31.66.12-3Т | 6580 | 6040 |
| -04 | П 31.72.12-3Т | 7180 | 6590 |
| | | | |

Узлы 1,2,3 см.1.143.1-7.1 00000А1

Узел А см. 1.143.1-7.1 10000 СБ

| | | | | | | |
|---|---|---|---|---|---|---|
| | | | | 1.143.1-7.1 20000 СБ | | |
| Н.контр. | Волкова | | | Плита перекрытия П31 Сборочный чертеж | Стадия | Масса | Масштаб |
| Нач.отд. | Росинский | | | | Р | см. табл. | 1:40 |
| Гл.инж.отд | Первушин | | | | Лист | Листов 1 | |
| Гл.конс.отд | Пальман | | | | | | |
| Гл.инж.пр. | Клепикова | | 01.85 | | ЦНИИЭП жилища | | |
| Рук.груп | Палеес | | | | | | |
| Ст. инж. | Шумилова | | | | | | |

| Формат | Зона | Поз. | Обозначение | Наименование | Кол. | Примечание |
|---|---|---|---|---|---|---|
| | | | | Документация | | |
| А3 | | | 1.137.1-7.1 30000 СБ | Сборочный чертеж | | |
| А3 | | | 00 000 Д1 | Узлы 1...9 | | |
| А3 | | | 00 000 ТО | Техническое описание | | |
| А3 | | | 00 000 РМ | Ведомость расхода материалов | | |
| | | | | Переменные данные для исполнений | | |
| | | | | 1.143.1-7.1 30000 | П | 36.48.12-3Т |
| | | | | Сборочные единицы | | |
| А3 | | 1 | 1.137.1-7.1 31000 | Блок арматурный АБ11 | | |
| | | | | Материал | | |
| | | | | Бетон М 200 | 2,05 | м³ |
| | | | | 1.143.1-7.1 30000-01 | П | 36.54.12-3Т |
| | | | | Сборочные единицы | | |
| А3 | | 1 | 1.137.1-7.1 31000-01 | Блок арматурный АБ12 | 1 | |
| | | | | Материал | | |
| | | | | Бетон М 200 | 2,31 | м³ |
| | | | | 1.143.1-7.1 30000-02 | П | 36.60.12-3Т |
| | | | | Сборочные единицы | | |
| А3 | | 1 | 1.143.1-7.1 31000-02 | Блок арматурный АБ13 | 1 | |
| | | | | Материал | | |
| | | | | Бетон М 200 | 2,57 | м³ |

| Формат | Зона | Поз. | Обозначение | Наименование | Кол. | Примечание |
|---|---|---|---|---|---|---|
| | | | | 1.143.1-7.1 30000-03 | П | 36.66.12-3Т |
| | | | | Сборочные единицы | | |
| А3 | | 1 | 1.137.1-7.1 31000-03 | Блок арматурный АБ14 | 1 | |
| | | | | Материал | | |
| | | | | Бетон М 200 | 2,83 | м³ |

| | | |
|---|---|---|
| Взам. инв. № | | |
| Подпись и дата | | |
| Инв. № подл. | | |

| | | | |
|---|---|---|---|
| Н. контр. | Волкова | | |
| Нач. отд. | Росинский | | |
| Гл. инж. отд. | Первушин | | |
| Гл. конс. отд. | Пальман | | |
| Гл. инж. пр. | Клепикова | | 01.85 |
| Рук. груп. | Палеес | | |
| Ст. инж. | Шумилова | | |

1.143.1-7.1 30000

Плита перекрытия П36

| Стадия | Лист | Листов |
|---|---|---|
| Р | 1 | 2 |

ЦНИИЭП жилища

1.143.1-7.1 30000 — Лист 2

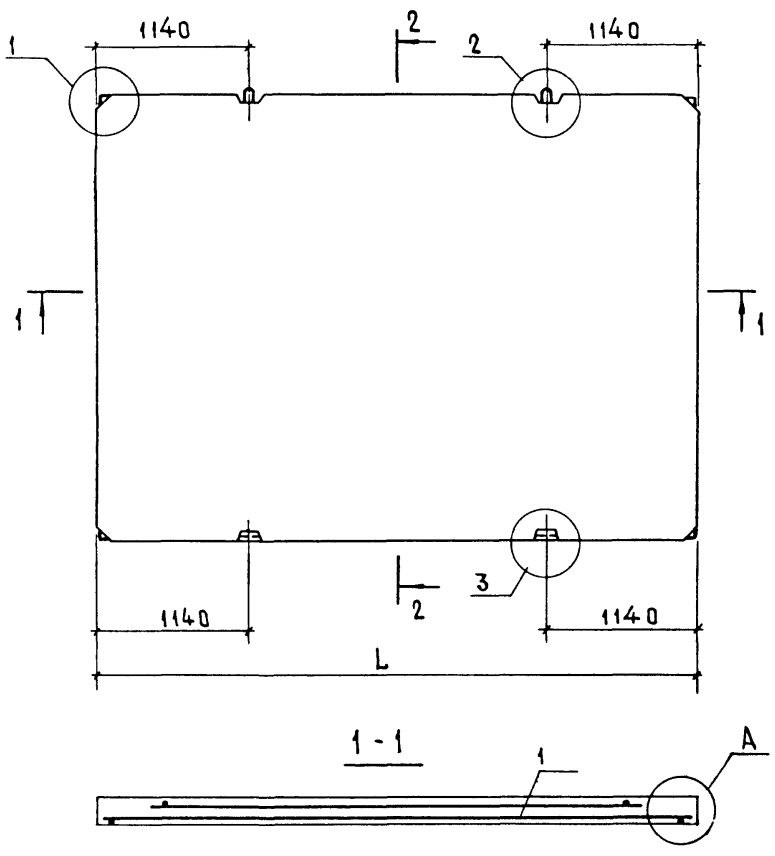


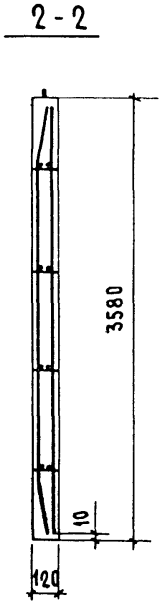


| Обозначение | Марка | L, мм | Масса, кг |
|---|---|---|---|
| 1.143.1-7.1 30000 | П 36.48.12-3Т | 4780 | 5130 |
| -01 | П 36.54.12-3Т | 5380 | 5780 |
| -02 | П 36.60.12-3Т | 5980 | 6420 |
| -03 | П 36.66.12-3Т | 6580 | 7070 |
| | | | |

Узлы 1,2,3 см. 1.143.1-7.1 00000Д1

Узел А см. 1.143.1-7.1 10000 СБ

| | | | |
|---|---|---|---|
| Н.контр. | Волкова | | |
| Нач.отд. | Росинский | | |
| Гл инж отд | Первушин | | |
| Гл конс отд | Пальман | | |
| Гл инж пр | Клепикова | | 01.85 |
| Рук груп | Палеес | | |
| Ст. инж | Шумилова | | |

1.143.1-7.1 30000 СБ

Плита перекрытия П 36

Сборочный чертеж

| Стадия | Масса | Масштаб |
|---|---|---|
| Р | см. табл. | 1:40 |
| Лист | Листов 1 | |

ЦНИИЭП жилища

Инв. № подл. | Подпись и дата | Взам. инв. №

| Формат | Зона | Поз. | Обозначение | Наименование | Кол. | Примечание |
|---|---|---|---|---|---|---|
| | | | | Документация | | |
| А3 | | | 1.143.1-7.1 40000 СБ | Сборочный чертеж | | |
| А3 | | | 00000Д1 | Узлы 1...9 | | |
| А3 | | | 00000ТО | Техническое описание | | |
| А3 | | | 00000РМ | Ведомость расхода материалов | | |
| | | | | | | |
| | | | Переменные данные для исполнений | | | |
| | | | | 1.143.1-7.1 40000 | п | 37.48.12-3Т |
| | | | | Сборочные единицы | | |
| А3 | | 1 | 1.143.1-7.1 41000 | Блок арматурный АБ15 | 1 | |
| | | | | Материал | | |
| | | | | Бетон М200 | 2,09 | м³ |
| | | | | | | |
| | | | | 1.143.1-7.1 40000-01 | п | 37.54.12-3Т |
| | | | | Сборочные единицы | | |
| А3 | | 1 | 1.143.1-7.1 41000-01 | Блок арматурный АБ16 | 1 | |
| | | | | Материал | | |
| | | | | Бетон М200 | 2,36 | м³ |
| | | | | | | |
| | | | | 1.143.1-7.1 40000-02 | п | 37.60.12-3Т |
| | | | | Сборочные единицы | | |
| А3 | | 1 | 1.143.1-7.1 41000-02 | Блок арматурный АБ17 | 1 | |
| | | | | Материал | | |
| | | | | Бетон М200 | 2,62 | м³ |

| | | | |
|---|---|---|---|
| Н. контр. | Волкова | | |
| Нач. отд. | Росинский | | |
| Гл. инж. отд. | Первушин | | |
| Гл. конс. отд. | Пальман | | |
| Гл. инж. пр. | Клепикова | | 01.85 |
| Рук. груп. | Палеес | | |
| Ст. инж. | Шумилова | | |

1.143.1-7.1 40000

Плита перекрытия п37

| Стадия | Лист | Листов |
|---|---|---|
| Р | 1 | 2 |

ЦНИИЭП жилища

Инв. № подл. | Подпись и дата | Взам. инв. №

| Формат | Зона | Поз. | Обозначение | Наименование | Кол. | Примечание |
|---|---|---|---|---|---|---|
| | | | | 1.143.1-7.1 40000-03 | п | 37.66.12-3Т |
| | | | | Сборочные единицы | | |
| А3 | | 1 | 1.143.1-7.1 41000-03 | Блок арматурный АБ18 | 1 | |
| | | | | Материал | | |
| | | | | Бетон М200 | 2,88 | м³ |

1.143.1-7.1 40000

Лист 2

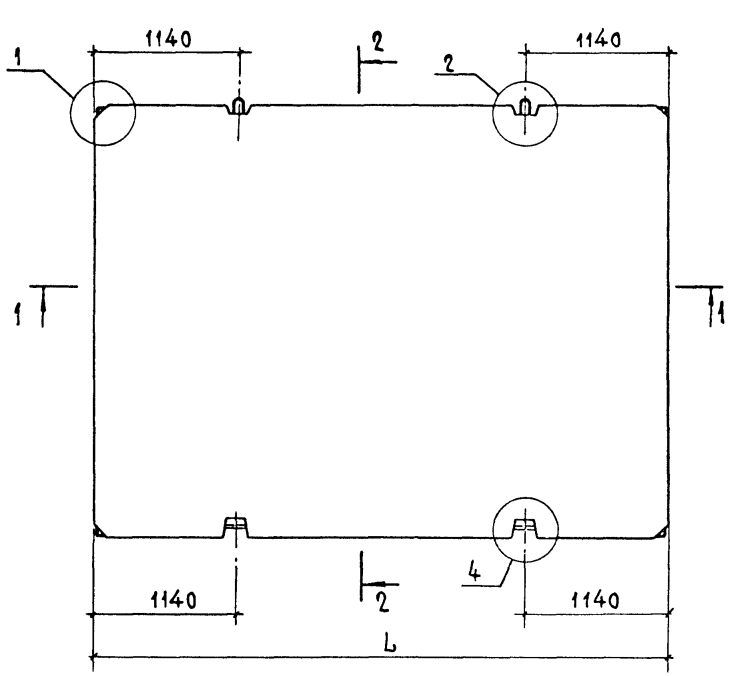


| Обозначение | Марка | L, мм | Масса, кг |
|---|---|---|---|
| 1.143.1-7.1 40000 | П 37.48.12-3т | 4780 | 5230 |
| -01 | П 37.54.12-3т | 5380 | 5890 |
| -02 | П 37.60.12-3т | 5980 | 6550 |
| -03 | П 37.66.12-3т | 6580 | 7210 |
| | | | |

Узлы 1, 2, 3 см. 1.143.1-7.1 00 000 Д1
Узел А см. 1.143.1-7.1 10 000 СБ

| | | | |
|---|---|---|---|
| Н. контр. | Волкова | | |
| Нач. отд. | Росинский | | |
| Гл. инж. отд. | Первушин | | |
| Гл. конс. отд. | Пальман | | |
| Гл. инж. пр. | Клепикова | | 01.85 |
| Рук. груп. | Палеес | | |
| Ст. инж. | Шумилова | | |

1.143.1-7.1 40000 СБ

Плита перекрытия П 37
Сборочный чертеж

| Стадия | Масса | Масштаб |
|---|---|---|
| Р | см. табл. | 1:40 |
| Лист | Листов 1 | |

ЦНИИЭП жилища

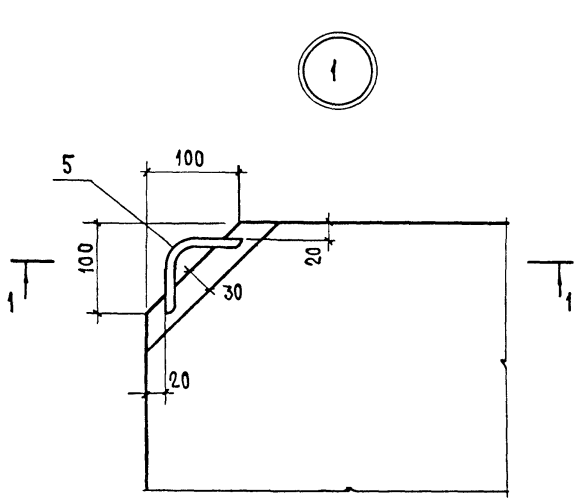


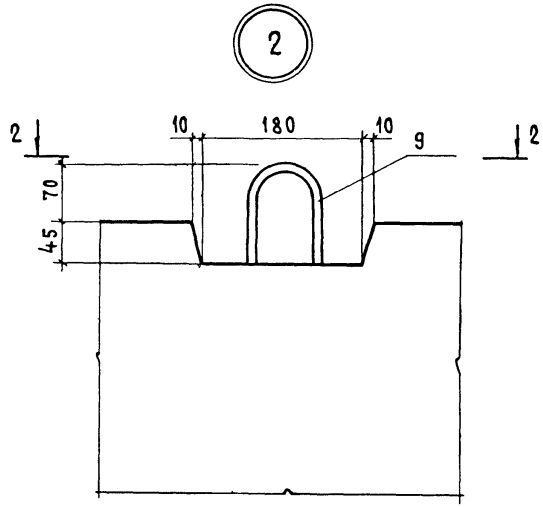


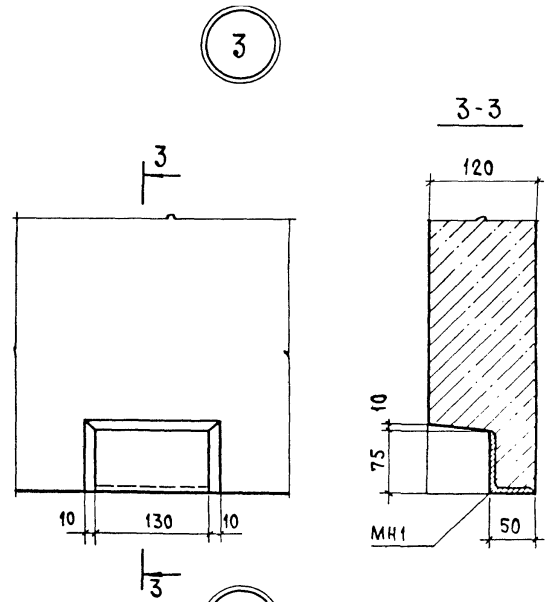


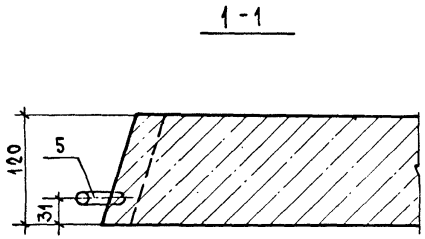


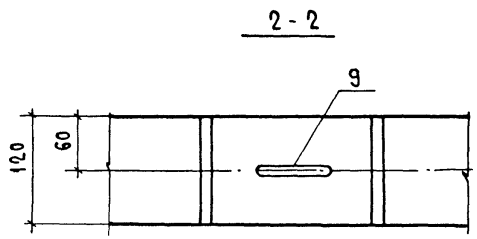


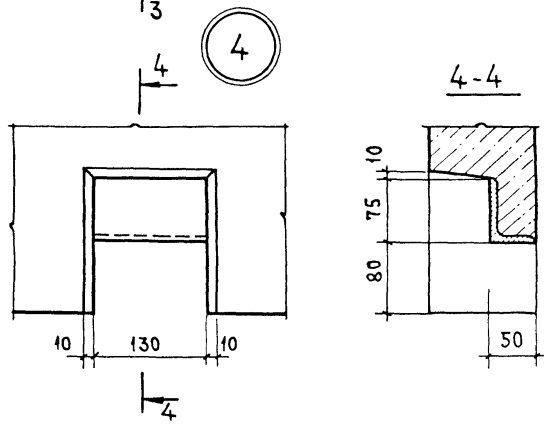


На разрезах арматура условно не показана

| | | | |
|---|---|---|---|
| Н.контр. | Волкова | | |
| Нач.отд. | Росинский | | |
| Гл.инж.отд. | Первушин | | |
| Гл.конс.отд. | Пальман | | |
| Гл.инж.пр. | Клепикова | | 01.85 |
| Рук.груп. | Палеес | | |
| Ст.инж. | Шумилова | | |

1.143.1 - 7.1 00000Д1

Узлы 1...9

| Стадия | Лист | Листов |
|---|---|---|
| Р | 1 | 2 |

ЦНИИЭП жилища

Схема общего вида плиты

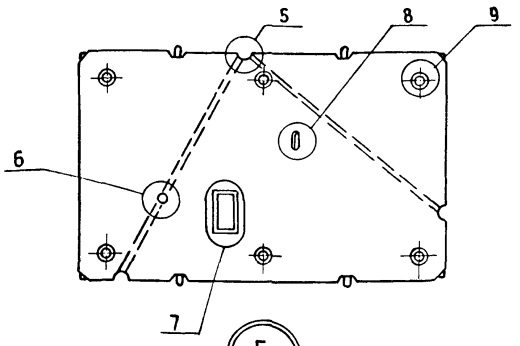


5

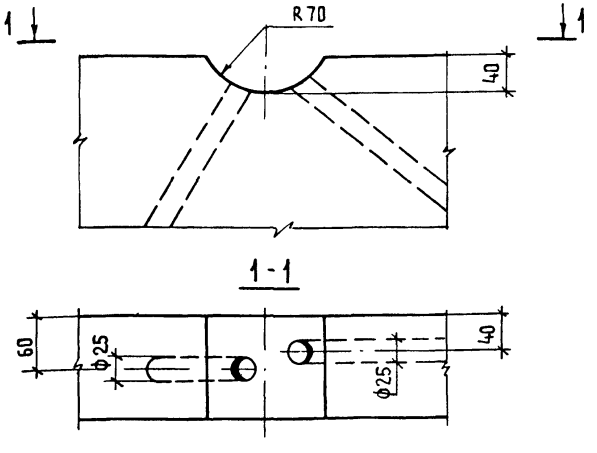


1-1




6

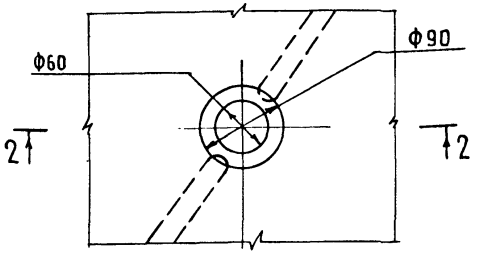


2-2

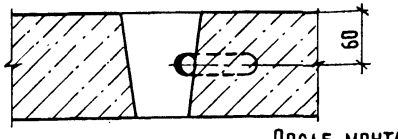


7

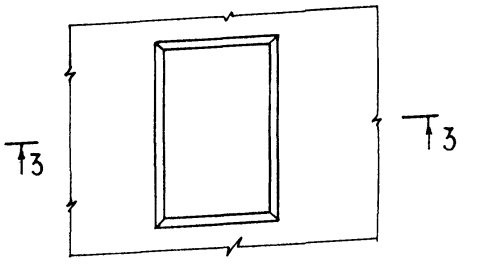


3-3

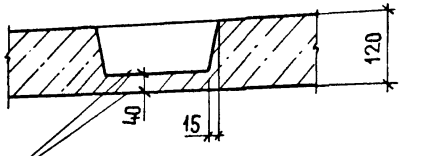


После монтажа плит стенка 40мм пробивается

8

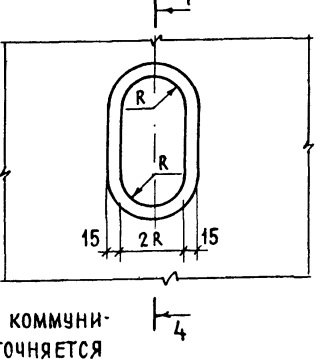


4-4

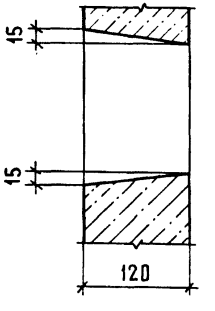


9

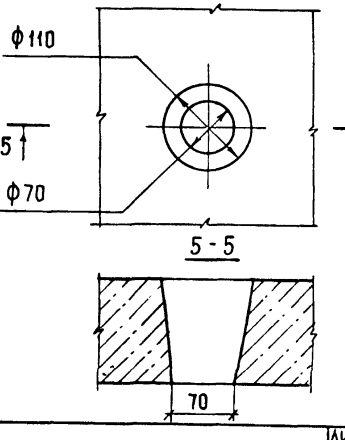


5-5

Расположение отверстий, выкружек и каналов для инженерных коммуникаций на схеме общего вида плиты показано условно и уточняется при привязке изделий.

Участки арматурных стержней сеток, попадающие в контур отверстий, вырезаются; при этом по периметру отверстия должны быть уложены дополнительные стержни.




20514 20

| Формат | Зона | Поз. | Обозначение | Наименование | Кол | Примечание |
|---|---|---|---|---|---|---|
| | | | | Документация | | |
| А3 | | | 1.143.1-7.1 11000 СБ | Сборочный чертеж | | |
| А3 | | | 00000 Д2 | Узлы А, Б, В, Г, Д | | |
| | | | | Сборочные единицы | | |
| А4 | | 1 | 00040 | Изделие закладное МН1 | 2 | |
| | | | | Детали | | |
| БЧ | | 2 | 11001 | ф5 ВрI ГОСТ 6727-80 ℓ=1050 | 12 | 0,15 кг |
| БЧ | | 3 | 11002 | ф8 АIII ГОСТ 5781-82 ℓ=450 | 2 | 0,18 кг |
| БЧ | | 4 | 11003 | ф5 ВрI ГОСТ 6727-80 ℓ=450 | 2 | 0,065 кг |
| А4 | | 5 | 00002 | Стержень гнутый СГ1 | 4 | |
| А4 | | 6 | 00002-01 | Стержень гнутый СГ2 | 2 | |
| | | | Переменные данные для исполнений | | | |
| | | | | 1.143.1-7.1 11000 | | АБ1 |
| | | | | Сборочные единицы | | |
| А3 | | 7 | 00010 | Сетка С1 | 1 | |
| А3 | | 8 | 00030 | Каркас К1 | 3 | |
| | | | | Детали | | |
| А4 | | 9 | 00001 | Петля строповочная П-1 | 2 | |
| БЧ | | 10 | 11004 | ф5 ВрI ГОСТ 6727-80 ℓ=2980 | 3 | 0,43 кг |
| | | | | 1.143.1-7.1 11000-01 | | АБ2 |
| | | | | Сборочные единицы | | |
| А3 | | 7 | 00010-01 | Сетка С2 | 1 | |
| А3 | | 8 | 00030-01 | Каркас К2 | 3 | |
| | | | | Детали | | |
| А4 | | 9 | 00001-01 | Петля строповочная П2 | 2 | |
| БЧ | | 10 | 11004 | ф5 ВрI ГОСТ 6727-80 ℓ=2980 | 4 | 0,43 кг |

| | | | |
|---|---|---|---|
| Н. контр | Волкова | | |
| Нач. отд. | Росинский | | |
| Гл. инж. отд. | Первушин | | |
| Гл. конс. отд. | Пальман | | |
| Гл. инж. пр | Клепикова | | 01.85 |
| Рук. груп. | Палеес | | |
| Ст. инж. | Шумилова | | |

1.143.1-7.1 11000

Блок арматурный (АБ1 ... АБ5)

| Стадия | Лист | Листов |
|---|---|---|
| Р | 1 | 2 |

ЦНИИЭП жилища

| Формат | Зона | Поз. | Обозначение | Наименование | Кол. | Примечание |
|---|---|---|---|---|---|---|
| | | | | 1.143.1-7.1 11000-02 | | АБ3 |
| | | | | Сборочные единицы | | |
| А3 | | 7 | 1.143.1-7.1 00010-02 | Сетка С3 | 1 | |
| А3 | | 8 | 00030-02 | Каркас К3 | 3 | |
| | | | | Детали | | |
| А4 | | 9 | 00001-01 | Петля строповочная П2 | 2 | |
| БЧ | | 10 | 11004 | ф5 ВрI ГОСТ 6727-80 ℓ=2980 | 4 | 0,43 кг |
| | | | | 1.143.1-7.1 11000-03 | | АБ4 |
| | | | | Сборочные единицы | | |
| А3 | | 7 | 00010-03 | Сетка С4 | 1 | |
| А3 | | 11 | 00020 | Сетка С19 | 2 | |
| А3 | | 8 | 00030-03 | Каркас К4 | 3 | |
| | | | | Детали | | |
| А4 | | 9 | 00001-01 | Петля строповочная П2 | 2 | |
| БЧ | | 10 | 11004 | ф5 ВрI ГОСТ 6727-80 ℓ=2980 | 4 | 0,43 кг |
| | | | | 1.143.1-7.1 11000-04 | | АБ5 |
| | | | | Сборочные единицы | | |
| А3 | | 7 | 00010-04 | Сетка С5 | 1 | |
| А3 | | 11 | 00020-01 | Сетка С20 | 2 | |
| А3 | | 8 | 00030-04 | Каркас К5 | 3 | |
| | | | | Детали | | |
| А4 | | 9 | 00001-01 | Петля строповочная П3 | 2 | |
| БЧ | | 10 | 11004 | ф5 ВрI ГОСТ 6727-80 ℓ=2980 | 5 | 0,43 кг |

Взам. инв. № | Подпись и дата | Инв. № подл.

1.143.1-7.1 11000

Лист 2

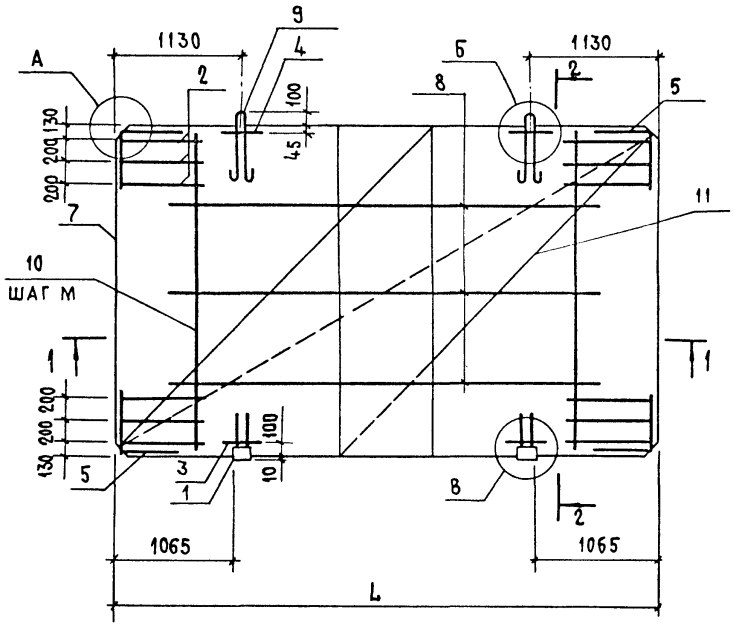


2-2

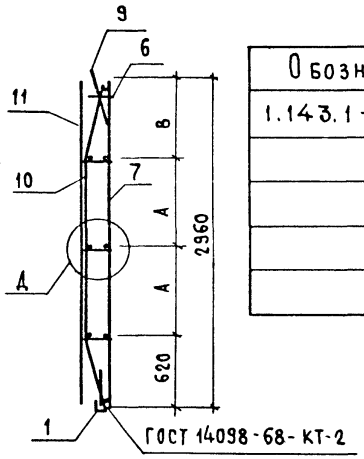


| Обозначение | Марка | L, мм | А, мм | В, мм | М, мм | Н, мм | С, мм | Масса, кг |
|---|---|---|---|---|---|---|---|---|
| 1.143.1-7.1 11000 | АБ1 | 4760 | 800 | 740 | 1700 | 355 | 325 | 35,99 |
| -01 | АБ2 | 5360 | 800 | 740 | 1400 | 255 | 325 | 47,67 |
| -02 | АБ3 | 5960 | 750 | 840 | 1600 | 355 | 225 | 46,44 |
| -03 | АБ4 | 6560 | 750 | 840 | 1700 | 255 | 475 | 72,95 |
| -04 | АБ5 | 7160 | 750 | 840 | 1500 | 355 | 225 | 87,74 |

1-1

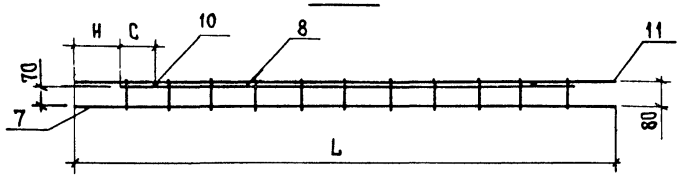


Верхние сетки поз.11 только для АБ4, АБ5

Узлы А, Б, В, Д см. 1.143.1-7.1 00000Д2

| | | | |
|---|---|---|---|
| Н.контр. | Волкова | | |
| Нач.отд. | Росинский | | |
| Гл.конс.отд | Пальман | | |
| Гл.инж.пр. | Клепикова | | 01.86 |
| Рук.груп | Палеес | | |
| Ст.инж. | Шумилова | | |

1.143.1-7.1 11000 СБ

Блок арматурный (АБ1 ... АБ5) Сборочный чертеж

| Стадия | Масса | Масштаб |
|---|---|---|
| Р | см табл | 1:40 |
| Лист | Листов 1 | |

ЦНИИЭП жилища

| Формат | Зона | Поз. | Обозначение | Наименование | Кол. | Примечание |
|---|---|---|---|---|---|---|
| | | | | Документация | | |
| А3 | | | 1.143.1-7.1 21000 СБ | Сборочный чертеж | | |
| А3 | | | 00000 Д2 | Узлы А, Б, В, Г, Д | | |
| | | | | Сборочные единицы | | |
| А4 | | 1 | 00040 | Изделие закладное МН1 | 2 | |
| | | | | Детали | | |
| Бч | | 2 | 21001 | ф5 ВрI ГОСТ 6727-80 ℓ=1050 | 12 | 0,15 кг |
| Бч | | 3 | 21002 | ф8 АIII ГОСТ 5781-82 ℓ=450 | 2 | 0,18 кг |
| Бч | | 4 | 21003 | ф5 ВрI ГОСТ 6727-80 ℓ=450 | 2 | 0,065 кг |
| А4 | | 5 | 00002 | Стержень гнутый СГ1 | 4 | |
| А4 | | 6 | 00002-01 | Стержень гнутый СГ2 | 2 | |
| | | | Переменные данные | для исполнений | | |
| | | | | 1.143.1-7.1 21000 | | АБ 6 |
| | | | | Сборочные единицы | | |
| А3 | | 7 | 00010-05 | Сетка С6 | 1 | |
| А3 | | 8 | 00030 | Каркас К1 | 3 | |
| | | | | Детали | | |
| А4 | | 9 | 00001 | Петля строповочная П1 | 2 | |
| Бч | | 10 | 21004 | ф5 ВрI ГОСТ 6727-80 ℓ=3060 | 3 | 0,44 кг |
| | | | | 1.143.1-7.1 21000-01 | | АБ 7 |
| | | | | Сборочные единицы | | |
| А3 | | 7 | 00010-06 | Сетка С7 | 1 | |
| А3 | | 8 | 00030-01 | Каркас К2 | 3 | |
| | | | | Детали | | |
| А4 | | 9 | 00001-01 | Петля строповочная П2 | 2 | |
| Бч | | 10 | 21004 | ф5 ВрI ГОСТ 6727-80 ℓ=3060 | 4 | 0,44 кг |

| | | | |
|---|---|---|---|
| Н. контр. | Волкова | | |
| Нач. отд. | Росинский | | |
| Гл. инж. от. | Первушин | | |
| Гл. конс. от. | Пальман | | |
| Гл. инж. пр. | Клепикова | | 01.85 |
| Рук. груп. | Палеес | | |
| Ст. инж. | Шумилова | | |

1.143.1-7.1 21000

Блок арматурный (АБ6 ... АБ10)

| Стадия | Лист | Листов |
|---|---|---|
| Р | 1 | 2 |

ЦНИИЭП жилища

| Формат | Зона | Поз. | Обозначение | Наименование | Кол. | Примечание |
|---|---|---|---|---|---|---|
| | | | | 1.143.1-7.1 21000-02 | | АБ 8 |
| | | | | Сборочные единицы | | |
| А3 | | 7 | 1.143.1-7.1 00010-07 | Сетка С8 | 1 | |
| А3 | | 8 | 00030-02 | Каркас К3 | 3 | |
| | | | | Детали | | |
| А4 | | 9 | 00001-01 | Петля строповочная П2 | 2 | |
| Бч | | 10 | 21004 | ф5 ВрI ГОСТ 6727-80 ℓ=3060 | 4 | 0,44 кг |
| | | | | 1.143.1-7.1 21000-03 | | АБ 9 |
| | | | | Сборочные единицы | | |
| А3 | | 7 | 00010-08 | Сетка С9 | 1 | |
| А3 | | 11 | 00020-02 | Сетка С21 | 2 | |
| А3 | | 8 | 00030-03 | Каркас К4 | 3 | |
| | | | | Детали | | |
| А4 | | 9 | 00001-01 | Петля строповочная П2 | 2 | |
| Бч | | 10 | 21004 | ф5 ВрI ГОСТ 6727-80 ℓ=3060 | 4 | 0,44 кг |
| | | | | 1.143.1-7.1 21000-04 | | АБ 10 |
| | | | | Сборочные единицы | | |
| А3 | | 7 | 00010-09 | Сетка С10 | 1 | |
| А3 | | 11 | 00020-03 | Сетка С22 | 2 | |
| А3 | | 8 | 00030-04 | Каркас К5 | 3 | |
| | | | | Детали | | |
| А4 | | 9 | 00001-02 | Петля строповочная П3 | 2 | |
| Бч | | 10 | 21004 | ф5 ВрI ГОСТ 6727-80 ℓ=3060 | 5 | 0,44 кг |

Взам. инв. № | Подпись и дата | Инв. № подл.

1.143.1-7.1 21000

Лист 2

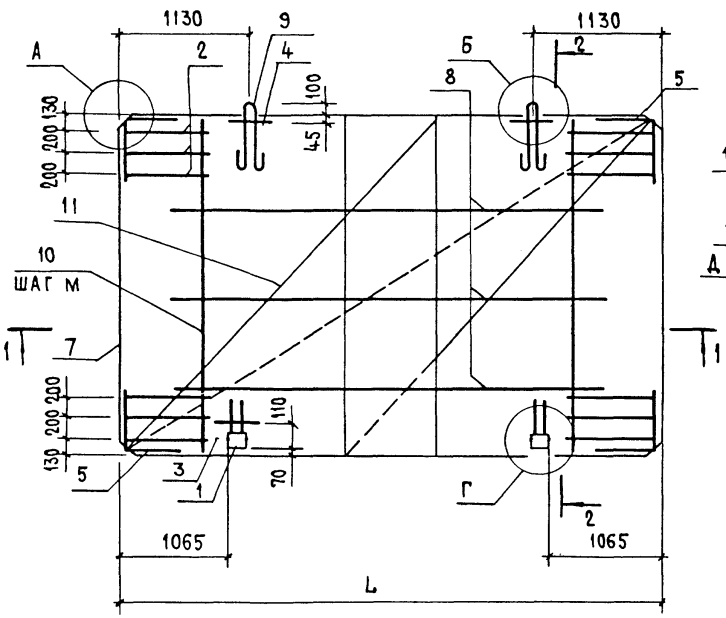


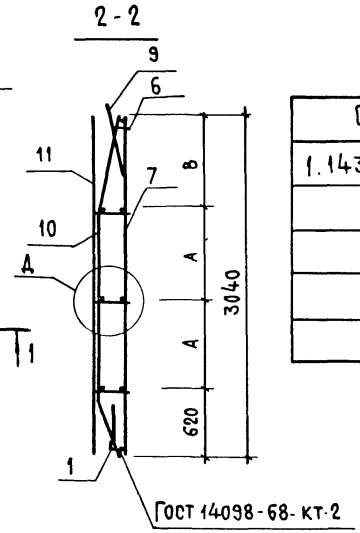


| Обозначение | Марка | L, мм | A, мм | B, мм | M, мм | H, мм | C, мм | Масса, кг |
|---|---|---|---|---|---|---|---|---|
| 1.143.1-7.1 21000 | АБ 6 | 4760 | 800 | 820 | 1700 | 355 | 325 | 36,51 |
| -01 | АБ-7 | 5360 | 800 | 820 | 1400 | 255 | 325 | 48,76 |
| -02 | АБ 8 | 5960 | 750 | 920 | 1600 | 355 | 225 | 47,10 |
| -03 | АБ 9 | 6560 | 750 | 920 | 1700 | 255 | 475 | 74,09 |
| -04 | АБ 10 | 7160 | 750 | 920 | 1500 | 355 | 225 | 88,99 |

Верхние сетки поз.11 только для АБ-9, АБ-10

Узлы А, Б, Г, Д см. 1.143.1-7.1 000002

| | | | |
|---|---|---|---|
| Н.контр. | Волкова | | |
| Нач.отд. | Росинский | | |
| Гл.констр. | Пальман | | |
| Гл.инж.пр | Клепикова | | 01.85 |
| Рук.груп | Палеес | | |
| Ст.инж | Шумилова | | |

1.143.1-7.1 21000 СБ

Блок арматурный (АБ6... АБ10) Сборочный чертеж

| Стадия | Масса | Масштаб |
|---|---|---|
| Р | см. табл. | 1:40 |

Лист | Листов 1

ЦНИИЭП жилища

Инв.№ подл. | Подпись и дата | Взам.инв.№

| Формат | Зона | Поз. | Обозначение | Наименование | Кол. | Примечание |
|---|---|---|---|---|---|---|
| | | | | Документация | | |
| А3 | | | 1.143.1-7.1 31000 СБ | Сборочный чертеж | | |
| А3 | | | 00000 Д2 | Узлы А, Б, В, Г, Д | | |
| | | | | Сборочные единицы | | |
| А4 | | 1 | 00040 | Изделие закладное МН1 | 2 | |
| | | | | Детали | | |
| БЧ | | 2 | 31001 | ф5 BpI ГОСТ 6727-80 ℓ=1050 | 12 | 0,15 кг |
| БЧ | | 3 | 31002 | ф8 AIII ГОСТ 5781-82 ℓ=450 | 2 | 0,18 кг |
| БЧ | | 4 | 31003 | ф5 BpI ГОСТ 6727-80 ℓ=450 | 2 | 0,06 кг |
| А4 | | 5 | 00002 | Стержень гнутый СГ1 | 4 | |
| А4 | | 6 | 00002-01 | Стержень гнутый СГ2 | 2 | |
| | | | Переменные данные для исполнений | | | |
| | | | | 1.143.1-7.1 31000 | | АБ11 |
| | | | | Сборочные единицы | | |
| А3 | | 7 | 00010-10 | Сетка С11 | 1 | |
| А3 | | 8 | 00030 | Каркас К1 | 4 | |
| | | | | Детали | | |
| А4 | | 9 | 00001-01 | Петля строповочная П2 | 2 | |
| БЧ | | 10 | 31004 | ф5 BpI ГОСТ 6727-80 ℓ=3580 | 3 | 0,52 кг |
| | | | | 1.143.1-7.1 31000-01 | | АБ12 |
| | | | | Сборочные единицы | | |
| А3 | | 7 | 00010-11 | Сетка С12 | 1 | |
| А3 | | 8 | 00030-01 | Каркас К2 | 4 | |
| | | | | Детали | | |
| А4 | | 9 | 00001-01 | Петля строповочная П2 | 2 | |
| БЧ | | 10 | 31004 | ф5 BpI ГОСТ 6727-80 ℓ=3580 | 4 | 0,52 кг |

| | | | |
|---|---|---|---|
| Н. конт. | Волкова | | |
| Нач. отд. | Росинский | | |
| Гл. инж. от-да | Первушин | | |
| Гл. конс. от-да | Пальман | | |
| Гл. инж. пр. | Клепикова | | 01.85 |
| Рук. груп. | Палеес | | |
| Ст. инж. | Шумилова | | |

1.143.1-7.1 31000

Блок арматурный (АБ-11...АБ-14)

| Стадия | Лист | Листов |
|---|---|---|
| Р | 1 | 2 |

ЦНИИЭП жилища

| Формат | Зона | Поз. | Обозначение | Наименование | Кол. | Примечание |
|---|---|---|---|---|---|---|
| | | | | 1.143.1-7.1 31000-02 | | АБ13 |
| | | | | Сборочные единицы | | |
| А3 | | 7 | 1.143.1-7.1 00010-12 | Сетка С13 | 1 | |
| А3 | | 8 | 00030-02 | Каркас К3 | 4 | |
| | | | | Детали | | |
| А4 | | 9 | 00001-02 | Петля строповочная П3 | 2 | |
| БЧ | | 10 | 31004 | ф5 BpI ГОСТ 6727-80 ℓ=3580 | 4 | 0,52 кг |
| | | | | 1.143.1-7.1 31000-03 | | АБ14 |
| | | | | Сборочные единицы | | |
| А3 | | 7 | 00010-13 | Сетка С14 | 1 | |
| А3 | | 11 | 00020-04 | Сетка С23 | 2 | |
| А3 | | 8 | 00030-03 | Каркас К4 | 4 | |
| | | | | Детали | | |
| А4 | | 9 | 00001-02 | Петля строповочная П3 | 2 | |
| БЧ | | 10 | 31004 | ф5 BpI ГОСТ 6727-80 ℓ=3580 | 4 | 0,52 кг |

Инв. № подл. | Подпись и дата | Взам. инв. №

1.143.1-7.1 31000

Лист 2

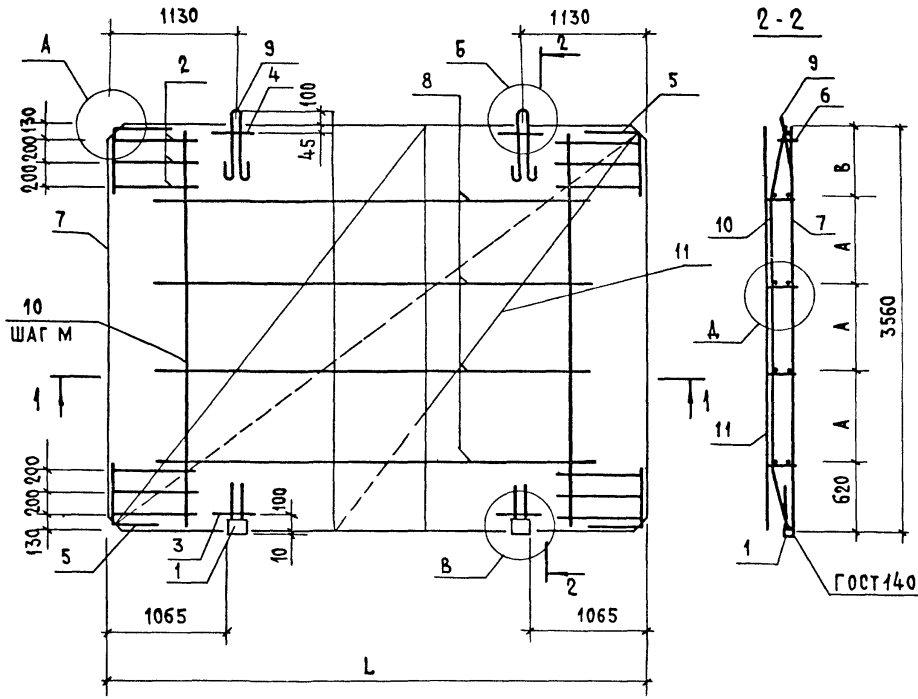


| Обозначение | Марка | L, мм | A, мм | B, мм | M, мм | H, мм | C, мм | Масса, кг |
|---|---|---|---|---|---|---|---|---|
| 1.143.1-7.1 31000 | АБ 11 | 4760 | 750 | 690 | 1700 | 355 | 325 | 51,19 |
| -01 | АБ 12 | 5360 | 800 | 540 | 1400 | 255 | 325 | 61,95 |
| -02 | АБ 13 | 5960 | 800 | 540 | 1600 | 355 | 225 | 68,65 |
| -03 | АБ 14 | 6560 | 800 | 540 | 1700 | 255 | 475 | 101,93 |

Верхние сетки поз.11 только для АБ 14

Узлы А, Б, В, Д см. 1.143.1-7.1 00000Д2

| | | | |
|---|---|---|---|
| Н.контр. | Волкова | | |
| Нач.отд | Росинский | | |
| Гл.конс.отд | Пальман | | |
| Гл.инж.пр. | Клепикова | | 01.85 |
| Рук.груп | Палеес | | |
| Ст.инж. | Шумилова | | |

1.143.1-7.1 31000СБ

Блок арматурный (АБ11 ... АБ14) Сборочный чертеж

| Стадия | Масса | Масштаб |
|---|---|---|
| Р | См. табл. | 1:40 |
| Лист | Листов 1 | |

ЦНИИЭП жилища

| Формат | Зона | Поз. | Обозначение | Наименование | Кол. | Примечание |
|---|---|---|---|---|---|---|
| | | | | Документация | | |
| А3 | | | 1.143.1-7.1 41000 СБ | Сборочный чертеж | | |
| А3 | | | 00000 Д2 | Узлы А, Б, В, Г, Д. | | |
| | | | | Сборочные единицы | | |
| А4 | | 1 | 00040 | Изделие закладное МН1 | 2 | |
| | | | | Детали | | |
| Бч | | 2 | 41001 | ф5 ВрI ГОСТ 6727-80 ℓ=1050 | 12 | 0,15 кг |
| Бч | | 3 | 41002 | ф8 АIII ГОСТ 5781-82 ℓ=450 | 2 | 0,18 кг |
| Бч | | 4 | 41003 | ф5 ВрI ГОСТ 6727-80 ℓ=450 | 2 | 0,06 кг |
| А4 | | 5 | 00002 | Стержень гнутый СГ1 | 4 | |
| А4 | | 6 | 00002-01 | Стержень гнутый СГ2 | 2 | |
| | | | Переменные данные для исполнений | | | |
| | | | | 1.143.1-7.1 41000 | | АБ-15 |
| | | | | Сборочные единицы | | |
| А3 | | 7 | 00010-14 | Сетка С15 | 1 | |
| А3 | | 8 | 00030 | Каркас К1 | 4 | |
| | | | | Детали | | |
| А4 | | 9 | 00001-01 | Петля строповочная П2 | 2 | |
| Бч | | 10 | 41004 | ф5 ВрI ГОСТ 6727-80 ℓ=3650 | 3 | 0,53 кг |
| | | | | 1.143.1-7.1 41000-01 | | АБ 16 |
| | | | | Сборочные единицы | | |
| А3 | | 7 | 00010-15 | Сетка С16 | 1 | |
| А3 | | 8 | 00030-01 | Каркас К2 | 4 | |
| | | | | Детали | | |
| А4 | | 9 | 00001-01 | Петля строповочная П2 | 2 | |
| Бч | | 10 | 41004 | ф5 ВрI ГОСТ 6727-80 ℓ=3650 | 4 | 0,53 кг |

| | | | |
|---|---|---|---|
| Н. контр. | Волкова | | |
| Нач. отд | Росинский | | |
| Гл. инж. отд | Первушин | | |
| Рук. конс. отд | Пальман | | |
| Гл. инж. пр | Клепикова | | 01.85 |
| Рук. груп. | Палеес | | |
| Ст. инж. | Шумилова | | |

1.143.1-7.1 41000

Блок арматурный (АБ15 ... АБ18)

| Стадия | Лист | Листов |
|---|---|---|
| Р | 1 | 2 |

ЦНИИЭП жилища

| Формат | Зона | Поз. | Обозначение | Наименование | Кол. | Примечание |
|---|---|---|---|---|---|---|
| | | | | 1.143.1-7.1 41000-02 | | АБ-17 |
| | | | | Сборочные единицы | | |
| А3 | | 7 | 1.143.1-7.1 00010-16 | Сетка С17 | 1 | |
| А3 | | 8 | 00030-02 | Каркас К3 | 4 | |
| | | | | Детали | | |
| А4 | | 9 | 00001-02 | Петля строповочная П3 | 2 | |
| Бч | | 10 | 41004 | ф5 ВрI ГОСТ 6727-80 ℓ=3650 | 4 | 0,53 кг |
| | | | | 1.143.1-7.1 41000-03 | | АБ 18 |
| | | | | Сборочные единицы | | |
| А3 | | 7 | 00010-17 | Сетка С18 | 1 | |
| А3 | | 11 | 00020-05 | Сетка С24 | 2 | |
| А3 | | 8 | 00030-03 | Каркас К4 | 4 | |
| | | | | Детали | | |
| А4 | | 9 | 00001-02 | Петля строповочная П3 | 2 | |
| Бч | | 10 | 41004 | ф5 ВрI ГОСТ 6727-80 ℓ=3650 | 4 | 0,53 кг |

Взам. инв. №

Подпись и дата

Инв. № подл.

1.143.1-7.1 41000

Лист 2

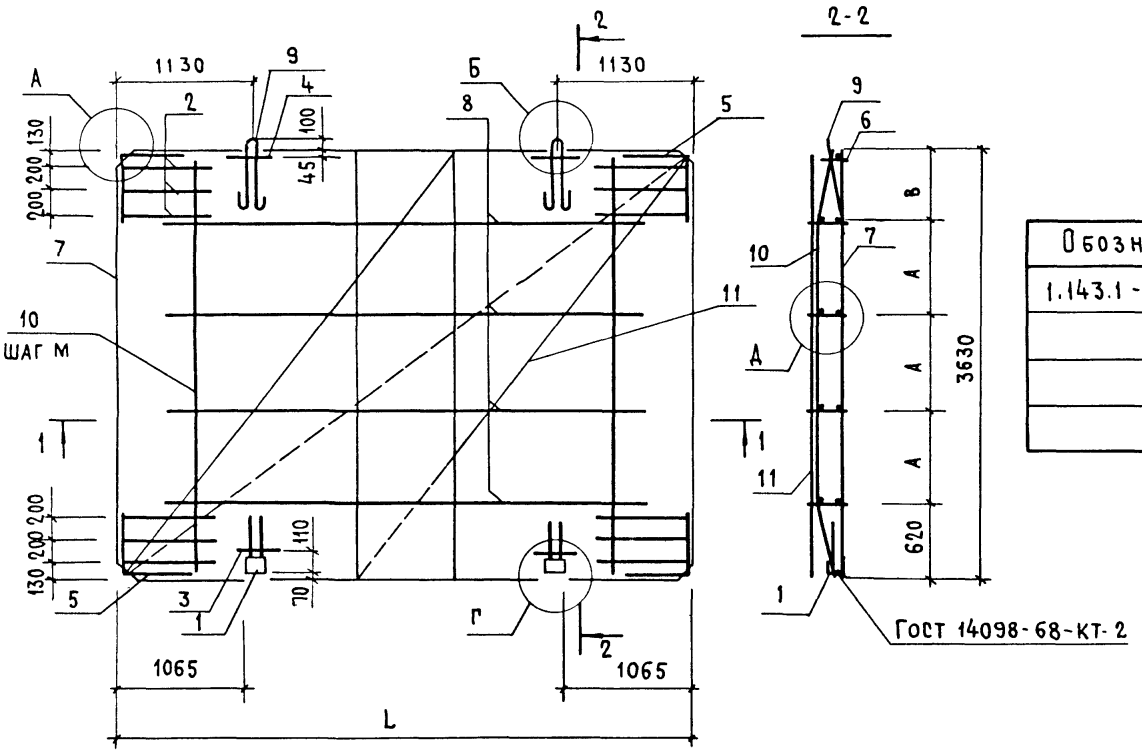


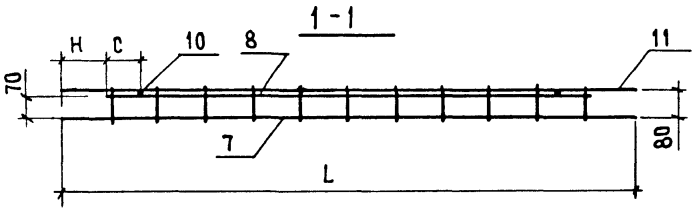


| Обозначение | Марка | L, мм | A, мм | B, мм | M, мм | H, мм | C, мм | Масса, кг |
|---|---|---|---|---|---|---|---|---|
| 1.143.1-7.1 41000 | АБ 15 | 4760 | 750 | 760 | 1700 | 355 | 325 | 51,84 |
| -01 | АБ 16 | 5360 | 800 | 610 | 1400 | 255 | 325 | 63,22 |
| -02 | АБ17 | 5960 | 800 | 610 | 1600 | 355 | 225 | 70,06 |
| -03 | АБ 18 | 6560 | 800 | 610 | 1700 | 255 | 475 | 103,47 |

Верхние сетки поз. 11 только для АБ-18.

Узлы А, Б, Г, Д см. 1.143.1-7.1 00000Д2

| | | | |
|---|---|---|---|
| Н.контр. | Волкова | | |
| Нач.отд. | Росинский | | |
| Гл.конс.отд | Пальман | | |
| Гл.инж.пр | Клепикова | | 01.85 |
| Рук.груп | Палеес | | |
| Ст.инж. | Шумилова | | |

1.143.1-7.1 41000СБ

Блок арматурный (АБ15... АБ18) Сборочный чертеж

| Стадия | Масса | Масштаб |
|---|---|---|
| Р | См. табл. | 1:40 |
| Лист | Листов 1 | |

ЦНИИЭП жилища

Инв.№ подл. | Подпись и дата | Взам. инв. №

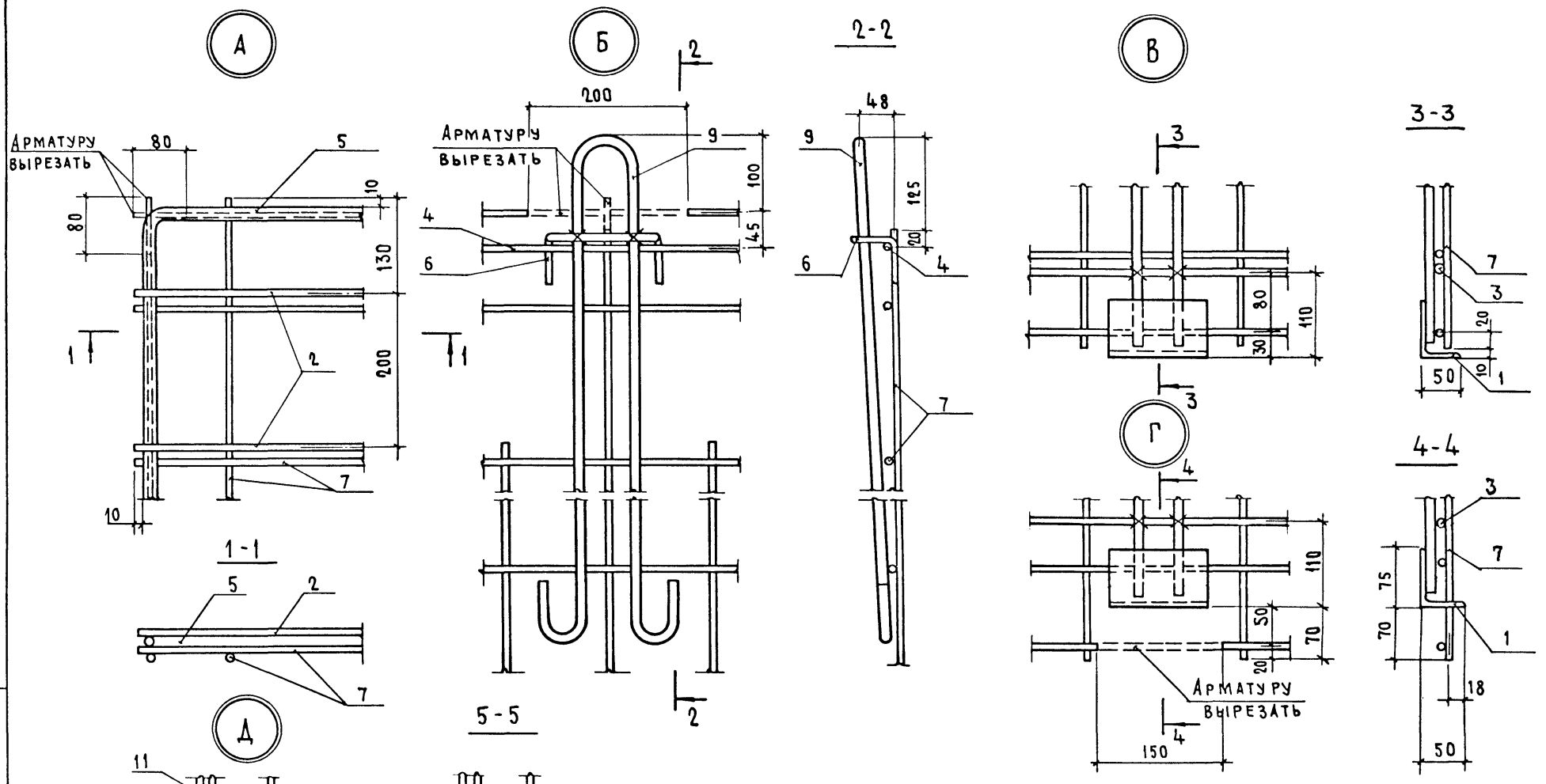


| | | | |
|---|---|---|---|
| Н.контр. | Волкова | | |
| Нач.отд. | Росинский | | |
| Гл.инж.отд | Первушин | | |
| Гл.конс.отд | Пальман | | |
| Гл.инж.пр. | Клепикова | | 01.88 |
| Рук.груп. | Палеес | | |
| Ст.инж. | Шумилова | | |

1.143.1 - 7.1 00000Д2

Узлы А,Б,В,Г,Д

| Стадия | Лист | Листов |
|---|---|---|
| Р | | 1 |

ЦНИИЭП жилища

| Формат | Зона | Поз. | Обозначение | Наименование | Количество на исполнение 1.143.1-7.1 00010 — | 01 | 02 | 03 | 04 | 05 | 06 | 07 | 08 | 09 | 10 | 11 | 12 | 13 | 14 | 15 | 16 | 17 | | | Примечание |
|---|---|---|---|---|---|---|---|---|---|---|---|---|---|---|---|---|---|---|---|---|---|---|---|---|---|
| | | | | Документация | | | | | | | | | | | | | | | | | | | | | |
| А3 | | | 1.143.1-7.1 00010 СБ | Сборочный чертеж | | | | | | | | | | | | | | | | | | | | | |
| | | | | Детали | | | | | | | | | | | | | | | | | | | | | |
| | | | | ФбАIII ГОСТ 5781-82 | | | | | | | | | | | | | | | | | | | | | |
| БЧ | | 1 | 1.143.1-7.1 00011 | ℓ = 2560 | 25 | 28 | 31 | 34 | 37 | | | | | | | | | | | | | | | | 0,57 кг |
| | | | 00012 | ℓ = 2640 | | | | | | 25 | 28 | 31 | 34 | 37 | | | | | | | | | | | 0,59 кг |
| | | | 00013 | ℓ = 3160 | | | | | | | | | | | 33 | 37 | 41 | 45 | | | | | | | 0,70 кг |
| | | | 00014 | ℓ = 3230 | | | | | | | | | | | | | | | 33 | 37 | 41 | 45 | | | 0,72 кг |
| | | | | Ф4ВрI ГОСТ 6727-80 | | | | | | | | | | | | | | | | | | | | | |
| БЧ | | 2 | 00015 | ℓ = 4760 | 13 | | | | | 13 | | | | | 21 | | | | 21 | | | | | | 0,44 кг |
| | | | 00016 | ℓ = 5360 | | 27 | | | | | 28 | | | | | 32 | | | | 33 | | | | | 0,49 кг |
| | | | 00017 | ℓ = 5960 | | | 18 | | | | | 18 | | | | | 32 | | | | 33 | | | | 0,55 кг |
| | | | 00018 | ℓ = 6560 | | | | 18 | | | | | 18 | | | | | 32 | | | | 33 | | | 0,60 кг |
| | | | 00019 | ℓ = 7160 | | | | | 18 | | | | | 18 | | | | | | | | | | | 0,66 кг |

| | | | |
|---|---|---|---|
| Н. контр. | Волкова | | |
| Нач. отд | Росинский | | |
| Гл. конс. отд | Пальман | | |
| Гл. инж. пр | Клепикова | | 0.88 |
| Рук. груп | Палеес | | |
| Ст. инж. | Шумилова | | |

1.143.1-7.1 00010

Сетка (С1 ... С18)

| Стадия | Лист | Листов |
|---|---|---|
| Р | | 1 |

ЦНИИЭП жилища

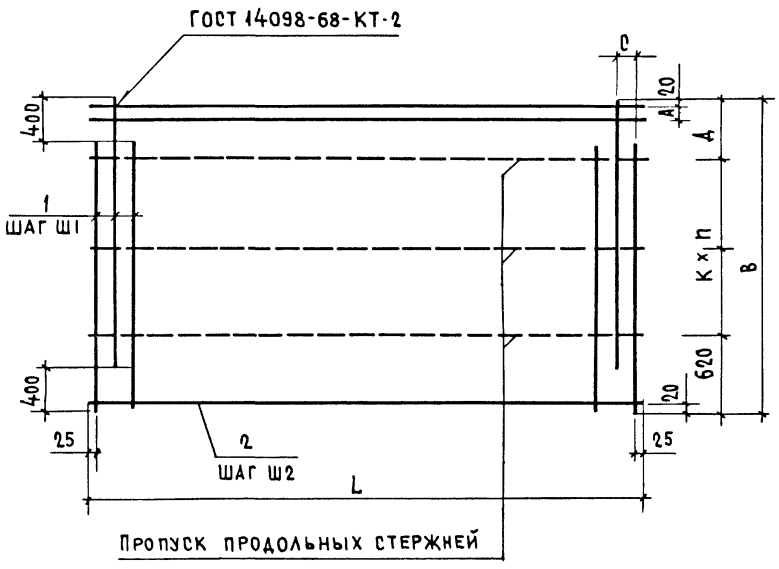


| Обозначение | Марка | L, мм | B, мм | Ш1, мм | Ш2, мм | A, мм | C, мм | K, мм | n, шт. | Д, мм | Масса кг |
|---|---|---|---|---|---|---|---|---|---|---|---|
| 1.143.1-7.1 00010 | С1 | 4760 | 2960 | 200 | 200 | 120 | 110 | 800 | 2 | 740 | 19,97 |
| -01 | С2 | 5360 | 2960 | 200 | 100 | 120 | 110 | 800 | 2 | 740 | 29,19 |
| -02 | С3 | 5960 | 2960 | 200 | 150 | 70 | 110 | 750 | 2 | 840 | 27,57 |
| -03 | С4 | 6560 | 2960 | 200 | 150 | 70 | 110 | 750 | 2 | 840 | 30,18 |
| -04 | С5 | 7160 | 2960 | 200 | 150 | 70 | 110 | 750 | 2 | 840 | 32,97 |
| -05 | С6 | 4760 | 3040 | 200 | 200 | 200 | 110 | 800 | 2 | 820 | 20,47 |
| -06 | С7 | 5360 | 3040 | 200 | 100 | 100 | 110 | 800 | 2 | 820 | 30,24 |
| -07 | С8 | 5960 | 3040 | 200 | 150 | 150 | 110 | 750 | 2 | 920 | 28,19 |
| -08 | С9 | 6560 | 3040 | 200 | 150 | 150 | 110 | 750 | 2 | 920 | 30,86 |
| -09 | С10 | 7160 | 3040 | 200 | 150 | 150 | 110 | 750 | 2 | 920 | 33,71 |
| -10 | С11 | 4760 | 3560 | 150 | 150 | 70 | 60 | 750 | 3 | 690 | 32,34 |
| -11 | С12 | 5360 | 3560 | 150 | 100 | 120 | 60 | 800 | 3 | 540 | 41,58 |
| -12 | С13 | 5960 | 3560 | 150 | 100 | 120 | 60 | 800 | 3 | 540 | 46,30 |
| -13 | С14 | 6560 | 3560 | 150 | 100 | 120 | 60 | 800 | 3 | 540 | 50,70 |
| -14 | С15 | 4760 | 3630 | 150 | 150 | 140 | 60 | 750 | 3 | 760 | 33,00 |
| -15 | С16 | 5360 | 3630 | 150 | 100 | 90 | 60 | 800 | 3 | 610 | 42,81 |
| -16 | С17 | 5960 | 3630 | 150 | 100 | 90 | 60 | 800 | 3 | 610 | 47,67 |
| -17 | С18 | 6560 | 3630 | 150 | 100 | 90 | 60 | 800 | 3 | 610 | 52,20 |

Если по технологическим условиям окажется невозможным изготовлять сетки с шагом стержней 150мм, то эти стержни следует устанавливать с переменным шагом 100/200мм при сохранении проектного положения крайних стержней.

| | | | |
|---|---|---|---|
| Н. контр. | Волкова | | |
| Нач.отд | Росинский | | |
| Гл.консота | Пальман | | |
| Гл.инж.пр. | Клепикова | | 01.85 |
| Рук.груп. | Палеес | | |
| Ст.инж. | Шумилова | | |

1.143.1-7.1 00010 СБ

Сетка (С1....С18) Сборочный чертеж

| Стадия | Масса | Масштаб |
|---|---|---|
| Р | См. табл. | 1:40 |
| Лист | Листов 1 | |

ЦНИИЭП жилища

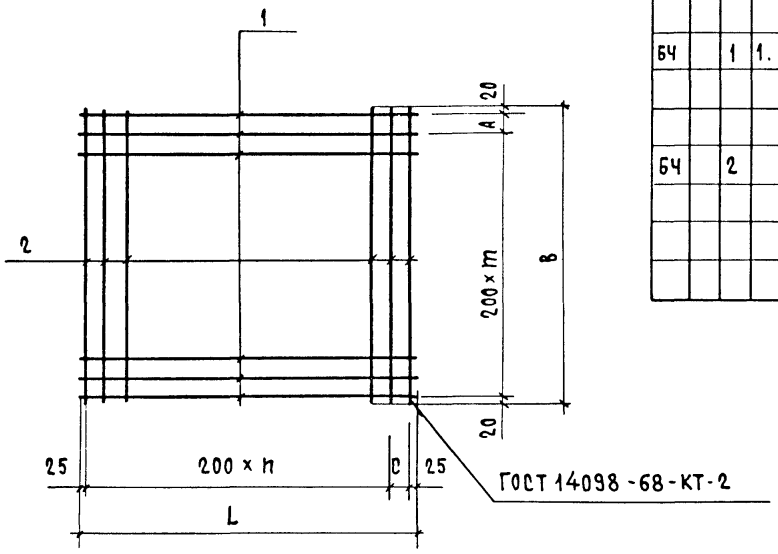


| Формат | Зона | Поз. | Обозначение | Наименование | Кол. на исполнение 1.143.1-7.1 00020 — | 01 | 02 | 03 | 04 | 05 | Примечание |
|---|---|---|---|---|---|---|---|---|---|---|---|
| | | | | | | | | | | | |
| | | | | | | | | | | | |
| | | | | Детали | | | | | | | |
| | | | | ф5 ВрI ГОСТ 6727-80 | | | | | | | |
| БЧ | | 1 | 1.143.1-7.1 00021 | ℓ = 4450 | | 16 | | 16 | | | 0,64 кг |
| | | | | ф4 ВрI ГОСТ 6727-80 | | | | | | | |
| | | | 00022 | ℓ = 3950 | 16 | | 16 | | 19 | 19 | 0,37 кг |
| БЧ | | 2 | 00023 | ℓ = 2960 | 21 | 23 | | | | | 0,27 кг |
| | | | 00024 | ℓ = 3040 | | | 21 | 23 | | | 0,28 кг |
| | | | 00025 | ℓ = 3560 | | | | | 21 | | 0,33 кг |
| | | | 00026 | ℓ = 3630 | | | | | | 21 | 0,33 кг |

| Обозначение | Марка | L, мм | B, мм | m, шт. | n, шт. | C, мм | A, мм | Масса, кг |
|---|---|---|---|---|---|---|---|---|
| 1.143.1-7.1 00020 | С19 | 3950 | 2960 | 14 | 19 | 100 | 120 | 11,58 |
| -01 | С20 | 4450 | 2960 | 14 | 21 | 200 | 120 | 19,04 |
| -02 | С21 | 3950 | 3040 | 14 | 19 | 100 | 200 | 11,73 |
| -03 | С22 | 4450 | 3040 | 14 | 21 | 200 | 200 | 19,28 |
| -04 | С23 | 3950 | 3560 | 17 | 19 | 100 | 120 | 13,47 |
| -05 | С24 | 3950 | 3630 | 17 | 19 | 100 | 190 | 13,60 |

Взам. инв. № | Подпись и дата | Инв. № подл.

| | | | |
|---|---|---|---|
| Н. контр | Волкова | | |
| Нач. отд. | Росинский | | |
| Гл. консота | Пальман | | |
| Гл. инж. пр | Клепикова | | 01.85 |
| Рук. груп | Палеес | | |
| Ст. инж. | Шумилова | | |

1.143.1-7.1 00020

Сетка (С19 ... С24)

| Стадия | Масса | Масштаб |
|---|---|---|
| Р | См. табл. | — |
| Лист | Листов 1 | |

ЦНИИЭП жилища

| Формат | Зона | Поз. | Обозначение | Наименование | Кол. на исполнение 1.143.1-7.1 00030- — | 01 | 02 | 03 | 04 | Примеч. |
|---|---|---|---|---|---|---|---|---|---|---|
| | | | | **Документация** | | | | | | |
| А3 | | | 1.143.1-7.1 00030 СБ | Сборочный чертеж | | | | | | |
| | | | | **Детали** | | | | | | |
| БЧ | | 1 | 1.143.1-7.1 00031 | Ф5 ВрI ГОСТ 6727-80 ℓ=4050 | 2 | | | | | 0,58 кг |
| | | | 00032 | ℓ = 4850 | | 2 | | | | 0,70 кг |
| | | | 00033 | ℓ = 5250 | | | 2 | | | 0,76 кг |
| | | | 00034 | ℓ = 6050 | | | | 2 | | 0,87 кг |
| | | | 00035 | ℓ = 6450 | | | | | 2 | 0,93 кг |
| БЧ | | 2 | 00036 | Ф4 ВрI ГОСТ 6727-80 ℓ=110 | 11 | 13 | 14 | 16 | 17 | 0,01 кг |

| | | | |
|---|---|---|---|
| Н. контр. | Волкова | | |
| Нач. отд. | Росинский | | |
| Гл. конст. | Пальман | | |
| Гл. инж. пр. | Клепикова | | 01.85 |
| Рук. гр. | Палеес | | |
| Ст. инж. | Шумилова | | |

1.143.1-7.1 000 30

КАРКАС (К1 ... К5)

| Стадия | Лист | Листов |
|---|---|---|
| Р | | 1 |

ЦНИИЭП жилища

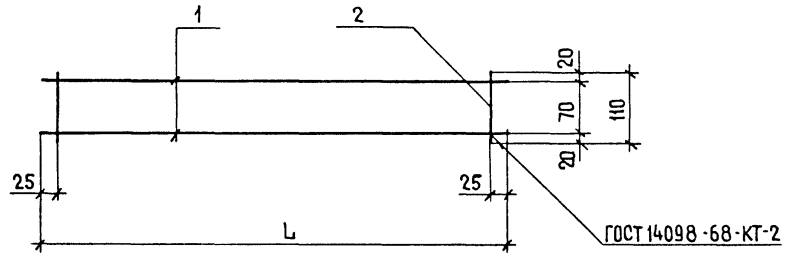


| Обозначение | Марка | L, мм | Масса, кг |
|---|---|---|---|
| 1.143.1-7.1 00030 | К1 | 4050 | 1,28 |
| - 01 | К2 | 4850 | 1,53 |
| - 02 | К3 | 5250 | 1,66 |
| - 03 | К4 | 6050 | 1,90 |
| - 04 | К5 | 6450 | 2,03 |

| | | |
|---|---|---|
| Н. контр. | Волкова | |
| Нач. отд. | Росинский | |
| Гл. конс. отд. | Пальман | |
| Гл. инж. пр. | Клепикова | 01.85 |
| Рук. гр | Палеес | |
| Ст. инж. | Шумилова | |

1.43.1-7.1 00030 СБ

Каркас (К1 ... К5) Сборочный чертеж

| Стадия | Масса | Масштаб |
|---|---|---|
| Р | См. табл. | — |
| Лист | Листов 1 | |

ЦНИИЭП жилища

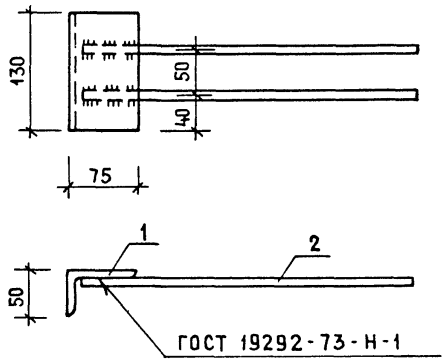


| Формат | Зона | Поз. | Обозначение | Наименование | Кол. | Примечание |
|---|---|---|---|---|---|---|
| | | | | ДЕТАЛИ | | |
| БЧ | | 1 | 1.143.1-7.1 00041 | Уголок $\frac{75\times50\times5\ ГОСТ\ 8510\text{-}72}{ВСт3кп2\ ГОСТ\ 535\text{-}79}$ ℓ=130 | 1 | 0,62 кг |
| БЧ | | 2 | 00042 | ф12 AIII ГОСТ 5781-82 ℓ=340 | 2 | 0,30 кг |

| | | | |
|---|---|---|---|
| Н. контр. | Волкова | | |
| Нач. отд. | Росинский | | |
| Гл. конс. отд. | Пальман | | |
| Гл. инж. пр. | Клепикова | | 01.85 |
| Рук. груп. | Палеес | | |
| Ст. инж. | Шумилова | | |

1.143.1-7.1 00040

Изделие закладное МН1

| Стадия | Масса | Масштаб |
|---|---|---|
| Р | 1.22 | 1:5 |
| Лист | Листов 1 | |

ЦНИИЭП жилища

Инв. № подл. | Подпись и дата | Взамен инв. №



| Стадия | Масса | Масштаб |
|---|---|---|
| | | |
| Лист | Листов | |

ЦНИИЭП жилища

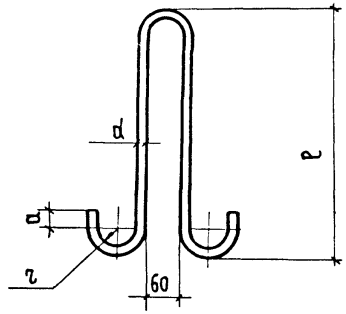


| Обозначение | Марка | d, мм | r, мм | a, мм | ℓ, мм | Длина, м | Масса, кг |
|---|---|---|---|---|---|---|---|
| 1.143.1-7.1 00001 | П1 | 12 | 20 | 30 | 475 | 1,13 | 1,00 |
| -01 | П2 | 14 | 30 | 50 | 535 | 1,37 | 1,66 |
| -02 | П3 | 16 | 30 | 50 | 595 | 1,50 | 2,37 |

| | | | |
|---|---|---|---|
| Н.контр. | Волкова | | |
| Нач.отд. | Росинский | | |
| Гл.инж.отд. | Первушин | | |
| Гл.конс.отд. | Пальман | | |
| Гл.инж.пр. | Клепикова | | 01.85 |
| Рук.груп. | Палеес | | |
| Ст.инж. | Шумилова | | |

1.143.1-7.1 00001

Петля строповочная (П1, П2, П3)

Сталь класса Ас-II ГОСТ 5781-82
10ГТ ГОСТ 380-71*

| Стадия | Масса | Масштаб |
|---|---|---|
| Р | см. табл. | 1:10 |
| Лист | Листов 1 | |

ЦНИИЭП жилища

Рис.1

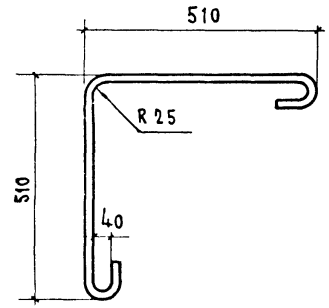


Рис.2




| Обозначение | Марка | Рис. | Материал | Длина, мм | Масса, кг |
|---|---|---|---|---|---|
| 1.143.1-7.1 00002 | СГ1 | 1 | ф12AI ГОСТ 5781-82 | 1100 | 0,98 |
| -01 | СГ2 | 2 | ф5BpI ГОСТ 6727-80 | 400 | 0,06 |

Взамен инв.№ | Подпись и дата | Инв.№ подл.

| | | | |
|---|---|---|---|
| Н.контр. | Волкова | | |
| Нач.отд. | Росинский | | |
| Гл.инж.отд. | Первушин | | |
| Гл.конс.отд. | Пальман | | |
| Гл.инж.пр. | Клепикова | | 01.85 |
| Рук.груп. | Палеес | | |
| Ст.инж. | Шумилова | | |

1.143.1-7.1 00002

Стержень гнутый (СГ1, СГ2)

| Стадия | Масса | Масштаб |
|---|---|---|
| Р | см. табл. | 1:10 |
| Лист | Листов 1 | |

ЦНИИЭП жилища

| № строки | Наименование материала и единица измерения | Код материала | Код материала | Ед. изм. | Код и марка изделия. Количество на марку: 5В 4221 5009 П30.48.12-3Т | 5В 4221 5010 П30.54.12-3Т | 5В 4221 5011 П30.60.12-3Т | 5В 4221 5012 П30.66.12-3Т | 5В 4221 5013 П30,72.12-3Т | 5В 4221 5014 П31.48.12-3Т | 5В 4221 5015 П31.54.12-3Т | 5В 4221 5016 П31.60.12-3Т | 5В 4221 5017 П31.66.12-3Т | 5В 4221 5018 П31.72.12-3Т | 5В 4221 5019 П36.48.12-3Т | 5В 4221 5020 П36.54.12-3Т | 5В 4221 5021 П36.60.12-3Т | 5В 4221 5022 П36.66.12-3Т | 5В 4221 5023 П37.48.12-3Т | 5В 4221 5024 П37.54.12-3Т | 5В 4221 5025 П37.60.12-3Т | 5В 4221 5026 П37.66.12-3Т |
|---|---|---|---|---|---|---|---|---|---|---|---|---|---|---|---|---|---|---|---|---|---|---|
| 1 | Изделия арматурные | | | | | | | | | | | | | | | | | | | | | |
| 2 | Арматура стержневая класса А-I ГОСТ 5781-82 | | | | | | | | | | | | | | | | | | | | | |
| 3 | ф12, кг | 0933000011001010 | 166 | 3,92 | 3,92 | 3,92 | 3,92 | 3,92 | 3,92 | 3,92 | 3,92 | 3,92 | 3,92 | 3,92 | 3,92 | 3,92 | 3,92 | 3,92 | 3,92 | 3,92 | 3,92 |
| 4 | Арматура стержневая класса $A_c$-II ГОСТ 5781-82 | | | | | | | | | | | | | | | | | | | | | |
| 5 | ф12, кг | 0933270511001022 | 166 | 2,14 | | | | | 2,14 | | | | | | | | | | | | | |
| 6 | ф14, кг | 0933270511001022 | 166 | | 3,40 | 3,40 | 3,40 | | | 3,40 | 3,40 | 3,40 | | 3,40 | 3,40 | | | 3,40 | 3,40 | | | |
| 7 | ф16, кг | 0933270511001022 | 166 | | | | | 4,86 | | | | | 4,86 | | | 4,86 | 4,86 | | | 4,86 | 4,86 | |
| 8 | Арматура стержневая класса А-III ГОСТ 5781-82 | | | | | | | | | | | | | | | | | | | | | |
| 9 | ф6, кг | 0934000011001030 | 166 | 14,25 | 15,96 | 17,67 | 19,38 | 21,09 | 14,75 | 16,52 | 18,29 | 20,06 | 21,83 | 23,10 | 25,90 | 28,70 | 31,50 | 23,76 | 26,64 | 29,52 | 32,40 | |
| 10 | ф8, кг | 0934000011001030 | 166 | 0,36 | 0,36 | 0,36 | 0,36 | 0,36 | 0,36 | 0,36 | 0,36 | 0,36 | 0,36 | 0,36 | 0,36 | 0,36 | 0,36 | 0,36 | 0,36 | 0,36 | 0,36 | |
| 11 | Арматура проволочная класса $B_p$-I ГОСТ 6727-80 | | | | | | | | | | | | | | | | | | | | | |
| 12 | ф4, кг | 1213000081830110 | 166 | 6,05 | 13,62 | 10,32 | 34,46 | 24,81 | 6,05 | 14,11 | 10,32 | 34,88 | 25,27 | 9,68 | 16,20 | 18,16 | 47,76 | 9,68 | 16,69 | 18,71 | 48,36 | |
| 13 | ф5, кг | 1213000081830110 | 166 | 6,82 | 7,97 | 8,33 | 8,99 | 30,26 | 6,85 | 8,01 | 8,37 | 9,03 | 30,31 | 8,25 | 9,73 | 10,21 | 11,09 | 8,28 | 9,77 | 10,25 | 11,13 | |
| 14 | Изделия закладные | | | | | | | | | | | | | | | | | | | | | |
| 15 | Арматура стержневая класса А-III, ГОСТ 5781-82 | | | | | | | | | | | | | | | | | | | | | |
| 16 | ф12, кг | 0933000011001030 | 166 | 1,2 | 1,2 | 1,2 | 1,2 | 1,2 | 1,2 | 1,2 | 1,2 | 1,2 | 1,2 | 1,2 | 1,2 | 1,2 | 1,2 | 1,2 | 1,2 | 1,2 | 1,2 | |

Инв. № подл. | Подпись и дата | Взам. инв. №

| | | |
|---|---|---|
| Н. контр. | Волкова | |
| Нач. отд. | Росинский | |
| Гл. конс. отд. | Пальман | |
| Гл. инж. пр. | Клепикова | |
| Рук. груп. | Палеес | |
| Ст. инж. | Шумилова | |

1.143.1-7.1 00000 РМ

Ведомость расхода материалов

| Стадия | Лист | Листов |
|---|---|---|
| Р | 1 | 2 |

ЦНИИЭП жилища

| № строки | Наименование материала и единица измерения | Код материала | Код ед. изм. | Код и марка изделия. Количество на марку: 58 4221 5009 П30.48.12-3Т | 58 4221 5010 П30.54.12-3Т | 58 4221 5011 П30.60.12-3Т | 58 4221 5012 П30.66.12-3Т | 58 4221 5013 П30.72.12-3Т | 58 4221 5014 П31.48.12-3Т | 58 4221 5015 П31.54.12-3Т | 58 4221 5016 П31.60.12-3Т | 58 4221 5017 П31.66.12-3Т | 58 4221 5018 П31.72.12-3Т | 58 4221 5019 П36.48.12-3Т | 58 4221 5020 П36.54.12-3Т | 58 4221 5021 П36.60.12-3Т | 58 4221 5022 П36.66.12-3Т | 58 4221 5023 П37.48.12-3Т | 58 4221 5024 П37.54.12-3Т | 58 4221 5025 П37.60.12-3Т | 58 4221 5026 П37.66.12-3Т |
|---|---|---|---|---|---|---|---|---|---|---|---|---|---|---|---|---|---|---|---|---|---|
| 17 | Прокат марки ВСт3кп2, ГОСТ 535-79 | | | | | | | | | | | | | | | | | | | | |
| 18 | Уголок 75×50×5, ГОСТ 8510-72, кг | 0931112421100800 | 166 | 1,24 | 1,24 | 1,24 | 1,24 | 1,24 | 1,24 | 1,24 | 1,24 | 1,24 | 1,24 | 1,24 | 1,24 | 1,24 | 1,24 | 1,24 | 1,24 | 1,24 | 1,24 |
| 19 | Итого стали арматурной, кг | | | 34,74 | 46,43 | 45,20 | 71,71 | 86,50 | 35,27 | 47,52 | 45,86 | 72,85 | 87,75 | 49,91 | 60,71 | 67,41 | 100,69 | 50,60 | 61,98 | 68,82 | 102,23 |
| 20 | Итого проката, кг | | | 1,24 | 1,24 | 1,24 | 1,24 | 1,24 | 1,24 | 1,24 | 1,24 | 1,24 | 1,24 | 1,24 | 1,24 | 1,24 | 1,24 | 1,24 | 1,24 | 1,24 | 1,24 |
| 21 | Итого стали в натуральной массе, кг | | | 35,98 | 47,67 | 46,44 | 72,95 | 87,74 | 36,51 | 48,76 | 47,10 | 74,09 | 88,99 | 51,19 | 61,95 | 68,65 | 101,93 | 51,84 | 63,22 | 70,06 | 103,47 |
| 22 | В том числе по укрупненному сортаменту | | | | | | | | | | | | | | | | | | | | |
| 23 | Сталь крупносортная, кг | 0931112421100800 | 166 | 1,24 | 1,24 | 1,24 | 1,24 | 1,24 | 1,24 | 1,24 | 1,24 | 1,24 | 1,24 | 1,24 | 1,24 | 1,24 | 1,24 | 1,24 | 1,24 | 1,24 | 1,24 |
| 24 | Сталь мелкосортная, кг | 0933000011001010 | | 7,26 | 8,52 | 8,52 | 8,52 | 9,98 | 7,26 | 8,52 | 8,52 | 8,52 | 9,98 | 8,52 | 8,52 | 9,98 | 9,98 | 8,52 | 8,52 | 9,98 | 9,98 |
| 25 | | 0933000011001020 | | | | | | | | | | | | | | | | | | | |
| 26 | | 0933000011001030 | | | | | | | | | | | | | | | | | | | |
| 27 | Катанка, кг | 0934000011001030 | 166 | 14,61 | 16,32 | 18,03 | 19,74 | 21,45 | 15,11 | 16,88 | 18,65 | 20,42 | 22,19 | 23,46 | 26,26 | 29,06 | 31,86 | 24,12 | 27,00 | 29,88 | 32,76 |
| 28 | Металлоизделия промышленного назначения, кг | 1213000081830110 | 166 | 12,87 | 21,59 | 18,65 | 43,45 | 55,07 | 12,90 | 22,12 | 18,69 | 43,91 | 55,58 | 17,93 | 25,93 | 28,37 | 58,85 | 17,96 | 26,46 | 28,96 | 39,49 |
| 29 | Итого стали приведенной к классу А-I, кг | | | 48,04 | 64,83 | 62,95 | 101,85 | 123,14 | 48,80 | 66,41 | 63,89 | 103,50 | 124,95 | 69,66 | 85,42 | 94,78 | 143,69 | 70,74 | 87,26 | 96,82 | 145,81 |
| 30 | Тоже, к стали Ст.3, кг | | | 1,24 | 1,24 | 1,24 | 1,24 | 1,24 | 1,24 | 1,24 | 1,24 | 1,24 | 1,24 | 1,24 | 1,24 | 1,24 | 1,24 | 1,24 | 1,24 | 1,24 | 1,24 |
| 31 | Бетон марки 200, $м^3$ | 5745121154 | 113 | 1,71 | 1,92 | 2,14 | 2,35 | 2,57 | 1,76 | 1,98 | 2,20 | 2,42 | 2,64 | 2,05 | 2,31 | 2,57 | 2,83 | 2,09 | 2,36 | 2,62 | 2,88 |
| 32 | Портландцемент марки 400, т | 5731120001 | 168 | 0,60 | 0,67 | 0,75 | 0,82 | 0,90 | 0,62 | 0,69 | 0,77 | 0,85 | 0,92 | 0,72 | 0,81 | 0,90 | 0,99 | 0,73 | 0,83 | 0,92 | 1,01 |

gost.e-ecolog.ru