ТИПОВЫЕ КОНСТРУКЦИИ, ИЗДЕЛИЯ И УЗЛЫ ЗДАНИЙ И СООРУЖЕНИЙ

СЕРИЯ 1.143.1 - 7

ПЛИТЫ ПЕРЕКРЫТИЙ

ЖЕЛЕЗОБЕТОННЫЕ СПЛОШНЫЕ ДЛЯ ЖИЛЫХ ЗДАНИЙ
С ШАГОМ ПОПЕРЕЧНЫХ СТЕН 3,0 и 3,6 м

ВЫПУСК 1

Плиты толщиной 120 мм

gost.e-ecolog.ru

ЦЕНТРАЛЬНЫЙ ИНСТИТУТ ТИПОВОГО ПРОЕКТИРОВАНИЯ
ГОССТРОЯ СССР

Москва, А-445, Смольная ул., 22

Сдано в печать VII 1985 года

Заказ № 8534 Тираж 2040 экз.

ТИПОВЫЕ КОНСТРУКЦИИ, ИЗДЕЛИЯ И УЗЛЫ ЗДАНИЙ И СООРУЖЕНИЙ

СЕРИЯ 1.143.1-7

ПЛИТЫ ПЕРЕКРЫТИЙ

ЖЕЛЕЗОБЕТОННЫЕ СПЛОШНЫЕ ДЛЯ ЖИЛЫХ ЗДАНИЙ С ШАГОМ ПОПЕРЕЧНЫХ СТЕН 3,0 и 3,6 м

ВЫПУСК 1
Плиты толщиной 120 мм

РАБОЧИЕ ЧЕРТЕЖИ

Разработаны ЦНИИЭП жилища

Руководитель отделения проектных работ — В.М.Острецов
Начальник отдела №24 — Н.Б. Росинский
Гл. инж. проекта — Н.Ф. Клепикова

Согласованы Гипростроммаш Минстройдормаша СССР
Гл. инж. института — В.М.Бузинов

Утверждены и введены в действие Госгражданстроем
с 30 мая 1985 г.
Приказ от 8 мая 1985 г. №141

Обозначение	Наименование	Стр.
1.143.1-7.1 00000ТО	Техническое описание	3
1.143.1-7.1 10000	Плита перекрытия П30	10
1.143.1-7.1 10000 СБ	Плита перекрытия П30. Сборочный чертеж	11
1.143.1-7.1 20000	Плита перекрытия П31	12
1.143.1-7.1 20000 СБ	Плита перекрытия П31. Сборочный чертеж	13
1.143.1-7.1 30000	Плита перекрытия П36	14
1.143.1-7.1 30000 СБ	Плита перекрытия П36. Сборочный чертеж	15
1.143.1-7.1 40000	Плита перекрытия П37	16
1.143.1-7.1 40000 СБ	Плита перекрытия П37. Сборочный чертеж	17
1.143.1-7.1 000004Д1	Узлы 1...9	18
1.143.1-7.1 11000	Блок арматурный (АБ1 ... АБ5)	20
1.143.1-7.1 11000 СБ	Блок арматурный (АБ1... АБ5) Сборочный чертеж	21
1.143.1-7.1 21000	Блок арматурный (АБ6 ... АБ10)	22
1.143.1-7.1 21000 СБ	Блок арматурный (АБ6... АБ10) Сборочный чертеж	23
1.143.1-7.1 31000	Блок арматурный (АБ11 ... АБ14)	24
1.143.1-7.1 31000 СБ	Блок арматурный (АБ11...АБ14) Сборочный чертеж	25
1.143.1-7.1 41000	Блок арматурный (АБ15... АБ18)	26
1.143.1-7.1 41000 СБ	Блок арматурный (АБ15... АБ18) Сборочный чертеж	27
1.143.1-7.1 000002Д2	Узлы А, Б, В, Г, Д.	28
1.143.1-7.1 11100	Сетка (С1 ... С18)	29
1.143.1-7.1 11100 СБ	Сетка (С1 ... С18) Сборочный чертеж	30
1.143.1-7.1 11200	Сетка (С19 ... С24)	31
1.143.1-7.1 11300	Каркас (К1 ... К5)	32
1.143.1-7.1 11400	Изделие закладное МН1	33
1.143.1-7.1 11001	Петля строповочная (П1 ... П3)	34
1.143.1-7.1 11002	Стержень гнутый (СГ1, СГ2)	34
1.143.1-7.1 00000РМ	Ведомость расхода материалов	35

Н. контр.	Волкова		1.143.1-7.1 00000
Нач. отд.	Росинский		
Гл. конс. отд.	Пальман		Содержание
Гл. инж. пр.	Клепикова	01.85	Стадия: Р; Лист: ; Листов: 1
Рук. груп.	Палеес		ЦНИИЭП жилища
Ст. инж.	Шумилова		

I Общая часть

Рабочие чертежи плит перекрытий, включенные в настоящий выпуск, предназначены для применения в сериях типовых проектов жилых зданий при нагрузках на перекрытия, не превышающих 285 кгс/м² (без учета собственного веса), с шагом поперечных стен 3,0 и 3,6 м, имеющих коэффициент надежности по назначению γ_n = = 0,95, для обычных условий строительства.

Номенклатура плит представлена на листе 7

Сопряжение плит между собой и с примыкающими конструкциями осуществляется в соответствии с чертежами серии 2.140-1 "Детали перекрытий жилых зданий," выпуск 4.

При разработке плит перекрытий учтены требования действующих нормативных документов: СНиП II-А.1-71*, изд. 1978 г. "Жилые здания. Нормы проектирования", СНиП II-21-75 "Бетонные и железобетонные конструкции. Нормы проектирования", Гост 12767-80 "Панели железобетонные сплошные для перекрытий жилых и общественных зданий"; ВСН 32-77 (Госграждангстрой) "Инструкции по проектированию конструкций панельных жилых зданий", "Руководство по проектированию бетонных и железобетонных конструкций из тяжелого бетона (без предварительного напряжения)" ЦНИИпромзданий и НИИЖБ, 1978 г.

Маркировка плит принята в соответствии с Гост 23009-78. Марка состоит из буквенно-цифровых групп. Так, например, марка плиты перекрытия П 30.48.12-3т расшифровывается следующим образом:

П - плита перекрытия;

30.48.12 - ширина 2980 мм, длина 4780 мм (размеры даны в дм с округлением), толщина 12 см;

3 - на расчетную нагрузку 285 кгс/м² (в сотнях кгс/м², без учета собственного веса);

Т - изготавливается из тяжелого бетона.

Предел огнестойкости плит составляет не менее 0,75 часа, предел распространения огня равен нулю.

Все плиты рассчитаны как свободно опертые по контуру и работающие в двух направлениях на равномерно распределенную нагрузку.

Таблица 1

Состав нагрузок, принятые при расчете плит перекрытий в кгс/м²

Наименование нагрузки в кгс/м²	Нормативная нагрузка	Коэффициент перегрузки	Расчетная нагрузка
Вес пола	75	1,2	90
Собственный вес плит толщиной 120мм	300	1,1	330
Временная нагрузка	150	1,3	195
Итого:	525		615
Без учета собственного веса панели	225		285
Длительно действующая часть нагрузки	405		460
Кратковременно действующая часть нагрузки	120		155

Расчет плит выполнен по методике, изложенной в ВСН 32-77 (Госграждангстрой), на нагрузки, учитывающие коэффициент γ_n=0,95. В жилых зданиях плиты следует применять при нагрузках на перекрытия, не превышающих приведенные в таблице. Глубина опирания плит на стены должна быть не менее 50мм.

При расчете плит на нагрузки, возникающие при подъеме на монтаже, приняты коэффициент динамичности 1,5 и дополнительный коэффициент γ_n=0,95.

2 Технические требования

Плиты должны изготавливать в соответствии Гост 12767-80" Панели железобетонные сплошные для перекрытий жилых и общественных зданий."

Для изготовления плит следует применять бетон марки по прочности на сжатие М200. Толщина защитного слоя бетона для рабочей арматуры по короткой стороне 15мм.

Н. Контр.	Волкова		
Нач. отд.	Росинский		
Гл. кон. отд.	Пальман		
Гл. инж. пр	Клепикова		01.85
Рук. груп	Палеес		

1.143.1-7.1 00000 ТО

Техническое описание

Стадия	Лист	Листов
Р	1	7

ЦНИИЭП жилища г. Москва

Инв. № подл. | Подпись и дата | Взам. инв. №

Армирование плит принято сварными пространственными арматурными блоками. Арматурные блоки собираются в кондукторах из плоских сварных сеток, закладных деталей, строповочных петель и каркасов; соединение арматурных элементов в пространственный арматурный блок производится контактной электросваркой или вязкой в труднодоступных для сварочных клещей местах.

Плоские арматурные сетки и каркасы изготавливаются из стали класса Вр-1 и А-Ш, имеющей гарантию свариваемости.

Для строповочных петель применять горячекатанную арматурную сталь класса Ас-II, марки 10ГТ Гост 5781-82

Для закладных изделий принята сталь марки Вст3пс6 Гост 8510-72* для сварных конструкций.

Все арматурные изделия должны отвечать требованиям Гост 10922-75, Гост 8478-66 и СН 393-78.

Изготовление плит предусматривается в кассетных формах, применительно к технологии заводов, проектируемых институтом Гипростроммаш.

Проектное положение арматурного блока в кассетном отсеке в процессе бетонирования обеспечивается каркасами и пластмассовыми фиксаторами.

Принятое местоположение распорных конусов кассет показано на схемах расположения распорных конусов лист 4.

Заполнение кассет бетоном следует производить только после составления акта на скрытые работы, подтверждающего правильность установки арматурного блока.

Распалубку плит производить при достижении бетоном прочности не менее 70% от указанной в проекте.

Выемку плит из кассеты следует производить за строповочные петли, расположенные на верхнем торце плиты при помощи траверсы, обеспечивающей вертикальность строп.

Поставка плит потребителю производится по достижении бетоном отпускной прочности.

Величина отпускной прочности бетона плит устанавливается предприятием-изготовителем по согласованию с потребителем и проектной организацией.

Назначение этой величины должно производиться с учетом условий транспортирования, монтажа и срока загружения плит, а также с учетом технологии их изготовления и возможности дальнейшего нарастания прочности бетона в плитах в зависимости от климатических условий района строительства и времени года. При отпускной прочности бетона плит ниже его проектной марки (но не менее 70% проектной марки) предприятие-изготовитель обязано гарантировать достижение бетоном проектной прочности через 28 суток со дня изготовления.

При производстве работ в зимнее время и в других случаях, когда по срокам возведения зданий не может быть обеспечено своевременное приращение прочности бетона предприятие-изготовитель обязано поставлять плиты с прочностью не ниже 100% проектной.

3. Методы контроля и испытаний

Испытание плит по прочности, трещиностойкости и жесткости, а также оценку их качества в период освоения производства плит необходимо производить нагружением по Гост 8829-77. Схемы проведения контрольных испытаний и контрольные нагрузки даны на листах 5,6.

Прочность бетона на сжатие должны определяться по Гост 10180-78.

При испытании плит неразрушающими методами фактическая прочность бетона определяется ультразвуковым методом согласно Гост 17624-78 или другими методами, предусмотренными действующими стандартами на методы испытаний бетона.

Отклонение фактических размеров от указанных в чертежах не должны превышать

по длине и ширине ±8мм,

по толщине ±5 мм.

Разность длин диагоналей не должна превышать 16мм.

Неплоскостность лицевой (нижней) поверхности не должна превышать 10мм.

Непрямолинейность профиля поверхности на участке длиной 2м не должна превышать 3мм

Отклонения положения закладных деталей от проектного не должны превышать, мм:

в плоскости плиты.... 10,

из плоскости плиты.... 3.

Отклонения толщины защитного слоя бетона до арматуры не должны превышать величин, указанных в ГОСТ 13015-75.

Внешний вид и качество поверхностей плиты должен соответствовать утвержденному эталону.

Отклонения фактической массы плиты от номинальной, указанной в рабочих чертежах, не должны превышать ±7%

4. Маркировка и хранение

На торцевой грани каждой плиты должны быть нанесены несмываемой краской: товарный знак предприятия-изготовителя или его краткое наименование, марка плиты, дата изготовления, штамп технического контроля, масса плиты в тоннах.

Погрузку и разгрузку плит перекрытий осуществлять с помощью траверс с тем, чтобы усилия на плиты передавались только вертикально.

Плиты хранить в вертикальном положении в кассетных стеллажах или в горизонтальном (рабочем) положении в штабелях, разложенными по маркам. Между плитами необходимо установить деревянные прокладки, толщиной не менее 30мм. Высота штабеля плит не должна превышать 2,5м. Прокладки располагают одну над другой по осям технологических отверстий (вдоль короткой стороны плит).

Погрузочно-разгрузочные работы, транспортирование и складирование плит должны производиться с соблюдением мер, исключающих возможность их повреждения.

5. Указания по монтажу

Перед подъемом плит необходимо очистить от грязи, а зимой-от снега и наледи, металлические закладные изделия-от наплывов бетона или раствора.

Монтаж плит перекрытий следует, как правило, осуществлять непосредственно с транспортных средств.

Строповка плит перекрытий производится за 6 отверстий (технологические отверстия распорных конусов кассет), обеспечивающих строго горизонтальное положение плиты при монтаже.

При монтаже домов с применением плит перекрытий, прочность бетона в которых составляет 70% от проектной марки бетона по прочности на сжатие, необходимо в проектах организации работ давать указание, чтобы плиты не были загружены до набора бетоном прочности на сжатие, соответствующей М200, но и при этом нагрузка на плиты не должна превышать расчетную.

Схемы расположения распорных конусов кассет

П 30.48.12-3Т
П 36.48.12-3Т

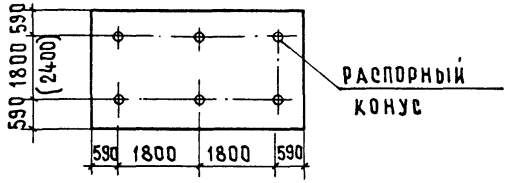

П 31.48.12-3Т
П 37.48.12-3Т

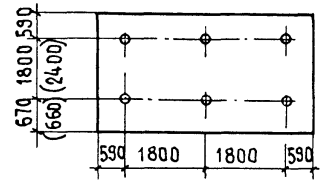

П 30.54.12-3Т
П 36.54.12-3Т

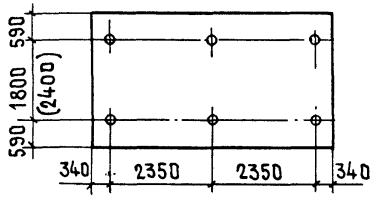

П 31.54.12-3Т
П 37.54.12-3Т

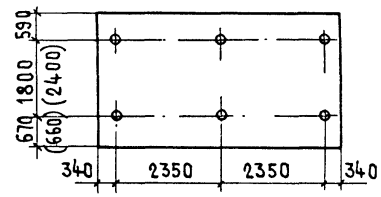

П 30.60.12-3Т
П 36.60.12-3Т

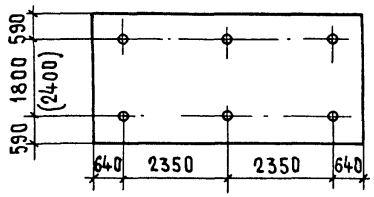

П 31.60.12-3Т
П 37.60.12-3Т

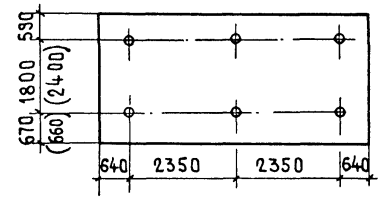

П 30.66.12-3Т
П 36.66.12-3Т

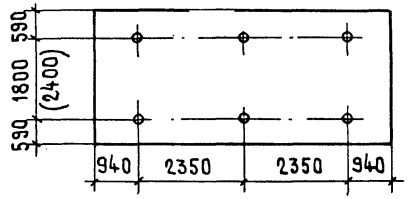

П 31.66.12-3Т
П 37.66.12-3Т

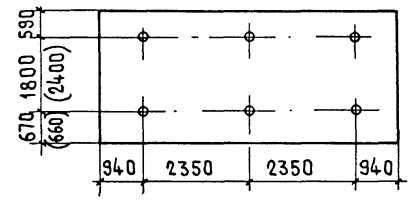

Размеры в скобках даны для панелей марок П36 и П37

П 30.72.12-3Т

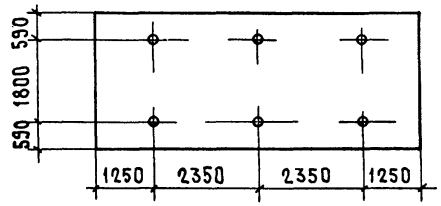

П 31.72.12-3Т

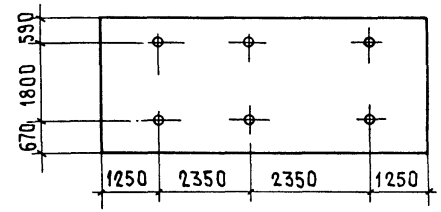

Схема опирания и загружения плит при испытании



Данные для испытаний

Таблица 2

Марка плиты	Проверка прочности: Виды разрушений и величина коэф. С по ГОСТ 8829-77	Текучесть продольной растянутой арматуры до наступления раздробления сжатой зоны С=1,4	1. Разрыв продольной растянутой арматуры 2. Раздробление бетона сжатой зоны до наступления текучести продольной растянутой арматуры С=1,6	Величина разрушающей нагрузки q, кгс/м²	При которых плиты признаются годными		При которых требуется повторное испытание	Проверка жесткости: Срок испытания плиты после изготовления в сутках	Контрольная нагрузка за вычетом собственного веса $q_{доп}$, кгс/м²	$f_{дл}/f_{пред}$ %	Прогиб от контрольн. нагрузки за вычетом собственного веса ($q_{доп}$) $f_к$, мм	Прогибы измеренные (мм) при которых		Проверка трещиностойкости: Срок испытания плит после изготовления в сутках	Контрольная ширина раскрытия трещин, мм
					С учетом собственного веса плиты $\geq q_{полн}$	За вычетом собственного веса плиты $\geq q_{доп}$	За вычетом собственного веса плиты					Плиты признаются годными	Требуется повторное испытание	—	
														Контрольная нагрузка за вычетом собственного веса плиты $q_{доп}$, кгс/м²	
П 30.48.12-3Т										9,4	0,57	≤ 0,68	0,68 ≤, но ≤ 0,74		
П 30.54.12-3Т										10,2	0,62	≤ 0,74	0,74 ≤, но ≤ 0,81		
П 30.60.12-3Т										10,7	0,65	≤ 0,78	0,78 ≤, но ≤ 0,85		
П 30.66.12-3Т										12,3	0,74	≤ 0,89	0,89 ≤, но ≤ 0,96		
П 30.72.12-3Т					≥ 819	≥ 379	< 379, но ≥ 322			30,6	3,56	≤ 4,27	4,27 ≤, но ≤ 4,63		
П 31.48.12-3Т					≥ 936	≥ 433	< 433, но ≥ 368			10,1	0,63	≤ 0,76	0,76 ≤, но ≤ 0,82		
П 31.54.12-3Т										11,4	0,71	≤ 0,85	0,85 ≤, но ≤ 0,92		
П 31.60.12-3Т										12,7	0,79	≤ 0,95	0,95 ≤, но ≤ 1,02		
П 31.66.12-3Т										13,4	0,84	≤ 1,01	1,01 ≤, но ≤ 1,09		
П 31.72.12-3Т										40,5	5,34	≤ 6,41	6,41 ≤, но ≤ 6,94		

														215	0,25
									215						

Взам. инв. №

Подпись и дата

Инв. № подл.

Данные для испытаний

Продолжение таблица 2

Марка плит	Проверка прочности: Виды разрушений и величина коэф. С по ГОСТ 8829-77	Проверка прочности: Текучесть продольной растянутой арматуры до наступления раздробления сжатой зоны С = 1,4	Проверка прочности: 1. Разрыв продольной растянутой арматуры 2. Раздробление бетона сжатой зоны до наступления текучести продольной растянутой арматуры С = 1,6	Проверка прочности: Величина разрушающей нагрузки q, кгс/м² — при которых плиты признаются годными: с учетом собственного веса плиты $\geq q_{полн.}$	Проверка прочности: Величина разрушающей нагрузки q, кгс/м² — при которых плиты признаются годными: за вычетом собственного веса плиты $\geq q_{доп.}$	Проверка прочности: Величина разрушающей нагрузки q, кгс/м² — при которых требуется повторное испытание: за вычетом собственного веса плиты	Проверка жесткости: Срок испытания плит после изготовления в сутках	Проверка жесткости: Контрольная нагрузка за вычетом собственного веса плиты $q_{доп}$, кгс/м²	Проверка жесткости: $\frac{f_{дл.}}{f_{пред.}}$, %	Проверка жесткости: Прогиб от контрольной нагрузки за вычетом собственного веса $f_{доп}$, кгс/м²	Проверка жесткости: Прогибы измеренные (мм) при которых: плиты признаются годными	Проверка жесткости: Прогибы измеренные (мм) при которых: требуется повторное испытание	Проверка трещиностойкости: Срок испытания плиты после изготовления в сутках	Проверка трещиностойкости: Контрольная нагрузка за вычетом собственного веса плиты $q_{доп}$, кгс/м²	Проверка трещиностойкости: Контрольная ширина раскрытия трещин, мм
П 36.48.12-3Т									12,7	0,92	≤ 1,1	1,10 ≤, НО ≤ 1,20		
П 36.54.12-3Т									32,0	3,24	≤ 3,89	3,89 ≤, НО ≤ 4,21		
П 36.60.12-3Т									62,5	10,54	≤ 12,65	12,65 ≤, НО ≤ 13,7		
П 36.66.12-3Т	≥ 819	≥ 379	< 379, НО ≥ 322				215	215	92,2	15,70	≤ 17,27	17,27 ≤, НО ≤ 18,06	215	0,25
П 37.48.12-3Т	≥ 936	≥ 433	< 433, НО ≥ 368						13,6	1,00	≤ 1,20	1,20 ≤, НО ≤ 1,30		
П 37.54.12-3Т									34,6	3,50	≤ 4,20	4,20 ≤, НО ≤ 4,55		
П 37.60.12-3Т									67,0	11,62	≤ 13,94	13,94 ≤, НО ≤ 15,11		
П 37.66.12-3Т									89,0	16,84	≤ 18,52	18,52 ≤, НО ≤ 19,37		

В числителе указаны нагрузки при С = 1,4

В знаменателе – нагрузки при С = 1,6

Номенклатура плит

Таблица 3

Обозначение	Марка изделия	Эскиз	Размеры, мм		Масса изделия, кг
			L, мм	H, мм	
1.143.1-7.1 10000	П 30.48.12-3Т	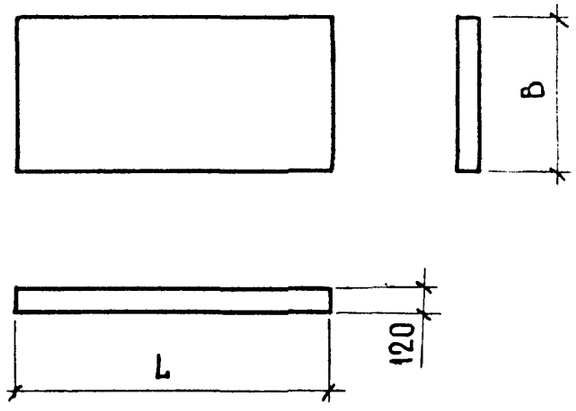	4780	2980	4280
-01	П 30.54.12-3Т		5380	2980	4810
-02	П 30.60.12-3Т		5980	2980	5350
-03	П 30.66.12-3Т		6580	2980	5880
-04	П 30.72.12-3Т		7180	2980	6420
1.143.1-7.1 20000	П 31.48.12-3Т		4780	3060	4390
-01	П 31.54.12-3Т		5380	3060	4940
-02	П 31.60.12-3Т		5980	3060	5490
-03	П 31.66.12-3Т		6580	3060	6040
-04	П 31.72.12-3Т		7180	3060	6590
1.143.1-7.1 30000	П 36.48.12-3Т		4780	3580	5130
-01	П 36.54.12-3Т		5380	3580	5780
-02	П 36.60.12-3Т		5980	3580	6420
-03	П 36.66.12-3Т		6580	3580	7070
1.143.1-7.1 40000	П 37.48.12-3Т		4780	3650	5230
-01	П 37.54.12-3Т		5380	3650	5890
-02	П 37.60.12-3Т		5980	3650	6550
-03	П 37.66.12-3Т		6580	3650	7210

20514 10

Формат	Зона	Поз.	Обозначение	Наименование	Кол.	Примечание
				Документация		
А3			1.143.1-7.1 10000 СБ	Сборочный чертеж		
А3			00000Д1	Узлы 1...9		
А3			00000ТО	Техническое описание		
А3			00000РМ	Ведомость расхода материалов		
				Переменные данные для исполнений		
				1.143.1-7.1 10000	п	30.48.12-3Т
				Сборочные единицы		
А3		1	1.143.1-7.1 11000	Блок арматурный АБ1	1	
				Материал		
				Бетон М200	1,71	м³
				1.143.1-7.1 10000-01	п	30.54.12-3Т
				Сборочные единицы		
А3		1	1.143.1-7.1 11000-01	Блок арматурный АБ2	1	
				Материал		
				Бетон М200	1,92	м³
				1.143.1-7.1 10000-02	п	30.60.12-3Т
				Сборочные единицы		
А3		1	1.143.1-7.1 11000-02	Блок арматурный АБ3	1	
				Материал		
				Бетон М200	2,14	м³
				1.143.1-7.1 10000-03	п	30.66.12-3Т
				Сборочные единицы		
А3		1	1.143.1-7.1 11000-03	Блок арматурный АБ4	1	
				Материал		
				Бетон М200	2,35	м³
				1.143.1-7.1 10000-04	п	30.72.12-3Т
				Сборочные единицы		
А3		1	1.143.1-7.1 11000-04	Блок арматурный АБ5	1	
				Материал		
				Бетон М200	2,57	м³

Гл.констр.	Волкова		
Нач.отд.	Росинский		
Гл.инж.отд.	Первушин		
Гл.конс.отд.	Пальман		
Гл.инж.пр.	Клепикова		01.85
Рук.груп.	Палеес		
Ст.инж.	Шумилова		

1.143.1-7.1 10000

Плита перекрытия п30

Стадия	Лист	Листов
Р	1	2

ЦНИИЭП жилища

Инв.№ подл. | Подпись и дата | Взам.инв.№

1.143.1-7.1 10000 — Лист 2

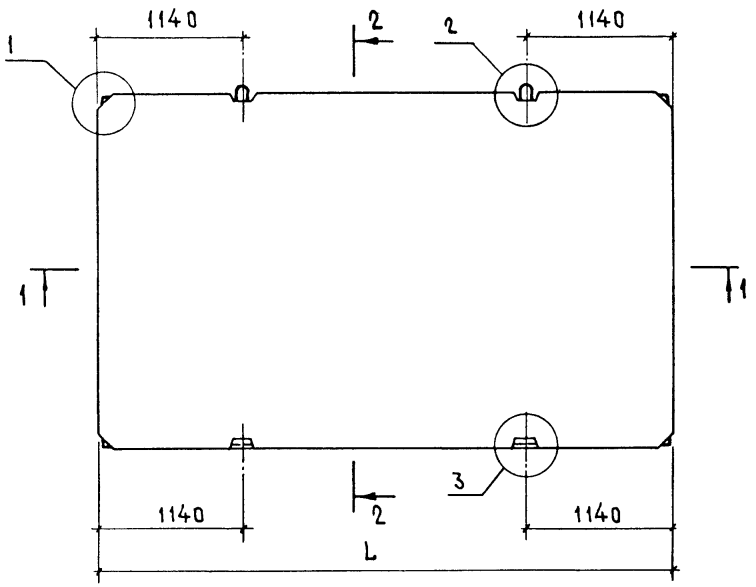

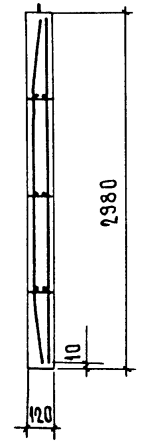

Обозначение	Марка	L, мм	Масса, кг
1.143.1-7.1 10000	П 30.48.12-3Т	4780	4280
-01	П 30.54.12-3Т	5380	4810
-02	П 30.60.12-3Т	5980	5350
-03	П 30.66.12-3Т	6580	5880
-04	П 30.72.12-3Т	7180	6420

Узлы 1, 2, 3 см. 1.143.1 - 7.1 00000Д1

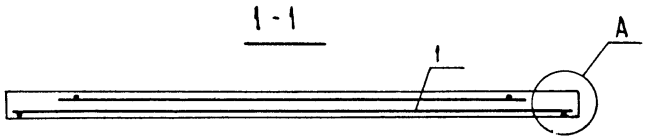

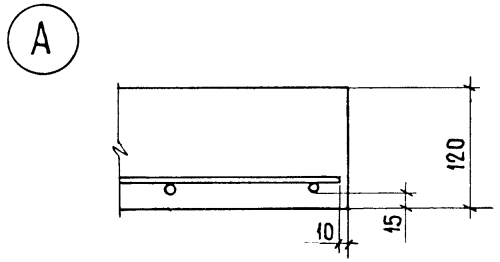

Н.контр.	Волкова		
Нач.отд.	Росинский		
Гл.инж.отд.	Первушин		
Гл.конс.отд.	Пальман		
Гл.инж.пр.	Клепикова		01.85
Рук.груп	Палеес		
Ст.инж.	Шумилова		

1.143.1-7.1 10000СБ

Плита перекрытия П30
Сборочный чертеж

Стадия	Масса	Масштаб
Р	См. табл.	1:40
Лист	Листов 1	

ЦНИИЭП жилища

Инв. № подл. | Подпись и дата | Взам. инв. №

Формат	Зона	Поз.	Обозначение	Наименование	Кол.	Примечание
				Документация		
А3			1.143.1-7.1 20000СБ	Сборочный чертеж		
А3			00000Д1	Узлы 1...9		
А3			00000ТО	Техническое описание		
А3			00000РМ	Ведомость расхода материалов		
			Переменные данные для исполнений			
				1.143-7.1 20000	п	31.48.12-3Т
				Сборочные единицы		
А3		1	1.143.1-7.1 21000	Блок арматурный АБ6	1	
				Материал		
				Бетон м200	1,76	м³
				1.143.1-7.1 20000-01	п	31.54.12-3Т
				Сборочные единицы		
А3		1	1.143.1-7.1 21000-01	Блок арматурный АБ7	1	
				Материал		
				Бетон м200	1,98	м³
				1.143.1-7.1 20000-02	п	31.60.12-3Т
				Сборочные единицы		
А3		1	1.143.1-7.1 21000-02	Блок арматурный АБ8	1	
				Материал		
				Бетон м200	2,20	м³

Н.контр.	Волкова		
Нач.отд.	Росинский		
Гл.инж.отд	Первушин		
Гл.конст.д	Пальман		
Д.инж.пр	Клепикова		01.85
Рук.груп	Палеес		
Ст.инж	Шумилова		

1.143.1-7.1 20000

Плита перекрытия п31

Стадия	Лист	Листов
Р	1	2

ЦНИИЭПжилища

Формат	Зона	Поз.	Обозначение	Наименование	Кол.	Примечание
				1.143.1-7.1 20000-03	п	31.66.12-3Т
				Сборочные единицы		
А3		1	1.143.1-7.1 21000-03	Блок арматурный АБ9	1	
				Материал		
				Бетон м200	2,42	м³
				1.143.1-7.1 20000-04	п3	1.72.12-3Т
				Сборочные единицы		
А3		1	1.143.1-7.1 21000-04	Блок арматурный АБ-10	1	
				Материал		
				Бетон м200	2,64	м³

Инв.№ подл. | Подпись и дата | Взам.инв.№

1.143.1-7.1 20000 Лист 2

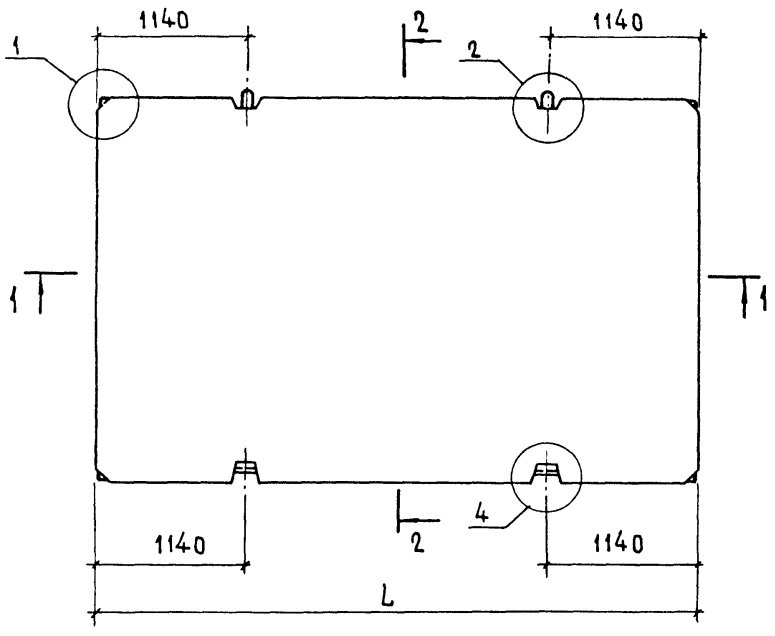

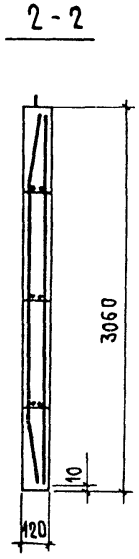

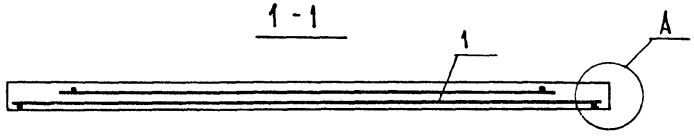

Обозначение	Марка	L, мм	Масса, кг
1.143.1-7.1 20000	П 31.48.12-3Т	4780	4390
-01	П 31.54.12-3Т	5380	4940
-02	П 31.60.12-3Т	5980	5490
-03	П 31.66.12-3Т	6580	6040
-04	П 31.72.12-3Т	7180	6590

Узлы 1,2,3 см.1.143.1-7.1 00000А1

Узел А см. 1.143.1-7.1 10000 СБ

				1.143.1-7.1 20000 СБ		
Н.контр.	Волкова			Плита перекрытия П31 Сборочный чертеж	Стадия	Масса	Масштаб
Нач.отд.	Росинский				Р	см. табл.	1:40
Гл.инж.отд	Первушин				Лист	Листов 1	
Гл.конс.отд	Пальман						
Гл.инж.пр.	Клепикова		01.85		ЦНИИЭП жилища		
Рук.груп	Палеес						
Ст. инж.	Шумилова						

Формат	Зона	Поз.	Обозначение	Наименование	Кол.	Примечание
				Документация		
А3			1.137.1-7.1 30000 СБ	Сборочный чертеж		
А3			00 000 Д1	Узлы 1...9		
А3			00 000 ТО	Техническое описание		
А3			00 000 РМ	Ведомость расхода материалов		
				Переменные данные для исполнений		
				1.143.1-7.1 30000	П	36.48.12-3Т
				Сборочные единицы		
А3		1	1.137.1-7.1 31000	Блок арматурный АБ11		
				Материал		
				Бетон М 200	2,05	м³
				1.143.1-7.1 30000-01	П	36.54.12-3Т
				Сборочные единицы		
А3		1	1.137.1-7.1 31000-01	Блок арматурный АБ12	1	
				Материал		
				Бетон М 200	2,31	м³
				1.143.1-7.1 30000-02	П	36.60.12-3Т
				Сборочные единицы		
А3		1	1.143.1-7.1 31000-02	Блок арматурный АБ13	1	
				Материал		
				Бетон М 200	2,57	м³

Формат	Зона	Поз.	Обозначение	Наименование	Кол.	Примечание
				1.143.1-7.1 30000-03	П	36.66.12-3Т
				Сборочные единицы		
А3		1	1.137.1-7.1 31000-03	Блок арматурный АБ14	1	
				Материал		
				Бетон М 200	2,83	м³

Взам. инв. №		
Подпись и дата		
Инв. № подл.		

Н. контр.	Волкова		
Нач. отд.	Росинский		
Гл. инж. отд.	Первушин		
Гл. конс. отд.	Пальман		
Гл. инж. пр.	Клепикова		01.85
Рук. груп.	Палеес		
Ст. инж.	Шумилова		

1.143.1-7.1 30000

Плита перекрытия П36

Стадия	Лист	Листов
Р	1	2

ЦНИИЭП жилища

1.143.1-7.1 30000 — Лист 2

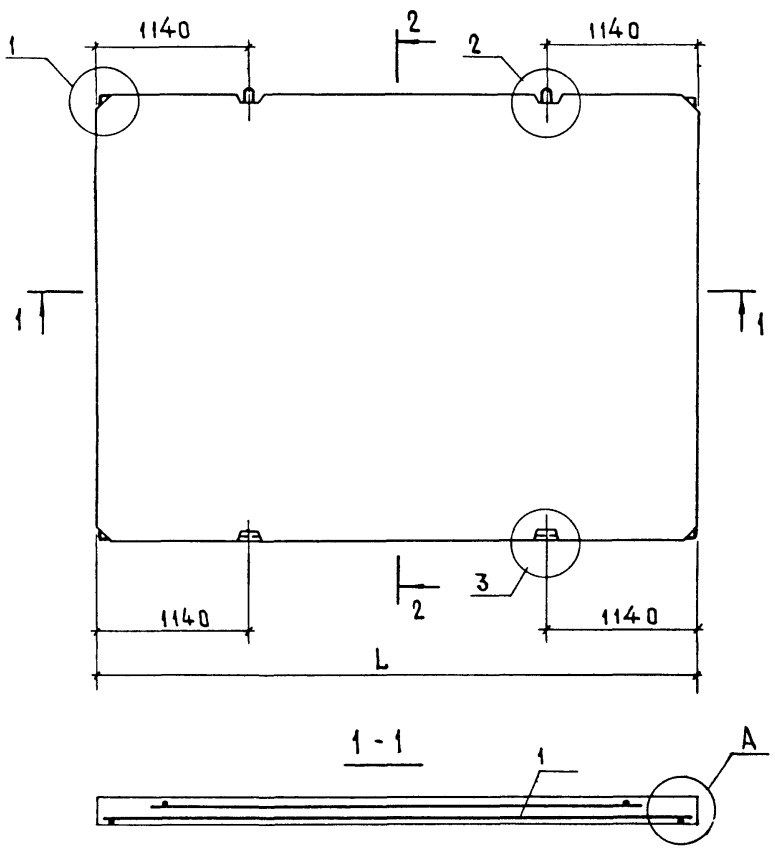

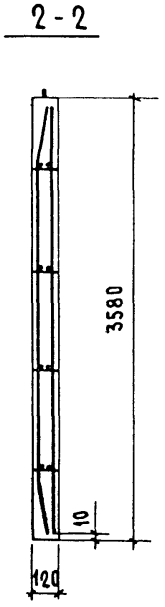

Обозначение	Марка	L, мм	Масса, кг
1.143.1-7.1 30000	П 36.48.12-3Т	4780	5130
-01	П 36.54.12-3Т	5380	5780
-02	П 36.60.12-3Т	5980	6420
-03	П 36.66.12-3Т	6580	7070

Узлы 1,2,3 см. 1.143.1-7.1 00000Д1

Узел А см. 1.143.1-7.1 10000 СБ

Н.контр.	Волкова		
Нач.отд.	Росинский		
Гл инж отд	Первушин		
Гл конс отд	Пальман		
Гл инж пр	Клепикова		01.85
Рук груп	Палеес		
Ст. инж	Шумилова		

1.143.1-7.1 30000 СБ

Плита перекрытия П 36

Сборочный чертеж

Стадия	Масса	Масштаб
Р	см. табл.	1:40
Лист	Листов 1	

ЦНИИЭП жилища

Инв. № подл. | Подпись и дата | Взам. инв. №

Формат	Зона	Поз.	Обозначение	Наименование	Кол.	Примечание
				Документация		
А3			1.143.1-7.1 40000 СБ	Сборочный чертеж		
А3			00000Д1	Узлы 1...9		
А3			00000ТО	Техническое описание		
А3			00000РМ	Ведомость расхода материалов		
			Переменные данные для исполнений			
				1.143.1-7.1 40000	п	37.48.12-3Т
				Сборочные единицы		
А3		1	1.143.1-7.1 41000	Блок арматурный АБ15	1	
				Материал		
				Бетон М200	2,09	м³
				1.143.1-7.1 40000-01	п	37.54.12-3Т
				Сборочные единицы		
А3		1	1.143.1-7.1 41000-01	Блок арматурный АБ16	1	
				Материал		
				Бетон М200	2,36	м³
				1.143.1-7.1 40000-02	п	37.60.12-3Т
				Сборочные единицы		
А3		1	1.143.1-7.1 41000-02	Блок арматурный АБ17	1	
				Материал		
				Бетон М200	2,62	м³

Н. контр.	Волкова		
Нач. отд.	Росинский		
Гл. инж. отд.	Первушин		
Гл. конс. отд.	Пальман		
Гл. инж. пр.	Клепикова		01.85
Рук. груп.	Палеес		
Ст. инж.	Шумилова		

1.143.1-7.1 40000

Плита перекрытия п37

Стадия	Лист	Листов
Р	1	2

ЦНИИЭП жилища

Инв. № подл. | Подпись и дата | Взам. инв. №

Формат	Зона	Поз.	Обозначение	Наименование	Кол.	Примечание
				1.143.1-7.1 40000-03	п	37.66.12-3Т
				Сборочные единицы		
А3		1	1.143.1-7.1 41000-03	Блок арматурный АБ18	1	
				Материал		
				Бетон М200	2,88	м³

1.143.1-7.1 40000

Лист 2

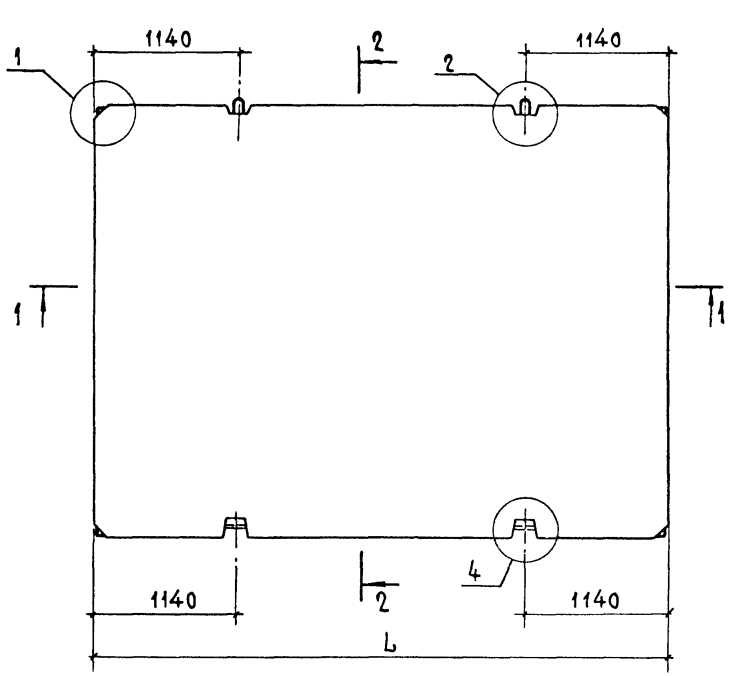

Обозначение	Марка	L, мм	Масса, кг
1.143.1-7.1 40000	П 37.48.12-3т	4780	5230
-01	П 37.54.12-3т	5380	5890
-02	П 37.60.12-3т	5980	6550
-03	П 37.66.12-3т	6580	7210

Узлы 1, 2, 3 см. 1.143.1-7.1 00 000 Д1
Узел А см. 1.143.1-7.1 10 000 СБ

Н. контр.	Волкова		
Нач. отд.	Росинский		
Гл. инж. отд.	Первушин		
Гл. конс. отд.	Пальман		
Гл. инж. пр.	Клепикова		01.85
Рук. груп.	Палеес		
Ст. инж.	Шумилова		

1.143.1-7.1 40000 СБ

Плита перекрытия П 37
Сборочный чертеж

Стадия	Масса	Масштаб
Р	см. табл.	1:40
Лист	Листов 1	

ЦНИИЭП жилища

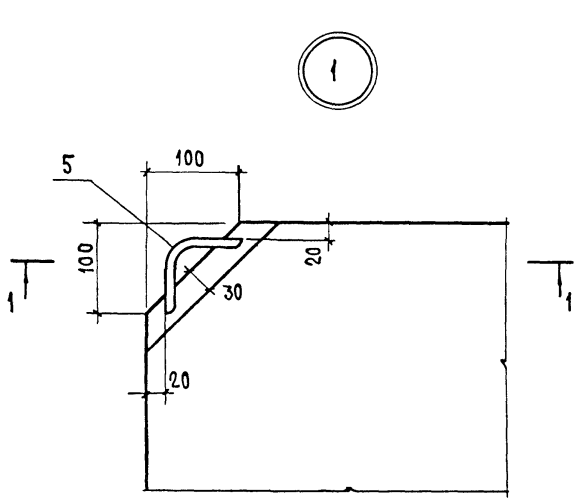

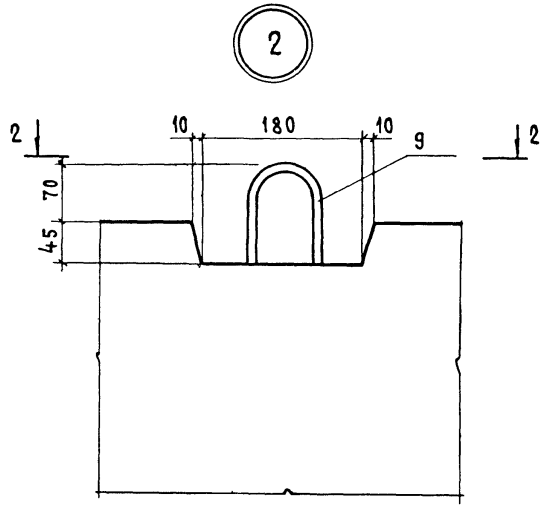

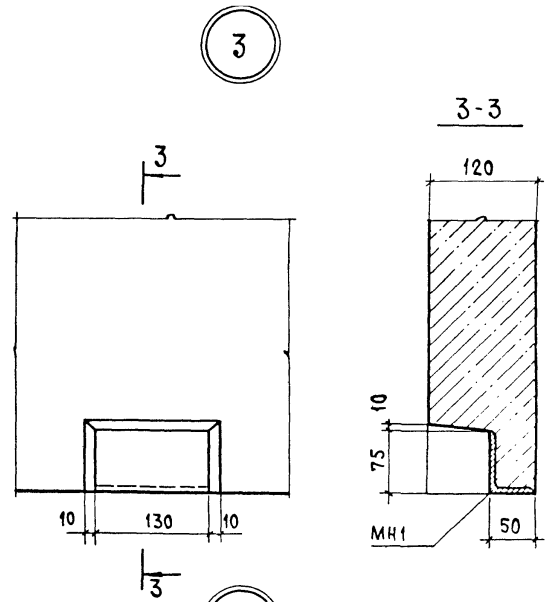

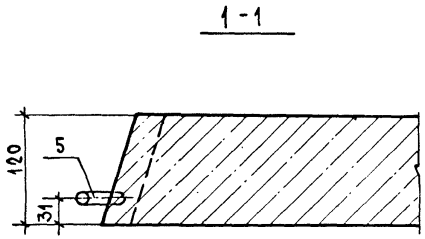

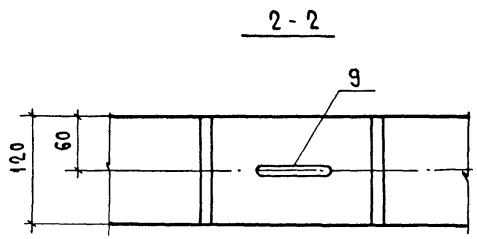

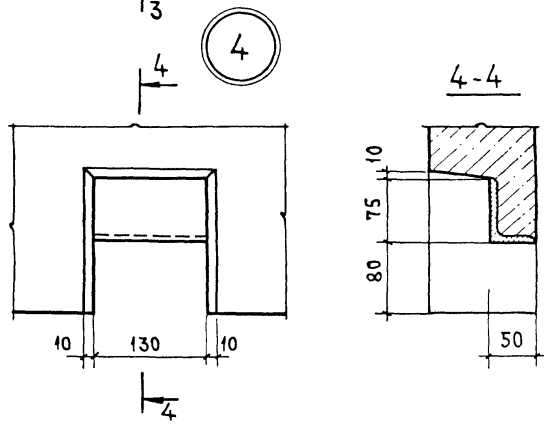

На разрезах арматура условно не показана

Н.контр.	Волкова		
Нач.отд.	Росинский		
Гл.инж.отд.	Первушин		
Гл.конс.отд.	Пальман		
Гл.инж.пр.	Клепикова		01.85
Рук.груп.	Палеес		
Ст.инж.	Шумилова		

1.143.1 - 7.1 00000Д1

Узлы 1...9

Стадия	Лист	Листов
Р	1	2

ЦНИИЭП жилища

Схема общего вида плиты

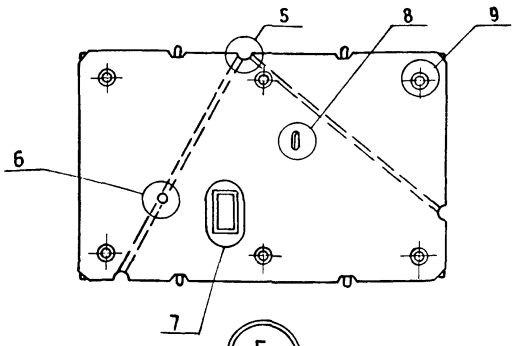

5

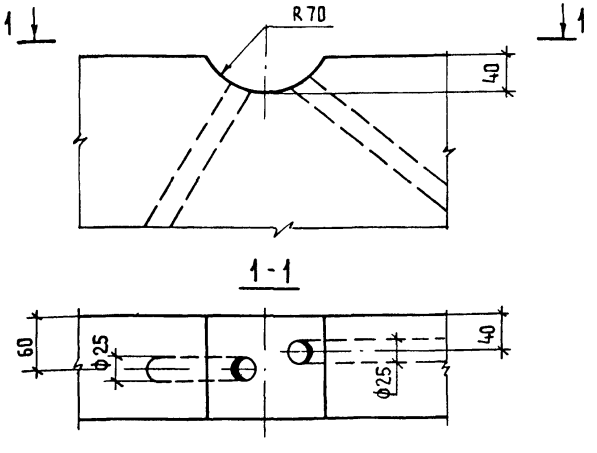

1-1

6

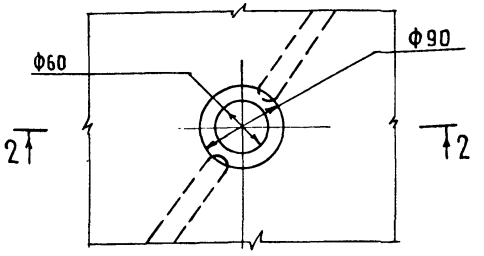

2-2

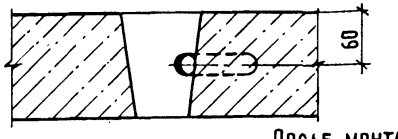

7

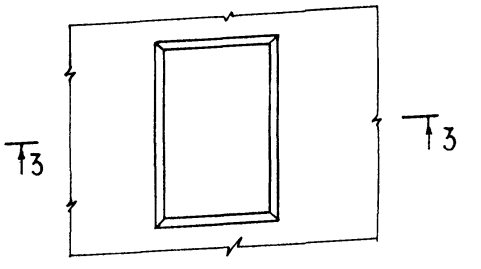

3-3

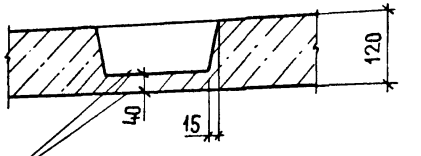

После монтажа плит стенка 40мм пробивается

8

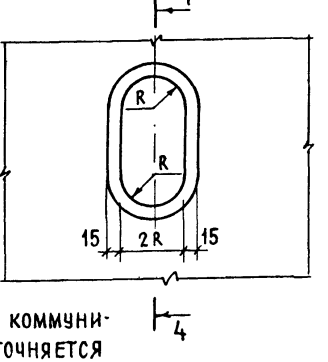

4-4

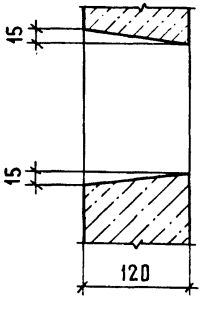

9

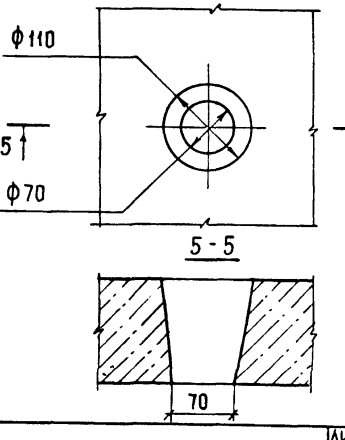

5-5

Расположение отверстий, выкружек и каналов для инженерных коммуникаций на схеме общего вида плиты показано условно и уточняется при привязке изделий.

Участки арматурных стержней сеток, попадающие в контур отверстий, вырезаются; при этом по периметру отверстия должны быть уложены дополнительные стержни.

20514 20

Формат	Зона	Поз.	Обозначение	Наименование	Кол	Примечание
				Документация		
А3			1.143.1-7.1 11000 СБ	Сборочный чертеж		
А3			00000 Д2	Узлы А, Б, В, Г, Д		
				Сборочные единицы		
А4		1	00040	Изделие закладное МН1	2	
				Детали		
БЧ		2	11001	ф5 ВрI ГОСТ 6727-80 ℓ=1050	12	0,15 кг
БЧ		3	11002	ф8 АIII ГОСТ 5781-82 ℓ=450	2	0,18 кг
БЧ		4	11003	ф5 ВрI ГОСТ 6727-80 ℓ=450	2	0,065 кг
А4		5	00002	Стержень гнутый СГ1	4	
А4		6	00002-01	Стержень гнутый СГ2	2	
			Переменные данные для исполнений			
				1.143.1-7.1 11000		АБ1
				Сборочные единицы		
А3		7	00010	Сетка С1	1	
А3		8	00030	Каркас К1	3	
				Детали		
А4		9	00001	Петля строповочная П-1	2	
БЧ		10	11004	ф5 ВрI ГОСТ 6727-80 ℓ=2980	3	0,43 кг
				1.143.1-7.1 11000-01		АБ2
				Сборочные единицы		
А3		7	00010-01	Сетка С2	1	
А3		8	00030-01	Каркас К2	3	
				Детали		
А4		9	00001-01	Петля строповочная П2	2	
БЧ		10	11004	ф5 ВрI ГОСТ 6727-80 ℓ=2980	4	0,43 кг

Н. контр	Волкова		
Нач. отд.	Росинский		
Гл. инж. отд.	Первушин		
Гл. конс. отд.	Пальман		
Гл. инж. пр	Клепикова		01.85
Рук. груп.	Палеес		
Ст. инж.	Шумилова		

1.143.1-7.1 11000

Блок арматурный (АБ1 ... АБ5)

Стадия	Лист	Листов
Р	1	2

ЦНИИЭП жилища

Формат	Зона	Поз.	Обозначение	Наименование	Кол.	Примечание
				1.143.1-7.1 11000-02		АБ3
				Сборочные единицы		
А3		7	1.143.1-7.1 00010-02	Сетка С3	1	
А3		8	00030-02	Каркас К3	3	
				Детали		
А4		9	00001-01	Петля строповочная П2	2	
БЧ		10	11004	ф5 ВрI ГОСТ 6727-80 ℓ=2980	4	0,43 кг
				1.143.1-7.1 11000-03		АБ4
				Сборочные единицы		
А3		7	00010-03	Сетка С4	1	
А3		11	00020	Сетка С19	2	
А3		8	00030-03	Каркас К4	3	
				Детали		
А4		9	00001-01	Петля строповочная П2	2	
БЧ		10	11004	ф5 ВрI ГОСТ 6727-80 ℓ=2980	4	0,43 кг
				1.143.1-7.1 11000-04		АБ5
				Сборочные единицы		
А3		7	00010-04	Сетка С5	1	
А3		11	00020-01	Сетка С20	2	
А3		8	00030-04	Каркас К5	3	
				Детали		
А4		9	00001-01	Петля строповочная П3	2	
БЧ		10	11004	ф5 ВрI ГОСТ 6727-80 ℓ=2980	5	0,43 кг

Взам. инв. № | Подпись и дата | Инв. № подл.

1.143.1-7.1 11000

Лист 2

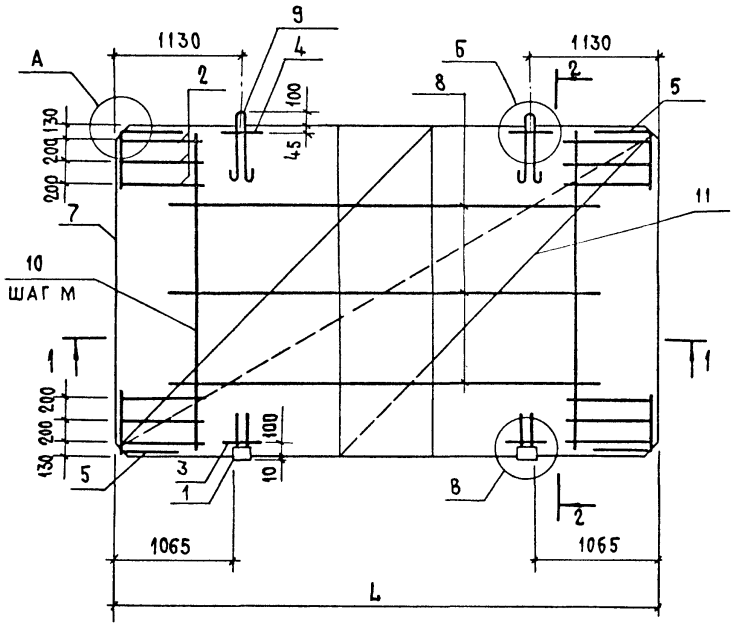

2-2

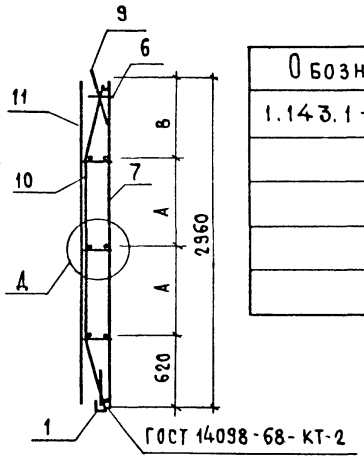

Обозначение	Марка	L, мм	А, мм	В, мм	М, мм	Н, мм	С, мм	Масса, кг
1.143.1-7.1 11000	АБ1	4760	800	740	1700	355	325	35,99
-01	АБ2	5360	800	740	1400	255	325	47,67
-02	АБ3	5960	750	840	1600	355	225	46,44
-03	АБ4	6560	750	840	1700	255	475	72,95
-04	АБ5	7160	750	840	1500	355	225	87,74

1-1

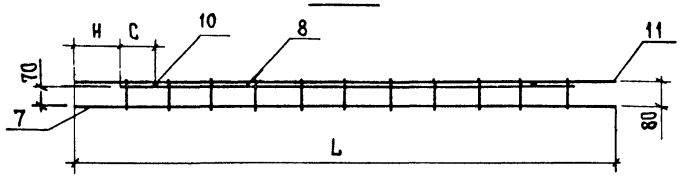

Верхние сетки поз.11 только для АБ4, АБ5

Узлы А, Б, В, Д см. 1.143.1-7.1 00000Д2

Н.контр.	Волкова		
Нач.отд.	Росинский		
Гл.конс.отд	Пальман		
Гл.инж.пр.	Клепикова		01.86
Рук.груп	Палеес		
Ст.инж.	Шумилова		

1.143.1-7.1 11000 СБ

Блок арматурный (АБ1 ... АБ5) Сборочный чертеж

Стадия	Масса	Масштаб
Р	см табл	1:40
Лист	Листов 1	

ЦНИИЭП жилища

Формат	Зона	Поз.	Обозначение	Наименование	Кол.	Примечание
				Документация		
А3			1.143.1-7.1 21000 СБ	Сборочный чертеж		
А3			00000 Д2	Узлы А, Б, В, Г, Д		
				Сборочные единицы		
А4		1	00040	Изделие закладное МН1	2	
				Детали		
Бч		2	21001	ф5 ВрI ГОСТ 6727-80 ℓ=1050	12	0,15 кг
Бч		3	21002	ф8 АIII ГОСТ 5781-82 ℓ=450	2	0,18 кг
Бч		4	21003	ф5 ВрI ГОСТ 6727-80 ℓ=450	2	0,065 кг
А4		5	00002	Стержень гнутый СГ1	4	
А4		6	00002-01	Стержень гнутый СГ2	2	
			Переменные данные	для исполнений		
				1.143.1-7.1 21000		АБ 6
				Сборочные единицы		
А3		7	00010-05	Сетка С6	1	
А3		8	00030	Каркас К1	3	
				Детали		
А4		9	00001	Петля строповочная П1	2	
Бч		10	21004	ф5 ВрI ГОСТ 6727-80 ℓ=3060	3	0,44 кг
				1.143.1-7.1 21000-01		АБ 7
				Сборочные единицы		
А3		7	00010-06	Сетка С7	1	
А3		8	00030-01	Каркас К2	3	
				Детали		
А4		9	00001-01	Петля строповочная П2	2	
Бч		10	21004	ф5 ВрI ГОСТ 6727-80 ℓ=3060	4	0,44 кг

Н. контр.	Волкова		
Нач. отд.	Росинский		
Гл. инж. от.	Первушин		
Гл. конс. от.	Пальман		
Гл. инж. пр.	Клепикова		01.85
Рук. груп.	Палеес		
Ст. инж.	Шумилова		

1.143.1-7.1 21000

Блок арматурный (АБ6 ... АБ10)

Стадия	Лист	Листов
Р	1	2

ЦНИИЭП жилища

Формат	Зона	Поз.	Обозначение	Наименование	Кол.	Примечание
				1.143.1-7.1 21000-02		АБ 8
				Сборочные единицы		
А3		7	1.143.1-7.1 00010-07	Сетка С8	1	
А3		8	00030-02	Каркас К3	3	
				Детали		
А4		9	00001-01	Петля строповочная П2	2	
Бч		10	21004	ф5 ВрI ГОСТ 6727-80 ℓ=3060	4	0,44 кг
				1.143.1-7.1 21000-03		АБ 9
				Сборочные единицы		
А3		7	00010-08	Сетка С9	1	
А3		11	00020-02	Сетка С21	2	
А3		8	00030-03	Каркас К4	3	
				Детали		
А4		9	00001-01	Петля строповочная П2	2	
Бч		10	21004	ф5 ВрI ГОСТ 6727-80 ℓ=3060	4	0,44 кг
				1.143.1-7.1 21000-04		АБ 10
				Сборочные единицы		
А3		7	00010-09	Сетка С10	1	
А3		11	00020-03	Сетка С22	2	
А3		8	00030-04	Каркас К5	3	
				Детали		
А4		9	00001-02	Петля строповочная П3	2	
Бч		10	21004	ф5 ВрI ГОСТ 6727-80 ℓ=3060	5	0,44 кг

Взам. инв. № | Подпись и дата | Инв. № подл.

1.143.1-7.1 21000

Лист 2

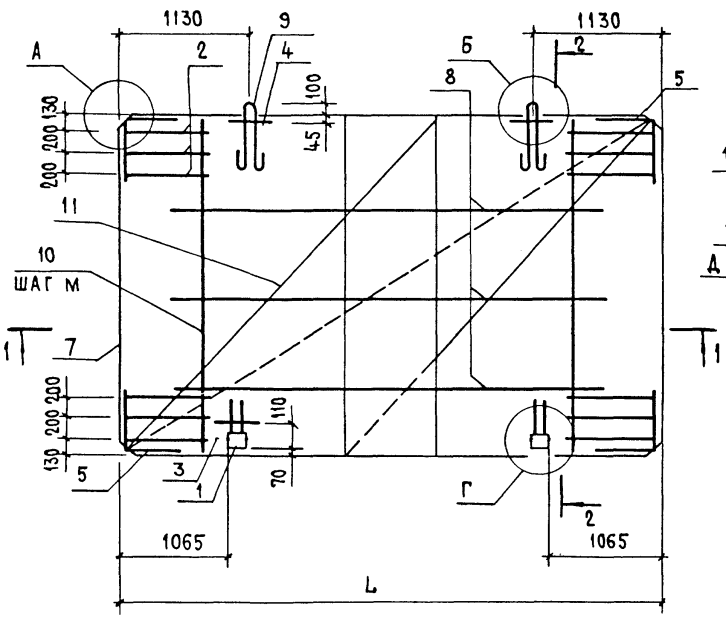

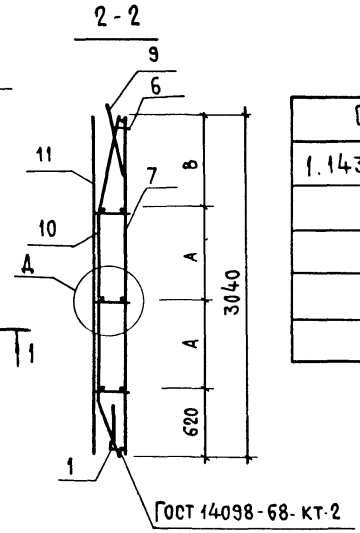

Обозначение	Марка	L, мм	A, мм	B, мм	M, мм	H, мм	C, мм	Масса, кг
1.143.1-7.1 21000	АБ 6	4760	800	820	1700	355	325	36,51
-01	АБ-7	5360	800	820	1400	255	325	48,76
-02	АБ 8	5960	750	920	1600	355	225	47,10
-03	АБ 9	6560	750	920	1700	255	475	74,09
-04	АБ 10	7160	750	920	1500	355	225	88,99

Верхние сетки поз.11 только для АБ-9, АБ-10

Узлы А, Б, Г, Д см. 1.143.1-7.1 000002

Н.контр.	Волкова		
Нач.отд.	Росинский		
Гл.констр.	Пальман		
Гл.инж.пр	Клепикова		01.85
Рук.груп	Палеес		
Ст.инж	Шумилова		

1.143.1-7.1 21000 СБ

Блок арматурный (АБ6... АБ10) Сборочный чертеж

Стадия	Масса	Масштаб
Р	см. табл.	1:40

Лист | Листов 1

ЦНИИЭП жилища

Инв.№ подл. | Подпись и дата | Взам.инв.№

Формат	Зона	Поз.	Обозначение	Наименование	Кол.	Примечание
				Документация		
А3			1.143.1-7.1 31000 СБ	Сборочный чертеж		
А3			00000 Д2	Узлы А, Б, В, Г, Д		
				Сборочные единицы		
А4		1	00040	Изделие закладное МН1	2	
				Детали		
БЧ		2	31001	ф5 BpI ГОСТ 6727-80 ℓ=1050	12	0,15 кг
БЧ		3	31002	ф8 AIII ГОСТ 5781-82 ℓ=450	2	0,18 кг
БЧ		4	31003	ф5 BpI ГОСТ 6727-80 ℓ=450	2	0,06 кг
А4		5	00002	Стержень гнутый СГ1	4	
А4		6	00002-01	Стержень гнутый СГ2	2	
			Переменные данные для исполнений			
				1.143.1-7.1 31000		АБ11
				Сборочные единицы		
А3		7	00010-10	Сетка С11	1	
А3		8	00030	Каркас К1	4	
				Детали		
А4		9	00001-01	Петля строповочная П2	2	
БЧ		10	31004	ф5 BpI ГОСТ 6727-80 ℓ=3580	3	0,52 кг
				1.143.1-7.1 31000-01		АБ12
				Сборочные единицы		
А3		7	00010-11	Сетка С12	1	
А3		8	00030-01	Каркас К2	4	
				Детали		
А4		9	00001-01	Петля строповочная П2	2	
БЧ		10	31004	ф5 BpI ГОСТ 6727-80 ℓ=3580	4	0,52 кг

Н. конт.	Волкова		
Нач. отд.	Росинский		
Гл. инж. от-да	Первушин		
Гл. конс. от-да	Пальман		
Гл. инж. пр.	Клепикова		01.85
Рук. груп.	Палеес		
Ст. инж.	Шумилова		

1.143.1-7.1 31000

Блок арматурный (АБ-11...АБ-14)

Стадия	Лист	Листов
Р	1	2

ЦНИИЭП жилища

Формат	Зона	Поз.	Обозначение	Наименование	Кол.	Примечание
				1.143.1-7.1 31000-02		АБ13
				Сборочные единицы		
А3		7	1.143.1-7.1 00010-12	Сетка С13	1	
А3		8	00030-02	Каркас К3	4	
				Детали		
А4		9	00001-02	Петля строповочная П3	2	
БЧ		10	31004	ф5 BpI ГОСТ 6727-80 ℓ=3580	4	0,52 кг
				1.143.1-7.1 31000-03		АБ14
				Сборочные единицы		
А3		7	00010-13	Сетка С14	1	
А3		11	00020-04	Сетка С23	2	
А3		8	00030-03	Каркас К4	4	
				Детали		
А4		9	00001-02	Петля строповочная П3	2	
БЧ		10	31004	ф5 BpI ГОСТ 6727-80 ℓ=3580	4	0,52 кг

Инв. № подл. | Подпись и дата | Взам. инв. №

1.143.1-7.1 31000

Лист 2

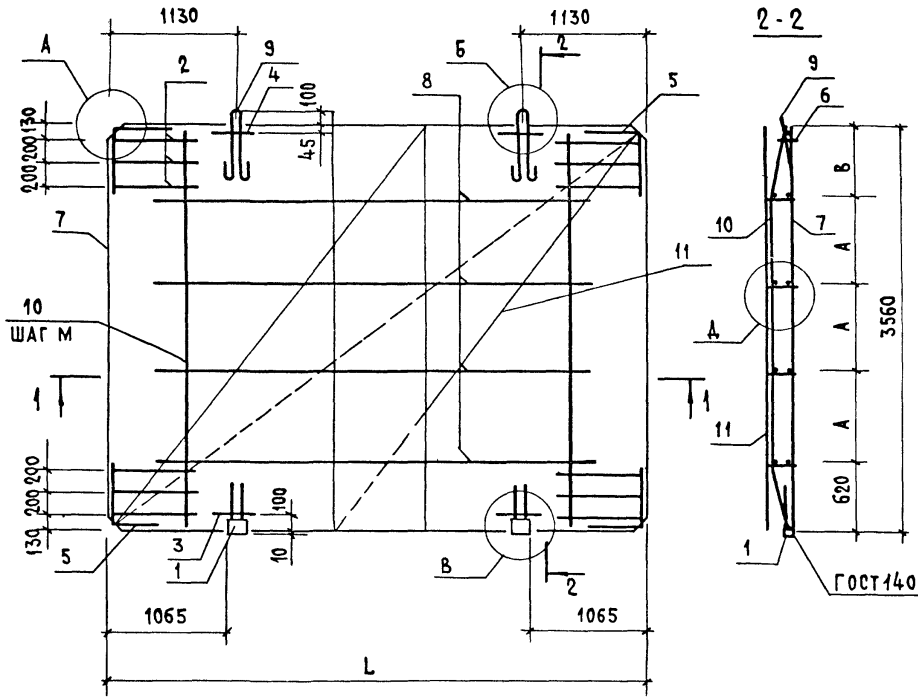

Обозначение	Марка	L, мм	A, мм	B, мм	M, мм	H, мм	C, мм	Масса, кг
1.143.1-7.1 31000	АБ 11	4760	750	690	1700	355	325	51,19
-01	АБ 12	5360	800	540	1400	255	325	61,95
-02	АБ 13	5960	800	540	1600	355	225	68,65
-03	АБ 14	6560	800	540	1700	255	475	101,93

Верхние сетки поз.11 только для АБ 14

Узлы А, Б, В, Д см. 1.143.1-7.1 00000Д2

Н.контр.	Волкова		
Нач.отд	Росинский		
Гл.конс.отд	Пальман		
Гл.инж.пр.	Клепикова		01.85
Рук.груп	Палеес		
Ст.инж.	Шумилова		

1.143.1-7.1 31000СБ

Блок арматурный (АБ11 ... АБ14) Сборочный чертеж

Стадия	Масса	Масштаб
Р	См. табл.	1:40
Лист	Листов 1	

ЦНИИЭП жилища

Формат	Зона	Поз.	Обозначение	Наименование	Кол.	Примечание
				Документация		
А3			1.143.1-7.1 41000 СБ	Сборочный чертеж		
А3			00000 Д2	Узлы А, Б, В, Г, Д.		
				Сборочные единицы		
А4		1	00040	Изделие закладное МН1	2	
				Детали		
Бч		2	41001	ф5 ВрI ГОСТ 6727-80 ℓ=1050	12	0,15 кг
Бч		3	41002	ф8 АIII ГОСТ 5781-82 ℓ=450	2	0,18 кг
Бч		4	41003	ф5 ВрI ГОСТ 6727-80 ℓ=450	2	0,06 кг
А4		5	00002	Стержень гнутый СГ1	4	
А4		6	00002-01	Стержень гнутый СГ2	2	
			Переменные данные для исполнений			
				1.143.1-7.1 41000		АБ-15
				Сборочные единицы		
А3		7	00010-14	Сетка С15	1	
А3		8	00030	Каркас К1	4	
				Детали		
А4		9	00001-01	Петля строповочная П2	2	
Бч		10	41004	ф5 ВрI ГОСТ 6727-80 ℓ=3650	3	0,53 кг
				1.143.1-7.1 41000-01		АБ 16
				Сборочные единицы		
А3		7	00010-15	Сетка С16	1	
А3		8	00030-01	Каркас К2	4	
				Детали		
А4		9	00001-01	Петля строповочная П2	2	
Бч		10	41004	ф5 ВрI ГОСТ 6727-80 ℓ=3650	4	0,53 кг

Н. контр.	Волкова		
Нач. отд	Росинский		
Гл. инж. отд	Первушин		
Рук. конс. отд	Пальман		
Гл. инж. пр	Клепикова		01.85
Рук. груп.	Палеес		
Ст. инж.	Шумилова		

1.143.1-7.1 41000

Блок арматурный (АБ15 ... АБ18)

Стадия	Лист	Листов
Р	1	2

ЦНИИЭП жилища

Формат	Зона	Поз.	Обозначение	Наименование	Кол.	Примечание
				1.143.1-7.1 41000-02		АБ-17
				Сборочные единицы		
А3		7	1.143.1-7.1 00010-16	Сетка С17	1	
А3		8	00030-02	Каркас К3	4	
				Детали		
А4		9	00001-02	Петля строповочная П3	2	
Бч		10	41004	ф5 ВрI ГОСТ 6727-80 ℓ=3650	4	0,53 кг
				1.143.1-7.1 41000-03		АБ 18
				Сборочные единицы		
А3		7	00010-17	Сетка С18	1	
А3		11	00020-05	Сетка С24	2	
А3		8	00030-03	Каркас К4	4	
				Детали		
А4		9	00001-02	Петля строповочная П3	2	
Бч		10	41004	ф5 ВрI ГОСТ 6727-80 ℓ=3650	4	0,53 кг

Взам. инв. №

Подпись и дата

Инв. № подл.

1.143.1-7.1 41000

Лист 2

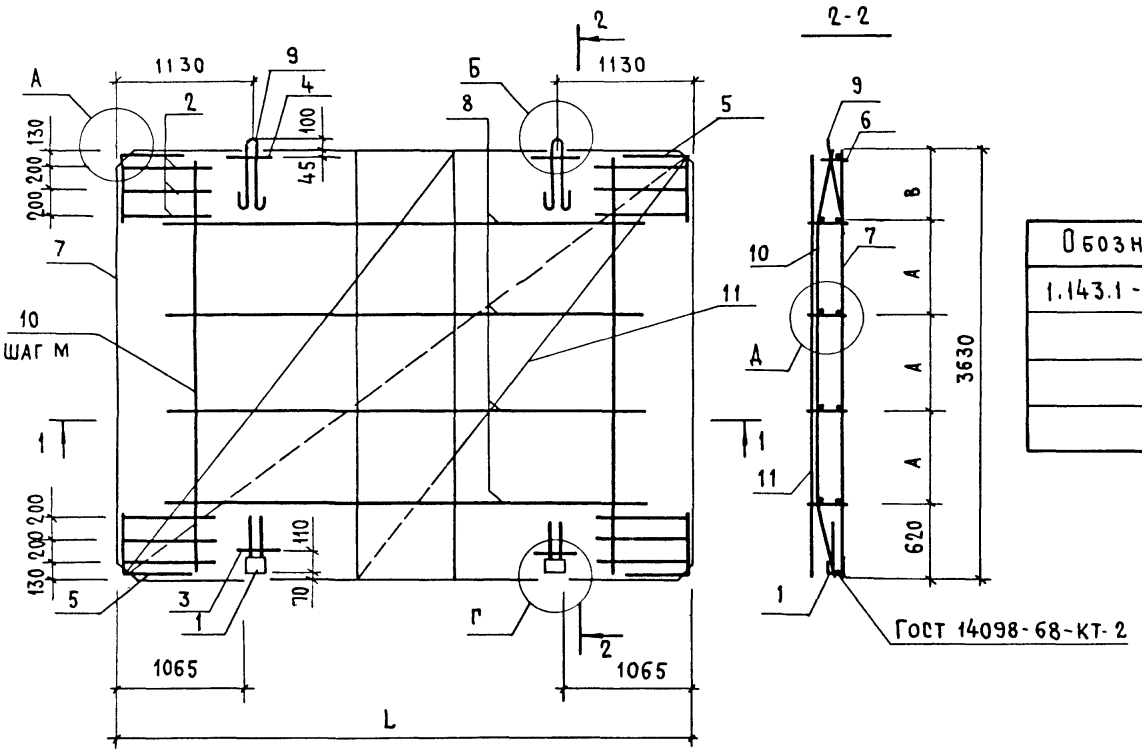

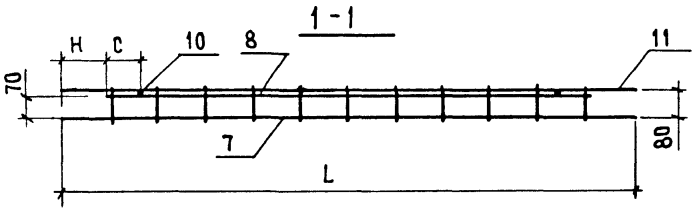

Обозначение	Марка	L, мм	A, мм	B, мм	M, мм	H, мм	C, мм	Масса, кг
1.143.1-7.1 41000	АБ 15	4760	750	760	1700	355	325	51,84
-01	АБ 16	5360	800	610	1400	255	325	63,22
-02	АБ17	5960	800	610	1600	355	225	70,06
-03	АБ 18	6560	800	610	1700	255	475	103,47

Верхние сетки поз. 11 только для АБ-18.

Узлы А, Б, Г, Д см. 1.143.1-7.1 00000Д2

Н.контр.	Волкова		
Нач.отд.	Росинский		
Гл.конс.отд	Пальман		
Гл.инж.пр	Клепикова		01.85
Рук.груп	Палеес		
Ст.инж.	Шумилова		

1.143.1-7.1 41000СБ

Блок арматурный (АБ15... АБ18) Сборочный чертеж

Стадия	Масса	Масштаб
Р	См. табл.	1:40
Лист	Листов 1	

ЦНИИЭП жилища

Инв.№ подл. | Подпись и дата | Взам. инв. №

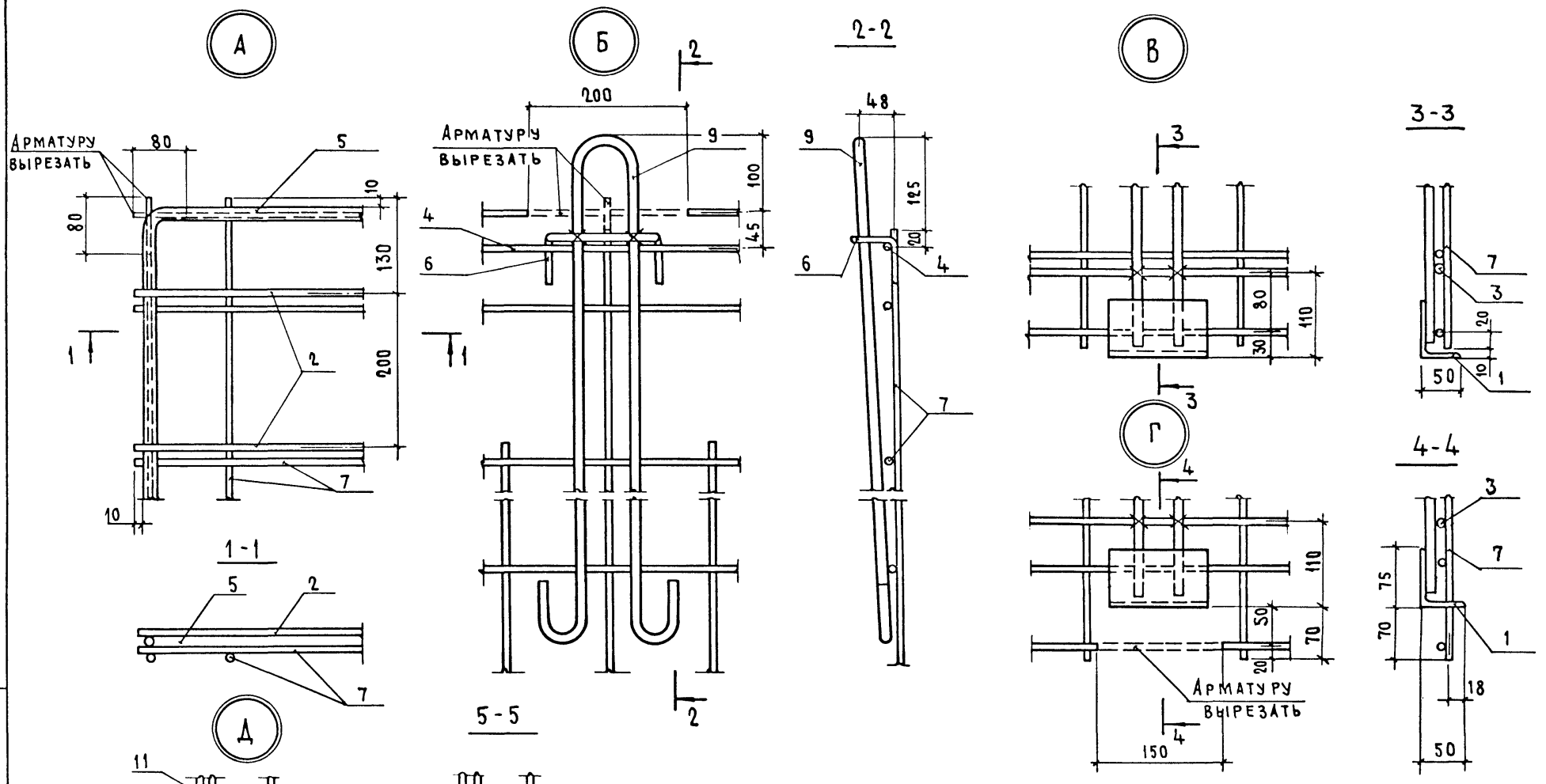

Н.контр.	Волкова		
Нач.отд.	Росинский		
Гл.инж.отд	Первушин		
Гл.конс.отд	Пальман		
Гл.инж.пр.	Клепикова		01.88
Рук.груп.	Палеес		
Ст.инж.	Шумилова		

1.143.1 - 7.1 00000Д2

Узлы А,Б,В,Г,Д

Стадия	Лист	Листов
Р		1

ЦНИИЭП жилища

Формат	Зона	Поз.	Обозначение	Наименование	Количество на исполнение 1.143.1-7.1 00010 —	01	02	03	04	05	06	07	08	09	10	11	12	13	14	15	16	17			Примечание
				Документация																					
А3			1.143.1-7.1 00010 СБ	Сборочный чертеж																					
				Детали																					
				ФбАIII ГОСТ 5781-82																					
БЧ		1	1.143.1-7.1 00011	ℓ = 2560	25	28	31	34	37																0,57 кг
			00012	ℓ = 2640						25	28	31	34	37											0,59 кг
			00013	ℓ = 3160											33	37	41	45							0,70 кг
			00014	ℓ = 3230															33	37	41	45			0,72 кг
				Ф4ВрI ГОСТ 6727-80																					
БЧ		2	00015	ℓ = 4760	13					13					21				21						0,44 кг
			00016	ℓ = 5360		27					28					32				33					0,49 кг
			00017	ℓ = 5960			18					18					32				33				0,55 кг
			00018	ℓ = 6560				18					18					32				33			0,60 кг
			00019	ℓ = 7160					18					18											0,66 кг

Н. контр.	Волкова		
Нач. отд	Росинский		
Гл. конс. отд	Пальман		
Гл. инж. пр	Клепикова		0.88
Рук. груп	Палеес		
Ст. инж.	Шумилова		

1.143.1-7.1 00010

Сетка (С1 ... С18)

Стадия	Лист	Листов
Р		1

ЦНИИЭП жилища

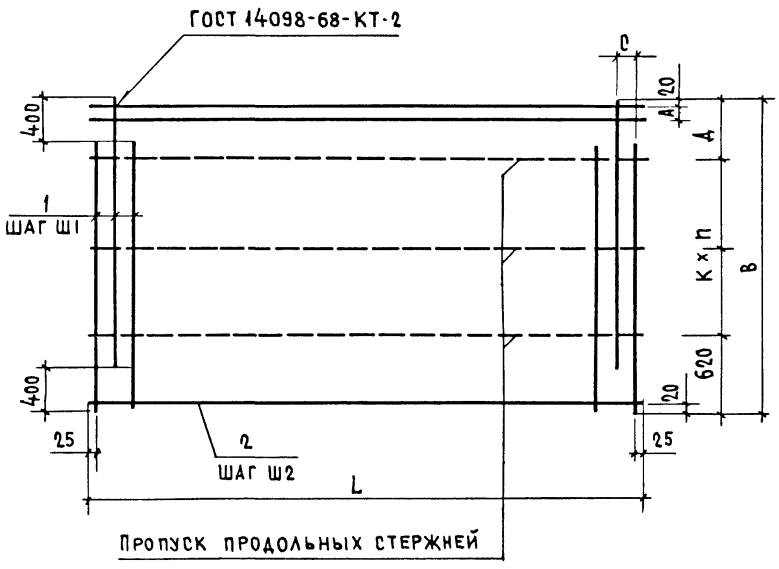

Обозначение	Марка	L, мм	B, мм	Ш1, мм	Ш2, мм	A, мм	C, мм	K, мм	n, шт.	Д, мм	Масса кг
1.143.1-7.1 00010	С1	4760	2960	200	200	120	110	800	2	740	19,97
-01	С2	5360	2960	200	100	120	110	800	2	740	29,19
-02	С3	5960	2960	200	150	70	110	750	2	840	27,57
-03	С4	6560	2960	200	150	70	110	750	2	840	30,18
-04	С5	7160	2960	200	150	70	110	750	2	840	32,97
-05	С6	4760	3040	200	200	200	110	800	2	820	20,47
-06	С7	5360	3040	200	100	100	110	800	2	820	30,24
-07	С8	5960	3040	200	150	150	110	750	2	920	28,19
-08	С9	6560	3040	200	150	150	110	750	2	920	30,86
-09	С10	7160	3040	200	150	150	110	750	2	920	33,71
-10	С11	4760	3560	150	150	70	60	750	3	690	32,34
-11	С12	5360	3560	150	100	120	60	800	3	540	41,58
-12	С13	5960	3560	150	100	120	60	800	3	540	46,30
-13	С14	6560	3560	150	100	120	60	800	3	540	50,70
-14	С15	4760	3630	150	150	140	60	750	3	760	33,00
-15	С16	5360	3630	150	100	90	60	800	3	610	42,81
-16	С17	5960	3630	150	100	90	60	800	3	610	47,67
-17	С18	6560	3630	150	100	90	60	800	3	610	52,20

Если по технологическим условиям окажется невозможным изготовлять сетки с шагом стержней 150мм, то эти стержни следует устанавливать с переменным шагом 100/200мм при сохранении проектного положения крайних стержней.

Н. контр.	Волкова		
Нач.отд	Росинский		
Гл.консота	Пальман		
Гл.инж.пр.	Клепикова		01.85
Рук.груп.	Палеес		
Ст.инж.	Шумилова		

1.143.1-7.1 00010 СБ

Сетка (С1....С18) Сборочный чертеж

Стадия	Масса	Масштаб
Р	См. табл.	1:40
Лист	Листов 1	

ЦНИИЭП жилища

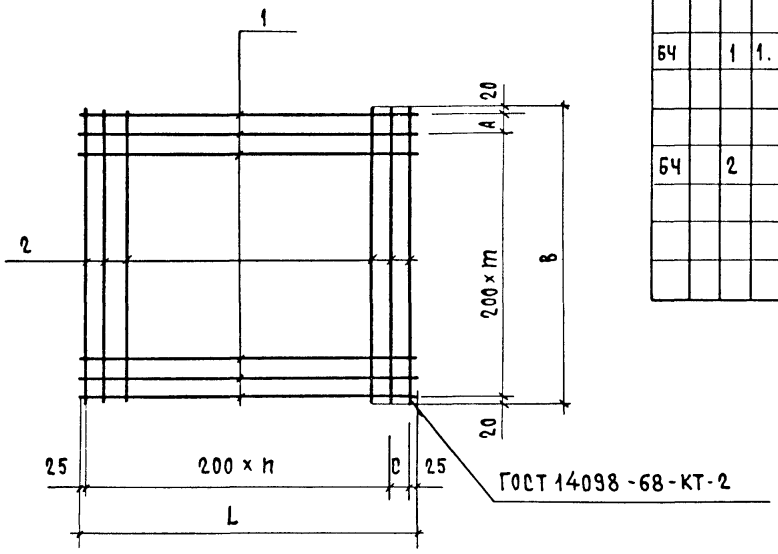

Формат	Зона	Поз.	Обозначение	Наименование	Кол. на исполнение 1.143.1-7.1 00020 —	01	02	03	04	05	Примечание
				Детали							
				ф5 ВрI ГОСТ 6727-80							
БЧ		1	1.143.1-7.1 00021	ℓ = 4450		16		16			0,64 кг
				ф4 ВрI ГОСТ 6727-80							
			00022	ℓ = 3950	16		16		19	19	0,37 кг
БЧ		2	00023	ℓ = 2960	21	23					0,27 кг
			00024	ℓ = 3040			21	23			0,28 кг
			00025	ℓ = 3560					21		0,33 кг
			00026	ℓ = 3630						21	0,33 кг

Обозначение	Марка	L, мм	B, мм	m, шт.	n, шт.	C, мм	A, мм	Масса, кг
1.143.1-7.1 00020	С19	3950	2960	14	19	100	120	11,58
-01	С20	4450	2960	14	21	200	120	19,04
-02	С21	3950	3040	14	19	100	200	11,73
-03	С22	4450	3040	14	21	200	200	19,28
-04	С23	3950	3560	17	19	100	120	13,47
-05	С24	3950	3630	17	19	100	190	13,60

Взам. инв. № | Подпись и дата | Инв. № подл.

Н. контр	Волкова		
Нач. отд.	Росинский		
Гл. консота	Пальман		
Гл. инж. пр	Клепикова		01.85
Рук. груп	Палеес		
Ст. инж.	Шумилова		

1.143.1-7.1 00020

Сетка (С19 ... С24)

Стадия	Масса	Масштаб
Р	См. табл.	—
Лист	Листов 1	

ЦНИИЭП жилища

Формат	Зона	Поз.	Обозначение	Наименование	Кол. на исполнение 1.143.1-7.1 00030- —	01	02	03	04	Примеч.
				Документация						
А3			1.143.1-7.1 00030 СБ	Сборочный чертеж						
				Детали						
БЧ		1	1.143.1-7.1 00031	Ф5 ВрI ГОСТ 6727-80 ℓ=4050	2					0,58 кг
			00032	ℓ = 4850		2				0,70 кг
			00033	ℓ = 5250			2			0,76 кг
			00034	ℓ = 6050				2		0,87 кг
			00035	ℓ = 6450					2	0,93 кг
БЧ		2	00036	Ф4 ВрI ГОСТ 6727-80 ℓ=110	11	13	14	16	17	0,01 кг

Н. контр.	Волкова		
Нач. отд.	Росинский		
Гл. конст.	Пальман		
Гл. инж. пр.	Клепикова		01.85
Рук. гр.	Палеес		
Ст. инж.	Шумилова		

1.143.1-7.1 000 30

КАРКАС (К1 ... К5)

Стадия	Лист	Листов
Р		1

ЦНИИЭП жилища

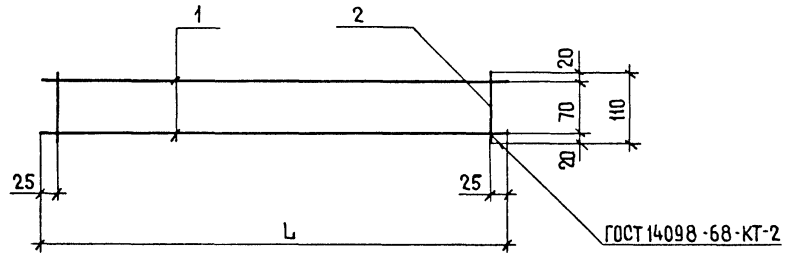

Обозначение	Марка	L, мм	Масса, кг
1.143.1-7.1 00030	К1	4050	1,28
- 01	К2	4850	1,53
- 02	К3	5250	1,66
- 03	К4	6050	1,90
- 04	К5	6450	2,03

Н. контр.	Волкова	
Нач. отд.	Росинский	
Гл. конс. отд.	Пальман	
Гл. инж. пр.	Клепикова	01.85
Рук. гр	Палеес	
Ст. инж.	Шумилова	

1.43.1-7.1 00030 СБ

Каркас (К1 ... К5) Сборочный чертеж

Стадия	Масса	Масштаб
Р	См. табл.	—
Лист	Листов 1	

ЦНИИЭП жилища

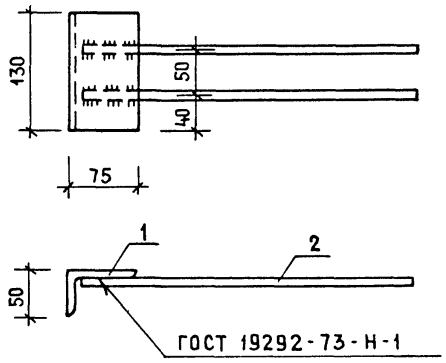

Формат	Зона	Поз.	Обозначение	Наименование	Кол.	Примечание
				ДЕТАЛИ		
БЧ		1	1.143.1-7.1 00041	Уголок $\frac{75\times50\times5\ ГОСТ\ 8510\text{-}72}{ВСт3кп2\ ГОСТ\ 535\text{-}79}$ ℓ=130	1	0,62 кг
БЧ		2	00042	ф12 AIII ГОСТ 5781-82 ℓ=340	2	0,30 кг

Н. контр.	Волкова		
Нач. отд.	Росинский		
Гл. конс. отд.	Пальман		
Гл. инж. пр.	Клепикова		01.85
Рук. груп.	Палеес		
Ст. инж.	Шумилова		

1.143.1-7.1 00040

Изделие закладное МН1

Стадия	Масса	Масштаб
Р	1.22	1:5
Лист	Листов 1	

ЦНИИЭП жилища

Инв. № подл. | Подпись и дата | Взамен инв. №

Стадия	Масса	Масштаб
Лист	Листов	

ЦНИИЭП жилища

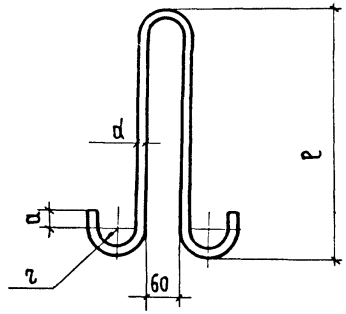

Обозначение	Марка	d, мм	r, мм	a, мм	ℓ, мм	Длина, м	Масса, кг
1.143.1-7.1 00001	П1	12	20	30	475	1,13	1,00
-01	П2	14	30	50	535	1,37	1,66
-02	П3	16	30	50	595	1,50	2,37

Н.контр.	Волкова		
Нач.отд.	Росинский		
Гл.инж.отд.	Первушин		
Гл.конс.отд.	Пальман		
Гл.инж.пр.	Клепикова		01.85
Рук.груп.	Палеес		
Ст.инж.	Шумилова		

1.143.1-7.1 00001

Петля строповочная (П1, П2, П3)

Сталь класса Ас-II ГОСТ 5781-82
10ГТ ГОСТ 380-71*

Стадия	Масса	Масштаб
Р	см. табл.	1:10
Лист	Листов 1	

ЦНИИЭП жилища

Рис.1

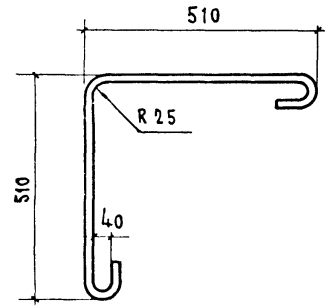

Рис.2



Обозначение	Марка	Рис.	Материал	Длина, мм	Масса, кг
1.143.1-7.1 00002	СГ1	1	ф12AI ГОСТ 5781-82	1100	0,98
-01	СГ2	2	ф5BpI ГОСТ 6727-80	400	0,06

Взамен инв.№ | Подпись и дата | Инв.№ подл.

Н.контр.	Волкова		
Нач.отд.	Росинский		
Гл.инж.отд.	Первушин		
Гл.конс.отд.	Пальман		
Гл.инж.пр.	Клепикова		01.85
Рук.груп.	Палеес		
Ст.инж.	Шумилова		

1.143.1-7.1 00002

Стержень гнутый (СГ1, СГ2)

Стадия	Масса	Масштаб
Р	см. табл.	1:10
Лист	Листов 1	

ЦНИИЭП жилища

№ строки	Наименование материала и единица измерения	Код материала	Код материала	Ед. изм.	Код и марка изделия. Количество на марку: 5В 4221 5009 П30.48.12-3Т	5В 4221 5010 П30.54.12-3Т	5В 4221 5011 П30.60.12-3Т	5В 4221 5012 П30.66.12-3Т	5В 4221 5013 П30,72.12-3Т	5В 4221 5014 П31.48.12-3Т	5В 4221 5015 П31.54.12-3Т	5В 4221 5016 П31.60.12-3Т	5В 4221 5017 П31.66.12-3Т	5В 4221 5018 П31.72.12-3Т	5В 4221 5019 П36.48.12-3Т	5В 4221 5020 П36.54.12-3Т	5В 4221 5021 П36.60.12-3Т	5В 4221 5022 П36.66.12-3Т	5В 4221 5023 П37.48.12-3Т	5В 4221 5024 П37.54.12-3Т	5В 4221 5025 П37.60.12-3Т	5В 4221 5026 П37.66.12-3Т
1	Изделия арматурные																					
2	Арматура стержневая класса А-I ГОСТ 5781-82																					
3	ф12, кг	0933000011001010	166	3,92	3,92	3,92	3,92	3,92	3,92	3,92	3,92	3,92	3,92	3,92	3,92	3,92	3,92	3,92	3,92	3,92	3,92
4	Арматура стержневая класса A_c-II ГОСТ 5781-82																					
5	ф12, кг	0933270511001022	166	2,14					2,14													
6	ф14, кг	0933270511001022	166		3,40	3,40	3,40			3,40	3,40	3,40		3,40	3,40			3,40	3,40			
7	ф16, кг	0933270511001022	166					4,86					4,86			4,86	4,86			4,86	4,86	
8	Арматура стержневая класса А-III ГОСТ 5781-82																					
9	ф6, кг	0934000011001030	166	14,25	15,96	17,67	19,38	21,09	14,75	16,52	18,29	20,06	21,83	23,10	25,90	28,70	31,50	23,76	26,64	29,52	32,40	
10	ф8, кг	0934000011001030	166	0,36	0,36	0,36	0,36	0,36	0,36	0,36	0,36	0,36	0,36	0,36	0,36	0,36	0,36	0,36	0,36	0,36	0,36	
11	Арматура проволочная класса B_p-I ГОСТ 6727-80																					
12	ф4, кг	1213000081830110	166	6,05	13,62	10,32	34,46	24,81	6,05	14,11	10,32	34,88	25,27	9,68	16,20	18,16	47,76	9,68	16,69	18,71	48,36	
13	ф5, кг	1213000081830110	166	6,82	7,97	8,33	8,99	30,26	6,85	8,01	8,37	9,03	30,31	8,25	9,73	10,21	11,09	8,28	9,77	10,25	11,13	
14	Изделия закладные																					
15	Арматура стержневая класса А-III, ГОСТ 5781-82																					
16	ф12, кг	0933000011001030	166	1,2	1,2	1,2	1,2	1,2	1,2	1,2	1,2	1,2	1,2	1,2	1,2	1,2	1,2	1,2	1,2	1,2	1,2	

Инв. № подл. | Подпись и дата | Взам. инв. №

Н. контр.	Волкова	
Нач. отд.	Росинский	
Гл. конс. отд.	Пальман	
Гл. инж. пр.	Клепикова	
Рук. груп.	Палеес	
Ст. инж.	Шумилова	

1.143.1-7.1 00000 РМ

Ведомость расхода материалов

Стадия	Лист	Листов
Р	1	2

ЦНИИЭП жилища

№ строки	Наименование материала и единица измерения	Код материала	Код ед. изм.	Код и марка изделия. Количество на марку: 58 4221 5009 П30.48.12-3Т	58 4221 5010 П30.54.12-3Т	58 4221 5011 П30.60.12-3Т	58 4221 5012 П30.66.12-3Т	58 4221 5013 П30.72.12-3Т	58 4221 5014 П31.48.12-3Т	58 4221 5015 П31.54.12-3Т	58 4221 5016 П31.60.12-3Т	58 4221 5017 П31.66.12-3Т	58 4221 5018 П31.72.12-3Т	58 4221 5019 П36.48.12-3Т	58 4221 5020 П36.54.12-3Т	58 4221 5021 П36.60.12-3Т	58 4221 5022 П36.66.12-3Т	58 4221 5023 П37.48.12-3Т	58 4221 5024 П37.54.12-3Т	58 4221 5025 П37.60.12-3Т	58 4221 5026 П37.66.12-3Т
17	Прокат марки ВСт3кп2, ГОСТ 535-79																				
18	Уголок 75×50×5, ГОСТ 8510-72, кг	0931112421100800	166	1,24	1,24	1,24	1,24	1,24	1,24	1,24	1,24	1,24	1,24	1,24	1,24	1,24	1,24	1,24	1,24	1,24	1,24
19	Итого стали арматурной, кг			34,74	46,43	45,20	71,71	86,50	35,27	47,52	45,86	72,85	87,75	49,91	60,71	67,41	100,69	50,60	61,98	68,82	102,23
20	Итого проката, кг			1,24	1,24	1,24	1,24	1,24	1,24	1,24	1,24	1,24	1,24	1,24	1,24	1,24	1,24	1,24	1,24	1,24	1,24
21	Итого стали в натуральной массе, кг			35,98	47,67	46,44	72,95	87,74	36,51	48,76	47,10	74,09	88,99	51,19	61,95	68,65	101,93	51,84	63,22	70,06	103,47
22	В том числе по укрупненному сортаменту																				
23	Сталь крупносортная, кг	0931112421100800	166	1,24	1,24	1,24	1,24	1,24	1,24	1,24	1,24	1,24	1,24	1,24	1,24	1,24	1,24	1,24	1,24	1,24	1,24
24	Сталь мелкосортная, кг	0933000011001010		7,26	8,52	8,52	8,52	9,98	7,26	8,52	8,52	8,52	9,98	8,52	8,52	9,98	9,98	8,52	8,52	9,98	9,98
25		0933000011001020																			
26		0933000011001030																			
27	Катанка, кг	0934000011001030	166	14,61	16,32	18,03	19,74	21,45	15,11	16,88	18,65	20,42	22,19	23,46	26,26	29,06	31,86	24,12	27,00	29,88	32,76
28	Металлоизделия промышленного назначения, кг	1213000081830110	166	12,87	21,59	18,65	43,45	55,07	12,90	22,12	18,69	43,91	55,58	17,93	25,93	28,37	58,85	17,96	26,46	28,96	39,49
29	Итого стали приведенной к классу А-I, кг			48,04	64,83	62,95	101,85	123,14	48,80	66,41	63,89	103,50	124,95	69,66	85,42	94,78	143,69	70,74	87,26	96,82	145,81
30	Тоже, к стали Ст.3, кг			1,24	1,24	1,24	1,24	1,24	1,24	1,24	1,24	1,24	1,24	1,24	1,24	1,24	1,24	1,24	1,24	1,24	1,24
31	Бетон марки 200, $м^3$	5745121154	113	1,71	1,92	2,14	2,35	2,57	1,76	1,98	2,20	2,42	2,64	2,05	2,31	2,57	2,83	2,09	2,36	2,62	2,88
32	Портландцемент марки 400, т	5731120001	168	0,60	0,67	0,75	0,82	0,90	0,62	0,69	0,77	0,85	0,92	0,72	0,81	0,90	0,99	0,73	0,83	0,92	1,01

gost.e-ecolog.ru