ТИПОВЫЕ КОНСТРУКЦИИ, ИЗДЕЛИЯ И УЗЛЫ ЗДАНИЙ И СООРУЖЕНИЙ

# Серия 1.442.1-3

## ПЛИТЫ ЖЕЛЕЗОБЕТОННЫЕ РЕБРИСТЫЕ ВЫСОТОЙ 500 мм ДЛЯ ПЕРЕКРЫТИЙ ПРОИЗВОДСТВЕННЫХ ЗДАНИЙ

ВЫПУСК 2

ПРЕДВАРИТЕЛЬНО НАПРЯЖЕННЫЕ ПЛИТЫ ШИРИНОЙ 1,5 и 1,0 м, АРМАТУРНЫЕ И ЗАКЛАДНЫЕ ИЗДЕЛИЯ

РАБОЧИЕ ЧЕРТЕЖИ

20986-02
ЦЕНА 0-46

gost.e-ecolog.ru

ЦЕНТРАЛЬНЫЙ ИНСТИТУТ ТИПОВОГО ПРОЕКТИРОВАНИЯ
ГОССТРОЯ СССР

Москва, А-445, Смольная ул., 22

Сдано в печать VIII 1986 года

Заказ № 9929 Тираж 1300 экз.

ТИПОВЫЕ КОНСТРУКЦИИ, ИЗДЕЛИЯ И УЗЛЫ ЗДАНИЙ И СООРУЖЕНИЙ

# Серия 1.442.1-3

# ПЛИТЫ ЖЕЛЕЗОБЕТОННЫЕ РЕБРИСТЫЕ ВЫСОТОЙ 500 мм ДЛЯ ПЕРЕКРЫТИЙ ПРОИЗВОДСТВЕННЫХ ЗДАНИЙ

## Выпуск 2

## ПРЕДВАРИТЕЛЬНО НАПРЯЖЕННЫЕ ПЛИТЫ ШИРИНОЙ 1,5 и 1,0 м. АРМАТУРНЫЕ И ЗАКЛАДНЫЕ ИЗДЕЛИЯ

## РАБОЧИЕ ЧЕРТЕЖИ


РАЗРАБОТАНЫ

ЦНИИПРОМЗДАНИЙ

И.о. гл. инженера ин-та — А.А. Болтухов

Начальник отдела — Э.Н. Кодыш

Гл. инженер проекта — А.В. Белов

Рук. группы — А.А. Музыко

совместно с:

НИИЖБ

Зам. директора ин-та — Н.Н. Коровин

Рук. лаборатории — Г.И. Бердичевский

Ст. научн. сотрудник — А.Е. Кузьмичев

НИИСК

Зам. директора ин-та — П.И. Кривошеев

Рук. лаборатории — Б.П. Ковтунов



Утверждены Госстроем СССР

Протокол от 16.12.85 N АЧ-62

Введены в действие с 01.04.86

| № п/п | Обозначение | Наименование | Стр. |
|---|---|---|---|
| 1 | 1.442.1-3.2-0.0.0 | Содержание | 2 |
| 2 | 1.442.1-3.2-0.0.0 ПЗ | Пояснительная записка | |
| 3 | 1.442.1-3.2-0.0.1.0 | Каркас плоский (КР1...КР4) | 3 |
| 4 | 1.442.1-3.2-0.0.2.0 | Каркас плоский (КР5...КР9) | 4 |
| 5 | 1.442.1-3.2-0.0.3.0 | Сетка (С1...С4) | 5 |
| 6 | 1.442.1-3.2-0.0.4.0 | Сетка (С5...С12) | 6 |
| 7 | 1.442.1-3.2-0.0.5.0 | Сетка С13 | 8 |
| 8 | 1.442.1-3.2-0.0.6.0 | Изделие закладное (МН1г, МН1н) | |
| 9 | 1.442.1-3.2-0.0.7.0 | Изделие закладное (МН2г, МН2н) | 9 |
| 10 | 1.442.1-3.2-0.0.8.0 | Составная позиция СП1 | |
| 11 | 1.442.1-3.2-0.0.9.4 | Стержень гнутый | 10 |

1.442.1-3.2-0.0.0

Нач. отд. Ковыш
Гл. инж. пр. Белов
Рук. пр. Музыко

Содержание

Стадия Р | Лист | Листов 1

ЦНИИПРОМЗДАНИЙ

Формат А4

Выпуск 2 содержит рабочие чертежи арматурных и закладных изделий плит, разработанных в выпуске 1 настоящей серии.

Арматурные сетки и каркасы при диаметрах до 5 мм включительно выполняются из обыкновенной арматурной проволоки периодического профиля класса Вр-I по ГОСТ 6727-80, при диаметре 6 мм и более - из горячекатаной арматурной стали периодического профиля класса А-III по ГОСТ 5781-82

Плоские сварные каркасы и сетки должны изготовляться с помощью контактной точечной электросварки в соответствии с требованиями ГОСТ 10922-75 и ГОСТ 14098-68. Замена контактной сварки на электродуговую не допускается.

Изготовление закладных изделий производится в соответствии с "Инструкцией по сварке соединений арматуры и закладных деталей железобетонных конструкций". (СН393-78).

Защиту закладных изделий от коррозии следует производить в соответствии с требованиями Главы СНиП II-28-73*.

Инв. № подл. | Подпись и дата | Взам. инв. №

1.442.1-3.2-0.0.0 ПЗ

Нач. отд. Ковыш
Гл. инж. пр. Белов
Рук. пр. Музыко

Пояснительная записка

Стадия Р | Лист | Листов 1

ЦНИИПРОМЗДАНИЙ

| Формат | Зона | Поз. | Обозначение | Наименование | Кол. | Примечание |
|---|---|---|---|---|---|---|
| | | | | Документация | | |
| | | | 1.442.1-3.2-0.0.1.0 СБ | Сборочный чертеж | | |
| | | | | 1.442.1-3.2-0.0.1.0 | | для Кр1 |
| | | | | Стержень ГОСТ 5781-82 | | |
| БЧ | | 1 | 1.442.1-3.2-0.0.0.2 | ф12 А III, ℓ = 5300 мм | 2 | 4,7 кг |
| БЧ | | 2 | 1.442.1-3.2-0.0.0.2-01 | ф12 А III, ℓ = 485 мм | 27 | 0,43 кг |
| | | | | 1.442.1-3.2-0.0.1.0-01 | | для Кр2 |
| | | | | Стержень ГОСТ 5781-82 | | |
| БЧ | | 1 | 1.442.1-3.2-0.0.0.2-02 | ф14 А III, ℓ = 5300 мм | 2 | 6,4 кг |
| БЧ | | 2 | 1.442.1-3.2-0.0.0.2-03 | ф14 А III, ℓ = 485 мм | 27 | 0,58 кг |
| | | | | 1.442.1-3.2-0.0.1.0-02 | | для Кр3 |
| | | | | Стержень ГОСТ 5781-82 | | |
| БЧ | | 1 | 1.442.1-3.2-0.0.0.2-04 | ф10 А III, ℓ = 4800 мм | 2 | 3,0 кг |
| БЧ | | 2 | 1.442.1-3.2-0.0.0.2-05 | ф10 А III, ℓ = 485 мм | 24 | 0,3 кг |
| | | | | 1.442.1-3.2-0.0.1.0-03 | | для Кр4 |
| | | | | Стержень ГОСТ 5781-82 | | |
| БЧ | | 1 | 1.442.1-3.2-0.0.0.2-06 | ф12 А III, ℓ = 4800 мм | 2 | 4,3 кг |
| БЧ | | 2 | 1.442.1-3.2-0.0.0.2-01 | ф12 А III, ℓ = 485 мм | 24 | 0,43 кг |

Инв. № подл. | Подпись и дата | Взам. инв. №

| | | | |
|---|---|---|---|
| Нач. отд. | Кодыш | | |
| Нормокон. | Белов | | |
| Гл. инж. пр. | Белов | | |
| Рук. пр. | Музыко | | |
| Проверил | Бекетова | | |
| Разраб. | Шарапова | | |

1.442.1-3.2-0.0.1.0

Каркас плоский (КР1 ... КР4)

| Стадия | Лист | Листов |
|---|---|---|
| Р | | |

ЦНИИПРОМЗДАНИЙ

Формат А4

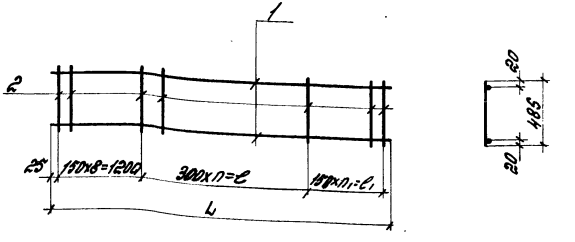


| Обозначение | Марка | Размеры, мм | | | Кол-во шагов | | Масса, кг |
|---|---|---|---|---|---|---|---|
| | | L | ℓ | ℓ1 | n | n1 | |
| 1.442.1-3.2-0.0.1.0 | КР1 | 5300 | 2700 | 1350 | 9 | 9 | 21,0 |
| -01 | КР2 | 5300 | 2700 | 1350 | 9 | 9 | 28,5 |
| -02 | КР3 | 4800 | 2400 | 1050 | 8 | 7 | 13,2 |
| -03 | КР4 | 4800 | 2400 | 1050 | 8 | 7 | 18,8 |

Инв. № подл. | Подпись и дата | Взам. инв. №

| | | |
|---|---|---|
| Нач. отд. | Кодыш | |
| Нормокон. | Белов | |
| Гл. инж. пр. | Белов | |
| Рук. пр. | Музыко | |
| Проверил | Бекетова | |
| Разраб. | Шарапова | |

1.442.1-3.2-0.0.1.0 СБ

Каркас плоский (КР1 ... КР4)
Сборочный чертеж

| Стадия | Масса | Масштаб |
|---|---|---|
| Р | см. табл. | |
| Лист | Листов 1 | |

ЦНИИПРОМЗДАНИЙ

| Формат | Зона | Поз. | Обозначение | Наименование | Кол. на исполн. 1.442.1-3.2-0.0.2.0- | | | | | | | | | | Примечание |
|---|---|---|---|---|---|---|---|---|---|---|---|---|---|---|---|
| | | | | | – | 01 | 02 | 03 | 04 | | | | | | |
| | | | | Документация | | | | | | | | | | | |
| А4 | | | 1.442.1-3.2-0.0.2.0 СБ | Сборочный чертеж | | | | | | | | | | | |
| А4 | | | 1.442.1-3.2-0.0.0.0 ПЗ | Пояснительная записка | | | | | | | | | | | |
| | | | | | | | | | | | | | | | |
| | | | | Детали | | | | | | | | | | | |
| | | | | Стержень ГОСТ 5781-82 | | | | | | | | | | | |
| Б.Ч. | | 1 | 1.442.1-3.2-0.0.0.2 -07 | ф 14 А III, ℓ=1250 мм | 1 | | | | | | | | | | 1,5 кг |
| | | | -08 | ф 14 А III, ℓ=750 мм | | 1 | | | | | | | | | 0,9 кг |
| | | | -09 | ф 20 А III, ℓ=1410 мм | | | 1 | | | | | | | | 3,5 кг |
| | | | -10 | ф 22 А III, ℓ=1410 мм | | | | 1 | | | | | | | 4,2 кг |
| | | | -11 | ф 16 А III, ℓ=910 мм | | | | | 1 | | | | | | 1,4 кг |
| Б.Ч. | | 2 | 1.442.1-3.2-0.0.0.2 -12 | ф 14 А III, ℓ=1130 мм | 1 | | | | | | | | | | 1,4 кг |
| | | | -13 | ф 14 А III, ℓ=630 мм | | 1 | | | | | | | | | 0,8 кг |
| | | | -14 | ф 10 А III, ℓ=1340 мм | | | 1 | | | | | | | | 0,8 кг |
| | | | -15 | ф 12 А III, ℓ=1340 мм | | | | 1 | | | | | | | 1,2 кг |

| | | |
|---|---|---|
| Нач. отд. | Кодыш | [signature] |
| Нормокон. | Белов | [signature] |
| Гл. инж. пр. | Белов | [signature] |
| Рук. гр. | Музыко | [signature] |
| Провер. | Бекетова | [signature] |
| Разраб. | Шаранова | [signature] |

1.442.1-3.2-0.0.2.0

Каркас плоский (КР5... КР9)

| Стадия | Лист | Листов |
|---|---|---|
| Р | 1 | 2 |

ЦНИИПРОМЗДАНИЙ

Формат А4

| Инв. № подл. | Подпись и дата | Взам. инв. № |
|---|---|---|
| | | |

| Формат | Зона | Поз. | Обозначение | Наименование | Кол. на исполн. 1.442.1-3.2-0.0.2.0- | | | | | | | | | | Примечание |
|---|---|---|---|---|---|---|---|---|---|---|---|---|---|---|---|
| | | | | | – | 01 | 02 | 03 | 04 | | | | | | |
| | | | | Стержень ГОСТ 5781-82 | | | | | | | | | | | |
| Б.Ч. | | 2 | 1.442.1-3.2-0.0.0.2 -16 | ф 6 А III, ℓ=840 мм | | | | | 1 | | | | | | 0,2 кг |
| Б.Ч. | | 3 | 1.442.1-3.2-0.0.0.2 -17 | ф 6 А III, ℓ=480 мм | 12 | 7 | | | | | | | | | 0,1 кг |
| | | | -18 | ф 10 А III, ℓ=230 мм | | | 14 | | | | | | | | 0,15 кг |
| | | | -19 | ф 12 А III, ℓ=230 мм | | | | 14 | | | | | | | 0,2 кг |
| | | | -20 | ф 6 А III, ℓ=230 мм | | | | | 9 | | | | | | 0,05 кг |
| Б.Ч. | | 4 | 1.442.1-3.2-0.0.0.2 -21 | ф 14 А III, ℓ=50 мм | 2 | 2 | | | | | | | | | 0,06 кг |
| | | | -22 | ф 20 А III, ℓ=50 мм | | | 2 | | | | | | | | 0,12 кг |
| | | | -23 | ф 22 А III, ℓ=50 мм | | | | 2 | | | | | | | 0,15 кг |
| | | | -24 | ф 16 А III, ℓ=50 мм | | | | | 2 | | | | | | 0,08 кг |

1.442.1-3.2-0.0.2.0

Лист 2

Формат А4

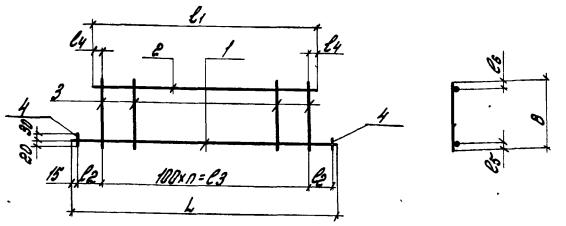


| Обозначение | Марка | Размеры, мм | | | | | | | | Кол-во шагов, n | Масса, кг |
|---|---|---|---|---|---|---|---|---|---|---|---|
| | | L | B | l1 | l2 | l3 | l4 | l5 | l6 | | |
| 1.442.1-3.2-0.02.0 | КР5 | 1250 | 480 | 1130 | 60 | 1100 | 15 | 15 | 15 | 11 | 4,2 |
| -01 | КР6 | 750 | 480 | 630 | 60 | 600 | 15 | 15 | 15 | 6 | 2,6 |
| -02 | КР7 | 1410 | 230 | 1340 | 35 | 1300 | 20 | 20 | 20 | 13 | 6,6 |
| -03 | КР8 | 1410 | 230 | 1340 | 35 | 1300 | 20 | 20 | 20 | 13 | 8,5 |
| -04 | КР9 | 810 | 230 | 840 | 35 | 800 | 20 | 20 | 20 | 8 | 2,2 |

Инв.№ подл. | Подпись и дата | Взам.инв.№

| | | | |
|---|---|---|---|
| Нач.отд. | Кадыш | | |
| Нормокон. | Белов | | |
| Гл.инж.пр. | Белов | | |
| Рук.гр. | Музыко | | |
| Провер. | Бекетова | | |
| Разраб. | Шарапова | | |

1.442.1-3.2-0.02.0 ОБ

Каркас плоский (КР5...КР9) Сборочный чертеж

| Стадия | Масса | Масштаб |
|---|---|---|
| Р | см. табл. | |
| Лист | Листов 1 | |

ЦНИИПРОМЗДАНИЙ

Формат А4



| Формат | Зона | Поз. | Обозначение | Наименование | Кол. | Приме-чание |
|---|---|---|---|---|---|---|
| | | | | Документация | | |
| | | | 1.442.1-3.2-0.03.0 ОБ | Сборочный чертеж | | |
| | | | | 1.442.1-3.2-0.03.0 | | для С1 |
| | | | | Стержень ГОСТ 5781-82 | | |
| Б4 | | 1 | 1.442.1-3.2-0.0.02-25 | ф6 А III, ℓ=5200 мм | 3 | 1,15кг |
| Б4 | | 2 | 1.442.1-3.2-0.0.02-26 | ф6 А III, ℓ=550 мм | 26 | 0,12кг |
| | | | | 1.442.1-3.2-0.03.0-01 | | для С2 |
| | | | | Стержень ГОСТ 5781-82 | | |
| Б4 | | 1 | 1.442.1-3.2-0.0.02-27 | ф6 А III, ℓ=4800 мм | 3 | 1,07кг |
| Б4 | | 2 | 1.442.1-3.2-0.0.02-26 | ф6 А III, ℓ=550 мм | 24 | 0,12кг |
| | | | | 1.442.1-3.2-0.03.0-02 | | для С3 |
| | | | | Стержень ГОСТ 5781-82 | | |
| Б4 | | 1 | 1.442.1-3.2-0.0.02-25 | ф6 А III, ℓ=5200 мм | 3 | 1,15кг |
| Б4 | | 2 | 1.442.1-3.2-0.0.02-28 | ф6 А III, ℓ=450 мм | 26 | 0,1кг |
| | | | | 1.442.1-3.2-0.03.0-03 | | для С4 |
| | | | | Стержень ГОСТ 5781-82 | | |
| Б4 | | 1 | 1.442.1-3.2-0.0.02-27 | ф6 А III, ℓ=4800 мм | 3 | 1,07кг |
| Б4 | | 2 | 1.442.1-3.2-0.0.02-28 | ф6 А III, ℓ=450 мм | 24 | 0,1кг |

Инв.№ подл. | Подпись и дата | Взам.инв.№

| | | | |
|---|---|---|---|
| Нач.отд. | Кадыш | | |
| Нормокон. | Белов | | |
| Гл.инж.пр. | Белов | | |
| Рук.гр. (подпись) | Музыко | | |
| Разраб. | Бекетова | | |
| | Шарапова | | |

1.442.1-3.2-0.03.0

Сетка (С1...С4)

| Стадия | Лист | Листов |
|---|---|---|
| Р | | 1 |

ЦНИИПРОМЗДАНИЙ



Формат А4

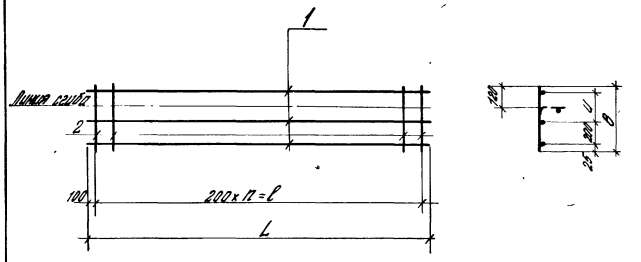


| Обозначение | Марка | Размеры, мм L | ℓ | B | U | Кол-во шасов n | Масса, кг |
|---|---|---|---|---|---|---|---|
| 1.442.1-3.2-0.03.0 | С1 | 5200 | 5000 | 550 | 300 | 25 | 6,6 кг |
| -01 | С2 | 4800 | 4600 | 550 | 300 | 23 | 6,1 кг |
| -02 | С3 | 5200 | 5000 | 450 | 200 | 25 | 6,1 кг |
| -03 | С4 | 4800 | 4600 | 450 | 200 | 23 | 5,6 кг |

| | | | |
|---|---|---|---|
| Нач. отд. | Кайнш | | 1.442.1-3.2-0.03.0 СБ |
| Нач. сект. | Белов | | Сетка (С1...С4) Сборочный чертеж |
| Гл. инж. пр. | Белов | | Стадия: Р; Масса: См. табл.; Масштаб: |
| Рук. гр. | Кудрявцева | | Лист; Листов 1 |
| Гл. конс. | Бесчетнова | | ЦНИИПРОМЗДАНИЙ |
| Разраб. | Шиловская | | |

Копировал: Формат А4

| Поз. | Обозначение | | Наименование | Кол. на изделии: 01 | 02 | 03 | 04 | 05 | 06 | 07 | 1.442.1-3.2-0.04.0 | Примечание |
|---|---|---|---|---|---|---|---|---|---|---|---|---|
| | | | Документация | | | | | | | | | |
| АЧ | 1.442.1-3.2-0.04.0 | СБ | Сборочный чертеж | | | | | | | | | |
| АЧ | 1.442.1-3.2-0.0.0/03 | ПЗ | Пояснительная записка | | | | | | | | | |
| | | | Детали | | | | | | | | | |
| | | | Сварено ГОСТ 5264-80 | | | | | | | | | |
| БЧ | 1 | 1.442.1-3.2-0.0.02-29 | Ф 6,0 ДП, ℓ= 5360 мм | 10 | | 10 | | 5 | | 5 | | 1,2 кг |
| | | -30 | Ф 6,0 ДП, ℓ= 4860 мм | | 10 | | 10 | | 5 | | 5 | 1,1 кг |
| ДЧ | 2 | 1.442.1-3.2-0.0.0.2-31 | Ф 6,0 ДП, ℓ= 1350 мм | 27 | 25 | 27 | 25 | | 27 | 25 | 25 | 0,3 кг |
| | | -32 | Ф 6,0 ДП, ℓ= 960 мм | | | | | | 27 | 25 | 27 | 0,2 кг |

| | | | |
|---|---|---|---|
| Нач. отд. | Кайнш | | 1.442.1-3.2-0.04.0 |
| Нач. сект. | Белов | | Сетки (С5...С12) |
| Гл. инж. пр. | Белов | | Стадия: Р; Лист: 2; Листов: 7 |
| Гл. конс. | Бесчетнова | | ЦНИИПРОМЗДАНИЙ |
| Разраб. | Шиловская | | |

Копировал: Формат А4

Рис. 1

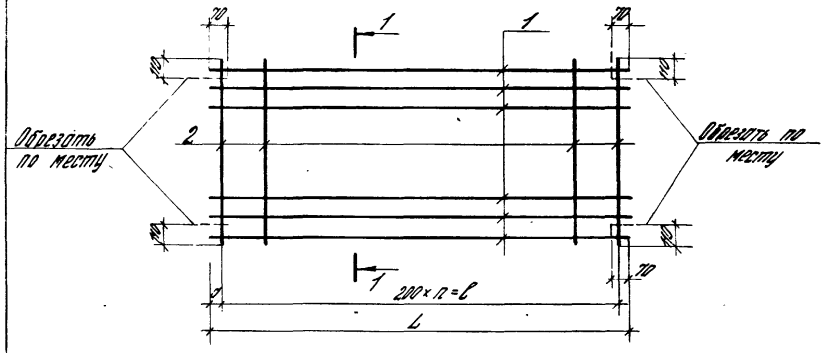


Рис. 2

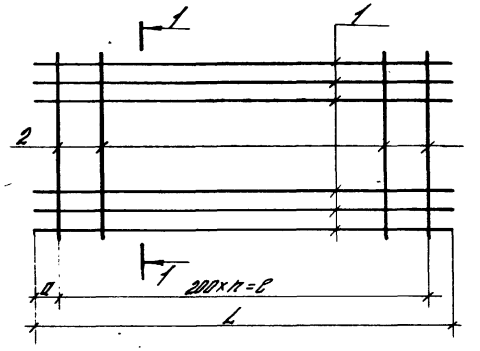


1-1

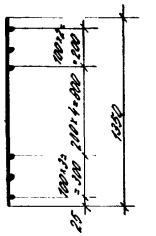


Рис. 3

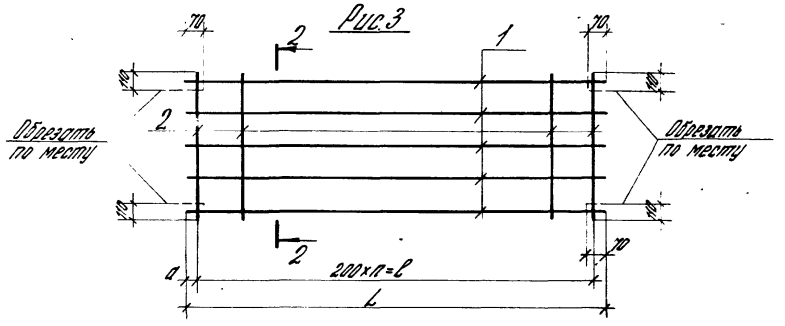


Рис. 4

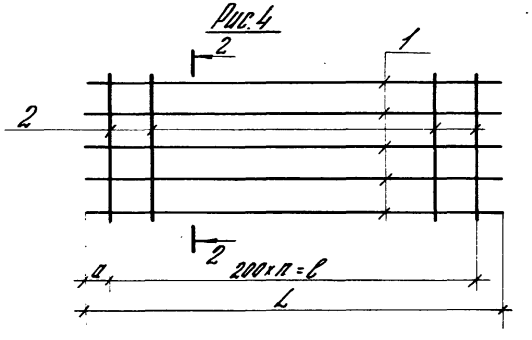


2-2

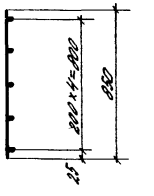


| Обозначение | Марка | Рис. | Размеры, мм | | | | Масса, кг |
|---|---|---|---|---|---|---|---|
| | | | L | a | ℓ | n | |
| 1.442.1-3.2-0.04.0 | С5 | 1 | 5350 | 75 | 5200 | 26 | 20,1 |
| -01 | С6 | | 4850 | 25 | 4800 | 24 | 18,5 |
| -02 | С7 | 2 | 5350 | 75 | 5200 | 26 | 20,1 |
| -03 | С8 | | 4850 | 25 | 4800 | 24 | 18,5 |
| -04 | С9 | 3 | 5350 | 75 | 5200 | 26 | 11,4 |
| -05 | С10 | | 4850 | 25 | 4800 | 24 | 10,5 |
| -06 | С11 | 4 | 5350 | 75 | 5200 | 26 | 11,4 |
| -07 | С12 | | 4850 | 25 | 4800 | 24 | 10,5 |

| | | | |
|---|---|---|---|
| Нач. отд. | Кобыш | | |
| Нормокон. | Белов | | |
| Гл. инженер | Белов | | |
| Рук. гр. | Музыко | | |
| Провер. | Бржезова | | |
| Разраб. | Шорникова | | |

1.442.1-3.2-0.04.0С5

Сетка (С5...С12). Сборочный чертеж

| Стадия | Масса | Масштаб |
|---|---|---|
| Р | См. табл. | |
| Лист | Листов 1 | |

ЦНИИПРОМЗДАНИЙ

Инв. № подл. | Подпись и дата | Взам. инв. №

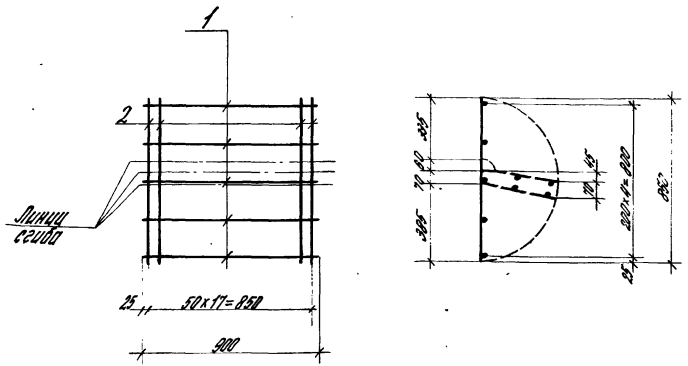


| Формат | Зона | Поз. | Обозначение | Наименование | Кол. шт. | Примечание |
|---|---|---|---|---|---|---|
| | | | | Стержень ГОСТ 6727-80 | | |
| Б4 | | 1 | 1.442.1-3.2-0.0.0.2-33 | ф5 ВрI, l=900 мм | 5 | 0,13 кг |
| Б4 | | 2 | 1.442.1-3.2-0.0.0.2-34 | ф5 ВрI, l=850 мм | 18 | 0,12 кг |

1.442.1-3.2-0.0.5.0 СБ

Сетка С13

| Стадия | Масса | Масштаб |
|---|---|---|
| Р | 2,8 | 1:20 |

Лист | Листов 1

ЦНИИПРОМЗДАНИЙ

| | | |
|---|---|---|
| Нач.отд. | Кодыш | |
| Нормок. | Белов | |
| Гл.инж.пр. | Белов | |
| Рук.гр. | Музыко | |
| Провер. | Бекетова | |
| Разраб. | Шаранова | |

Формат А4

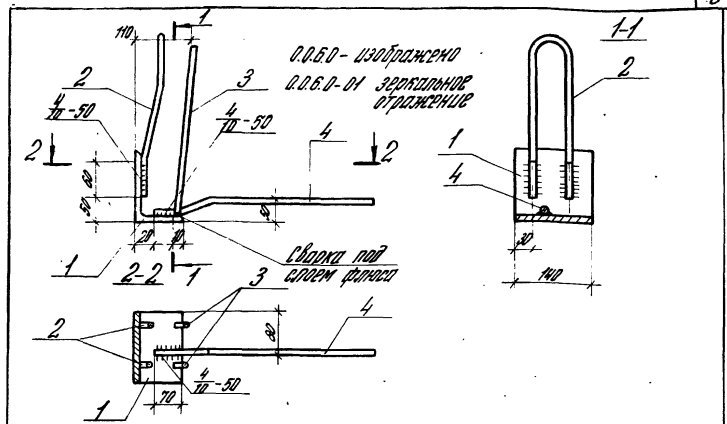


| Формат | Зона | Поз. | Обозначение | Наименование | Кол. шт. | Примечание |
|---|---|---|---|---|---|---|
| | | | | 1.442.1-3.2-0.0.6.0-00 | | для МН1т |
| Б4 | | 1 | 1.442.1-3.2-0.0.0.3 | Уголок | | |
| | | | | 140×90×8 ГОСТ 8510-72* / В СТ3КП2-1 ТУ14-1-3023-80 | | |
| | | | | l=140 мм | 1 | 2,0 кг |
| А4 | | 2 | 1.442.1-3.2-0.0.0.4 | Стержень гнутый | 1 | |
| Б4 | | 3 | 1.442.1-3.2-0.0.0.2-35 | Стержень ГОСТ 5781-82 | | |
| | | | | ф12 АIII, l=360 мм | 2 | 0,32 кг |
| А4 | | 4 | 1.442.1-3.2-0.0.0.4-01 | Стержень гнутый | 1 | |
| | | | | 1.442.1-3.2-0.0.6.0-01 | | для МН1н |
| | | | То же, что и | для исполнения-00 | | |

1.442.1-3.2-0.0.6.0 СБ

Изделие закладное (МН1т, МН1н)

| Стадия | Масса | Масштаб |
|---|---|---|
| Р | 3,9 | 1:75 |

Лист | Листов 1

ЦНИИПРОМЗДАНИЙ

| | | |
|---|---|---|
| Нач.отд. | Кодыш | |
| Нормок. | Белов | |
| Гл.инж.пр. | Белов | |
| Рук.гр. | Музыко | |
| Провер. | Бекетова | |
| Разраб. | Шаранова | |

Инв. № подл. | Подпись и дата | Взам. инв. №



Формат А4

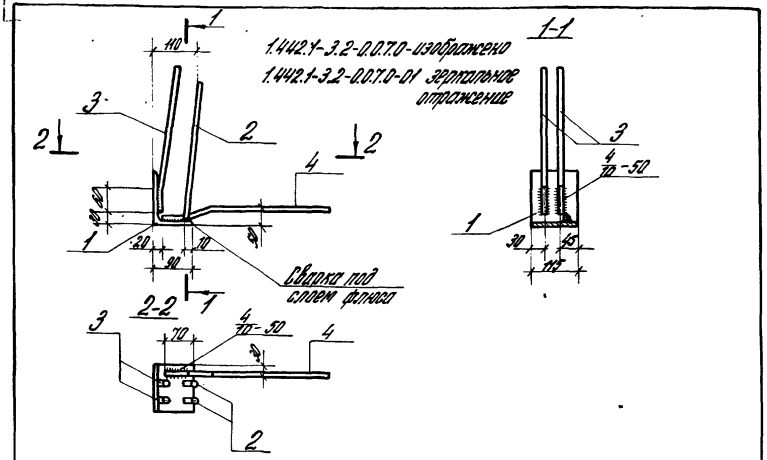


| Формат | Зона | Поз. | Наименование | Обозначение | Кол. | Примечание |
|---|---|---|---|---|---|---|
| | | | | 1.442.1-3.2-0.0.7.0-00 | | для МН2т |
| Б.Ч. | | 1 | 1.442.1-3.2-0.0.0.3-01 | Уголок | | |
| | | | | 140×90×8 ГОСТ 8510-72* / ВСТ3кп2-1 ТУ14-1-3023-80 | | |
| | | | | l = 115 мм | 1 | 1,6 кг |
| Б.Ч. | | 2 | 1.442.1-3.2-0.0.0.2-35 | Стержень ГОСТ 5781-82 | | |
| | | | | Ф12 А III, l = 360 мм | 2 | 0,32 кг |
| А4 | | 3 | 1.442.1-3.2-0.0.0.4-02 | Стержень гнутый | 2 | |
| А4 | | 4 | 1.442.1-3.2-0.0.0.4-01 | Стержень гнутый | 1 | |
| | | | | 1.442.1-3.2-0.0.7.0-01 | | для МН2н |
| | | | То же, что и для | исполнения-00 | | |

| | | | |
|---|---|---|---|
| Нач. отд. | Кодыш | | |
| Нормокон. | Белов | | |
| Гл. инж. пр. | Белов | | |
| Рук. гр. | Музыко | | |
| Провер. | Бекетова | | |
| Разраб. | Шаранова | | |

Инв. № подл. | Подпись и дата | Взам. инв. №

1.442.1-3.2-0.0.7.0

Изделие закладное (МН2т, МН2н)

| Стадия | Масса | Масштаб |
|---|---|---|
| Р | 3,4 | 1:50 |
| Лист | Листов 1 | |

ЦНИИПРОМЗДАНИЙ

Формат А4

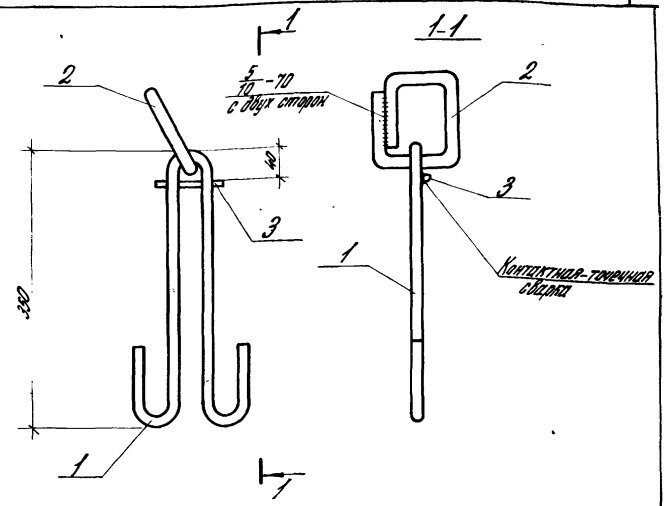


| Формат | Зона | Поз. | Обозначение | Наименование | Кол. шт. | Примечание |
|---|---|---|---|---|---|---|
| А4 | | 1 | 1.442.1-3.2-0.0.0.4-03 | Стержень гнутый | 1 | |
| А4 | | 2 | 1.442.1-3.2-0.0.0.4-04 | Стержень гнутый | 1 | |
| Б.Ч. | | 3 | 1.442.1-3.2-0.0.0.2-36 | Стержень ГОСТ 6727-80 | | |
| | | | | Ф5 Вр I, l = 80 мм | 1 | 0,011 кг |

| | | | |
|---|---|---|---|
| Нач. отд. | Кодыш | | |
| Нормокон. | Белов | | |
| Гл. инж. пр. | Белов | | |
| Рук. гр. | Музыко | | |
| Провер. | Бекетова | | |
| Разраб. | Шаранова | | |

Инв. № подл. | Подпись и дата | Взам. инв. №

1.442.1-3.2-0.0.8.0 СБ

Составная позиция СП1

| Стадия | Масса | Масштаб |
|---|---|---|
| Р | 1,55 | 1:50 |
| Лист | Листов 1 | |

ЦНИИПРОМЗДАНИЙ



Формат А4

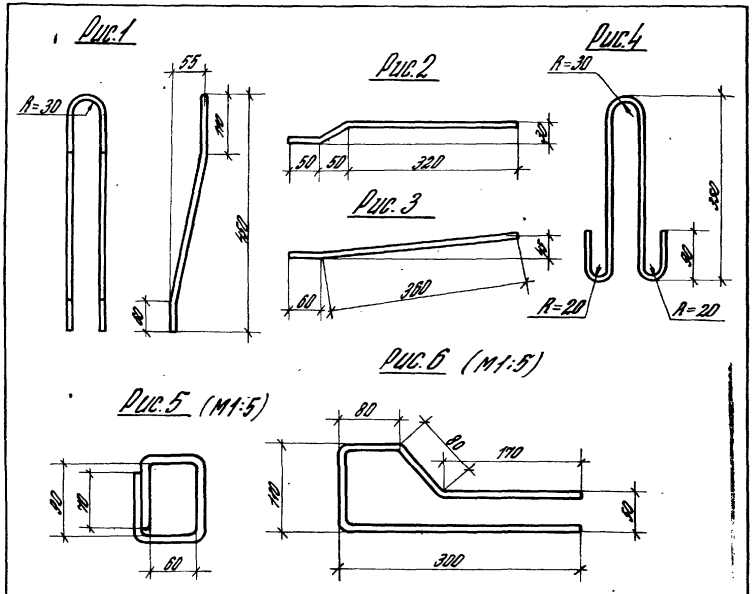


| Обозначение | Рис. | Длина позиции мм | Материал ф и класс стали | ГОСТ | Масса кг |
|---|---|---|---|---|---|
| 1.442.1-3.2-0.0.0.4 | 1 | 980 | 12 А II | 5781-82 | 0,87 |
| -01 | 2 | 430 | 12 А III | 5781-82 | 0,38 |
| -02 | 3 | 420 | 12 А III | | 0,37 |
| -03 | 4 | 940 | 12 А I | 5781-82 | 0,83 |
| -04 | 5 | 450 | 16 А I | | 0,71 |
| -05 | 6 | 740 | 8 А III | 5781-82 | 0,3 |

1.442.1-3.2-0.0.0.4

Стержень гнутый

| Стадия | Масса | Масштаб |
|---|---|---|
| Р | см. табл. | 1:75 |
| Лист | Листов 1 | |

ЦНИИПРОМЗДАНИЙ

| | | |
|---|---|---|
| Нормокон. | Белов | |
| Гл.инж.пр. | Белов | |
| Рук.гр. | Музыко | |
| Провер. | Бекетова | |
| Разраб. | Шаранова | |

gost.e-ecolog.ru

Формат А4