ТИПОВЫЕ КОНСТРУКЦИИ, ИЗДЕЛИЯ И УЗЛЫ ЗДАНИЙ И СООРУЖЕНИЙ

СЕРИЯ 1.442.1-1.87

ПЛИТЫ ПЕРЕКРЫТИЙ ЖЕЛЕЗОБЕТОННЫЕ РЕБРИСТЫЕ ВЫСОТОЙ 400 мм, УКЛАДЫВАЕМЫЕ НА ПОЛКИ РИГЕЛЕЙ
(измененный вариант оформления)

ВЫПУСК 2
предварительно напряженные плиты шириной 3,0; 1,5 и 0,95 м
арматурные и закладные изделия

РАБОЧИЕ ЧЕРТЕЖИ

gost.e-ecolog.ru

Обозначение документа	Наименование	Стр.
1.442.1-1.87.2-1ТТ	Технические требования	2
1.442.1-1.87.2-2	Каркас плоский КР1...КР5	
1.442.1-1.87.2-3	Каркас плоский КР6...КР10	3
1.442.1-1.87.2-4	Каркас плоский КР11...КР15	4
1.442.1-1.87.2-5	Каркас плоский КР16...КР20	
1.442.1-1.87.2-6	Каркас плоский КР21...КР25	5
1.442.1-1.87.2-7	Каркас плоский КР26	
1.442.1-1.87.2-8	Каркас плоский КР27...КР29	6
1.442.1-1.87.2-9	Сетка С1...С3	
1.442.1-1.87.2-10	Сетка С4...С6	7
1.442.1-1.87.2-11	Сетка С7, С8	
1.442.1-1.87.2-12	Сетка С9, С10	8
1.442.1-1.87.2-13	Сетка С11, С12	
1.442.1-1.87.2-14	Сетка С13...С15	9
1.442.1-1.87.2-15	Сетка С16...С18	
1.442.1-1.87.2-16	Сетка С19...С22	10
1.442.1-1.87.2-17	Сетка С23...С26	
1.442.1-1.87.2-18	Сетка С27, С28	11
1.442.1-1.87.2-19	Сетка С29, С30	
1.442.1-1.87.2-20	Сетка С31	12
1.442.1-1.87.2-21	Сетка С32	
1.442.1-1.87.2-22	Сетка С33	13
1.442.1-1.87.2-23	Изделие закладное МН1...МН4	14
1.442.1-1.87.2-24	Изделие закладное МН5, МН6	
1.442.1-1.87.2-25	Изделие закладное МН7	15

Зав.сек.	Выкизин		
Н.контр.	Трактенгерц		
ГИП	Трактенгерц		
Рук.гр.	Суровцева		
Ст.инж.	Лимончук		

1.442.1-1.87.2

Содержание

Стадия	Лист	Листов
Р		1

ЦНИИПРОМЗДАНИЙ

1. Переработка выпуска выполнена в соответствии с указанием Госстроя СССР (письмо №6/8-826 от 3.III.87г.) только в части упрощения оформления рабочих чертежей. Расчетные характеристики, конструктивные решения и технико-экономические показатели сохранены без изменения в соответствии с требованиями нормативных и руководящих документов, действовавших на период разработки документации (до 1982г.) по рабочим чертежам плит, утвержденным Госстроем СССР 22.10.82г. постановлением №262.
2. Выпуск 2 содержит рабочие чертежи арматурных и закладных изделий плит, разработанных в выпуске 1 настоящей серии.
3. Арматурные сетки и каркасы при диаметрах до 5мм, включительно, следует выполнять из арматурной проволоки периодического профиля класса Вр-I по ГОСТ 6727-80, при диаметре 6мм и более - из горячекатаной арматурной стали периодического профиля А-III по ГОСТ 5781-82
4. Плоские сварные каркасы и сетки следует изготавливать с помощью контактной точечной электросварки в соответствии с требованиями ГОСТ 10922-75. Замена контактной сварки на электродуговую не допускается.
5. Изготовление закладных изделий следует производить в соответствии с „Инструкцией по сварке соединений арматуры и закладных деталей железобетонных конструкций (СН 393-78)
6. Марку стали следует принимать в соответствии с указаниями, приведенными в рабочих чертежах конкретного объекта.
7. Защиту закладных изделий от коррозии следует производить в соответствии с указаниями главы СНиП II-28-73*

Инв.№подл. | Подпись и дата | Взам.инв.№

Зав.сек.	Выкизин		
Н.контр.	Трактенгерц		
ГИП	Трактенгерц		
Рук.гр.	Суровцева		
Ст.инж.	Лимончук		

1.442.1-1.87.2-1ТТ

Технические требования

Стадия	Лист	Листов
О		1

ЦНИИПРОМЗДАНИЙ

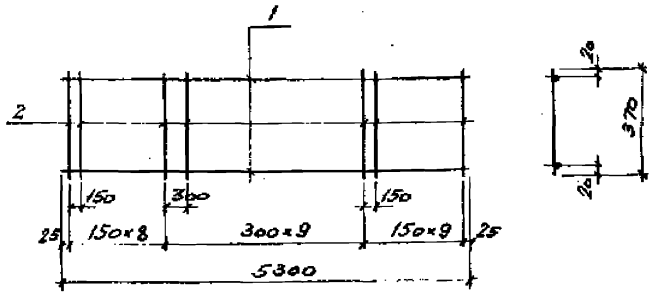

Марка	Поз.	Наименование		Кол.	Масса ед. кг	Общая масса кг
КР1	1	ф 5 Вр-I	ℓ = 5300	2	0,8	3,0
	2	5 Вр-I	ℓ = 370	27	0,05	
КР2	1	6 А-III	ℓ = 5300	2	1,2	4,6
	2	6 А-III	ℓ = 390	27	0,08	
КР3	1	8 А-III	ℓ = 5300	2	2,1	8,2
	2	8 А-III	ℓ = 370	27	0,15	
КР4	1	10 А-III	ℓ = 5300	2	3,3	12,8
	2	10 А-III	ℓ = 370	27	0,23	
КР5	1	12 А-III	ℓ = 5300	2	4,7	18,3
	2	12 А-III	ℓ = 370	27	0,33	

Арматура класса Вр-I по ГОСТ 6727-80;
класса А-III по ГОСТ 5781-82

Нач. сек.	Выжигин		
Н. контр.	Трахтенгерц		
ГИП	Трахтенгерц		
Рук. гр.	Суровова		
Ст. инж.	Лиманчик		
Пров.	Суровова		

1.442.1-1.87.2-2

Каркас плоский КР1... КР5

Стадия	Лист	Листов
Р		1

ЦНИИПРОМЗДАНИЙ

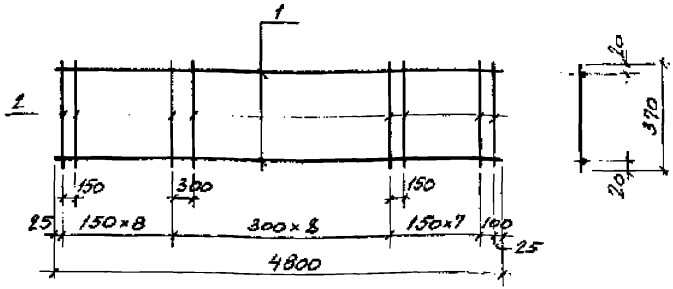

Марка	Поз.	Наименование		Кол.	Масса ед. кг	Общая масса кг
КР6	1	ф 5 Вр-I	ℓ = 4800	2	0,7	2,7
	2	5 Вр-I	ℓ = 370	25	0,05	
КР7	1	6 А-III	ℓ = 4800	2	1,1	4,2
	2	6 А-III	ℓ = 370	25	0,08	
КР8	1	8 А-III	ℓ = 4800	2	1,9	7,6
	2	8 А-III	ℓ = 370	25	0,15	
КР9	1	10 А-III	ℓ = 4800	2	3,0	11,8
	2	10 А-III	ℓ = 370	25	0,23	
КР10	1	12 А-III	ℓ = 4800	2	4,3	16,9
	2	12 А-III	ℓ = 370	25	0,33	

Арматура класса Вр-I по ГОСТ 6727-80;
класса А-III по ГОСТ 5781-82.

Инв. № подл. | Подпись и дата | Взам. инв. №

Нач. сек.	Выжигин		
Н. контр.	Трахтенгерц		
ГИП	Трахтенгерц		
Рук. гр.	Суровова		
Ст. инж.	Лиманчик		
Пров.	Суровова		

1.442.1-1.87.2-3

Каркас плоский КР6... КР10

Стадия	Лист	Листов
Р		1

ЦНИИПРОМЗДАНИЙ

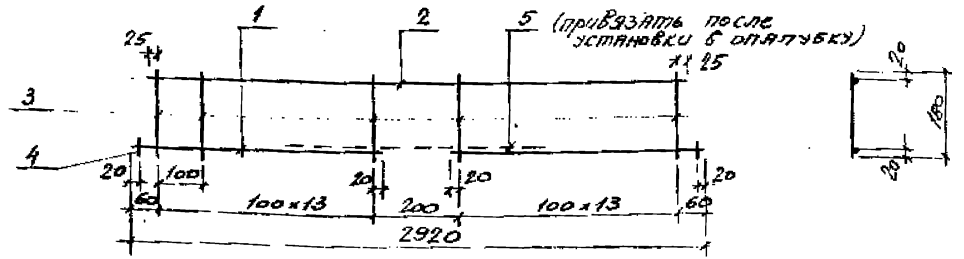

Марка	Поз.	Наименование		Кол.	Масса ед. кг	Общая масса кг
КР11	1	Ф 5Вр-I	ℓ=1380	2	0,2	1,5
	2	5Вр-I	ℓ=2850	1	0,4	
	3	4Вр-I	ℓ=180	28	0,02	
	4	5Вр-I	ℓ=50	2	0,01	
	5	5Вр-I	ℓ=700	1	0,1	
КР12	1	10А-III	ℓ=1380	2	0,85	3,0
	2	5Вр-I	ℓ=2850	1	0,4	
	3	5Вр-I	ℓ=180	28	0,03	
	4	10А-III	ℓ=50	2	0,03	
	5	10А-III	ℓ=1050	1	0,6	
КР13	1	10А-III	ℓ=1380	2	0,85	4,1
	2	6А-III	ℓ=2850	1	0,6	
	3	6А-III	ℓ=180	28	0,04	
	4	10А-III	ℓ=50	2	0,03	
	5	10А-III	ℓ=1050	1	0,6	

Марка	Поз.	Наименование		Кол.	Масса ед. кг	Общая масса кг
КР14	1	Ф 12А-III	ℓ=1380	2	1,2	5,2
	2	6А-III	ℓ=2850	1	0,6	
	3	6А-III	ℓ=180	28	0,04	
	4	12А-III	ℓ=50	2	0,04	
	5	12А-III	ℓ=1150	1	1,0	
КР15	1	14А-III	ℓ=1380	2	1,7	8,0
	2	8А-III	ℓ=2850	1	1,1	
	3	8А-III	ℓ=180	28	0,07	
	4	14А-III	ℓ=50	2	0,06	
	5	14А-III	ℓ=1200	1	1,4	

Арматура класса Вр-I по ГОСТ 6727-80;
класса А-III по ГОСТ 5781-82

Зав.сек	Выжигин		
Н.контр	Рахтенгерц		
ГИП	Трахтенгерц		
Рук.гр	Суровова		
Ст.инж	Лимончик		
Пров	Суровова		

1.442.1-1.87.2-4

Каркас плоский КР11...КР15

Стадия	Лист	Листов
Р		1

ЦНИИПРОМЗДАНИЙ

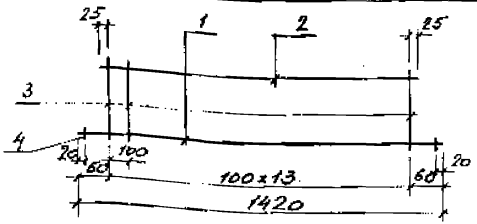

Марка	Поз.	Наименование		Кол.	Масса ед. кг	Общая масса кг
КР16	1	ф 8А-III	ℓ=1420	1	0,6	1,0
	2	4Вр-I	ℓ=1350	1	0,1	
	3	4Вр-I	ℓ=180	14	0,02	
	4	8А-III	ℓ=50	2	0,02	
КР17	1	12А-III	ℓ=1420	1	1,3	2,0
	2	5Вр-I	ℓ=1350	1	0,2	
	3	5Вр-I	ℓ=180	14	0,03	
	4	12А-III	ℓ=50	2	0,04	
КР18	1	14А-III	ℓ=1420	1	1,7	2,7
	2	6А-III	ℓ=1350	1	0,3	
	3	6А-III	ℓ=180	14	0,04	
	4	14А-III	ℓ=50	2	0,06	
КР19	1	18А-III	ℓ=1420	1	2,8	4,5
	2	8А-III	ℓ=1350	1	0,5	
	3	8А-III	ℓ=180	14	0,07	
	4	18А-III	ℓ=50	2	0,1	
КР20	1	20А-III	ℓ=1420	1	3,5	5,2
	2	8А-III	ℓ=1350	1	0,5	
	3	8А-III	ℓ=180	14	0,09	
	4	20А-III	ℓ=50	2	0,1	

Арматура класса Вр-I по ГОСТ 6727-80, класса А-III по ГОСТ 5781-82

Зав. сект.	Выкугин		
Н. контр.	Арактенсова		
ГИП	Арактенсова		
Рук. гр.	Суровова		
Констр.	Кулончук		
Пров.	Суровова		

1.442.1-1.87.2-5

Каркас плоский КР16...КР20

Стадия	Лист	Листов
Р		1

ЦНИИПРОМЗДАНИЙ

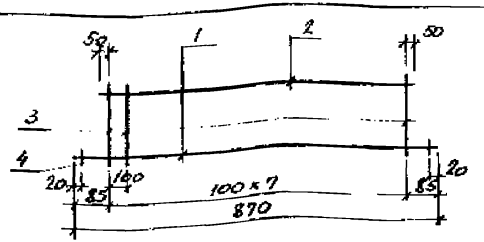

Марка	Поз.	Наименование		Кол.	Масса ед. кг	Общая масса кг
КР21	1	ф 5Вр-I	ℓ=870	1	0,1	0,4
	2	4Вр-I	ℓ=800	1	0,1	
	3	4Вр-I	ℓ=180	8	0,02	
	4	5Вр-I	ℓ=50	2	0,01	
КР22	1	8А-III	ℓ=870	1	0,3	0,6
	2	4Вр-I	ℓ=800	1	0,1	
	3	4Вр-I	ℓ=180	8	0,02	
	4	8А-III	ℓ=50	2	0,02	
КР23	1	10А-III	ℓ=870	1	0,5	0,9
	2	5Вр-I	ℓ=800	1	0,1	
	3	5Вр-I	ℓ=180	8	0,03	
	4	10А-III	ℓ=50	2	0,03	
КР24	1	12А-III	ℓ=870	1	0,8	1,4
	2	6А-III	ℓ=800	1	0,2	
	3	6А-III	ℓ=180	8	0,04	
	4	12А-III	ℓ=50	2	0,04	
КР25	1	14А-III	ℓ=870	1	1,0	1,6
	2	6А-III	ℓ=800	1	0,2	
	3	6А-III	ℓ=180	8	0,04	
	4	14А-III	ℓ=50	2	0,06	

Арматура класса Вр-I по ГОСТ 6727-80, класса А-III по ГОСТ 5781-82

Инв. № подл. | Подпись и дата | Взам. инв. №

Зав. сект.	Выкугин		
Н. контр.	Арактенсова		
ГИП	Арактенсова		
Рук. гр.	Суровова		
Констр.	Кулончук		
Пров.	Суровова		

1.442.1-1.87.2-6

Каркас плоский КР21...КР25

Стадия	Лист	Листов
Р		1

ЦНИИПРОМЗДАНИЙ

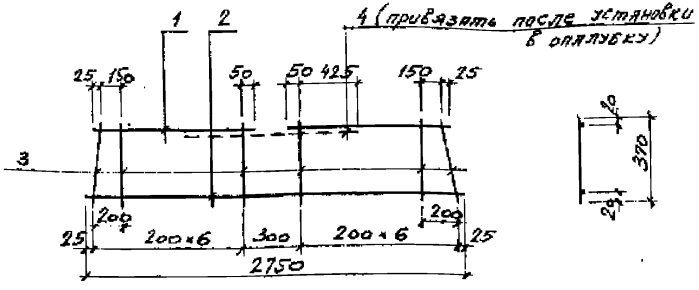

Марка	Поз.	Наименование		Кол.	Масса ед. кг	Общая масса кг
КР26	1	12А-III	ℓ=1225	2	1,1	6,4
	2	12А-III	ℓ=2750	1	2,4	
	3	5Вр-I	ℓ=370	14	0,06	
	4	12А-III	ℓ=1150	1	1,0	

Арматура класса Вр-I по ГОСТ 6727-80; класса А-III по ГОСТ 5781-82

Зав. сект.	Выжигин		
Н. контр.	Трахтенгерц		
Гип	Трахтенгерц		
Рук. гр.	Суровова		
Ст. инж.	Лимончик		
Пров.	Суровова		

1.442.1-1.87.2-7

Каркас плоский КР26

Стадия	Лист	Листов
Р		1

ЦНИИПРОМЗДАНИЙ

Инв. № подл. | Подпись и дата | Взам. инв. №

КР27, КР28

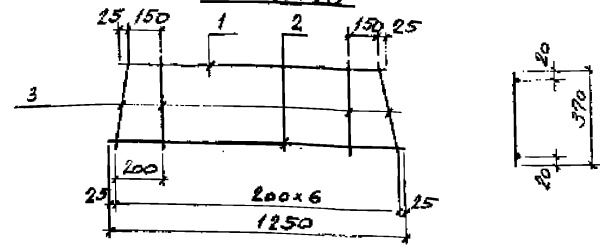

КР29

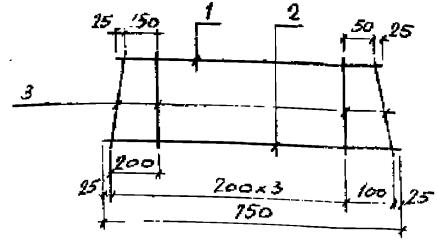

Марка	Поз.	Наименование		Кол.	Масса ед. кг	Общая масса кг
КР27	1	Ф 12А-III	ℓ=1150	1	1.0	1.6
	2	5Вр-I	ℓ=1250	1	0,2	
	3	5Вр-I	ℓ=370	7	0,06	
КР28	1	16А-III	ℓ=1150	1	1,8	2,4
	2	5Вр-I	ℓ=1250	1	0,2	
	3	5Вр-I	ℓ=370	7	0,06	
КР29	1	10А-III	ℓ=650	1	0,4	0,6
	2	5Вр-I	ℓ=750	1	0,1	
	3	5Вр-I	ℓ=370	5	0,06	

Арматура класса Вр-I по ГОСТ 6727-80; класса А-III по ГОСТ 5781-82

Зав. сек.	Выжигин		
Н. контр.	Трахтенгерц		
Гип	Трахтенгерц		
Рук. гр.	Суровова		
Ст. инж.	Лимончик		
Пров.	Суровова		

1.442.1-1.87.2-8

Каркас плоский КР27... КР29

Стадия	Лист	Листов
Р		1

ЦНИИПРОМЗДАНИЙ

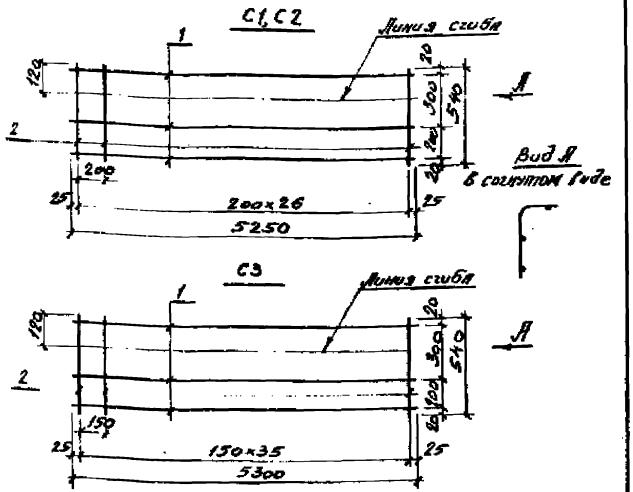

Марка	Поз.	Наименование		Кол.	Масса ед. кг	Общая масса кг
С1	1	ф 4 Вр-I	ℓ=5250	3	0,5	2,9
	2	4 Вр-I	ℓ=540	27	0,05	
С2	1	4 Вр-I	ℓ=5250	3	0,5	3,7
	2	5 Вр-I	ℓ=540	27	0,08	
С3	1	5 Вр-I	ℓ=5300	3	0,8	5,3
	2	5 Вр-I	ℓ=540	36	0,08	

Арматура класса Вр-I по ГОСТ 6727-80

Нач. сект.	Выжигин		
Инженер	Терентьев		
ГИП	Терентьев		
Рук. гр.	Суровцев		
Ст. инж.	Липончук		
Пров.	Суровцев		

1.442.1-1.87.2-9

Сетка С1... С3

Стадия	Лист	Листов
Р		1

ЦНИИПРОМЗДАНИЙ

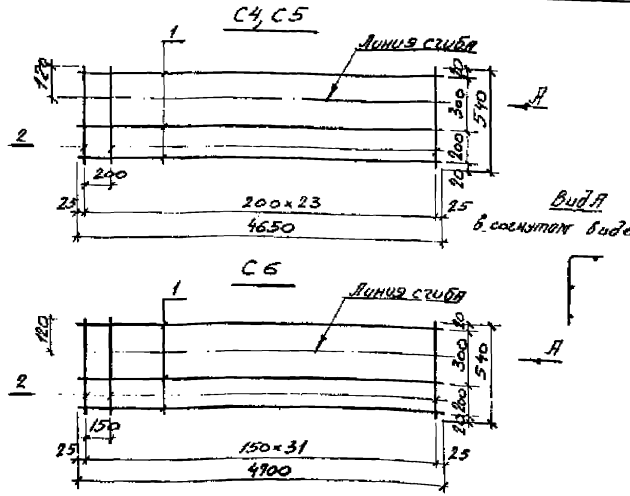

Марка	Поз.	Наименование		Кол.	Масса ед. кг	Общая масса кг
С4	1	ф 4 Вр-I	ℓ=4650	3	0,4	2,4
	2	4 Вр-I	ℓ=540	24	0,05	
С5	1	4 Вр-I	ℓ=4650	3	0,4	3,1
	2	5 Вр-I	ℓ=540	24	0,08	
С6	1	5 Вр-I	ℓ=4700	3	0,7	4,7
	2	5 Вр-I	ℓ=540	32	0,08	

Арматура класса Вр-I по ГОСТ 6727-80

Зав. сект.	Выжигин		
Инженер	Терентьев		
ГИП	Терентьев		
Рук. гр.	Суровцев		
Ст. инж.	Липончук		
Пров.	Суровцев		

1.442.1-1.87.2-10

Сетка С4.. С6

Стадия	Лист	Листов
Р		1

ЦНИИПРОМЗДАНИЙ

С7

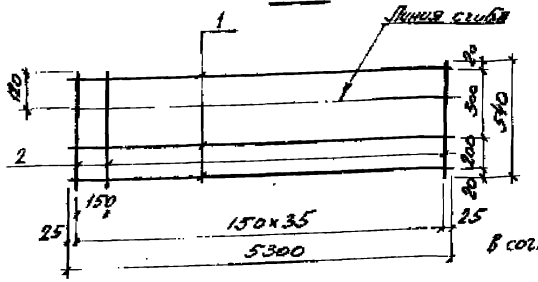

С8

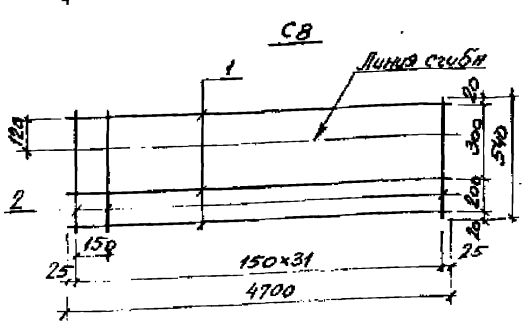

Марка	Поз.	Наименование		Кол.	Масса ед. кг	Общая масса кг
С7	1	ф 5Вр-I	ℓ=5300	3	0,8	6,7
	2	6А-III	ℓ=540	36	0,12	
С8	1	5Вр-I	ℓ=4700	3	0,7	5,9
	2	6А-III	ℓ=540	32	0,12	

Арматура класса Вр-I по ГОСТ 6727-80,
класса А-III по ГОСТ 5781-82

Зав.сект.	Выжилин		1.442.1-1.87.2-11		
Н.контр.	Трахтенберг				
ГИП	Трахтенберг		Сетка С7, С8	Стадия	Лист	Листов
Рук.гр.	Суровова			Р		1
Отд.ж.	Лимончук			ЦНИИПРОМЗДАНИЙ		
Пров.	Суровова					

Инв.№подл. | Подпись и дата | Взам.инв.№

С9

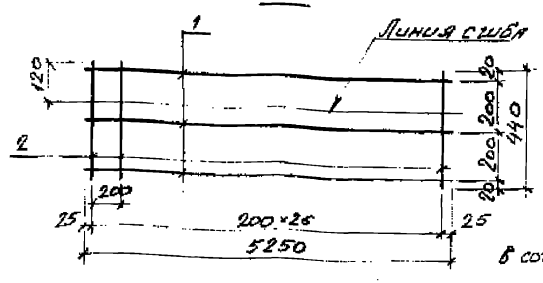

С10

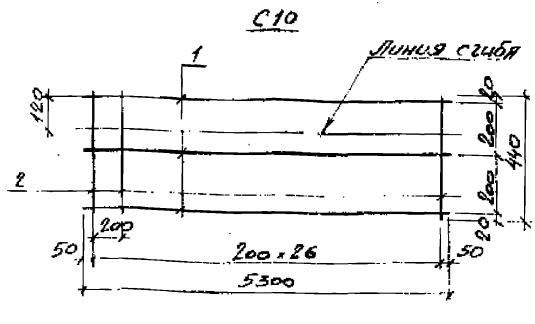

Марка	Поз.	Наименование		Кол.	Масса ед. кг	Общая масса кг
С9	1	ф 4Вр-I	ℓ=5250	3	0,5	2,6
	2	4Вр-I	ℓ=440	27	0,04	
С10	1	5Вр-I	ℓ=5300	3	0,8	4,0
	2	5Вр-I	ℓ=440	27	0,06	

Арматура класса Вр-I по ГОСТ 6727-80

Зав.сект.	Выжилин		1.442.1-1.87.2-12		
Н.контр.	Трахтенберг				
ГИП	Трахтенберг		Сетка С9, С10	Стадия	Лист	Листов
Рук.гр.	Суровова			Р		1
Гл.инж.	Лимончук			ЦНИИПРОМЗДАНИЙ		
Пров.	Суровова					

С11

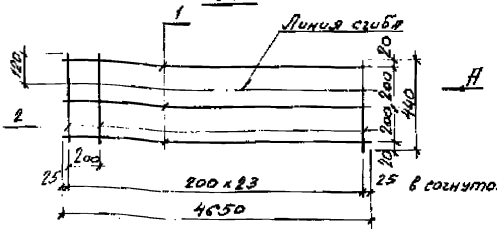

Вид А
в согнутом виде



С12

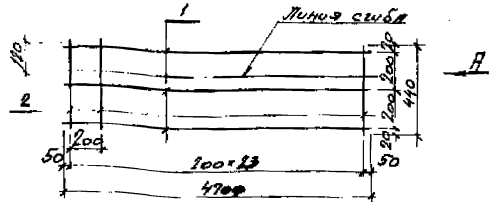

Марка	Поз	Наименование		Кол.	Масса ед. кг	Общая масса кг
С11	1	ф 4 Вр-I	ℓ=4650	3	0,4	2,2
	2	4 Вр-I	ℓ= 440	24	0,04	
С12	1	5 Вр-I	ℓ=4700	3	0,7	3,5
	2	5 Вр-I	ℓ = 440	24	0,06	

Арматура класса Вр-I по ГОСТ 6727-80

Зав. сект.	Вихизин		1.442.1-1.87.2-13
Н. контр.	Тарктенгер		
ГИП	Тарктенгер		Сетки С11, С12
Рук. гр.	Суробова		Стадия: Р; Лист; Листов: 1
Ст. инж.	Лупоничкина		ЦНИИПРОМЗДАНИЙ
Строб	Суробова		

С13, С14

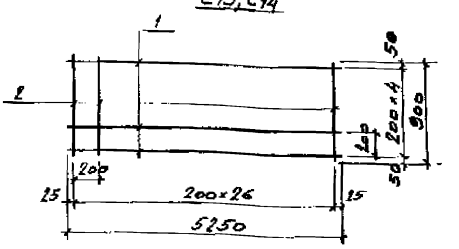

С15

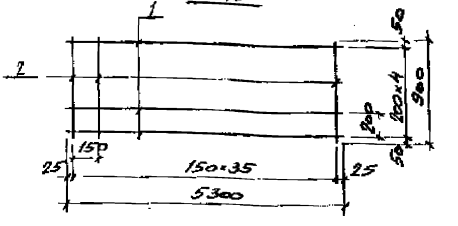

Марка	Поз	Наименование		Кол.	Масса ед. кг	Общая масса кг
С13	1	ф 4 Вр-I	ℓ=5250	5	0,5	4,7
	2	4 Вр-I	ℓ= 900	27	0,08	
С14	1	4 Вр-I	ℓ= 5250	5	0,5	6,0
	2	5 Вр-I	ℓ= 900	27	0,13	
С15	1	5 Вр-I	ℓ= 5300	5	0,8	8,7
	2	5 Вр-I	ℓ= 900	36	0,13	

Арматура класса Вр-I по ГОСТ 6727-80

Инв. № подл. | Подпись и дата | Взам. инв. №

Зав. сект.	Вихизин		1.442.1-1.87.2-14
Н. контр.	Тарктенгер		
ГИП	Тарктенгер		Сетки С13 ... С15
Рук. гр.	Суробова		Стадия: Р; Лист; Листов: 1
Ст. инж.	Лупоничкина		ЦНИИПРОМЗДАНИЙ
Строб	Суробова		

С16, С17

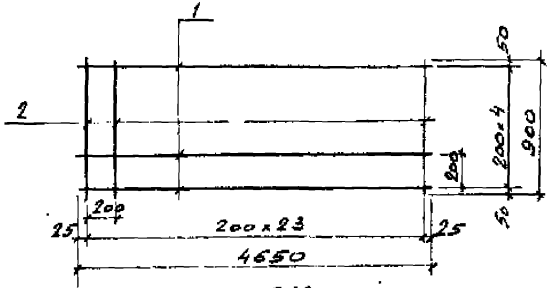

С18

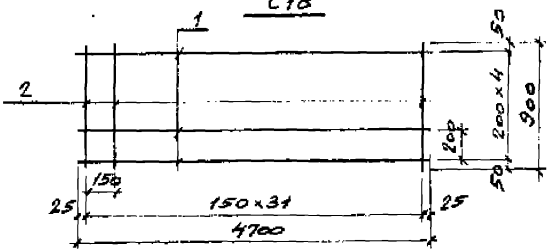

Марка	Поз.	Наименование		Кол.	Масса ед. кг	Общая масса кг
С16	1	ф 4Вр-I	ℓ=4650	5	0,4	3,9
	2	4Вр-I	ℓ=900	24	0,08	
С17	1	4Вр-I	ℓ=4650	5	0,4	5,1
	2	5Вр-I	ℓ=900	24	0,13	
С18	1	5Вр-I	ℓ=4700	5	0,7	7,7
	2	5Вр-I	ℓ=900	32	0,13	

Арматура класса Вр-I по ГОСТ 6727-80

Зав. сек.	Выжигин		1.442.1-1.87.2-15		
Н. контр.	Трактенгерц				
ГИП	Трактенгерц		Сетка С16...С18	Стадия	Р
Рук. гр.	Суровова			Лист	
Стинж.	Литвинчук			Листов	1
Пров.	Суровова		ЦНИИПРОМЗДАНИЙ		

С19, С20

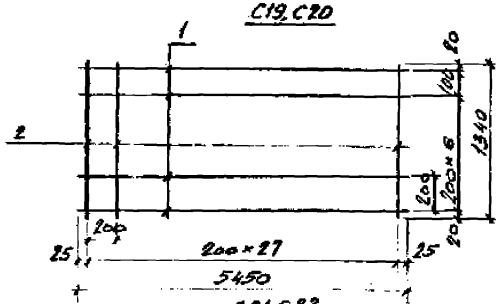

С21, С22

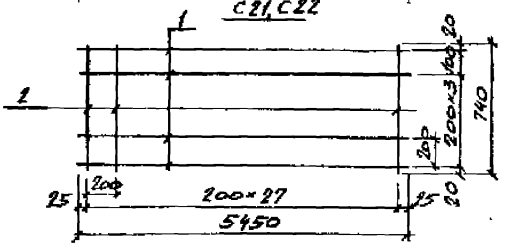

Марка	Поз.	Наименование		Кол.	Масса ед. кг	Общая масса кг
С19	1	ф 4Вр-I	ℓ=5450	8	0,5	7,4
	2	4Вр-I	ℓ=1340	28	0,12	
С20	1	5Вр-I	ℓ=5450	8	0,8	11,7
	2	5Вр-I	ℓ=1340	28	0,19	
С21	1	4Вр-I	ℓ=5450	5	0,5	4,5
	2	4Вр-I	ℓ=740	28	0,07	
С22	1	5Вр-I	ℓ=5450	5	0,8	7,1
	2	5Вр-I	ℓ=740	28	0,11	

Арматура класса Вр-I по ГОСТ 6727-80

Зав. сек.	Выжигин		1.442.1-1.87.2-16		
Н. контр.	Трактенгерц				
ГИП	Трактенгерц		Сетка С19...С22	Стадия	Р
Рук. гр.	Суровова			Лист	
Стинж.	Литвинчук			Листов	1
Пров.	Суровова		ЦНИИПРОМЗДАНИЙ		

Инв. № подл. | Подпись и дата | Взам. инв. №

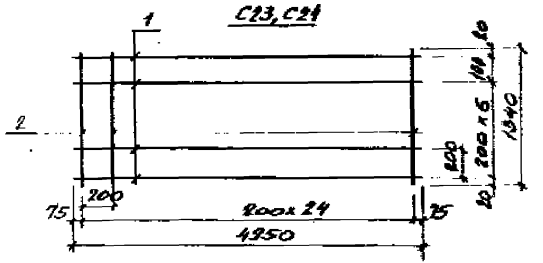

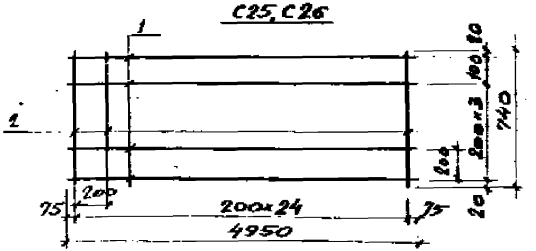

Марка	Поз.	Наименование		Кол.	Масса ед. кг	Общая масса кг
С23	1	ф 4Вр I	l=4950	8	0,4	6,2
	2	4Вр I	l=1340	25	0,12	
С24	1	5Вр I	l=4950	8	0,7	10,4
	2	5Вр I	l=1340	25	0,19	
С25	1	4Вр I	l=4950	5	0,4	3,8
	2	4Вр I	l=740	25	0,07	
С26	1	5Вр I	l=4950	5	0,7	6,3
	2	5Вр I	l=740	25	0,11	

Арматура класса Вр-I по ГОСТ 6727-80

Зав. сек.	Выжигин		1.442.1-1.87.2-17	
Н. контр.	Трахтенгерц		Сетка С23...С26	Стадия Р / Лист / Листов 1
ГИП	Трахтенгерц			ЦНИИПРОМЗДАНИЙ
Рук. гр.	Суровова			
Ст. инж.	Пимончик			
Пров.	Суровова			

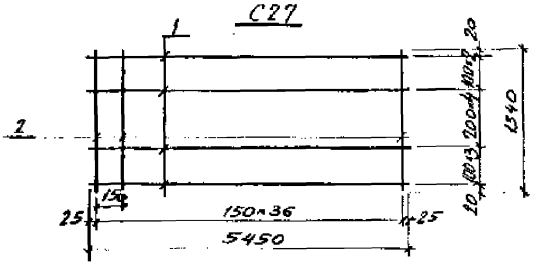

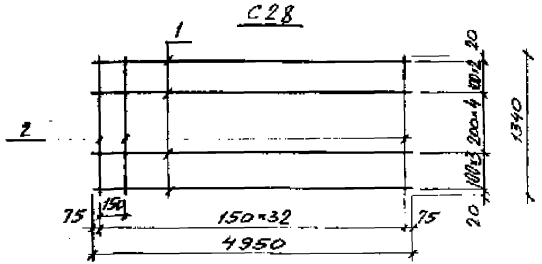

Марка	Поз.	Наименование		Кол.	Масса ед. кг	Общая масса кг
С27	1	ф 5Вр I	l=5450	10	0,8	15,0
	2	5Вр I	l=1340	37	0,19	
С28	1	5Вр I	l=4950	10	0,7	13,3
	2	5Вр I	l=1340	33	0,19	

Арматура класса Вр-I по ГОСТ 6727-80

Зав. сек.	Выжигин		1.442.1-1.87.2-18	
Н. контр.	Трахтенгерц		Сетка С27, С28	Стадия Р / Лист / Листов 1
ГИП	Трахтенгерц			ЦНИИПРОМЗДАНИЙ
Рук. гр.	Суровова			
Ст. инж.	Пимончик			
Пров.	Суровова			

Инв. № подл. | Подпись и дата | Взам. инв. №

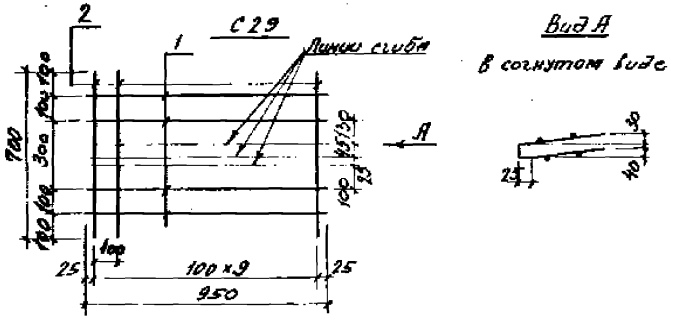

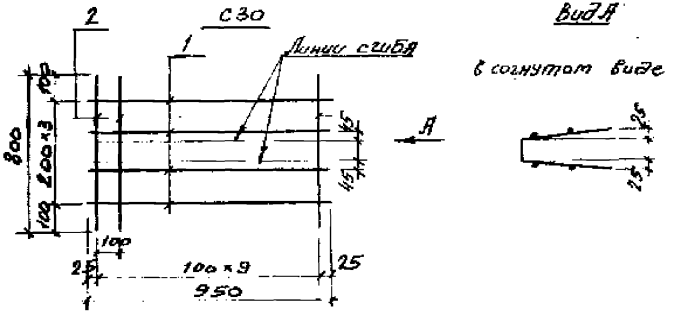

Марка	Поз	Наименование	Кол	Масса ед.кг	Общая масса кг
С29	1	ф5 Вр-I ℓ=950	4	0,14	1,6
	2	5 Вр-I ℓ=700	10	0,1	
С30	1	5 Вр-I ℓ=950	4	0,14	1,8
	2	5 Вр-I ℓ=800	10	0,12	

Арматура класса Вр-I по ГОСТ 6727-80

Зав.сек	Выжигин		
Н.контр	Трахтенгерц		
ГИП	Трахтенгерц		
Рук.гр	Суровова		
Ст.инж	Пимончик		
Пров	Суровова		

1.442.1-1.87.2-19

Сетка С29, С30

Стадия	Лист	Листов
Р		1

ЦНИИПРОМЗДАНИЙ

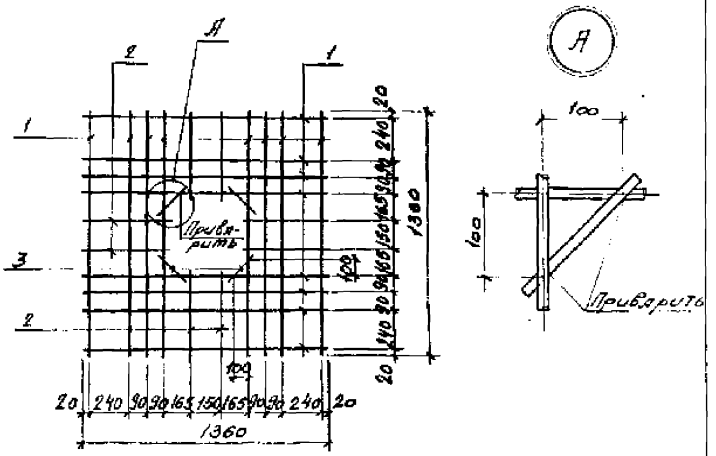

Марка	Поз.	Наименование	Кол.	Масса ед.кг	Общая масса кг
С31	1	ф10 А-III ℓ=1360	16	0,84	16,2
	2	10 А-III ℓ=460	8	0,3	
	3	10 А-III ℓ=180	4	0,1	

Арматура класса А-III по ГОСТ 5781-82

Зав.сек	Выжигин		
Н.контр	Трахтенгерц		
ГИП	Трахтенгерц		
Рук.гр	Суровова		
Ст.инж	Пимончик		
Пров	Суровова		

1.442.1-1.87.2-20

Сетка С31

Стадия	Лист	Листов
Р		1

ЦНИИПРОМЗДАНИЙ

Инв. № подл. | Подпись и дата | Взам. инв. №

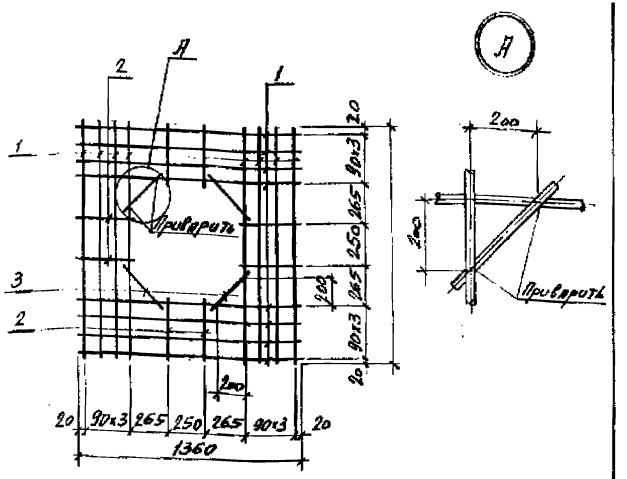

Марка	Поз.	Наименование		Кол.	Масса ед. кг	Общая масса кг
С32	1	ф10А-III	l=1360	16	0,84	15,8
	2	10А-III	l=310	8	0,2	
	3	10А-III	l=330	4	0,2	

Арматура класса А-III по ГОСТ 5781-82

Зав. сект.	Выжигин		1.442.1-1.87.2-21	
Н. контр.	Трахтенгерц		Сетка С32	Стадия: Р; Лист; Листов: 1
ГИП	Трахтенгерц			ЦНИИПРОМЗДАНИЙ
Рук. гр.	Суровова			
Ст. инж.	Лимончик			
Пров.	Суровова			

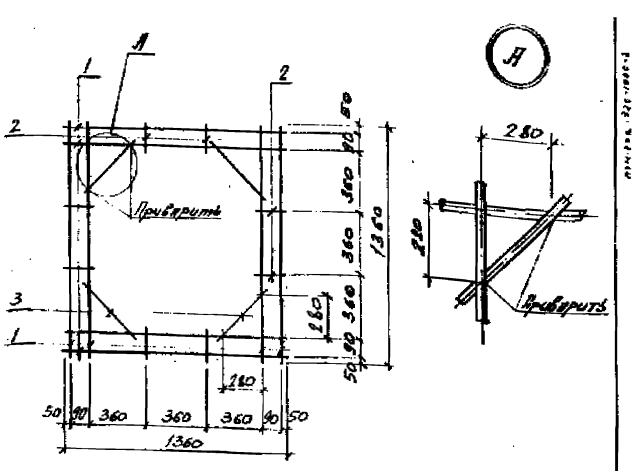

Марка	Поз.	Наименование		Кол.	Масса ед. кг	Общая масса кг
С33	1	ф12А-III	l=1360	8	1,21	12,1
	2	12А-III	l=130	8	0,1	
	3	12А-III	l=440	4	0,4	

Арматура класса А-III по ГОСТ 5781-82

Зав. сект.	Выжигин		1.442.1-1.87.2-22	
Н. контр.	Трахтенгерц		Сетка С33	Стадия: Р; Лист; Листов: 1
ГИП	Трахтенгерц			ЦНИИПРОМЗДАНИЙ
Рук. гр.	Суровова			
Ст. инж.	Лимончик			
Пров.	Суровова			

Инв. № подл. | Подпись и дата | Взам. инв. №

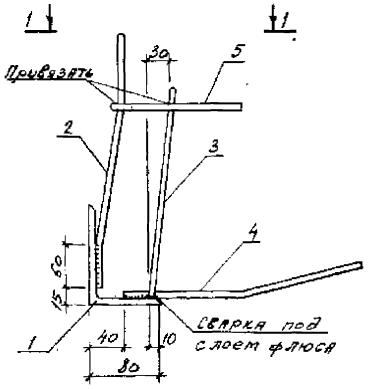

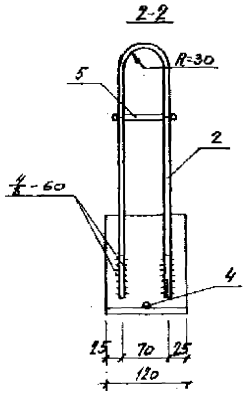

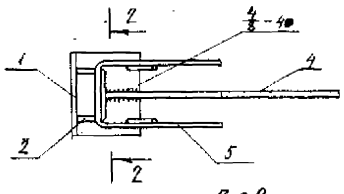

Поз.4

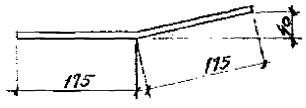

Поз.2

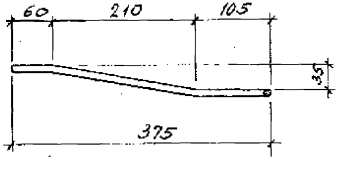

Поз.5

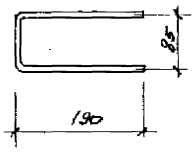

Марка	№	Наименование		Кол.	Масса ед. кг	Общая масса кг
МН1	1	L 80×6	ℓ=120	1	0,9	2,0
	2	ϕ 12 А-II	ℓ=800	1	0,7	
	3	8 А-II	ℓ=310	2	0,1	
	4	8 А-II	ℓ=350	1	0,1	
	5	5 Вр-I	ℓ=470	1	0,1	
МН2	1	L 125×80×8	ℓ=120	1	1,5	2,9
	2	ϕ 12 А-II	ℓ=800	1	0,7	
	3	10 А-II	ℓ=310	2	0,2	
	4	10 А-II	ℓ=350	1	0,2	
	5	5 Вр-I	ℓ=470	1	0,1	
МН3	1	L 80×6	ℓ=120	1	0,9	1,8
	2	ϕ 10 А-II	ℓ=800	1	0,5	
	3	8 А-II	ℓ=310	2	0,1	
	4	8 А-II	ℓ=350	1	0,1	
	5	5 Вр-I	ℓ=470	1	0,1	
МН4	1	L 125×80×8	ℓ=120	1	1,5	2,7
	2	ϕ 10 А-II	ℓ=800	1	0,5	
	3	10 А-II	ℓ=310	2	0,2	
	4	10 А-II	ℓ=350	1	0,2	
	5	5 Вр-I	ℓ=470	1	0,1	

Арматура класса А-II, А-III по ГОСТ 5781-82;
класса Вр-I по ГОСТ 6727-80.
Уголок равнобокий по ГОСТ 8509-72*
Уголок неравнобокий по ГОСТ 8510-72*

Гип	Высоцкий		
Инженер	Ратенберг		
Гип	Ермаченко		
Рук. гр	Сергеева		
Стр. инж.	Ципилевич		
Нач. отд.	Сергеева		

1.442.1-1.87.2-23

Изделие закладное
МН1...МН4

Стадия	Лист	Листов
Р		1

ЦНИИпромзданий

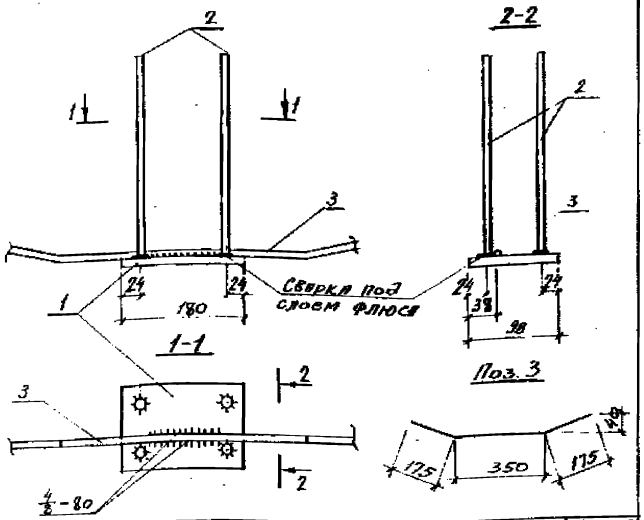

Марка	Поз	Наименование		Кол	Масса ед.кг	Общая масса кг
МН5	1	−8×98	l=180	1	1.1	2,6
	2	ф12А-III	l=350	4	0,3	
	3	8А-III	l=700	1	0,3	
МН6	1	−8×98	l=180	1	1.1	3,2
	2	ф14А-III	l=350	4	0.43	
	3	10А-III	l=700	1	0,4	

Арматура класса А-III по ГОСТ 5781-82; полоса по ГОСТ 103-76.

Зав.сект	Выжигин			1.442.1-1.87.2-24
Н.контр	Трахтенгерц			
ГИП	Трахтенгерц			Изделие закладное МН5, МН6
Рук.гр	Суровова			Стадия: Р; Лист; Листов: 1
Ст.инж	Лимончик			ЦНИИПРОМЗДАНИЙ
Пров	Суровова			

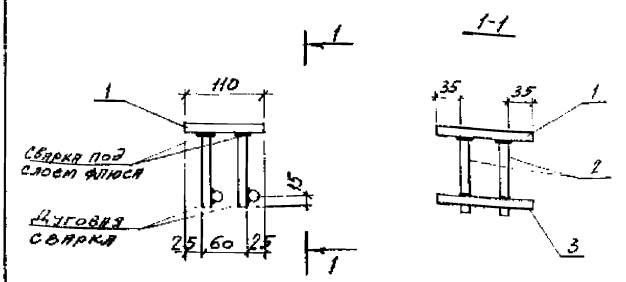

Марка	Поз.	Наименование		Кол.	Масса ед.кг	Общая масса кг
МН7	1	−8×110	l=130	1	0,9	1.2
	2	ф10А-III	l=90	4	0,05	
	3	10А-III	l=110	2	0,05	

Арматура класса А-III по ГОСТ 5781-82; полоса по ГОСТ 103-76

Зав.сект	Выжигин			1.442.1-1.87.2-25
Н.контр	Трахтенгерц			
ГИП	Трахтенгерц			Изделие закладное МН7
Рук.гр	Суровова			Стадия: Р; Лист; Листов: 1
Ст.инж	Лимончик			ЦНИИПРОМЗДАНИЙ
Пров	Суровова			

Инв.№ подл. | Подпись и дата | Взам.инв.№

gost.e-ecolog.ru