СЕРИЯ 1.442.1-1.87

ПЛИТЫ ПЕРЕКРЫТИЙ ЖЕЛЕЗОБЕТОННЫЕ РЕБРИСТЫЕ ВЫСОТОЙ 400 мм, УКЛАДЫВАЕМЫЕ НА ПОЛКИ РИГЕЛЕЙ
(измененный вариант оформления)

ВЫПУСК 1

предварительно напряженные плиты шириной 3,0; 1,5 и 0,95 м

РАБОЧИЕ ЧЕРТЕЖИ

РАЗРАБОТАНЫ
ЦНИИПРОМЗДАНИЙ

Гл.инж.института — В.В.Гранев
Зав.отделом ИС — А.В.Замараев
Зав.сектором НИС — Г.В.Выжигин
Гл.инж.проекта — В.М.Трахтенгерц

СОВМЕСТНО
с НИИЖБ

Зам.директора — Ю.П.Гуща
Зав.лабораторией — В.А.Якушин
Ст.научн.сотрудник — А.Е.Кузьмичев

с НИИСК

Зам.директора — П.И.Кривошеев
Зав.лабораторией — Б.П.Ковтунов

Утверждены Госстроем СССР, протокол от 02.06.88 N АЧ-29.
01.10.88.

gost.e-ecolog.ru

© ЦИТП Госстроя СССР, 1988

Обозначение документа	Наименование	Стр.
I.442.I-I.87.I-I ТТ	Технические требования	3
I.442.I-I.87.I-2 НИ	Номенклатура плит	21
I.442.I-I.87.I-3 ФЧ	Плита IП1. Опалубочный чертеж	28
I.442.I-I.87.I-3	Плита IП1	29
I.442.I-I.87.I-3 СМ1	Плита IП1 со шпонками (вариант)	39
I.442.I-I.87.I-3 СМ2	Плита IП1 с квадратными отверстиями	
	(пример)	40
I.442.I-I.87.I-4 ФЧ	Плита IП2. Опалубочный чертеж	41
I.442.I-I.87.I-4	Плита IП2	42
I.442.I-I.87.I-4 СМ1	Плита IП2 со шпонками (вариант)	52
I.442.I-I.87.I-5 ФЧ	Плита IП3 (IП3-IАIУТ...,IП3-6АтУIТ)	
	Опалубочный чертеж	53
I.442.I-I.87.I-5	Плита IП3 (IП3-IАIУТ...,IП3-6АтУIТ)	54
I.442.I-I.87.I-5 СМ1	Плита IП3 со шпонками (вариант)	63
I.442.I-I.87.I-5 СМ2	Плита IП3 с квадратными отверстиями	
	(пример)	64
I.442.I-I.87.I-6 ФЧ	Плита IП3 (IП3-IАIУТ-I...IП3-IАтУIТ-3)	
	Опалубочный чертеж	65
I.442.I-I.87.I-6	Плита IП3 (IП3-IАIУТ-I...IП3-IАтУIТ-3)	66
I.442.I-I.87.I-7 ФЧ	Плита IП4.Опалубочный чертеж	74
I.442.I-I.87.I-7	Плита IП4	75
I.442.I-I.87.I-7 СМ1	Плита IП4 со шпонками (вариант)	84
I.442.I-I.87.I-8 ФЧ	Плита IП5. Опалубочный чертеж	85
I.442.I-I.87.I-8	Плита IП5	86
I.442.I-I.87.I-8 СМ1	Плита IП5 со шпонками (вариант)	95
I.442.I-I.87.I-8 СМ2	Плита IП5 с квадратными отверстиями	
	(пример)	96
I.442.I-I.87.I-9 ФЧ	Плита IП6. Опалубочный чертеж	97
I.442.I-I.87.I-9	Плита IП6	98
I.442.I-I.87.I-9 СМ1	Плита IП6 со шпонками (вариант)	107
I.442.I-I.87.I-10 ВС	Ведомость расхода стали на плиту	108

I. Общая часть

I.I. Переработка выпуска выполнена в соответствии с указанием Госстроя СССР (письмо № 6/6 от 3/III-87г.) только в части упрощения оформления рабочих чертежей. Расчетные характеристики, конструктивные решения и технико-экономические показатели сохранены без изменения в соответствии с требованиями нормативных и руководящих документов, действовавших на период разработки документации (до 1982г.) по рабочим чертежам плит, утвержденным Госстроем СССР 22.10.82 г. постановлением № 262.

I.2. Данный выпуск содержит рабочие чертежи плит шириной 3,0; 1,5 и 0,95 м с напрягаемой рабочей арматурой, в том числе чертежи плит покрытий размером 1,5 х 5,55 м с круглыми отверстиями для установки вентиляционных устройств.

Плиты данного выпуска являются усовершенствованным вариантом плит серий ИИ24-8; ИИ24-9 и ИИ24-11, в части снижения металлоемкости и трудоемкости их изготовления.

Кроме того, в выпуске даны: пример решения в плитах перекрытий квадратных отверстий для пропуска вертикальных коммуникаций и вариант опалубочных чертежей плит с наличием вертикальных углублений на наружных гранях продольных ребер, служащих для образования бетонных шпонок после замоноличивания швов между плитами. Опалубочной формой, образующей пазы для шпонок, необходимо пользоваться для изготовления плит в тех случаях, когда в проектах конкретных зданий соединение плит шпонками указано как необходимое (например, при строительстве в сейсмических районах). Такими формами можно пользоваться и для изготовления плит, для которых не требуется соединение их между собой с помощью указанных шпонок (см.докум.I.442.I-I.87.I--3СМ1...I.442.I-I.87.I-5СМ1 и I.442.I-I.87.I - 7СМ1...I.442.I-I.87.I- - 9СМ1.)

I.3. Изготовление плит следует производить в опалубочных формах, чертежи которых разработаны Гипростроммашем (шифр 7795/1а, 7795/2а - для плит шириной 3м и 7775/1а, 7775/2а - для плит шириной 1,5м). В указанных формах предусмотрено устройство резиновых компенсаторов (а.с. №451527), предохраняющих плиты от образования трещин в местах сопряжения торцевых ребер с продольными при передаче предварительного напряжения на бетон и облегчающих распалубку плит.

I.4. Марки плит и их несущая способность приведены в табл.1. Маркировка плит принята по ГОСТ 23009-78 и ГОСТ 21506-76.

I.5. В плитах покрытий размером 1,5 х 5,55 м предусмотрены унифицированные отверстия для дефлекторов и зонтов. На плиты покрытий могут устанавливаться крышные центробежные или осевые вентиляторы №№ 4, 5 и 6. На каждую плиту допускается установка только одного вентилятора. Установку вентиляторов следует производить в соответствии с указаниями, изложенными в серии I.469-7. В случае установки на плиты покрытий оборудования с динамическими нагрузками, кроме указанных выше номеров крышных вентиляторов, необходимо производить динамический расчет в соответствии с действующими нормативами. Эквивалентные расчетные равномерно распределенные нагрузки от вентиляционного устройства для плит покрытий с отверстиями для дефлекторов, зонтов и вентиляторов приведены в табл.2.

				1.442.1-1.87.1-1ТТ		
Зав.лаб.	Выжевич			Технические требования	Стадия	Лист	Листов
Н.контр.	Трахтенберг				Р	1	18
ГИП	Трахтенберг				ЦНИИПРОМЗДАНИЙ		
Рук.гр.	Суровова						

Таблица 1

Размер плиты, м	Марка плиты	Равномерно распределенная нагрузка на плиту кгс/м² при коэффициенте перегрузки n=1	Равномерно распределенная нагрузка на плиту кгс/м² при коэффициенте перегрузки n>1	Расчетный диаметр и количество стержней в одном продольном ребре: крайних	Расчетный диаметр и количество стержней в одном продольном ребре: средних	Предварительное напряжение σ_0, кгс/см²	Усилие натяжения N_0, кгс, на один стержень	Передаточная прочность бетона R_p	Контрольные равномерно распределенные нагрузки $P_{пр}$, в кгс/м² и контрольные прогибы $f_к$ в см для оценки жесткости и трещиностойкости плит при возрасте бетона к моменту испытания в сутках: 3÷7 $P_{пр}$	3÷7 $f_к$	14 $P_{пр}$	14 $f_к$	28 $P_{пр}$	28 $f_к$	100 $P_{пр}$	100 $f_к$	Контрольные равномерно распределенные нагрузки для оценки прочности плит кгс/м²: $P_к$ при C=1,4*	$P_к'$ при C=1,6
1	2	3	4	6	6	7	8	9	10	11	12	13	14	15	16	17	18	19
3,0 × 5,55	1П1-1АIIIв Т(п)	360(445)	450 (550)	1ф12	2ф12	4200	4750	160	390	0,19	395	0,18	400	0,13	375	0,13	900	1120
	1П1-2АIIIв Т(п)	1350(1670)	1600(1975)	1ф20	2ф20	5070	15900	200	1690	0,56	1625	0,48	1540	0,41	1365	0,43	2825	3480
	1П1-3АIIIв Т(п)	1760(2160)	2100(2575)	1ф22	2ф22		19300	210	2150	0,96	2075	0,83	1975	0,67	1765	0,55	3635	4360
	1П1-4АIIIв Т(п)	2245(2645)	2700(3175)	1ф25	2ф25		24900	245	2805	1,27	2705	1,10	2565	0,91	2265	0,75	4445	5320
	1П1-5АIIIв Т(п)	2750(2900)	3300(3475)	2ф20	4ф20		15900	245	3525	1,70	3390	1,50	3175	1,28	2765	1,03	4850	5800
	1П1-1АтIIIвСКТ(п)-п	360	450	1ф12	2ф12	6000	6800	200	400	0,19	395	0,18	395	0,17	375	0,16	805	960
	1П1-2АтIIIвСКТ(п)-п	1350	1600	1ф18	2ф18	6500	16500	210	1530	0,52	1510	0,47	1475	0,46	1365	0,42	2415	2880
	1П1-3АтIIIвСКТ(п)-п	1760	2100	1ф20	2ф20		20400	280	1980	0,73	1950	0,58	1900	0,52	1765	0,45	3115	3600
	1П1-4АтIIIвСКТ-п	2245	2700	1ф22	2ф22		24700	315	2605	1,04	2555	0,88	2460	0,72	2265	0,62	3955	4560
	1П1-5АтIIIвСКТ-п	2750	3300	2ф18	4ф18		16500	315	3280	1,42	3185	1,25	3040	1,06	2765	0,90	4795	5520
	1П1-1АтIIIв Т(п)	445	550	1ф12	2ф12	6000	6800	200	400	0,19	395	0,18	395	0,17	375	0,16	945	1120
	1П1-2АтIIIв Т(п)	1670	1975	1ф18	2ф18	6500	16580	210	1530	0,52	1510	0,47	1475	0,46	1365	0,42	2940	3400
	1П1-3АтIIIв Т(п)	2160	2575	1ф20	2ф20		28400	280	1980	0,73	1950	0,58	1900	0,52	1765	0,45	3780	4360
	1П1-4АтIIIв Т(п)	2645	3175	1ф22	2ф22		24700	280	2635	1,54	2570	1,16	2475	0,98	2265	0,78	4620	5320
	1П1-5АтIIIв Т(п)	2900	3475	2ф18	4ф18		16500	280	3320	1,85	3215	1,42	3065	1,22	2765	1,02	5040	5800
	1П1-1АтVв Т(п)	360	450	1ф10	2ф10	7000	5500	280	375	0,16	375	0,15	390	0,15	375	0,14	805	960
	1П1-2АтVв Т(п)	1585	1875	1ф16	2ф16	9500	19100	280	1460	0,56	1450	0,44	1435	0,40	1365	0,42	2800	3240
	1П1-3АтVв Т(п)	1825	2175	1ф18	2ф18		24200	280	1935	0,81	1910	0,67	1875	0,51	1765	0,44	3220	3720
	1П1-4АтVв Т	2310	2775	1ф20	2ф20		29800	350	2535	1,43	2485	1,32	2420	0,81	2265	0,61	4060	4680
	1П1-5АтVв Т	2750	3300	2ф16	4ф16		19100	375	3130	1,62	3060	1,30	2965	1,12	2765	0,92	4795	5520

*) При определении контрольных нагрузок для плит, армированных сталью класса А-IV коэффициент "С" принят равным 1,35 на основании письма Госстроя СССР от 12.II.82г N 17-Д

Размер плиты, м	Марка плиты	Равномерно распределенная нагрузка на плиту кгс/м² при коэффициенте перегрузки n=1	Равномерно распределенная нагрузка на плиту кгс/м² при коэффициенте перегрузки n>1	Расчетный диаметр и количество стержней в одном продольном ребре: крайнем	Расчетный диаметр и количество стержней в одном продольном ребре: среднем	Предварительное напряжение σ_0, кгс/см²	Усилие натяжения N_0, кгс, на один стержень	Передаточная прочность бетона R_p	Контрольные равномерно распределенные нагрузки $P_{пр}$, в кгс/м² и контрольные прогибы $f_к$ в см для оценки жесткости и трещиностойкости плит при возрасте бетона к моменту испытания в сутках: 3÷7 $P_{пр}$	3÷7 $f_к$	14 $P_{пр}$	14 $f_к$	28 $P_{пр}$	28 $f_к$	100 $P_{пр}$	100 $f_к$	Контрольные равномерно распределенные нагрузки для оценки прочности плит кгс/м²: $P_к$ при $C=1,4$	$P_к'$ при $C=1,8$
1	2	3	4	5	6	7	8	9	10	11	12	13	14	15	16	17	18	19
3,0×5,05	1П2-1АIIIв T(П)	360 (445)	450 (550)	1ф12	2ф12	4200	4750	160	Испытание следует производить неразрушающими методами									
	1П2-2АIIIв T(П)	1350 (1670)	1600 (1975)	1ф18	2ф18	5000	12700	175										
	1П2-3АIIIв T(П)	1760 (2160)	2100 (2575)	1ф20	2ф20		15700	210										
	1П2-4АIIIв T(П)	2245 (2645)	2700 (3175)	1ф22	2ф22		19000	245										
	1П2-5АIIIв T(П)	2750 (2900)	3300 (3475)	2ф18	4ф18		12700	245										
	1П2-1АIIIв CKT(П)-П	360	450	1ф10	2ф10	5500	4300	200										
	1П2-2АIIIв CKT(П)-П	1350	1600	1ф16	2ф16	6500	13100	210										
	1П2-3АIIIв CKT(П)-П	1760	2100	1ф18	2ф18		16500	245										
	1П2-4АIIIв CKT -П	2245	2700	1ф20	2ф20		20400	315										
	1П2-5АIIIв CKT -П	2750	3300	2ф16	4ф16		13100	315										
	1П2-1АIIIв T(П)	445	550	1ф10	2ф10	5500	4300	200										
	1П2-2АIIIв T(П)	1670	1975	1ф16	2ф16	6500	13100	210										
	1П2-3АIIIв T(П)	2160	2575	1ф18	2ф18		16500	245										
	1П2-4АIIIв T(П)	2645	3175	1ф20	2ф20		20400	280										
	1П2-5АIIIв T(П)	2900	3475	2ф16	4ф16		13100	280										
	1П2-1АIIIв T(П)	360	450	1ф10	2ф10	6000	4700	280										
	1П2-2АIIIв T(П)	1595	1875	1ф14	2ф14	9500	14600	280										
	1П2-3АIIIв T(П)	1825	2175	1ф16	2ф16		19100	288										
	1П2-4АIIIв T	2310	2775	1ф18	2ф18		24200	350										
	1П2-5АIIIв T	2750	3300	2ф14	4ф14		14600	350										

Продолжение таблицы 1.

Размер плиты м	Марка плиты	Равномерно распределенная нагрузка на плиту кгс/м² при коэффициенте перегрузки n = 1	Равномерно распределенная нагрузка на плиту кгс/м² при коэффициенте перегрузки n > 1	Расчетный диаметр и количество стержней в одном продольном ребре: крайнем	Расчетный диаметр и количество стержней в одном продольном ребре: среднем	Предварительное напряжение σ_0, кгс/см²	Усилие натяжения N_0, кгс на один стержень	Передаточная прочность бетона R_a	Контрольные равномерно распределенные нагрузки $P_{пр}$ в кгс/м² и контрольные прогибы $f_к$, в см для оценки жесткости и трещиностойкости плит при возрасте бетона к моменту испытания, в сутках: 3÷7 $P_{пр}$	3÷7 $f_к$	14 $P_{пр}$	14 $f_к$	28 $P_{пр}$	28 $f_к$	100 $P_{пр}$	100 $f_к$	Контрольные равномерно распределенные нагрузки для оценки прочности плит кгс/м²: $P_к$ при $C=1{,}4$*	$P_к'$ при $C=1{,}6$
1	2	3	4	5	6	7	8	9	10	11	12	13	14	15	16	17	18	19
1,5×5,55	1ПЗ-1АIIIТ(п)	360(445)	450(550)	1Ф12		4200	4750	160	410	0,49	420	0,48	415	0,47	385	0,46	910	1130
	1ПЗ-1АIIIТ(п)-1								Испытание следует производить неразрушающими методами									
	1ПЗ-1АIIIТ(п)-2																	
	1ПЗ-1АIIIТ(п)-3																	
	1ПЗ-2АIIIТ(п)	1350(1670)	1600(1975)	1Ф20		5070	15900	200	1710	0,61	1650	0,54	1560	0,54	1375	0,49	2835	3410
	1ПЗ-3АIVТ(п)	1760(2160)	2100(2575)	1Ф22			19300	210	2295	0,92	2195	0,77	2060	0,66	1775	0,51	3645	4370
	1ПЗ-4АIIIТ(п)	2245(2645)	2700(3175)	1Ф25			24900	245	2910	1,56	2885	1,25	2675	0,97	2275	0,75	4455	5330
	1ПЗ-5АIVТ(п)	2750(3150)	3300(3775)	2Ф20			15900	245	3535	1,79	3535	1,05	3315	1,28	2775	0,97	5265	6290
	1ПЗ-6АIIIТ	3455(3690)	4100(4375)	2Ф22			19300	315	4410	1,96	4410	1,98	4135	1,48	3475	1,12	6075	7250
	1ПЗ-7АIVТ	4265(4495)	5100(5375)	2Ф25			24900	400	5410	2,31	5410	2,23	5115	2,02	4275	1,36	7425	8850
	1ПЗ-1АтVСКТ(п)-П	360	450	1Ф12		6000	6800	200	395	0,37	405	0,36	405	0,35	385	0,35	815	970
	1ПЗ-1АтVСКТ(п)-ПП								Испытание следует производить неразрушающими методами									
	1ПЗ-1АIVСКТ(п)-2П																	
	1ПЗ-1АIVСКТ(п)-3П																	
	1ПЗ-2АтVСКТ(п)-П	1350	1600	1Ф18		6500	16500	210	1565	0,68	1535	0,54	1495	0,49	1375	0,41	2425	2810
	1ПЗ-3АтVСКТ(п)-П	1760	2100	1Ф20			20400	280	2020	0,88	1990	0,71	1920	0,56	1775	0,47	3125	3610
	1ПЗ-4АIVСКТ-П	2245	2700	1Ф22			24700	315	2650	1,35	2590	0,98	2485	0,80	2275	0,68	3965	4570
	1ПЗ-5АIVСКТ-П	2750	3300	2Ф18			16500	315	3340	1,69	3235	1,28	3075	1,09	2775	0,90	4805	5530
	1ПЗ-6АIVСКТ-П	3455	4100	2Ф20			20400	350	4330	2,28	4155	2,04	3910	1,61	3475	1,27	5925	6810
	1ПЗ-7АIVСКТ-П	4265	5100	2Ф22			24700	375	5410	2,85	5165	2,64	4845	2,38	4275	1,81	7325	8410

*) При определении контрольных нагрузок для плит, армированных сталью класса А-IV коэффициент „С" принят равным 1,35 на основании письма Госстроя СССР от 12.II.82г. N17-4

Продолжение таблицы 1.

Размер плиты, м	Марка плиты	Равномерно распределенная нагрузка на плиту кгс/м² при коэффициенте перегрузки n = 1	Равномерно распределенная нагрузка на плиту кгс/м² при коэффициенте перегрузки n > 1	Расчетный диаметр и количество стержней в одном продольном ребре: крайнем	Расчетный диаметр и количество стержней в одном продольном ребре: средним	Предварительное напряжение σ_0, кгс/см²	Усилие натяжения N_0, кгс, на один стержень	Передаточная прочность бетона R_p	Контрольные равномерно распределенные нагрузки $P_{пр}$ в кгс/м² и контрольные прогибы $f_к$ в см для оценки жесткости и трещиностойкости плит при возрасте бетона к моменту испытания в сутках: 3 ÷ 7 $P_{пр}$	3 ÷ 7 $f_к$	14 $P_{пр}$	14 $f_к$	28 $P_{пр}$	28 $f_к$	100 $P_{пр}$	100 $f_к$	Контрольные равномерно распределенные нагрузки для оценки прочности плит кгс/м²: $P_к$ при $C=1,4$	$P_к'$ при $C=1,6$
1	2	3	4	5	6	7	8	9	10	11	12	13	14	15	16	17	18	19
1,5 × 5,55	1П3 - 1АтVТ(п)	445	550	1Ø12		6000	6800	200	395	0,37	405	0,36	405	0,35	385	0,35	955	1130
	1П3 - 1АтVТ(п)-1								Испытание следует производить неразрушающими методами									
	1П3 - 1АтVТ(п)-2																	
	1П3 - 1АтVТ(п)-3																	
	1П3 - 2АтVТ(п)	1670	1975	1Ø18		6500	16500	210	1565	0,68	1535	0,54	1495	0,49	1375	0,41	2950	3410
	1П3 - 3АтVТ(п)	2160	2575	1Ø20			20400	280	2020	0,95	1880	0,71	1920	0,56	1775	0,47	3790	4370
	1П3 - 4АтVТ(п)	2645	3175	1Ø22			24700	260	2680	2,00	2605	1,29	2500	1,09	2275	0,86	4630	5330
	1П3 - 5АтVТ(п)	3150	3775	2Ø18			16500	280	3380	2,20	3265	1,45	3100	1,25	2775	1,02	5470	6290
	1П3 - 6АтVТ	3690	4375	2Ø20			20400	315	4360	2,52	4185	2,04	3940	1,81	3475	1,42	6310	7250
	1П3 - 7АтVТ	4485	5375	2Ø22			24700	375	5410	2,85	5165	2,64	4845	2,38	4275	1,81	7710	8850
	1П3 - 1АтVIТ(п)	360	450	1Ø10		7000	5500	280	385	0,26	390	0,25	400	0,24	385	0,24	815	970
	1П3 - 1АтVIТ(п)-1								Испытание следует производить неразрушающими методами									
	1П3 - 1АтVIТ(п)-2																	
	1П3 - 1АтVIТ(п)-3																	
	1П3 - 2АтVIТ(п)	1585	1875	1Ø16		9500	19100	280	1485	0,65	1475	0,5	1450	0,46	1375	0,40	2810	3250
	1П3 - 3АтVIТ(п)	1825	2175	1Ø18			24200	280	1975	1,21	1940	0,85	1890	0,70	1775	0,52	3230	3730
	1П3 - 4АтVIТ	2310	2775	1Ø20			29800	350	2515	1,53	2515	1,42	2440	0,98	2275	0,76	4070	4690
	1П3 - 5АтVIТ	2750	3300	2Ø16			19100	375	3175	1,64	3100	1,52	2990	1,14	2775	0,93	4805	5530
	1П3 - 6АтVIТ	3455	4100	2Ø18			24200	375	4135	2,35	3995	2,18	3810	1,99	3475	1,74	5925	6810

Продолжение таблицы 1.

Размер плиты, м	Марка плиты	Равномерно распределенная нагрузка на плиту кгс/м² при коэффициенте перегрузки $n=1$	$n>1$	Расчетный диаметр и количество стержней в одном продольном ребре: крайнем	среднем	Предварительное напряжение σ_0, кгс/м²	Усилие натяжения N_0, кгс, на один стержень	Передаточная прочность бетона R_0	Контрольные равномерно распределенные нагрузки $P_{пр}$ в кгс/м² и контрольные прогибы $f_к$ в см. для оценки жесткости и трещиностойкости плит при возрасте бетона к моменту испытания в сутках: 3÷7 $P_{пр}$	3÷7 $f_к$	14 $P_{пр}$	14 $f_к$	28 $P_{пр}$	28 $f_к$	100 $P_п$	100 $f_к$	Контрольные равномерно распределенные нагрузки для оценки прочности плит кгс/м²: $P_к$ при $C=1,4$	$P_к'$ при $C=1,6$
1	2	3	4	5	6	7	8	9	10	11	12	13	14	15	16	17	18	19
1,5 × 5,05	1П4-1АIVТ(П)	360 (445)	450 (550)	1ф12		4200	4750	160										
	1П4-2АIVТ(П)	1350 (1670)	1600 (1975)	1ф18		5000	12700	175										
	1П4-3АIVТ(П)	1760 (2160)	2100 (2575)	1ф20			15700	210										
	1П4-4АIVТ(П)	2245 (2645)	2700 (3175)	1ф22			19000	245										
	1П4-5АIVТ(П)	2750 (3150)	3300 (3775)	2ф18			12700	245										
	1П4-6АIVТ	3455 (3690)	4100 (4375)	2ф20			15700	315										
	1П4-7АIVТ	4265 (4495)	5100 (5375)	2ф22			19000	350										
	1П4-1АтVСКТ(П)-П	360	450	1ф10		5500	4300	200										
	1П4-2АтVСКТ(П)-П	1350	1600	1ф16		6500	13100	210	Испытание следует производить неразрушающими методами									
	1П4-3АтVСКТ(П)-П	1760	2100	1ф18			16500	245										
	1П4-4АтVСКТ-П	2245	2700	1ф20			20400	315										
	1П4-5АтVСКТ-П	2750	3300	2ф16			13100	315										
	1П4-6АтVСКТ-П	3455	4100	2ф18			16500	350										
	1П4-7АтVСКТ-П	4265	5100	2ф20			20400	350										
	1П4-1АтVТ(П)	445	550	1ф10		5500	4300	200										
	1П4-2АтVТ(П)	1670	1975	1ф16			13100	210										
	1П4-3АтVТ(П)	2160	2575	1ф18			16500	245										
	1П4-4АтVТ(П)	2645	3175	1ф20			20400	280										
	1П4-5АтVТ(П)	3150	3775	2ф16			13100	280										
	1П4-6АтVТ	3690	4375	2ф18			16500	315										
	1П4-7АтVТ	4495	5375	2ф20			20400	350										

Размер плиты, м	Марка плиты	Равномерно распределенная нагрузка на плиту кгс/м² при коэффициенте перегруз. n=1	Равномерно распределенная нагрузка на плиту кгс/м² при коэффициенте перегруз. n>1	Расчетный диаметр и количество стержней в одном продольном ребре: крайнем	Расчетный диаметр и количество стержней в одном продольном ребре: среднем	Предварительное напряжение σ₀, кгс/см²	Усилие натяжения N₀, кгс, на один стержень	Передаточная прочность бетона R₀	Контрольные равномерно распределенные нагрузки P_пр в кгс/м² и контрольные прогибы f_к в см для оценки жесткости и трещиностойкости плит при возрасте бетона к моменту испытания в сутках: 3÷7 P_пр	3÷7 f_к	14 P_пр	14 f_к	28 P_пр	28 f_к	100 P_пр	100 f_к	Контрольные равномерно распределенные нагрузки для оценки прочности плит кгс/м²: P_к при C=1,4	P_к' при C=1,6
1	2	3	4	5	6	7	8	9	10	11	12	13	14	15	16	17	18	19
1,5 × 5,05	1П4-1АтVIIT(п)	360	450	1ф10		6000	4700	280										
	1П4-2АтVIIT(п)	1585	1875	1ф14		9500	14600	280										
	1П4-3АтVIIT(п)	1825	2175	1ф16			19100	280										
	1П4-4АтVIIT	2310	2775	1ф18			24200	350										
	1П4-5АтVIIT	2750	3300	2ф14			14600	350										
	1П4-6АтVIIT	3455	4100	2ф16			19100	350										
0,95 × 5,85	1П5-1АVIIT(п)	360 (445)	450 (550)	1ф10		4200	3300	160										
	1П5-2АVIIT(п)	1350 (1670)	1600 (1975)	1ф16		5070	10200	175										
	1П5-3АVIIT(п)	1760 (2160)	2100 (2575)	1ф18			12900	210										
	1П5-4АVIIT(п)	2245 (2645)	2700 (3175)	1ф20			15900	245										
	1П5-5АVIIT(п)	2750 (3150)	3300 (3775)	1ф22			19300	262										
	1П5-6АVIIT	3455 (3690)	4100 (4375)	1ф25			24900	315										
	1П5-7АVIIT	4265 (4495)	5100 (5375)	2ф20			15900	350										
	1П5-1АтVIICKT(п)-П	360	450	1ф10		5000	3900	200										
	1П5-2АтVIICKT(п)-П	1350	1600	1ф14		6500	10000	210										
	1П5-3АтVIICKT(п)-П	1760	2100	1ф16			13400	245										
	1П5-4АтVIICKT-П	2245	2700	1ф18			16500	315										
	1П5-5АтVIICKT-П	2750	3300	1ф20			20400	315										
	1П5-6АтVIICKT-П	3455	4100	1ф22			24700	400										
	1П5-7АтVIICKT-П	4265	5100	2ф18			16500	350										
	1П5-1АтVIIT(п)	445	550	1ф10		6000	3900	200										
	1П5-2АтVIIT(п)	1750	2075	1ф14		6500	10600	210										

Испытание следует производить неразрушающими методами

Размер плиты, м	Марка плиты	Равномерно распределенная нагрузка на плиту кгс/м² при коэффициенте перегрузки n = 1	Равномерно распределенная нагрузка на плиту кгс/м² при коэффициенте перегрузки n > 1	Расчетный диаметр и количество стержней в одном продольном ребре крайнем	Расчетный диаметр и количество стержней в одном продольном ребре средним	Предварительное напряжение σ_0, кгс/м²	Усилие натяжения N_0, кгс, на один стержень	Передаточная прочность бетона R_p	Контрольные равномерно распределенные нагрузки $P_{пр}$ в кгс/м² и контрольные прогибы $f_к$ в см для оценки жесткости и трещиностойкости плит при возрасте бетона к моменту испытания в сутках: 3÷7 $P_{пр}$	3÷7 $f_к$	14 $P_{пр}$	14 $f_к$	28 $P_{пр}$	28 $f_к$	100 $P_{пр}$	100 $f_к$	Контрольные равномерно распределенные нагрузки для оценки прочности плит кгс/м² $P_к$ при $C=1,4$	$P_к'$ при $C=1,6$
1	2	3	4	5	6	7	8	9	10	11	12	13	14	15	16	17	18	19
0,95 × 5,55	1П5-3АтVТ(п)	2160	2675	1ф16		6500	13100	245										
	1П5-4АтVТ(п)	2720	3275	1ф18			16300	245										
	1П5-5АтVТ(п)	3150	3775	1ф20			20400	280										
	1П5-6АтVТ	3630	4375	1ф22			24700	315										
	1П5-7АтVТ	4495	5375	2ф18			16300	350										
	1П5-1АтVIТ(п)	350	450	1ф10		6000	4700	280										
	1П5-2АтVIТ(п)	1545	1835	1ф12		9500	10700	280										
	1П5-3АтVIТ(п)	1825	2175	1ф14			14600	280										
	1П5-4АтVIТ	2310	2775	1ф16			19100	350										
	1П5-5АтVIТ	2750	3300	1ф18			24200	350										
	1П5-6АтVIТ	3455	4100	1ф22			36100	400										
0,95 × 5,05	1П6-1АIIIТ(п)	360 (445)	450 (550)	1ф10		4200	3300	160										
	1П6-2АIIIТ(п)	1350 (1670)	1600 (1975)	1ф16		5000	10100	175										
	1П6-3АIIIТ(п)	1760 (2160)	2100 (2575)	1ф18			12700	210										
	1П6-4АIIIТ(п)	2245 (2645)	2700 (3175)	1ф20			15700	245										
	1П6-5АIIIТ(п)	2750 (3150)	3300 (3775)	1ф22			19000	262										
	1П6-6АIIIТ	3455 (3690)	4100 (4375)	1ф25			24500	315										
	1П6-7АIIIТ	4265 (4495)	5100 (5375)	2ф20			15700	350										
	1П6-1АIIIСК1(п)-п	360	450	1ф10		5000	3900	200										
	1П6-2АIIIСК1(п)-п	1350	1600	1ф14		6500	10000	218										
	1П6-3АIIIСК1(п)-п	1760	2100	1ф16			13100	245										
	1П6-4АIIIСК1-п	2245	2700	1ф18			16500	315										

Испытания следует производить неразрушающими методами

Размер плиты, м	Марка плиты	Равномерно распределенная нагрузка на плиту кгс/м² при коэффициенте перегрузки n=1	Равномерно распределенная нагрузка на плиту кгс/м² при коэффициенте перегрузки n>1	Расчетный диаметр и количество стержней в одном продольном ребре: крайнем	Расчетный диаметр и количество стержней в одном продольном ребре: среднем	Предварительное напряжение σ_0, кгс/м²	Усилие натяжения N_0, кгс, на один стержень	Передаточная прочность бетона R_0	Контрольные равномерно распределенные нагрузки $P_{пр}$, в кгс/м² и контрольные прогибы $f_к$ в см для оценки жесткости и трещиностойкости плит при возрасте бетона к моменту испытания в сутках: 3÷7 $P_{пр}$	3÷7 $f_к$	14 $P_{пр}$	14 $f_к$	28 $P_{пр}$	28 $f_к$	100 $P_{пр}$	100 $f_к$	Контрольные равномерно распределенные нагрузки для оценки прочности плит кгс/м²: $P_к$ при $C=1,4$	$P_к'$ при $C=1,6$
1	2	3	4	5	6	7	8	9	10	11	12	13	14	15	16	17	18	19
0,95 × 5,05	1П6-5АтVСКТ-П	2750	3300	1ф20		6500	20400	315	Испытание следует производить неразрушающими методами									
	1П6-6АтVСКТ-П	3455	4100	1ф22			24700	400										
	1П6-7АтVСКТ-П	4265	5100	2ф18			16500	350										
	1П6-1АтVТ(П)	445	550	1ф10		5000	3900	200										
	1П6-2АтVТ(П)	1750	2075	1ф14		6500	10000	210										
	1П6-3АтVТ(П)	2160	2575	1ф16			13100	245										
	1П6-4АтVТ(П)	2720	3275	1ф18			16500	245										
	1П6-5АтVТ(П)	3150	3775	1ф20			20400	280										
	1П6-6АтVТ	3690	4375	1ф22			24700	315										
	1П6-7АтVТ	4495	5375	2ф18			16500	350										
	1П6-1АтVIТ(П)	360	450	1ф10		6000	4700	280										
	1П6-2АтVIТ(П)	1545	1835	1ф12		9500	10700	280										
	1П6-3АтVIТ(П)	1825	2175	1ф14			14600	280										
	1П6-4АтVIТ	2310	2775	1ф16			19100	350										
	1П6-5АтVIТ	2750	3300	1ф18			24200	350										
	1П6-6АтVIТ	3455	4100	1ф22			36100	400										

1. В графе 2 индекс Т во второй части марки обозначает тяжелый бетон, а индекс П в скобках – бетон на пористых заполнителях.
2. В графах 3 и 4 нагрузки приведены без учета массы плиты.
3. Для плит, армированных сталью класса АIV, без скобок приведены нагрузки при применении плит в условиях агрессивной газовой среды, в скобках – неагрессивной среды.
4. При расчете продольных ребер учитывалась масса плит с заливкой швов, равная: 1) для плит шириной 1,5 и 3,0 м – из тяжелого бетона – 295 кгс/м² (при n=1) и 325 кгс/м² (при n>1), а из бетона на пористых заполнителях – 240 кгс/м² (при n=1) и 265 кгс/м² (при n>1), 2) для плит шириной 0,95 м – из тяжелого бетона – 370 кгс/м² (при n=1) и 405 кгс/м² (при n>1), а из бетона на пористых заполнителях – 305 кгс/м² (при n=1) и 335 кгс/м² (при n>1).
5. В графах 7 и 8 величины σ_0 и N_0 приведены без учета потерь от деформации форм.
6. В графах 10, 12, 14, 16, 18 и 19 величины $P_{пр}$, $P_к$, $P_к'$ для плит, испытываемых методом нагружения, приведены без учета массы плит, которая принята из тяжелого бетона для плит шириной 3 м – 280 кгс/м², для плит шириной 1,5 м – 210 кгс/м². Указанными величинами допускается пользоваться при испытании плит из бетона на пористых заполнителях.
7. Для испытываемых плит отношение $f_{плит}/f_{пред} \leq 0,85$.

Таблица 2

Размеры плиты м	Марка плиты	Вид вентиляционного устройства	Диаметр отверстия мм	Эквивалентная равномерно распределенная нагрузка на 1м2 плиты кгс/м2 (при $\gamma_f > 1$)
I	2	3	4	5
1,5 × 5,55	ПП3-1АIУТ(П)-I; ПП3-1АтУТ(П)-I, ПП3-1АтУТ(П)-I; ПП3-1АтУСКТ(П)-Ш	Зонт (дефлектор)	400	50 (60)
	ПП3-1АIУТ(П)-2; ПП3-1АтУТ(П)-2; ПП3-1АтУIТ(П)-2; ПП3-1АтУСКТ(П)-2П		700	50 (80)
	ПП3-1АIУТ(П)-3; ПП3-1АтУТ(П)-3; ПП3-1АтУIТ(П)-3; ПП3-1АтУСКТ(П)-3П		1000	45 (115)
	ПП3-1АIУТ(П)-2	центробежный вентилятор №4	700	60
	ПП3-1АтУ Т(П)-2	№5		80
	ПП3-1АтУIТ(П)-2	№6		105
	ПП3-1АтУСКТ(П)-2П	осевой вентилятор №4		40
		№5		45
		№6		50

1. В графе 5 в скобках указаны эквивалентные нагрузки на плиты при установке дефлектора.
2. Максимальная равномерно распределенная нагрузка на плиты с отверстиями для дефлекторов, зонтов и крышных вентиляторов №№ 4; 5; 6, определяется по табл.I за вычетом эквивалентной равномерно распределенной нагрузки от вентиляционного устройства, приведенной в настоящей таблице.
3. При определении эквивалентной нагрузки от вентиляционного устройства учтены следующие нагрузки:
   - от массы дефлектора или зонта (по серии I.494-32) или одного крышного вентилятора (с № 4 и по № 6);
   - от массы стакана (по серии I.494-24), от массы трубы и утеплителя, клапана и надстройки;
   - ветровая нагрузка при значении нормативного скоростного напора "q^o" на уровне верха трубы, не превышающего 90 кгс/м2;
   - динамические нагрузки от одного из крышных вентиляторов №№ 4; 5; 6.
4. Эквивалентные нагрузки вычислены для вентиляционных устройств с высотой трубы до 2-х м включительно - от верхнего обреза стакана до раструба дефлектора или до верха зонта (без расчалок).

I.6. Расчет плит произведен в соответствии с требованиями "Строительных норм и правил" СНиП II-21-75 с учетом изменений и дополнений по постановлению Госстроя СССР от II мая 1981 г. № 67 и СНиП II-28-73*. Ребра плит рассчитаны как шарнирно опертые однопролетные балки таврового сечения, а поперечные ребра плит шириной 3,0 м - как 2-х пролетные балки. Плиты рассчитаны как конструкции 3-ей категории трещиностойкости. Плиты марок типа ПП1-5, ПП2-5, ПП3-5...ПП3-7 и ПП4-5...ПП4-7 со всеми классами стали рабочей арматуры дополнительно рассчитаны на нагрузки от одного автопогрузчика типа 4004 грузоподъемностью 750 кг при толщине пола в пределах 50+100 мм. Наибольшая нормативная нагрузка от давления одного колеса принята $P_н$ = 1190 кгс. Расстояние между колесами принято равным 760 мм. При этом нагрузка от напольного транспорта и равномерно распределенная длительная нагрузка приняты действующими разновременно.

Примечание. При применении автопогрузчика указанного типа или аналогичного ему по нагрузке на перекрытиях из плит марок типа ПП1-2... ПП1-4, ПП2-2...ПП2-4, ПП3-2...ПП3-4, ПП4-2...ПП4-4 (при всех классах стали рабочей арматуры) армирование полок плит следует принимать аналогичным армированию полок плит марок типа ПП1-5, ПП2-5, ПП3-5 и ПП4-5 соответственно.

Плиты перекрытий шириной 1,5 и 3,0 м всех марок проверены также

на действие погрузчика ЭП-0,5 грузоподъемностью 500 кг при отсутствии пола (для использования, например, в период строительства).

I.7. Плиты изготовляются из тяжелого бетона марок М200, М250, М300, М350,М400, М450, М500 или из бетона на пористых заполнителях марок М200, М250, М300, М350 и М400.

В качестве крупного заполнителя бетонов на пористых заполнителях приняты керамзит, аглопорит и шлаковая пемза, а мелкого заполнителя - кварцевый песок. Материалы, применяемые для приготовления бетона, должны соответствовать действующим стандартам или техническим условиям на эти материалы.

I.8. Передаточная прочность бетона $R_{вр}$ должна приниматься по таблице I.

I.9. Отпуск арматуры следует производить плавно (без скачков). Мгновенная передача усилий не допускается.

I.I0. В качестве предварительно напрягаемой рабочей арматуры продольных ребер плит принята:

I. Сталь стержневая горячекатаная периодического профиля класса А-IУ по ГОСТ 5781-82.

2. Сталь стержневая термически упрочненная, стойкая против коррозионного растрескивания класса Ат-У СК по ГОСТ I0884-8I.

3. Сталь стержневая термически упрочненная периодического профиля класса Ат-У по ГОСТ I0884-8I.

Примечание. В случае отсутствия указанной стали может быть использована сталь класса А-У по ГОСТ 5781-82 без изменения диаметра и области применения.

4. Сталь стержневая термически упрочненная периодического профиля класса Ат-VI по ГОСТ I0884-8I.

5. Допускается в случае отсутствия арматуры класса А-IУ заменять ее арматурой класса А-IIв в соответствии с указаниями таблицы 3.

I.II. Предварительное напряжение стержневой арматуры классов А-IУ, Ат-УСК, Ат-У предусмотрено электротермическим или механическим способом, а класса Ат-VI - механическим способом. Величина предварительного напряжения и усилий натяжения рабочей арматуры продольных ребер приведены в таблице I.

I.I2. Полка плиты армируется сварными сетками, поперечные и продольные ребра армируются сварными каркасами. Сварные каркасы и сетки изготовляются при диаметре стержней до 5 мм включительно из обыкновенной арматурной проволоки периодического профиля класса Вр-I по ГОСТ 6727-80, при диаметре стержней 6мм и более - из стержневой горячекатаной арматурной стали периодического профиля класса А-III по ГОСТ 5781-82.

I.I3. По концам продольных ребер плит устанавливаются закладные изделия МН1÷МН6, которые являются обоймами, предохраняющими торцы ребер плит от разрушения при передаче на бетон усилий от предварительно напрягаемой арматуры. Замкнутые анкера закладных изделий используются для подъема плиты*.

I.I4. Предел огнестойкости плит составляет не менее 0,75 часа.

I.I5. При применении плит в условиях воздействия слабо и среднеагрессивных газовых сред в проекте конкретного объекта должны быть указаны специальные условия по изготовлению плит, вытекающие из характера агрессивной среды и требований СНиП II-28-73*.

---

*) В данной серии разработано новое техническое решение на железобетонные ребристые плиты, защищенное заявкой №3261239/29-33 с приоритетом от I2.III-I98Iг., по которой принята Государственной патентной экспертизой положительное решение от 22.XII-I98Iг. (а.с.№98I538).

на действие погрузчика ЭП-0,5 грузоподъемностью 500 кг при отсутствии пола (для использования, например, в период строительства).

I.7. Плиты изготовляются из тяжелого бетона марок М200, М250, М300, М350,М400, М450, М500 или из бетона на пористых заполнителях марок М200, М250, М300, М350 и М400.

В качестве крупного заполнителя бетонов на пористых заполнителях приняты керамзит,аглопорит и шлаковая пемза,а мелкого заполнителя, - кварцевый песок. Материалы, применяемые для приготовления бетона, должны соответствовать действующим стандартам или техническим условиям на эти материалы.

I.8. Передаточная прочность бетона $R_{вр}$ должна приниматься по таблице I.

I.9. Отпуск арматуры следует производить плавно (без скачков). Мгновенная передача усилий не допускается.

I.I0. В качестве предварительно напрягаемой рабочей арматуры продольных ребер плит принята:

I. Сталь стержневая горячекатаная периодического профиля класса А-IУ по ГОСТ 5781-82.

2. Сталь стержневая термически упрочненная, стойкая против коррозионного растрескивания класса Ат-У СК по ГОСТ I0884-8I.

3. Сталь стержневая термически упрочненная периодического профиля класса Ат-У по ГОСТ I0884-8I.

Примечание. В случае отсутствия указанной стали может быть использована сталь класса А-У по ГОСТ 5781-82 без изменения диаметра и области применения.

4. Сталь стержневая термически упрочненная периодического профиля класса Ат-УI по ГОСТ I0884-8I.

5. Допускается в случае отсутствия арматуры класса А-IУ заменять ее арматурой класса А-Шв в соответствии с указаниями таблицы 3.

I.II. Предварительное напряжение стержневой арматуры классов А-IУ, Ат-УСК, Ат-У предусмотрено электротермическим или механическим способом, а класса Ат-УI - механическим способом. Величина предварительного напряжения и усилий натяжения рабочей арматуры продольных ребер приведены в таблице I.

I.I2. Полка плиты армируется сварными сетками, поперечные и продольные ребра армируются сварными каркасами. Сварные каркасы и сетки изготовляются при диаметре стержней до 5 мм включительно из обыкновенной арматурной проволоки периодического профиля класса Вр-I по ГОСТ 6727-80, при диаметре стержней 6мм и более - из стержневой горячекатаной арматурной стали периодического профиля класса А-Ш по ГОСТ 5781-82.

I.I3. По концам продольных ребер плит устанавливаются закладные изделия МН1+МН6, которые являются обоймами, предохраняющими торцы ребер плит от разрушения при передаче на бетон усилий от предварительно напрягаемой арматуры. Заанкеренные концы закладных изделий используются для подъема плиты*.

I.I4. Предел огнестойкости плит составляет не менее 0,75 часа.

I.I5. При применении плит в условиях воздействия слабо и среднеагрессивных газовых сред в проекте конкретного объекта должны быть указаны специальные условия по изготовлению плит, вытекающие из характера агрессивной среды и требований СНиП II-28-73*.

---

*) В данной серии разработано новое техническое решение на железобетонные ребристые плиты, защищенное заявкой №3261239/29-33 с приоритетом от I2.III-1981г., по которой принята Государственной патентной экспертизой положительное решение от 22.XII-1981г. (а.с.№981538).

2.I3. Испытания методом нагружения следует производить только для плит размером 3,0 х 5,55 и I,5 х 5,55 м. Оценка плит по прочности производится по величине разрушающей нагрузки, жесткости – по величине прогиба продольных ребер, а трещиностойкости – по величине раскрытия трещин. Величины контрольных нагрузок на прочность (Рк и Рк'), жесткость и трещиностойкость (Рпр), а также величины контрольных прогибов ($f_к$) приведены в табл.I. Допускаемые величины контрольной ширины раскрытия трещин принимаются по ГОСТ 8829-77 п.2.4.7.

2.I4. Плиты шириной 3,0 и I,5 м длиной 5,05 м и плиты шириной 0,95 м следует испытывать неразрушающими методами (ГОСТ 226900-77).

2.I5. Величина отпускной прочности бетона устанавливается в соответствии с п.I.30 ГОСТ I3015-75.

2.I6. Маркировку готовой продукции необходимо производить согласно требованиям ГОСТ 2I506-76, при этом после марки плиты следует указать номер ГОСТа или серии рабочих чертежей.

2.I7. Плиты покрытий размером I,5 х 5,55 м с отверстиями для дефлекторов или зонтов изготовляются в опалубке плит без отверстий, от которых они отличаются наличием отверстий в полке и набетонкой, которая должна выполняться одновременно с изготовлением всей плиты.

3. Указания по применению плит

3.I. Плиты настоящего выпуска предназначены для применения в неотапливаемых зданиях и на открытом воздухе при расчетной температуре наружного воздуха до минус 40° С, а также в отапливаемых зданиях в условиях систематического воздействия температур до 50°С и эксплуатируемых в условиях воздействия как неагрессивной, так и агрессивной газовой среды.

Плиты могут применяться в несейсмических и сейсмических районах с расчетной сейсмичностью до 9 баллов включительно.

3.2. При действии многократно повторяющихся и динамических нагрузок назначение марок плит должно производиться на основе соответствующего расчета с соблюдением требований СНиП II-2I-75 и "Инструкции по расчету несущих конструкций промышленных зданий и сооружений на динамические нагрузки". Стройиздат. Москва. I970г.

3.3. При применении плит на открытом воздухе и в неотапливаемых зданиях при расчетной температуре наружного воздуха ниже минус 40°С назначение марок плит должно производиться при соблюдении требований СНиП-2I-75.

3.4. При применении плит в условиях постоянного воздействия температуры выше + 50°С назначение марок плит должно производиться при соблюдении требований СН 482-76.

3.5. В случае применения плит для нагрузок, отличающихся от равномерно распределенных, принятых при расчете плит, назначение марок плит следует производить на основе расчетов, используя при этом типовые плиты необходимой несущей способности.

3.6. Плиты из тяжелого бетона с рабочей арматурой из стали класса А-IУ предназначены для применения в условиях как неагрессивной, так и слабо и среднеагрессивной газовых сред; из стали класса Ат-УСК рекомендуется применять в условиях слабо и среднеагрессивной газовых сред; из стали классов Ат-У, Ат-УI должны применяться только в неагрессивной среде.

3.7. При применении плит в условиях агрессивной среды в проекте здания, в соответствии с конкретными условиями эксплуатации и требованиями СНиП II-28-73^{X}, должны быть дополнительно указаны:

а) специальные требования по плотности бетона с указанием марки по водонепроницаемости и водоцементного отношения;

б) марка и расход цемента, состав заполнителей и применяемых добавок;

в) виды защиты и способы их нанесения на поверхность плиты и стальных закладных изделий;

г) требования к качеству бетонной поверхности.

3.8. В ведомости расхода стали на плиту указан только класс стали без указания марки стали. В проекте конкретного здания должны быть указаны марки стали арматуры и закладных изделий плит. Назначение марок стали должно производиться в зависимости от температурных условий эксплуатации конструкций и характера нагрузок (статические, динамические) в соответствии с требованиями действующих нормативных документов.

3.9. Плиты, предназначенные для применения в условиях воздействия агрессивной среды, низких или высоких температур, динамических нагрузок, сейсмических воздействий и изготовляемые с учетом соответствующих требований, должны иметь маркировку, отличную от маркировки плит для обычных условий эксплуатации.

Для плит, предназначаемых для применения в условиях воздействия агрессивной среды (с арматурой из стали класса А-IУ) требуется дополнительно к установленной марке добавлять следующее буквенное обозначение:

"П" - для плиты с повышенной плотностью бетона.

Например: если при отсутствии специальных требований к плотности бетона применяется плита марки ПП3-2АIУТ, то при требуемой повышенной плотности бетона - ПП3-2АIУТ-П.

3.IO. Плиты шириной 3 м и I,5 м предназначены для применения как в качестве рядовых, так и межколонных. При установке плит по средним рядам колонн, помимо их приварки в 4-х точках к ригелям, следует расклинивать их или замоноличивать участки между торцом плиты и колонной.

Плиты шириной 0,95 м предназначены для применения в качестве межколонных плит по наружным рядам колонн.

4. Указания по приемке, транспортированию и хранению плит.

4.I. Приемка плит должна производиться в соответствии с требованиями ГОСТ I3OI5-75, ГОСТ 2I5O6-76, ГОСТ 8829-77 и рабочих чертежей плит.

4.2. Подъем плит следует производить таким образом , чтобы нагрузка от массы плиты распределялась равномерно между четырьмя петлями.

4.3. Транспортирование, складирование и хранение плит следует производить согласно требованиям ГОСТ 2I5O6-76.

4.4. При перевозке плит автомобильным транспортом следует пользоваться главой СНиП Ш-I-76 раздел " Транспорт" и "Руководством по перевозке автомобильным транспортом строительных конструкций". (Стройиздат. I980г.).

4.5. При перевозке плит железнодорожным транспортом следует руководствоваться "Техническими условиями погрузки и крепления грузов". (Издание "Транспорт" МПС I967 г.).

Таблица 3

Размер плиты, м	Марка плиты	Расчетное сопротивление арматуры R_a	Равномерно распределенная нагрузка на плиту, кгс/м²: в агрессивной среде при коэффициенте перегрузки n=1	в агрессивной среде при n>1	в неагрессивной среде при n=1	в неагрессивной среде при n>1	Расчетный диаметр стержней в одном продольном ребре: крайнем	среднем	Предварительное напряжение σ_a кгс/см²	Усилие натяжения N кгс	Марка бетона	Передаточная прочность бетона R_o	Контрольные равномерно распределенные нагрузки для оценки прочности плит, кгс/м²: $P_к$ при $C=1.25$	$P_к'$ при $C=1.6$
1	2	3	4	5	6	7	8	9	10	11	12	13	14	15
3,0 × 5,55	1П1-1АIIIвТ(п)	4500	360	450	445	550	1ф14	2ф14	3850	5900	200	160	815	1120
		5000	—	—	480	495	1ф12	2ф12	3850	4350			745	1030
	1П1-2АIIIвТ(п)	4500	1350	1600	1600	1895	1ф22	2ф22	4200	16000	250	200	2495	3270
		5000	—	—	1455	1725	1ф20	2ф20	4570	14400			2280	3000
	1П1-3АIIIвТ(п)	4500	1760	2100	2125	2535	1ф25	2ф25	4200	20600	300	210	3295	4295
		5000	—	—	1825	2175	1ф22	2ф22	4570	17400			2845	3720
	1П1-4АIIIвТ(п)	4500	2245	2700	2635	3175	1ф28	2ф28	4570	28100	350	245	4095	5320
		5000	—	—	2435	2935	1ф25	2ф25	4570	22400			3795	4935
	1П1-5АIIIвТ(п)	4500	2750	3300	2885	3475	2ф22	4ф22	4570	17400	350	245	4470	5800
		5000	—	—	2885	3475	2ф20	4ф20	4570	14400			4470	5800
3,0 × 5,05	1П2-1АIIIвТ(п)	4500	360	450	445	550	1ф12	2ф12	3850	4350	200	160	Испытание следует производить неразрушающими методами	
		5000	—	—	—	—	—	—	—	—	—	—		
	1П2-2АIIIвТ(п)	4500	1350	1600	1600	1895	1ф20	2ф20	4200	13200	250	200		
		5000	—	—	1455	1725	1ф18	2ф18	4500	11500		175		
	1П2-3АIIIвТ(п)	4500	1760	2100	2045	2435	1ф22	2ф22	4200	16000	300	210		
		5000	—	—	1825	2175	1ф20	2ф20	4500	14100				
	1П2-4АIIIвТ(п)	4500	2245	2700	2635	3175	1ф25	2ф25	4500	22100	350	245		
		5000	—	—	2350	2835	1ф22	2ф22	4500	17100				
	1П2-5АIIIвТ(п)	4500	2750	3300	2885	3475	2ф20	4ф20	4500	14100	350	245		
		5000	—	—	2885	3475	2ф18	4ф18	4500	11500				

Продолжение таблицы 3

Размер плиты, м	Марка плиты	Расчетное сопротивление арматуры R_a	Равномерно распределенная нагрузка на плиту, кгс/м²: в агрессивной среде при коэффициенте перегрузки n=1	в агрессивной среде при n>1	в неагрессивной среде при n=1	в неагрессивной среде при n>1	Расчетный диаметр стержней в одном продольном ребре: крайнем	среднем	Предварительное напряжение σ_0 кгс/см²	Усилие натяжения N_0 кгс	Марка бетона	Передаточная прочность бетона R_0	Контрольные равномерно распределенные нагрузки для оценки прочности плит кгс/м²: $P_к$ при $C=1,25$	$P_к'$ при $C=1,6$
1	2	3	4	5	6	7	8	9	10	11	12	13	14	15
1,5 × 5,55	1П3-1АтVВТ(п) 1П3-1АтVВТ(п)-1 1П3-1АтVВТ(п)-2 1П3-1АтVВТ(п)-3	4500	360	450	445	550	1ф14	—	3850	5900	200	160	825	1130
		5000	—	—	400	495	1ф12	—	3850	4350	200	160	755	1040
	1П3-2АтVВТ(п)	4500	1350	1600	1600	1895	1ф22	—	4200	16000	250	200	2505	3280
		5000	—	—	1455	1725	1ф20	—	4570	14400			2290	3010
	1П3-3АтVВТ(п)	4500	1760	2100	2125	2535	1ф25	—	4200	20600	300	210	3305	4305
		5000	—	—	1825	2175	1ф22	—	4570	17400			2855	3730
	1П3-4АтVВТ(п)	4500	2245	2700	2635	3175	1ф28	—	4570	28100	350	245	4105	5330
		5000	—	—	2435	2935	1ф25	—	4570	22400			3805	4345
	1П3-5АтVВТ(п)	4500	2750	3300	3135	3775	2ф22	—	4570	17400	350	245	4855	6290
		5000	—	—	2960	3565	2ф20	—	4570	14400			4590	5955
	1П3-6АтVВТ	4500	3455	4100	3665	4375	2ф25	—	4570	22400	450	315	5605	7250
		5000	—	—	3665	4375	2ф22	—	4570	17400			5605	7250
	1П3-7АтVВТ	4500	4265	5100	4495	5375	2ф28	—	4570	28100	500	375	6855	8850
		5000	—	—	4495	5375	2ф25	—	4570	22400			6855	8850
1,5 × 5,95	1П4-1АтVВТ(п)	4500	360	450	445	550	1ф12	—	3400	3850	200	160	Испытание следует производить неразрушающими методами	
		5000	—	—	—	—	—	—	—	—	—	—		
	1П4-2АтVВТ(п)	4500	1350	1600	1600	1895	1ф20	—	4200	13200	250	200		
		5000	—	—	1455	1725	1ф18	—	4500	11300		175		
	1П4-3АтVВТ(п)	4500	1760	2100	2045	2435	1ф22	—	4200	16000	300	210		
		5000	—	—	1825	2175	1ф20	—	4500	14100				

Продолжение таблицы 3

Размер плиты, м	Марка плиты	Расчетное сопротивление арматуры R_a	Равномерно распределенная нагрузка на плиту, кгс/м²				Расчетный диаметр стержней в одном продольном ребре		Предварительное напряжение σ_0 кгс/см²	Усилие натяжения N_0 кгс	Марка бетона	Передаточная прочность R_0	Контрольные равномерно распределенные нагрузки для оценки прочности плит кгс/м²	
			в агрессивной среде		в неагрессивной среде								$P_к$ при $C=1,25$	$P'_к$ при $C=1,6$
			при коэффициенте перегрузки											
			$n=1$	$n>1$	$n=1$	$n>1$	крайнем	среднем						
1	2	3	4	5	6	7	8	9	10	11	12	13	14	15
1,5 × 5,05	1П4-4АтVВТ(п)	4500	2245	2700	2635	3175	1ф25		4500	22100	350	245		
		5000	—	—	2350	2835	1ф22		4500	17100				
	1П4-5АтVВТ(п)	4500	2750	3300	3135	3775	2ф20		4500	14100	350	245		
		5000	—	—	2960	3565	2ф18		4500	11500				
	1П4-6АтVВТ	4500	3455	4100	3665	4375	2ф22		4500	17100	450	315		
		5000	—	—	3665	4375	2ф20		4500	14100				
	1П4-7АтVВТ	4500	4265	5100	4495	5375	2ф25		4500	22100	500	350		
		5000	—	—	4495	5375	2ф22		4500	17100				
0,95 × 5,55	1П5-1АтVВТ(п)	4500	360	450	445	550	1ф12		3850	4350	200	160	Испытание следует производить неразрушающими методами	
		5000	—	—	390	495	1ф10		3850	3000				
	1П5-2АтVВТ(п)	4500	1350	1600	1600	1895	1ф18		3850	3800	250	175		
		5000	—	—	1450	1725	1ф16		3850	7750				
	1П5-3АтVВТ(п)	4500	1760	2100	2100	2505	1ф20		3850	12100	300	210		
		5000	—	—	1815	2175	1ф18		3850	9800				
	1П5-4АтVВТ(п)	4500	2245	2700	2600	3125	1ф22		4570	17400	350	245		
		5000	—	—	2375	2875	1ф20		4570	14400				
	1П5-5АтVВТ(п)	4500	2750	3300	2895	3475	1ф25		4570	22400	350	245		
		5000	—	—	2875	3475	1ф22		4570	17400				
	1П5-6АтVВТ	4500	3455	4100	3690	4375	1ф28		4570	28100	450	315		
		5000	—	—	3690	4375	1ф25		4570	22400				
	1П5-7АтVВТ	4500	4265	5100	4495	5375	2ф22		4570	17400	500	350		
		5000	—	—	4495	5375	2ф20		4570	14400				

Продолжение таблицы 3

Ширина плиты, м	Марка плиты	Расчетное сопротивление арматуры R_a	Равномерно распределенная нагрузка на плиту, кгс/м²				Расчетный диаметр стержней в сжатом продольном ребре		Предварительное напряжение σ_0 кгс/см²	Усилие натяжения N_0 кгс	Марка бетона	Передаточная прочность R_0	Контрольные равномерно-распределенные нагрузки для оценки прайности плит кгс/м²	
			в агрессивной среде		в неагрессивной среде								$P_к$ при $C=1,25$	$P_к'$ при $C'=1,6$
			при коэффициенте перегрузки											
			$n=1$	$n>1$	$n=1$	$n>1$	крайнем	среднем						
1	2	3	4	5	6	7	8	9	10	11	12	13	14	15
0,95×5,05	1ПГ-1АтIIВТ(п)	4500	360	450	445	550	1Ф12		3850	4350	200	160	Испытание следует производить неразрушающими методами	
		5000	—	—	390	495	1Ф10		3850	3000				
	1ПГ-2АтIIВТ(п)	4500	1350	1600	1600	1895	1Ф18		3850	9800	250	175		
		5000	—	—	1450	1725	1Ф16		3850	7750				
	1ПГ-3АтIIВТ(п)	4500	1760	2100	2100	2505	1Ф20		3850	12100	300	210		
		5000	—	—	1815	2175	1Ф18		3850	9800				
	1ПГ-4АтIIВТ(п)	4500	2245	2700	2600	3125	1Ф22		4500	17100	350	245		
		5000	—	—	2375	2875	1Ф20		4500	14100				
	1ПГ-5АтIIВТ(п)	4500	2750	3300	2895	3475	1Ф25		4500	22100	350	245		
		5000	—	—	2875	3475	1Ф22		4500	17100				
	1ПГ-6АтIIВТ	4500	3455	4100	3690	4375	1Ф28		4500	27700	450	315		
		5000	—	—	3690	4375	1Ф25		4500	22100				
	1ПГ-7АтIIВТ	4500	4265	5100	4495	5375	2Ф22		4500	17100	500	350		
		5000	—	—	4495	5375	2Ф20		4500	14100				

1. В графе 2 индекс Т во второй части марки обозначает тяжелый бетон, а индекс П в скобках – бетон на пористых заполнителях.
2. Арматура класса А-IIIв с расчетным сопротивлением $R_a=4500$ кгс/см² применяется при контроле удлинений, а с расчетным сопротивлением $R_a=5000$ кгс/см² применяется при контроле напряжений и удлинений.
3. В графах 4÷7 нагрузки приведены без учета массы плиты.
4. При расчете плиты учитывалось её масса с заливкой швов, равная: 1) для плит шириной 1,5 и 3,0м – из тяжелого бетона – 295 кгс/м² (при $n=1$) и 325 кгс/м² (при $n>1$), а из бетона на пористых заполнителях – 240 кгс/м² (при $n=1$) и 265 кгс/м² (при $n>1$), 2) для плит шириной 0,95м – из тяжелого бетона – 370 кгс/м² (при $n=1$) и 405 кгс/м² (при $n>1$), а из бетона на пористых заполнителях – 305 кгс/м² (при $n=1$) и 335 кгс/м² (при $n>1$)
5. В графах 10 и 11 величины σ_0 и N_0 приведены без учета потерь от деформации форм.
6. Испытание плит размерами 3,0×5,55 и 1,5×5,55м по деформациям допускается производить по данным таблицы 1 для соответствующих плит, армированных сталью класса А-IIIв.
7. В графах 14 и 15 величины $P_к$ и $P_к'$ приведены без учета их массы, принятой из тяжелого бетона для плит шириной 3м – 280 кгс/м², для плит шириной 1,5м – 270 кгс/м². Указанными величинами допускается пользоваться при испытании плит из бетона на пористых заполнителях.

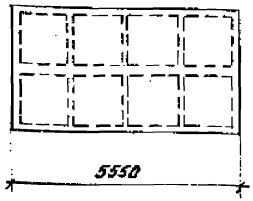

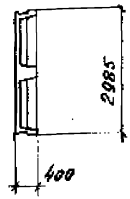

Марка плиты		Марка бетона	Расход материалов		Масса, т	
Из тяжелого бетона	Из бетона на пористом заполнителе		Бетон м³	Сталь кг.	Из тяжелого бетона	Из бетона на пористом заполнит.
1П1-1АтIVТ	1П1-1АтIVП	200	1,89	97,2	4,73	3,8
1П1-2АтIVТ	1П1-2АтIVП	250		137,0		
1П1-3АтIVТ	1П1-3АтIVП	300		161,6		
1П1-4АтIVТ	1П1-4АтIVП	350		210,8		
1П1-5АтIVТ	1П1-5АтIVП			270,9		
1П1-1АтVСКТ-П	1П1-1АтVСКП-П	250		97,2		
1П1-2АтVСКТ-П	1П1-2АтVСКП-П	300		126,6		
1П1-3АтVСКТ-П	1П1-3АтVСКП-П	350		150,0		
1П1-4АтVСКТ-П	—	450		192,0		
1П1-5АтVСКТ-П	—			250,1		

Марка плиты		Марка бетона	Расход материалов		Масса, т	
Из тяжелого бетона	Из бетона на пористом заполнителе		Бетон м³	Сталь кг	Из тяжелого бетона	Из бетона на пористом заполнит.
1П1-1АтVТ	1П1-1АтVП	250	1,89	97,2	4,73	3,8
1П1-2АтVТ	1П1-2АтVП	300		126,6		
1П1-3АтVТ	1П1-3АтVП	350		147,9		
1П1-4АтVТ	1П1-4АтVП			184,7		
1П1-5АтVТ	1П1-5АтVП	400		242,8		
1П1-1АтVIТ	1П1-1АтVIП	350		91,2		
1П1-2АтVIТ	1П1-2АтVIП			117,4		
1П1-3АтVIТ	1П1-3АтVIП	400		137,5		
1П1-4АтVIТ	—	500		173,1		
1П1-5АтVIТ	—			224,4		

Зав.сект.	Васюченя		1.442.1-1.87.1-2НИ
Н.контр.	Трахтенберц		
ГИП	Трахтенберц		Номенклатура плит
Рук.гр.	Суродеева		Стадия: Р; Лист: 1; Листов: 7
			ЦНИИПРОМЗДАНИЙ

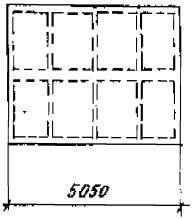

Марка плиты		Марка бетона	Расход материалов		Масса, т	
Из тяжелого бетона	Из бетона на пористом заполнителе		Бетон м³	Сталь кг	Из тяжелого бетона	Из бетона на пористом заполнит.
1П2-1АIIIТ	1П2-1АIIIП	200	1,74	90,4	4,35	3,5
1П2-2АIIIТ	1П2-2АIIIП	250		117,4		
1П2-3АIIIТ	1П2-3АIIIП	300		138,3		
1П2-4АIIIТ	1П2-4АIIIП	350		178,9		
1П2-5АIIIТ	1П2-5АIIIП			232,4		
1П2-1АIIIСКТ-П	1П2-1АIIIСКП-П	250		84,8		
1П2-2АIIIСКТ-П	1П2-2АIIIСКП-П	300		109,0		
1П2-3АIIIСКТ-П	1П2-3АIIIСКП-П	350		129,7		
1П2-4АIIIСКТ-П	—	450		168,5		
1П2-5АIIIСКТ-П	—			215,6		

Марка плиты		Марка бетона	Расход материалов		Масса, т	
Из тяжелого бетона	Из бетона на пористом заполнителе		Бетон м³	Сталь кг	Из тяжелого бетона	Из бетона на пористом заполнит.
1П2-1АIVТ	1П2-1АIVП	250	1,74	84,8	4,35	3,5
1П2-2АIVТ	1П2-2АIVП	300		109,0		
1П2-3АIVТ	1П2-3АIVП	350		127,6		
1П2-4АIVТ	1П2-4АIVП			161,2		
1П2-5АIVТ	1П2-5АIVП	400		208,3		
1П2-1АIVТ	1П2-1АIVП	350		84,8		
1П2-2АIVТ	1П2-2АIVП			101,4		
1П2-3АIVТ	1П2-3АIVП	400		119,2		
1П2-4АIVТ	—	500		151,6		
1П2-5АIVТ	—			193,1		

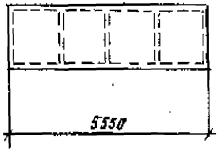

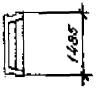

Марка плиты		Марка бетона	Расход материалов		Масса, т	
Из тяжелого бетона	Из бетона на пористом заполнителе		Бетон м³	Сталь, кг	Из тяжелого бетона	Из бетона на пористом заполнит.
1П3-1АIVТ	1П3-1АIVП	200	0,9	48,5	2,2	1,8
1П3-2АIVТ	1П3-2АIVП	250		69,1		
1П3-3АIVТ	1П3-3АIVП	300		79,9		
1П3-4АIVТ	1П3-4АIVП	350		102,8		
1П3-5АIVТ	1П3-5АIVП			134,4		
1П3-6АIVТ	—	450		164,0		
1П3-7АIVТ	—	500		187,7		
1П3-1АIVСКТ-П	1П3-1АIVСКП-П	250		48,5		
1П3-2АIVСКТ-П	1П3-2АIVСКП-П	300		63,9		
1П3-3АIVСКТ-П	1П3-3АIVСКП-П	350		74,1		
1П3-4АIVСКТ-П	—	450		93,4		
1П3-5АIVСКТ-П	—			124,0		
1П3-6АIVСКТ-П	—	500		152,4		
1П3-7АIVСКТ-П	—			168,9		

Марка плиты		Марка бетона	Расход материалов		Масса, т	
Из тяжелого бетона	Из бетона на пористом заполнителе		Бетон м³	Сталь кг	Из тяжелого бетона	Из бетона на пористом заполнит.
1П3-1АтVТ	1П3-1АтVП	250	0,9	48,5	2,2	1,8
1П3-2АтVТ	1П3-2АтVП	300		63,9		
1П3-3АтVТ	1П3-3АтVП	350		74,1		
1П3-4АтVТ	1П3-4АтVП			93,4		
1П3-5АтVТ	1П3-5АтVП	400		124,0		
1П3-6АтVТ	—	450		152,4		
1П3-7АтVТ	—	500		168,9		
1П3-1АтVIТ	1П3-1АтVIП	350		45,5		
1П3-2АтVIТ	1П3-2АтVIП			59,3		
1П3-3АтVIТ	1П3-3АтVIП	400		68,9		
1П3-4АтVIIТ	—	500		87,6		
1П3-5АтVIIТ	—			114,8		
1П3-6АтVIIТ	—			142,0		

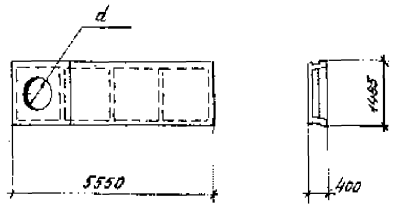

Марка плиты		Марка бетона	Расход материалов		Масса, т	
Из тяжелого бетона	Из бетона на пористом заполнителе		Бетон м³	Сталь кг	Из тяжелого бетона	Из бетона на пористом заполнит.
Плиты с отверстием d = 400 мм						
1П3-1АIVТ-1	1П3-1АIVП-1	200	1,0	85,7	2,5	2,0
1П3-1АтVСКТ-1П	1П3-1АтVСКП-1П	250		85,7		
1П3-1АтVТ-1	1П3-1АтVП-1			85,7		
1П3-1АтVIТ-1	1П3-1АтVIП-1	350		82,7		
Плиты с отверстием d = 700 мм						
1П3-1АIVТ-2	1П3-1АIVП-2	200	0,97	84,9	2,4	1,9
1П3-1АтVСКТ-2П	1П3-1АтVСКП-2П	250		84,9		
1П3-1АтVТ-2	1П3-1АтVП-2			84,9		
1П3-1АтVIТ-2	1П3-1АтVIП-2	350		81,9		
Плиты с отверстием d = 1000 мм						
1П3-1АIVТ-3	1П3-1АIVП-3	200	0,93	77,5	2,3	1,9
1П3-1АтVСКТ-3П	1П3-1АтVСКП-3П	250		77,5		
1П3-1АтVТ-3	1П3-1АтVП-3			77,5		
1П3-1АтVIТ-3	1П3-1АтVIП-3	350		74,5		

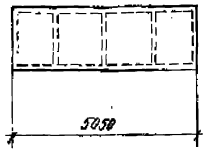

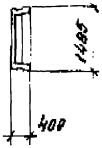

Марка плиты		Марка бетона	Расход материалов		Масса, т	
Из тяжелого бетона	Из бетона на пористом заполнителе		Бетон м3	Сталь кг	Из тяжелого бетона	Из бетона на пористом заполн.
1П4-1АIVТ	1П4-1АIVП	200	0,83	45,0	2,1	1,7
1П4-2АIVТ	1П4-2АIVП	250		59,2		
1П4-3АIVТ	1П4-3АIVП	300		68,6		
1П4-4АIVТ	1П4-4АIVП	350		86,8		
1П4-5АIVТ	1П4-5АIVП			115,0		
1П4-6АIVТ	—	450		141,8		
1П4-7АIVТ	—	500		156,9		
1П4-1АтVСКТ-П	1П4-1АтVСКП-П	250		42,2		
1П4-2АтVСКТ-П	1П4-2АтVСКП-П	300		55,0		
1П4-3АтVСКТ-П	1П4-3АтVСКП-П	350		63,8		
1П4-4АтVСКТ-П	—	450		81,6		
1П4-5АтVСКТ-П	—			106,6		
1П4-6АтVСКТ-П	—	500		132,2		
1П4-7АтVСКТ-П	—			146,5		

Марка плиты		Марка бетон	Расход материалов		Масса, т	
Из тяжелого бетона	Из бетона на пористом заполнителе		Бетон м3	Сталь кг	Из тяжелого бетона	Из бетона на пористом заполнит
1П4-1АтVТ	1П4-1АтVП	250	0,83	42,2	2,1	1,7
1П4-2АтVТ	1П4-2АтVП	300		55,0		
1П4-3АтVТ	1П4-3АтVП	350		63,8		
1П4-4АтVТ	1П4-4АтVП			81,6		
1П4-5АтVТ	1П4-5АтVП	400		106,6		
1П4-6АтVТ	—	450		132,2		
1П4-7АтVТ	—	500		146,5		
1П4-1АтVIТ	1П4-1АтVIП	350		42,2		
1П4-2АтVIТ	1П4-2АтVIП			51,2		
1П4-3АтVIТ	1П4-3АтVIП	400		59,6		
1П4-4АтVIТ	—	500		76,8		
1П4-5АтVIТ	—			99,0		
1П4-6АтVIТ	—			123,8		

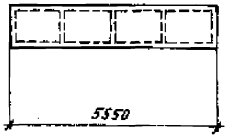

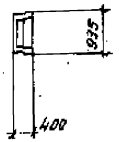

Марка плиты		Марка бетона	Расход материалов		Масса, т	
Из тяжелого бетона	Из бетона на пористом заполнителе		Бетон м³	Сталь кг	Из тяжелого бетона	Из бетона на пористом заполнит.
1П5-1АIVТ	1П5-1АIVП	200	0,68	38,5	1,7	1,4
1П5-2АIVТ	1П5-2АIVП	250		49,9		
1П5-3АIVТ	1П5-3АIVП	300		54,5		
1П5-4АIVТ	1П5-4АIVП	350		64,1		
1П5-5АIVТ	1П5-5АIVП			69,9		
1П5-6АIVТ	—	450		93,4		
1П5-7АIVТ	—	500		110,0		
1П5-1АтVСКТ-П	1П5-1АтVСКТ-П	250		38,5		
1П5-2АтVСКТ-П	1П5-2АтVСКТ-П	300		45,7		
1П5-3АтVСКТ-П	1П5-3АтVСКТ-П	350		49,9		
1П5-4АтVСКТ-П	—	450		58,9		
1П5-5АтVСКТ-П	—			64,1		
1П5-6АтVСКТ-П	—	500		84,0		
1П5-7АтVСКТ-П	—			99,6		

Марка плиты		Марка бетона	Расход материалов		Масса, т	
Из тяжелого бетона	Из бетона на пористом заполнителе		Бетон м³	Сталь кг	Из тяжелого бетона	Из бетона на пористом заполнит.
1П5-1АтVТ	1П5-1АтVП	250	0,68	38,5	1,7	1,4
1П5-2АтVТ	1П5-2АтVП	300		45,7		
1П5-3АтVТ	1П5-3АтVП	350		49,9		
1П5-4АтVТ	1П5-4АтVП			58,9		
1П5-5АтVТ	1П5-5АтVП	400		64,1		
1П5-6АтVТ	—	450		84,0		
1П5-7АтVТ	—	500		99,6		
1П5-1АтVIТ	1П5-1АтVIП	350		38,5		
1П5-2АтVIТ	1П5-2АтVIП			42,1		
1П5-3АтVIТ	1П5-3АтVIП	400		46,7		
1П5-4АтVIТ	—	500		54,3		
1П5-5АтVIТ	—			58,9		
1П5-6АтVIТ	—			84,0		

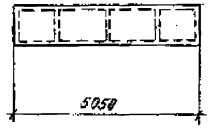

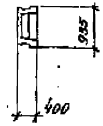

Марка плиты		Марка бетона	Расход материалов		Масса, т	
Из тяжелого бетона	Из бетона на пористом заполнителе		Бетон м³	Сталь кг	Из тяжелого бетона	Из бетона на пористом заполнителе
1ПБ-1-Ат-V-Т	1ПБ-1-Ат-V-П	200	0,63	35,8	1,6	1,3
1ПБ-2-Ат-V-Т	1ПБ-2-Ат-V-П	250		46,2		
1ПБ-3-Ат-V-Т	1ПБ-3-Ат-V-П	300		50,4		
1ПБ-4-Ат-V-Т	1ПБ-4-Ат-V-П	350		59,3		
1ПБ-5-Ат-V-Т	1ПБ-5-Ат-V-П			64,5		
1ПБ-6-Ат-V-Т	—	450		86,6		
1ПБ-7-Ат-V-Т	—	500		102,2		
1ПБ-1-Ат-V-СКТ-П	1ПБ-1-Ат-V-СКТ-П	250		35,8		
1ПБ-2-Ат-V-СКТ-П	1ПБ-2-Ат-V-СКТ-П	300		42,4		
1ПБ-3-Ат-V-СКТ-П	1ПБ-3-Ат-V-СКТ-П	350		46,2		
1ПБ-4-Ат-V-СКТ-П	—	450		54,5		
1ПБ-5-Ат-V-СКТ-П	—			59,3		
1ПБ-6-Ат-V-СКТ-П	—	500		78,0		
1ПБ-7-Ат-V-СКТ-П	—			92,6		

Марка плиты		Марка бетона	Расход материалов		Масса, т	
Из тяжелого бетона	Из бетона на пористом заполнителе		Бетон м³	Сталь кг	Из тяжелого бетона	Из бетона на пористом заполнит
1ПБ-1-Ат-V-Т	1ПБ-1-Ат-V-П	250	0,63	35,8	1,6	1,3
1ПБ-2-Ат-V-Т	1ПБ-2-Ат-V-П	300		42,4		
1ПБ-3-Ат-V-Т	1ПБ-3-Ат-V-П	350		46,2		
1ПБ-4-Ат-V-Т	1ПБ-4-Ат-V-П			54,5		
1ПБ-5-Ат-V-Т	1ПБ-5-Ат-V-П	400		59,3		
1ПБ-6-Ат-V-Т	—	450		78,0		
1ПБ-7-Ат-V-Т	—	500		92,6		
1ПБ-1-Ат-VI-Т	1ПБ-1-Ат-VI-П	350		35,8		
1ПБ-2-Ат-VI-Т	1ПБ-2-Ат-VI-П			59,2		
1ПБ-3-Ат-VI-Т	1ПБ-3-Ат-VI-П	400		42,4		
1ПБ-4-Ат-VI-Т	—	500		50,3		
1ПБ-5-Ат-VI-Т	—			54,5		
1ПБ-6-Ат-VI-Т	—			78,0		

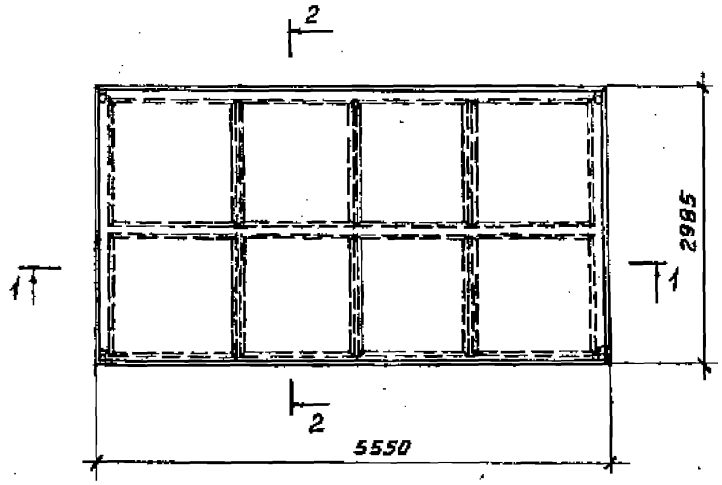

2-2

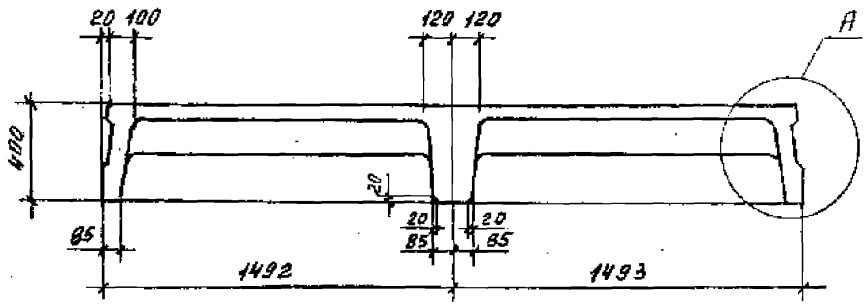

1-1

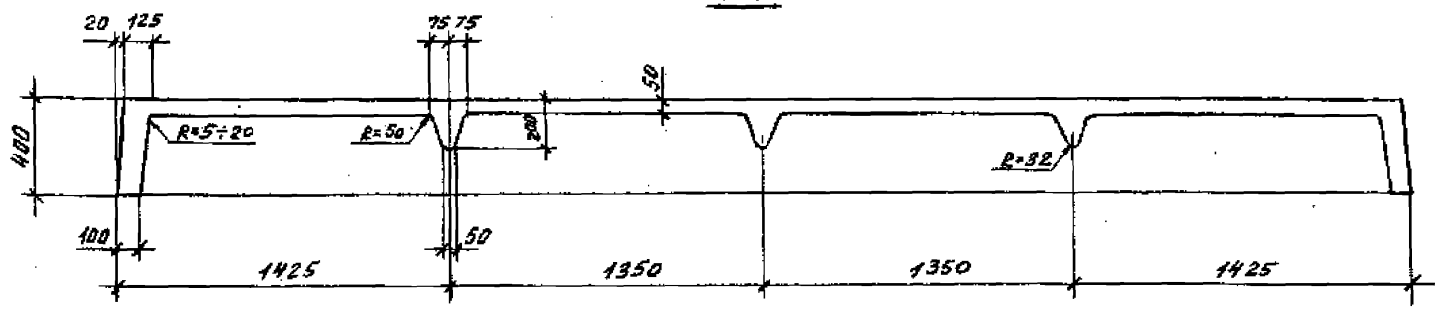

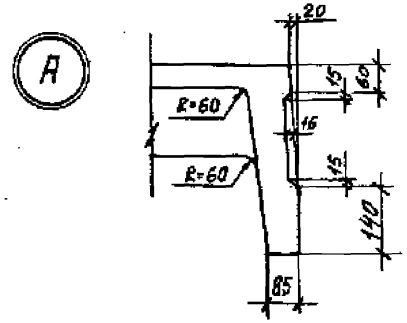

Зав.сект.	Выжигин			1.442.1-1.87.1-3 ФЧ
Н.контр.	Трахтенгерц			
ГИП	Трахтенгерц		Плита 1П1	Стадия: Р; Лист: 1; Листов:
Рук.гр.	Суровова		Опалубочный чертеж	ЦНИИПРОМЗДАНИЙ
Ст.инж.	Поварова			
Пров.	Суровова			

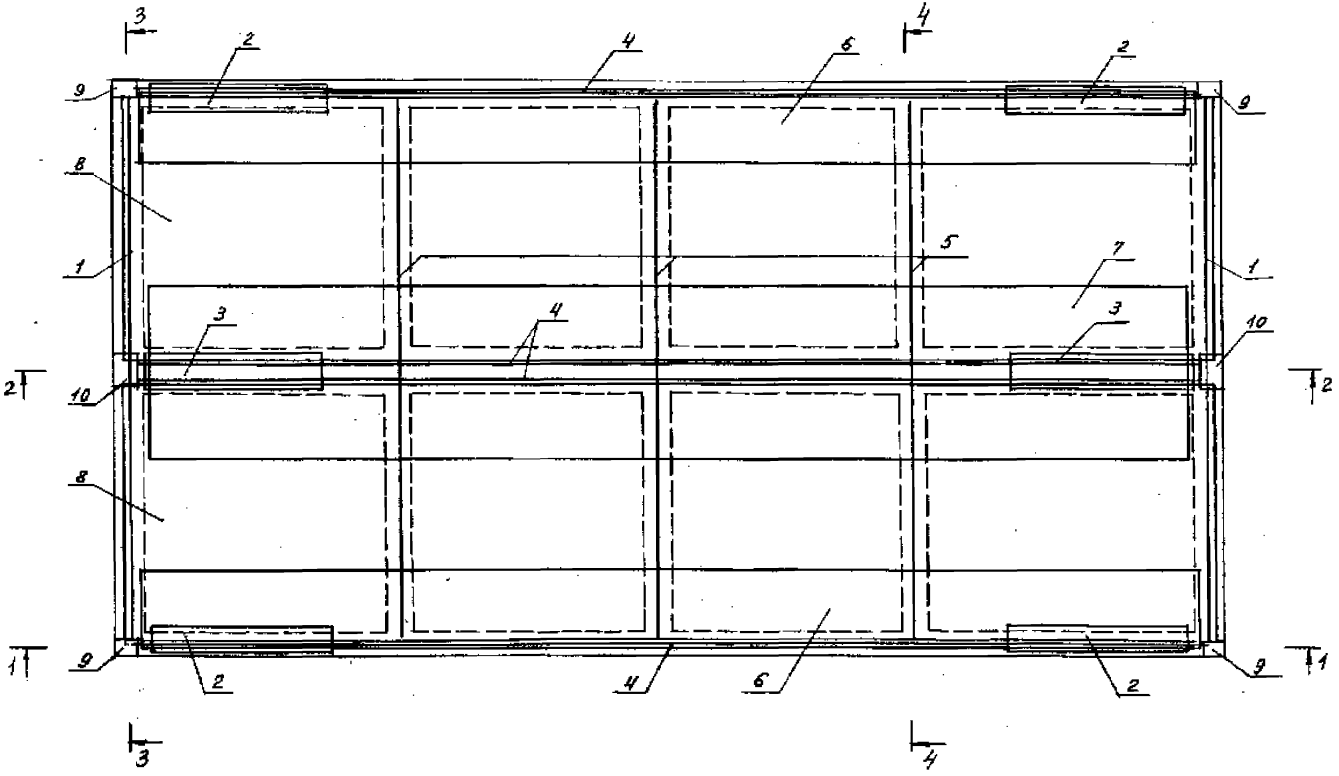

				1.442.1-1.87.1-3			
Зав.сект.	Вышегин						
Н.контр.	Трахтенгерц			Плита 1П1	Стадия	Лист	Листов
ГИП	Трахтенгерц				Р	1	10
Рук.гр.	Суровова				ЦНИИПРОМЗДАНИЙ		
Ст.инж.	Поварова						
Пров.	Суровова						

23357-01 30

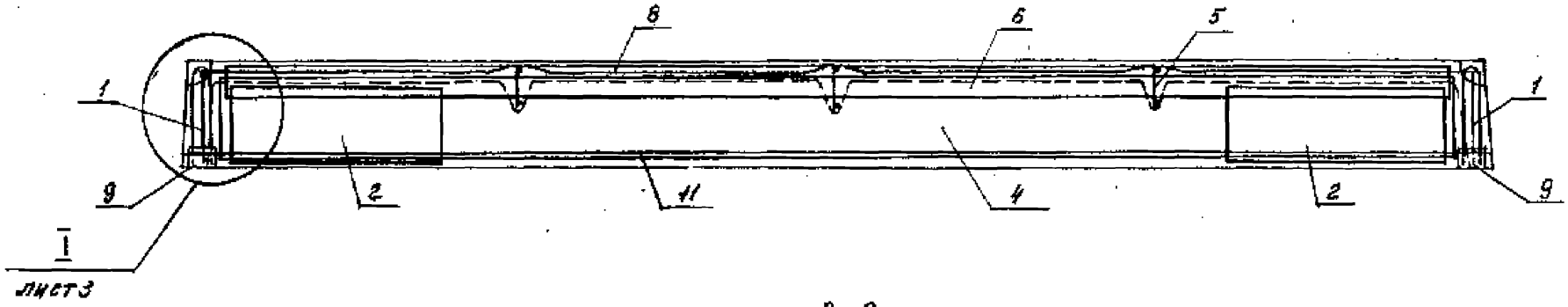

2-2

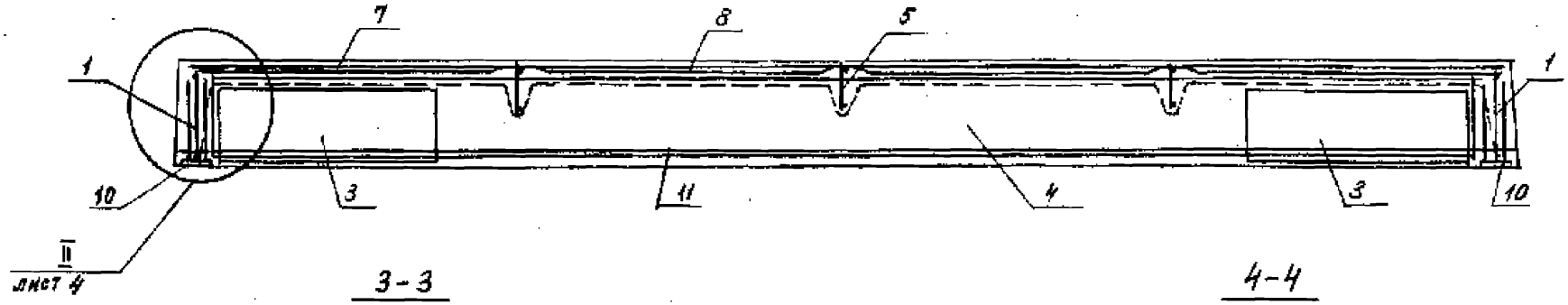

3-3

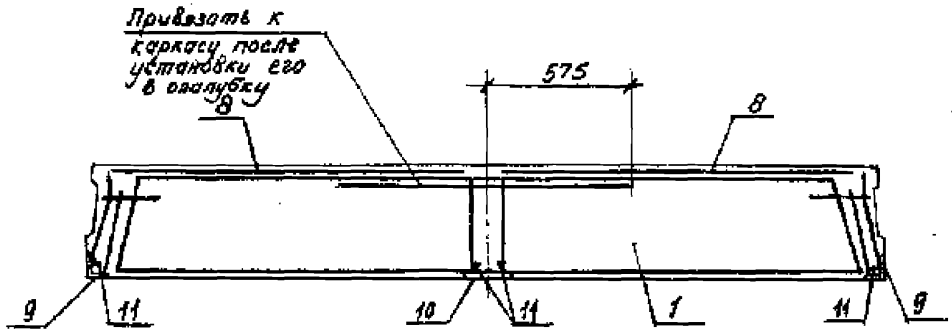

4-4

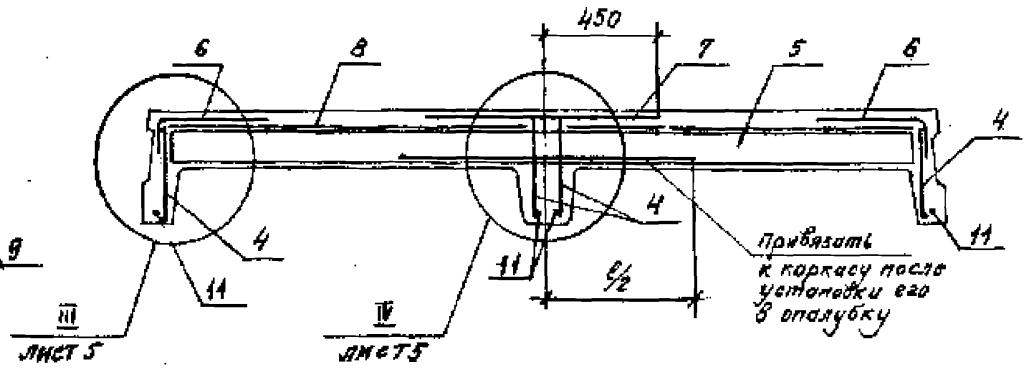

1. Количество напрягаемых стержней на разрезах показано условно.
2. Спецификацию см. листы 6...10.

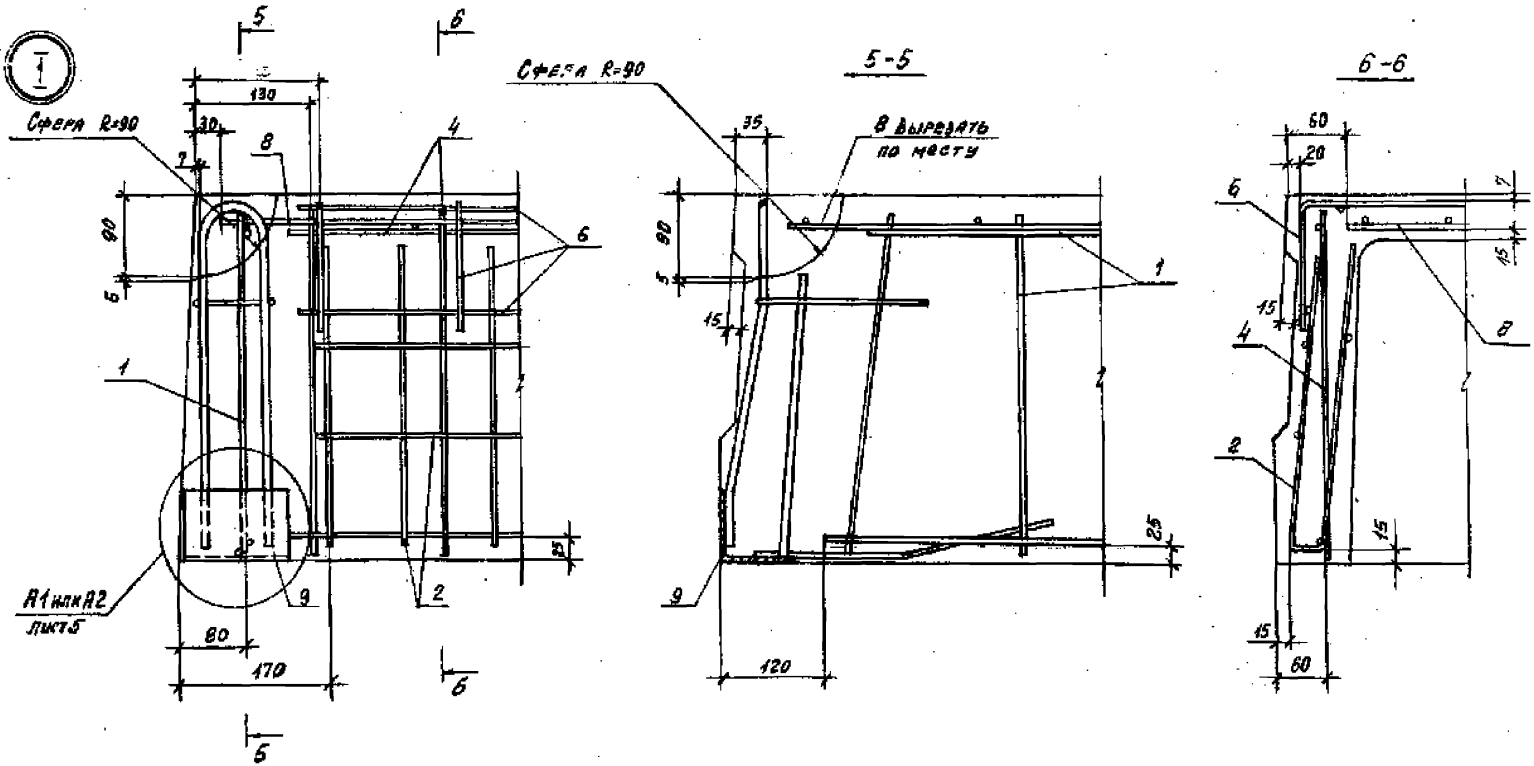

Марка плит	Размеры a
1П1-1АIIIТ ... 1П1-4АIIIТ	145
1П1-1АтIIIСС1-П ... 1П1-4АтIIIСС1-П	
1П1-1АтIVТ ... 1П1-4АтIVТ	
1П1-1АтVIТ ... 1П1-4АтVIТ	
1П1-5АIIIТ, 1П1-5АтIIIСС1-П	140
1П1-5АтIVТ, 1П1-5АтVIТ	

На узлах I, II, III, IV напрягаемая арматура условно не показана. Количество напрягаемых стержней принимается по спецификации.

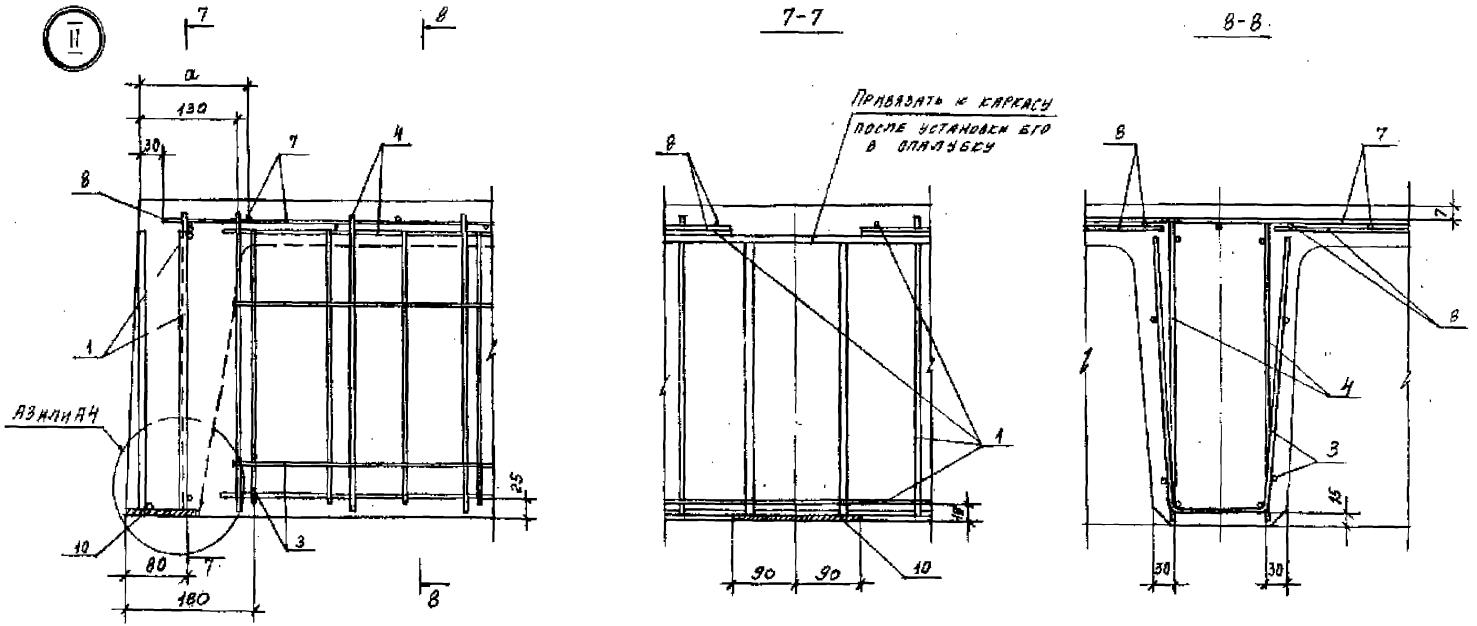
II
7
8
7-7
8-8
a
130
30
7
4
8
1
А3 или А4
10
80
7
180
3
25
8
Привязать к каркасу
после установки его
в опалубку
8
1
90
90
10
8
7
8
4
3
25
30
30
Для плит с одним стержнем
в продольном ребре
А3
9
9-9
Анкерное
устройство
30
50
11
9
10
40
40
11
Для плит с двумя стержнями
в продольном ребре
А4
10
10-10
Анкерное
устройство
60
30
10
50
11
11
40
40
10
10

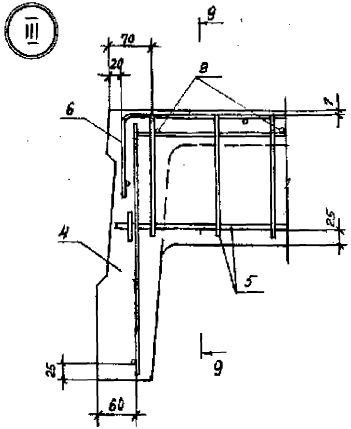

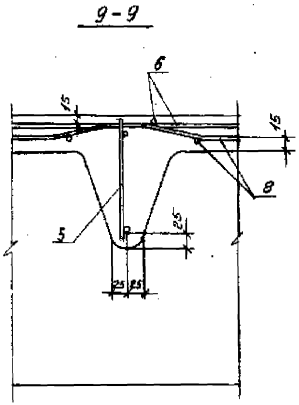

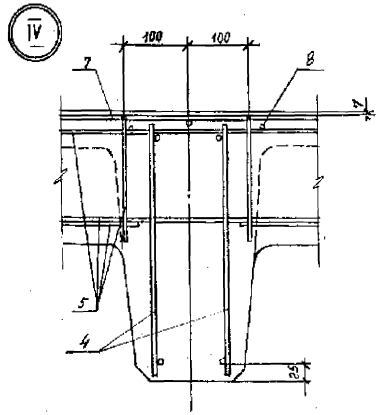

Для плит с одним стержнем в продольном ребре

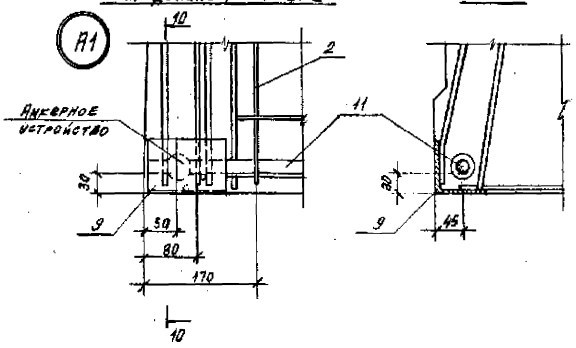

Для плит с двумя стержнями в продольном ребре

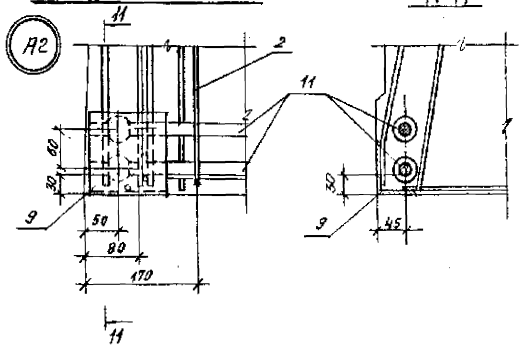

Марка плиты	Поз	Наименование	Кол.	Примечание
Для всех марок		Документация		
		Технические требования		1.442.1-1.87.1-1ТТ
		Опалубочный чертеж		-2
		Ведомость расхода стали		- РС
		Сборочные единицы		
	1	КР26	2	1.442.1-1.87.2-7
	2	С29	4	-19
	3	С30	2	-19
		Переменные данные		
1П1-1,4IVТ		Сборочные единицы		
	4	КР1	4	1.442.1-1.87.2-2
	5	КР11	3	-4
	6	С1	2	-9
	7	С13	1	-14
	8	С19	2	-16
	9	МН1	4	-23
	10	МН5	2	-24
		Детали		
	11	ф12 AIV, ℓ=5550	4	4,9 кг
		Материал		
		Бетон марки 200	1,89	м³
1П1-2AIVТ		Сборочные единицы		
	4	КР1	4	1.442.1-1.87.2-2
	5	КР12	3	-4
	6	С1	2	-9
	7	С13	1	-14
	8	С19	2	-16
	9	МН1	4	-23

Марка плиты	Поз.	Наименование	Кол.	Примечание
1П1-2AIVТ	10	МН5	2	1.442.1-1.87.2-24
		Детали		
	11	ф20 AIV, ℓ=5550	4	13,7кг
		Материал		
		Бетон марки 250	1,89	м³
1П1-3AIVТ		Сборочные единицы		
	4	КР2	4	1.442.1-1.87.2-2
	5	КР14	3	-4
	6	С2	2	-9
	7	С14	1	-14
	8	С19	2	-16
	9	МН1	4	-23
	10	МН5	2	-24
		Детали		
	11	ф22 AIV, ℓ=5550	4	16,6кг
		Материал		
		Бетон марки 300	1,89	м³
1П1-4AIVТ		Сборочные единицы		
	4	КР3	4	1.442.1-1.87.2-2
	5	КР15	3	-4
	6	С2	2	-9
	7	С14	1	-14
	8	С20	2	-16
	9	МН1	4	-23
	10	МН5	2	-24
		Детали		
	11	ф25 AIV, ℓ=5550	4	21,3кг
		Материал		
		Бетон марки 350	1,89	м³

Марка плиты	Поз.	Наименование	Кол.	Примечание
1П1-5АIVТ		Сборочные единицы		
	4	КР4	4	1.442.1-1.87.2-2
	5	КР15	3	-4
	6	С3	2	-9
	7	С15	1	-14
	8	С27	2	-18
	9	МН2	4	-23
	10	МН6	2	-24
		Детали		
	11	ф20 AIV, ℓ=5550	8	13,7 кг
		Материал		
		Бетон марки 350	1,89	м³
1П1-1АIVСКТ-П		Сборочные единицы		
	4	КР1	4	1.442.1-1.87.2-2
	5	КР11	3	-4
	6	С1	2	-9
	7	С13	1	-14
	8	С19	2	-16
	9	МН1	4	-23
	10	МН5	2	-24
		Детали		
	11	ф12 AтV СК, ℓ=5550	4	4,9 кг
		Материал		
		Бетон марки 250	1,89	м³

Марка плиты	Поз.	Наименование	Кол.	Примечание
1П1-2АIVСКТ-П		Сборочные единицы		
	4	КР1	4	1.442.1-1.87.2-2
	5	КР12	3	-4
	6	С1	2	-9
	7	С13	1	-14
	8	С19	2	-16
	9	МН1	4	-23
	10	МН5	2	-24
		Детали		
	11	ф18 AтV СК, ℓ=5550	4	11,1 кг
		Материал		
		Бетон марки 300	1,89	м³
1П1-3АIVСКТ-П		Сборочные единицы		
	4	КР2	4	1.442.1-1.87.2-2
	5	КР14	3	-4
	6	С2	2	-9
	7	С14	1	-14
	8	С19	2	-16
	9	МН1	4	-23
	10	МН5	2	-24
		Детали		
	11	ф20 AтV СК, ℓ=5550	4	13,7 кг
		Материал		
		Бетон марки 350	1,89	м³

Марка плиты	Поз.	Наименование	Кол.	Примечание
1П1-4АтVСКТ-П		Сборочные единицы		
	4	КР3	4	1.442.1-1.87.2-2
	5	КР15	3	-4
	6	С2	2	-9
	7	С14	1	-14
	8	С20	2	-16
	9	МН1	4	-23
	10	МН5	2	-24
		Детали		
	11	ф22 АтVСК, ℓ=5550	4	16,6 кг
		Материал		
		Бетон марки 450	1,89	м³
1П1-5АтVСКТ-П		Сборочные единицы		
	4	КР4	4	1.442.1-1.87.2-2
	5	КР15	3	-4
	6	С3	2	-9
	7	С15	1	-14
	8	С27	2	-18
	9	МН2	4	-23
	10	МН6	2	-24
		Детали		
	11	ф18 АтVСК, ℓ=5550	8	11,1 кг
		Материал		
		Бетон марки 450	1,89	м³

Марка плиты	Поз.	Наименование	Кол.	Примечание
1П1-1АтVТ		Сборочные единицы		
	4	КР1	4	1.442.1-1.87.2-2
	5	КР11	3	-4
	6	С1	2	-9
	7	С13	1	-14
	8	С19	2	-16
	9	МН1	4	-23
	10	МН5	6	-24
		Детали		
	11	ф 12 АтVС, ℓ=5550	4	4,9 кг
		Материал		
		Бетон марки 250	1,89	м³
1П1-2АтVТ		Сборочные единицы		
	4	КР1	4	1.442.1-1.87.2-2
	5	КР12	3	-4
	6	С1	2	-9
	7	С13	1	-14
	8	С19	2	-16
	9	МН1	4	-23
	10	МН5	2	-24
		Детали		
	11	ф 18 АтVС, ℓ=5550	4	11,1 кг
		Материал		
		Бетон марки 300	1,89	м³

Марка плиты	Поз	Наименование	Кол.	Примечание
1П1 - 3АтV		Сборочные единицы		
	4	КР2	4	1.442.1-1.87.2-2
	5	КР13	3	-4
	6	С2	2	-9
	7	С14	1	-14
	8	С19	2	-16
	9	МН1	4	-23
	10	МН5	2	-24
		Детали		
	11	ф 20 АтV, ℓ = 5550	4	13,7 кг
		Материал		
		Бетон марки 350	1,89	м³
1П1 - 4АтV		Сборочные единицы		
	4	КР3	4	1.442.1-1.87.2-2
	5	КР14	3	-4
	6	С2	2	-9
	7	С14	1	-14
	8	С20	2	-16
	9	МН1	4	-23
	10	МН5	2	-24
		Детали		
	11	ф 22 АтV, ℓ = 5550	4	16,6 кг
		Материал		
		Бетон марки 350	1,89	м³

Марка плиты	Поз.	Наименование	Кол.	Примечание
1П1 - 5АтV		Сборочные единицы		
	4	КР4	4	1.442.1-1.87.2-2
	5	КР14	3	-4
	6	С3	2	-9
	7	С15	1	-14
	8	С27	2	-18
	9	МН2	4	-23
	10	МН6	2	-24
		Детали		
	11	ф 18 АтV, ℓ = 5550	8	11,1 кг
		Материал		
		Бетон марки 400	1,89	м³
1П1 - 1АтVI		Сборочные единицы		
	4	КР1	4	1.442.1-1.87.2-2
	5	КР11	3	-4
	6	С1	2	-9
	7	С13	1	-14
	8	С19	2	-16
	9	МН1	4	-23
	10	МН5	2	-24
		Детали		
	11	ф 10 АтVII, ℓ = 5550	4	3,4 кг
		Материал		
		Бетон марки 350	1,89	м³

Марка плиты	Поз.	Наименование	Кол.	Примечание
1П1-2АтVIT		Сборочные единицы		
	4	КР1	4	1.442.1-1.87.2-2
	5	КР12	3	-4
	6	С1	2	-9
	7	С13	1	-14
	8	С19	2	-16
	9	МН1	4	-23
	10	МН5	2	-24
		Детали		
	11	ф16 АтVI, ℓ=5550	4	8,8 кг
		Материал		
		Бетон марки 350	1,89	м³
1П1-3АтVIT		Сборочные единицы		
	4	КР2	4	1.442.1-1.87.2-2
	5	КР13	3	-4
	6	С2	2	-9
	7	С14	1	-14
	8	С19	2	-16
	9	МН1	4	-23
	10	МН5	2	-24
		Детали		
	11	ф18 АтVI, ℓ=5550	4	11,1 кг
		Материал		
		Бетон марки 400	1,89	м³

Марка плиты	Поз.	Наименование	Кол.	Примечание
1П1-4АтVIT		Сборочные единицы		
	4	КР3	4	1.442.1-1.87.2-2
	5	КР14	3	-4
	6	С2	2	-9
	7	С14	1	-14
	8	С20	2	-16
	9	МН1	4	-23
	10	МН5	2	-24
		Детали		
	11	ф20 АтVI, ℓ=5550	4	13,7 кг
		Материал		
		Бетон марки 500	1,89	м³
1П1-5АтVIT		Сборочные единицы		
	4	КР4	4	1.442.1-1.87.2-2
	5	КР14	3	-4
	6	С3	2	-9
	7	С15	1	-14
	8	С27	2	-18
	9	МН2	4	-23
	10	МН6	2	-24
		Детали		
	11	ф16 АтVI, ℓ=5550	8	8,8 кг
		Материал		
		Бетон марки 500	1,89	м³

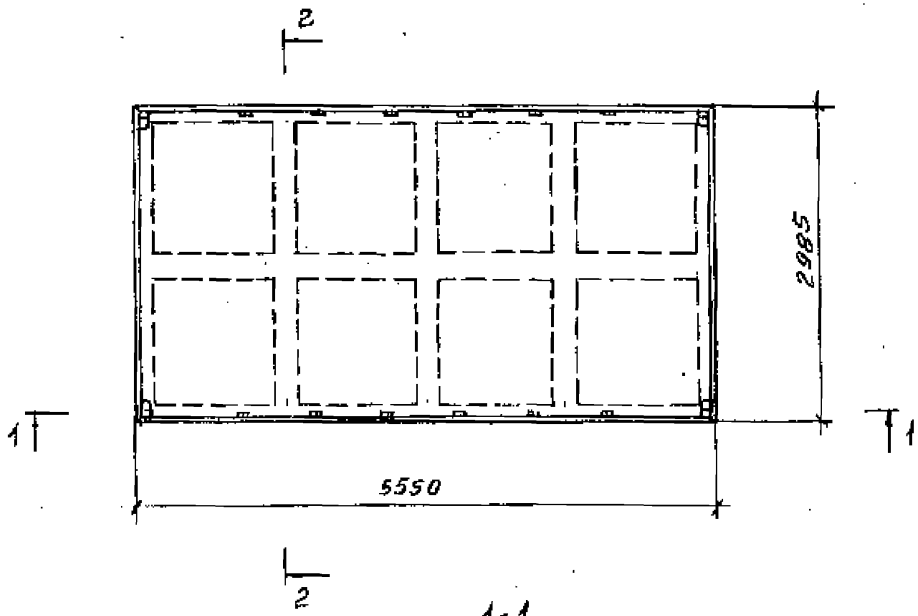

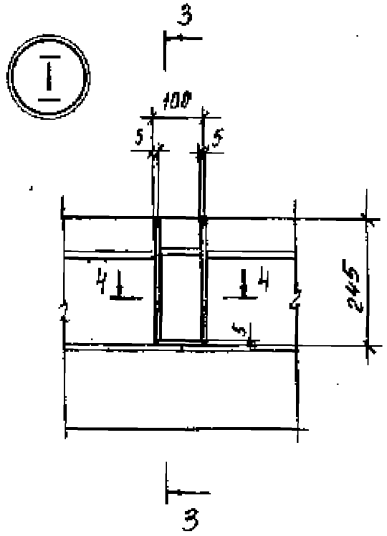

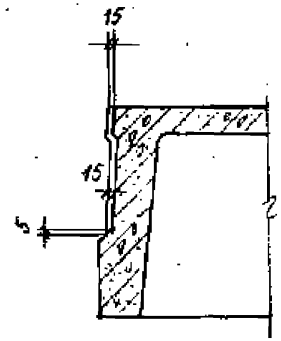

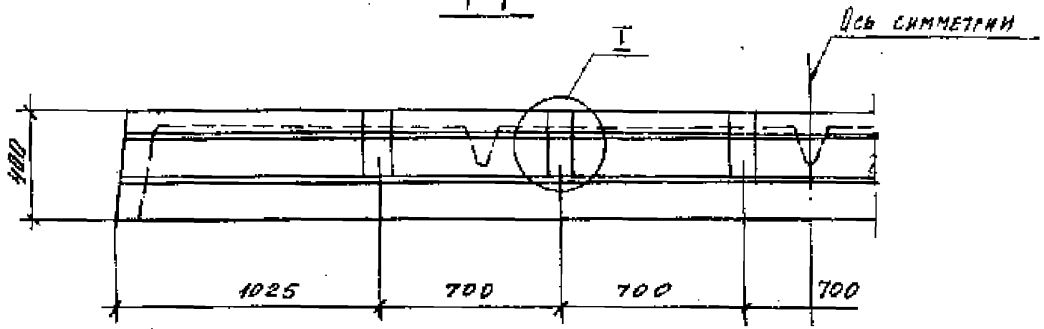

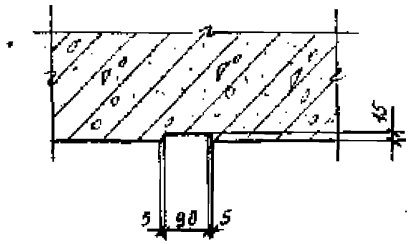

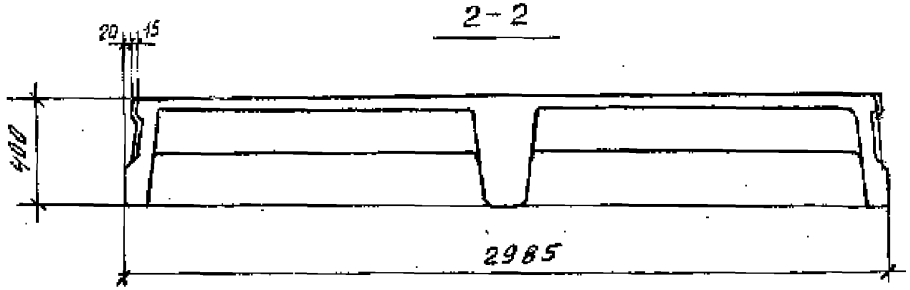

Зав. сект.	Выжигин		1.442.1-1.87.1-3 СМ1
Н. контр.	Трахтенгерц		Плита 1П1 со шпонками (вариант)
ГИП	Трахтенгерц		Стадия: Р; Лист: ; Листов: 1
Рук. гр.	Суровова		ЦНИИПРОМЗДАНИЙ
Ст. инж.	Поварова		
Пров.	Суровова		

Фрагмент 1,2

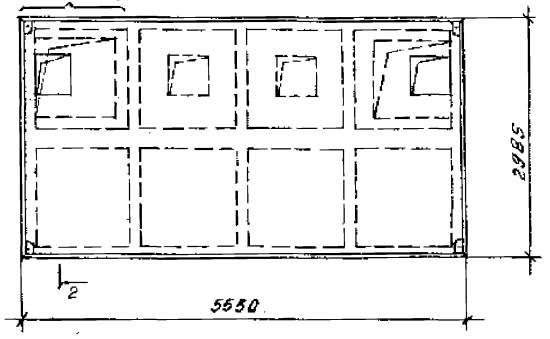

Фрагмент 1

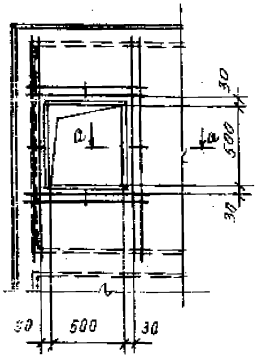

Фрагмент 2

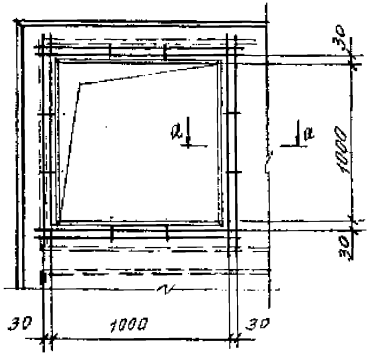

Сетка для отверстия 500×500 мм
масса 1,9 кг

Сетка для отверстия 1000×1000 мм
масса = 2,4 кг

1-1

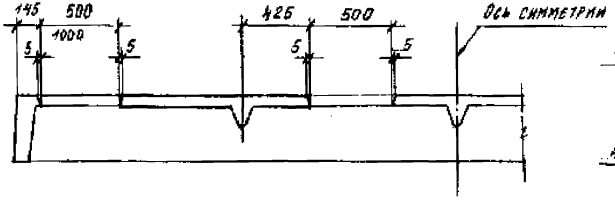

2-2

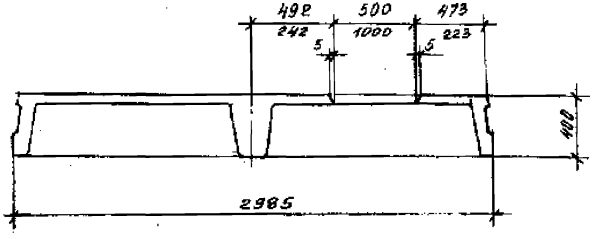

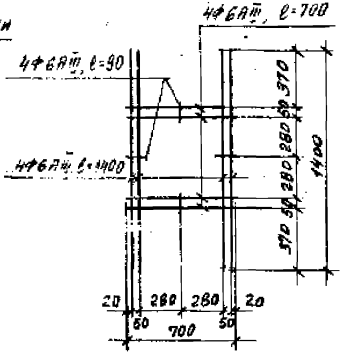

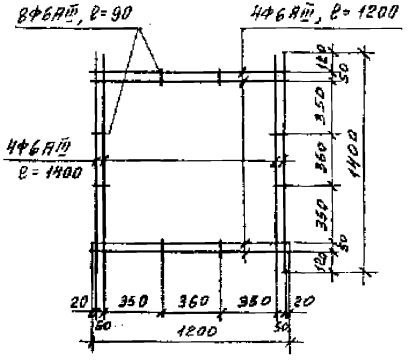

Зав. сект.	Выжигин		
Н. контр.	Трахтенгерц		
ГИП	Трахтенгерц		
Рук. гр.	Суровова		
Ст. инж.	Поварова		
Пров.	Суровова		

1.442.1-1.87.1-3 СМ2

Плита 1П1 с квадратными отверстиями (пример)

Стадия	Лист	Листов
Р		1

ЦНИИПРОМЗДАНИЙ

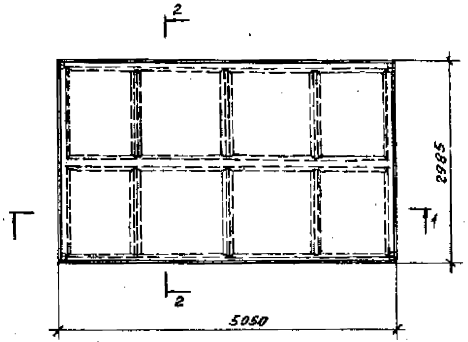

2 - 2

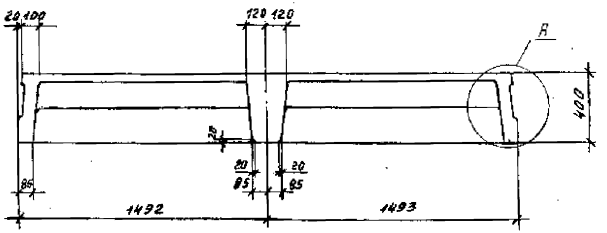

1 - 1

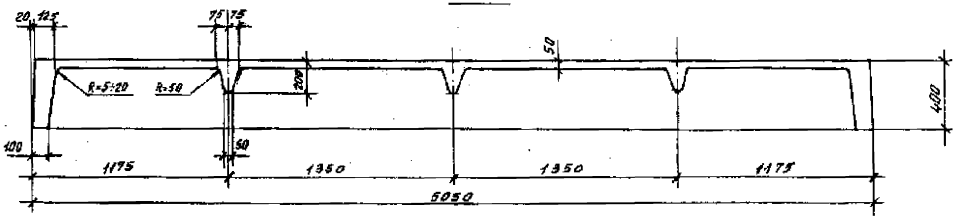

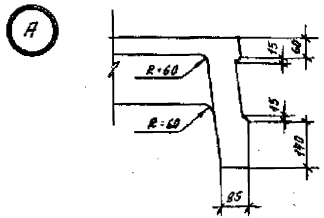

Зав. сект.	Выжигин		1.442.1-1.87.1-4 Ф4	
Н. контр.	Трахтенгерц		Плита 1П2	Стадия: Р; Лист: 1; Листов: 1
ГИП	Трахтенгерц		Опалубочный чертеж	ЦНИИПРОМЗДАНИЙ
Рук. гр.	Суровова			
Ст. инж.	Поварова			
Пров.	Суровова			

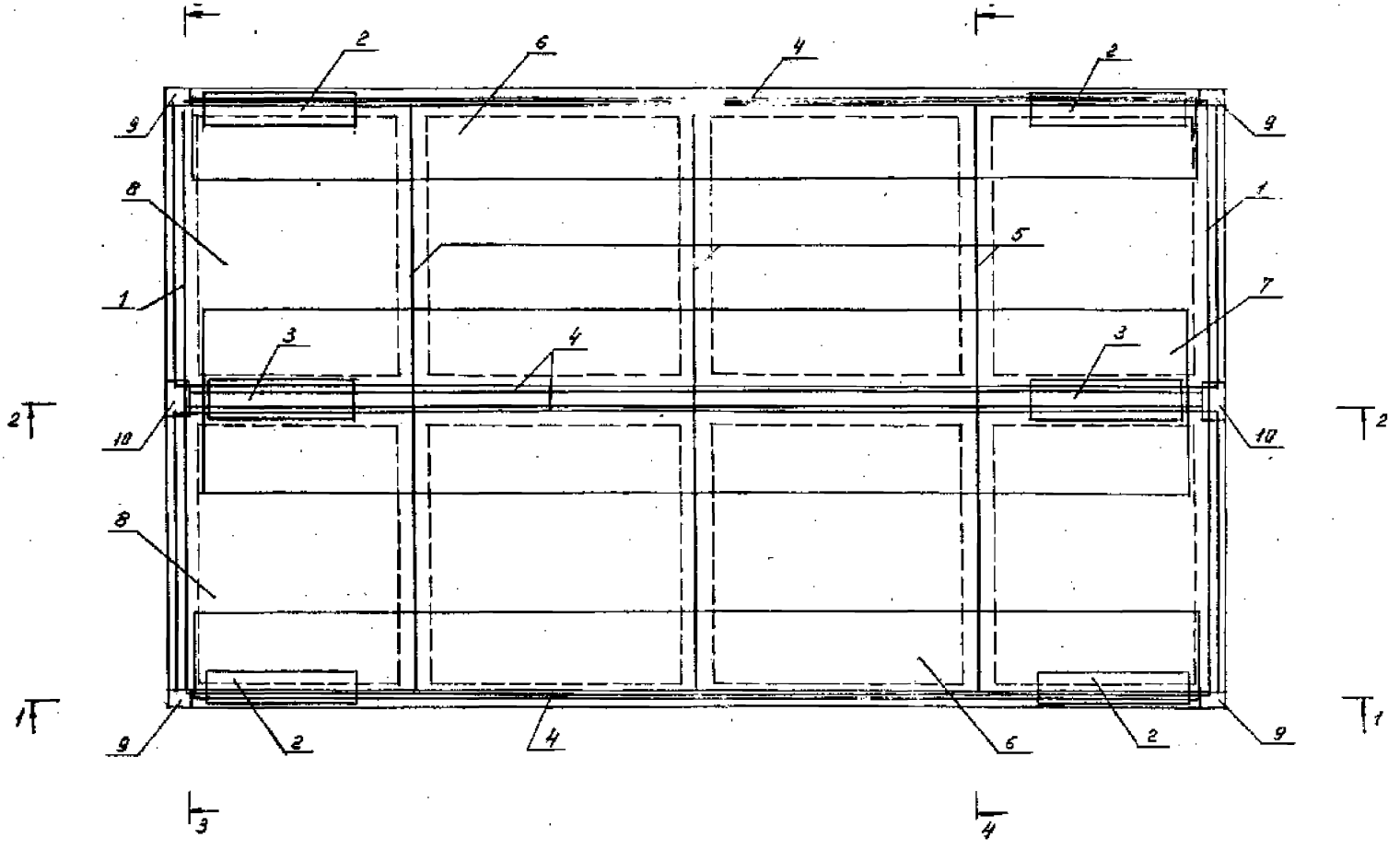

			1.442.1-1.87.1-4
Зав. лаб.	Выжигин		
Н. контр.	Трахтенгерц		
ГИП	Трахтенгерц		
Рук. гр.	Суров		
Ст. инж.	Поварова		
Пров.	Суровова		

плита 1П2

Стадия	Лист	Листов
Р	1	10

ЦНИИПРОМЗДАНИ

1-1

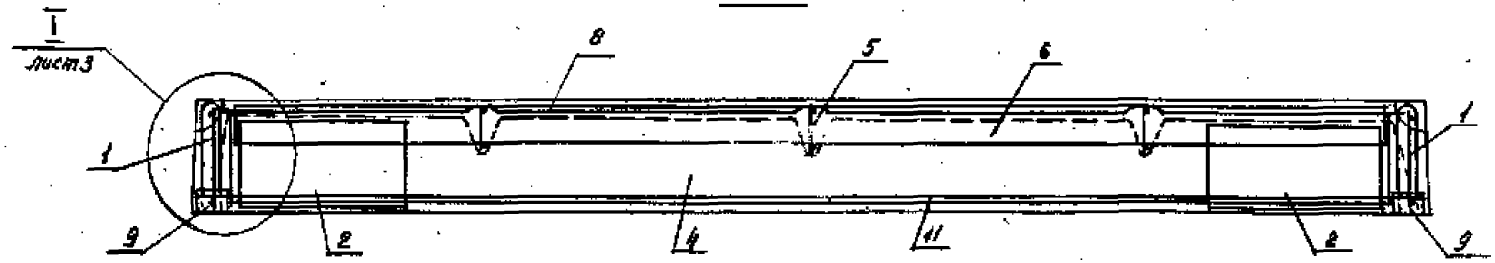

2-2

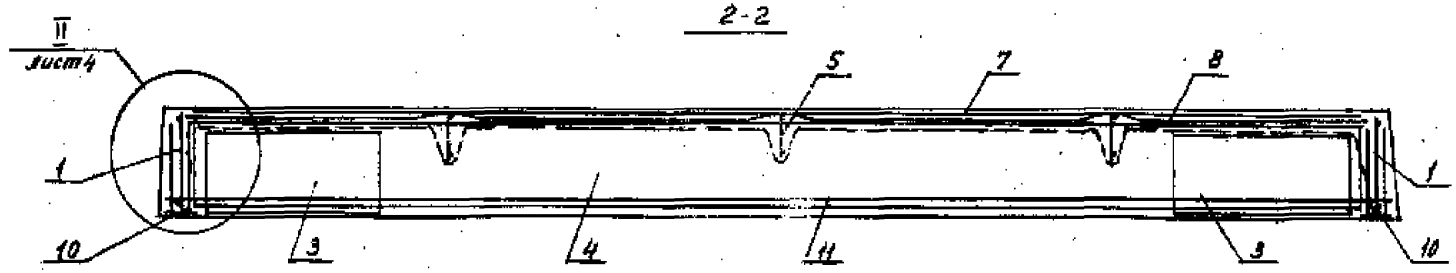

3-3

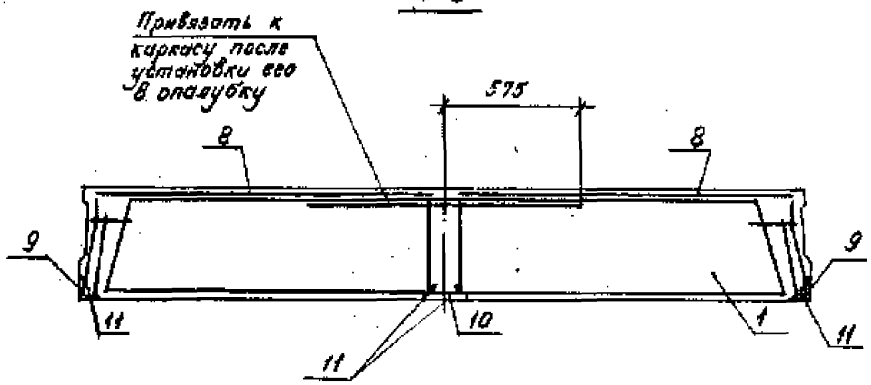

4-4

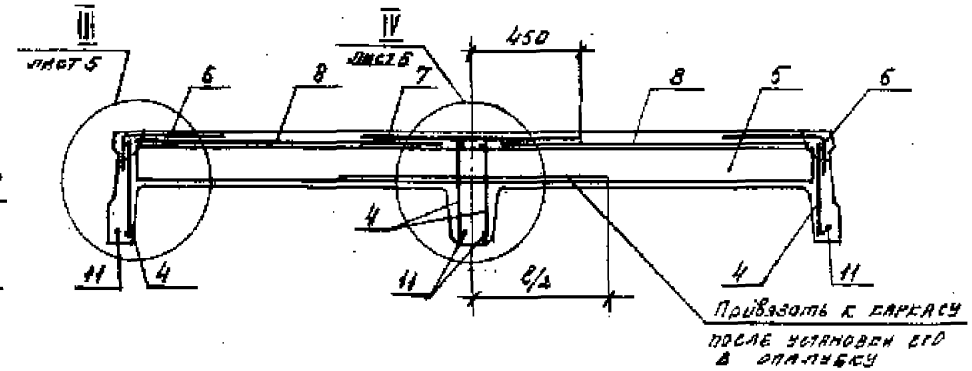

1. Количество напрягаемых стержней на разрезах показано условно.
2. Спецификацию см. листы 6...10

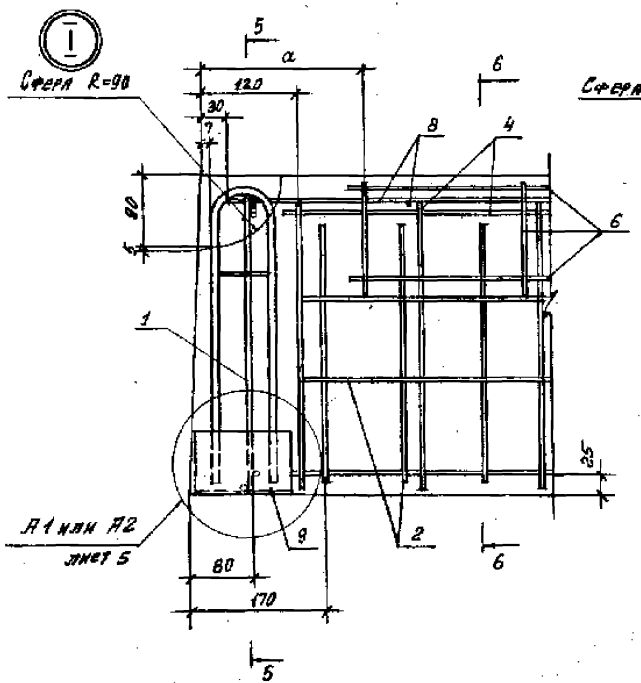

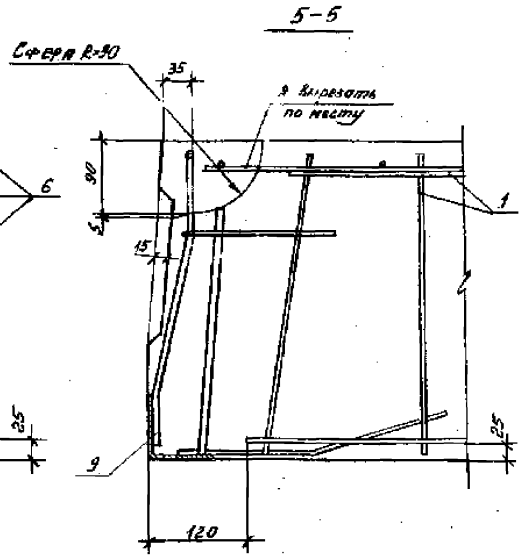

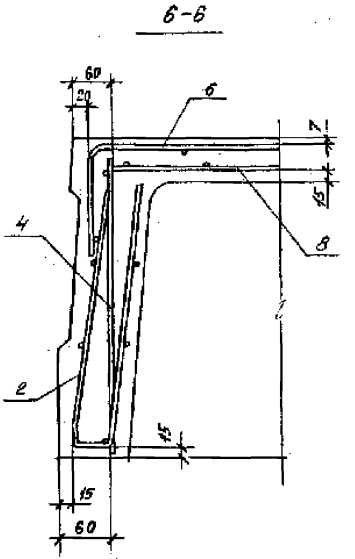

Марка плит	Размеры a
1П2 - 1 А IV Т ... 1П2 - 4 А IV Т, 1П2 - 1 Ат V СКТ-П ... 1П2 - 4 Ат V СКТ-П, 1П2 - 1 Ат V Т ... 1П2 - 4 Ат V Т, 1П2 - 1 Ат VI Т ... 1П2 - 4 Ат VI Т	205
1П2 - 5 А IV Т, 1П2 - 5 Ат V СКТ-П 1П2 - 5 Ат V Т, 1П2 - 5 Ат VI Т	180

На узлах I, II, III, IV напрягаемая арматура условно не показана. Количество напрягаемых стержней принимается по спецификации.

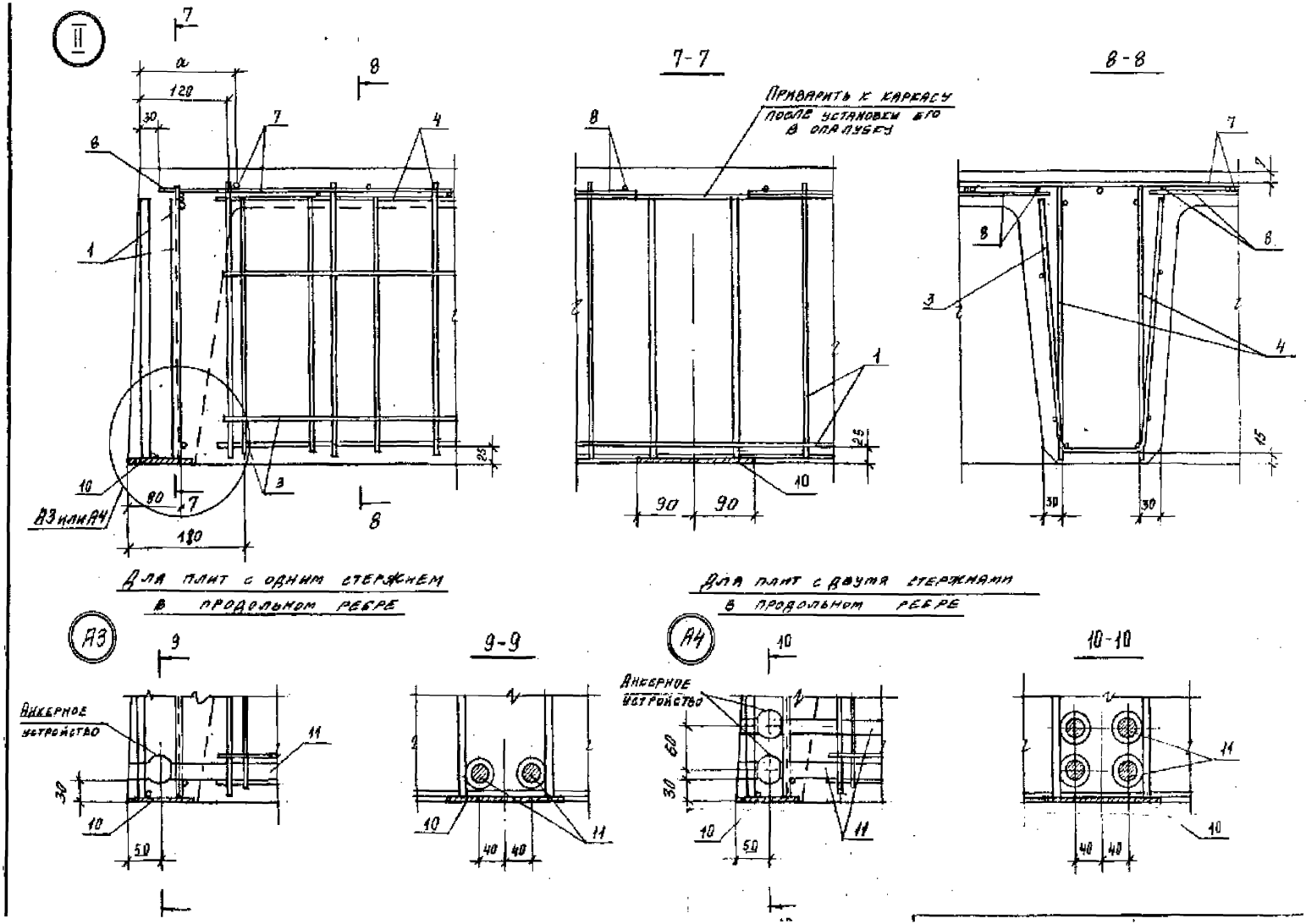
II
7-7
8-8
Приварить к каркасу после установки его в опалубку
Для плит с одним стержнем в продольном ребре
Для плит с двумя стержнями в продольном ребре
А3
9-9
А4
10-10
Анкерное устройство
Анкерное устройство

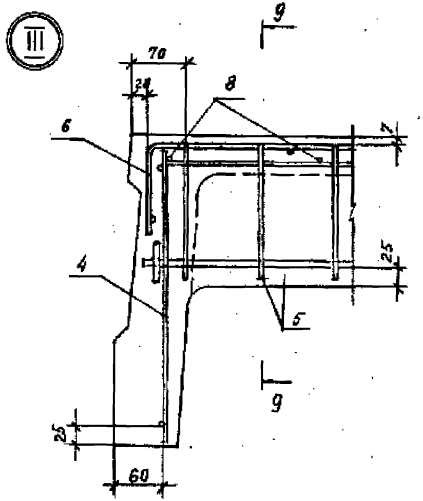

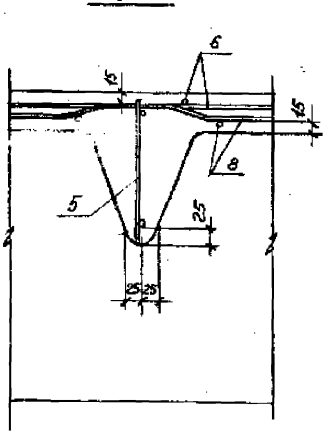

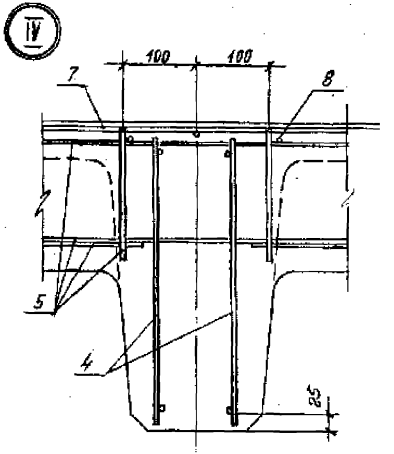

Для плит с одним стержнем в продольном ребре

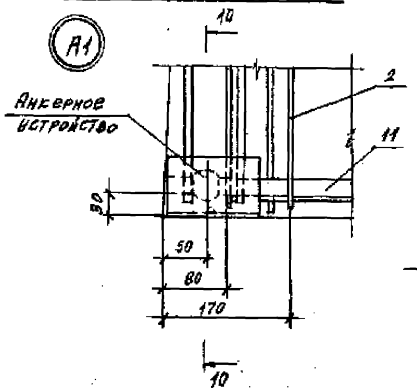

10-10

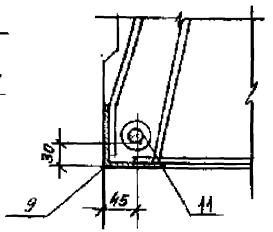

Для плит с двумя стержнями в продольном ребре

11-11

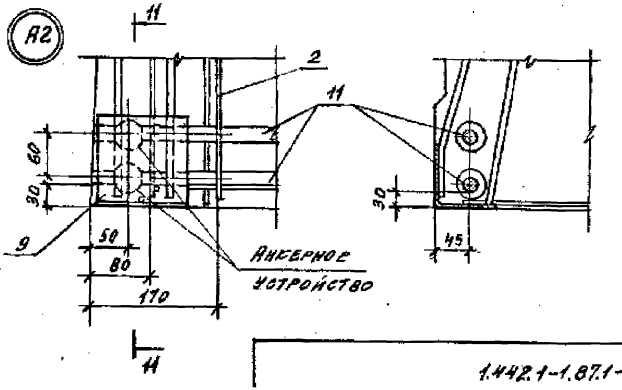

Марка плиты	Поз.	Наименование	Кол.	Примечание
Для всех марок		Документация		
		Технические требования		1.442.1-1.87.1-1ТТ
		Опалубочный чертеж		-4 ФЧ
		Ведомость расхода стали		-10 РС
		Сборочные единицы		
	1	КР26	2	1.442.1-1.87.2-7
	2	С29	4	-19
	3	С30	2	-19
		Переменные данные		
1ПГ2-1.АIVТ		Сборочные единицы		
	4	КР6	4	1.442.1-1.87.2-3
	5	КР11	3	-4
	6	С4	2	-10
	7	С16	1	-15
	8	С23	2	-17
	9	МН1	4	-23
	10	МН5	2	-24
		Детали		
	11	⌀12 AIV, ℓ=5050	4	4,5 кг
		Материал		
		Бетон марки 200	1,74	м³
1ПГ2-2.АIVТ		Сборочные единицы		
	4	КР6	4	1.442.1-1.87.2-3
	5	КР12	3	-4
	6	С4	2	-10
	7	С16	1	-15
	8	С23	2	-17
	9	МН1	4	-23

Марка плиты	Поз	Наименование	Кол.	Примечание
1ПГ2-2.АIVТ	10	МН5	2	1.442.1-1.87.2-24
		Детали		
	11	⌀18 AIV, ℓ=5050	4	10,1 кг
		Материал		
		Бетон марки 250	1,74	м³
1ПГ2-3.АIVТ		Сборочные единицы		
	4	КР7	4	1.442.1-1.87.2-3
	5	КР14	3	-4
	6	С5	2	-10
	7	С17	1	-15
	8	С23	2	-17
	9	МН1	4	-23
	10	МН5	2	-24
		Детали		
	11	⌀20 AIV, ℓ=5050	4	12,5 кг
		Материал		
		Бетон марки 300	1,74	м³
1ПГ2-4.АIVТ		Сборочные единицы		
	4	КР8	4	1.442.1-1.87.2-3
	5	КР15	3	-4
	6	С5	2	-10
	7	С17	1	-15
	8	С24	2	-17
	9	МН1	4	-23
	10	МН5	2	-24
		Детали		
	11	⌀22 AIV, ℓ=5050	4	15,1 кг
		Материал		
		Бетон марки 350	1,74	м³

Марка плиты	Поз.	Наименование	Кол.	Примечание
1П2-5АтVСК		Сборочные единицы		
	4	КР9	4	1.442.1-1.87.2-3
	5	КР15	3	-4
	6	С6	2	-10
	7	С18	1	-15
	8	С28	2	-18
	9	МН2	4	-23
	10	МН6	2	-24
		Детали		
	11	ф18 АтVСК, ℓ=5050	8	10,1кг
		Материал		
		Бетон марки 350	1,74	м³
1П2-1АтVСКТ-П		Сборочные единицы		
	4	КР6	4	1.442.1-1.87.2-3
	5	КР11	3	-4
	6	С4	2	-10
	7	С16	1	-15
	8	С23	2	-17
	9	МН1	4	-23
	10	МН5	2	-24
		Детали		
	11	ф10 АтVСК, ℓ=5050	4	3,1кг
		Материал		
		Бетон марки 250	1,74	м³

Марка плиты	Поз.	Наименование	Кол.	Примечание
1П2-2АтVСКТ-П		Сборочные единицы		
	4	КР6	4	1.442.1-1.87.2-3
	5	КР12	3	-4
	6	С4	2	-10
	7	С16	1	-15
	8	С23	2	-17
	9	МН1	4	-23
	10	МН5	2	-24
		Детали		
	11	ф16 АтVСК, ℓ=5050	4	8,0кг
		Материал		
		Бетон марки 300	1,74	м³
1П2-3АтVСКТ-П		Сборочные единицы		
	4	КР7	4	1.442.1-1.87.2-3
	5	КР14	3	-4
	6	С5	2	-10
	7	С17	1	-15
	8	С23	2	-17
	9	МН1	4	-23
	10	МН5	2	-24
		Детали		
	11	ф18 АтVСК, ℓ=5050	4	10,1кг
		Материал		
		Бетон марки 350	1,74	м³

Марка плиты	Поз.	Наименование	Кол.	Примечание
1П2-4АтVСКТ-П		Сборочные единицы		
	4	КР8	4	1.442.1-1.87.2-3
	5	КР15	3	-4
	6	С6	2	-10
	7	С18	1	-15
	8	С24	2	-17
	9	МН1	4	-23
	10	МН5	2	-24
		Детали		
	11	⌀20 АтV СК, ℓ=5050	4	12,5 кг
		Материал		
		Бетон марки 450	1,74	м³
1П2-5АтVСКТ-П		Сборочные единицы		
	4	КР9	4	1.442.1-1.87.2-3
	5	КР15	3	-4
	6	С6	2	-10
	7	С18	1	-15
	8	С28	2	-18
	9	МН2	4	-23
	10	МН6	2	-24
		Детали		
	11	⌀16 АтV СК, ℓ=5050	8	8,0 кг
		Материал		
		Бетон марки 450	1,74	м³

Марка плиты	Поз.	Наименование	Кол.	Примечание
1П2-1АтVТ		Сборочные единицы		
	4	КР6	4	1.442.1-1.87.2-3
	5	КР11	3	-4
	6	С4	2	-10
	7	С16	1	-15
	8	С23	2	-17
	9	МН1	4	-23
	10	МН5	2	-24
		Детали		
	11	⌀10 АтV, ℓ=5050	4	3,1 кг
		Материал		
		Бетон марки 250	1,74	м³
1П2-2АтVТ		Сборочные единицы		
	4	КР6	4	1.442.1-1.87.2-3
	5	КР12	3	-4
	6	С4	2	-10
	7	С16	1	-15
	8	С23	2	-17
	9	МН1	4	-23
	10	МН5	2	-24
		Детали		
	11	⌀16 АтV, ℓ=5050	4	8,0 кг
		Материал		
		Бетон марки 300	1,74	м³

Поз.	Наименование	Кол.	Примечание
	Сборочные единицы		
4	КР8	4	1.442.1-1.87.2-3
5	КР15	3	-4
6	С6	2	-10
7	С18	1	-15
8	С24	2	-17
9	МН1	4	-23
10	МН5	2	-24
	Детали		
11	⌀20 AтV СК, ℓ=5050	4	12,5 кг
	Материал		
	Бетон марки 450	1,74	м³
	Сборочные единицы		
4	КР9	4	1.442.1-1.87.2-3
5	КР15	3	-4
6	С6	2	-10
7	С18	1	-15
8	С28	2	-18
9	МН2	4	-23
10	МН6	2	-24
	Детали		
11	⌀16 AтV СК, ℓ=5050	8	8,0 кг
	Материал		
	Бетон марки 450	1,74	м³

Марка плиты	Поз.	Наименование	Кол.	Примечание
1П2-1АтVТ		Сборочные единицы		
	4	КР6	4	1.442.1-1.87.2-3
	5	КР11	3	-4
	6	С4	2	-10
	7	С16	1	-15
	8	С23	2	-17
	9	МН1	4	-23
	10	МН5	2	-24
		Детали		
	11	⌀10 AтV, ℓ=5050	4	3,1 кг
		Материал		
		Бетон марки 250	1,74	м³
1П2-2АтVТ		Сборочные единицы		
	4	КР6	4	1.442.1-1.87.2-3
	5	КР12	3	-4
	6	С4	2	-10
	7	С16	1	-15
	8	С23	2	-17
	9	МН1	4	-23
	10	МН5	2	-24
		Детали		
	11	⌀16 AтV, ℓ=5050	4	8,0 кг
		Материал		
		Бетон марки 300	1,74	м³

Марка плиты	Поз.	Наименование	Кол.	Примечание
1П2-2АтVТ		Сборочные единицы		
	4	КР6	4	1.442.1-1.87.2-3
	5	КР12	3	-4
	6	С4	2	-10
	7	С16	1	-15
	8	С23	2	-17
	9	МН1	4	-23
	10	МН5	2	-24
		Детали		
	11	ф14 АтVI, ℓ=5050	4	6,1 кг
		Материал		
		Бетон марки 350	1,74	м³
1П2-3АтVТ		Сборочные единицы		
	4	КР7	4	1.442.1-1.87.2-3
	5	КР13	3	-4
	6	С5	2	-10
	7	С17	1	-15
	8	С23	2	-17
	9	МН1	4	-23
	10	МН5	2	-24
		Детали		
	11	ф16 АтVI, ℓ=5050	4	8,0 кг
		Материал		
		Бетон марки 400	1,74	м³

Марка плиты	Поз.	Наименование	Кол.	Примечание
1П2-4АтVТ		Сборочные единицы		
	4	КР8	4	1.442.1-1.87.2-3
	5	КР14	3	-4
	6	С5	2	-10
	7	С17	1	-15
	8	С24	2	-17
	9	МН1	4	-23
	10	МН5	2	-24
		Детали		
	11	ф18 АтVI, ℓ=5050	4	10,1 кг
		Материал		
		Бетон марки 500	1,74	м³
1П2-5АтVТ		Сборочные единицы		
	4	КР9	4	1.442.1-1.87.2-3
	5	КР14	3	-4
	6	С6	2	-10
	7	С18	1	-15
	8	С28	2	-18
	9	МН2	4	-23
	10	МН6	2	-24
		Детали		
	11	ф14 АтVI, ℓ=5050	8	6,1 кг
		Материал		
		Бетон марки 500	1,74	м³

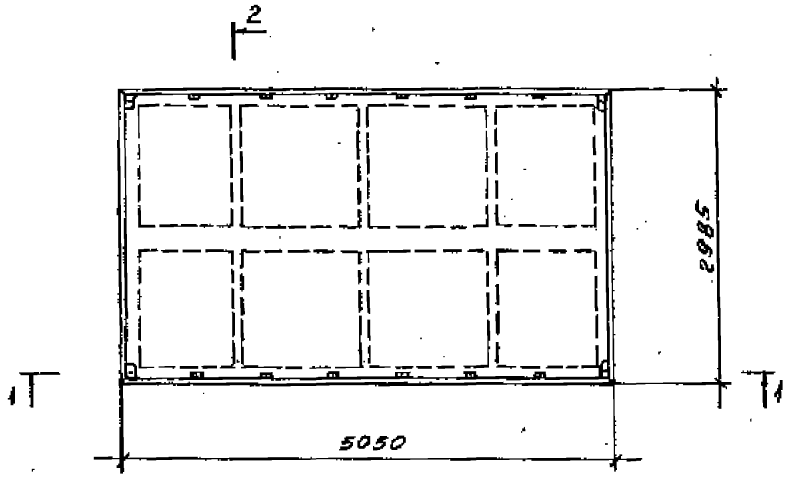

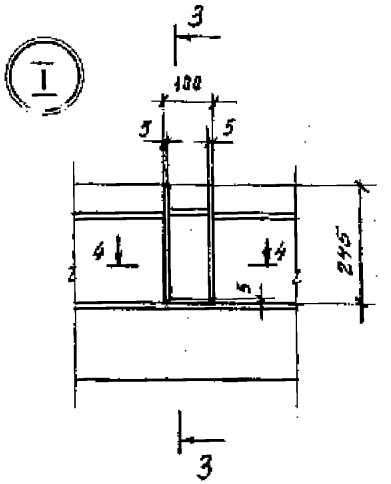

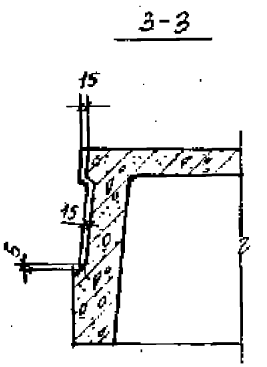

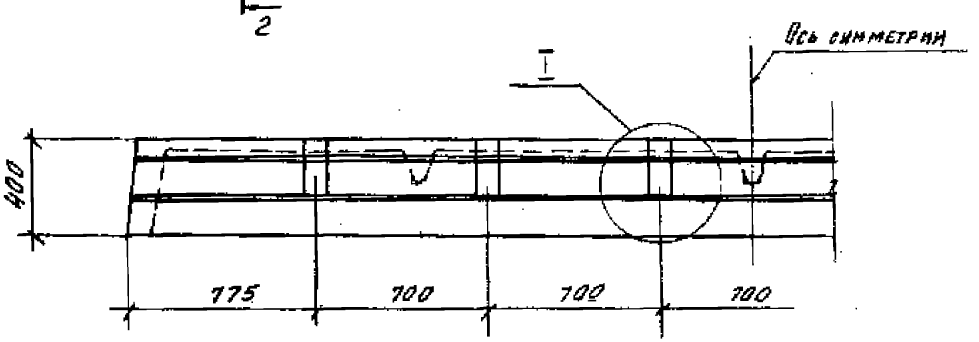

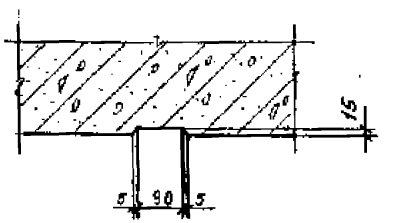

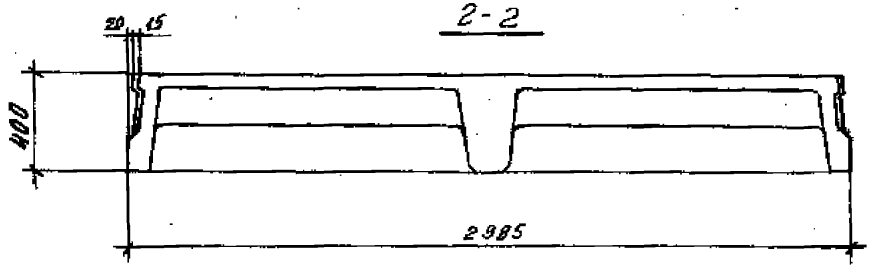

Зав. сект.	Выжигин		
Н. контр.	Трахтенгерц		
ГИП	Трахтенгерц		
Рук. гр.	Суровова		
Ст. инж.	Поварова		
Пров.	Суровова		

1.442.1-1.87.1-4 СМ1

Плита 1П2 шпонками (Вариант)

Стадия	Лист	Листов
Р		1

ЦНИИПРОМЗДАНИЙ

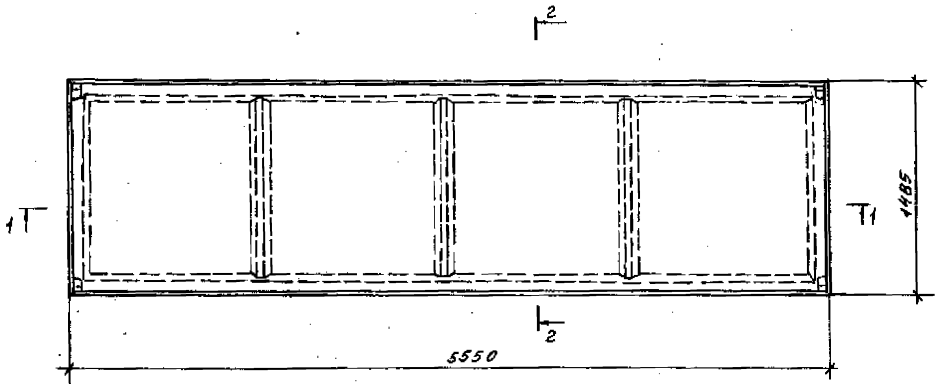

2 - 2

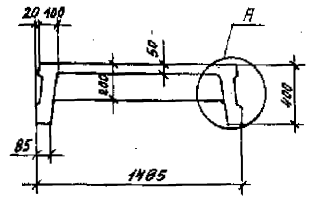



1-1

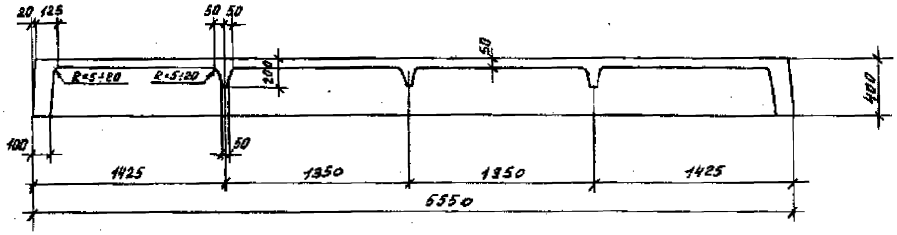

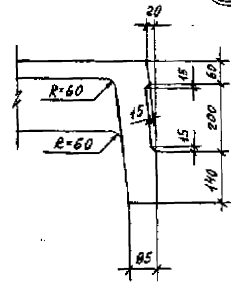

Зав.лект.	Выжигин		1.442.1-1.87.1-5 ФЧ	
Н.конт.	Трахтенгерц		Плита 1П3 (1П3-1АIVТ... 1П3-6АIVIТ) Опалубочный чертеж	Стадия / Лист / Листов: Р / 1
ГИП	Трахтенгерц			ЦНИИПРОМЗДАНИЙ
Рук.гр.	Суровцева			
	Новикова			
Инж.	Сидорова			

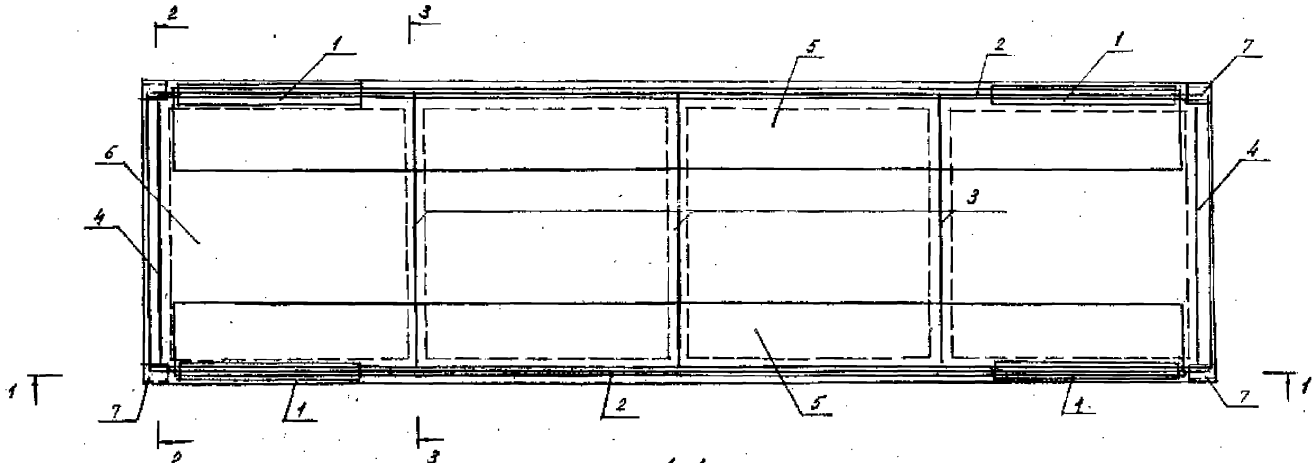

1. Количество напрягаемых стержней на разрезах показано условно.
2. Спецификацию см. листы 4...9

Зав. сект.	Выжигин		
Н. контр.	Трахтенгерц		
ГИП	Трахтенгерц		
Рук. гр.	Суровова		
Ст. инж.	Ловягина		
Пров.	Суровова		

1.442.1 - 1.87.1-5

Плита 1П3 (1П3-1АIVТ... 1П3-6АIVТ)

Стадия	Лист	Листов
Р	1	9

ЦНИИПРОМЗДАНИЙ

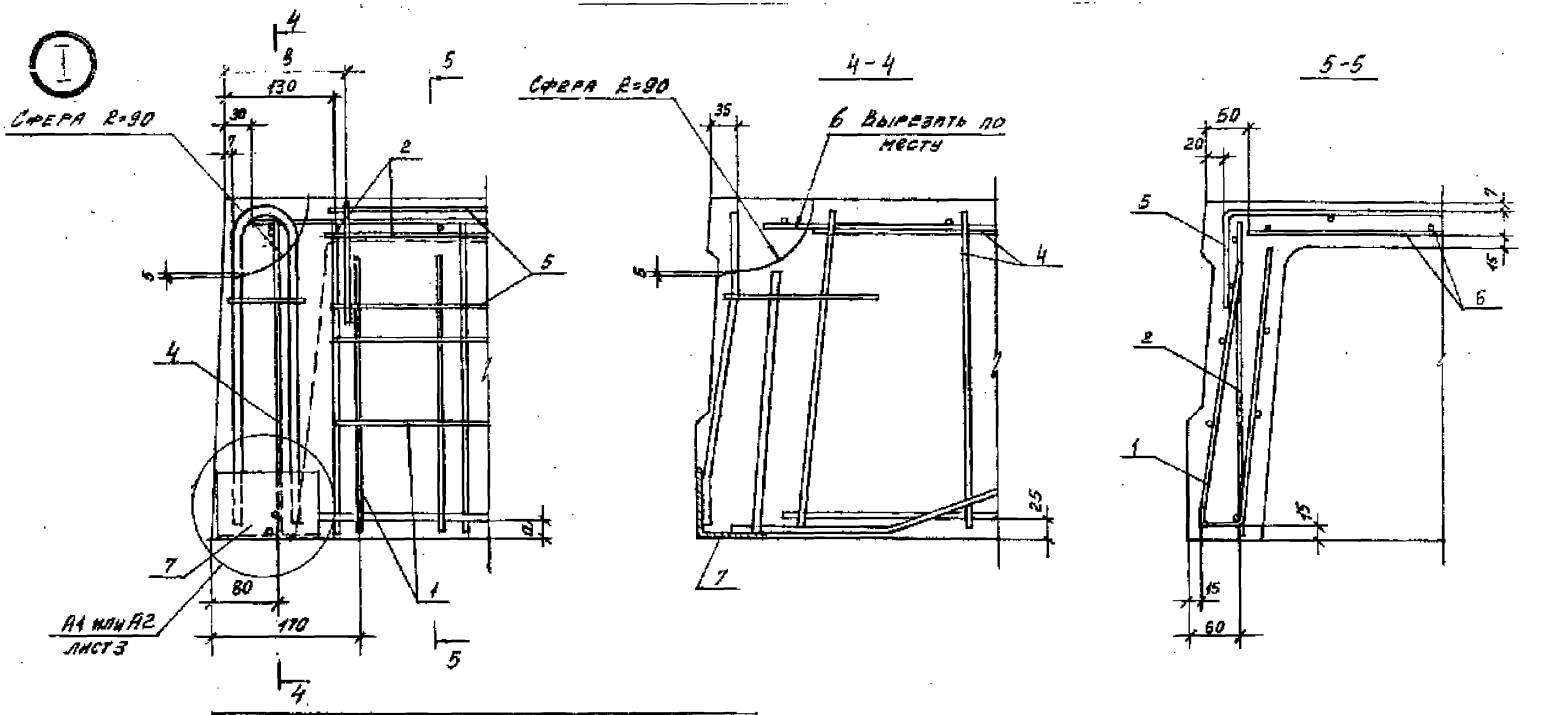

Марка плиты	Размеры мм	
	a	в
1П3-1АIIIт ... 1П3-4АIIIт	25	145
1П3-1АтIIIсхТ-П ... 1П3-4АтIIIсхТ-П		
1П3-1АтIIIТ ... 1П3-4АтIIIТ		
1П3-1АтIIIIIТ ... 1П3-4АтIIIIIТ		
1П3-5АIIIIIТ, 1П3-5АтIIIсхТ-П,		140
1П3-5АтIIIТ, 1П3-5АтIIIIIТ		
1П3-6АIIIТ, 1П3-6АтIIIсхТ-П	20	
1П3-6АтIIIТ, 1П3-6АтIIIIIТ		
1П3-7АIIIТ, 1П3-7АтIIIсхТ-П		
1П3-7АтIIIТ		

На узлах I и II напрягаемая арматура условно не показана. Количество напрягаемых стержней принимается по спецификации.

Для плит с одним стержнем в продольном ребре

А1

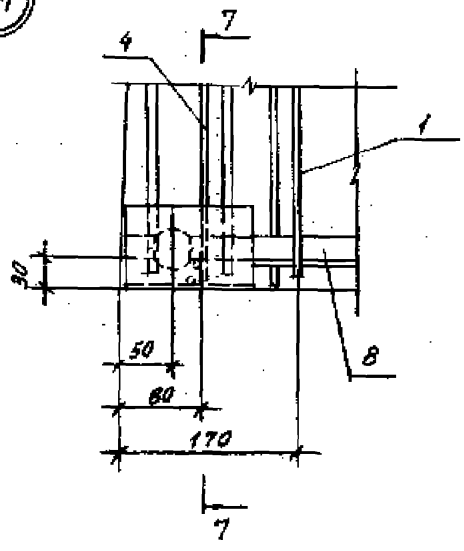

7-7

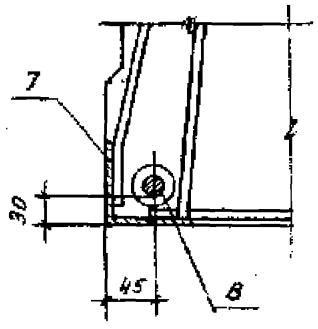

Для плит с двумя стержнями в продольном ребре

А2

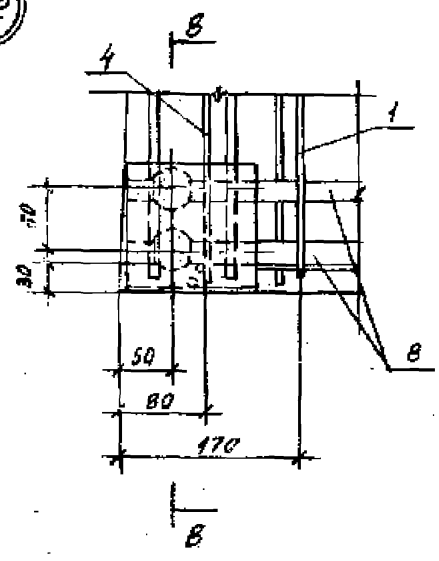

8-8

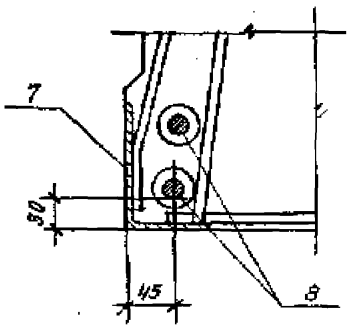

II

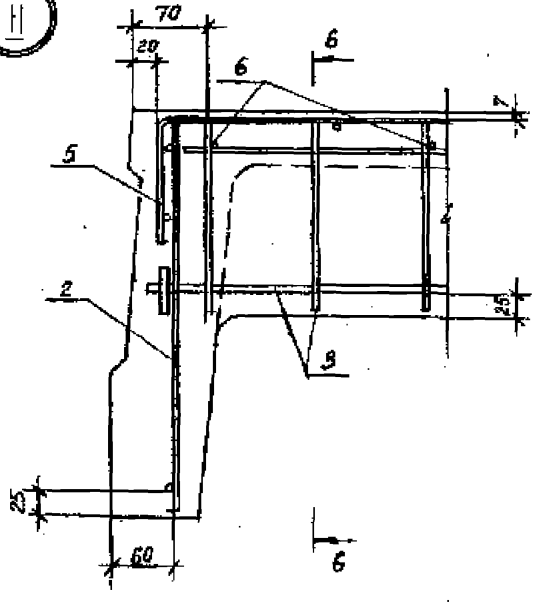

6-6

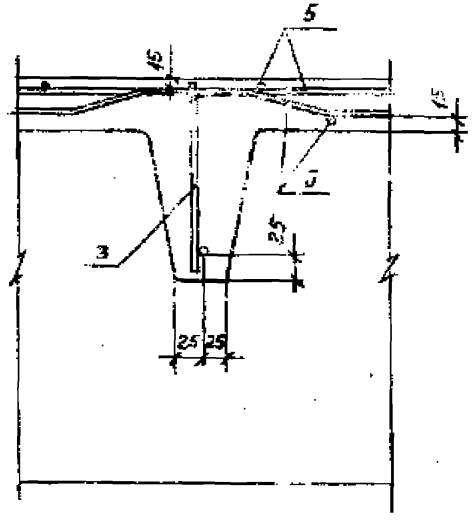

Марка плиты	Поз	Наименование	Кол.	Примечание
Для всех марок				
		Документация		
		Техническое требование		1.442.1-1.87.1-1ТТ
		Опалубочный чертеж		– 5 ФУ
		Ведомость расхода стали		– 10 РС
		Сборочные единицы		
	1	С29	4	1.442.1-1.87.2 – 19
		Перетенные данные		
1П3 – 1АIVТ		Сборочные единицы		
	2	КР1	2	1.442.1-1.87.2 – 2
	3	КР16	3	– 5
	4	КР27	2	– 8
	5	С1	2	– 9
	6	С19	1	– 16
	7	МН3	4	– 23
		Детали		
	8	⌀12 AIV, ℓ = 5550	2	4,9 кг
		Материал		
		Бетон марки 200	0,9	м³

Марка плиты	Поз	Наименование	Кол.	Примечание
1П3 – 2АIVТ		Сборочные единицы		
	2	КР1	2	1.442.1-1.87.2 – 2
	3	КР17	3	– 5
	4	КР27	2	– 8
	5	С1	2	– 9
	6	С19	1	– 16
	7	МН3	4	– 23
		Детали		
	8	⌀20 AIV, ℓ = 5550	2	13,7 кг
		Материал		
		Бетон марки 250	0,9	м³
1П3 – 3АIVТ		Сборочные единицы		
	2	КР2	2	1.442.1-1.87.2 – 2
	3	КР17	3	– 5
	4	КР27	2	– 8
	5	С2	2	– 9
	6	С19	1	– 16
	7	МН3	4	– 23
		Детали		
	8	⌀22 AIV, ℓ = 5550	2	16,6 кг
		Материал		
		Бетон марки 300	0,9	м³

Марка плиты	Поз.	Наименование	Кол.	Примечание
1П3-4АIVТ		Сборочные единицы		
	2	КР3	2	1.442.1-1.87.2 – 2
	3	КР18	3	– 5
	4	КР27	2	– 8
	5	С2	2	– 9
	6	С20	1	– 16
	7	МН3	4	– 23
		Детали		
	8	⌀25 AIV, ℓ = 5550	2	21,3 кг
		Материал		
		Бетон марки 350	0,9	м³
1П3-5АIVТ		Сборочные единицы		
	2	КР4	2	1.442.1-1.87.2 – 2
	3	КР18	3	– 5
	4	КР27	2	– 8
	5	С3	2	– 9
	6	С27	1	– 18
	7	МН4	4	– 23
		Детали		
	8	⌀20 AIV, ℓ = 5550	4	13,7 кг
		Материал		
		Бетон марки 350	0,9	м³
1П3-6АIVТ		Сборочные единицы		
	2	КР5	2	1.442.1-1.87.2 – 2
	3	КР19	3	– 5
	4	КР28	2	– 8
	5	С3	2	– 9
	6	С27	1	– 18
	7	МН4	4	– 23

Марка плиты	Поз.	Наименование	Кол.	Примечание
1П3-6АIVТ		Детали		
	8	⌀22 AIV, ℓ = 5550	4	16,6 кг
		Материал		
		Бетон марки 450	0,9	м³
1П3-7АIVТ		Сборочные единицы		
	2	КР5	2	1.442.1-1.87.2 – 2
	3	КР20	3	– 5
	4	КР28	2	– 8
	5	С7	2	– 11
	6	С27	1	– 18
	7	МН4	4	– 23
		Детали		
	8	⌀25 AIV, ℓ = 5550	4	21,3 кг
		Материал		
		Бетон марки 500	0,9	м³
1П3-1АтVСК-П		Сборочные единицы		
	2	КР1	2	1.442.1-1.87.2 – 2
	3	КР16	3	– 5
	4	КР27	2	– 8
	5	С1	2	– 9
	6	С19	1	– 16
	7	МН3	4	– 23
		Детали		
	8	⌀12 АтVСК, ℓ = 5550	2	11,1 кг
		Материал		
		Бетон марки 250	0,9	м³

Марка плиты	Поз.	Наименование	Кол.	Примечание
1П3-2АтVСК-П		Сборочные единицы		
	2	КР1	2	1.442.1-1.87.2 – 2
	3	КР17	3	– 5
	4	КР27	2	– 8
	5	С1	2	– 9
	6	С19	1	– 16
	7	МН3	4	– 23
		Детали		
	8	⌀ 18 АтVСК, ℓ = 5550	2	11,1 кг
		Материал		
		Бетон марки 300	0,9	м³
1П3-3АтVСК-П		Сборочные единицы		
	2	КР2	2	1.442.1-1.87.2 – 2
	3	КР17	3	– 5
	4	КР27	2	– 8
	5	С2	2	– 9
	6	С19	1	– 16
	7	МН3	4	– 23
		Детали		
	8	⌀ 20 АтVСК, ℓ = 5550	2	13,7 кг
		Материал		
		Бетон марки 350	0,9	м³
1П3-4АтVСК-П		Сборочные единицы		
	2	КР3	2	1.442.1-1.87.2 – 2
	3	КР18	3	– 5
	4	КР27	2	– 8
	5	С2	2	– 9
	6	С20	1	– 16
1П3-4АтVСК-П	7	МН3	4	1.442.1-1.87.2 – 23
		Детали		
	8	⌀ 22 АтVСК, ℓ = 5550	2	16,6 кг
		Материал		
		Бетон марки 450	0,9	м³
1П3-5АтVСК-П		Сборочные единицы		
	2	КР4	2	1.442.1-1.87.2 – 2
	3	КР18	3	– 5
	4	КР27	2	– 8
	5	С3	2	– 9
	6	С27	1	– 18
	7	МН4	4	– 23
		Детали		
	8	⌀ 18 АтVСК, ℓ = 5550	4	11,1 кг
		Материал		
		Бетон марки 450	0,9	м³
1П3-6АтVСК-П		Сборочные единицы		
	2	КР5	2	1.442.1-1.87.2 – 2
	3	КР19	3	– 5
	4	КР28	2	– 8
	5	С3	2	– 9
	6	С27	1	– 18
	7	МН4	4	– 23
		Детали		
	8	⌀ 20 АтVСК, ℓ = 5550	4	13,7 кг
		Материал		
		Бетон марки 500	0,9	м3

Марка плиты	Поз.	Наименование	Кол.	Примечание
1П3 – 7АтVСК-П		Сборочные единицы		
	1	КР5	2	1.442.1-1.87.2 – 2
	2	КР20	3	– 5
	4	КР28	2	– 8
	5	С7	2	– 11
	6	С27	1	– 18
	7	МН4	4	– 23
		Детали		
	8	ф 22 АтVСК, ℓ = 5550	4	16,6 кг
		Материал		
		Бетон марки 500	0,9	м³
1П3 – 1АтVТ		Сборочные единицы		
	2	КР1	2	1.442.1-1.87.2 – 2
	3	КР16	3	– 5
	4	КР27	2	– 8
	5	С1	2	– 9
	6	С19	1	– 16
	7	МН3	4	– 23
		Детали		
	8	ф 12 АтV, ℓ = 5550	2	4,9 кг
		Материал		
		Бетон марки 250	0,9	м³
1П3 – 2АтVТ		Сборочные единицы		
	2	КР1	2	1.442.1-1.87.2 – 2
	3	КР17	3	– 5
	4	КР27	2	– 8
	5	С1	2	– 9
	6	С19	1	– 16

Марка плиты	Поз.	Наименование	Кол.	Примечание
1П3 – 2АтVТ	7	МН3	4	1.442.1-1.87.2 – 23
		Детали		
	8	ф 18 АтV, ℓ = 5550	2	11,1 кг
		Материал		
		Бетон марки 300	0,9	м³
1П3 – 3АтVТ		Сборочные единицы		
	2	КР2	2	1.442.1-1.87.2 – 2
	3	КР17	3	– 5
	4	КР27	2	– 8
	5	С2	2	– 9
	6	С19	1	– 16
	7	МН3	4	– 23
		Детали		
	8	ф 20 АтV, ℓ = 5550	2	13,7 кг
		Материал		
		Бетон марки 350	0,9	м³
1П3 – 4АтVТ		Сборочные единицы		
	2	КР3	2	1.442.1-1.87.2 – 2
	3	КР18	3	– 5
	4	КР27	2	– 8
	5	С2	2	– 9
	6	С20	1	– 16
	7	МН3	4	– 23
		Детали		
	8	ф 22 АтV, ℓ = 5550	2	16,6 кг
		Материал		
		Бетон марки 350	0,9	м³

Марка плиты	Поз.	Наименование	Кол.	Примечание
1П3-5-АтV		Сборочные единицы		
	2	КР4	2	1.442.1-1.87.2-2
	3	КР18	3	-5
	4	КР27	2	-8
	5	С3	2	-9
	6	С27	1	-18
	7	МН4	4	-23
		Детали		
	8	ф18 АтV, ℓ=5550	4	11,1 кг
		Материал		
		Бетон марки 400	0,9	м³
1П3-6-АтVI		Сборочные единицы		
	2	КР5	2	1.442.1-1.87.2-2
	3	КР19	3	-5
	4	КР28	2	-8
	5	С3	2	-9
	6	С27	1	-18
	7	МН4	4	-23
		Детали		
	8	ф20 АтV, ℓ=5550	4	13,7 кг
		Материал		
		Бетон марки 450	0,9	м³
1П3-7-АтV		Сборочные единицы		
	2	КР5	2	1.442.1-1.87.2-2
	3	КР20	3	-5
	4	КР28	2	-8
	5	С7	2	-11
	6	С27	1	-18

Марка плиты	Поз.	Наименование	Кол.	Примечание
1П3-7-АтV	7	МН4	4	1.442.1-1.87.2-23
		Детали		
	8	ф22 АтV, ℓ=5550	4	16,6 кг
		Материал		
		Бетон марки 500	0,9	м³
1П3-1-АтVI		Сборочные единицы		
	2	КР1	2	1.442.1-1.87.2-2
	3	КР16	3	-5
	4	КР27	2	-8
	5	С1	2	-9
	6	С19	1	-16
	7	МН3	4	-23
		Детали		
	8	ф10 АтVI, ℓ=5550	2	3,4 кг
		Материал		
		Бетон марки 350	0,9	м³
1П3-2-АтVI		Сборочные единицы		
	2	КР1	2	1.442.1-1.87.2-2
	3	КР17	3	-5
	4	КР27	2	-8
	5	С1	2	-9
	6	С19	1	-16
	7	МН3	4	-23
		Детали		
	8	ф16 АтVI, ℓ=5550	2	8,8 кг
		Материал		
		Бетон марки 350	0,9	м³

Марка плиты	Поз.	Наименование	Кол.	Примечание
1ПЗ-3АтVIT				
		Сборочные единицы		
	2	КР2	2	1.442.1-1.87.2-2
	3	КР17	3	-5
	4	КР27	2	-8
	5	С2	2	-9
	6	С19	1	-16
	7	МН3	4	-23
		Детали		
	8	⌀18 АтVII, ℓ=5550	2	11,1 кг
		Материал		
		Бетон марки 400	0,9	м3
1ПЗ-4АтVIT				
		Сборочные единицы		
	2	КР3	2	1.442.1-1.87.2-2
	3	КР18	3	-5
	4	КР27	2	-8
	5	С2	2	-9
	6	С20	1	-16
	7	МН3	4	-23
		Детали		
	8	⌀20 АтVII, ℓ=5550	2	13,7 кг
		Материал		
		Бетон марки 500	0,9	м3

Марка плиты	Поз.	Наименование	Кол.	Примечание
1ПЗ-5АтVIT				
		Сборочные единицы		
	2	КР4	2	1.442.1-1.87.2-2
	3	КР18	3	-5
	4	КР27	2	-8
	5	С3	2	-9
	6	С27	1	-18
	7	МН4	4	-23
		Детали		
	8	⌀16 АтVII, ℓ=5550	4	9,8 кг
		Материал		
		Бетон марки 500	0,9	м3
1ПЗ-6АтVIT				
		Сборочные единицы		
	2	КР5	2	1.442.1-1.87.2-2
	3	КР19	3	-5
	4	КР28	2	-8
	5	С3	2	-9
	6	С27	1	-18
	7	МН4	4	-23
		Детали		
	8	⌀18 АтVII, ℓ=5550	4	11,1 кг
		Материал		
		Бетон марки 500	0,9	м3

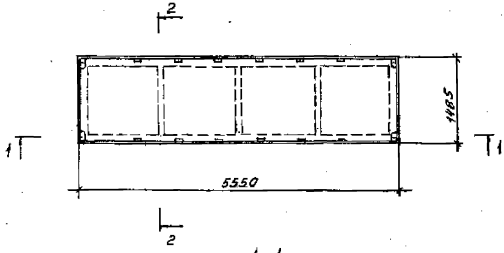

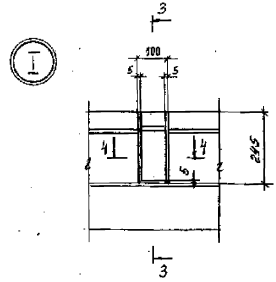

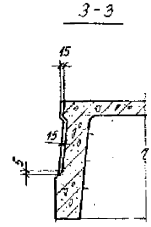

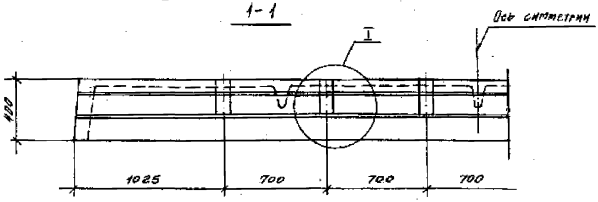

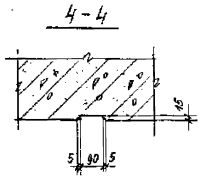

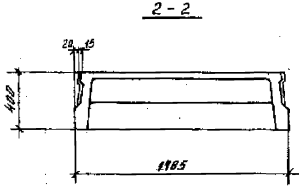

Зав. сект.	Выжигин		
Н. контр.	Трахтенгерц		
ГИП	Трахтенгерц		
Рук. гр.	Суровова		
Ст. инж.	Поварова		
Пров.	Суровова		

1.442.1-1.87.1-5 СМ1

Плита 1П3
со шпонками
(вариант)

Стадия	Лист	Листов
Р		1

ЦНИИПромзданий

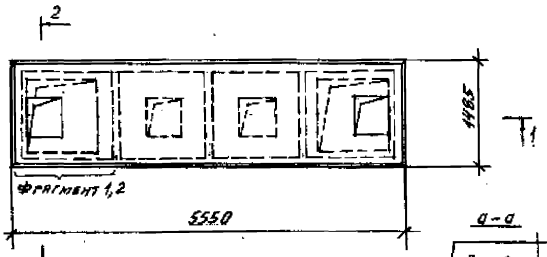

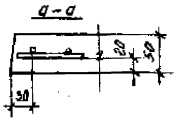

1-1

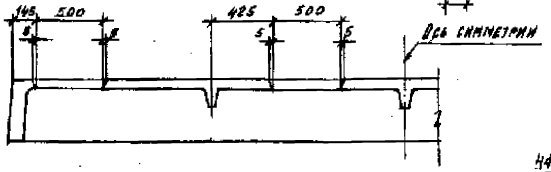

2-2

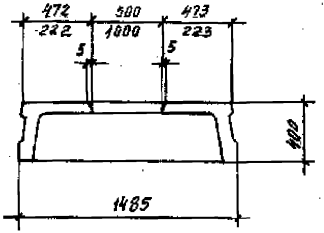

Фрагмент 1

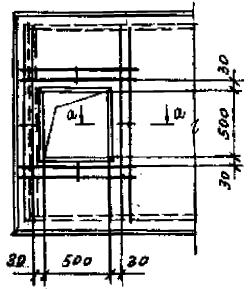

Сетка для отверстия 500×500мм

масса 1,9 кг

Фрагмент 2

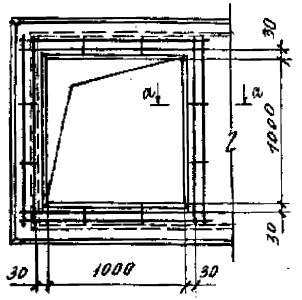

Сетка для отверстия 1000×1000 мм

масса 2,4 кг

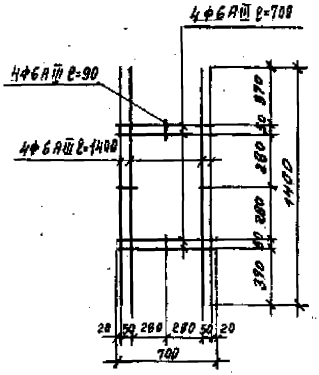

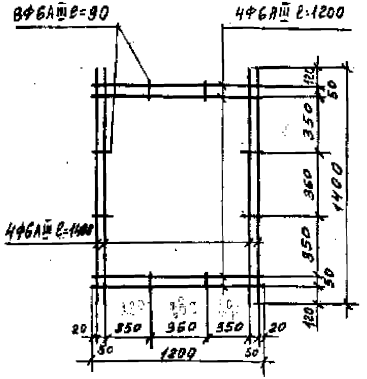

Зав.сект.	Выжигин		
Н.контр.	Трахтенгерц		
ГИП	Трахтенгерц		
Рук.гр.	Суровова		
Ст. инж.	Поварова		
Пров.	Суровова		

1.442.1-1.87.1 - 5СМ2

Плита 1П3 с квадратными отверстиями. (пример)

Стадия	Лист	Листов
Р		1

ЦНИИПромзданий

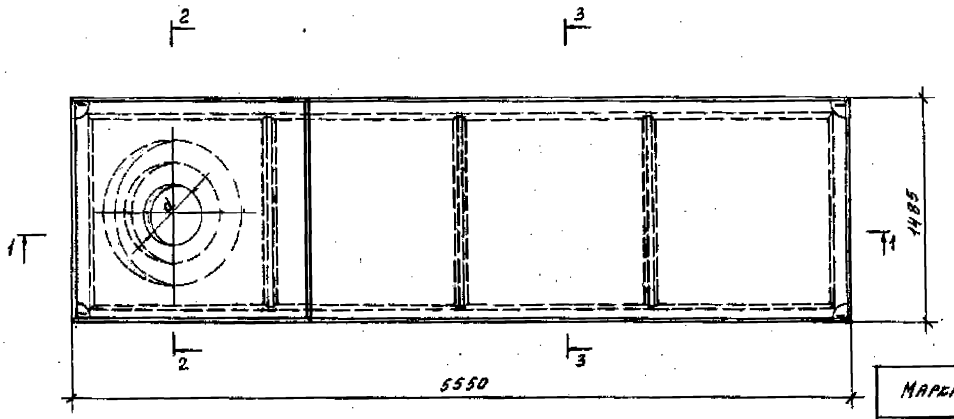

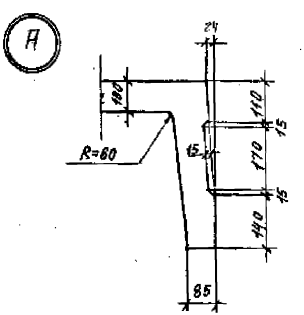

1-1

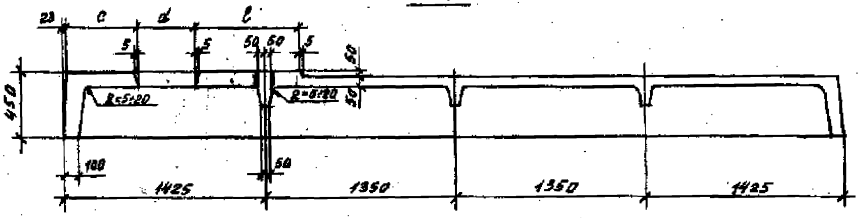

2-2

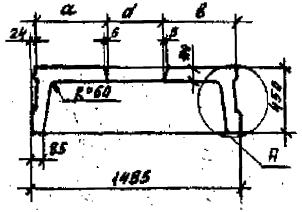

3-3

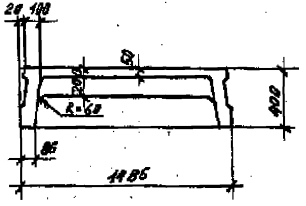

Марка плиты	Размеры, мм				
	d	a	в	c	l
1П3-1АIVТ-1	400	518	519	500	700
1П3-1АтVскТ-1П					
1П3-1АтVТ-1					
1П3-1АтVIТ-1					
1П3-1АIVТ-2	700	368	369	350	550
1П3-1АтVскТ-2П					
1П3-1АтVТ-2					
1П3-1АтVIТ-2					
1П3-1АIVТ-3	1000	218	219	200	400
1П3-1АтVскТ-3					
1П3-1АтVТ-3					
1П3-1АтVIТ-3					

Зав. отд.	Выжигин		
Н.контр.	Трахтенгерц		
ГИП	Трахтенгерц		
Рук.гр.	Суровова		
Ст.инж.	Поварова		
Пров.	Поварова		

1.442.1-1.87.1-6 фч

Плита 1П3
(1П3-1АIVТ-1...1П3-1АтVIТ-3)
Опалубочный чертеж.

Стадия	Лист	Листов
Р		1

ЦНИИПРОМЗДАНИЙ

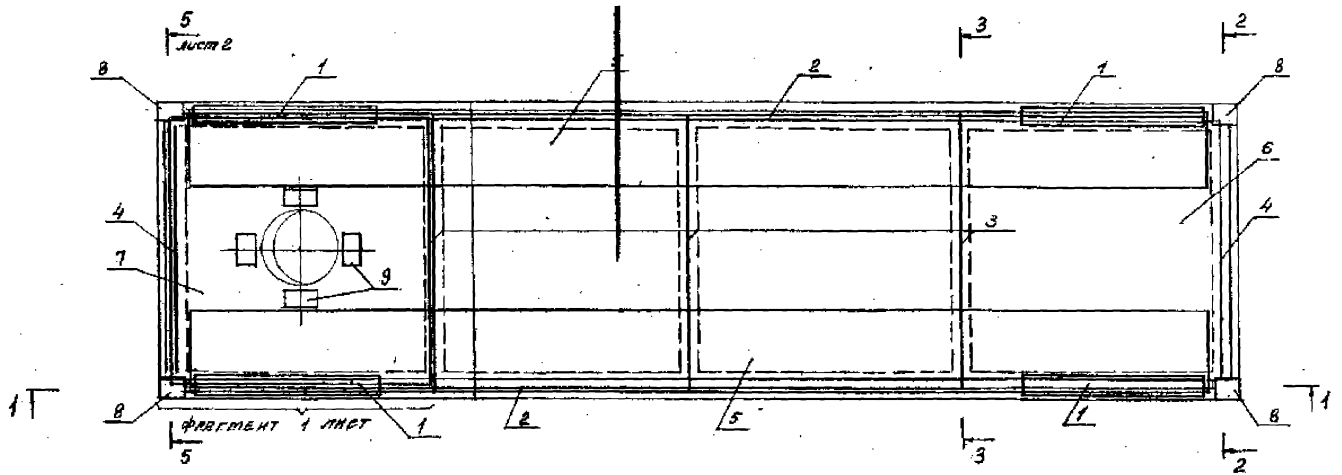

1-1

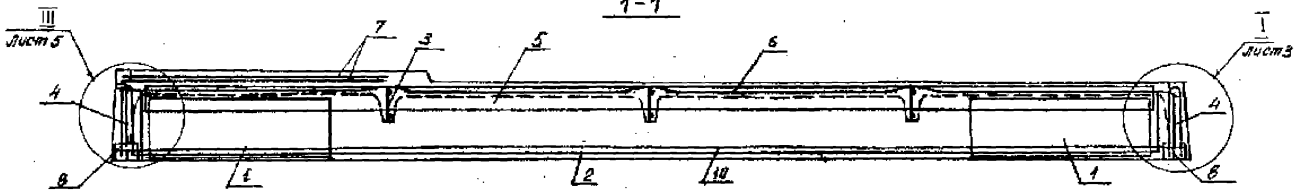

2-2

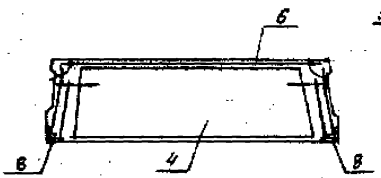

3-3

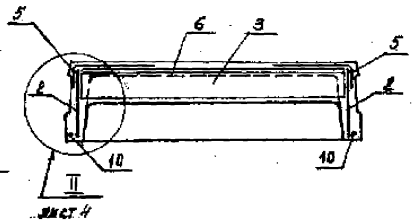

1. Количество напрягаемых стержней на разрезах показано условно.
2. Спецификацию см. листы 6...8

				1.442.1-1.87.1-6.			
Зав. отд.	Выжигин						
Н.контр.	Трахтенгерц			Плита 1П3 (1П3-1Л IV Т-1...1П3-1Л VI Т-3)	Стадия	Лист	Листов
ГИП	Трахтенгерц				Р	1	3
Рук. гр.	Суровова				ЦНИИПРОМЗДАНИ		
Ст. инж.	Позырова						
Пров.	Суровова						

Фрагмент 1

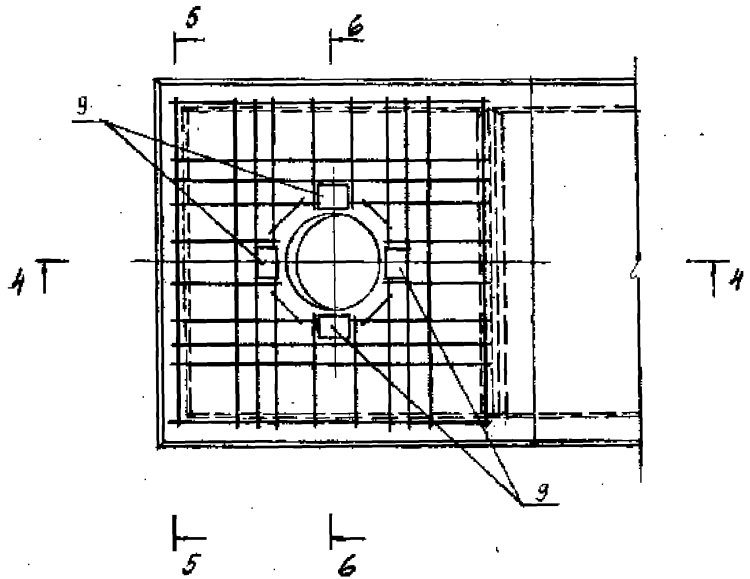

4-4

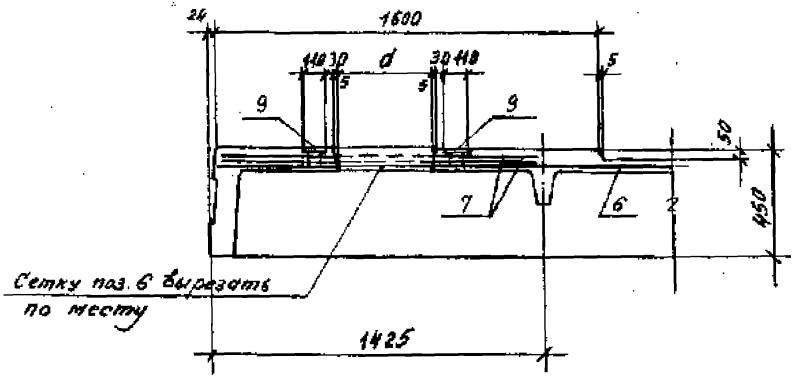

5-5

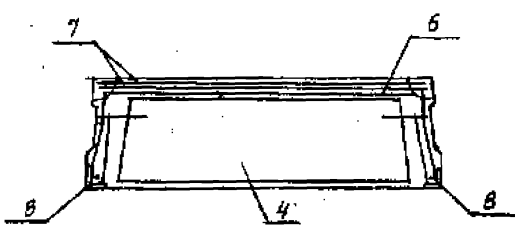

6-6

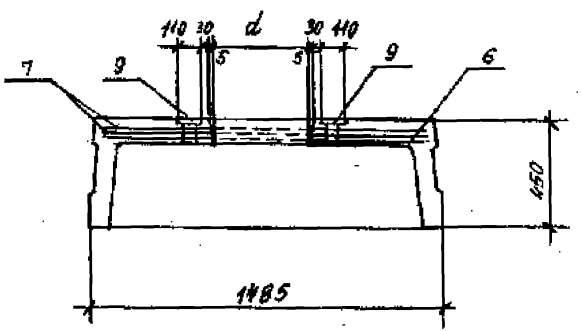

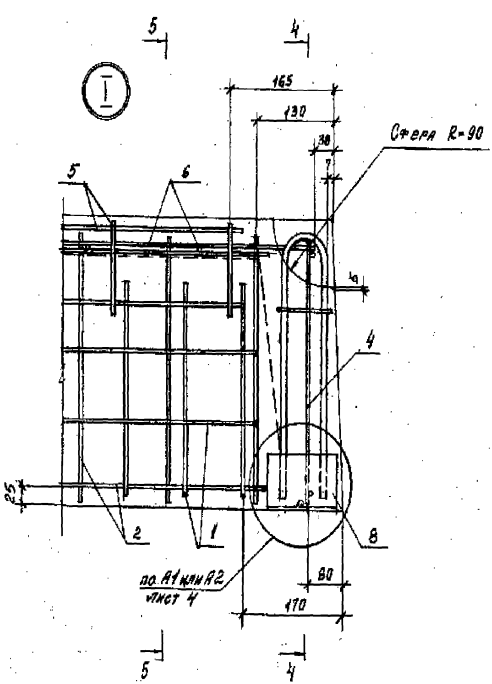

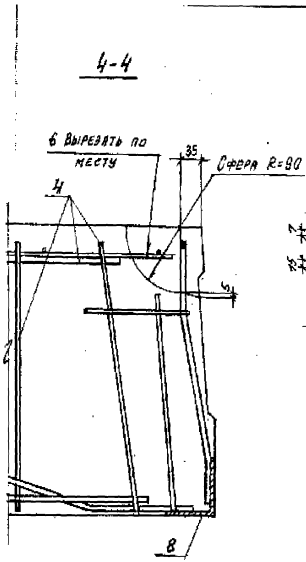

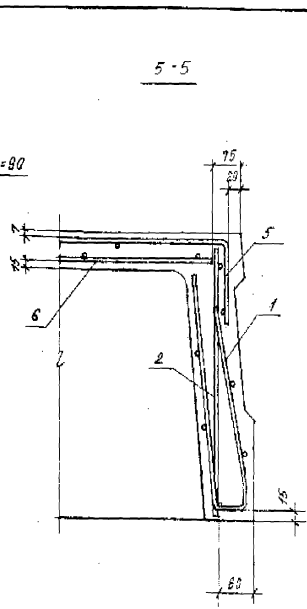

На узлах I, II и III напрягаемая арматура условно не показана. Количество напрягаемых стержней принимается по спецификации.

Для плит с одним стержнем в продольном ребре

А1

7-7

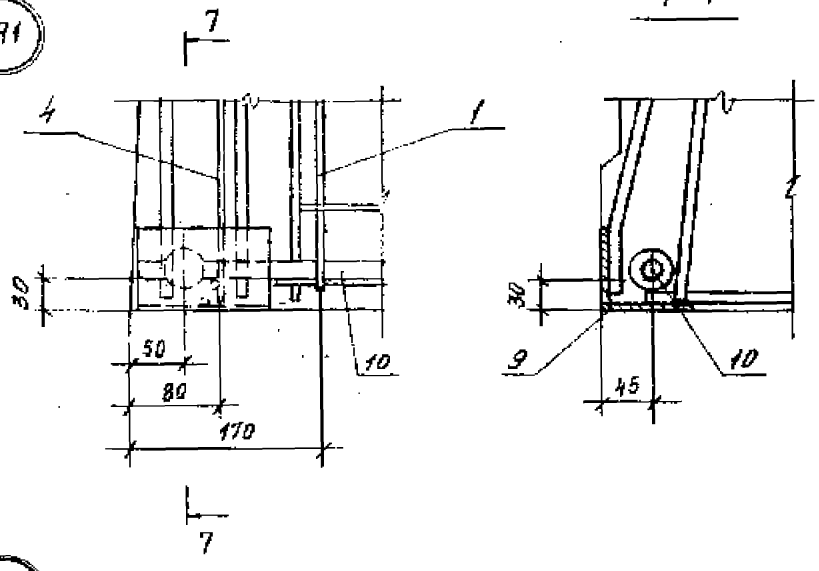

Для плит с двумя стержнями в продольном ребре

А2

8-8

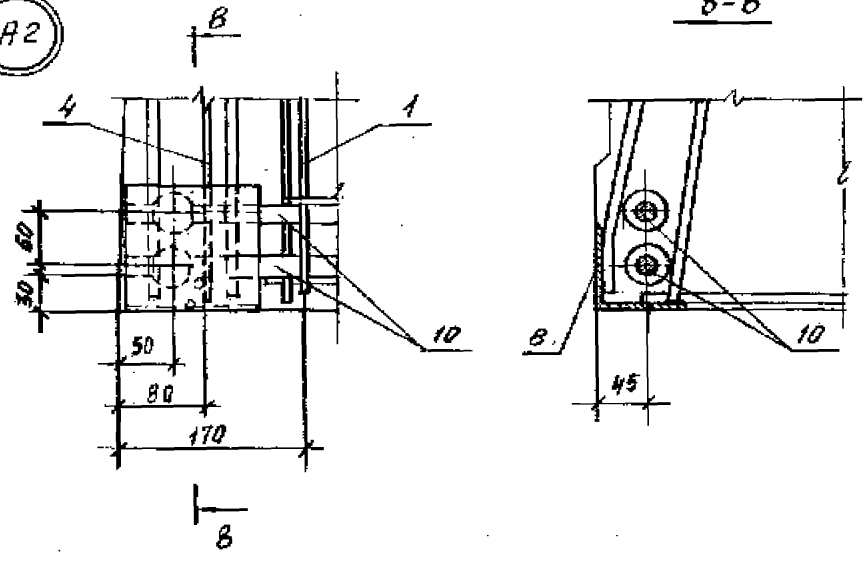

II

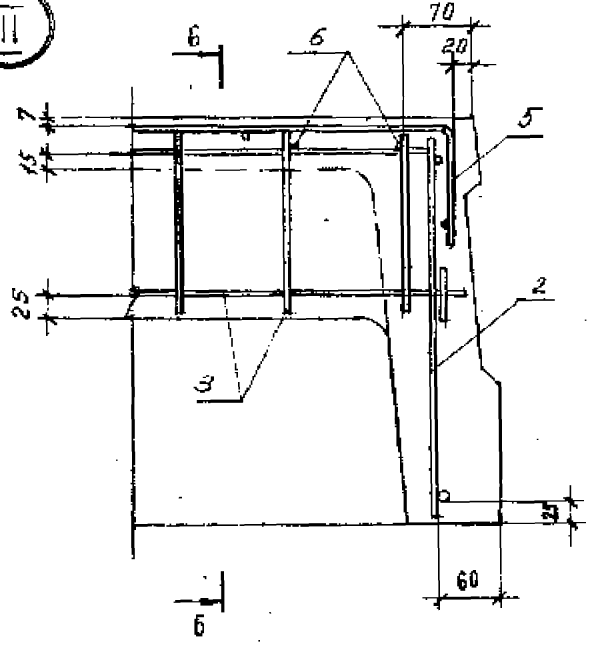

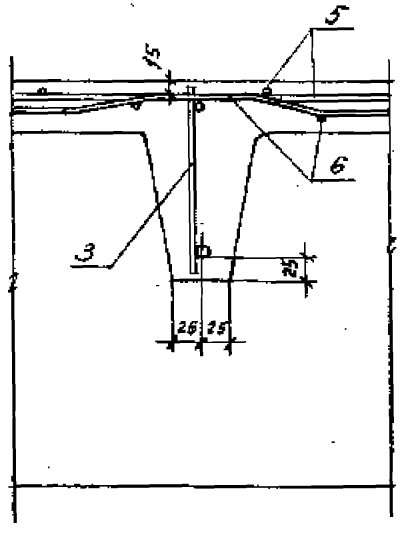

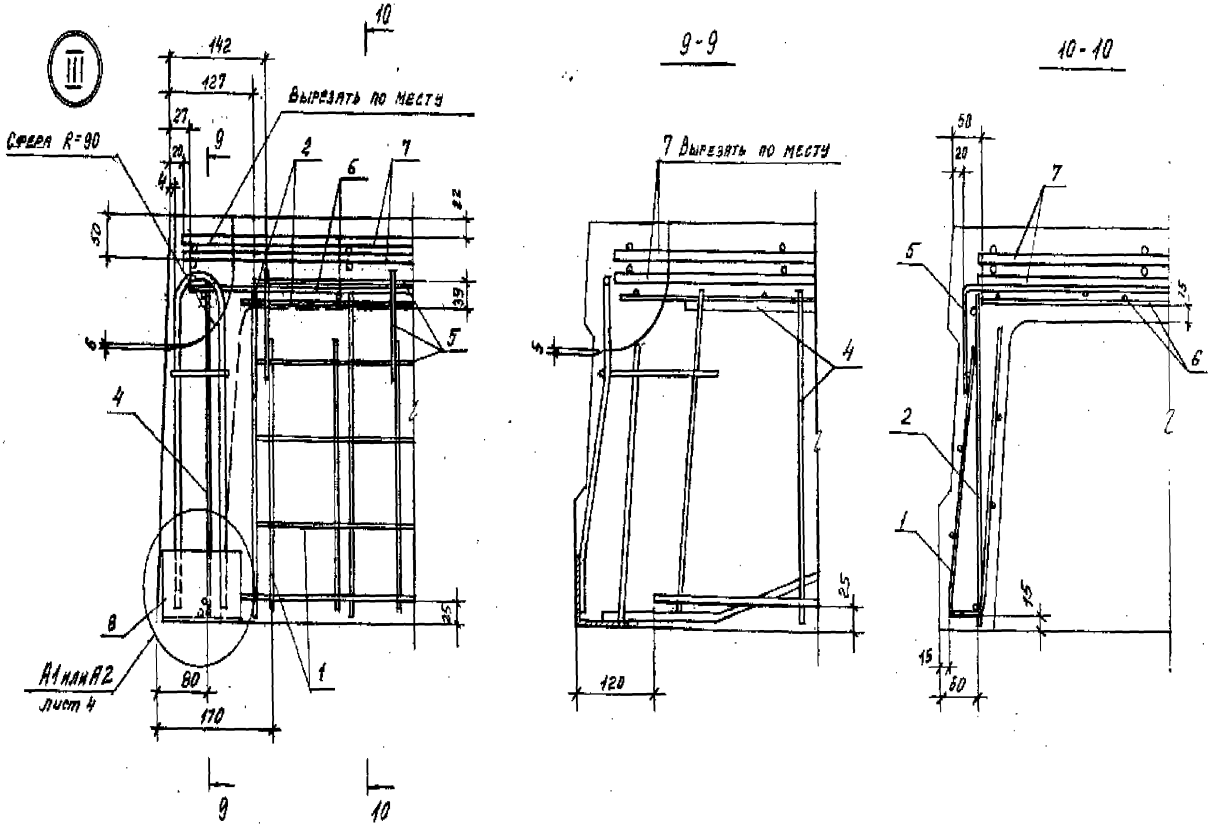
III
Сфера R=90
Вырезать по месту
А1 или А2
лист 4
9-9
7 Вырезать по месту
10-10

Марка плиты	Поз.	Наименование	Кол.	Примечание
Для всех марок		Документация		
		Технические требования		1.442.1-1.87.1-1ТТ
		Опалубочный чертеж		-6 РЧ
		Ведомость расхода стали		-10 РС
		Сборочные единицы		
	1	С29	4	1.442.1-1.87.2-19
		Переменные данные		
1ПЗ-1АтVТ-1		Сборочные единицы		
	2	КР1	2	1.442.1-1.87.2-2
	3	КР16	3	-5
	4	КР27	2	-8
	5	С1	2	-9
	6	С19	1	-16
	7	С31	2	-20
	8	МН3	4	-23
	9	МН7	4	-25
		Детали		
	10	ф12 АтIV, ℓ=5550	2	4,9 кг
		Материал		
		Бетон марки 200	1,0	м3
1ПЗ-1АтVСКТ-1П		Сборочные единицы		
	2	КР1	2	1.442.1-1.87.2-2
	3	КР16	3	-5
	4	КР27	2	-8
	5	С1	2	-9
	6	С19	1	-16
	7	С31	2	-20
	8	МН3	4	-23
	9	МН7	4	-25
		Детали		
	10	ф12 АтIVК, ℓ=5550	2	4,9 кг

Марка плиты	Поз.	Наименование	Кол.	Примечание
1ПЗ-1АтVКТ-1П		Материал		
		Бетон марки 250	1,0	м3
1ПЗ-1АтVТ-1		Сборочные единицы		
	2	КР1	2	1.442.1-1.87.2-2
	3	КР16	3	-5
	4	КР27	2	-8
	5	С1	2	-9
	6	С19	1	-16
	7	С31	2	-20
	8	МН3	4	-23
	9	МН7	4	-25
		Детали		
	10	ф12 АтIV, ℓ=5550	2	4,9 кг
		Материал		
		Бетон марки 250	1,0	
1ПЗ-1АтVТ-1		Сборочные единицы		
	2	КР1	2	1.442.1-1.87.2-2
	3	КР16	3	-5
	4	КР27	2	-8
	5	С1	2	-9
	6	С19	1	-16
	7	С31	2	-20
	8	МН3	4	-23
	9	МН7	4	-25
		Детали		
	10	ф10 АтIV, ℓ=5550	2	3,4 кг
		Материал		
		Бетон марки 350	1,0	м3

Марка плиты	Поз.	Наименование	Кол.	Примечание
1П3 – 1АтVТ-2		Сборочные единицы		
	2	КР1	2	1.442.1-1.87.2 – 2
	3	КР16	3	– 5
	4	КР27	2	– 8
	5	С1	2	– 9
	6	С19	1	– 16
	7	С32	2	– 21
	8	МН3	4	– 23
	9	МН7	4	– 25
		Детали		
	10	⌀12 АтV, ℓ=5550	2	4,9 кг
		Материал		
		Бетон марки 200	0,97	м³
1П3 – 1АтVСКТ-2П		Сборочные единицы		
	2	КР1	2	1.442.1-1.87.2 – 2
	3	КР16	3	– 5
	4	КР27	2	– 8
	5	С1	2	– 9
	6	С19	1	– 16
	7	С32	2	– 21
	8	МН3	4	– 23
	9	МН7	4	– 25
		Детали		
	10	⌀12 АтVСК, ℓ=5550	2	4,9 кг
		Материал		
		Бетон марки 250	0,97	м³

Марка плиты	Поз.	Наименование	Кол.	Примечание
1П3 – 1АтVТ-2		Сборочные единицы		
	2	КР1	2	1.442.1-1.87.2 – 2
	3	КР16	3	– 5
	4	КР27	2	– 8
	5	С1	2	– 9
	6	С19	1	– 16
	7	С32	2	– 21
	8	МН3	4	– 23
	9	МН7	4	– 25
		Детали		
	10	⌀12 АтV, ℓ=5550	2	4,9 кг
		Материал		
		Бетон марки 250	0,97	м³
1П3 – 1АтVТ-2		Сборочные единицы		
	2	КР1	2	1.442.1-1.87.2 – 2
	3	КР16	3	– 5
	4	КР27	2	– 16
	5	С1	2	– 9
	6	С19	1	– 16
	7	С32	2	– 21
	8	МН3	4	– 23
	9	МН7	4	– 25
		Детали		
	10	⌀10 АтVI, ℓ=5550	2	3,4 кг
		Материал		
		Бетон марки 350	0,97	м³

Марка плиты	Поз.	Наименование	Кол.	Примечание
Для всех марок		Документация		
		Технические требования		1.442.1-1.87.1-1ТТ
		Опалубочный чертеж		-6 ОЧ
		Ведомость расхода стали		-10 РС
		Сборочные единицы		
	1	С29	4	1.442.1-1.87.2-19
		Переменные данные		
1ПЗ-1АтVТ-1		Сборочные единицы		
	2	КР1	2	1.442.1-1.87.2-2
	3	КР16	3	-5
	4	КР27	2	-8
	5	С1	2	-9
	6	С19	1	-16
	7	С31	2	-20
	8	МН3	4	-23
	9	МН7	4	-25
		Детали		
	10	ф12 АтIV, ℓ=5550	2	4,9 кг
		Материал		
		Бетон марки 200	1,0	м3
1ПЗ-1АтVСКТ-1П		Сборочные единицы		
	2	КР1	2	1.442.1-1.87.2-2
	3	КР16	3	-5
	4	КР27	2	-8
	5	С1	2	-9
	6	С19	1	-16
	7	С31	2	-20
	8	МН3	4	-23
	9	МН7	4	-25
		Детали		
	10	ф12 АтIVК, ℓ=5550	2	4,9 кг

Марка плиты	Поз.	Наименование	Кол.	Примечание
1ПЗ-1АтIVТ-1		Материал		
		Бетон марки 250	1,0	м3
		Сборочные единицы		
	2	КР1	2	1.442.1-1.87.2-2
	3	КР16	3	-5
	4	КР27	2	-8
	5	С1	2	-9
	6	С19	1	-16
	7	С31	2	-20
	8	МН3	4	-23
	9	МН7	4	-25
		Детали		
	10	ф12 АтIV, ℓ=5550	2	4,9 кг
		Материал		
		Бетон марки 250	1,0	
1ПЗ-1АтVТ-1		Сборочные единицы		
	2	КР1	2	1.442.1-1.87.2-2
	3	КР16	3	-5
	4	КР27	2	-8
	5	С1	2	-9
	6	С19	1	-16
	7	С31	2	-20
	8	МН3	4	-23
	9	МН7	4	-25
		Детали		
	10	ф10 АтVI, ℓ=5550	2	3,4 кг
		Материал		
		Бетон марки 350	1,0	м3

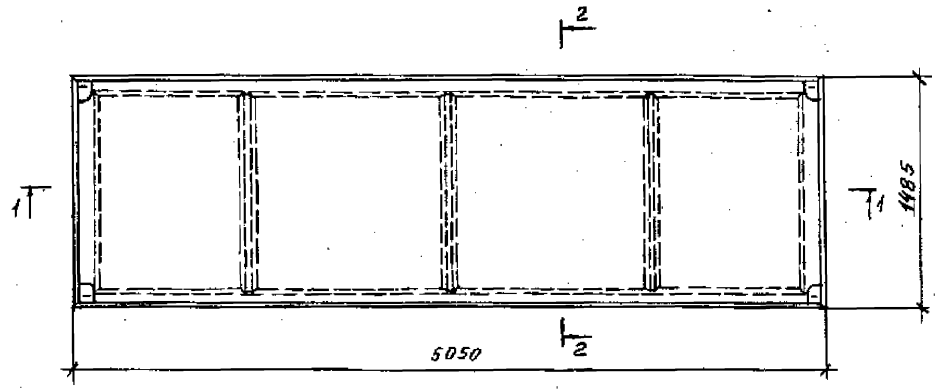

1-1

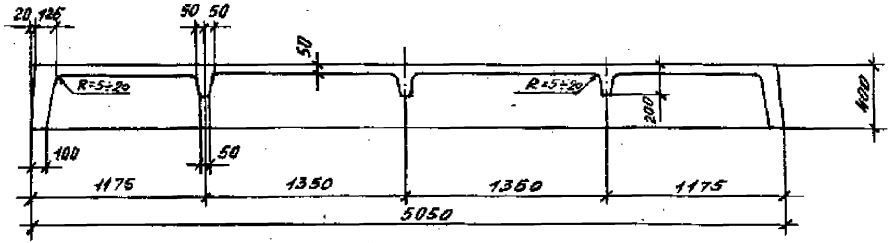

2-2

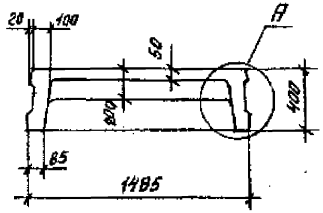

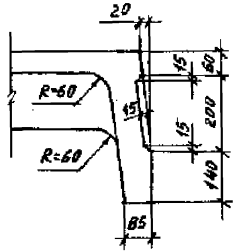

(A)

Зав. отд.	Выжигин		
Н. контр.	Трахтенгерц		
ГИП	Трахтенгерц		
Рук. гр.	Суровова		
Ст. инж.	Поварова		
Пров.	Суровова		

1.442.1 - 1.87.1 - 7 ФЧ

Плита 1П4

Опалубочный чертеж

Стадия	Лист	Листов
Р		1

ЦНИПРОМЗДАНИЙ

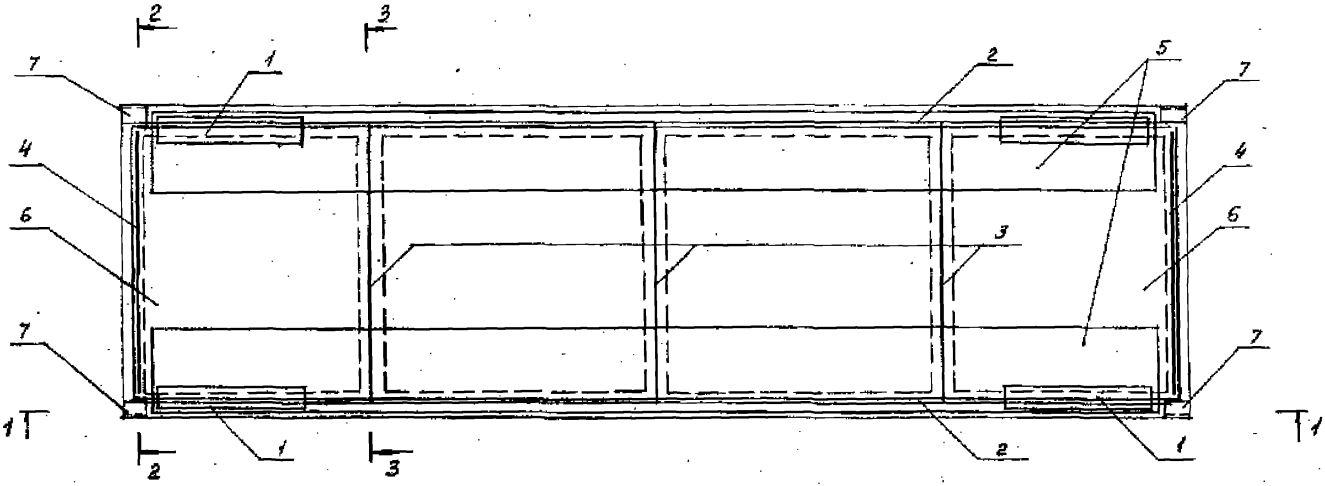

2-2

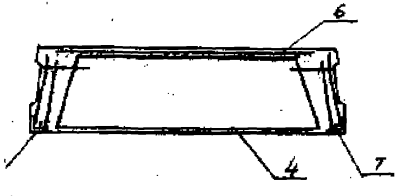

3-3

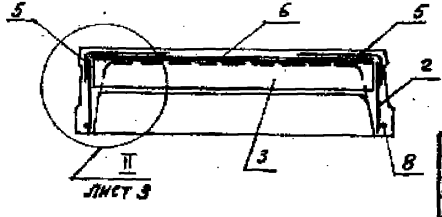

1. Количество направляемых стержней на разрезах показано условно
2. Спецификацию см. листы 4...9

Зав. отд.	Выжигин		1.442.1-1.87.1-7
Н. контр.	Трахтенгерц		
ГИП	Трахтенгерц		Плита 1П4
Рук. гр.	Суровова		Стадия: Р; Лист: 1; Листов: 9
Ст. инж.	Поварова		ЦНИИПромзданий
Пров.	Суровова		

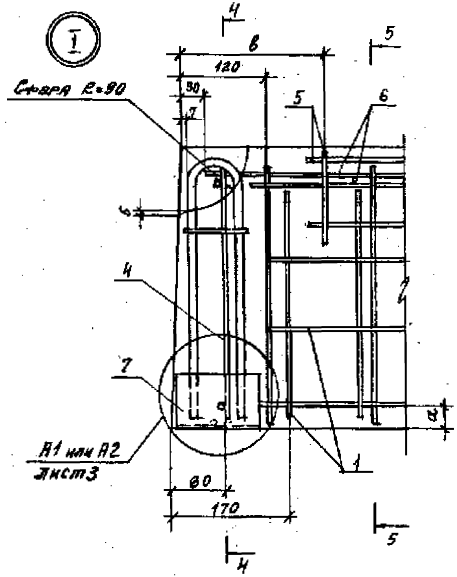

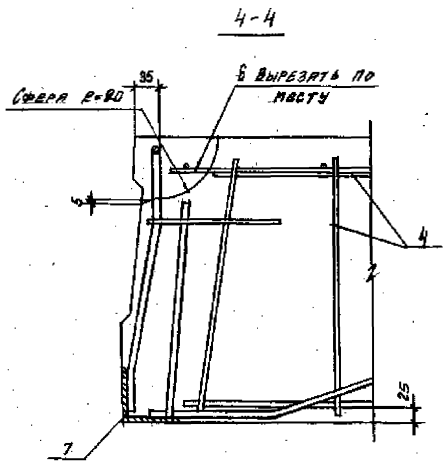

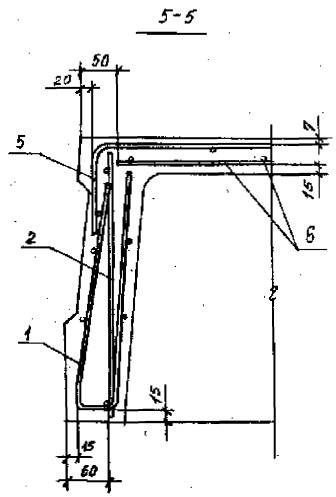

Марка плиты	Размеры, мм	
	a	в
1П4-1АII T ... 1П4-4АII T	25	205
1П4-1АтV сКТ-П ... 1П4-4АтV сКТ-П		
1П4-1АтV T ... 1П4-4АтV T		
1П4-1АтVI T ... 1П4-5АтVI T		
1П4-5АII T, 1П4-5АтV T		180
1П4-6АтV сКТ-П, 1П4-5АтVI T		
1П4-6АII T, 1П4-6АтV T	20	
1П4-6АтV сКТ-П, 1П4-6АтVI T		
1П4-7АII T, 1П4-7АтV T		
1П4-7АтV сКТ-П		

На узлах I и II напрягаемая арматура условно не показана. Количество напрягаемых стержней принимается по спецификации.

II

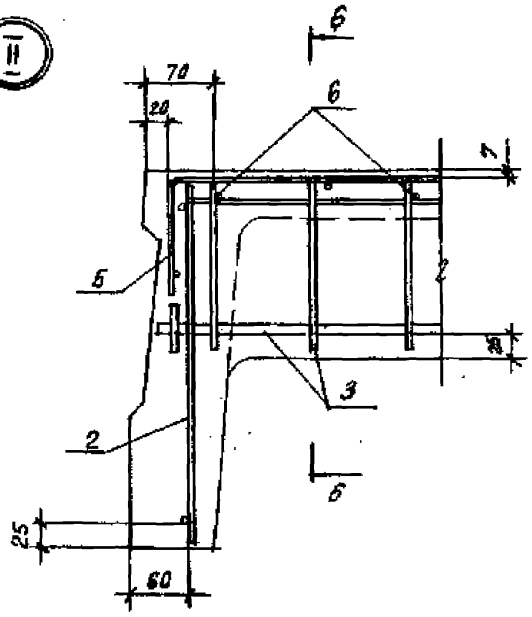

6-6

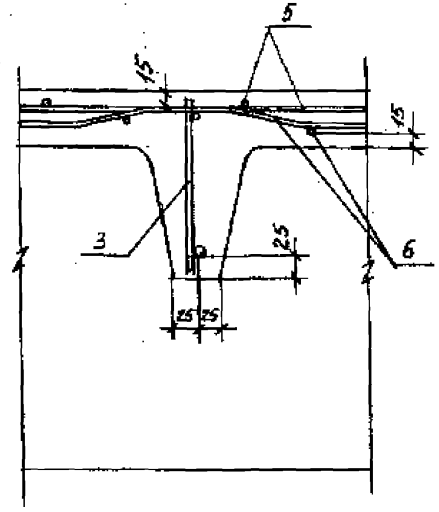

А1

Для плит с одним стержнем в продольном ребре

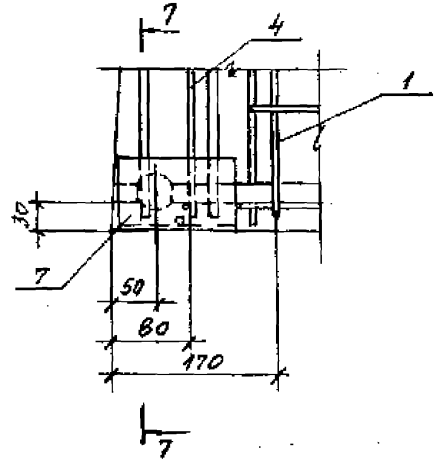

Для плит с двумя стержнями в продольном ребре

А2

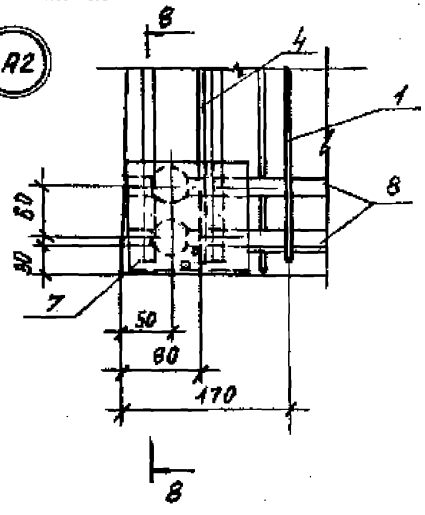

8-8

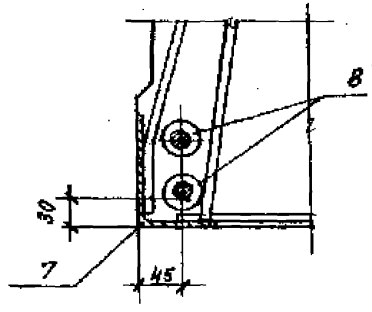

7-7

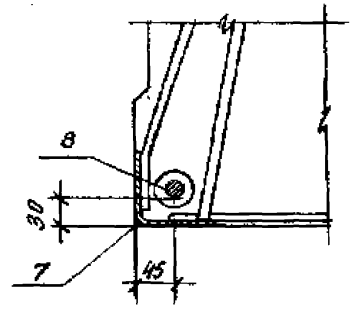

Марка плиты	Поз	Наименование	Кол.	Примечание
Для всех марок		Документация		
		Технические требования		1.442.1-1.87.1-1ТТ
		Опалубочный чертеж		-7ФЧ
		Ведомость расхода стали		-10РС
		Сборочные единицы		
	1	С29	4	1.442.1-1.87.2-19
		Переменные данные		
1П4-1АIVТ		Сборочные единицы		
	2	КР6	2	1.442.1-1.87.2-3
	3	КР16	3	-5
	4	КР27	2	-8
	5	С4	2	-10
	6	С23	1	-17
	7	МН3	4	-23
		Детали		
	8	ф12АIV, ℓ=5050	2	4,5 кг
		Материал		
		Бетон марки 200	0,83	м³

Марка плиты	Поз.	Наименование	Кол.	Примечание
1П4-2АIVТ		Сборочные единицы		
	2	КР6	2	1.442.1-1.87.2-3
	3	КР17	3	-5
	4	КР27	2	-8
	5	С4	2	-10
	6	С23	1	-17
	7	МН3	4	-23
		Детали		
	8	ф18АIV, ℓ=5050	2	10,1 кг
		Материал		
		Бетон марки 250	0,83	м³
1П4-3АIVТ		Сборочные единицы		
	2	КР7	2	1.442.1-1.87.2-3
	3	КР17	3	-5
	4	КР27	2	-8
	5	С5	2	-10
	6	С23	1	-17
	7	МН3	4	-23
		Детали		
	8	ф20АIV, ℓ=5050	2	12,5 кг
		Материал		
		Бетон марки 300	0,83	м³

Марка плиты	Поз.	Наименование	Кол.	Примечание
1П4-4АIVТ		Сборочные единицы		
	2	КР8	2	1.442.1-1.87.2-3
	3	КР18	3	-5
	4	КР27	2	-8
	5	С5	2	-10
	6	С24	1	-17
	7	МН3	4	-23
		Детали		
	8	⌀22 AIV, ℓ=5050	2	15,1 кг
		Материал		
		Бетон марки 350	0,83	м³
1П4-5АIVТ		Сборочные единицы		
	2	КР9	2	1.442.1-1.87.2-3
	3	КР18	3	-5
	4	КР27	2	-8
	5	С6	2	-10
	6	С28	1	-18
	7	МН4	4	-23
		Детали		
	8	⌀18 AIV, ℓ=5050	4	10,1 кг
		Материал		
		Бетон марки 350	0,83	м³
1П4-6АIVТ		Сборочные единицы		
	2	КР10	2	1.442.1-1.87.2-3
	3	КР19	3	-5
	4	КР28	2	-8
	5	С6	2	-10
	6	С28	1	-18
1П4-6АIVТ	7	МН4	4	1.442.1-1.87.2-23
		Детали		
	8	⌀20 AIV, ℓ=5050	4	12,5 кг
		Материал		
		Бетон марки 450	0,83	м³
1П4-7АIVТ		Сборочные единицы		
	2	КР10	2	1.442.1-1.87.2-3
	3	КР20	3	-5
	4	КР28	2	-8
	5	С8	2	-11
	6	С28	1	-18
	7	МН4	4	-23
		Детали		
	8	⌀22 AIV, ℓ=5050	4	15,1 кг
		Материал		
		Бетон марки 500	0,83	м³
1П4-1АIVСКТ-П		Сборочные единицы		
	2	КР6	2	1.442.1-1.87.2-3
	3	КР16	3	-5
	4	КР27	2	-8
	5	С4	2	-10
	6	С23	1	-17
	7	МН3	4	-23
		Детали		
	8	⌀10 AIVСК, ℓ=5050	2	3,1 кг
		Материал		
		Бетон марки 850	0,83	м³

Марка плиты	Поз.	Наименование	Кол.	Примечание
1П4-2АтVСК-П		Сборочные единицы		
	2	КР6	2	1.442.1-1.87.2-3
	3	КР17	3	-5
	4	КР27	2	-8
	5	С4	2	-10
	6	С23	1	-17
	7	МН3	4	-23
		Детали		
	8	⌀16 АтVСК, ℓ=5050	2	8,0 кг
		Материал		
		Бетон марки 300	0,83	м³
1П4-3АтVСКТ-П		Сборочные единицы		
	2	КР7	2	1.442.1-1.87.2-3
	3	КР17	3	-5
	4	КР27	2	-8
	5	С5	2	-10
	6	С23	1	-17
	7	МН3	4	-23
		Детали		
	8	⌀18 АтVСК, ℓ=5050	2	10,1 кг
		Материал		
		Бетон марки 350	0,83	м³
1П4-4АтVСКТ-П		Сборочные единицы		
	2	КР8	2	1.442.1-1.87.2-3
	3	КР18	3	-5
	4	КР27	2	-8
	5	С5	2	-10
	6	С24	1	-17

Марка плиты	Поз.	Наименование	Кол.	Примечание
1П4-4АтVСКТ-П	7	МН3	4	1.442.1-1.87.2-23
		Детали		
	8	⌀20 АтVСК, ℓ=5050	2	12,5 кг
		Материал		
		Бетон марки 450	0,83	м³
1П4-5АтVСКТ-П		Сборочные единицы		
	2	КР9	2	1.442.1-1.87.2-3
	3	КР18	3	-5
	4	КР27	2	-8
	5	С6	2	-10
	6	С28	1	-18
	7	МН4	4	-23
		Детали		
	8	⌀16 АтVСК, ℓ=5050	4	8,0 кг
		Материал		
		Бетон марки 450	0,83	м³
1П4-6АтVСКТ-П		Сборочные единицы		
	2	КР10	2	1.442.1-1.87.2-3
	3	КР19	3	-5
	4	КР28	2	-8
	5	С6	2	-10
	6	С28	1	-18
	7	МН4	4	-23
		Детали		
	8	⌀18 АтVСК, ℓ=5050	4	10,1 кг
		Материал		
		Бетон марки 500	0,83	м³

Марка плиты	Поз.	Наименование	Кол.	Примечание
1П4-7АтVСКТ-П		Сборочные единицы		
	2	КР10	2	1.442.1-1.87.2-3
	3	КР20	3	-5
	4	КР28	2	-8
	5	С8	2	-11
	6	С28	1	-18
	7	МН4	4	-23
		Детали		
	8	ф20 АтVСК, ℓ=5050	4	12,5кг
		Материал		
		Бетон марки 500	0,83	м³
1П4-1АтVТ		Сборочные единицы		
	2	КР6	2	1.442.1-1.87.2-3
	3	КР16	3	-5
	4	КР27	2	-8
	5	С4	2	-10
	6	С23	1	-17
	7	МН3	4	-23
		Детали		
	8	ф10 АтV, ℓ=5050	2	3,1кг
		Материал		
		Бетон марки 250	0,83	м³
1П4-2АтVТ		Сборочные единицы		
	2	КР6	2	1.442.1-1.87.2-3
	3	КР17	3	-5
	4	КР27	2	-8
	5	С4	2	-10
	6	С23	1	-17
	7	МН3	4	1.442.1-1.87.2-23
		Детали		
	8	ф16 АтV, ℓ=5050	2	8,0кг
		Материал		
		Бетон марки 300	0,83	м³
1П4-3АтVТ		Сборочные единицы		
	2	КР7	2	1.442.1-1.87.2-3
	3	КР17	3	-5
	4	КР27	2	-8
	5	С5	2	-10
	6	С23	1	-17
	7	МН3	4	-23
		Детали		
	8	ф18 АтV, ℓ=5050	2	10,1кг
		Материал		
		Бетон марки 350	0,83	м³
1П4-4АтVТ		Сборочные единицы		
	2	КР8	2	1.442.1-1.87.2-3
	3	КР18	3	-5
	4	КР27	2	-8
	5	С5	2	-10
	6	С24	1	-17
	7	МН3	4	-23
		Детали		
	8	ф20 АтV, ℓ=5050	2	12,5кг
		Материал		
		Бетон марки 350	0,83	м³

Марка плиты	Поз.	Наименование	Кол.	Примечание
1П4-5АтVТ		Сборочные единицы		
	2	КР9	2	1.442.1-1.87.2-3
	3	КР18	3	-5
	4	КР27	2	-8
	5	С6	2	-10
	6	С28	1	-18
	7	МН4	4	-23
		Детали		
	8	ф16АтV, ℓ=5050	4	8,0 кг
		Материал		
		Бетон марки 400	0,83	м³
1П4-6АтVТ		Сборочные единицы		
	2	КР10	2	1.442.1-1.87.2-3
	3	КР19	3	-5
	4	КР28	2	-8
	5	С6	2	-10
	6	С28	1	-18
	7	МН4	4	-23
		Детали		
	8	ф18АтV, ℓ=5050	4	10,1 кг
		Материал		
		Бетон марки 450	0,83	м³
1П4-7АтVТ		Сборочные единицы		
	2	КР10	2	1.442.1-1.87.2-3
	3	КР20	3	-5
	4	КР28	2	-8
	5	С8	2	-11
	6	С28	1	-18
1П4-7АтVТ	7	МН4	4	1.442.1-1.87.2-23
		Детали		
	8	ф20АтV, ℓ=5050	4	12,5 кг
		Материал		
		Бетон марки 500	0,83	м³
1П4-1АтVIТ		Сборочные единицы		
	2	КР6	2	1.442.1-1.87.2-3
	3	КР16	3	-5
	4	КР27	2	-8
	5	С4	2	-10
	6	С23	1	-17
	7	МН3	4	-23
		Детали		
	8	ф10АтVI, ℓ=5050	2	3,1 кг
		Материал		
		Бетон марки 350	0,83	м³
1П4-2АтVIТ		Сборочные единицы		
	2	КР6	2	1.442.1-1.87.2-3
	3	КР17	3	-5
	4	КР27	2	-8
	5	С4	2	-10
	6	С23	1	-17
	7	МН3	4	-23
		Детали		
	8	ф14АтVI, ℓ=5050	2	6,1 кг
		Материал		
		Бетон марки 350	0,83	м³

Марка плиты	Поз.	Наименование	Кол.	Примечание
1П4-3АтVIT				
		Сборочные единицы		
	2	КР7	2	1.442.1-1.87.2-3
	3	КР17	3	-5
	4	КР27	2	-8
	5	С5	2	-10
	6	С23	1	-17
	7	МН3	4	-23
		Детали		
	8	⌀16АтVI, ℓ=5050	2	8,0 кг
		Материал		
		Бетон марки 400	0,83	м³
1П4-4АтVIT				
		Сборочные единицы		
	2	КР8	2	1.442.1-1.87.2-3
	3	КР18	3	-5
	4	КР27	2	-8
	5	С5	2	-10
	6	С24	1	-17
	7	МН3	4	-23
		Детали		
	8	⌀18АтVI, ℓ=5050	2	10,1 кг
		Материал		
		Бетон марки 500	0,83	м³

Марка плиты	Поз.	Наименование	Кол.	Примечание
1П4-5АтVIT				
		Сборочные единицы		
	2	КР9	2	1.442.1-1.87.2-3
	3	КР18	3	-5
	4	КР27	2	-8
	5	С6	2	-10
	6	С28	1	-18
	7	МН4	4	-23
		Детали		
	8	⌀14АтVI, ℓ=5050	4	6,1 кг
		Материал		
		Бетон марки 500	0,83	м³
1П4-6АтVIT				
		Сборочные единицы		
	2	КР10	2	1.442.1-1.87.2-3
	3	КР19	3	-5
	4	КР28	2	-8
	5	С6	2	-10
	6	С28	1	-18
	7	МН4	4	-23
		Детали		
	8	⌀16АтVI, ℓ=5050	4	8,0 кг
		Материал		
		Бетон марки 500	4	м³

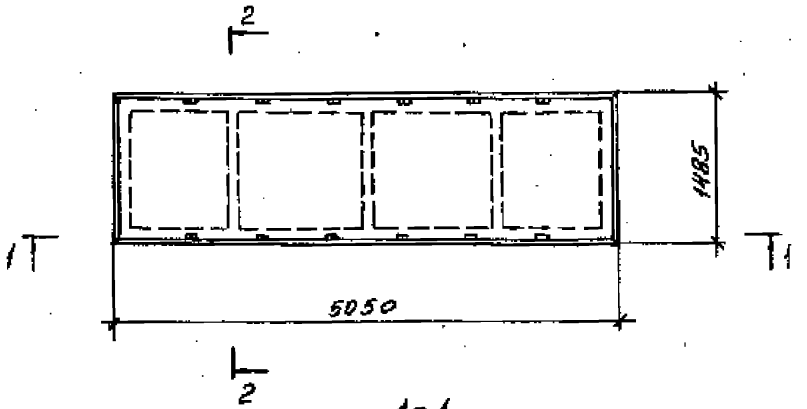

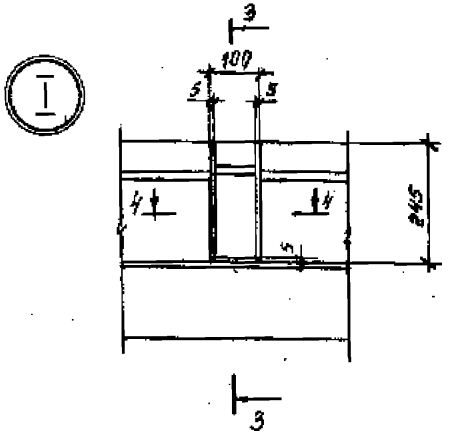

3-3

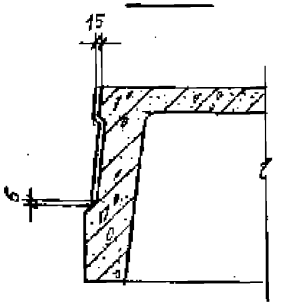

1-1

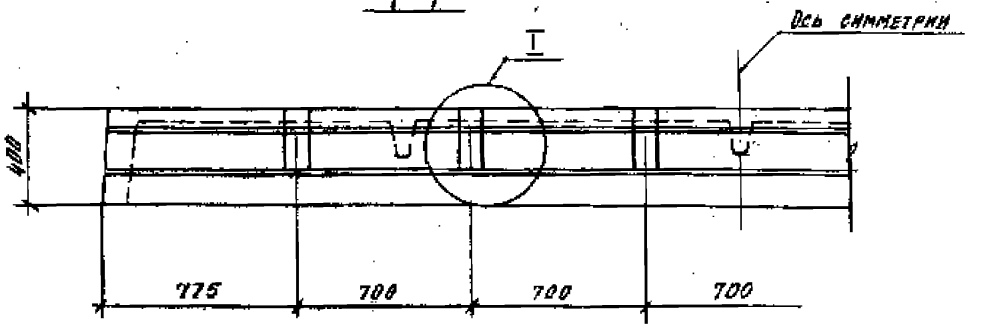

4-4

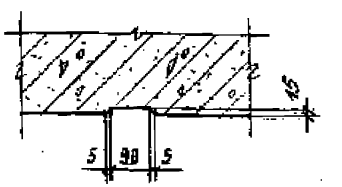

2-2

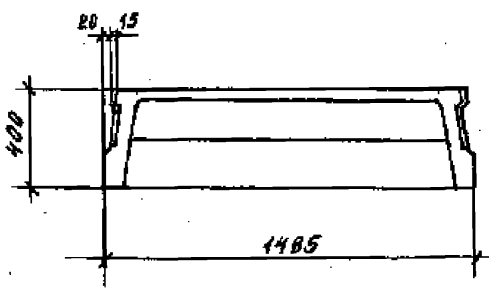

Зав. сект.	Выжигин		
Н. контр.	Трахтенгерц		
ГИП	Трахтенгерц		
Рук. гр.	Суровова		
Ст. инж.	Лобарова		
Пров.	Суровова		

1442.1-1.87.1-7СМ1

Плита 1П4

со шпонками

(вариант)

Стадия	Лист	Листов
Р		1

ЦНИИПРОМЗДАНИЙ

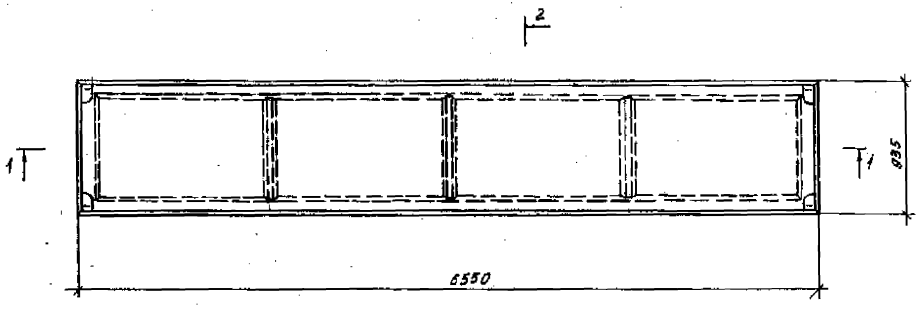

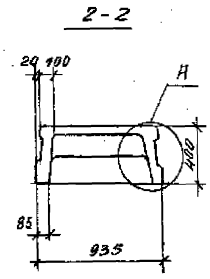

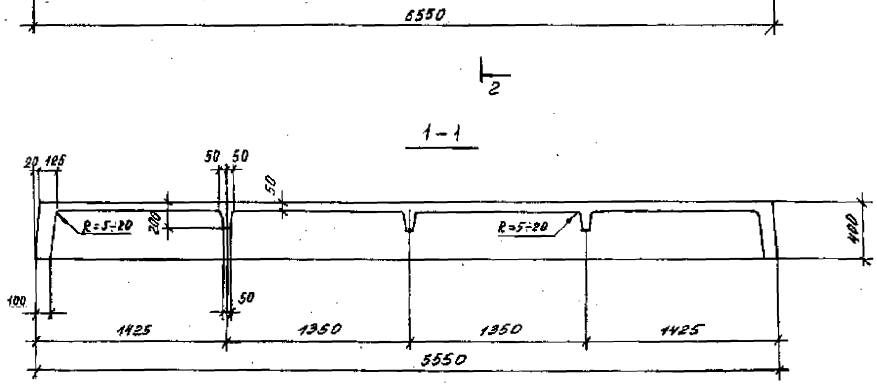

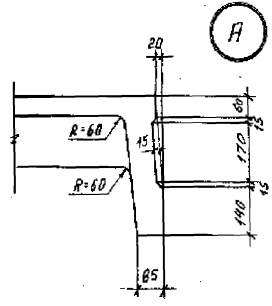

Зав.сект.	Выжигин		
Н.контр.	Трайтенгерц		
ГИП	Трайтенгерц		
Рук.гр.	Суровова		
Ст.инж.	Поварова		
Пров.	Суровова		

1.442.1-1.87.1-8 ОУ

Плита 1П5
Опалубочный чертеж

Стадия	Лист	Листов
Р		1

ЦНИИПРОМЗДАНИЙ

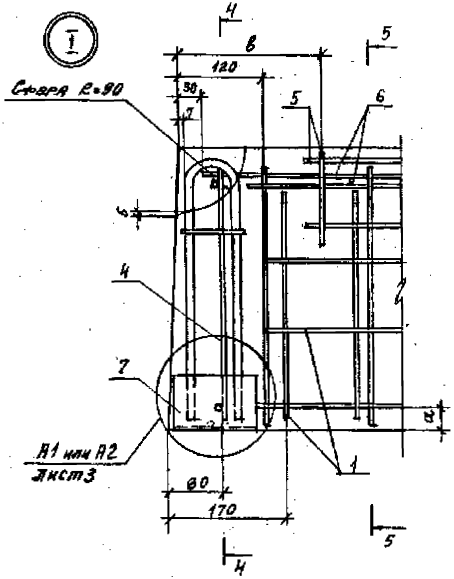

4-4

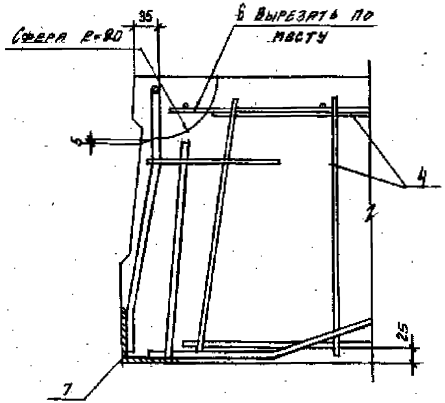

5-5

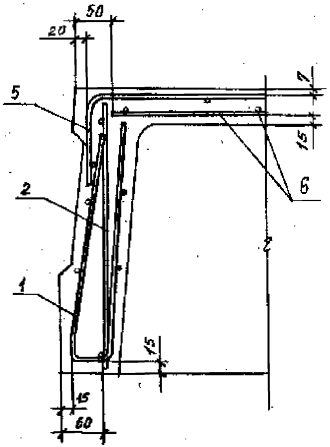

Марка плиты	Размеры	
	а	в
1ПЧ-1АIIIт ... 1ПЧ-4АIIIт	25	205
1ПЧ-1АтIIIсхТ-П ... 1ПЧ-4АтIIIсхТ-П		
1ПЧ-1АтIIIт ... 1ПЧ-4АтIIIт		
1ПЧ-1АтVIIIт ... 1ПЧ-5АтVIIIт		
1ПЧ-5АIIIт, 1ПЧ-5АтIIIт		180
1ПЧ-6АтIIIсхТ-П, 1ПЧ-6АтVIIIт		
1ПЧ-6АIIIт, 1ПЧ-6АтIIIт	20	
1ПЧ-6АтIIIсхТ-П, 1ПЧ-6АтVIIIт		
1ПЧ-7АIIIт, 1ПЧ-7АтIIIт		
1ПЧ-7АтIIIсхТ-П		

На узлах I и II напрягаемая арматура условно не показана. Количество напрягаемых стержней принимается по спецификации.

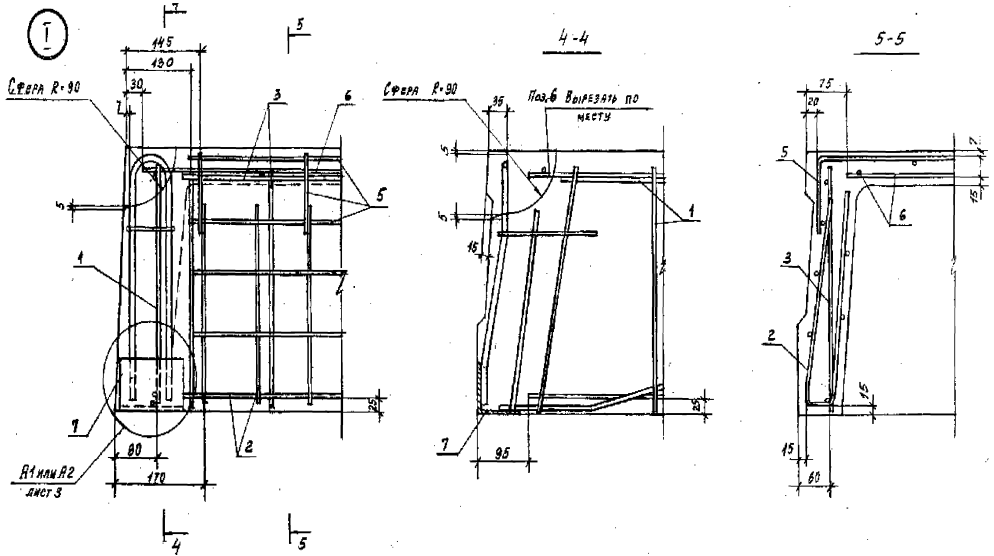

На узлах I и II напрягаемая арматура условно не показана. Количество напрягаемых стержней принимается по спецификации.

А1

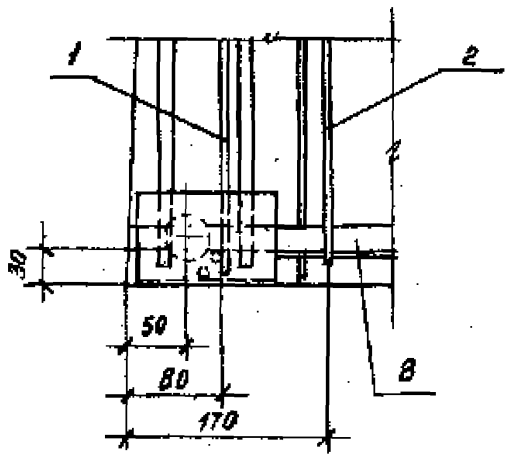

7-7

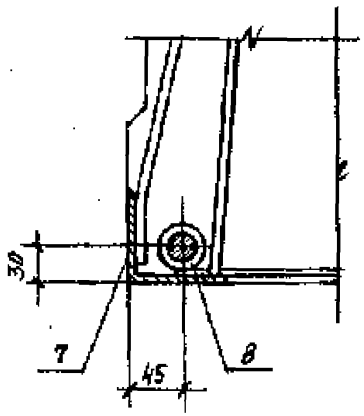

А2

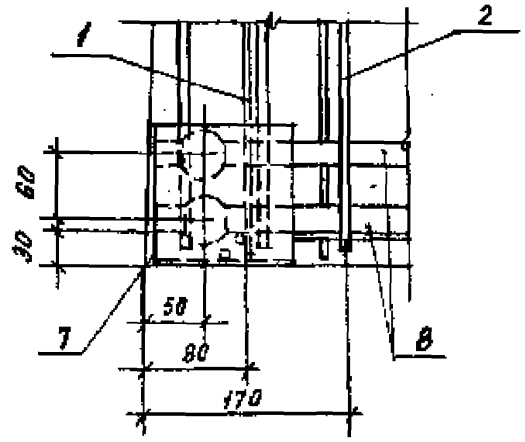

8-8

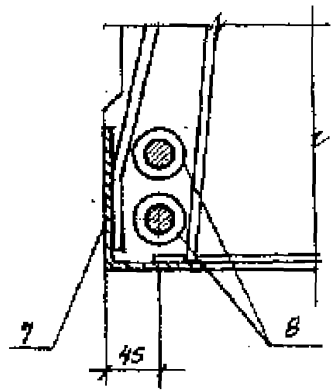

II

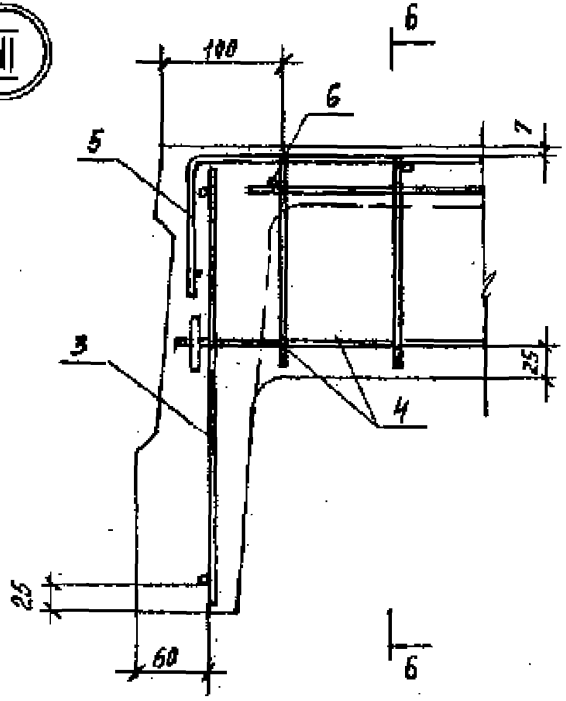

6-6

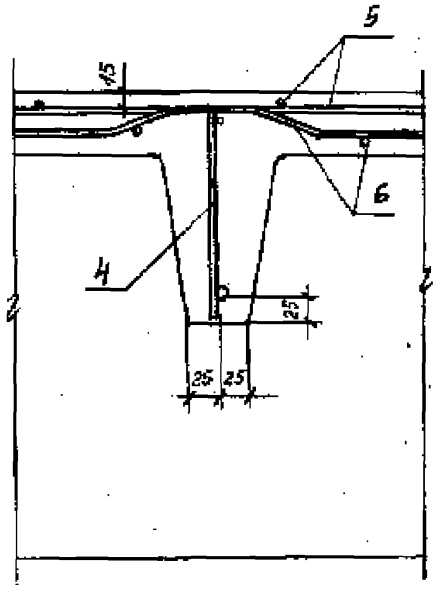

Марка плиты	Поз.	Наименование	Кол.	Примечание
Для всех марок		Документация		
		Технические требования		1.442.1-1.87.1-1ТТ
		Опалубочный чертеж		- 8 РЧ
		Ведомость расхода стали		- 10 РС
		Сборочные единицы		
	1	КР29	2	1.442.1-1.87.2-6
	2	С29	4	- 19
		Переменные данные		
1П5-1АIVТ		Сборочные единицы		
	3	КР1	2	1.442.1-1.87.2-2
	4	КР21	3	- 6
	5	С9	2	- 12
	6	С21	1	- 16
	7	МН3	4	- 23
		Детали		
	8	ф10 AIV, ℓ = 5550	2	3,4 кг
		Материал		
		Бетон марки 200	0,68	м³
1П5-2АIVТ		Сборочные единицы		
	3	КР1	2	1.442.1-1.87.2-2
	4	КР22	3	- 6
	5	С9	2	- 12
	6	С21	1	- 16
	7	МН3	4	1.442.1-1.87.2-23
		Детали		
	8	ф16 AIV, ℓ = 5550	2	8,8 кг
		Материал		
		Бетон марки 250	0,68	м³
1П5-3АIVТ		Сборочные единицы		
	3	КР1	2	1.442.1-1.87.2-2
	4	КР22	3	- 6
	5	С9	2	- 12
	6	С21	1	- 16
	7	МН3	4	- 23
		Детали		
	8	ф18 AIV, ℓ = 5550	2	11,1 кг
		Материал		
		Бетон марки 300	0,68	м³
1П5-4АIVТ		Сборочные единицы		
	3	КР2	2	1.442.1-1.87.2-2
	4	КР23	3	- 6
	5	С9	2	- 12
	6	С21	1	- 16
	7	МН3	4	- 23
		Детали		
	8	ф 20 AIV, ℓ = 5550	2	13,7 кг
		Материал		
		Бетон марки 350	0,68	м³

Марка плиты	Поз	Наименование	Кол.	Примечание
1П5-5АIVТ		Сборочные единицы		
	3	КР2	2	1.442.1-1.87.2-2
	4	КР23	3	-6
	5	С9	2	-12
	6	С21	1	-16
	7	МН3	4	-23
		Детали		
	8	ф 22 AIV, ℓ=5550	2	16,6кг
		Материал		
		Бетон марки 350	0,68	м³
1П5-6АIVТ		Сборочные единицы		
	3	КР3	2	1.442.1-1.87.2-2
	4	КР24	3	-6
	5	С10	2	-12
	6	С22	1	-16
	7	МН3	4	-23
		Детали		
	8	ф 25 AIV, ℓ=5550	2	21,3кг
		Материал		
		Бетон марки 450	0,68	м³
1П5-7АIVТ				
		Сборочные единицы		
	3	КР3	2	1.442.1-1.87.2-2
	4	КР25	3	-6
	5	С10	2	-12
	6	С22	1	-16

Марка плиты	Поз.	Наименование	Кол.	Примечание
1П5-7АIVТ	7	МН4	4	1.442.1-1.87.2-23
		Детали		
	8	ф 20 AIV, ℓ=5550	4	13,7кг
		Материал		
		Бетон марки 500	0,68	м³
1П5-1АIVСКТ-П		Сборочные единицы		
	3	КР1	2	1.442.1-1.87.2-2
	4	КР21	3	-6
	5	С9	2	-12
	6	С21	1	-16
	7	МН3	4	-23
		Детали		
	8	ф 10 AIVСК, ℓ=5550	2	3,4кг
		Материал		
		Бетон марки 250	0,68	м³
1П5-2АIVСКТ-П		Сборочные единицы		
	3	КР1	2	1.442.1-1.87.2-2
	4	КР22	3	-6
	5	С9	2	-12
	6	С21	1	-16
	7	МН3	4	-23
		Детали		
	8	ф 14 AIVСК, ℓ=5550	2	6,7кг
		Материал		
		Бетон марки 300	0,68	м³

Инв. № подл. | Подп. и дата | Взам. инв. №

Марка плиты	Поз.	Наименование	Кол.	Примечание
1П5-3.АтVСКт-П		Сборочные единицы		
	3	КР1	2	1.442.1-1.87.2-2
	4	КР22	3	-6
	5	С9	2	-12
	6	С21	1	-16
	7	МН3	4	-23
		Детали		
	8	ф16 АтV СК, ℓ=5550	2	8,8 кг
		Материал		
		Бетон марки 350	0,68	м³
1П5-4.АтVСКт-П		Сборочные единицы		
	3	КР2	2	1.442.1-1.87.2-2
	4	КР23	3	-6
	5	С9	2	-12
	6	С21	1	-16
	7	МН3	4	-23
		Детали		
	8	ф18 АтV СК, ℓ=5550	2	11,1 кг
		Материал		
		Бетон марки 450	0,68	м³
1П5-5.АтVСКт-П		Сборочные единицы		
	3	КР2	2	1.442.1-1.87.2-2
	4	КР23	3	-6
	5	С9	2	-12
	6	С21	1	-16
	7	МН3	4	1.442.1-1.87.2-23
		Детали		
	8	ф20 АтV СК, ℓ=5550	2	13,7 кг
		Материал		
		Бетон марки 450	0,68	м³
1П5-6.АтVСКт-П		Сборочные единицы		
	3	КР3	2	1.442.1-1.87.2-2
	4	КР24	3	-6
	5	С10	2	-12
	6	С22	1	-16
	7	МН3	4	-23
		Детали		
	8	ф22 АтV СК, ℓ=5550	2	16,6 кг
		Материал		
		Бетон марки 500	0,68	м³
1П5-7.АтVСКт-П		Сборочные единицы		
	3	КР3	2	1.442.1-1.87.2-2
	4	КР25	3	-6
	5	С10	2	-12
	6	С22	1	-16
	7	МН4	4	-23
		Детали		
	8	ф18 АтV СК, ℓ=5550	4	11,1 кг
		Материал		
		Бетон марки 500	0,68	м³

Марка плиты	Поз.	Наименование	Кол.	Примечание
1П5-1Ат-Vт		Сборочные единицы		
	3	КР1	2	1.442.1-1.87.2-2
	4	КР21	3	-6
	5	С9	2	-12
	6	С21	1	-16
	7	МН3	4	-23
		Детали		
	8	ф10 Ат-V, ℓ=5550	2	3,4 кг
		Материал		
		Бетон марки 250	0,68	м³
1П5-2Ат-Vт		Сборочные единицы		
	3	КР1	2	1.442.1-1.87.2-2
	4	КР22	3	-6
	5	С9	2	-12
	6	С21	1	-16
	7	МН3	4	-23
		Детали		
	8	ф14 Ат-V, ℓ=5550	2	6,7 кг
		Материал		
		Бетон марки 300	0,68	м3
1П5-3Ат-Vт		Сборочные единицы		
	3	КР1	2	1.442.1-1.87.2-2
	4	КР22	3	-6
	5	С9	2	-12
	6	С21	1	-16
	7	МН3	4	1.442.1-1.87.2-23
1П5-3Ат-Vт		Детали		
	8	ф16 Ат-V, ℓ=5550	2	8,8 кг
		Материал		
		Бетон марки 350	0,68	м³
1П5-4Ат-Vт		Сборочные единицы		
	3	КР2	2	1.442.1-1.87.2-2
	4	КР23	3	-6
	5	С9	2	-12
	6	С21	1	-16
	7	МН3	4	-23
		Детали		
	8	ф18 Ат-V, ℓ=5550	2	11,1 кг
		Материал		
		Бетон марки 350	0,68	м3
1П5-5Ат-Vт		Сборочные единицы		
	3	КР2	2	1.442.1-1.87.2-2
	4	КР23	3	-6
	5	С9	2	-12
	6	С21	1	-16
	7	МН3	4	-23
		Детали		
	8	ф20 Ат-V, ℓ=5550	2	13,7 кг
		Материал		
		Бетон марки 400	0,68	м³

Марка плиты	Поз.	Наименование	Кол.	Примечание
1П5-6 Ат V Т				
		Сборочные единицы		
	3	КР3	2	1.442.1-1.87.2-2
	4	КР24	3	-6
	5	С10	2	-12
	6	С22	1	-16
	7	МН3	4	-23
		Детали		
	8	ф 22 Ат V, ℓ=5550	2	16,6 кг
		Материал		
		Бетон марки 450	0,68	м3
1П5-7 Ат V Т				
		Сборочные единицы		
	3	КР3	2	1.442.1-1.87.2-2
	4	КР25	3	-6
	5	С10	2	-12
	6	С22	1	-16
	7	МН4	4	-23
		Детали		
	8	ф 18 Ат V, ℓ=5550	4	11,1 кг
		Материал		
		Бетон марки 500	0,68	м3

Марка плиты	Поз.	Наименование	Кол.	Примечание
1П5-1 Ат VI Т				
		Сборочные единицы		
	3	КР1	2	1,442.1-1.87.2-2
	4	КР21	3	-6
	5	С9	2	-12
	6	С21	1	-16
	7	МН3	4	-23
		Детали		
	8	ф 10 Ат VI, ℓ=5550	2	3,4 кг
		Материал		
		Бетон марки 350	0,68	м3
1П5-2 Ат VI Т				
		Сборочные единицы		
	3	КР1	2	1,442.1-1.87.2-2
	4	КР22	3	-6
	5	С9	2	-12
	6	С21	1	-16
	7	МН3	4	-23
		Детали		
	8	ф 12 Ат VI, ℓ=5550	2	4,9 кг
		Материал		
		Бетон марки 350	0,68	м3

Марка плиты	Поз.	Наименование	Кол.	Примечание
1П5-3АтVIT				
		Сборочные единицы		
	3	КР1	2	1.442.1-1.87.2-2
	4	КР22	3	-6
	5	С9	2	-12
	6	С21	1	-16
	7	МН3	4	-23
		Детали		
	8	ф 14 АтVI, ℓ=5550	2	6,7 кг
		Материал		
		Бетон марки 400	0,68	м3
1П5-4АтVIT				
		Сборочные единицы		
	3	КР2	2	1.442.1-1.87.2-2
	4	КР23	3	-6
	5	С9	2	-12
	6	С21	1	-16
	7	МН3	4	-23
		Детали		
	8	ф 16 АтVI, ℓ=5550	2	8,8 кг
		Материал		
		Бетон марки 500	0,68	м3

Марка плиты	Поз.	Наименование	Кол.	Примечание
1П5-5АтVIT				
		Сборочные единицы		
	3	КР2	2	1.442.1-1.87.2-2
	4	КР23	3	-6
	5	С9	2	-12
	6	С21	1	-16
	7	МН3	4	-23
		Детали		
	8	ф 18 АтVI, ℓ=5550	2	11,1 кг
		Материал		
		Бетон марки 500	0,68	м3
1П5-6АтVIT				
		Сборочные единицы		
	3	КР3	2	1.442.1-1.87.2-2
	4	КР24	3	-6
	5	С10	2	-12
	6	С22	1	-16
	7	МН3	4	-23
		Детали		
	8	ф 22 АтVI, ℓ=5550	2	16,6 кг
		Материал		
		Бетон марки 500	0,68	м3

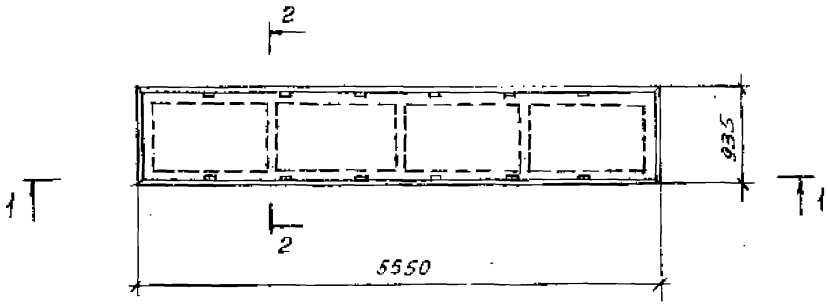

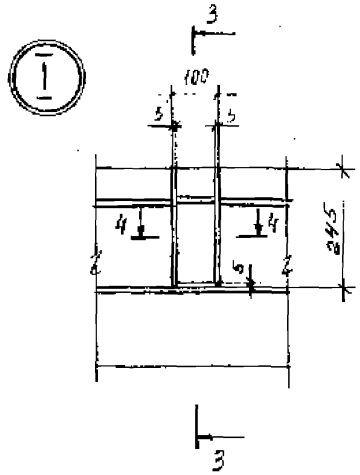

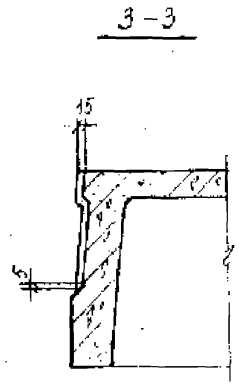

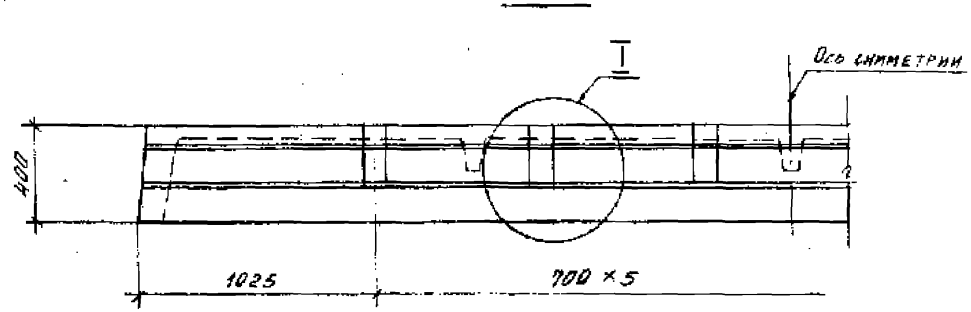

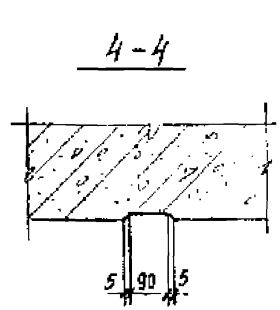

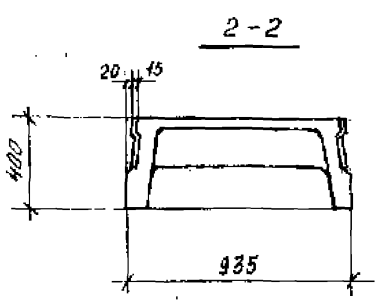

Зав. отд.	Выжигин		
Н. контр.	Трахтенгерц		
ГИП	Трахтенгерц		
Рук. гр.	Суровова		
Ст. инж.	Поварова		
Пров.	Суровова		

1.442.1-1.87.1-8 СМ1

Плита 1П5 со шпонками (вариант)

Стадия	Лист	Листов
Р		1

ЦНИИПРОМЗДАНИЙ

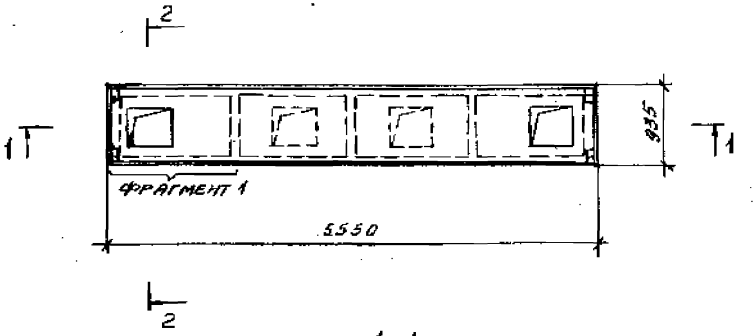

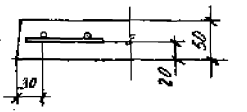

ФРАГМЕНТ 1

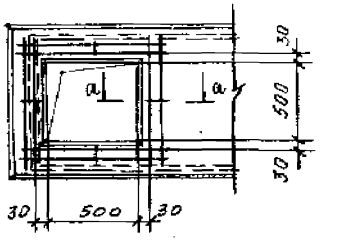

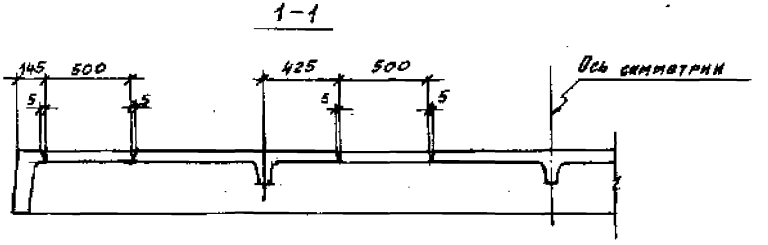

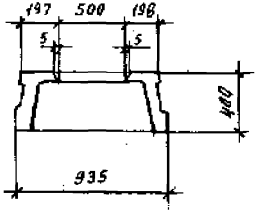

Сетка для отверстия 500х500 мм

Масса 1,5кг

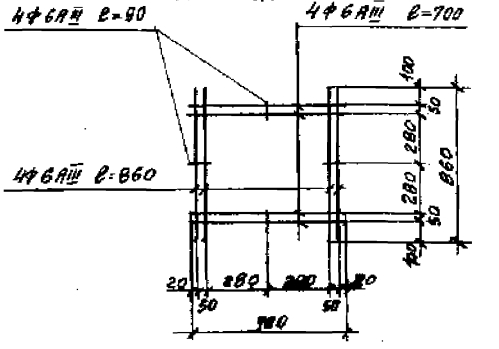

Зав. сект.	Быжигин		1.442.1-1
Н. контр.	Трахтенгерц		
ГИП	Трахтенгерц		Плита 1П5 с квадратными отверстиями (пример)
Рук. гр.	Суровова		
Ст. инж.	Поварова		
Пров.	Суровова		

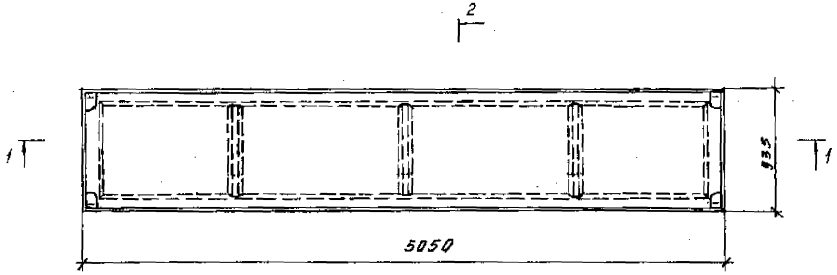

1-1

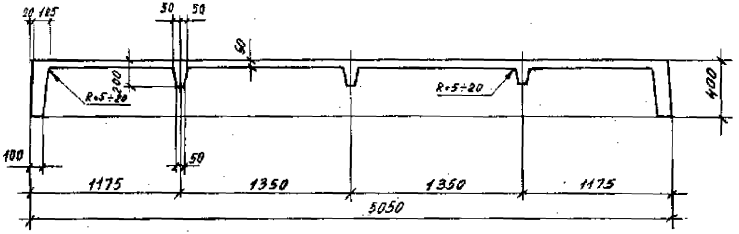

2-2

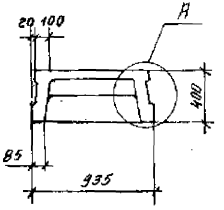

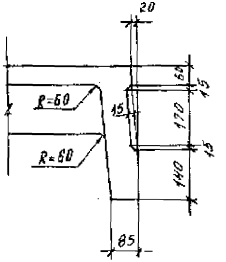

				1.442.1-1.87.1-9 фч.
Зав. сект.	Быжигин			
Н. контр.	Трахтенгерц			Плита 1П6 Опалубочный чертеж.
ГИП	Трахтенгерц			Стадия: Р; Лист: ; Листов: 1
Рук. гр.	Суровова			ЦНИИПРОМЗДАНИЙ
Ст. инж.	Подрова			
Пров.	Суровова			

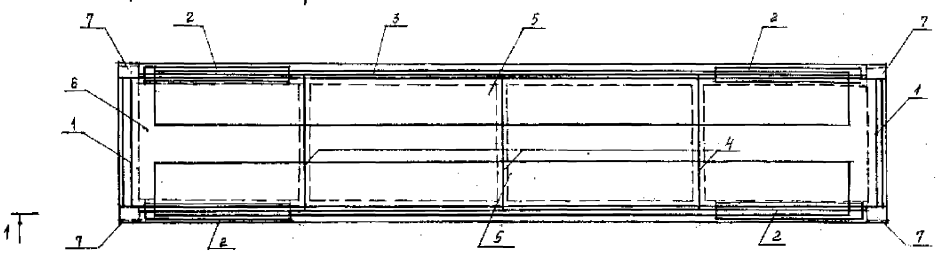

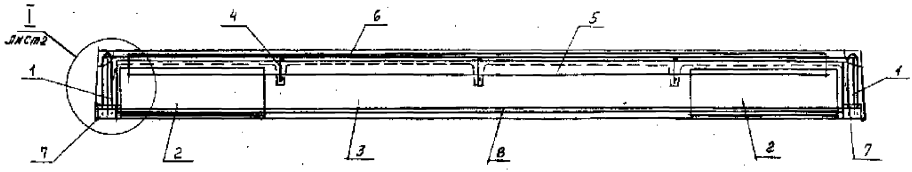

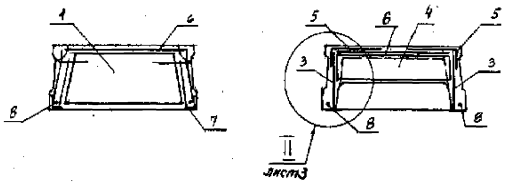

1. Количество направляющих стержней на разрезах показано условно.
2. Спецификацию см. листы 4...9.

				1.442.1-1.87.1-9	
Зав. сект.	Дыжигин				
Н. контр.	Трахтенгерц				
ГИП	Трахтенгерц			Плита 1П6	Стадия: Р; Лист: 1; Листов: 9
Рук. гр.	Суровова				
Ст. инж.	Поварова				ЦНИИПРОМЗДАНИЙ
Пров.	Суровова				

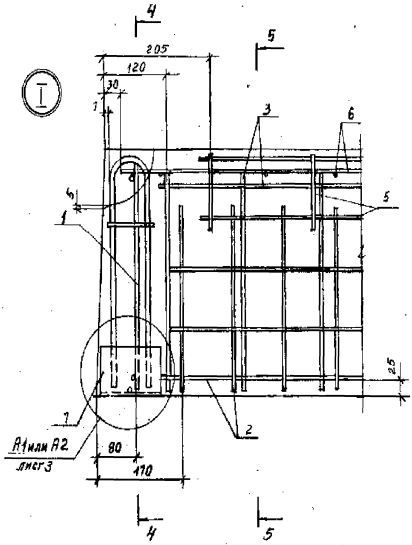

4-4

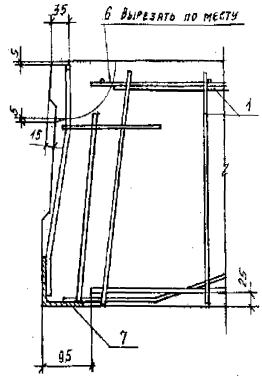

5-5

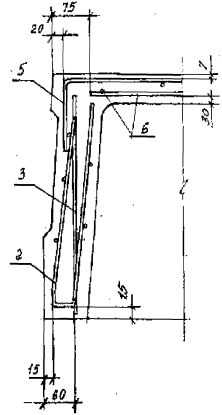

На узлах I и II напрягаемая арматура условно не показана. Количество напрягаемых стержней принимается по спецификации.

А1

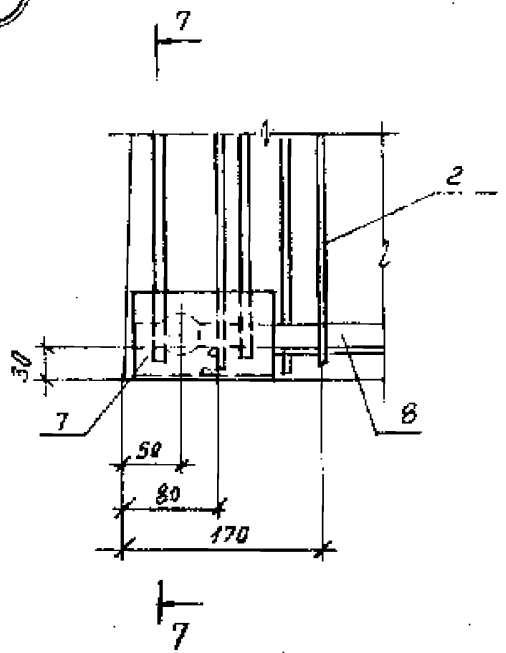

7-7

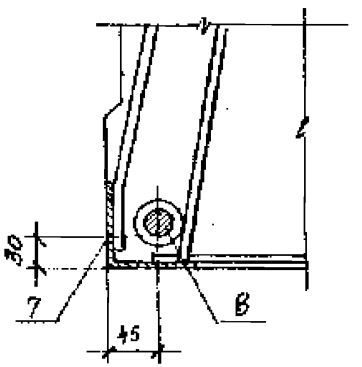

А2

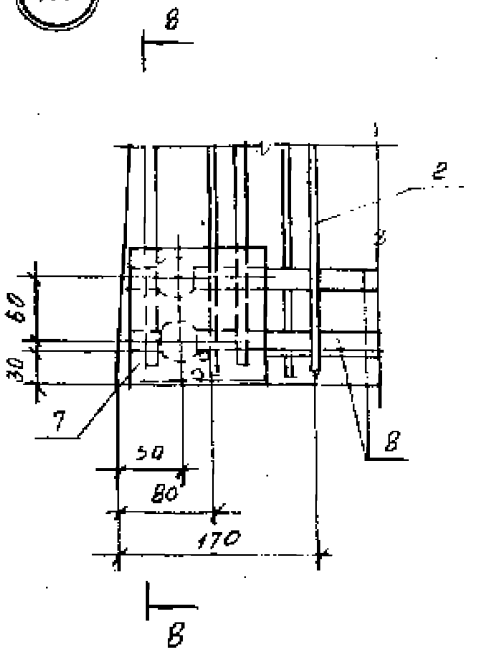

8-8

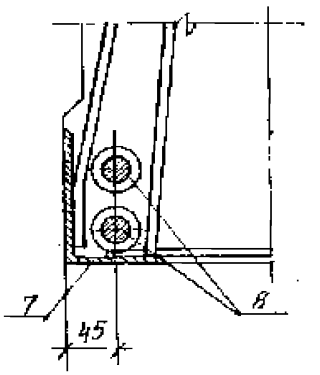

II

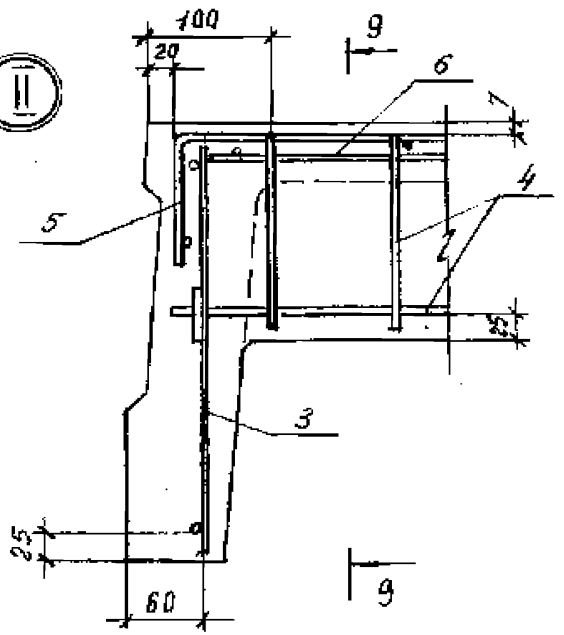

9-9

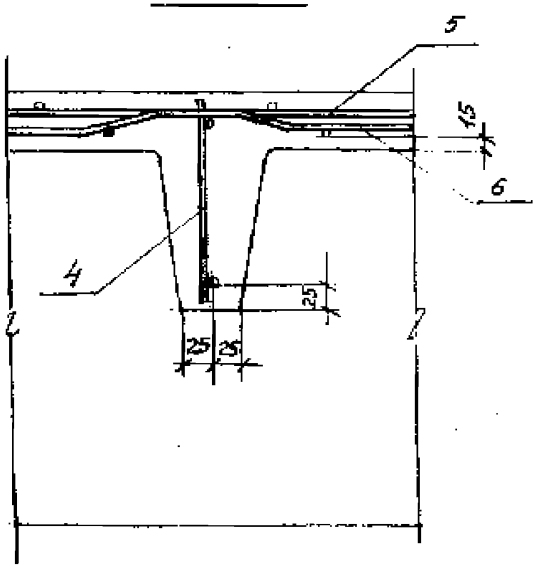

1.442.1-1.8.

Марка плиты	Поз.	Наименование	Кол.	Примечание
Для всех марок				
		Документация		
		Технические требования		1.442.1-1.87.1-1ТТ
		Опалубочный чертеж		- 9 ФЧ
		Ведомость расхода стали		- 10 РС
		Сборочные единицы		
	1	КР29	2	1.442.1-1.87.2-8
	2	С29	4	- 19
		Перетянные данные		
1П6-1АIVТ		Сборочные единицы		
	3	КР6	2	1.442.1-1.87.2-3
	4	КР21	3	- 6
	5	С11	2	- 13
	6	С25	1	- 17
	7	МН3	4	- 23
		Детали		
	8	⌀10 AIV, ℓ = 5050	2	3,1 кг
		Материал		
		Бетон марки 200	0,63	м³
1П6-2АIVТ		Сборочные единицы		
	3	КР6	2	1.442.1-1.87.2-3
	4	КР22	3	- 6
	5	С11	2	- 13
	6	С25	1	- 17
	7	МН3	4	1.442.1-1.87.2-23
		Детали		
	8	⌀16 AIV, ℓ = 5050	2	8,0 кг
		Материал		
		Бетон марки 250	0,63	м³
1П6-3АIVТ		Сборочные единицы		
	3	КР6	2	1.442.1-1.87.2-3
	4	КР22	3	- 6
	5	С11	2	- 13
	6	С25	1	- 17
	7	МН3	4	- 23
		Детали		
	8	⌀18 AIV, ℓ = 5050	2	10,1 кг
		Материал		
		Бетон марки 300	0,63	м³
1П6-4АIVТ		Сборочные единицы		
	3	КР7	2	1.442.1-1.87.2-3
	4	КР23	3	- 6
	5	С11	2	- 13
	6	С25	1	- 17
	7	МН3	4	- 23
		Детали		
	8	⌀20 AIV, ℓ = 5050	2	12,5 кг
		Материал		
		Бетон марки 350	0,63	м³

Марка плиты	Поз.	Наименование	Кол	Примечание
1П6-5АIVТ		Сборочные единицы		
	3	КР7	2	1.442.1-1.87.2-3
	4	КР23	3	-6
	5	С11	2	-13
	6	С25	1	-17
	7	МН3	4	-23
		Детали		
	8	ф 22 AIV, ℓ=5050	2	15,1 кг
		Материал		
		Бетон марки 350	0,63	м³
1П6-6АIVТ		Сборочные единицы		
	3	КР8	2	1.442.1-1.87.2-3
	4	КР24	3	-6
	5	С12	2	-13
	6	С26	1	-17
	7	МН3	4	-23
		Детали		
	8	ф 25 AIV, ℓ=5050	2	19,4 кг
		Материал		
		Бетон марки 450	0,63	м³
1П6-7АIVТ		Сборочные единицы		
	3	КР8	2	1.442.1-1.87.2-3
	4	КР25	3	-6
	5	С12	2	-13
	6	С26	1	-17
	7	МН4	4	1.442.1-1.87.2-23
		Детали		
	8	ф 20 AIV, ℓ=5050	4	12,5 кг
		Материал		
		Бетон марки 500	0,63	м³
1П6-1,4АVСКТ-П		Сборочные единицы		
	3	КР6	2	1.442.1-1.87.2-3
	4	КР21	3	-6
	5	С11	2	-13
	6	С25	1	-17
	7	МН3	4	-23
		Детали		
	8	ф 10 AтV СК, ℓ=5050	2	3,1 кг
		Материал		
		Бетон марки 250	0,63	м³
1П6-2АтVСКТ-П		Сборочные единицы		
	3	КР6	2	1.442.1-1.87.2-3
	4	КР22	3	-6
	5	С11	2	-13
	6	С25	1	-17
	7	МН3	4	-23
		Детали		
	8	ф 14 AтV СК, ℓ=5050	2	6,1 кг
		Материал		
		Бетон марки 300	0,63	м³

Марка плиты	Поз.	Наименование	Кол.	Примечание
1ПБ-3АтVСК-П		Сборочные единицы		
	3	КР6	2	1.442.1-1.87.2-3
	4	КР22	3	-6
	5	С11	2	-13
	6	С25	1	-17
	7	МН3	4	-23
		Детали		
	8	ф16 АтVСК, ℓ=5050	2	6,1кг
		Материал		
		Бетон марки 350	0,63	м³
1ПБ-4АтVСКТ-П		Сборочные единицы		
	3	КР7	2	1.442.1-1.87.2-3
	4	КР23	3	-6
	5	С11	2	-13
	6	С25	1	-17
	7	МН3	4	-23
		Детали		
	8	ф18 АтVСК, ℓ=5050	2	10,1кг
		Материал		
		Бетон марки 450	0,63	м³
1ПБ-5АтVСКТ-П		Сборочные единицы		
	3	КР7	2	1.442.1-1.87.2-3
	4	КР23	3	-6
	5	С11	2	-13
	6	С25	1	-17
	7	МН3	4	1.442.1-1.87.2-23
		Детали		
	8	ф20 АтVСК, ℓ=5050	2	12,5кг
		Материал		
		Бетон марки 450	0,63	м³
1ПБ-6АтVСКТ-П		Сборочные единицы		
	3	КР8	2	1.442.1-1.87.2-3
	4	КР24	3	-6
	5	С12	2	-13
	6	С26	1	-17
	7	МН3	4	-23
		Детали		
	8	ф22 АтVСК, ℓ=5050	2	15,1кг
		Материал		
		Бетон марки 500	0,63	м³
1ПБ-7АтVСКТ-П		Сборочные единицы		
	3	КР8	2	1.442.1-1.87.2-3
	4	КР25	3	-6
	5	С12	2	-13
	6	С26	1	-17
	7	МН4	4	-23
		Детали		
	8	ф18 АтVСК, ℓ=5050	4	10,1
		Материал		
		Бетон марки 500	0,63	м³

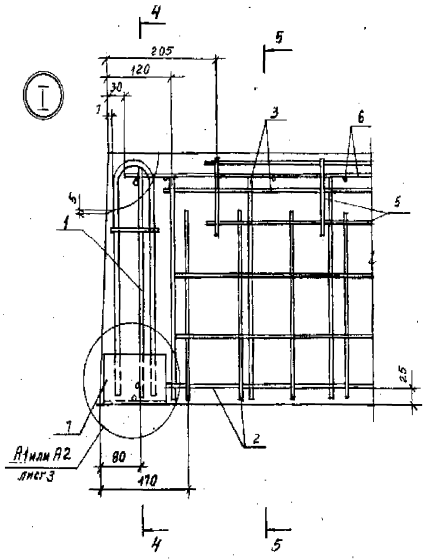

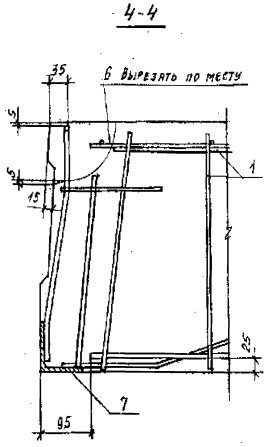

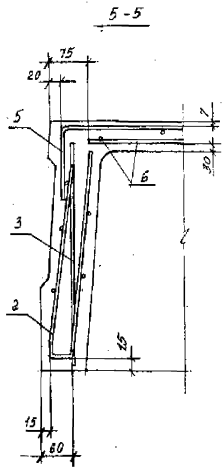

На узлах I и II напрягаемая арматура условно не показана. Количество напрягаемых стержней принимается по спецификации.

Марка плиты	Поз.	Наименование	Кол.	Примечание
1П6 - 6 Ат VI т				
		Сборочные единицы		
	3	КР8	2	1.442.1-1.87.2-3
	4	КР24	3	-6
	5	С12	2	-13
	6	С26	1	-17
	7	МН3	4	-23
		Детали		
	8	⌀22 Ат V, ℓ=5050	2	15,1 кг
		Материал		
		Бетон марки 450	0,63	м3
1П6 - 7 Ат VI т				
		Сборочные единицы		
	3	КР8	2	1.442.1-1.87.2-3
	4	КР25	3	-6
	5	С12	2	-13
	6	С26	1	-17
	7	МН4	4	-23
		Детали		
	8	⌀18 Ат V, ℓ=5050	4	10,1 кг
		Материал		
		Бетон марки 500	0,63	м3

Марка плиты	Поз.	Наименование	Кол.	Примечание
1П6 - 1 Ат VII т				
		Сборочные единицы		
	3	КР6	2	1.442.1-1.87.2-3
	4	КР21	3	-6
	5	С11	2	-13
	6	С25	1	-17
	7	МН3	4	-23
		Детали		
	8	⌀10 Ат VII, ℓ=5050	2	3,1 кг
		Материал		
		Бетон марки 350	0,63	м3
1П6 - 2 Ат VII т				
		Сборочные единицы		
	3	КР6	2	1.442.1-1.87.2-3
	4	КР22	3	-6
	5	С11	2	-13
	6	С25	1	-17
	7	МН3	4	-23
		Детали		
	8	⌀12 Ат VII, ℓ=5050	2	4,5 кг
		Материал		
		Бетон марки 350	0,63	м3

Марка плиты	Поз.	Наименование	Кол.	Примечание
1ПБ-3АтVТ				
		Сборочные единицы		
	3	КР6	2	1.442.1-1.87.2-3
	4	КР22	3	-6
	5	С11	2	-13
	6	С25	1	-17
	7	МН3	4	-23
		Детали		
	8	ф14 АтVТ, ℓ=5050	2	6,1 кг
		Материал		
		Бетон марки 400	0,63	м3
1ПБ-4АтVТ				
		Сборочные единицы		
	3	КР7	2	1.442.1-1.87.2-3
	4	КР23	3	-6
	5	С11	2	-13
	6	С25	1	-17
	7	МН3	4	-23
		Детали		
	8	ф16 АтVТ, ℓ=5050	2	8,0 кг
		Материал		
		Бетон марки 500		м3

Марка плиты	Поз.	Наименование	Кол.	Примечание
1ПБ-5АтVТ				
		Сборочные единицы		
	3	КР7	2	1.442.1-1.87.2-3
	4	КР23	3	-6
	5	С11	2	-13
	6	С25	1	-17
	7	МН3	4	-23
		Детали		
	8	ф18 АтVТ, ℓ=5050	2	10,1 кг
		Материал		
		Бетон марки 500	0,63	м3
1ПБ-6АтVТ				
		Сборочные единицы		
	3	КР8	2	1.442.1-1.87.2-3
	4	КР24	3	-6
	5	С12	2	-13
	6	С26	1	-17
	7	МН3	4	-23
		Детали		
	8	ф22 АтVТ, ℓ=5050	2	15,1 кг
		Материал		
		Бетон марки 500	0,63	м3

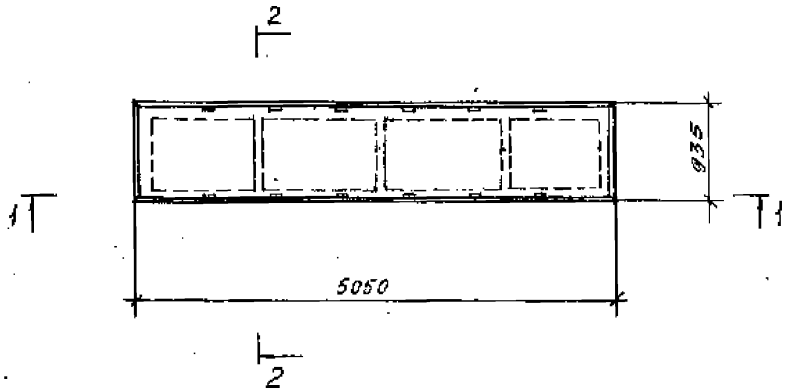

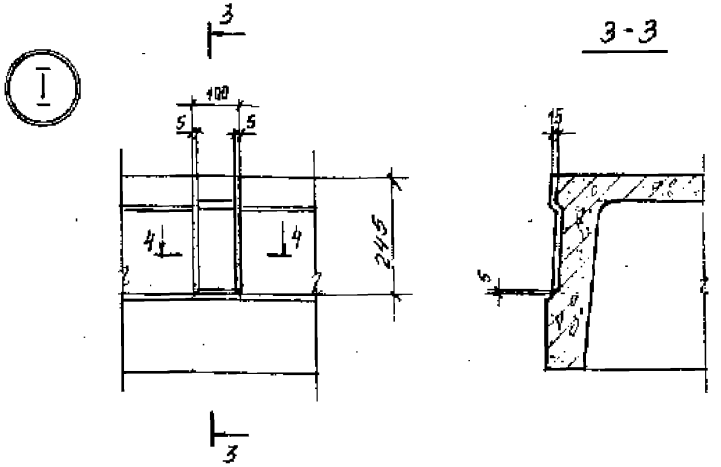

1-1

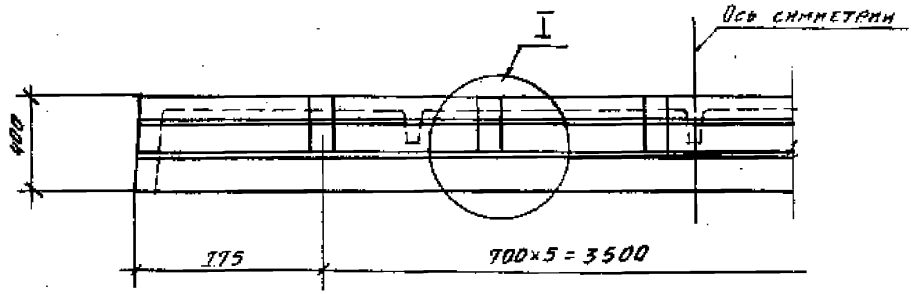

4-4

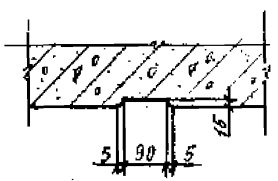

2-2

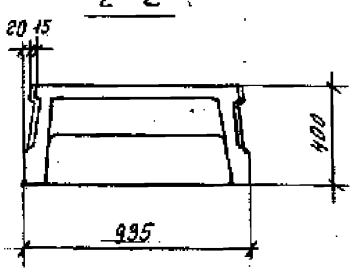

Зав. сект.	Выжигин		
Н. контр.	Трахтенгерц		
ГИП	Трахтенгерц		
Рук. гр.	Суровова		
Ст. инж.	Поварова		
Пров.	Суровова		

1.442-1.87.1-9 СМ1

Плита 1ПБ со шпонками (вариант)

Стадия	Лист	Листов
Р		1

ЦНИИПРОМЗДАНИЙ

Ведомость расхода стали на плиту, кг

Марка плиты	Напрягаемая арматура класса							Изделия арматурные										
								Арматура класса										
	А-IV						Всего	А-III							Вр-I			Всего
	ГОСТ 5781-82							ГОСТ 5781-82							ГОСТ 6727-80			
	ф12	ф18	ф20	ф22	ф25			ф6	ф8	ф10	ф12	ф14		Итого	ф4	ф5	Итого	
1П1-1АIVТ	19,6	—	—	—	—		19,6	—	—	—	11,2	—		11,2	26,8	26,0	52,8	64,0
1П1-2АIVТ	—	—	54,8	—	—		54,8	—	—	5,3	11,2	—		16,5	25,1	27,0	52,1	68,6
1П1-3АIVТ	—	—	—	66,4	—		66,4	23,5	—	—	18,6	—		42,1	20,2	19,3	39,5	81,6
1П1-4АIVТ	—	—	—	—	85,2		85,2	—	42,0	—	11,2	10,6		63,8	5,5	42,7	48,2	112,0
1П1-5АIVТ	—	—	109,6	—	—		109,6	—	9,2	51,2	11,2	10,6		82,2	—	60,7	60,7	142,9

Продолжение ведомости

Изделия закладные																										Общий расход
Арматура класса																	Прокат класса									
АII марки 10ГТ			А-III							Вр-I			С38/23 ГОСТ 380-71*												Всего	
ГОСТ 5781-82										ГОСТ 6727-80			ГОСТ 8509-72*			ГОСТ 8510-72*			ГОСТ 103-76							
ф12		Итого	ф8	ф10	ф12	ф14			Итого	ф5		Итого	L80×6		Итого	L125×80×6		Итого	-8×96		Итого					
2,8		2,8	1,8	—	2,4	—			4,2	0,4		0,4	3,6		3,6	—		—	2,6		2,6				13,6	97,2
2,8		2,8	1,8	—	2,4	—			4,2	0,4		0,4	3,6		3,6	—		—	2,6		2,6				13,6	137,0
2,8		2,8	1,8	—	2,4	—			4,2	0,4		0,4	3,6		3,6	—		—	2,6		2,6				13,6	161,6
2,8		2,8	1,8	—	2,4	—			4,2	0,4		0,4	3,6		3,6	—		—	2,6		2,6				13,6	210,8
2,8		2,8	—	3,2	—	3,4			6,6	0,4		0,4	—		—	6,0		6,0	2,6		2,6				18,4	270,9

Зав. сект.	Выжигин		
Н. контр.	Трахтенгерц		
ГИП	Трахтенгерц		
Рук. гр.	Суровова		
Пров.	Суровова		

1.442.1-1.87.1-10 РС

Ведомость расхода стали на плиту

Стадия	Лист	Листов
Р	1	24

ЦНИИПРОМЗДАНИЙ

Ведомость расхода стали на плиту, кг

Марки плиты	Напрягаемая арматура класса						Итого	Изделия арматурные											Всего
								Арматура класса											
	Ат-IIIк							А-II							Вр-I				
	ГОСТ 10884-81							ГОСТ 5781-82							ГОСТ 6727-80				
	ф12	ф16	ф20	ф22				ф6	ф8	ф10	ф12	ф14		Итого	ф4	ф5	Итого		
1П1-1 АтIIIкТ-П	18,6	—	—	—			18,6	—	—	—	14,2	—		14,2	28,8	23,0	52,8		64,0
1П1-2 АтIIIкТ-П	—	44,4	—	—			44,4	—	—	5,3	14,2	—		18,5	25,1	27,0	52,1		68,6
1П1-3 АтIIIкТ-П	—	—	54,8	—			54,8	23,3	—	—	18,8	—		42,1	20,2	19,3	39,5		81,6
1П1-4 АтIIIкТ-П	—	—	—	68,4			68,4	—	42,0	—	14,2	18,8		63,8	5,5	42,7	48,2		112,0
1П1-5 АтIIIкТ-П	—	88,8	—	—			88,8	—	8,2	51,2	14,2	18,5		82,2	—	60,7	60,7		142,9

Продолжение ведомости

Изделия закладные																				Общий расход
Арматура класса									Прокат класса									Всего	
А-II марки 10ГТ		А-III						Вр-I	С 38/23 ГОСТ 380-71*										
ГОСТ 5781-82								ГОСТ 6727-80	ГОСТ 8509-72*		ГОСТ 8510-72*			ГОСТ 103-76					
ф12		Итого	ф8	ф10	ф12	ф14		Итого	ф5		Итого	Швеллер №6		Итого	Швеллер №14		Итого	Полоса 8×90		Итого		
2,8		2,8	1,8	—	2,4	—		4,2	0,4		0,4	3,6		3,6	—		—	2,6		2,6	13,6	97,2
2,8		2,8	1,8	—	2,4	—		4,2	0,4		0,4	3,6		3,6	—		—	2,6		2,6	13,6	122,6
2,8		2,8	1,8	—	2,4	—		4,2	0,4		0,4	3,6		3,6	—		—	2,6		2,6	13,6	150,0
2,8		2,8	1,8	—	2,4	—		4,2	0,4		0,4	3,6		3,6	—		—	2,6		2,6	13,6	192,0
2,8		2,8	—	3,2	—	3,4		6,6	0,4		0,4	—		—	6,0		6,0	2,6		2,6	18,4	250,1

Ведомость расхода стали на плиту, кг

Марка плиты	Напрягаемая арматура класса							Изделия арматурные										
								Арматура класса										Всего
	Ат-Vск						Итого	А-III							Вр-I			
	ГОСТ 10884-81							ГОСТ 5781-82							ГОСТ 6727-80			
	ф12	ф18	ф20	ф22				ф6	ф8	ф10	ф12	ф14		Итого	ф4	ф5	Итого	
1П1-1 Ат Vск Т-П	19,6	—	—	—			19,6	—	—	—	11,2	—		11,2	26,8	26,0	52,8	64,0
1П1-2 Ат Vск Т-П	—	44,4	—	—			44,4	—	—	5,3	11,2	—		16,5	25,1	27,0	52,1	68,6
1П1-3 Ат Vск Т-П	—	—	54,8	—			54,8	23,5	—	—	18,6	—		42,1	20,2	19,3	39,5	81,6
1П1-4 Ат Vск Т-П	—	—	—	66,4			66,4	—	42,0	—	11,2	10,6		63,8	5,5	42,7	48,2	112,0
1П1-5 Ат Vск Т-П	—	88,8	—	—			88,8	—	9,2	51,2	11,2	10,6		82,2	—	60,7	60,7	142,9

Продолжение ведомости

Изделия закладные																					Общий расход
Арматура класса											Прокат класса									Всего	
А-II марки 10ГТ			А-III						Вр-I		С 38/23 ГОСТ 380-71*										
ГОСТ 5781-82									ГОСТ 6727-80		ГОСТ 8509-72*			ГОСТ 8510-72*			ГОСТ 103-76				
ф12		Итого	ф8	ф10	ф12	ф14		Итого	ф5		Итого	L 80×6		Итого	L 85×80×8		Итого	-8×90		Итого		
2,8		2,8	1,8	—	2,4	—		4,2	0,4		0,4	3,6		3,6	—		—	2,6		2,6	13,6	97,2
2,8		2,8	1,8	—	2,4	—		4,2	0,4		0,4	3,6		3,6	—		—	2,6		2,6	13,6	126,6
2,8		2,8	1,8	—	2,4	—		4,2	0,4		0,4	3,6		3,6	—		—	2,6		2,6	13,6	150,0
2,8		2,8	1,8	—	2,4	—		4,2	0,4		0,4	3,6		3,6	—		—	2,6		2,6	13,6	192,0
2,8		2,8	—	3,2	—	3,4		6,6	0,4		0,4	—		—	6,0		6,0	2,6		2,6	18,4	250,1

Ведомость расхода стали на плиту, кг

Марка плиты	Напрягаемая арматура класса							Изделия арматурные										Всего
								Арматура класса										
	Ат-VI							А-III							Вр-I			
	ГОСТ 10884-81						Итого	ГОСТ 5781-82						Итого	ГОСТ 6727-80			
	ф10	ф16	ф18	ф20				ф6	ф8	ф10	ф12				ф4	ф5	Итого	
1П1-1 АтVIТ	13,6	—	—	—			13,6	—	—	—	14,2			14,2	26,9	28,0	54,9	84,0
1П1-2 АтVIТ	—	35,2	—	—			35,2	—	—	5,3	14,2			16,5	25,1	27,0	52,1	68,6
1П1-3 АтVIТ	—	—	44,4	—			44,4	23,5	—	5,3	11,2			40,0	20,2	19,3	39,5	79,9
1П1-4 АтVIТ	—	—	—	54,9			54,9	5,1	32,8	—	18,8			56,6	5,5	42,7	48,2	104,7
1П1-5 АтVIТ	—	10,4	—	—			70,4	5,1	—	51,2	18,6			74,9	—	60,7	60,7	135,6

Продолжение ведомости

Изделия закладные																										Общий расход
Арматура класса											Прокат класса														Всего	
А-II марки 10ГТ	А-III							Вр-I			С 38/23 ГОСТ 380-71*															
ГОСТ 5781-82								ГОСТ 6727-80			ГОСТ 8509-72*			ГОСТ 8510-72*			ГОСТ 103-76								
ф12		Итого	ф8	ф10	ф12	ф14		Итого	ф5		Итого	L80×6		Итого	L63×4		Итого	Ø14		Итого						
2,8		2,8	1,8	—	2,4	—		4,2	0,4		0,4	3,6		3,6	—		—	2,6		2,6					13,6	91,2
2,8		2,8	1,8	—	2,4	—		4,2	0,4		0,4	3,6		3,6	—		—	2,6		2,6					13,6	147,4
2,8		2,8	1,8	—	2,4	—		4,2	0,4		0,4	3,6		3,8	—		—	2,6		2,6					13,6	197,5
2,8		2,8	1,8	—	2,4	—		4,2	0,4		0,4	3,6		3,6	—		—	2,6		2,6					13,6	173,1
2,8		2,8	—	3,8	—	3,4		6,6	0,4		0,4	—		—	6,0		6,0	2,6		2,6					13,4	223,4

Ведомость расхода стали на плиту, кг

Марка плиты	Напрягаемая арматура класса						Изделия арматурные										Всего
							Арматура класса										
	A-IV						A-III							Bp-I			
	ГОСТ 5781-82					Итого	ГОСТ 5781-82						Итого	ГОСТ 6727-80		Итого	
	ф12	ф18	ф20	ф22	ф25		ф6	ф8	ф10	ф12	ф14			ф4	ф5		
1П2-1АIIIТ	18,0	—	—	—	—	18,0	—	—	—	11,2	—		11,2	22,8	24,8	47,6	58,8
1П2-2АIIIТ	—	40,4	—	—	—	40,4	—	—	5,3	11,2	—		16,5	21,1	25,8	46,9	63,4
1П2-3АIIIТ	—	—	50,0	—	—	50,0	21,2	—	—	14,5	—		40,5	16,8	18,4	35,2	75,7
1П2-4АIIIТ	—	—	—	60,4	—	60,4	—	39,6	—	11,2	12,5		63,4	4,4	38,1	43,5	106,9
1П2-5АIIIТ	—	80,8	—	—	—	80,8	—	9,2	47,2	14,2	19,6		78,2	—	55,0	55,0	133,2

Продолжение ведомости

Изделия закладные																								Всего	Общий расход
Арматура класса												Прокат класса													
A-II марки 10ГТ		A-III						Bp-I				С 38/23 ГОСТ 380-71*													
ГОСТ 5781-82								ГОСТ 6727-80				ГОСТ 8509-72*		ГОСТ 8510-72*				ГОСТ 103-76							
ф12		Итого	ф8	ф10	ф12	ф14		Итого	ф5		Итого	L80×6		Итого	L90×6		Итого	Полоса 8×36		Итого					
2,8		2,8	1,8	—	2,4	—		4,2	0,4		0,4	3,6		3,6	—		—	2,6		2,6	13,6	30,4
2,8		2,8	1,8	—	2,4	—		4,2	0,4		0,4	3,6		3,6	—		—	2,6		2,6	13,6	117,4
2,8		2,8	1,8	—	2,4	—		4,2	0,4		0,4	3,6		3,6	—		—	2,6		2,6	13,6	130,9
2,8		2,8	1,8	—	2,4	—		4,2	0,4		0,4	3,6		3,6	—		—	2,6		2,6	13,6	175,8
2,8		2,8	—	3,2	—	3,4		6,6	0,4		0,4	—		—	6,0		6,0	2,6		2,6	18,4	232,4

Ведомость расхода стали на плиту, кг

Марка плиты	Напрягаемая арматура класса							Изделия арматурные										
								Арматура класса										Всего
	Ат-Vск						Итого	А-III							Вр-I			
	ГОСТ 10884-81							ГОСТ 5781-82							ГОСТ 6727-80			
	ф10	ф16	ф18	ф20				ф6	ф8	ф10	ф12	ф14		Итого	ф4	ф5	Итого	
1П2-1 АтVскТ-П	12,4	—	—	—			12,4	—	—	—	11,2	—		11,2	22,8	24,8	47,6	58,8
1П2-2 АтVскТ-П	—	32,0	—	—			32,0	—	—	5,3	11,2	—		16,5	21,1	25,8	46,9	63,4
1П2-3 АтVскТ-П	—	—	40,4	—			40,4	21,9	—	—	18,6	—		40,5	16,8	18,4	35,2	75,7
1П2-4 АтVскТ-П	—	—	—	50,0			50,0	—	30,6	—	11,2	10,6		61,4	4,4	39,1	43,5	104,9
1П2-5 АтVскТ-П	—	64,0	—	—			64,0	—	9,2	47,2	11,2	10,6		78,2	—	55,0	55,0	133,2

Продолжение ведомости

Изделия закладные																					Общий расход
Арматура класса											Прокат класса									Всего	
А-II марки 10ГТ			А-III						Вр-I			С 38/23 ГОСТ 380-71*									
ГОСТ 5781-82									ГОСТ 6727-80			ГОСТ 8509-72*			ГОСТ 8510-72*			ГОСТ 103-76			
ф12		Итого	ф8	ф10	ф12	ф14		Итого	ф5		Итого	L80×6		Итого	L80×8		Итого	8×9,8		Итого		
2,8		2,8	1,8	—	2,4	—		4,2	0,4		0,4	3,6		3,6	—		—	2,6		2,6	13,6	84,8
2,8		2,8	1,8	—	2,4	—		4,2	0,4		0,4	3,6		3,6	—		—	2,6		2,6	13,6	109,0
2,8		2,8	1,8	—	2,4	—		4,2	0,4		0,4	3,6		3,6	—		—	2,6		2,6	13,6	129,7
2,8		2,8	1,8	—	2,4	—		4,2	0,4		0,4	3,6		3,6	—		—	2,6		2,6	13,6	168,5
2,8		2,8	—	3,2	—	3,4		6,6	0,4		0,4	—		—	6,0		6,0	2,6		2,6	18,4	215,6

Ведомость расхода стали на плиту, кг

Марка плиты	Напрягаемая арматура класса							Изделия арматурные										Всего
	Ат-V						Итого	Арматура класса										
	ГОСТ 10884-81							А-III ГОСТ 5781-82							Вр-I ГОСТ 6727-80			
	ф10	ф16	ф18	ф20				ф6	ф8	ф10	ф12			Итого	ф4	ф5	Итого	
1П2-1АтV	12,4	—	—	—			12,4	—	—	—	11,2			11,2	22,8	24,8	47,6	58,8
1П2-2АтV	—	32,0	—	—			32,0	—	—	5,3	11,2			16,5	24,1	25,8	46,9	63,4
1П2-3АтV	—	—	40,4	—			40,4	21,9	—	5,3	11,2			38,4	16,8	18,4	35,2	73,6
1П2-4АтV	—	—	—	50,0			50,0	5,1	30,4	—	16,6			54,1	4,4	39,1	43,5	97,6
1П2-5АтV	—	64,0	—	—			64,0	5,1	—	47,2	16,6			70,9	—	55,0	55,0	125,9

Продолжение ведомости

Изделия закладные																				Общий расход
Арматура класса										Прокат класса									Всего	
А-I марки 10ГТ	А-III							Вр-I		С 38/23 ГОСТ 380-71*										
ГОСТ 5781-82								ГОСТ 6727-80		ГОСТ 8509-72*			ГОСТ 8510-72*			ГОСТ 103-76				
ф12		Итого	ф8	ф10	ф12	ф14		Итого	ф5		Итого	L80×6		Итого	L125×10		Итого	-8×36		Итого		
2,8		2,8	1,8	—	2,4	—		4,2	0,4		0,4	3,6		3,6	—		—	2,6		2,6	13,6	84,9
2,8		2,8	1,8	—	2,4	—		4,2	0,4		0,4	3,6		3,6	—		—	2,6		2,6	13,6	108,0
2,8		2,8	1,8	—	2,4	—		4,2	0,4		0,4	3,6		3,6	—		—	2,6		2,6	13,6	127,6
2,8		2,8	1,8	—	2,4	—		4,2	0,4		0,4	3,6		3,6	—		—	2,6		2,6	13,6	161,2
2,8		2,8	—	3,8	—	3,4		6,6	0,4		0,4	—		—	6,0		6,0	2,6		2,6	18,4	208,3

Ведомость расхода стали на плиту, кг

Марка плиты	Напрягаемая арматура класса						Итого	Изделия арматурные									Всего
	Ат-VI							Арматура класса									
	ГОСТ 10884-81							А-III						Вр-I			
								ГОСТ 5781-82						ГОСТ 6727-80			
	ф10	ф14	ф16	ф18				ф6	ф8	ф10	ф12		Итого	ф4	ф5	Итого	
1.П2-1.Ат-VIТ	12,4	—	—	—			12,4	—	—	—	11,2		11,2	22,8	24,8	47,6	58,8
1.П2-2.Ат-VIТ	—	24,4	—	—			24,4	—	—	5,3	11,2		16,5	21,1	25,8	46,9	63,4
1.П2-3.Ат-VIТ	—	—	32,0	—			32,0	22,9	—	5,2	11,2		39,4	16,8	18,4	35,2	73,6
1.П2-4.Ат-VIТ	—	—	—	40,4			40,4	5,1	30,4	—	18,6		54,1	4,4	30,1	43,5	97,6
1.П2-5.Ат-VIТ	—	42,0	—	—			42,0	5,1	—	47,2	18,6		70,9	—	55,0	55,0	125,9

Продолжение ведомости

Изделия закладные																				Общий расход
Арматура класса										Прокат класса								Всего		
А-II марки 10ГТ	А-III							Вр-I		С 38/23 ГОСТ 380-71*										
ГОСТ 5781-82								ГОСТ 6727-80		ГОСТ 8509-72*		ГОСТ 8510-72*		ГОСТ 103-76						
ф12		Итого	ф8	ф10	ф12	ф14		Итого	ф5		Итого	L80×6		Итого	L63×40		Итого	-2×90		Итого		
2,8		2,8	1,8	—	2,4	—		4,2	0,4		0,4	3,6		3,6	—		—	2,6		2,6	13,6	84,8
2,8		2,8	1,8	—	2,4	—		4,2	0,4		0,4	3,6		3,6	—		—	2,6		2,6	13,6	101,4
2,8		2,8	1,8	—	2,4	—		4,2	0,4		0,4	3,6		3,6	—		—	2,6		2,6	13,6	119,2
2,8		2,8	1,8	—	2,4	—		4,2	0,4		0,4	3,6		3,6	—		—	2,6		2,6	13,6	141,6
2,8		2,8	—	3,2	—	2,4		8,8	0,4		0,4	—		—	6,0		6,0	2,6		2,6	19,4	193,1

Ведомость расхода стали на плиту, кг

Марка плиты	Напрягаемая арматура класса						Изделия арматурные													Всего
	A-IV ГОСТ 5781-82					Итого	Арматура класса A-III ГОСТ 5781-82									Вр-I ГОСТ 6727-80				
	ф12	ф16	ф20	ф22	ф25		ф6	ф8	ф10	ф12	ф14	ф16	ф18	ф20	Итого	ф4	ф5	Итого		
1П3-1АIIIТ	9,8	—	—	—	—	9,8	—	1,9	—	2,0	—	—	—	—	3,9	14,2	13,4	27,6		41,5
1П3-2АIIIТ	—	—	27,4	—	—	27,4	—	—	—	6,2	—	—	—	—	6,2	13,1	15,2	28,3		34,5
1П3-3АIIIТ	—	—	—	33,2	—	33,2	9,2	—	—	6,2	—	—	—	—	15,4	10,4	13,7	24,1		39,5
1П3-4АIIIТ	—	—	—	—	42,6	42,6	2,7	16,4	—	2,0	5,4	—	—	—	26,5	3,0	23,5	26,5		53,0
1П3-5АIIIТ	—	—	54,8	—	—	54,8	2,7	—	25,6	2,0	5,4	—	—	—	35,7	—	33,1	33,1		68,8
1П3-6АIIIТ	—	—	—	68,4	—	68,4	—	4,5	—	30,6	—	3,6	9,0	—	47,7	—	33,1	33,1		80,8
1П3-7АIIIТ	—	—	—	—	85,2	85,2	8,6	4,5	—	36,0	—	3,6	—	14,1	66,4	—	27,3	27,3		91,7
1П4-1АIIIТ	9,8	—	—	—	—	9,8	—	1,9	—	2,0	—	—	—	—	3,9	12,1	12,8	24,9		28,8
1П4-2АIIIТ	—	20,2	—	—	—	20,2	—	—	—	6,2	—	—	—	—	6,2	11,0	14,6	25,6		31,8

Продолжение ведомости

Изделия закладные																		Всего	Общий расход
Арматура класса									Прокат класса										
A-II марки 10ГТ		A-III				Вр-I			Б 18/23 ГОСТ 380-71*										
ГОСТ 5781-82						ГОСТ 6727-80			ГОСТ 8509-72*			ГОСТ 8510-72*							
ф10		Итого	ф8	ф10		Итого	ф5		Итого	Швеллер		Итого	Швеллер		Итого					
2,0		2,0	12	—		12	0,4		0,4	3,6		3,6	—		—			7,2	48,5
2,0		2,0	12	—		12	0,4		0,4	3,6		3,6	—		—			7,2	69,1
2,0		2,0	12	—		12	0,4		0,4	3,6		3,6	—		—			7,2	79,7
2,0		2,0	12	—		12	0,4		0,4	3,6		3,6	—		—			7,2	101,8
2,0		2,0	—	24		24	0,4		0,4	—		—	6,0		6,0			10,8	134,4
2,0		2,0	—	24		24	0,4		0,4	—		—	6,0		6,0			10,8	164,0
2,0		2,0	—	24		24	0,4		0,4	—		—	6,0		6,0			10,8	187,7
2,0		2,0	12	—		12	0,4		0,4	3,6		3,6	—		—			7,2	65,0
2,0		2,0	12	—		12	0,4		0,4	3,6		3,6	—		—			7,2	59,2

Ведомость расхода стали на плиту, кг

Марка плиты	Напрягаемая арматура класса							Изделия арматурные													
								Арматура класса													Всего
	А-II ГОСТ 5781-82						Итого	А-III ГОСТ 5781-82										Вр-I ГОСТ 6727-80			
	Ф12	Ф18	Ф20	Ф22				Ф6	Ф8	Ф10	Ф12	Ф14	Ф16	Ф18	Ф20		Итого	Ф4	Ф5	Итого	
1П4-3АIVТ	—	—	25,0	—			25,0	8,4	—	—	6,2	—	—	—	—		14,6	8,6	13,2	21,8	36,4
1П4-4АIVТ	—	—	—	30,2			30,2	2,7	15,2	—	2,0	5,4	—	—	—		25,3	2,4	21,7	24,1	49,4
1П4-5АIVТ	—	40,4	—	—			40,4	2,7	—	23,6	2,0	5,4	—	—	—		33,7		30,1	30,1	63,8
1П4-6АIVТ	—	—	50,0	—			50,0	—	4,5	—	33,8	—	3,6	8,0	—		50,9		30,1	30,1	81,0
1П4-7АIVТ	—	—	—	60,4			60,4	7,7	4,5	—	33,8	—	3,6	—	11,1		60,7		25,0	25,0	85,7
1П3-1АIVТ-1	9,8	—	—	—			9,8	—	1,9	32,4	2,0	—	—	—	—		36,3	14,2	13,4	27,6	63,9
1П3-1АIVТ-2	9,8	—	—	—			9,8	—	1,9	31,6	2,0	—	—	—	—		35,5	14,2	13,4	27,6	63,1
1П3-1АIVТ-3	9,8	—	—	—			9,8	—	1,9	—	26,2	—	—	—	—		28,1	14,2	13,4	27,6	55,7

Продолжение ведомости

Изделия закладные																					Общий расход
Арматура класса											Прокат класса									Всего	
А-II марки 10ГТ			А-III ГОСТ 5781-82					Вр-I ГОСТ 6727-80			С 38/23 ГОСТ 380-71*										
											ГОСТ 8509-72*		ГОСТ 8510-72*				ГОСТ 103-76				
Ф10		Итого	Ф8	Ф10			Итого	Ф5		Итого	L80×6	Итого	L125×80×6		Итого		8×110		Итого		
2,0		2,0	1,2	—			1,2	0,4		0,4	3,6	3,6	—		—		—		—	7,2	68,6
2,0		2,0	1,2	—			1,2	0,4		0,4	3,6	3,6	—		—		—		—	7,2	86,8
2,0		2,0	—	2,4			2,4	0,4		0,4	—	—	6,0		6,0		—		—	10,8	115,0
2,0		2,0	—	2,4			2,4	0,4		0,4	—	—	6,0		6,0		—		—	10,8	141,8
2,0		2,0	—	2,4			2,4	0,4		0,4	—	—	6,0		6,0		—		—	10,8	156,9
2,0		2,0	1,2	1,2			2,4	0,4		0,4	3,6	3,6	—		—		3,6		3,6	12,0	85,7
2,0		2,0	1,2	1,2			2,4	0,4		0,4	3,6	3,6	—		—		3,6		3,6	12,0	84,9
2,0		2,0	1,2	1,2			2,4	0,4		0,4	3,6	3,6	—		—		3,6		3,6	12,0	77,5

Ведомость расхода стали на плиту, кг

Марка плиты	Напрягаемая арматура класса Ат-Vск ГОСТ 10884-81						Итого	Изделия армат. Арматура класса А-III ГОСТ 5781-82										Вр-I ГОСТ 6727-80			Всего
	ф10	ф12	ф16	ф18	ф20	ф22		ф6	ф8	ф10	ф12	ф14	ф16	ф18	ф20		Итого	ф4	ф5	Итого	
1П3-1 Ат-VскТ-П	—	9,8	—	—	—	—	9,8	—	1,9	—	2,0	—	—	—	—		3,9	14,2	13,4	27,6	31,5
1П3-2 Ат-VскТ-П	—	—	—	22,2	—	—	22,2	—	—	—	6,2	—	—	—	—		6,2	13,1	15,2	28,3	34,5
1П3-3 Ат-VскТ-П	—	—	—	—	27,4	—	27,4	9,2	—	—	6,2	—	—	—	—		15,4	10,4	13,7	24,1	39,5
1П3-4 Ат-VскТ-П	—	—	—	—	—	33,2	33,2	2,7	16,4	—	2,0	5,4	—	—	—		26,5	3,0	23,5	26,5	53,0
1П3-5 Ат-VскТ-П	—	—	—	44,4	—	—	44,4	2,7	—	25,6	2,0	5,4	—	—	—		35,7	—	33,1	33,1	68,8
1П3-6 Ат-VскТ-П	—	—	—	—	54,8	—	54,8	—	4,5	—	36,6	—	3,6	9,0	—		53,7	—	33,1	33,1	86,8
1П3-7 Ат-VскТ-П	—	—	—	—	—	66,4	66,4	8,6	4,5	—	36,6	—	3,6	—	11,1		64,4	—	27,3	27,3	91,7
1П4-1 Ат-VскТ-П	6,2	—	—	—	—	—	6,2	—	1,9	—	2,0	—	—	—	—		3,9	12,1	12,8	24,9	28,8
1П4-2 Ат-VскТ-П	—	—	16,0	—	—	—	16,0	—	—	—	6,2	—	—	—	—		6,2	11,0	14,6	25,6	31,8

Продолжение ведомости

Изделия закладные. Арматура класса А-II марки 10ГТ ГОСТ 5781-82			Арматура класса А-III ГОСТ 5781-82				Вр-I ГОСТ 6727-80			Прокат класса С 38/23 ГОСТ 380-71* ГОСТ 8509-72*			ГОСТ 8510-72*						Всего	Общий расход
ф10		Итого	ф8	ф10		Итого	ф5		Итого	L80×6		Итого	L56×80×6		Итого					
2,0		2,0	1,2	—		1,2	0,4		0,4	3,6		3,6	—		—				7,2	48,5
2,0		2,0	1,2	—		1,2	0,4		0,4	3,6		3,6	—		—				7,2	63,9
2,0		2,0	1,2	—		1,2	0,4		0,4	3,6		3,6	—		—				7,2	74,1
2,0		2,0	1,2	—		1,2	0,4		0,4	3,6		3,6	—		—				7,2	93,4
2,0		2,0	—	2,4		2,4	0,4		0,4	—		—	6,0		6,0				10,8	124,0
2,0		2,0	—	2,4		2,4	0,4		0,4	—		—	6,0		6,0				10,8	152,4
2,0		2,0	—	2,4		2,4	0,4		0,4	—		—	6,0		6,0				10,8	168,9
2,0		2,0	1,2	—		1,2	0,4		0,4	3,6		3,6	—		—				7,2	42,2
2,0		2,0	1,2	—		1,2	0,4		0,4	3,6		3,6	—		—				7,2	55,0

Ведомость расхода стали на плиту, кг

Марка плиты	Напрягаемая арматура класса							Изделия арматурные													
								Арматура класса													Всего
	Ат-Vск						Итого	А-III										Вр-I			
	ГОСТ 10884-81							ГОСТ 5781-82										ГОСТ 6727-80			
	Ф12	Ф16	Ф18	Ф20				Ф6	Ф8	Ф10	Ф12	Ф14	Ф16	Ф18	Ф20		Итого	Ф4	Ф5	Итого	
1П4-3 АтVскТ-П	—	—	20,2	—			20,2	8,4	—	—	6,2	—	—	—	—		14,6	8,6	13,2	21,8	36,4
1П4-4 АтVскТ-П	—	—	—	25,0			25,0	2,7	15,2	—	2,0	5,4	—	—	—		25,3	2,4	21,7	24,1	49,4
1П4-5 АтVскТ-П	—	32,0	—	—			32,0	2,7	—	23,6	2,0	5,4	—	—	—		33,7	—	30,1	30,1	63,8
1П4-6 АтVскТ-П	—	—	40,4	—			40,4	—	4,5	—	33,8	—	3,6	9,0	—		50,9	—	30,1	30,1	81,0
1П4-7 АтVскТ-П	—	—	—	50,0			50,0	7,7	4,5	—	33,8	—	3,6	—	11,1		60,7	—	25,0	25,0	85,7
1П3-1 АтVскТ-1П	9,8	—	—	—			9,8	—	1,9	32,4	2,0	—	—	—	—		36,3	14,2	13,4	27,6	63,9
1П3-1 АтVскТ-2П	9,8	—	—	—			9,8	—	1,9	31,6	2,0	—	—	—	—		35,5	14,2	13,4	27,6	63,1
1П3-1 АтVскТ-3П	9,8	—	—	—			9,8	—	1,9	—	26,2	—	—	—	—		28,1	14,2	13,4	27,6	55,7

Продолжение ведомости

Изделия закладные																				
Арматура класса										Прокат класса									Всего	Общий расход
А-II марки 10ГТ			А-III				Вр-I			С 38/23 ГОСТ 380-71*										
ГОСТ 5781-82							ГОСТ 6727-80			ГОСТ 8509-72*			ГОСТ 8510-72*			ГОСТ 103-76				
Ф10		Итого	Ф8	Ф10		Итого	Ф5		Итого	L80×6		Итого	L125×80×8		Итого	-8×110		Итого		
2,0		2,0	1,2	—		1,2	0,4		0,4	3,6		3,6	—		—	—		—	7,2	63,8
2,0		2,0	1,2	—		1,2	0,4		0,4	3,6		3,6	—		—	—		—	7,2	81,6
2,0		2,0	—	2,4		2,4	0,4		0,4	—		—	6,0		6,0	—		—	10,8	106,6
2,0		2,0	—	2,4		2,4	0,4		0,4	—		—	6,0		6,0	—		—	10,8	132,2
2,0		2,0	—	2,4		2,4	0,4		0,4	—		—	6,0		6,0	—		—	10,8	146,5
2,0		2,0	1,2	1,2		2,4	0,4		0,4	3,6		3,6	—		—	3,6		3,6	12,0	85,7
2,0		2,0	1,2	1,2		2,4	0,4		0,4	3,6		3,6	—		—	3,6		3,6	12,0	84,9
2,0		2,0	1,2	1,2		2,4	0,4		0,4	3,6		3,6	—		—	3,6		3,6	12,0	77,5

Ведомость расхода стали на плиту, кг

Марка плиты	Напрягаемая арматура класса						Итого	Изделия арматурные										Всего
	Ат-V ГОСТ 10884-81							Арматура класса										
								А-III ГОСТ 6727-81										
	ф10	ф12	ф16	ф18	ф20	ф22		ф6	ф8	ф10	ф12	ф14	ф16	ф18	ф20	Итого	ВО-I ГОСТ 6727-80 ф4	ф5	Итого	
1.03-1 АтV	—	8,8	—	—	—	—	8,8	—	1,8	—	2,0	—	—	—	—	3,8	14,2	13,4	27,6	31,5
1.03-2 АтV	—	—	—	22,2	—	—	22,2	—	—	—	6,2	—	—	—	—	6,2	13,1	15,2	28,3	34,5
1.03-3 АтV	—	—	—	—	27,4	—	27,4	8,2	—	—	6,2	—	—	—	—	14,4	10,9	13,7	24,1	38,5
1.03-4 АтV	—	—	—	—	—	33,2	33,2	8,7	16,4	—	2,0	5,4	—	—	—	26,5	3,0	22,5	25,5	52,0
1.03-5 АтV	—	—	—	44,4	—	—	44,4	8,7	—	25,6	2,0	5,4	—	—	—	35,7	—	33,1	33,1	68,8
1.03-6 АтV	—	—	—	—	54,8	—	54,8	—	4,5	—	16,8	—	3,6	9,0	—	53,7	—	33,1	33,1	86,8
1.03-7 АтV	—	—	—	—	—	66,4	66,4	8,6	4,5	—	36,5	—	3,6	—	14,1	64,4	—	27,3	27,3	91,7
1.04-1 АтV	6,2	—	—	—	—	—	6,2	—	1,8	—	2,0	—	—	—	—	3,8	12,1	12,8	24,9	28,8
1.04-2 АтV	—	—	15,0	—	—	—	15,0	—	—	—	6,2	—	—	—	—	6,2	11,0	14,6	25,6	31,8

Продолжение ведомости

Изделия закладные																				Всего	Общий расход
Арматура класса											Прокат класса										
А-II марки 10Г7			А-III ГОСТ 5781-82					ВО-I ГОСТ 6727-80			С 38/23 ГОСТ 380-71*										
											ГОСТ 8509-72*			ГОСТ 8510-72*							
ф10		Итого	ф8	ф10		Итого	ф5		Итого	Швеллер		Итого	Швеллер		Итого						
2,0		2,0	1,2	—		1,2	0,4		0,4	3,6		4,6	—		—					7,2	46,5
2,0		2,0	1,2	—		1,2	0,4		0,4	3,6		3,6	—		—					7,2	63,9
2,0		2,0	1,2	—		1,2	0,4		0,4	3,6		4,6	—		—					7,2	74,1
2,0		2,0	1,2	—		1,2	0,4		0,4	3,6		3,6	—		—					7,2	89,4
2,0		2,0	—	2,4		2,4	0,4		0,4	—		—	4,0		5,0					10,8	124,0
2,0		2,0	—	2,4		2,4	0,4		0,4	—		—	6,0		6,0					10,8	152,4
2,0		2,0	—	2,4		2,4	0,4		0,4	—		—	6,0		6,0					10,8	168,9
2,0		2,0	1,2	—		1,2	0,4		0,4	3,6		3,6	—		—					7,2	42,2
2,0		2,0	1,2	—		1,2	0,4		0,4	3,6		3,6	—		—					7,2	59,0

Ведомость расхода стали на плиту, кг

Марка плиты	Напрягаемая арматура класса							Изделия арматурные													
								Арматура класса													Всего
	Ат-V						Итого	А-III										Вр-I			
	ГОСТ 10884-81							ГОСТ 5781-82										ГОСТ 6727-80			
	ф12	ф16	ф18	ф20				ф6	ф8	ф10	ф12	ф14	ф16	ф18	ф20		Итого	ф4	ф5	Итого	
1П4-3 АтVT	—	—	20,2	—			20,2	8,4	—	—	6,2	—	—	—	—		14,6	8,6	13,2	21,8	36,4
1П4-4 АтVT	—	—	—	25,0			25,0	2,7	15,2	—	2,0	5,4	—	—	—		25,3	2,4	21,7	24,1	49,4
1П4-5 АтVT	—	32,0	—	—			32,0	2,7	—	23,6	2,0	5,4	—	—	—		33,7	—	30,1	30,1	63,8
1П4-6 АтVT	—	—	40,4	—			40,4	—	4,5	—	33,8	—	3,6	9,8	—		50,9	—	30,1	30,1	81,0
1П4-7 АтVT	—	—	—	50,0			50,0	7,7	4,5	—	33,8	—	3,6	—	11,1		60,7	—	25,0	25,0	85,7
1П3-1 АтVT-1	9,8	—	—	—			9,8	—	1,9	32,4	2,0	—	—	—	—		36,3	14,2	13,4	27,6	63,9
1П3-1 АтVT-2	9,8	—	—	—			9,8	—	1,9	31,6	2,0	—	—	—	—		35,5	14,2	13,4	27,6	63,1
1П3-1 АтVT-3	9,8	—	—	—			9,8	—	1,9	—	26,2	—	—	—	—		28,1	14,2	13,4	27,6	55,7

Продолжение ведомости

Изделия закладные																					Общий расход
Арматура класса										Прокат класса										Всего	
А-II марки 10ГТ			А-III				Вр-I			С 38/23 ГОСТ 380-71*											
ГОСТ 5781-82							ГОСТ 6727-80			ГОСТ 8509-72*			ГОСТ 8510-72*			ГОСТ 103-76					
ф10		Итого	ф8	ф10		Итого	ф5		Итого	L80×6		Итого	L[illegible]		Итого	8×40		Итого			
2,0		2,0	1,2	—		1,2	0,4		0,4	3,6		3,6	—		—	—		—		7,2	63,8
2,0		2,0	1,2	—		1,2	0,4		0,4	3,6		3,6	—		—	—		—		7,2	81,6
2,0		2,0	—	2,4		2,4	0,4		0,4	—		—	6,0		6,0	—		—		10,8	106,6
2,0		2,0	—	2,4		2,4	0,4		0,4	—		—	6,0		6,0	—		—		10,8	132,2
2,0		2,0	—	2,4		2,4	0,4		0,4	—		—	6,0		6,0	—		—		10,8	146,5
2,0		2,0	1,2	1,2		2,4	0,4		0,4	3,6		3,6	—		—	3,6		3,6		12,0	85,7
2,0		2,0	1,2	1,2		2,4	0,4		0,4	3,6		3,6	—		—	3,6		3,6		12,0	84,9
2,0		2,0	1,2	1,2		2,4	0,4		0,4	3,6		3,6	—		—	3,6		3,6		12,0	77,5

Ведомость расхода стали на плиту, кг

Марка плиты	Напрягаемая арматура класса							Изделия арматурные												
								Арматура класса												Всего
	Ат-VI						Итого	А-III									Вр-I			
	ГОСТ 10884-81							ГОСТ 5781-82									ГОСТ 6727-80			
	ф10	ф14	ф16	ф18	ф20			ф6	ф8	ф10	ф12	ф14	ф16	ф18		Итого	ф4	ф5	Итого	
1П3-1АтVIT	6,8	—	—	—	—		6,8	—	1,9	—	2,0	—	—	—		3,9	14,2	13,4	27,6	31,5
1П3-2АтVIT	—	—	17,6	—	—		17,6	—	—	—	6,2	—	—	—		6,2	13,1	15,2	28,3	34,5
1П3-3АтVIT	—	—	—	22,2	—		22,2	9,2	—	—	6,2	—	—	—		15,4	10,4	13,7	24,1	39,5
1П3-4АтVIT	—	—	—	—	27,4		27,4	2,7	16,4	—	2,0	5,4	—	—		26,5	3,0	23,5	26,5	53,0
1П3-5АтVIT	—	—	35,2	—	—		35,2	2,7	—	25,6	2,0	5,4	—	—		35,7	—	33,1	33,1	68,8
1П3-6АтVIT	—	—	—	44,4	—		44,4	—	4,5	—	36,6	—	3,6	9,0		53,7	—	33,1	33,1	86,8
1П4-1АтVIT	6,2	—	—	—	—		6,2	—	1,9	—	2,0	—	—	—		3,9	12,1	12,8	24,9	28,8
1П4-2АтVIT	—	12,2	—	—	—		12,2	—	—	—	6,2	—	—	—		6,2	11,0	14,6	25,6	31,8

Продолжение ведомости

Изделия закладные																			Общий расход
Арматура класса										Прокат класса									
А-II марки 10ГТ			А-III				Вр-I			С 38/23 ГОСТ 380-71*									
ГОСТ 5781-82							ГОСТ 6727-80			ГОСТ 8509-72*			ГОСТ 8510-72*						
ф10		Итого	ф8	ф10		Итого	ф5		Итого	L80×6		Итого	L45×80×8		Итого				Всего
2,0		2,0	1,2	—		1,2	0,4		0,4	3,6		3,6	—		—				7,2	[illegible]
2,0		2,0	1,2	—		1,2	0,4		0,4	3,6		3,6	—		—				7,2	[illegible]
2,0		2,0	1,2	—		1,2	0,4		0,4	3,6		3,6	—		—				[illegible]	68,9
2,0		2,0	1,2	—		1,2	0,4		0,4	3,6		3,6	—		—				7,2	87,6
2,0		2,0	—	2,4		2,4	0,4		0,4	—		—	6,0		6,0				10,8	114,8
2,0		2,0	—	2,4		2,4	0,4		0,4	—		—	6,0		6,0				10,8	142,0
2,0		2,0	1,2	—		1,2	0,4		0,4	3,6		3,6	—		—				7,2	42,2
2,0		2,0	1,2	—		1,2	0,4		0,4	3,6		3,6	—		—				7,2	51,2

Ведомость расхода стали на плиту, кг

Марка плиты	Напрягаемая арматура класса							Изделия арматурные												Всего
								Арматура класса												
	Ат-VI						Итого	А-III									Вр-I			
	ГОСТ 10884-81							ГОСТ 5781-82									ГОСТ 6727-80			
	Ф10	Ф14	Ф16	Ф18				Ф6	Ф8	Ф10	Ф12	Ф14	Ф16	Ф18		Итого	Ф4	Ф5	Итого	
1П4-3 Ат VI Т	—	—	16,0	—			16,0	8,4	—	—	6,2	—	—	—		14,6	8,6	13,2	21,8	36,4
1П4-4 Ат VI Т	—	—	—	20,2			20,2	2,7	15,2	—	2,0	5,4	—	—		25,3	2,4	21,7	24,1	49,4
1П4-5 Ат VI Т	—	24,4	—	—			24,4	2,7	—	23,6	2,0	5,4	—	—		33,7	—	30,1	30,1	63,8
1П4-6 Ат VI Т	—	—	32,0	—			32,0	—	4,5	—	33,8	—	3,6	9,0		50,9	—	30,1	30,1	81,0
1П3-1 Ат VI Т-1	6,8	—	—	—			6,8	—	1,9	32,4	2,0	—	—	—		36,3	14,2	13,4	27,6	63,9
1П3-1 Ат VI Т-2	6,8	—	—	—			6,8	—	1,9	31,6	2,0	—	—	—		35,5	14,2	13,4	27,6	63,1
1П3-1 Ат VI Т-3	6,8	—	—	—			6,8	—	1,9	—	26,2	—	—	—		28,1	14,2	13,4	27,6	55,7

Продолжение ведомости

Изделия закладные																				Общий расход
Арматура класса										Прокат класса									Всего	
А-II марки 10ГТ			А-III				Вр-I			С 38/23 ГОСТ 380-71*										
ГОСТ 5781-82							ГОСТ 6727-80			ГОСТ 8509-72*			ГОСТ 8510-72*			ГОСТ 103-76				
Ф10		Итого	Ф8	Ф10		Итого	Ф5		Итого	L80×6		Итого	L125×80×6		Итого	-8×110		Итого		
2,0		2,0	1,2	—		1,2	0,4		0,4	3,6		3,6	—		—	—		—	7,2	59,6
2,0		2,0	1,2	—		1,2	0,4		0,4	3,6		3,6	—		—	—		—	7,2	76,8
2,0		2,0	—	2,4		2,4	0,4		0,4	—		—	6,0		6,0	—		—	10,8	99,0
2,0		2,0	—	2,4		2,4	0,4		0,4	—		—	6,0		6,0	—		—	10,8	123,8
2,0		2,0	1,2	1,2		2,4	0,4		0,4	3,6		3,6	—		—	3,6		3,6	12,0	82,7
2,0		2,0	1,2	1,2		2,4	0,4		0,4	3,6		3,6	—		—	3,6		3,6	12,0	81,9
2,0		2,0	1,2	1,2		2,4	0,4		0,4	3,6		3,6	—		—	3,6		3,6	12,0	74,5

Ведомость расхода стали на плиту, кг

Марка плиты	Напрягаемая арматура класса						Итого	Изделия арматурные										Всего
		A-IV ГОСТ 5781-82						Арматура класса A-III ГОСТ 5781-82							Bp-I ГОСТ 6727-80			
	ф10	ф16	ф18	ф20	ф22	ф25		ф6	ф8	ф10	ф12	ф14		Итого	ф4	ф5	Итого	
1ПБ-18.IIIT	6,8	—	—	—	—	—	6,8	—	—	0,8	—	—		0,8	10,4	13,3	23,7	24,5
1ПБ-28IIIT	—	17,6	—	—	—	—	17,6	—	1,0	0,8	—	—		1,8	10,4	12,9	23,3	25,1
1ПБ-38IIIT	—	—	22,2	—	—	—	22,2	—	1,0	0,9	—	—		1,9	10,4	12,9	23,3	25,1
1ПБ-48IIIT	—	—	—	27,4	—	—	27,4	9,2	—	2,5	—	—		11,7	9,7	8,1	17,8	29,5
1ПБ-58IIIT	—	—	—	—	33,2	—	33,2	9,2	—	2,5	—	—		11,7	9,7	8,1	17,8	29,5
1ПБ-68IIIT	—	—	—	—	—	42,6	42,6	1,6	18,4	0,8	2,6	—		21,4	—	22,2	22,2	43,6
1ПБ-78IIIT	—	—	—	34,8	—	—	34,8	1,6	18,4	0,8	—	3,4		22,2	—	22,2	22,2	44,4

Продолжение ведомости

Изделия закладные																	Общий расход
Арматура класса										Прокат класса						Всего	
AII марки 10ГТ ГОСТ 5781-82			A-III ГОСТ 5781-82				Bp-I ГОСТ 6727-80			C 38/23 ГОСТ 380-71* ГОСТ 8509-72*			ГОСТ 8510-72*				
ф10		Итого	ф8	ф10		Итого	ф5		Итого	Уголок		Итого	Швеллер		Итого		
2,0		2,0	1,2	—		1,2	0,4		0,4	3,6		3,6	—		—	7,2	38,5
2,0		2,0	1,2	—		1,2	0,4		0,4	3,6		3,6	—		—	7,2	44,9
2,0		2,0	1,2	—		1,2	0,4		0,4	3,6		3,6	—		—	7,2	47,5
2,0		2,0	1,2	—		1,2	0,4		0,4	3,6		3,6	—		—	7,2	64,1
2,0		2,0	1,2	—		1,2	0,4		0,4	3,6		3,6	—		—	7,2	63,9
2,0		2,0	1,2	—		1,2	0,4		0,4	3,6		3,6	—		—	7,2	83,4
2,0		2,0	—	2,4		2,4	0,4		0,4	—		—	6,0		6,0	10,8	110,0

Ведомость расхода стали на плиту, кг

Марка плиты	Напрягаемая арматура класса							Изделия арматурные										
								Арматура класса										Всего
	Ат-V ск						Итого	А-III							Вр-I			
	ГОСТ 10884-81							ГОСТ 5781-82							ГОСТ 6727-80			
	ф10	ф14	ф16	ф18	ф20	ф22		ф6	ф8	ф10	ф12	ф14		Итого	ф4	ф5	Итого	
1П5-1 Ат V ск Т-П	6,8	—	—	—	—	—	6,8	—	—	0,8	—	—		0,8	10,4	13,3	23,7	24,5
1П5-2 Ат V ск Т-П	—	13,4	—	—	—	—	13,4	—	1,0	0,8	—	—		1,8	10,4	12,9	23,3	25,1
1П5-3 Ат V ск Т-П	—	—	17,6	—	—	—	17,6	—	1,0	0,8	—	—		1,8	10,4	12,9	23,3	25,1
1П5-4 Ат V ск Т-П	—	—	—	22,2	—	—	22,2	9,2	—	2,5	—	—		11,7	9,7	8,1	17,8	29,5
1П5-5 Ат V ск Т-П	—	—	—	—	27,4	—	27,4	9,2	—	2,5	—	—		11,7	9,7	8,1	17,8	29,5
1П5-6 Ат V ск Т-П	—	—	—	—	—	33,2	33,2	1,6	16,4	0,8	2,6	—		21,4	—	22,2	22,2	43,6
1П5-7 Ат V ск Т-П	—	—	—	44,4	—	—	44,4	1,6	16,4	0,8	—	3,4		22,2	—	22,2	22,2	44,4

Продолжение ведомости

Изделия закладные																	Общий расход
Арматура класса										Прокат класса						Всего	
А II марка 10 ГТ			А-III				Вр-I			С 38/23 ГОСТ 380-71*							
ГОСТ 5781-82							ГОСТ 6727-80			ГОСТ 8509-72*			ГОСТ 8510-72*				
ф10		Итого	ф8	ф10		Итого	ф5		Итого	L80×6		Итого	L125×80×6		Итого		
2,0		2,0	1,2	—		1,2	0,4		0,4	3,6		3,6	—		—	7,2	38,5
2,0		2,0	1,2	—		1,2	0,4		0,4	3,6		3,6	—		—	7,2	45,7
2,0		2,0	1,2	—		1,2	0,4		0,4	3,6		3,6	—		—	7,2	49,9
2,0		2,0	1,2	—		1,2	0,4		0,4	3,6		3,6	—		—	7,2	58,9
2,0		2,0	1,2	—		1,2	0,4		0,4	3,6		3,6	—		—	7,2	64,1
2,0		2,0	1,2	—		1,2	0,4		0,4	3,6		3,6	—		—	7,2	84,0
2,0		2,0	—	2,4		2,4	0,4		0,4	—		—	6,0		6,0	10,8	99,6

Ведомость расхода стали на плиту, кг

Марка плиты	Напрягаемая арматура класса						Итого	Изделия арматурные										Всего
								Арматура класса										
	Ат-V							Ат-V							Вр-I			
	ГОСТ 10884-81							ГОСТ 5781-82							ГОСТ 6727-80			
	ф10	ф14	ф16	ф18	ф20	ф22		ф6	ф8	ф10	ф12	ф14		Итого	ф4	ф5	Итого	
1П5-1 АтV	6,8	—	—	—	—	—	6,8	—	—	0,8	—	—		0,8	10,4	13,3	23,7	24,5
1П5-2 АтV	—	13,4	—	—	—	—	13,4	—	1,0	0,8	—	—		1,8	10,4	12,9	23,3	25,1
1П5-3 АтV	—	—	17,6	—	—	—	17,6	—	1,0	0,8	—	—		1,8	10,4	12,9	23,3	25,1
1П5-4 АтV	—	—	—	22,2	—	—	22,2	0,2	—	2,5	—	—		1,7	0,7	0,1	1,78	29,5
1П5-5 АтV	—	—	—	—	27,4	—	27,4	0,2	—	2,5	—	—		1,7	0,7	0,1	1,78	29,5
1П5-6 АтV	—	—	—	—	—	33,2	33,2	1,6	16,4	0,8	2,6	—		21,4	—	22,2	22,2	43,6
1П5-7 АтV	—	—	—	44,4	—	—	44,4	1,6	16,4	0,8	—	0,4		22,2	—	22,2	22,2	44,4

Продолжение ведомости

Изделия закладные																Общий расход
Арматура класса							Прокат класса							Всего		
AII марки 10ГТ			A-III				Вр-I			С 38/23 ГОСТ 380-71*						
ГОСТ 5781-82							ГОСТ 6727-80			ГОСТ 8509-72*		ГОСТ 8510-72*				
ф10		Итого	ф8	ф10		Итого	ф5		Итого	Ш№6	Итого	Ш№4		Итого		
2,0		2,0	1,2	—		1,2	0,4		0,4	3,6	3,6	—		—	7,2	31,6
2,0		2,0	1,2	—		1,2	0,4		0,4	3,6	3,6	—		—	7,2	46,7
2,0		2,0	1,2	—		1,2	0,4		0,4	3,6	3,6	—		—	7,2	48,9
2,0		2,0	1,2	—		1,2	0,4		0,4	3,6	3,6	—		—	7,2	58,9
2,0		2,0	1,2	—		1,2	0,4		0,4	3,6	3,6	—		—	7,2	64,1
2,0		2,0	1,2	—		1,2	0,4		0,4	3,6	3,6	—		—	7,2	84,0
2,0		2,0	—	2,4		2,4	0,4		0,4	—	—	6,0		6,0	10,8	99,6

Ведомость расхода стали на плиту, кг

Марка плиты	Напрягаемая арматура класса							Изделия арматурные									
								Арматура класса									Всего
	Ат-VI						Итого	А-III						Вр-I			
	ГОСТ 10884-81							ГОСТ 5781-82						ГОСТ 6727-80			
	ф10	ф12	ф14	ф16	ф18	ф22		ф6	ф8	ф10	ф12		Итого	ф4	ф5	Итого	
1П5-1 Ат VI Т	6,8	—	—	—	—	—	6,8	—	—	0,8	—		0,8	10,4	13,3	23,7	24,5
1П5-2 Ат VI Т	—	9,8	—	—	—	—	9,8	—	1,0	0,8	—		1,8	10,4	12,9	23,3	25,1
1П5-3 Ат VI Т	—	—	13,4	—	—	—	13,4	—	1,0	0,8	—		1,8	10,4	12,9	23,3	25,1
1П5-4 Ат VI Т	—	—	—	17,6	—	—	17,6	9,2	—	2,5	—		11,7	9,7	8,1	17,8	29,5
1П5-5 Ат VI Т	—	—	—	—	22,2	—	22,2	9,2	—	2,5	—		11,7	9,7	8,1	17,8	29,5
1П5-6 Ат VI Т	—	—	—	—	—	33,2	33,2	1,6	16,4	0,8	2,6		21,4	—	22,2	22,2	43,6

Продолжение ведомости

Изделия закладные													Общий расход
Арматура класса									Прокат класса			Всего	
А II марки 10ГТ			А-III			Вр-I			С38/23 ГОСТ 380-71*				
ГОСТ 5781-82						ГОСТ 6727-80			ГОСТ 8509-72*				
ф10		Итого	ф8		Итого	ф5		Итого	L80×6		Итого		
2,0		2,0	1,2		1,2	0,4		0,4	3,6		3,6	7,2	38,5
2,0		2,0	1,2		1,2	0,4		0,4	3,6		3,6	7,2	42,1
2,0		2,0	1,2		1,2	0,4		0,4	3,6		3,6	7,2	45,7
2,0		2,0	1,2		1,2	0,4		0,4	3,6		3,6	7,2	54,3
2,0		2,0	1,2		1,2	0,4		0,4	3,6		3,6	7,2	58,9
2,0		2,0	1,2		1,2	0,4		0,4	3,6		3,6	7,2	84,0

Ведомость расхода стали на плиту, кг

Марка плиты	Ненапрягаемая арматура класса							Изделия арматурные									Всего
								Арматура класса									
	A-II							A-III							Bp-I		
	ГОСТ 5781-82						Итого	ГОСТ 5781-82							ГОСТ 6727-80		
	ф10	ф16	ф18	ф20	ф22	ф25		ф6	ф8	ф10	ф12	ф14	Итого	ф4	ф5	Итого	
1ПБ-1-8IIIт	6,2	—	—	—	—	—	6,2	—	—	0,8	—	—	0,8	8,9	12,7	21,6	22,4
1ПБ-2-8IIIт	—	16,0	—	—	—	—	16,0	—	1,0	0,8	—	—	1,8	8,9	12,3	21,2	23,0
1ПБ-3-8IIIт	—	—	20,2	—	—	—	20,2	—	1,0	0,8	—	—	1,8	8,9	12,3	21,2	23,0
1ПБ-4-8IIIт	—	—	—	25,0	—	—	25,0	0,4	—	2,5	—	—	10,9	6,1	8,1	16,2	27,1
1ПБ-5-8IIIт	—	—	—	—	30,2	—	30,2	0,4	—	2,5	—	—	10,9	6,1	8,1	16,2	27,1
1ПБ-6-8IIIт	—	—	—	—	—	38,8	38,8	1,6	15,2	0,8	2,6	—	20,2	—	20,4	20,4	40,6
1ПБ-7-8IIIт	—	—	—	50,0	—	—	50,0	1,6	15,2	0,8	—	3,4	21,0	—	20,4	20,4	41,4

Продолжение ведомости

Изделия закладные																		Общий расход
Арматура класса										Прокат класса						Всего		
AI марки 10ГТ		A-II				Bp-I				С 38/23 ГОСТ 380-71*								
ГОСТ 5781-82						ГОСТ 6727-80				ГОСТ 8509-72*			ГОСТ 8510-72*					
ф10		Итого	ф8	ф10		Итого	ф5		Итого	L80×6		Итого	швеллер		Итого			
2,0		2,0	1,2	—		1,2	0,4		0,4	3,6		3,6	—		—	7,2		35,8
2,0		2,0	1,2	—		1,2	0,4		0,4	3,6		3,6	—		—	7,2		46,2
2,0		2,0	1,2	—		1,2	0,4		0,4	3,6		3,6	—		—	7,2		50,4
2,0		2,0	1,2	—		1,2	0,4		0,4	3,6		3,6	—		—	7,2		49,3
2,0		2,0	1,2	—		1,2	0,4		0,4	3,6		3,6	—		—	7,2		64,5
2,0		2,0	1,2	—		1,2	0,4		0,4	3,6		3,6	—		—	7,2		80,6
2,0		2,0	—	2,4		2,4	0,4		0,4	—		—	6,0		6,0	10,8		103,2

Ведомость расхода стали на плиту, кг

Марка плиты	Напрягаемая арматура класса						Итого	Изделия арматурные										Всего
	Ат-V сх							Арматура класса										
	ГОСТ 10884-81							А-III							Вр-I			
								ГОСТ 5781-82							ГОСТ 6727-80			
	ф10	ф14	ф16	ф18	ф20	ф22		ф6	ф8	ф10	ф12	ф14		Итого	ф4	ф5	Итого	
1ПБ-1 Ат-V сх Т-П	6,2	—	—	—	—	—	6,2	—	—	0,2	—	—		0,2	8,2	12,7	21,6	22,4
1ПБ-2 Ат-V сх Т-П	—	12,2	—	—	—	—	12,2	—	1,0	0,8	—	—		1,8	8,9	12,3	21,2	23,0
1ПБ-3 Ат-V сх Т-П	—	—	16,0	—	—	—	16,0	—	1,0	0,8	—	—		1,8	8,9	12,3	21,2	23,0
1ПБ-4 Ат-V сх Т-П	—	—	—	20,2	—	—	20,2	0,4	—	2,5	—	—		1,9	8,1	8,1	16,2	27,1
1ПБ-5 Ат-V сх Т-П	—	—	—	—	25,0	—	25,0	2,4	—	2,5	—	—		1,9	8,1	8,1	16,2	27,1
1ПБ-6 Ат-V сх Т-П	—	—	—	—	—	30,2	30,2	1,6	15,2	0,8	2,6	—		20,2	—	20,4	20,4	40,6
1ПБ-7 Ат-V сх Т-П	—	—	—	40,4	—	—	40,4	1,6	15,2	0,8	—	3,4		21,0	—	20,4	20,4	41,4

Продолжение ведомости

Изделия закладные																		Общий расход
Арматура класса										Прокат класса						Всего		
А-II марки 10ГТ			А-III					Вр-I		С 38/23 ГОСТ 380-71*								
ГОСТ 5781-82								ГОСТ 6727-80		ГОСТ 8509-72*			ГОСТ 8510-72*					
ф10		Итого	ф8	ф10		Итого	ф5		Итого	L80×8		Итого	Швеллер		Итого			
2,0		2,0	1,2	—		1,2	0,4		0,4	3,6		3,6	—		—	7,2	358
2,0		2,0	1,2	—		1,2	0,4		0,4	3,6		3,6	—		—	7,2	42,4
2,0		2,0	1,2	—		1,2	0,4		0,4	3,6		3,6	—		—	7,2	48,2
2,0		2,0	1,2	—		1,2	0,4		0,4	3,6		3,6	—		—	7,2	54,5
2,0		2,0	1,2	—		1,2	0,4		0,4	3,6		3,6	—		—	7,2	59,3
2,0		2,0	1,2	—		1,2	0,4		0,4	3,6		3,6	—		—	7,2	70,9
2,0		2,0	—	2,4		2,4	0,4		0,4				6,0		6,0	10,8	93,8

Ведомость расхода стали на плиту, кг

Марка плиты	Напрягаемая арматура класса							Изделия арматурные										Всего
								Арматура класса										
	A-I ГОСТ 10884-81						Итого	A-III ГОСТ 5781-82						Итого	Bp-I ГОСТ 6727-80			
	ф10	ф14	ф16	ф18	ф20	ф22		ф6	ф8	ф10	ф12	ф14			ф4	ф5	Итого	
1ПБ-1.АтIIIт	6,2	—	—	—	—	—	6,2	—	—	0,8	—	—		0,8	8,9	12,7	21,6	22,4
1ПБ-2.АтIIIт	—	12,2	—	—	—	—	12,2	—	1,0	0,8	—	—		1,8	8,9	12,3	21,2	23,0
1ПБ-3.АтIIIт	—	—	16,0	—	—	—	16,0	—	1,0	0,8	—	—		1,8	8,9	12,3	21,2	23,0
1ПБ-4.АтIIIт	—	—	—	20,2	—	—	20,2	8,4	—	2,5	—	—		10,9	8,1	8,1	16,2	27,1
1ПБ-5.АтIIIт	—	—	—	—	25,0	—	25,0	8,4	—	2,5	—	—		10,9	8,1	8,1	16,2	27,1
1ПБ-6.АтIIIт	—	—	—	—	—	30,2	30,2	1,6	15,2	0,8	2,6	—		24,2	—	20,4	20,4	44,6
1ПБ-7.АтIIIт	—	—	—	40,4	—	—	40,4	1,6	15,2	0,8	—	3,4		21,0	—	20,4	20,4	41,4

Продолжение ведомости

Изделие закладное																		Общий расход
Арматура класса										Прокат класса							Всего	
AII марки 10ГТ		A-II					Bp-I			C 38/23 ГОСТ 380-71*								
ГОСТ 5781-82							ГОСТ 6727-80			ГОСТ 8509-72*			ГОСТ 8510-72*					
ф10		Итого	ф8	ф10		Итого	ф5		Итого	L80×6		Итого	L125×80×8		Итого		
2,0		2,0	1,2	—		1,2	0,4		0,4	3,6		3,6	—		—	7,2	35,3
2,0		2,0	1,2	—		1,2	0,4		0,4	3,6		3,6	—		—	7,2	42,4
2,0		2,0	1,2	—		1,2	0,4		0,4	3,6		3,6	—		—	7,2	45,2
		2,0	1,2	—		1,2	0,4		0,4	3,6		3,6	—		—	7,2	54,5
2,0		2,0	1,2	—		1,2	0,4		0,4	3,6		3,6	—		—	7,2	59,3
2,0		2,0	1,2	—		1,2	0,4		0,4	3,6		3,6	—		—	7,2	78,0
2,0		2,0	—	2,4		2,4	0,4		0,4	—		—	6,0		6,0	10,8	92,5

gost.e-ecolog.ru