Типовые конструкции, изделия и узлы
зданий и сооружений

Серия 1.137.1-6

Панели перекрытий лоджий

5 и 9 этажных жилых зданий со стенами из кирпича и крупных легкобетонных блоков

ВЫПУСК 2

Панели, армированные с применением стали классов Ат-IVс, Врп-I

РАБОЧИЕ ЧЕРТЕЖИ

23635
ЦЕНА 3-91

gost.e-ecolog.ru

ЦЕНТРАЛЬНЫЙ ИНСТИТУТ ТИПОВОГО ПРОЕКТИРОВАНИЯ
ГОССТРОЯ СССР

Москва. А-445. Смольная ул.. 22

Сдано в печать VI 1989 года

Заказ № 5799 Тираж 3940 экз.

Типовые конструкции, изделия и узлы
зданий и сооружений

Серия 1.137.1-6

Панели перекрытий лоджий

5 и 9 этажных жилых зданий со стенами из кирпича и крупных легкобетонных блоков

ВЫПУСК 2

Панели, армированные с применением стали классов Ат-IVс, Врп-I

РАБОЧИЕ ЧЕРТЕЖИ

ГЛАВНЫЙ ИНЖЕНЕР ИНСТИТУТА
В.Б.ШЕВЕЛЕВ

НАЧАЛЬНИК ОТДЕЛА
А.П.АВДЕЕНКО

ГЛАВНЫЙ ИНЖЕНЕР ПРОЕКТА
Б.М.КИРШНЕР

ЗАВ.ОТДЕЛОМ № 3
НАУЧНОГО ОТДЕЛЕНИЯ
А.С.ВАЙНБЕРГ

УТВЕРЖДЕНЫ ГОСКОМАРХИТЕКТУРЫ
ПРИКАЗ ОТ 02.01. 1989 г. № 1

ВВЕДЕНЫ В ДЕЙСТВИЕ С 30.12.88 г
ПРИКАЗ ОТ 27.01. 1989 г. № 34

© ЦИТП Госстроя СССР, 1989

Обозначение	Наименование	Стр.
1.137.1-6.2-00.00000ТО	Техническое описание	7
1.137.1-6.2-01.00000	Панель перекрытия лоджии ПРА 27.12.3	23
1.137.1-6.2-01.00000СБ	Панель перекрытия лоджии ПРА 27.12.3	
	Сборочный чертеж	24
1.137.1-6.2-02.00000	Панель перекрытия лоджии ПРА 30.12.3	25
1.137.1-6.2-02.00000СБ	Панель перекрытия лоджии ПРА 30.12.3	
	Сборочный чертеж	26
1.137.1-6.2-03.00000	Панель перекрытия лоджии ПРА 36.12.3	27
1.137.1-6.2-03.00000СБ	Панель перекрытия лоджии ПРА 36.12.3	
	Сборочный чертеж	28
1.137.1-6.2-04.00000	Панель перекрытия лоджии ПРА 42.12.3	29
1.137.1-6.2-04.00000СБ	Панель перекрытия лоджии ПРА 42.12.3	
	Сборочный чертеж	30
1.137.1-6.2-05.00000	Панель перекрытия лоджии/ПРА 42.12.3-А	
	ПРА 42.12.3-П /	31
1.137.1-6.2-05.00000СБ	Панель перекрытия лоджии./ПРА 42.12.3-А	
	ПРА 42.12.3-П /. Сборочный чертеж	32
1.137.1-6.2 06.00000	Панель перекрытия лоджии ПРА 45.12.3	33
1.137.1-6.2-06.00000СБ	Панель перекрытия лоджии ПРА 45.12.3	
	Сборочный чертеж	34
1.137.1-62-07.00000	Панель перекрытия лоджии/ПРА 45.12.3-А	
	ПРА 45.12.3-П /	35

Инв. № подл. | Подп. и дата | Взам. инв. №

Нач. отд. 2	Авдеенко		
Гл. констр.	Мельник		VII.88
Гл. спец.	Мельник		VII.88
Провер.	Мельник		VII.88
Разраб.	Хорошева		

1.137.1-6.2-00.00000

Содержание

Стадия	Лист	Листов
Р	1	5

Госгражданстрой
КиевЗНИИЭП

Формат А4

Обозначение	Наименование	Стр
1.137.1-6.2-07.00000СБ	Панель перекрытия лоджии /ПРА 45.12.3-А,	
	ПРА 45.12.3-П/ . Сборочный чертеж	36
1.137.1-6.2-08.00000	Панель перекрытия лоджии ПРА 48.12.3	37
1.137.1-6.2-08.00000СБ	Панель перекрытия лоджии ПРА 48.12.3	
	Сборочный чертеж	38
1.137.1-6.2-09.00000	Панель перекрытия лоджии /ПРА 48.12.3-А,	
	ПРА 48.12.3-П/	39
1.137.1-6.2-09.00000СБ	Панель перекрытия лоджии /ПРА 48.12.3-А,	
	ПРА 48.12.3-П/ Сборочный чертеж	40
1.137.1-6.2-10.00000	Панель перекрытия лоджии ПРА 51.12.3	41
1.137.1-6.2-10.00000СБ	Панель перекрытия лоджии ПРА 51.12.3	
	Сборочный чертеж	42
1.137.1-6.2-11.00000	Панель перекрытия лоджии/ПРА 51.12.3-А,	
	ПРА 51.12.3-П/	43
1.137.1-6.2-11.00000СБ	Панель перекрытия лоджии/ПРА 51.12.3-А,	
	ПРА 51.12.3-П/ Сборочный чертеж	44
1.137.1-6.2-12.00000	Панель перекрытия лоджии ПРА 54.12.3	45
1.137.1-6.2-12.00000СБ	Панель перекрытия лоджии ПРА 54.12.3	
	Сборочный чертеж	46
1.137.1-6.2-13.00000	Панель перекрытия лоджии/ПРА 54.12.3-А,	
	ПРА 54.13.3-П/	47
1.137.1-6.2-13.00000СБ	Панель перекрытия лоджии /ПРА 54.12.3-А,	
	ПРА 54.12.3-П/ . Сборочный чертеж	48
1.137.1-6.2-14.00000	Панель перекрытия лоджии ПРА 57.12.3	49
1.137.1-6.2-14.00000СБ	Панель перекрытия лоджии ПРА 57.12.3	
	Сборочный чертеж	50
1.137.1-6.2-15.00000	Панель перекрытия лоджии/ПРА 57.12.3-А,	
	ПРА 57.123-П /	51

Взам. инв. №

Подп. и дата

Инв. № подл.

Обозначение	Наименование	Стр
1.137.1-6.2-15. 00000 СБ	Панель перекрытия лоджии /ПРА 57.12.3-А,	
	ПРА 57.12.3-П/. Сборочный чертеж	52
1.137.1-6.2-16. 00000	Панель перекрытия лоджии ПРА 60.12.3	53
1.137.1-6.2-16. 00000 СБ	Панель перекрытия лоджии ПРА 60.12.3	
	Сборочный чертеж	54
1.137.1-6.2-17. 00000	Панель перекрытия лоджии /ПРА 60.12.3-А,	
	ПРА 60.12.3-Т /	55
1.137.1-6.2-17. 00000 СБ	Панель перекрытия лоджии/ПРА 60.12.3-А,	
	ПРА 60.12.3-П /. Сборочный чертеж	56
1.137.1-6.2-18. 00000	Панель перекрытия лоджии ПРА 54.15.3	57
1.137.1-6.2-18. 00000 СБ	Панель перекрытия лоджии ПРА 54.15.3	
	Сборочный чертеж	58
1.137.1-6.2-19. 00000	Панель перекрытия лоджии/ПРА 54.15.3-А,	
	ПРА 54.15.3-П/.	59
1.137.1-6.2-19. 00000 СБ	Панель перекрытия лоджии /ПРА 54.15.3-А,	
	ПРА 54.15.3-П/. Сборочный чертеж	60
1.137.1-6.2-00. 00000 Д1	Узлы I...XIII	61
1.137.1-6.2-00. 00000 Д2	Узлы XI, XII. Вариант применения строповочной петли с падающим стационарным	
	кольцом.	67
1.137.1-6.2-00. 10000	Каркас пространственный /КП1...КП8/	68
1.137.1-6.2-00. 10000 СБ	Каркас пространственный/ КП1...КП8/.	
	Сборочный чертеж	70
1.137.1-6.2-00. 20000	Каркас пространственный/ КП9...КП11/	71
1.137.1-6.2-00. 20000 СБ	Каркас пространственный/ КП9...КП11/.	
	Сборочный чертеж	72
1.137.1-6.2-00. 00100	Каркас плоский/КР1...КР5, КР9, КР10/	73
1.137.1-6.2-00. 00100 СБ	Каркас плоский/КР1...КР5, КР9, КР10/.	
	Сборочный чертеж	75

Взам. инв. № | Подп. и дата | Инв. № подл.

Обозначение	Наименование	Стр.
1.137.1-6.2-00.00200	Каркас плоский /КР11...КР15/	76
1.137.1-6.2-00.00200СБ	Каркас плоский / КР11...КР15/.	
	Сборочный чертеж	78
1.137.1-6.2-00.00300	Каркас плоский/КР16, КР7, КР8/	79
1.137.1-6.2-00.00300СБ	Каркас плоский/КР16, КР7, КР8/.	
	Сборочный чертеж	80
1.137.1-6.2-00.00400	Каркас плоский КР17	81
1.137.1-6.2-00.00500	Сетка арматурная /С1...С10, С13, С14/	82
1.137.1-6.2-00.00500СБ	Сетка арматурная /С1...С10, С13, С14/.	
	Сборочный чертеж	84
1.137.1-6.2-00.00600	Сетка арматурная/С11, С17/	85
1.137.1-6.2-00.00600СБ	Сетка арматурная /С11, С17/.	
	Сборочный чертеж	86
1.137.1-6.2-00.00700	Сетка арматурная/С12, С18/ .	87
1.137.1-6.2-00.00700СБ	Сетка арматурная/С12, С18/.	
	Сборочный чертеж	88
1.137.1-6.2-00.00800	Сетка арматурная /С15, С16/	89
1.137.1-6.2-00.00800СБ	Сетка арматурная /С15, С16/.	
	Сборочный чертеж.	90
1.137.1-6.2-00.00900	Изделие закладное МН1	91
1.137.1-6.2-00.01000	Изделие закладное /МН2, МН3/	92
1.137.1-6.2-00.01000СБ	Изделие закладное/МН2, МН3/.	
	Сборочный чертеж	93
1.137.1-6.2-00.01100	Изделие закладное МН4	94
1.137.1-6.2-00.01200	Петля строповочная П1. Вариант с пада-	
	ющим стационарным кольцом	95
1.137.1-6.2-00.01300	Петля строповочная П2. Вариант с пада-	
	ющим стационарным кольцом	96

Взам. инв. №

Подп. и дата

Инв. № подл.

Обозначение	Наименование	Стр.
1.137.1-6.2-00.00001	Петля строповочная /П1, П2/	97
1.137.1-6.2-00.00002	Стержень отдельный /А1, А2/	98
1.137.1-62-00.00003	Стержень отдельный	99
1.137.1-6.2-00.00000ВС	Ведомость расхода стали	100

Инв. № подл. | Подп. и дата | Взам. инв. №

ОБЩАЯ ЧАСТЬ

Настоящие рабочие чертежи железобетонных ребристых панелей перекрытий лоджий предназначены для применения в проектировании и строительстве 5- и 9-этажных жилых зданий со стенами из кирпича и крупных легкобетонных блоков в обычных условиях строительства.

Ограждения могут быть кирпичными, железобетонными, металлическими с экранами из армоцементных, асбестоцементных и других панелей.

Панели лоджий следует применять в условиях отсутствия воздействий агрессивной среды на железобетонные конструкции.

Предел огнестойкости - 0,9 ч., группа возгораемости панелей - несгораемые. По панелям лоджий должна выполняться гидроизоляция согласно деталям 48...50 серии 2.I30-I, вып.9.

I. Марки и основные размеры

I.I. Маркировка конструкций принята по ГОСТ 23009-78*.

Марка состоит из буквенно-цифровых групп, которые разделяются дефисом.

Первая группа содержит:

а/ условные буквенные обозначения - "ПРЛ", определяющие тип конструкции /панель ребристая лоджии/;

б/ цифровую группу, состоящую из трех цифр, разделенных точками и обозначающих габаритные размеры конструкции в дц /длину, ширину, высоту/.

Взам.инв.№ | Подпись и дата | Инв.№ подл.

Нач.АПМ	Авдеенко		
Н.контр.	Киршнер		
Гл.спец.	Мельник		IX.88
Провер.	Киршнер		
Разраб.	Мельник		IX-88

1.137.1-6.2-00.00000 ТО

Техническое описание

Стадия	Лист	Листов
Р	1	16

ГОСГРАЖДАНСТРОЙ КиевЗНИИЭП

Формат А 4

Вторая буквенная группа – "Л" и "П" в конце марки обозначает наличие отверстия, для пожарного люка с левой или с правой стороны панели. Пример маркировки: ПРЛ 54.I2.3-л.

I.2. Основные размеры панелей:

длина – 4I80, 4480, 4780, 5080, 5380, 5680, 5980 мм

ширина – II90, I490 /только для длины 5380 мм/

высота – 300 мм

Номенклатура панелей представлена на листах I4...I6 технического описания.

2. Технические требования и расчетные данные

2.I. Панели изготавливать в соответствии с требованиями ГОСТ I30I5.0-83* по агрегатно-поточной технологии в рабочем положении.

2.2. Панели лоджий запроектированы на воздействие временной равномерно-распределенной нагрузки, учитываемой как кратковременную, а также на воздействия постоянных нагрузок от собственного веса панели, веса конструкции пола и ограждения.

Равномерно-распределенные нагрузки на панели лоджий сведены в табл.I.

Таблица I

Наименование нагрузок	Нормативная нагрузка кПа /кгс/м2/	Расчетная нагрузка кПа /кгс/м2/
Временная нагрузка	3,92/400/	5,I0/520/
Конструкция пола	0,79 /80/	I,03/I05/
Собственный вес панели	3,44/350/	3,78/385/

Инв.№ подл. | Подпись и дата | Взам.инв.№

23635 9

Расчетная погонная нагрузка от веса панели ограждения лоджий, приложенная по всей длине продольного ребра 3,44 кН/м /350 кгс/м/ при коэффициенте перегрузки n=I,I.

Для удобства пользования в табл.2,3 приведены погонные нагрузки на продольные ребра панелей.

2.3. Расчет панелей произведен в соответствии с требованиями главы СНиП 2.03.0I-84.

2.4. Панели запроектированы по 3-й категории требований, предъявляемых к трещиностойкости конструкций.

2.5. Панели изготовлять из тяжелого бетона класса по прочности на сжатие BI5. Марка бетона по морозостойкости - не ниже F75.

Поставка панелей потребителю производится по достижению бетоном отпускной прочности. Величина отпускной прочности бетона панелей должна быть не менее 70% проектной в теплый период года и не менее 85% - в холодный период года.

2.6. При производстве работ в зимнее время и в других случаях, когда по условиям возведения зданий не может быть обеспечено приращение прочности бетона, поставщик обязан поставлять панели с прочностью бетона не ниже I00% проектной.

2.7. Панели армированы сварными сетками и каркасами, которые до укладки в формы объединяются в пространственный каркас с помощью контактной сварки.

2.8. Плоские сварные каркасы выполнять с применением арматурной стали класса Ат-IУс марки 25Г2С /ГОСТ I0884-8I/. Сварные сетки выполнять из арматурной проволоки класса ВрI/ГОСТ 6727-80^{х}/ и класса Врп-I /ТУ I4-4-I322-85/.

Установку каркасов в форму производить так, чтобы больший диаметр продольных стержней находился в нижней зоне ребра. Сетки и каркасы фиксировать в форме с помощью пластмассовых фиксаторов.

2.9. Арматурные изделия запроектированы из условия изготовления их на автоматических линиях. Сварку каркасов и сеток производить с нормируемой прочностью в соответствии с требованиями ГОСТ 10922-75 /Режим сварки сеток с применением арматурной стали класса Врп-I устанавливается экспериментально/.

2.10. Монтажные петли в панелях разработаны в двух вариантах:

а/ петли, выступающие над поверхностью панелей;

б/ петли с падающим стационарным кольцом.

После заглаживания поверхности панели кольцо необходимо поднять в вертикальное положение, а выемку заделать.

Выбор одного из указанных вариантов осуществляется при привязке проекта в зависимости от возможностей строительной базы.

Подъемные петли выполнять из стали класса Ас-II марки 10ГТ /ГОСТ 5781-82^{X}/.

2.11. Изготовление закладных изделий производить в соответствии с требованиями пп.2,3 СН 393-78. Антикоррозийную защиту закладных изделий осуществлять цинкованием в заводских условиях согласно требованиям СНиП 2.03.11-85.

В закладных изделиях применять полосовую сталь по ГОСТ 103-76* угловую равнополочную - по ГОСТ 8509-86. Марка стали ВСтЗкп2 по ГОСТ 380-71^{X}.

2.12. Глубина опирания панелей на стены должна быть не менее 120 мм по всей ширине панелей.

3. Правила приемки

3.1. Приемку панелей производить в соответствии с требованиями ГОСТ 13015.1-81 и ГОСТ 13015.3-81.

3.2. Отклонения размеров толщины защитного слоя бетона, отклонения от проектных размеров, а также внешний вид и качество поверхности панелей должен соответствовать требованиям ГОСТ 13015.3-81.

4. Маркировка, хранение и транспортирование

4.1. Маркировку, хранение и транспортирование производить в соответствии с требованиями ГОСТ 13015.2-81.

4.2. Подъем панелей при транспортировании и монтаже осуществлять с помощью самобалансирующих траверс за 4 петли.

4.3. Места опирания панелей при складировании и транспортировании принимать на расстоянии 0,3...0,4 м от торца.

Панели следует хранить в рабочем положении, между панелями возле петель должны быть уложены деревянные прокладки прямоугольного сечения толщиной не менее чем на 20 мм больше выступающей части петель.

Прокладки под нижний ряд панелей следует укладывать по прочному тщательно выравненному основанию. Прокладки всех вышележащих панелей должны быть расположены по вертикали одна над другой.

При перевозке панели следует укладывать в рабочем положении продольной осью по направлению движения, деревянные прокладки между панелями укладывать как при складировании.

Взам.инв. № | Подпись и дата | Инв.№ подл.

4.4. Все операции, связанные с изготовлением, погрузкой, разгрузкой и складированием, должны производиться с соблюдением мер, исключающих возможность повреждения панелей. При этом должны выполняться требования техники безопасности, изложенные в СНиП Ш-4-80.

5. Испытания

5.I. Испытания панелей по прочности, трещиностойкости и жесткости выполнять по данным табл.4...7 /листы I0...I3/ и ГОСТ 8829-85.

Пример схемы расположения плит лоджий

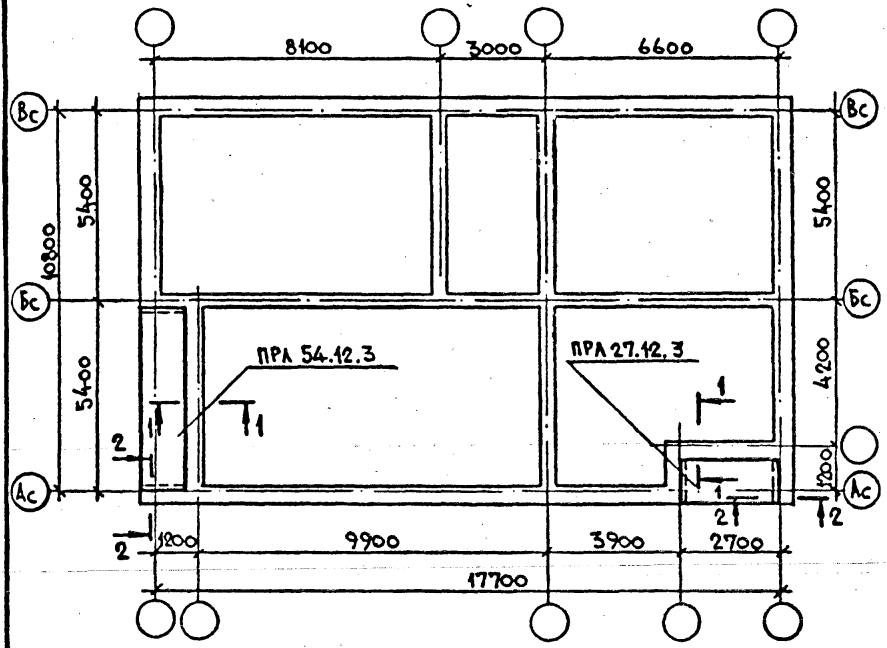

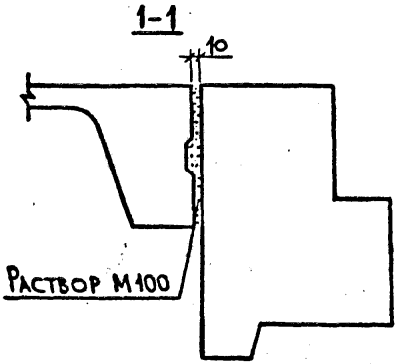

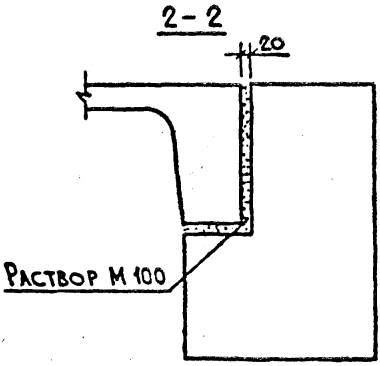

Взам. инв.№
Подпись и дата
Инв.№подл

1.1371-6.2-00.00000ТО

ПИС 7

. Расчетная схема плиты

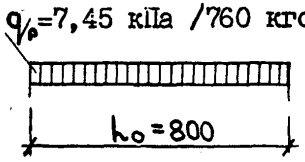

Расчетная схема ребер

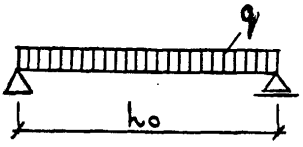

ТАБЛИЦА 2

ТАБЛИЦА НАГРУЗОК НА РЕБРО ПОД ОГРАЖДЕНИЕ

Марки панели	Расчетный пролет l_0, мм	Нагрузки, кН/м /кгс/м/				Расчетный прогиб от постоян. и длительной нагрузки, мм
		Расчет по предельн. состояниям I группы	Расчет по предельным состояниям I группы			
		Расчетная	Нормативная			
			Суммарная	Постоян. и длительн.	Кратковременная	
ПРЛ 27.I2.3	2560					I,6
ПРЛ 30.I2.3	2860					2,5
ПРЛ 36.I2.3	3460					7,I
ПРЛ 42.I2.3 ПРЛ 42.I2.3-л ПРЛ 42.I2.3-п	4060					II,7
ПРЛ 45.I2.3 ПРЛ 45.I2.3-л ПРЛ 45.I2.3-п	4360					I4,4
ПРЛ 48.I2.3 ПРЛ 48.I2.3-л ПРЛ 48.I2.3-п	4660	9,2/940/ 7,3/740/	7,8 /800/ 6,I/620/	5,5/560/ 3,7/380/	4,I/420/ 2,4/240/	I0,5
ПРЛ 5I.I2.3 ПРЛ 5I.I2.3-л ПРЛ 5I.I2.3-п	4960					2I,8
ПРЛ 54.I2.3 ПРЛ 54.I2.3-л ПРЛ 54.I2.3-п	5260					I5,2
ПРЛ 57.I2.3 ПРЛ 57.I2.3-л ПРЛ 57.I2.3-п	5560					I9,9
ПРЛ 60.I2.3 ПРЛ 60.I2.3-л ПРЛ 60.I2.3-п	5860					25,0
ПРЛ 54.I5.3 ПРЛ 54.I5.3-л ПРЛ 54.I5.3-п	5260	I2,I/I230/ 9,7/990/	I0,3/I050/ 8,I/830/	7,5/750/ 5,2/530/	5,I/520/ 2,9/300/	I9,I

Нагрузки в числителе даны с учетом собственного веса ребра

Взам.инв.№ | Подпись и дата | Инв.№подл.

Копировал 23635 15

Расчетная схема ребер

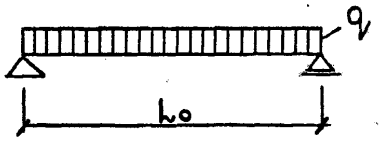

ТАБЛИЦА 3

ТАБЛИЦА НАГРУЗОК НА ПРИСТЕННОЕ РЕБРО

Марки панели	Расчетный пролет l_0, мм	Нагрузки, кн/м /кгс/м/				Расчетн. прогиб от постоян. и длительн. нагрузки, мм
		РАСЧЕТ ПО ПРЕДЕЛЬН. СОСТОЯНИЯМ I ГРУППЫ	Расчет по предельным состояниям II группы			
		расчетная	нормативная			
			суммарная	постоян. и длительн.	кратковременная	
ПРЛ 27.I2.3	2560					0,4
ПРЛ 30.I2.3	2860					0,6
ПРЛ 36.I2.3	3460					2,6
ПРЛ 42.I2.3 ПРЛ 42.I2.3-л ПРЛ 42.I2.3-п	4060					6,2
ПРЛ 45.I2.3 ПРЛ 45.I2.3-л ПРЛ 45.I2.3-п	4360					9,4
ПРЛ 48.I2.3 ПРЛ 48.I2.3-л ПРЛ 48.I2.3-п	4660					I0,2
ПРЛ 5I.I2.3 ПРЛ 5I.I2.3-л ПРЛ 5I.I2.3-п	4960	4,9/500/ 2,9/300/	3,9/400/ 2,2/220/	2,8/280/ I,0/I00/	2,9/300/ I,2/I20/	I3,2
ПРЛ 54.I2.3 ПРЛ 54.I2.3-л ПРЛ 54.I2.3-п	5260					I4,4
ПРЛ 57.I2.3 ПРЛ 57.I2.3-л ПРЛ 57.I2.3-п	5560					I8,8
ПРЛ 60.I2.3 ПРЛ 60.I2.3-л ПРЛ 60.I2.3-п	5860					23,9
ПРЛ 54.I5.3 ПРЛ 54.I5.3-л ПРЛ 54.I5.3-п	5260					I4,4

Нагрузки в числителе даны с учетом собственного веса ребра

Взам. инв. № | Подпись и дата | Инв. № подл.

Инв. № подл.	Подпись и дата	Взам. инв. №

СХЕМА ОПИРАНИЯ И ЗАГРУЖЕНИЯ ПРИ ИСПЫТАНИИ

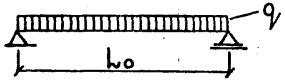

ТАБЛИЦА 4

ДАННЫЕ ДЛЯ ИСПЫТАНИЙ. ПРОВЕРКА ПРОЧНОСТИ РЕБРА ПОД ОГРАЖДЕНИЕ

МАРКА ПАНЕЛИ	РАСЧЕТНЫЙ ПРОЛЕТ l_0, мм	ВИДЫ РАЗРУШЕНИЙ И ВЕЛИЧИНА КОЭФФИЦИЕНТА C /ПРИЛ.3 ТАБЛ.1 ГОСТ 8829-85/	ВЕЛИЧИНА РАЗРУШАЮЩЕЙ НАГРУЗКИ – q, КГС/М^2		
		ТЕКУЧЕСТЬ ПРОДОЛЬНОЙ РАСТЯНУТОЙ АРМАТУРЫ ДО НАСТУПЛЕНИЯ РАЗДРОБЛЕНИЯ БЕТОНА СЖАТОЙ ЗОНЫ C = 1,4	ПРИ КОТОРОЙ ПАНЕЛИ ПРИЗНАЮТСЯ ГОДНЫМИ		ПРИ КОТОРОЙ ТРЕБУЕТСЯ ПОВТОРНОЕ ИСПЫТАНИЕ
		1. РАЗРЫВ ПРОДОЛЬНОЙ РАСТЯНУТОЙ АРМАТУРЫ 2. РАЗДРОБЛЕНИЕ БЕТОНА СЖАТОЙ ЗОНЫ ДО НАСТУПЛЕНИЯ ТЕКУЧЕСТИ ПРОДОЛЬНОЙ РАСТЯНУТОЙ АРМАТУРЫ C=1,6	С УЧЕТОМ СОБСТВЕН. ВЕСА ПАНЕЛИ	ЗА ВЫЧЕТОМ СОБСТВЕН. ВЕСА ПАНЕЛИ	С УЧЕТОМ СОБСТВЕННОГО ВЕСА ПАНЕЛИ /СМ. П. 6.1.3 ГОСТ 8829-85/
ПРЛ 27.12.3	2560	C = 1,4	⩾1320	⩾1130	<1320, НО ⩾1130
ПРЛ 30.12.3	2860				
ПРЛ 36.12.3	3460				
ПРЛ 42.12.3 ПРЛ 42.12.3-Л ПРЛ 42.12.3-П	4060				
ПРЛ 45.12.3 ПРЛ 45.12.3-Л ПРЛ 45.12.3-П	4360				
ПРЛ 48.12.3 ПРЛ 48.12.3-Л ПРЛ 48.12.3-П	4660	C = 1,6	⩾1500	⩾1320	<1500, НО ⩾1280
ПРЛ 51.12.3 ПРЛ 51.12.3-Л ПРЛ 51.12.3-П	4960				
ПРЛ 54.12.3 ПРЛ 54.12.3-Л ПРЛ 54.12.3-П	5260				
ПРЛ 57.12.3 ПРЛ 57.12.3-Л ПРЛ 57.12.3-П	5560				
ПРЛ 60.12.3 ПРЛ 60.12.3-Л ПРЛ 60.12.3-П	5860				
ПРЛ 54.15.3 ПРЛ 54.15.3-Л ПРЛ 54.15.3-П	5260	C = 1,4	⩾1720	⩾1500	<1720, НО ⩾1470
		C = 1,6	⩾1970	⩾1740	<1970, НО ⩾1680

1.137.1-6.2-00.00000 ТО

23635 17

10 ЛИСТ

16

Инв.№ подл.	Подпись и дата	Взам.инв. №

СХЕМА ОПИРАНИЯ И ЗАГРУЖЕНИЯ ПРИ ИСПЫТАНИИ

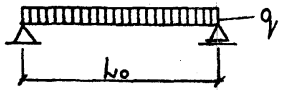

ТАБЛИЦА 5

ДАННЫЕ ДЛЯ ИСПЫТАНИЙ. ПРОВЕРКА ПРОЧНОСТИ ПРИСТЕННОГО РЕБРА

МАРКА ПАНЕЛИ			РАСЧЕТНЫЙ ПРОЛЕТ L_0, ММ	ВИДЫ РАЗРУШЕНИЙ И ВЕЛИЧИНА КОЭФФИЦИЕНТА С /ПРИЛ.3 ТАБЛ.1 ГОСТ 8829-85/	ВЕЛИЧИНА РАЗРУШАЮЩЕЙ НАГРУЗКИ – q, КГС/М²		
				ТЕКУЧЕСТЬ ПРОДОЛЬНОЙ РАСТЯНУТОЙ АРМАТУРЫ ДО НАСТУПЛЕНИЯ РАЗДРОБЛЕНИЯ БЕТОНА СЖАТОЙ ЗОНЫ С = 1,4	ПРИ КОТОРОЙ ПАНЕЛИ ПРИЗНАЮТСЯ ГОДНЫМИ		ПРИ КОТОРОЙ ТРЕБУЕТСЯ ПОВТОРНОЕ ИСПЫТАНИЕ
				1. РАЗРЫВ ПРОДОЛЬНОЙ РАСТЯНУТОЙ АРМАТУРЫ 2. РАЗДРОБЛЕНИЕ БЕТОНА СЖАТОЙ ЗОНЫ ДО НАСТУПЛЕНИЯ ТЕКУЧЕСТИ ПРОДОЛЬНОЙ РАСТЯНУТОЙ АРМАТУРЫ С=1,6	С УЧЕТОМ СОБСТВЕН. ВЕСА ПАНЕЛИ	ЗА ВЫЧЕТОМ СОБСТВЕН. ВЕСА ПАНЕЛИ	С УЧЕТОМ СОБСТВЕННОГО ВЕСА ПАНЕЛИ /СМ.П.6.1.3 ГОСТ 8829-85/
ПРЛ 27.12.3			2560	С = 1,4	≥ 700	≥ 520	<700, НО ≥ 600
ПРЛ 30.12.3			2860				
ПРЛ 36.12.3			3460				
ПРЛ 42.12.3	ПРЛ 42.12.3-Л	ПРЛ 42.12.3-П	4060				
ПРЛ 45.12.3	ПРЛ 45.12.3-Л	ПРЛ 45.12.3-П	4360				
ПРЛ 48.12.3	ПРЛ 48.12.3-Л	ПРЛ 48.12.3-П	4660	С = 1,6	≥ 800	≥ 620	<800, НО ≥ 680
ПРЛ 51.12.3	ПРЛ 51.12.3-Л	ПРЛ 51.12.3-П	4960				
ПРЛ 54.12.3	ПРЛ 54.12.3-Л	ПРЛ 54.12.3-П	5260				
ПРЛ 57.12.3	ПРЛ 57.12.3-Л	ПРЛ 57.12.3-П	5560				
ПРЛ 60.12.3	ПРЛ 60.12.3-Л	ПРЛ 60.12.3-П	5860				
ПРЛ 54.15.3	ПРЛ 54.15.3-Л	ПРЛ 54.15.3-П	5260				

ТАБЛИЦА 6

ДАННЫЕ ДЛЯ ИСПЫТАНИЙ. Проверка жесткости и трещиностойкости ребра под ограждение

Марка панели	Расчетный пролет l_0, мм	Контр. нагрузка за вычетом собст. веса кгс/пм	Прогиб от контр. нагрузки $f_к$, мм	$f_{дл.}/f_{пред}$ %	Прогиб f, измерен. см.п.6.2.2 ГОСТ 8829-85/, мм		Контр ширина раскрыт. трещин, мм
					при котором изделия признаются годными	при котором требуется повторное испытание	
ПРЛ 27.I2.3	2560		0,8	7,I	<I,0	≥I,0	
ПРЛ 30.I2.3	2860		I,3	I0,0	<I,6	>I,6, H0≤I,7	
ПРЛ 36.I2.3	3460		4,8	27,7	<5,8	>5,8, H0≤6,2	
ПРЛ 42.I2.3 ПРЛ 42.I2.3-л ПРЛ 42.I2.3-п	4060		8,5	44,6	<I0,2	>10,2, H0≤11,1	
ПРЛ 45.I2.3 ПРЛ 45.I2.3-л ПРЛ 45.I2.3-п	4360		I0,3	52,7	<I2,3	>12,3, H0≤13,3	
ПРЛ 48.I2.3 ПРЛ 48.I2.3-л ПРЛ 48.I2.3-п	4660		4,2	43,2	<5,I	>5,I, H0≤5,5	0.25
ПРЛ 5I.I2.3 ПРЛ 5I.I2.3-л ПРЛ 5I.I2.3-п	4960	620	I4,2	84,3	<I5,6	>15,6, H0≤17,0	
ПРЛ 54.I2.3 ПРЛ 54.I2.3-л ПРЛ 54.I2.3-п	5260		I3,2	86,9	<I4,5	>14,5, H0≤15,2	
ПРЛ 57.I2.3 ПРЛ 57.I2.3-л ПРЛ 57.I2.3-п	5560		I2,0	72,9	<I4,4	>14,4, H0≤15,6	
ПРЛ 60.I2.3 ПРЛ 60.I2.3-л ПРЛ 60.I2.3-п	5860		I5,3	90,7	<I6,8	>16,8, H0≤18,3	
ПРЛ 54.I5.3 ПРЛ 54.I5.3-л ПРЛ 54.I2.3-п	5260	630	II,8	7I,2	<I4,2	>14.2, H0≤15,3	

Взам.инв. № | Подпись и дата | Инв.

Таблица 7

ДАННЫЕ ДЛЯ ИСПЫТАНИЙ. Проверка жесткости и трещиностойкости пристенного ребра

Марка панели	Расчетный пролет l_0, мм	Контр. нагрузка за вычетом собст. веса, кгс/пм	Прогиб от контр. нагрузки $f_к$, мм	$f_{дл.}/f_{пред}$ %	Прогиб f, измеренный /см.п.6.2.2 ГОСТ 8829-85/, мм: при котором изделия признаются годными	Прогиб f, измеренный /см.п.6.2.2 ГОСТ 8829-85/, мм: при котором требуется повторное испытание	Контр. ширина раскрыт. трещин, мм
ПРЛ 27.I2.3	2560	220	0,I	0,9	< 0,2	⩾0,2	0,25
ПРЛ 30.I2.3	2860		0,2	I,4	< 0,2	⩾0,2	
ПРЛ 36.I2.3	3460		I,4	9,7	< I,7	>I,7, НО⩽I,8	
ПРЛ 42.I2.3 ПРЛ 42.I2.3-л ПРЛ 42.I2.3-п	4060		3,8	22,4	< 4,5	>4,5, НО⩽4,5	
ПРЛ 45.I2.3 ПРЛ 45.I2.3-л ПРЛ 45.I2.3-п	4360		6,3	33,6	< 7,6	>7,6, НО⩽8,2	
ПРЛ 48.I2.3 ПРЛ 48.I2.3-л ПРЛ 48.I2.3-п	4660		6,7	35,2	< 8,0	>8,0, НО⩽8,7	
ПРЛ 5I.I2.3 ПРЛ 5I.I2.3-л ПРЛ 5I.I2.3-п	4960		9,7	48,3	<II,6	>11,6, НО⩽12,5	
ПРЛ 54.I2.3 ПРЛ 54.I2.3-л ПРЛ 54.I2.3-п	5260		8,2	I4,3	< 9,9	>9,9, НО⩽10,7	
ПРЛ 57.I2.3 ПРЛ 57.I2.3-л ПРЛ 57.I2.3-п	5560		II,3	56,4	<I3,6	>13,6, НО⩽14,7	
ПРЛ 60.I2.3 ПРЛ 60.I2.3-л ПРЛ 60.I2.3-п	5860		I4,2	69,9	<I6,9	>16,9, НО⩽18,5	
ПРЛ 54.I5.3 ПРЛ 54.I5.3-л ПРЛ 54.I5.3-п	5260		8,2	I4,3	< 9,9	> 9,9, НО⩽10,7	

Взам. инв. №

Подпись и дата

Инв. №подл.

Инв.№подл.	Подпись и дата	Взам.инв. №

Рис.I

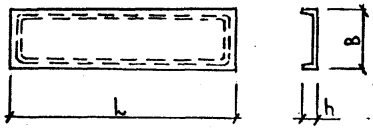

Рис.2

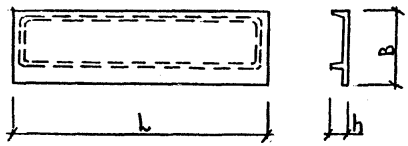

НОМЕНКЛАТУРА ИЗДЕЛИЙ

Таблица 8

Обозначение	Марка	Рис	Геометрические характеристики			Бетон класса	Расход материалов		Масса изделия, кг
			b, мм	h, мм	B, мм		бетон, м3	сталь, кг натуральная	
I.I37.I-6.2-0I.00000	ПРЛ 27.I2.3	I	2680	300	II90	BI5	0,43	I7,I6	I080
I.I37.I-6.2-02.00000	ПРЛ 30.I2.3	I	2980				0,47	I9,I2	II80
I.I37.I-6.2-03.00000	ПРЛ 36.I2.3	I	3580				0,56	2I,38	I400
I.I37.I-6.2-04.00000	ПРЛ 42.I2.3	I	4I80				0,64	24,99	I600
I.I37.I-6.2-06.00000	ПРЛ 45.I2.3	I	4480				0,68	30,42	I700
I.I37.I-6.2-08.00000	ПРЛ 48.I2.3	I	4780				0,72	33,99	I800
I.I37.I-6.2-I0.00000	ПРЛ 5I.I2.3	I	5080				0,77	35,40	I930
I.I37.I-6.2-I2.00000	ПРЛ 54.I2.3	I	5380				0,8I	45,56	2030
I.I37.I-6.2-I4.00000	ПРЛ 57.I2.3	I	5680				0,85	46,4I	2I30
I.I37.I-6.2-I6.00000	ПРЛ 60.I2.3	I	5980				0,89	49,37	2230
I.I37.I-6.2-I8.00000	ПРЛ 54.I5.3	2	5380		I490		0,92	53,93	2300

I.I37.I-6.2-00.000000ТО

23635 21

I4 лист

Рис.I

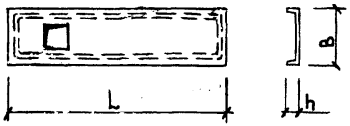

Рис.I

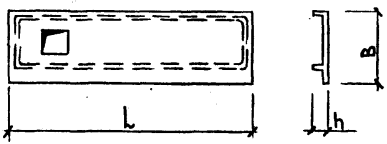

ПРОДОЛЖЕНИЕ ТАБЛИЦЫ 8

Обозначение	Марка	Рис	Геометрические характеристики			Бетон класса	Расход материалов		Масса изделия, кг
			L, мм	h, мм	B, мм		бетон, м3	сталь, кг натуральная	
I.I37.I-6.2-05.00000	ПРЛ 42.I2.3-л	I	4I80	300	II90	BI5	0,62	29,79	I550
I.I37.I-6.2-07.00000	ПРЛ 45.I2.3-л	I	4480				0,66	36,22	I650
I.I37.I-6.2-09.00000	ПРЛ 48.I2.3-л	I	4780				0,70	38,89	I750
I.I37.I-6.2-II.00000	ПРЛ 5I.I2.3-л	I	5080				0,75	40,27	I880
I.I37.I-6.2-I3.00000	ПРЛ 54.I2.3-л	I	5380				0,79	50,36	I980
I.I37.I-6.2-I5.00000	ПРЛ 57.I2.3-л	I	5680				0,83	54,33	2080
I.I37.I-6.2-I7.00000	ПРЛ 60.I2.3-л	I	5980				0,87	54,I7	2I80
I.I37.I-6.2-I9.00000	ПРЛ 54.I5.3-л	2	5380	300	I490	BI5	0,90	58,75	2250

Инв.№подл.	Подпись и дата	Взам.инв.№

Рис.I

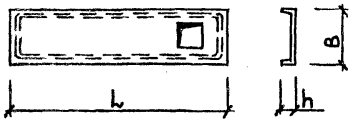

Рис.2

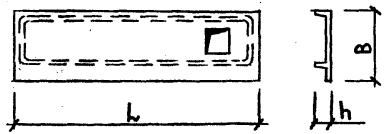

ПРОДОЛЖЕНИЕ ТАБЛИЦЫ 8

Обозначение	Марка	Рис	Геометрические характеристики			Бетон класса	Расход материалов		Масса изделия, кг
			l, мм	h, мм	B, мм		бетон, м3	сталь, кг натуральная	
I.I37.I-6.2-05.00000	ПРЛ 42.I2.3-п	I	4I80	300	II90	BI5	0,62	29,79	I550
I.I37.I-6.2-07.00000	ПРЛ 45.I2.3-п	I	4480				0,66	36,22	I650
I.I37.I-6.2-09.00000	ПРЛ 48.I2.3-п	I	4780				0,70	38,89	I750
I.I37.I-6.2-II.00000	ПРЛ 5I.I2.3-п	I	5080				0,75	40,27	I880
I.I37.I-6.2-I3.00000	ПРЛ 54.I2.3-п	I	5380				0,79	50,36	I980
I.I37.I-6.2-I5.00000	ПРЛ 57.I2.3-п	I	5680				0,83	54,33	2080
I.I37.I-6.2-I7.00000	ПРЛ 60.I2.3-п	I	5980				0,87	54,I7	2I80
I.I37.I-6.2-I9.00000	ПРЛ 54.I5.3-п	2	5380	300	I490	BI5	0,90	58,75	2250

I.I37.I-6.2-00.000000

23635 23 Формат А 3

I6 Лист

Формат	Зона	Поз.	Обозначение	Наименование	Кол.	Примечание
				ДОКУМЕНТАЦИЯ		
А4			1.137.1-6.2-01.00000 СБ	СБОРОЧНЫЙ ЧЕРТЕЖ		
А4			00.00000 Д1	УЗЛЫ I ... XII		
А4			00.00000 Д2	УЗЛЫ XI ... XII		
А4			00.00000 ТО	ТЕХНИЧЕСКОЕ ОПИСАНИЕ		
А4			00.00000 РС	ВЕДОМОСТЬ РАСХОДА СТАЛИ		
				СБОРОЧНЫЕ ЕДИНИЦЫ		
А4		1	1.137.1-6.2-00.10000	КАРКАС ПРОСТРАНСТВ. КП 1	1	
А4		2	00.00100	КАРКАС ПЛОСКИЙ КР 1	1	
А4		3	00.00400	КАРКАС ПЛОСКИЙ КР 17	2	
А4		4	00.00500	СЕТКА АРМАТУРНАЯ С 1	1	
А4		5	1.100.3-2-110	ИЗДЕЛИЕ ЗАКЛАДНОЕ МС 5	3	
				ДЕТАЛИ		
А4		6	1.137.1-6.2-00.00001	ПЕТЛЯ СТРОПОВОЧНАЯ П1	4	
А4		7	00.00002	СТЕРЖЕНЬ ОТДЕЛЬНЫЙ А1	8	
				МАТЕРИАЛЫ		
				БЕТОН КЛАССА В15, $м^3$	0,43	

Взам. инв. №

Подпись и дата

Инв. № подл.

Нач. АПМ 2	АВДЕЕНКО		07.88
Н. контр.	МЕЛЬНИК		07.88
Гл. спец.	МЕЛЬНИК		07.88
Провер.	МЕЛЬНИК		07.88
Разраб.	ХОРОШЕВА		06.88

1.137.1-6.2-01.00000

ПАНЕЛЬ ПЕРЕКРЫТИЯ ЛОДЖИИ ПРЛ 27.12.3

Стадия	Лист	Листов
Р		1

ГОСГРАЖДАНСТРОЙ
КиевЗНИИЭП

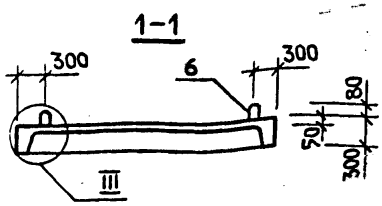

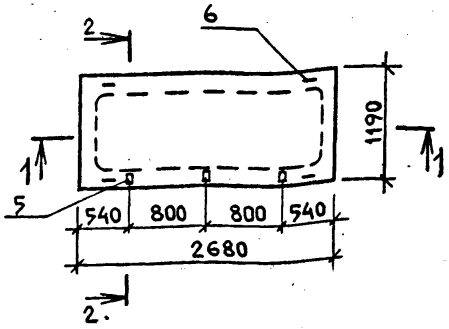

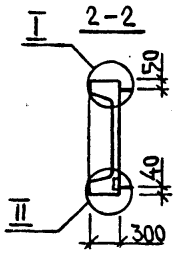

СХЕМА АРМИРОВАНИЯ

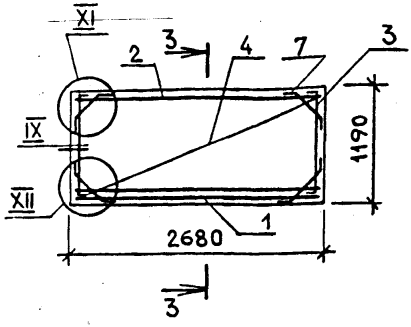

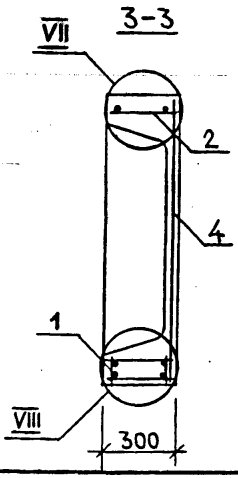

Нач.АПМ2	АВДЕЕНКО		
Н.контр.	МЕЛЬНИЦК		07.88
Гл.спец.	МЕЛЬНИЦК		07.88
Провер.	МЕЛЬНИЦК		07.88
Разраб.	ХОРОШЕВА		07.88

1.137.1-6.2-01.00000 СБ

ПАНЕЛЬ ПЕРЕКРЫТИЯ ЛОДЖИИ
ПРЛ 27.12.3
СБОРОЧНЫЙ ЧЕРТЕЖ

Стадия	Масса	Масштаб
Р	1080	1:50 1:20
Лист	Листов 1	

ГОСГРАЖДАНСТРОЙ
КиевЗНИИЭП

Инв.№подл. | Подпись и дата | Взам.инв.№

Формат	Зона	Поз.	Обозначение	Наименование	Кол.	Примечание
				Документация		
А4			1.137.1-6.2-02.00000 СБ	Сборочный чертеж		
А4			00.00000 Д1	Узлы I ... XII		
А4			00.00000 Д2	Узлы XI ... XII		
А4			00.00000 ТО	Техническое описание		
А4			00.00000 РС	Ведомость расхода стали		
				Сборочные единицы		
А4		1	1.137.1-6.2-00.10000-01	Каркас пространств. КП 2	1	
А4		2	00.00100-01	Каркас плоский КР 2	1	
А4		3	00.00400	Каркас плоский КР 17	2	
А4		4	00.00500-01	Сетка арматурная С 2	1	
А4		5	1.100.3-2-110	Изделие закладное МС5	5	
				Детали		
А4		6	1.137.1-6.2-00.00001	Петля строповочная П1	4	
А4		7	00.00002	Стержень отдельный А1	8	
				Материалы		
				Бетон класса В15, м³	0,47	

Взам. инв. №

Подпись и дата

Инв. № подл.

Нач. АПМ2	Авдеенко		07.88
Н. контр.	Мельник		07.88
Гл. спец.	Мельник		07.88
Провер.	Мельник		07.88
Разраб.	Хорошева		06.88

1.137.1-6.2-02.00000

Панель перекрытия лоджии ПРЛ 30.12.3

Стадия	Лист	Листов
Р		1

Госгражданстрой

КиевЗНИИЭП

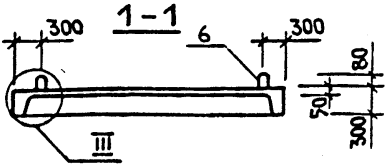

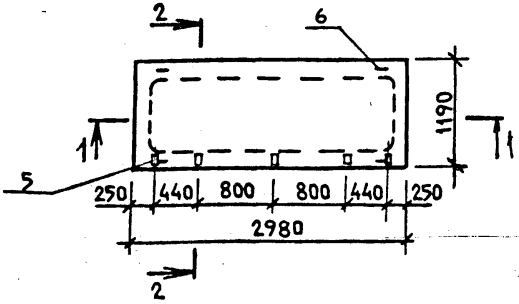

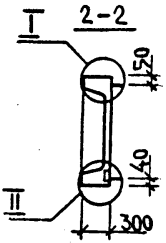

СХЕМА АРМИРОВАНИЯ

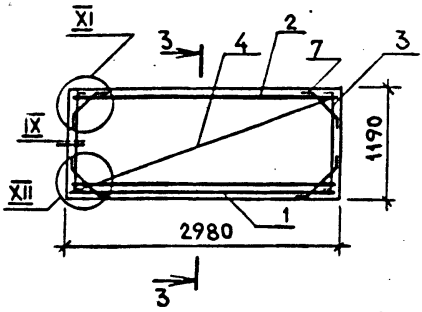

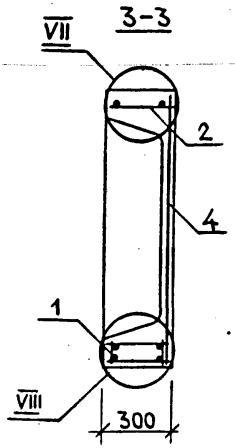

Нач.АПМ2	АВДЕЕНКО		
Н.контр.	МЕЛЬНИЦК		07.88
Гл.спец.	МЕЛЬНИЦК		07.88
Провер.	МЕЛЬНИЦК		07.88
Разраб.	ХОРОШЕВА		07.88

1.137.1-6.2-02.00000 СБ

ПАНЕЛЬ ПЕРЕКРЫТИЯ ЛОДЖИИ
ПРЛ 30.12.3
СБОРОЧНЫЙ ЧЕРТЕЖ

Стадия	Масса	Масштаб
Р	1180	1:50 1:20

Лист | Листов 1

ГОСГРАЖДАНСТРОЙ
КиевЗНИИЭП

Инв.№подл. | Подпись и дата | Взам.инв.№

ФОРМАТ	ЗОНА	ПОЗ.	ОБОЗНАЧЕНИЕ	НАИМЕНОВАНИЕ	КОЛ.	ПРИМЕЧАНИЕ
				ДОКУМЕНТАЦИЯ		
А4			1.137.1-6.2-03.00000 СБ	СБОРОЧНЫЙ ЧЕРТЕЖ		
А4			00.00000 Д1	УЗЛЫ I ... XII		
А4			00.00000 Д2	УЗЛЫ XI ... XII		
А4			00.00000 ТО	ТЕХНИЧЕСКОЕ ОПИСАНИЕ		
А4			00.00000 РС	ВЕДОМОСТЬ РАСХОДА СТАЛИ		
				СБОРОЧНЫЕ ЕДИНИЦЫ		
А4		1	1.137.1-6.2-00.10000-02	КАРКАС ПРОСТРАНСТВ. КП 3	1	
А4		2	00.00100-02	КАРКАС ПЛОСКИЙ КР 3	1	
А4		3	00.00400	КАРКАС ПЛОСКИЙ КР 17	2	
А4		4	00.00500-02	СЕТКА АРМАТУРНАЯ С 3	1	
А4		5	1.100.3-2-110	ИЗДЕЛИЕ ЗАКЛАДНОЕ МС 5	5	
				ДЕТАЛИ		
А4		6	1.137.1-6.2-00.00001	ПЕТЛЯ СТРОПОВОЧНАЯ П1	4	
А4		7	00.00002	СТЕРЖЕНЬ ОТДЕЛЬНЫЙ А1	8	
				МАТЕРИАЛЫ		
				БЕТОН КЛАССА В15, М3	0,56	

Взам. инв. № | Подпись и дата | Инв. № подл.

Нач. АПМ2	АВДЕЕНКО		07.88
Н. контр.	МЕЛЬНИК		07.88
Гл. спец.	МЕЛЬНИК		07.88
Провер.	МЕЛЬНИК		07.88
Разраб.	ХОРОШЕВА		06.88

1.137.1-6.2-03.00000

ПАНЕЛЬ ПЕРЕКРЫТИЯ ЛОДЖИИ ПРЛ 36.12.3

СТАДИЯ	ЛИСТ	ЛИСТОВ
Р		1

ГОСГРАЖДАНСТРОЙ
КиевЗНИИЭП

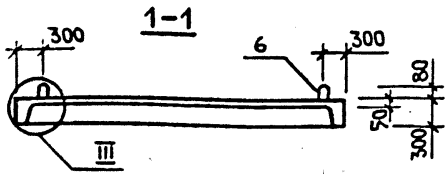

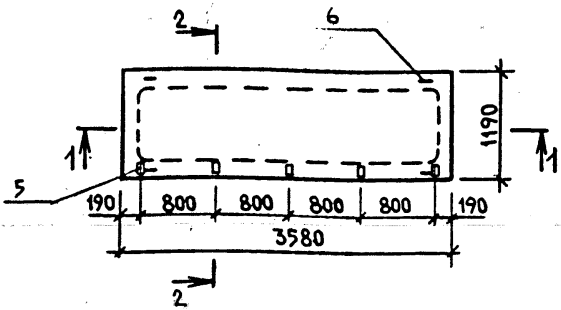

СХЕМА АРМИРОВАНИЯ

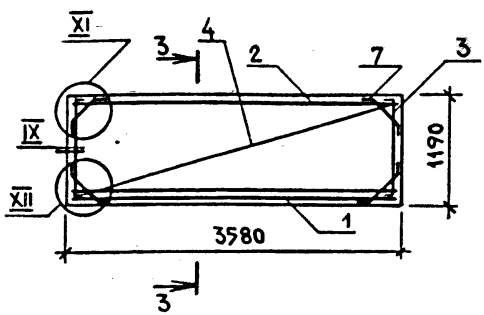

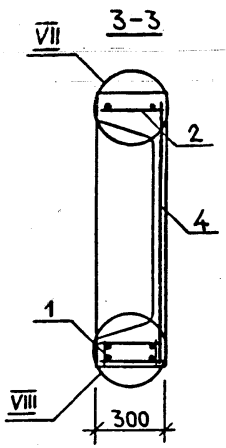

			1.137.1-6.2-03.00000 СБ
			ПАНЕЛЬ ПЕРЕКРЫТИЯ ЛОДЖИИ ПРЛ 36.12.3 СБОРОЧНЫЙ ЧЕРТЕЖ
НАЧ. АПМ 2	АВДЕЕНКО		
К. КОНТР.	МЕЛЬНИК	07.88	
ГА. СПЕЦ.	МЕЛЬНИК	07.88	
ПРОВЕР.	МЕЛЬНИК	07.88	
РАЗРАБ.	ХОРОШЕВА	07.88	

Стадия	Масса	Масштаб
Р	1400	1:50 1:20
Лист	Листов 1	

ГОСГРАЖДАНСТРОЙ
КиевЗНИИЭП

Взам. инв. № | Подпись и дата | Инв. №

Формат	Зона	Поз.	Обозначение	Наименование	Кол.	Примечание
				Документация		
А4			1.137.1-6.2-04.00000 СБ	Сборочный чертеж		
А4			00.00000 Д1	Узлы I ... XII		
А4			00.00000 Д2	Узлы XI ... XII		
А4			00.00000 ТО	Техническое описание		
А4			00.00000 РС	Ведомость расхода стали		
				Сборочные единицы		
А4		1	1.137.1-6.2-00.10000-03	Каркас пространств. КП4	1	
А4		2	00.00100-03	Каркас плоский КР 4	1	
А4		3	00.00400	Каркас плоский КР 17	2	
А4		4	00.00500-03	Сетка арматурная С 4	1	
А4		5	1.100.3-2-110	Изделие закладное МС5	5	
				Детали		
А4		6	1.137.1-6.2-00.00001	Петля строповочная П1	4	
А4		7	00.00002	Стержень отдельный А1	8	
				Материалы		
				Бетон класса В15, м³	0,64	

Взам. инв. №

Подпись и дата

Инв. № подл.

Нач. АПМ2	Авдеенко		07.88
Н. контр.	Мельник		07.88
Гл. спец.	Мельник		07.88
Провер.	Мельник		07.88
Разраб.	Хорошева		06.88

1.137.1-6.2-04.00000

Панель перекрытия лоджии ПРЛ 42.12.3

Стадия	Лист	Листов
Р		1

Госгражданстрой

КиевЗНИИЭП

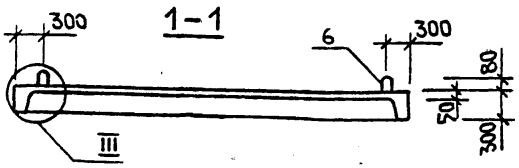

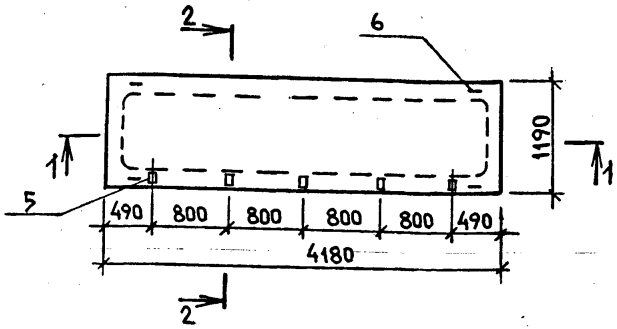

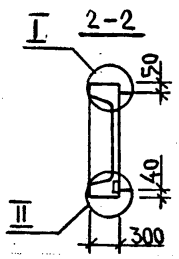

СХЕМА АРМИРОВАНИЯ

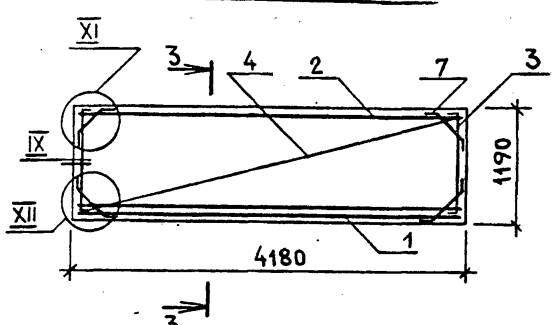

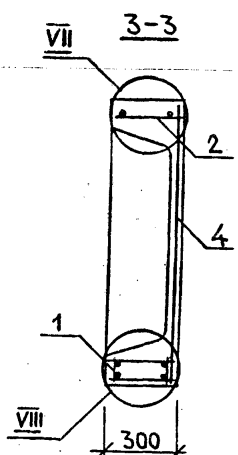

			1.137.1-6.2-04.00000 СБ
			ПАНЕЛЬ ПЕРЕКРЫТИЯ ЛОДЖИИ ПРЛ 42.12.3 СБОРОЧНЫЙ ЧЕРТЕЖ
НАЧ.АПМ2	АВДЕЕНКО		07.88
Н.КОНТР.	МЕЛЬНИК		07.88
ГЛ.СПЕЦ.	МЕЛЬНИК		07.88
ПРОВЕР.	МЕЛЬНИК		07.88
РАЗРАБ.	ХОРОШЕВА		07.88

Стадия	Масса	Масштаб
Р	1600	1:50 1:20
Лист	Листов 1	

ГОСГРАЖДАНСТРОЙ
КиевЗНИИЭП

Инв.№подл. | Подпись и дата | Взам.инв.№

Формат А4

ФОРМАТ	ЗОНА	ПОЗ.	ОБОЗНАЧЕНИЕ	НАИМЕНОВАНИЕ	КОЛ.	ПРИМЕЧАНИЕ
				ДОКУМЕНТАЦИЯ		
А4			1.137.1-6.2-05.00000СБ	СБОРОЧНЫЙ ЧЕРТЕЖ		
А4			00.00000Д1	УЗЛЫ I...XII		
А4			00.00000Д2	УЗЛЫ XI, XII		
А4			00.00000ТО	ТЕХНИЧЕСКОЕ ОПИСАНИЕ		
А4			00.00000РС	ВЕДОМОСТЬ РАСХОДА СТАЛИ		
				СБОРОЧНЫЕ ЕДИНИЦЫ		
А4		1	1.137.1-6.2-00.10000-03	КАРКАС ПРОСТРАНСТВ. КП 4	1	
А4		2	00.00100-03	КАРКАС ПЛОСКИЙ КР 4	1	
А4		3	00.00400	КАРКАС ПЛОСКИЙ КР 17	2	
А4		4	00.00500-01	СЕТКА АРМАТУРНАЯ С 2	1	
А4		5	00.00600	СЕТКА АРМАТУРНАЯ С 11	1	
А4		6	00.00700	СЕТКА АРМАТУРНАЯ С 12	1	
А4		7	1.100.3-2-110	ИЗДЕЛИЕ ЗАКЛАДНОЕ МС5	5	
А4		8	1.137.1-6.2-00.01000	ИЗДЕЛИЕ ЗАКЛАДНОЕ МН2	2	
А4		9	00.01000-01	ИЗДЕЛИЕ ЗАКЛАДНОЕ МН3	3	
А4		10	00.01100	ИЗДЕЛИЕ ЗАКЛАДНОЕ МН4	2	
				ДЕТАЛИ		
А4		11	1.137.1-6.2-00.00001	ПЕТЛЯ СТРОПОВОЧНАЯ П1	4	
А4		12	00.00002	СТЕРЖЕНЬ ОТДЕЛЬНЫЙ А1	8	
А4		13	00.00002-01	СТЕРЖЕНЬ ОТДЕЛЬНЫЙ А2	2	
				МАТЕРИАЛЫ		
				БЕТОН КЛАССА В15, м³	0,62	

РАЗЛИЧИЯ ИСПОЛНЕНИЙ 1.137.1-6.2-05.00000 И 1.137.1-6.2-05.00000-01 ПО СБОРОЧНОМУ ЧЕРТЕЖУ

Взам.инв.№ | Подпись и дата | Инв.№ подл.

Нач.АПМ2	АВДЕЕНКО		07.88
Н.контр.	МЕЛЬНИК		07.88
Гл.спец.	МЕЛЬНИК		07.88
Провер.	МЕЛЬНИК		07.88
Разраб.	ХОРОШЕВА		06.88

1.137.1-6.2-05.00000

ПАНЕЛЬ ПЕРЕКРЫТИЯ ЛОДЖИИ /ПРЛ42.12.3-Л, ПРЛ42.12.3-П/

СТАДИЯ	ЛИСТ	ЛИСТОВ
Р		1

ГОСГРАЖДАНСТРОЙ КиевЗНИИЭП

1.137.1-6.2-05.00000 / ПРЛ 42.12.3 -Л /

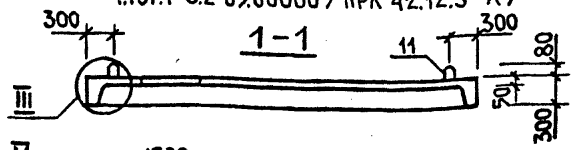

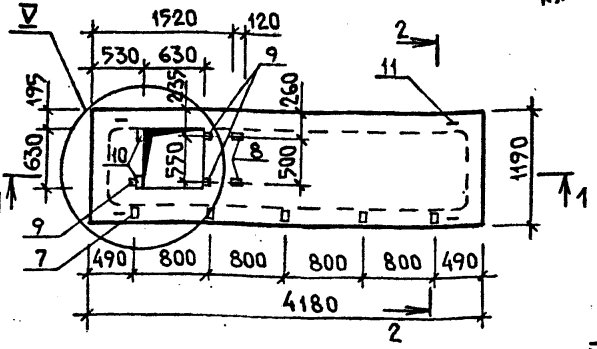

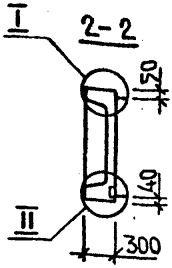

СХЕМА АРМИРОВАНИЯ

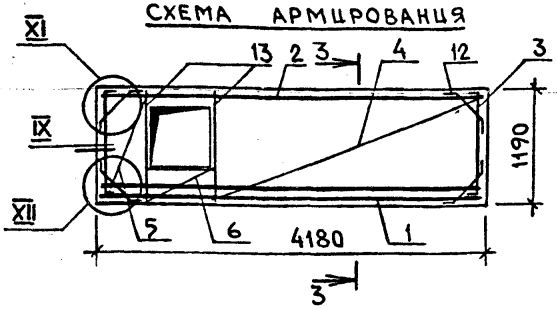

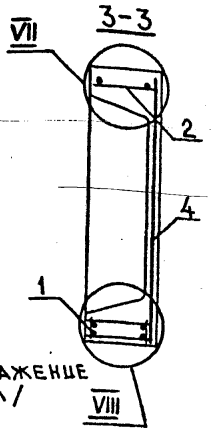

1.137.1-6.2-05.00000-01 /ПРЛ 42.12.3-П/ ЗЕРКАЛЬНОЕ ОТРАЖЕНИЕ
ОСТАЛЬНОЕ СМ. 1.137.1-6.2- 05.00000 /ПРЛ 42.12.3 -Л/

М 1:100

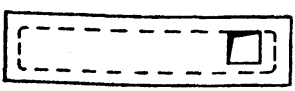

Нач.АПМ2	АВДЕЕНКО		
Н.контр.	МЕЛЬНИК		07.88
Гл.спец.	МЕЛЬНИК		07.88
Провер.	МЕЛЬНИК		07.88
Разраб.	ХОРОШЕВА		07.88

1.137.1-6.2-05.00000 СБ

ПАНЕЛЬ ПЕРЕКРЫТИЯ ЛОДЖИИ /ПРЛ 42.12.3-Л, ПРЛ 42.12.3-П/ СБОРОЧНЫЙ ЧЕРТЕЖ

Стадия	Масса	Масштаб
Р	1550	1:50 1:20
Лист	Листов 1	

ГОСГРАЖДАНСТРОЙ КиевЗНИИЭП

Инв.№подл. | Подпись и дата | Взам.инв. №

Формат	Зона	Поз.	Обозначение	Наименование	Кол.	Примечание
				Документация		
А4			1.137.1-6.2-06.00000 СБ	Сборочный чертеж		
А4			00.00000 Д1	Узлы I ... XII		
А4			00.00000 Д2	Узлы XI ... XII		
А4			00.00000 ТО	Техническое описание		
А4			00.00000 РС	Ведомость расхода стали		
				Сборочные единицы		
А4		1	1.137.1-6.2-00.10000-04	Каркас пространств. КП 5	1	
А4		2	00.00100-04	Каркас плоский КР 5	1	
А4		3	00.00400	Каркас плоский КР 17	2	
А4		4	00.00500-04	Сетка арматурная С 5	1	
А4		5	1.100.3-2-110	Изделие закладное МС5	7	
				Детали		
А4		6	1.137.1-6.2-00.00001	Петля строповочная П1	4	
А4		7	00.00002	Стержень отдельный А1	8	
				Материалы		
				Бетон класса В15, м³	0,68	

Взам. инв. №

Подпись и дата

Инв. № подл.

Нач. АПМ 2	Авдеенко		07.88
Н. контр.	Мельник		07.88
Гл. спец.	Мельник		07.88
Провер.	Мельник		07.88
Разраб.	Хорошева		06.88

1.137.1-6.2-06.00000

Панель перекрытия лоджии ПРЛ 45.12.3

Стадия	Лист	Листов
Р		1

Госгражданстрой

КиевЗНИИЭП

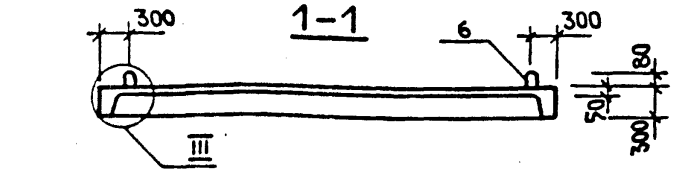

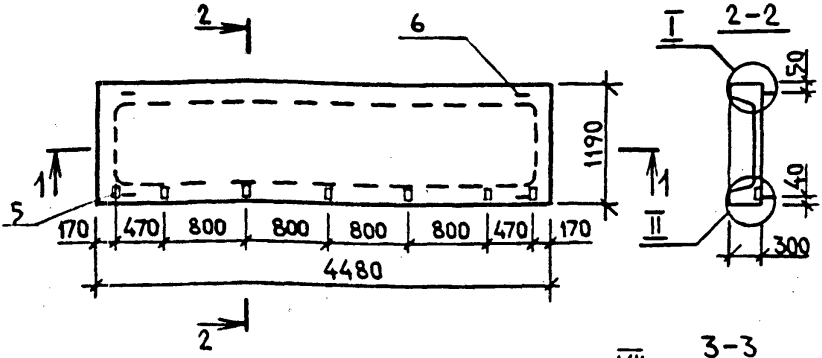

СХЕМА АРМИРОВАНИЯ

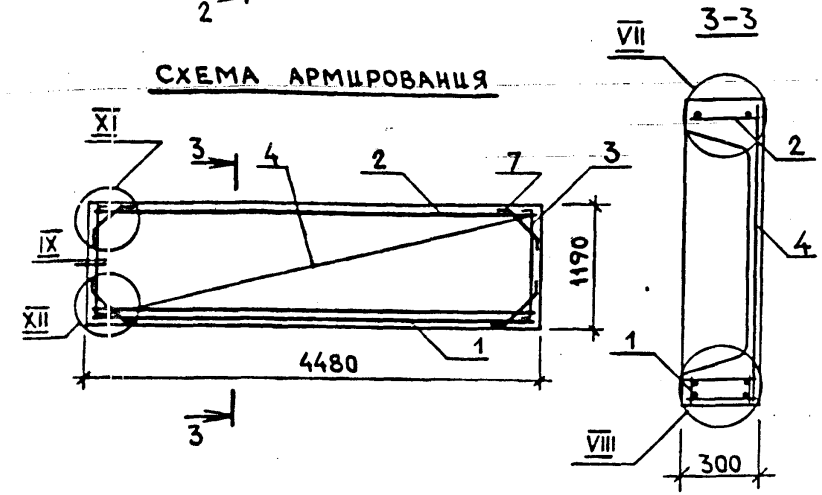

Нач. АПМ 2	АВДЕЕНКО		
Н. контр.	МЕЛЬНИК		07.88
Гл. спец.	МЕЛЬНИК		07.88
Провер.	МЕЛЬНИК		07.88
Разраб.	ХОРОШЕВА		07.88

1.137.1-6.2-06.00000 СБ

ПАНЕЛЬ ПЕРЕКРЫТИЯ ЛОДЖИИ ПРЛ 45.12.3 СБОРОЧНЫЙ ЧЕРТЕЖ

Стадия	Масса	Масштаб
Р	1700	1:50 1:20
Лист	Листов 1	

ГОСГРАЖДАНСТРОЙ КиевЗНИИЭП

Инв. № | Взам. инв. № | Подпись и дата

ФОРМАТ	ЗОНА	ПОЗ.	ОБОЗНАЧЕНИЕ	НАИМЕНОВАНИЕ	КОЛ.	ПРИМЕЧАНИЕ
				ДОКУМЕНТАЦИЯ		
А4			1.137.1-6.2-07.00000 СБ	СБОРОЧНЫЙ ЧЕРТЕЖ		
А4			00.00000 Д1	УЗЛЫ I...XII		
А4			00.00000 Д2	УЗЛЫ XI, XII		
А4			00.00000 ТО	ТЕХНИЧЕСКОЕ ОПИСАНИЕ		
А4			00.00000 РС	ВЕДОМОСТЬ РАСХОДА СТАЛИ		
				СБОРОЧНЫЕ ЕДИНИЦЫ		
А4		1	1.137.1-6.2-00.10000-04	КАРКАС ПРОСТРАНСТВ. КП 5	1	
А4		2	00.00100-04	КАРКАС ПЛОСКИЙ КР 5	1	
А4		3	00.00400	КАРКАС ПЛОСКИЙ КР 17	2	
А4		4	00.00500-10	СЕТКА АРМАТУРНАЯ С 13	1	
А4		5	00.00600	СЕТКА АРМАТУРНАЯ С 11	1	
А4		6	00.00700	СЕТКА АРМАТУРНАЯ С 12	1	
А4		7	1.100.3-2-110	ИЗДЕЛИЕ ЗАКЛАДНОЕ МС5	7	
А4		8	1.137.1-6.2-00.01000	ИЗДЕЛИЕ ЗАКЛАДНОЕ МН2	2	
А4		9	00.01000-01	ИЗДЕЛИЕ ЗАКЛАДНОЕ МН3	3	
А4		10	00.01100	ИЗДЕЛИЕ ЗАКЛАДНОЕ МН4	2	
				ДЕТАЛИ		
А4		11	1.137.1-6.2-00.00001	ПЕТЛЯ СТРОПОВОЧНАЯ П1	4	
А4		12	00.00002	СТЕРЖЕНЬ ОТДЕЛЬНЫЙ А1	8	
А4		13	00.00002-01	СТЕРЖЕНЬ ОТДЕЛЬНЫЙ А2	2	
				МАТЕРИАЛЫ		
				БЕТОН КЛАССА В15, м³	0,66	

РАЗЛИЧИЯ ИСПОЛНЕНИЙ 1.137.1-6.2-07.00000 И 1.137.1-6.2-07.00000-01 ПО СБОРОЧНОМУ ЧЕРТЕЖУ

Взам.инв.№ | Подпись и дата | Инв.№ подл.

Нач.АПМ2	АВДЕЕНКО		07.88
Н.контр.	МЕЛЬНИК		07.88
Гл.спец.	МЕЛЬНИК		07.88
Провер.	МЕЛЬНИК		07.88
Разраб.	ХОРОШЕВА		06.88

1.137.1-6.2-07.00000

ПАНЕЛЬ ПЕРЕКРЫТИЯ ЛОДЖИИ / ПРЛ 45.12.3-Л, ПРЛ 45.12.3-П /

СТАДИЯ	ЛИСТ	ЛИСТОВ
Р		1

ГОСГРАЖДАНСТРОЙ
КиевЗНИИЭП

1.137.1-6.2-07.00000/ ПРЛ 45.12.3-Л /

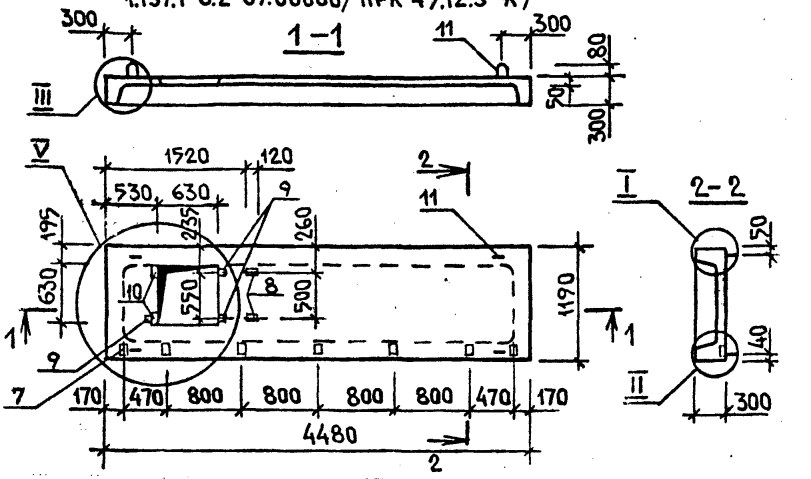

СХЕМА АРМИРОВАНИЯ

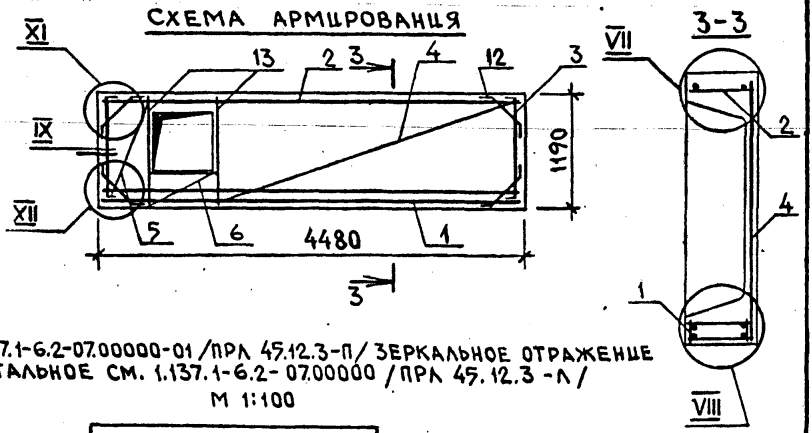

1.137.1-6.2-07.00000-01 /ПРЛ 45.12.3-П/ ЗЕРКАЛЬНОЕ ОТРАЖЕНИЕ
ОСТАЛЬНОЕ СМ. 1.137.1-6.2-07.00000 /ПРЛ 45.12.3-Л/

М 1:100

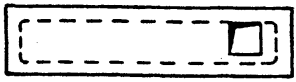

Нач.АПМ2	АВДЕЕНКО		
Н.контр.	МЕЛЬНИК		07.88
Гл.спец.	МЕЛЬНИК		07.88
Провер.	МЕЛЬНИК		07.88
Разраб.	ХОРОШЕВА		07.88

1.137.1-6.2-07.00000 СБ

ПАНЕЛЬ ПЕРЕКРЫТИЯ ЛОДЖИИ /ПРЛ 45.12.3-Л, ПРЛ 45.12.3-П/ СБОРОЧНЫЙ ЧЕРТЕЖ

Стадия	Масса	Масштаб
Р	1650	1:50 1:20
Лист	Листов 1	

ГОСГРАЖДАНСТРОЙ КиевЗНИИЭП

Инв.№подл. | Подпись и дата | Взам.инв.№

ФОРМАТ	ЗОНА	ПОЗ.	ОБОЗНАЧЕНИЕ	НАИМЕНОВАНИЕ	КОЛ.	ПРИМЕЧАНИЕ
				ДОКУМЕНТАЦИЯ		
А4			1.137.1-6.2-08.00000 СБ	СБОРОЧНЫЙ ЧЕРТЕЖ		
А4			00.00000 Д1	УЗЛЫ I ... XII		
А4			00.00000 Д2	УЗЛЫ XI ... XII		
А4			00.00000 ТО	ТЕХНИЧЕСКОЕ ОПИСАНИЕ		
А4			00.00000 РС	ВЕДОМОСТЬ РАСХОДА СТАЛИ		
				СБОРОЧНЫЕ ЕДИНИЦЫ		
А4		1	1.137.1-6.2-00.10000-05	КАРКАС ПРОСТРАНСТВ. КП6	1	
А4		2	00.00200-02	КАРКАС ПЛОСКИЙ КР13	1	
А4		3	00.00400	КАРКАС ПЛОСКИЙ КР17	2	
А4		4	00.00500-05	СЕТКА АРМАТУРНАЯ С6	1	
А4		5	1.100.3-2-110	ИЗДЕЛИЕ ЗАКЛАДНОЕ МС5	8	
				ДЕТАЛИ		
А4		6	1.137.1-6.2-00.00001	ПЕТЛЯ СТРОПОВОЧНАЯ П1	4	
А4		7	00.00002	СТЕРЖЕНЬ ОТДЕЛЬНЫЙ А1	8	
				МАТЕРИАЛЫ		
				БЕТОН КЛАССА В15, м³	0,72	

Взам. инв. №

Подпись и дата

Инв. № подл.

Нач. АПМ2	АВДЕЕНКО		07.88
Н. контр	МЕЛЬНИК		07.88
Гл. спец.	МЕЛЬНИК		07.88
Провер	МЕЛЬНИК		07.88
Разраб	ХОРОШЕВА		06.88

1.137.1-6.2-08.00000

ПАНЕЛЬ ПЕРЕКРЫТИЯ ЛОДЖИИ ПРЛ 48.12.3

СТАДИЯ	ЛИСТ	ЛИСТОВ
Р		1

ГОСГРАЖДАНСТРОЙ
КиевЗНИИЭП

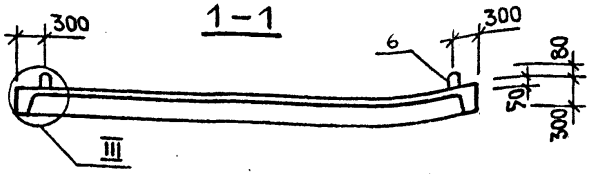

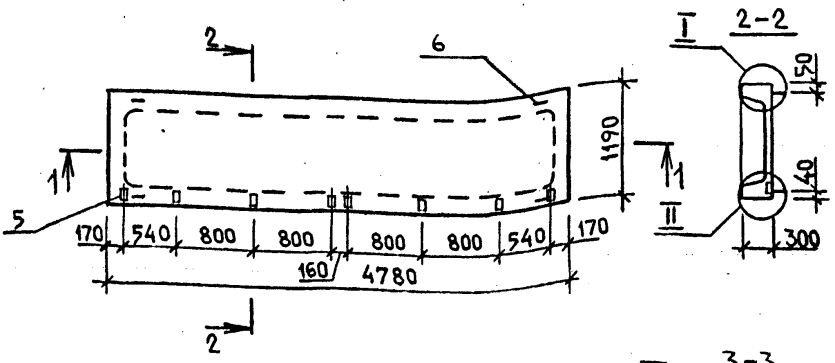

СХЕМА АРМИРОВАНИЯ

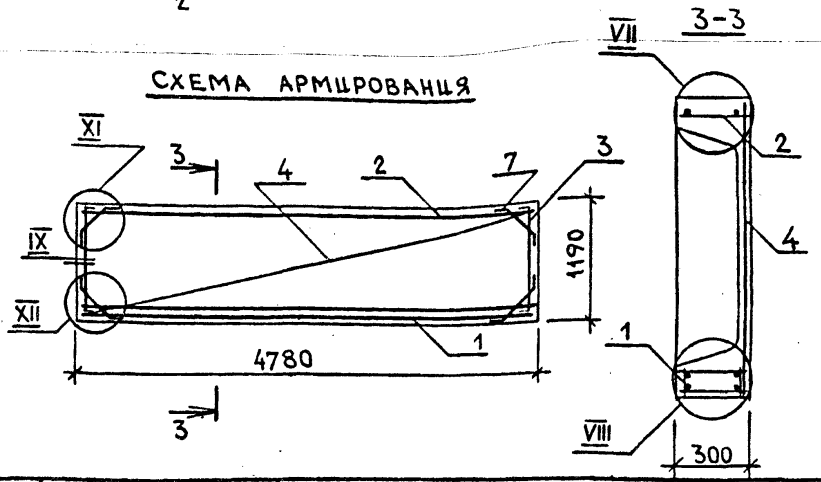

НАЧ.АПМ2	АВДЕЕНКО		
Н.КОНТР.	МЕЛЬНИК		07.88
ГЛ.СПЕЦ.	МЕЛЬНИК		07.88
ПРОВЕР.	МЕЛЬНИК		07.88
РАЗРАБ.	ХОРОШЕВА		07.88

Взам.инв.№ | Подпись и дата | Инв.№подл.

1.137.1-6.2-08.00000 СБ

ПАНЕЛЬ ПЕРЕКРЫТИЯ ЛОДЖИЙ
ПРЛ 48.12.3
СБОРОЧНЫЙ ЧЕРТЕЖ

Стадия	Масса	Масштаб
Р	1800	1:50 1:20
Лист	Листов 1	

ГОСГРАЖДАНСТРОЙ
КиевЗНИИЭП

ФОРМАТ	ЗОНА	ПОЗ.	ОБОЗНАЧЕНИЕ	НАИМЕНОВАНИЕ	КОЛ.	ПРИМЕЧАНИЕ
				ДОКУМЕНТАЦИЯ		
А4			1.137.1-6.2-09.00000 СБ	СБОРОЧНЫЙ ЧЕРТЕЖ		
А4			00.00000 Д1	УЗЛЫ I...XII		
А4			00.00000 Д2	УЗЛЫ XI, XII		
А4			00.00000 ТО	ТЕХНИЧЕСКОЕ ОПИСАНИЕ		
А4			00.00000 РС	ВЕДОМОСТЬ РАСХОДА СТАЛИ		
				СБОРОЧНЫЕ ЕДИНИЦЫ		
А4		1	1.137.1-6.2-00.10000-06	КАРКАС ПРОСТРАНСТВ. КП 6	1	
А4		2	00.00200-02	КАРКАС ПЛОСКИЙ КР 13	1	
А4		3	00.00400	КАРКАС ПЛОСКИЙ КР 17	2	
А4		4	00.00500-02	СЕТКА АРМАТУРНАЯ С 3	1	
А4		5	00.00600	СЕТКА АРМАТУРНАЯ С 11	1	
А4		6	00.00700	СЕТКА АРМАТУРНАЯ С 12	1	
А4		7	1.100.3-2-110	ИЗДЕЛИЕ ЗАКЛАДНОЕ МС5	8	
А4		8	1.137.1-6.2-00.01000	ИЗДЕЛИЕ ЗАКЛАДНОЕ МН2	2	
А4		9	00.01000-01	ИЗДЕЛИЕ ЗАКЛАДНОЕ МН3	3	
А4		10	00.01100	ИЗДЕЛИЕ ЗАКЛАДНОЕ МН4	2	
				ДЕТАЛИ		
А4		11	1.137.1-6.2-00.00001	ПЕТЛЯ СТРОПОВОЧНАЯ П1	4	
А4		12	00.00002	СТЕРЖЕНЬ ОТДЕЛЬНЫЙ А1	8	
А4		13	00.00002-01	СТЕРЖЕНЬ ОТДЕЛЬНЫЙ А2	2	
				МАТЕРИАЛЫ		
				БЕТОН КЛАССА В15, М3	0,70	

РАЗЛИЧИЯ ИСПОЛНЕНИЙ 1.137.1-6.2-09.00000 И 1.137.1-6.2-09.00000-01 ПО СБОРОЧНОМУ ЧЕРТЕЖУ

Взам. инв. № | Подпись и дата | Инв. № подл.

Нач. АПМ2	АВДЕЕНКО		07.88
Н. контр.	МЕЛЬНИК		07.88
Гл. спец.	МЕЛЬНИК		07.88
Провер.	МЕЛЬНИК		07.88
Разраб.	ХОРОШЕВА		06.88

1.137.1-6.2-09.00000

ПАНЕЛЬ ПЕРЕКРЫТИЯ ЛОДЖИИ / ПРЛ 48.12.3-Л, ПРЛ 48.12.3-П /

СТАДИЯ	ЛИСТ	ЛИСТОВ
Р		1

ГОСГРАЖДАНСТРОЙ
КиевЗНИИЭП

1.137.1-6.2-09.00000/ ПРЛ 48.12.3-Л/

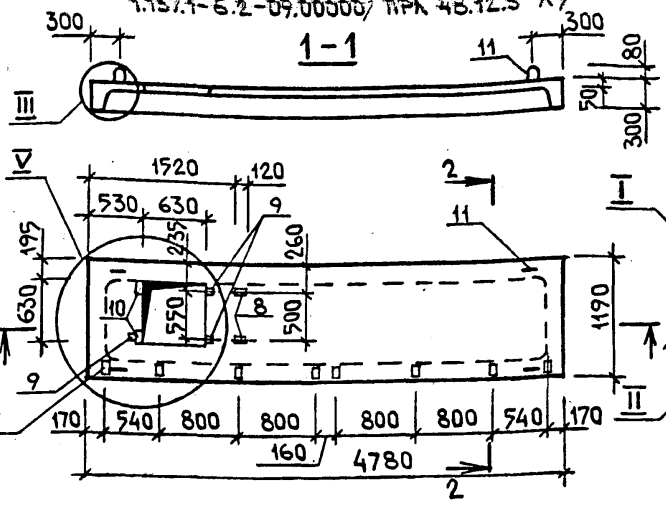

СХЕМА АРМИРОВАНИЯ

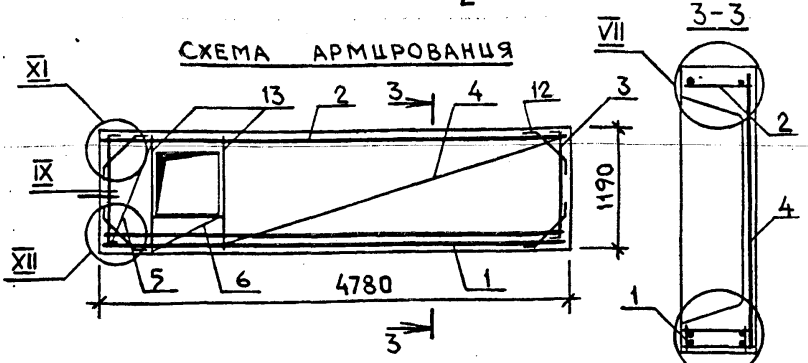

1.137.1-6.2-09.00000-01 /ПРЛ 48.12.3-П/ ЗЕРКАЛЬНОЕ ОТРАЖЕНИЕ
ОСТАЛЬНОЕ СМ. 1.137.1-6.2-09.00000 /ПРЛ 48.12.3 -Л/
М 1:100

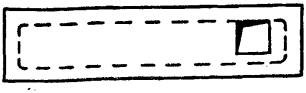

Нач.АПМ2	АВДЕЕНКО		
Н.контр.	МЕЛЬНИЦК		07.88
Гл.спец.	МЕЛЬНИЦК		07.88
Провер.	МЕЛЬНИЦК		07.88
Разраб.	ХОРОШЕВА		07.88

1.137.1-6.2-09.00000 СБ

ПАНЕЛЬ ПЕРЕКРЫТИЯ ЛОДЖИИ /ПРЛ 48.12.3-Л, ПРЛ 48.12.3-П/ СБОРОЧНЫЙ ЧЕРТЕЖ

Стадия	Масса	Масштаб
Р	1750	1:50 1:20
Лист	Листов 1	

ГОСГРАЖДАНСТРОЙ КиевЗНИИЭП

Инв.№подл. | Подпись и дата | Взам.инв.№

ФОРМАТ	ЗОНА	ПОЗ.	ОБОЗНАЧЕНИЕ	НАИМЕНОВАНИЕ	КОЛ.	ПРИМЕЧАНИЕ
				ДОКУМЕНТАЦИЯ		
А4			1.137.1-6.2-10.00000 СБ	СБОРОЧНЫЙ ЧЕРТЕЖ		
А4			00.00000 Д1	УЗЛЫ I ... XII		
А4			00.00000 Д2	УЗЛЫ XI ... XII		
А4			00.00000 ТО	ТЕХНИЧЕСКОЕ ОПИСАНИЕ		
А4			00.00000 РС	ВЕДОМОСТЬ РАСХОДА СТАЛИ		
				СБОРОЧНЫЕ ЕДИНИЦЫ		
А4		1	1.137.1-6.2-00.10000-06	КАРКАС ПРОСТРАНСТВ. КП 7	1	
А4		2	00.00200-03	КАРКАС ПЛОСКИЙ КР 14	1	
А4		3	00.00400	КАРКАС ПЛОСКИЙ КР 17	2	
А4		4	00.00500-06	СЕТКА АРМАТУРНАЯ С 7	1	
А4		5	1.100.3-2-110	ИЗДЕЛИЕ ЗАКЛАДНОЕ МС 5	8	
				ДЕТАЛИ		
А4		6	1.137.1-6.2-00.00001	ПЕТЛЯ СТРОПОВОЧНАЯ П1	4	
А4		7	00.00002	СТЕРЖЕНЬ ОТДЕЛЬНЫЙ А1	8	
				МАТЕРИАЛЫ		
				БЕТОН КЛАССА В15, м³	0,77	

Взам. инв. №

Подпись и дата

Инв. № подл.

Нач. АПМ 2	АВДЕЕНКО		07.88
Н. контр	МЕЛЬНИК		07.88
Гл. спец.	МЕЛЬНИК		07.88
Провер.	МЕЛЬНИК		07.88
Разраб.	ХОРОШЕВА		06.88

1.137.1-6.2-10.00000

ПАНЕЛЬ ПЕРЕКРЫТИЯ ЛОДЖИИ ПРЛ 51.12.3

СТАДИЯ	ЛИСТ	ЛИСТОВ
Р		1

ГОСГРАЖДАНСТРОЙ
КиевЗНИИЭП

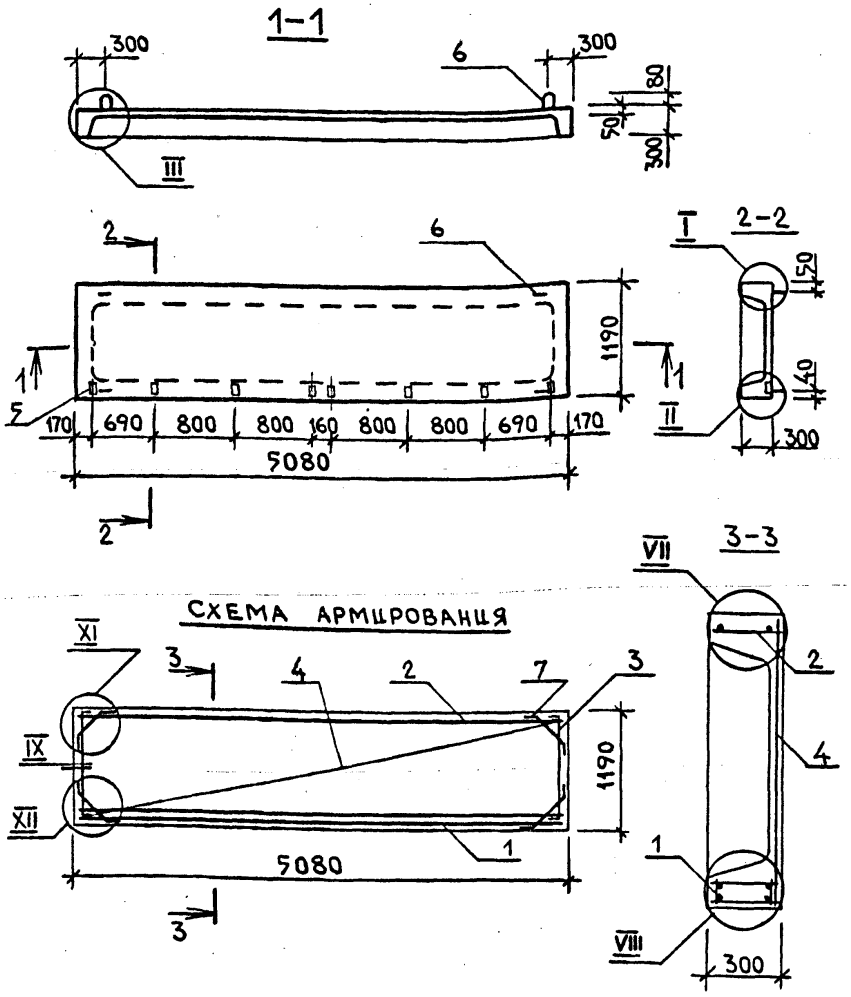

				1.137.1-6.2-10.00000 СБ
				ПАНЕЛЬ ПЕРЕКРЫТИЯ ЛОДЖИИ ПРЛ 51.12.3 СБОРОЧНЫЙ ЧЕРТЕЖ
Стадия	Масса	Масштаб		
Р	1930	1:50 1:20		
Лист		Листов 1		
ГОСГРАЖДАНСТРОЙ КиевЗНИИЭП				
НАЧ.АПМ2	АВДЕЕНКО			
Н.КОНТР.	МЕЛЬНИЦК		07.88	
ГЛ.СПЕЦ	МЕЛЬНИЦК		07.88	
ПРОВЕР.	МЕЛЬНИЦК		07.88	
РАЗРАБ.	ХОРОШЕВА		07.88	

Взам.инв. № | Подпись и дата | Инв.№подл.

ФОРМАТ	ЗОНА	ПОЗ.	ОБОЗНАЧЕНИЕ	НАИМЕНОВАНИЕ	КОЛ.	ПРИМЕЧАНИЕ
				ДОКУМЕНТАЦИЯ		
А4			1.137.1-6.2-11.00000 СБ	СБОРОЧНЫЙ ЧЕРТЕЖ		
А4			00.00000 Д1	УЗЛЫ I ... XII		
А4			00.00000 Д2	УЗЛЫ XI, XII		
А4			00.00000 ТО	ТЕХНИЧЕСКОЕ ОПИСАНИЕ		
А4			00.00000 РС	ВЕДОМОСТЬ РАСХОДА СТАЛИ		
				СБОРОЧНЫЕ ЕДИНИЦЫ		
А4		1	1.137.1-6.2-00.10000-06	КАРКАС ПРОСТРАНСТВ. КП 7	1	
А4		2	00.00200-03	КАРКАС ПЛОСКИЙ КР 14	1	
А4		3	00.00400	КАРКАС ПЛОСКИЙ КР 17	2	
А4		4	00.00500-11	СЕТКА АРМАТУРНАЯ С 14	1	
А4		5	00.00600	СЕТКА АРМАТУРНАЯ С 11	1	
А4		6	00.00700	СЕТКА АРМАТУРНАЯ С 12	1	
А4		7	1.100.3-2-110	ИЗДЕЛИЕ ЗАКЛАДНОЕ МС 5	8	
А4		8	1.137.1-6.2-00.01000	ИЗДЕЛИЕ ЗАКЛАДНОЕ МН 2	2	
А4		9	00.01000-01	ИЗДЕЛИЕ ЗАКЛАДНОЕ МН 3	3	
А4		10	00.01100	ИЗДЕЛИЕ ЗАКЛАДНОЕ МН 4	2	
				ДЕТАЛИ		
А4		11	1.137.1-6.2-00.00001	ПЕТЛЯ СТРОПОВОЧНАЯ П1	4	
А4		12	00.00002	СТЕРЖЕНЬ ОТДЕЛЬНЫЙ А1	8	
А4		13	00.00002-01	СТЕРЖЕНЬ ОТДЕЛЬНЫЙ А2	2	
				МАТЕРИАЛЫ		
				БЕТОН КЛАССА В 15, м³	0,75	

РАЗЛИЧИЯ ИСПОЛНЕНИЙ 1.137.1-6.2-11.00000 Ш
1.137.1-6.2-11.00000-01 ПО СБОРОЧНОМУ ЧЕРТЕЖУ

Взам.инв.№ | Подпись и дата | Инв.№ подл.

Нач.АПМ2	АВДЕЕНКО		07.88
Н.контр.	МЕЛЬНИК		07.88
Гл.спец.	МЕЛЬНИК		07.88
Провер.	МЕЛЬНИК		07.88
Разраб.	ХОРОШЕВА		06.88

1.137.1-6.2-11.00000

ПАНЕЛЬ ПЕРЕКРЫТИЯ ЛОДЖИИ
/ ПРЛ 51.12.3-Л,
ПРЛ 51.12.3-П /

СТАДИЯ	ЛИСТ	ЛИСТОВ
Р		1

ГОСГРАЖДАНСТРОЙ
КиевЗНИИЭП

1.137.1-6.2-11.00000 / ПРЛ 51.12.3-Л /

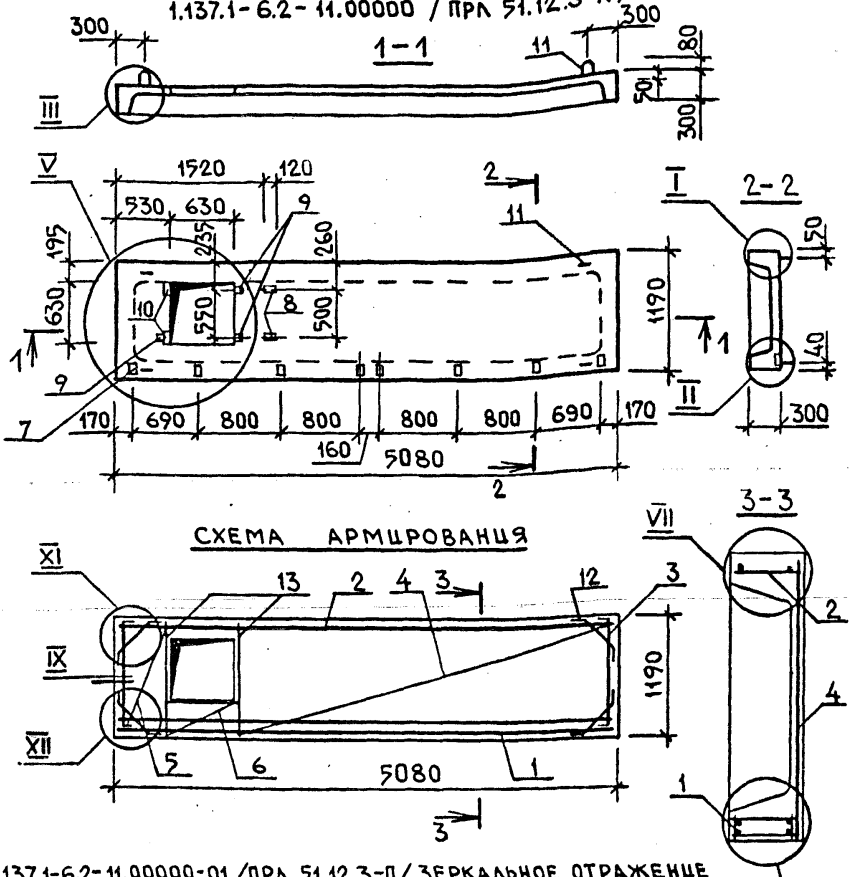

СХЕМА АРМИРОВАНИЯ

1.137.1-6.2-11.00000-01 /ПРЛ 51.12.3-П/ ЗЕРКАЛЬНОЕ ОТРАЖЕНИЕ
ОСТАЛЬНОЕ СМ. 1.137.1-6.2-11.00000 /ПРЛ 51.12.3-Л/
М 1:100

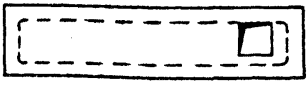

Н.АПМ2	АВДЕЕНКО		
Н.КОНТР.	МЕЛЬНИК		07.88
ГЛ.СПЕЦ.	МЕЛЬНИК		07.88
ПРОВЕР.	МЕЛЬНИК		07.88
РАЗРАБ.	ХОРОШЕВА		07.88

1.137.1-6.2-11.00000 СБ

ПАНЕЛЬ ПЕРЕКРЫТИЯ ЛОДЖИИ /ПРЛ 51.12.3-Л, ПРЛ 51.12.3-П/ СБОРОЧНЫЙ ЧЕРТЕЖ

Стадия	Масса	Масштаб
Р	1880	1:50 1:20
Лист	Листов 1	

ГОСГРАЖДАНСТРОЙ
КиевЗНИИЭП

Взам. инв. №

Подпись и дата

Формат	Зона	Поз.	Обозначение	Наименование	Кол.	Примечание
				Документация		
А4			1.137.1-6.2-12.00000 СБ	Сборочный чертеж		
А4			00.00000 Д1	Узлы I ... XII		
А4			00.00000 Д2	Узлы XI ... XII		
А4			00.00000 ТО	Техницческое описание		
А4			00.00000 РС	Ведомость расхода стали		
				Сборочные единицы		
А4		1	1.137.1-6.2-00.10000-07	Каркас пространств. КП 8	1	
А4		2	00.00200-04	Каркас плоский КР 15	1	
А4		3	00.00400	Каркас плоский КР 17	2	
А4		4	00.00500-07	Сетка арматурная С 8	1	
А4		5	1.100.3-2-110	Изделие закладное МС5	8	
				Детали		
А4		6	1.137.1-6.2-00.00001	Петля строповочная П1	4	
А4		7	00.00002	Стержень отдельный А1	8	
				Материалы		
				Бетон класса В15, м³	0,81	

Взам. инв. №

Подпись и дата

Инв. № подл.

Нач. АПМ2	Авдеенко		07.88
Н. контр	Мельник		07.88
Гл. спец	Мельник		07.88
Провер.	Мельник		07.88
Разраб.	Хорошева		06.88

1.137.1-6.2-12.00000

Панель перекрытия лоджии ПРЛ 54.12.3

Стадия	Лист	Листов
Р		1

Госгражданстрой

КиевЗНИИЭП

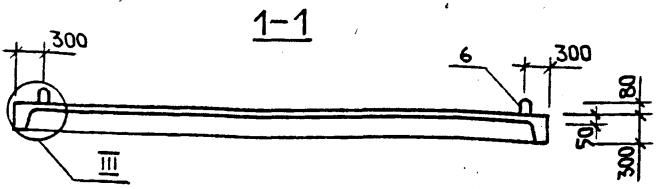

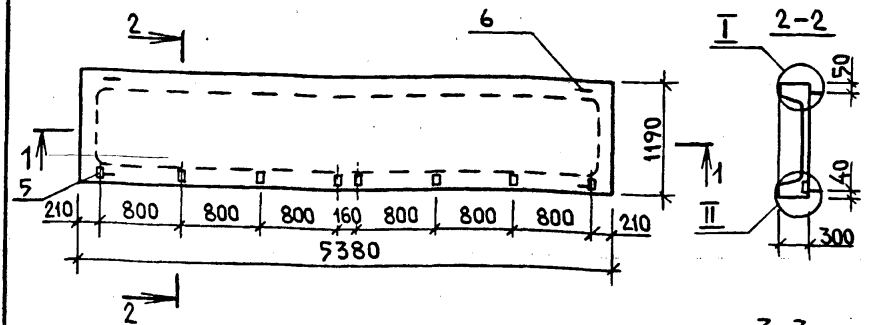

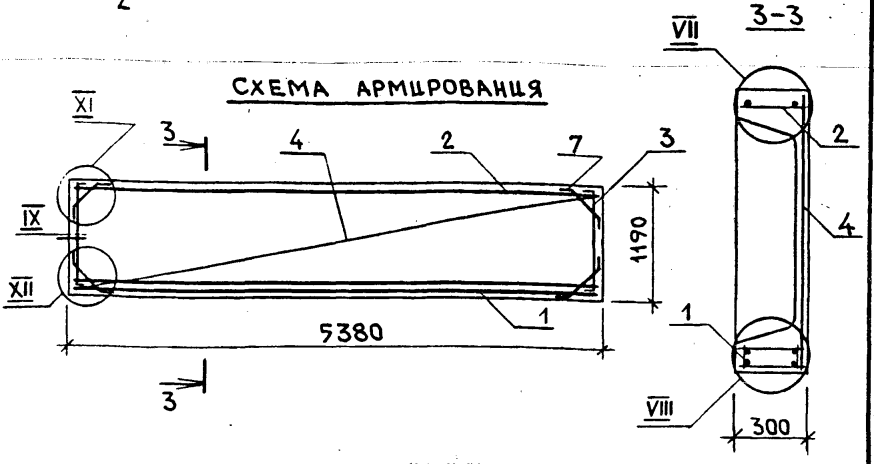

			1.137.1-6.2-12.00000 СБ
			ПАНЕЛЬ ПЕРЕКРЫТИЯ ЛОДЖИИ ПРЛ 54.12.3 СБОРОЧНЫЙ ЧЕРТЕЖ
НАЧ. АПМ 2	АВДЕЕНКО		07.88
Н. КОНТР.	МЕЛЬНИК		07.88
ГЛ. СПЕЦ.	МЕЛЬНИК		07.88
ПРОВЕР.	МЕЛЬНИК		07.88
РАЗРАБ.	ХОРОШЕВА		07.88

Стадия	Масса	Масштаб
Р	2030	1:50 1:20
Лист	Листов 1	

ГОСГРАЖДАНСТРОЙ
КиевЗНИИЭП

Инв. № подл. | Подпись и дата | Взам. инв. №

ФОРМАТ	ЗОНА	ПОЗ.	ОБОЗНАЧЕНИЕ	НАИМЕНОВАНИЕ	КОЛ	ПРИМЕЧАНИЕ
				ДОКУМЕНТАЦИЯ		
А4			1.137.1-6.2-13.00000СБ	СБОРОЧНЫЙ ЧЕРТЕЖ		
А4			00.00000Д1	УЗЛЫ I...XII		
А4			00.00000Д2	УЗЛЫ XI, XII		
А4			00.00000ТО	ТЕХНИЧЕСКОЕ ОПИСАНИЕ		
А4			00.00000РС	ВЕДОМОСТЬ РАСХОДА СТАЛИ		
				СБОРОЧНЫЕ ЕДИНИЦЫ		
А4		1	1.137.1-6.2-00.10000-07	КАРКАС ПРОСТРАНСТВ.КП 8	1	
А4		2	00.00200-04	КАРКАС ПЛОСКИЙ КР 15	1	
А4		3	00.00400	КАРКАС ПЛОСКИЙ КР 17	2	
А4		4	00.00500-03	СЕТКА АРМАТУРНАЯ С 4	1	
А4		5	00.00600	СЕТКА АРМАТУРНАЯ С 11	1	
А4		6	00.00700	СЕТКА АРМАТУРНАЯ С 12	1	
А4		7	1.100.3-2-110	ИЗДЕЛИЕ ЗАКЛАДНОЕ МС5	8	
А4		8	1.137.1-6.2-00.01000	ИЗДЕЛИЕ ЗАКЛАДНОЕ МН2	2	
А4		9	00.01000-01	ИЗДЕЛИЕ ЗАКЛАДНОЕ МН3	3	
А4		10	00.01100	ИЗДЕЛИЕ ЗАКЛАДНОЕ МН4	2	
				ДЕТАЛИ		
А4		11	1.137.1-6.2-00.00001	ПЕТЛЯ СТРОПОВОЧНАЯ П1	4	
А4		12	00.00002	СТЕРЖЕНЬ ОТДЕЛЬНЫЙ А1	8	
А4		13	00.00002-01	СТЕРЖЕНЬ ОТДЕЛЬНЫЙ А2	2	
				МАТЕРИАЛЫ		
				БЕТОН КЛАССА В15, м³	0,79	

РАЗЛИЧИЯ ИСПОЛНЕНИЙ 1.137.1-6.2-13.00000 И 1.137.1-6.2-13.00000-01 ПО СБОРОЧНОМУ ЧЕРТЕЖУ

Взам.инв.№ | Подпись и дата | Инв.№ подл.

Нач.АПМ2	АВДЕЕНКО		07.88
Н.контр.	МЕЛЬНИК		07.88
Гл.спец.	МЕЛЬНИК		07.88
Провер.	МЕЛЬНИК		07.88
Разраб.	ХОРОШЕВА		06.88

1.137.1-6.2-13.00000

ПАНЕЛЬ ПЕРЕКРЫТИЯ ЛОДЖИИ
/ ПРЛ 54.12.3-Л,
ПРЛ 54.12.3-П /

СТАДИЯ	ЛИСТ	ЛИСТОВ
Р		1

ГОССТРОЙ ГРАЖДАНСТРОЙ
КиевЗНИИЭП

137.1-6.2-13.00000 /ПРЛ 54.12.3-Л/

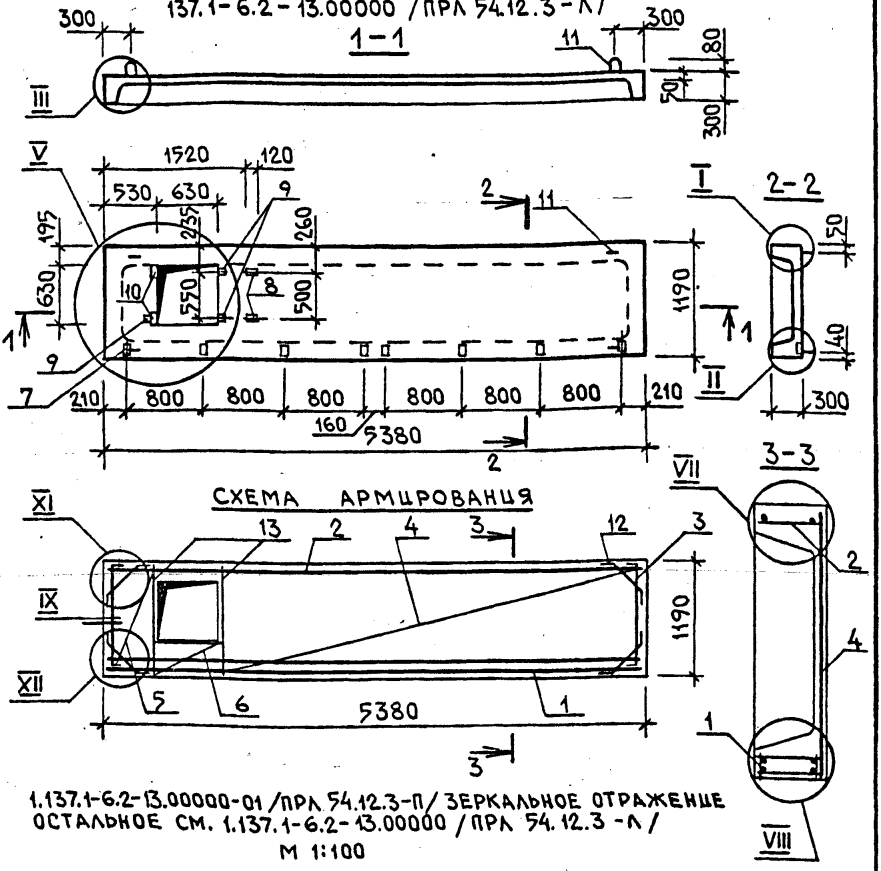

1.137.1-6.2-13.00000-01 /ПРЛ 54.12.3-П/ ЗЕРКАЛЬНОЕ ОТРАЖЕНИЕ
ОСТАЛЬНОЕ СМ. 1.137.1-6.2-13.00000 /ПРЛ 54.12.3-Л/

М 1:100

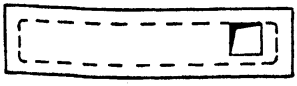

Нач.АПМ2	АВДЕЕНКО		
Н.контр.	МЕЛЬНИК		07.88
Гл.спец.	МЕЛЬНИК		07.88
Провер.	МЕЛЬНИК		07.88
Разраб.	ХОРОШЕВА		07.88

1.137.1-6.2-13.00000 СБ

ПАНЕЛЬ ПЕРЕКРЫТИЯ ЛОДЖИИ /ПРЛ 54.12.3-Л, ПРЛ 54.12.3-П/ СБОРОЧНЫЙ ЧЕРТЕЖ

Стадия	Масса	Масштаб
Р	1980	1:50 1:20
Лист	Листов 1	

ГОСГРАЖДАНСТРОЙ КиевЗНИИЭП

Инв.№подл. | Подпись и дата | Взам.инв.№

Формат	Зона	Поз.	Обозначение	Наименование	Кол.	Примечание
				Документация		
А4			1.137.1-6.2-14.00000 СБ	Сборочный чертеж		
А4			00.00000 Д1	Узлы I ... XII		
А4			00.00000 Д2	Узлы XI ... XII		
А4			00.00000 ТО	Техническое описание		
А4			00.00000 РС	Ведомость расхода стали		
				Сборочные единицы		
А4		1	1.137.1-6.2-00.20000	Каркас пространств. КП 9	1	
А4		2	00.00100-05	Каркас плоский КР 9	1	
А4		3	00.00400	Каркас плоский КР 17	2	
А4		4	00.00700-08	Сетка арматурная С 9	1	
А4		5	1.100.3-2-110	Изделие закладное МС 5	8	
				Детали		
А4		6	1.137.1-6.2-00.00001-01	Петля строповочная П 2	4	
А4		7	00.00002	Стержень отдельный А1	8	
				Материалы		
				Бетон класса В15, м³	0,85	

Взам. инв. №

Подпись и дата

Инв. № подл.

Нач. АПМ 2	Авдеенко		07.88
Н. контр.	Мельник		07.88
Гл. спец.	Мельник		07.88
Провер.	Мельник		07.88
Разраб.	Хорошева		06.88

1.137.1-6.2-14.00000

Панель перекрытия лоджии ПРЛ 57.12.3

Стадия	Лист	Листов
Р		1

Госгражданстрой

КиевЗНИИЭП

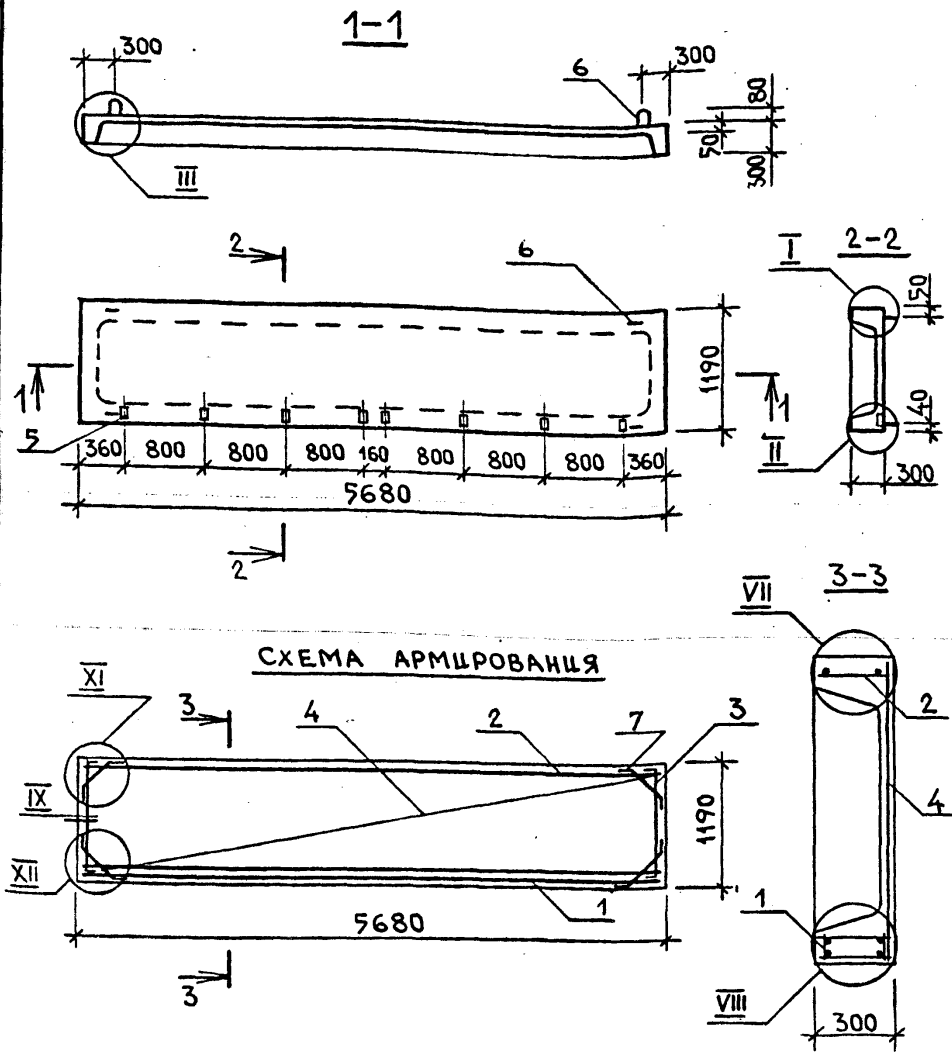

НАЧ.АПМ2	АВДЕЕНКО		
Н.КОНТР.	МЕЛЬНИК		07.88
ГЛ.СПЕЦ.	МЕЛЬНИК		07.88
ПРОВЕР.	МЕЛЬНИК		07.88
РАЗРАБ.	ХОРОШЕВА		07.88

Инв.№подл. | Подпись и дата | Взам.инв.№

1.137.1-6.2-14.00000СБ

ПАНЕЛЬ ПЕРЕКРЫТИЯ ЛОДЖИИ
ПРЛ 57.12.3
СБОРОЧНЫЙ ЧЕРТЕЖ

Стадия	Масса	Масштаб
Р	2130	1:50 1:20
Лист	Листов 1	

ГОСГРАЖДАНСТРОЙ
КиевЗНИИЭП

Формат А4

ФОРМАТ	ЗОНА	ПОЗ.	ОБОЗНАЧЕНИЕ	НАИМЕНОВАНИЕ	КОЛ.	ПРИМЕЧАНИЕ
				ДОКУМЕНТАЦИЯ		
А4			1.137.1-6.2-15.00000СБ	СБОРОЧНЫЙ ЧЕРТЕЖ		
А4			00.00000Д1	УЗЛЫ I...XII		
А4			00.00000Д2	УЗЛЫ XI, XII		
А4			00.00000ТО	ТЕХНИЧЕСКОЕ ОПИСАНИЕ		
А4			00.00000РС	ВЕДОМОСТЬ РАСХОДА СТАЛИ		
				СБОРОЧНЫЕ ЕДИНИЦЫ		
А4		1	1.137.1-6.2-00.20000	КАРКАС ПРОСТРАНСТВ.КП 9	1	
А4		2	00.00100-05	КАРКАС ПЛОСКИЙ КР 9	1	
А4		3	00.00400	КАРКАС ПЛОСКИЙ КР 17	2	
А4		4	00.00500-04	СЕТКА АРМАТУРНАЯ С 5	1	
А4		5	00.00600	СЕТКА АРМАТУРНАЯ С 11	1	
А4		6	00.00700	СЕТКА АРМАТУРНАЯ С 12	1	
А4		7	1.100.3-2-110	ИЗДЕЛИЕ ЗАКЛАДНОЕ МС5	8	
А4		8	1.137.1-6.2-00.01000	ИЗДЕЛИЕ ЗАКЛАДНОЕ МН2	2	
А4		9	00.01000-01	ИЗДЕЛИЕ ЗАКЛАДНОЕ МН3	3	
А4		10	00.01100	ИЗДЕЛИЕ ЗАКЛАДНОЕ МН4	2	
				ДЕТАЛИ		
А4		11	1.137.1-6.2-00.00001	ПЕТЛЯ СТРОПОВОЧНАЯ П1	4	
А4		12	00.00002	СТЕРЖЕНЬ ОТДЕЛЬНЫЙ А1	8	
А4		13	00.00002-01	СТЕРЖЕНЬ ОТДЕЛЬНЫЙ А2	2	
				МАТЕРИАЛЫ		
				БЕТОН КЛАССА В15, м³	0,83	

РАЗЛИЧИЯ ИСПОЛНЕНИЙ 1.137.1-6.2-15.00000 И 1.137.1-6.2-15.00000-01 ПО СБОРОЧНОМУ ЧЕРТЕЖУ

Взам.инв.№ | Подпись и дата | Инв.№ подл.

Нач.АПМ2	АВДЕЕНКО		07.88
Н.контр	МЕЛЬНИК		07.88
Гл.спец.	МЕЛЬНИК		07.88
Провер.	МЕЛЬНИК		07.88
Разраб.	ХОРОШЕВА		06.88

1.137.1-6.2-15.00000

ПАНЕЛЬ ПЕРЕКРЫТИЯ ЛОДЖИИ
/ ПРЛ 57.12.3-Л,
ПРЛ 57.12.3-П /

СТАДИЯ	ЛИСТ	ЛИСТОВ
Р		1

ГОССТРОЙ
КиевЗНИИЭП

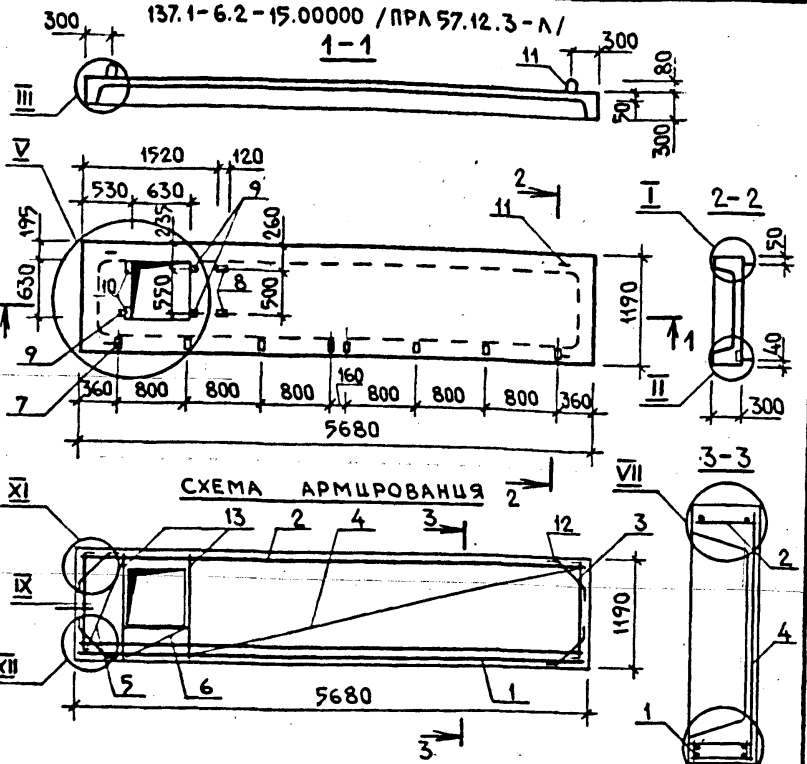

1.137.1-6.2-15.00000-01 /ПРА 57.12.3-П/ ЗЕРКАЛЬНОЕ ОТРАЖЕНИЕ
ОСТАЛЬНОЕ СМ. 1.137.1-6.2-15.00000 /ПРА 57.12.3-А/

М 1:100

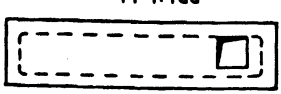

НАЧ.АПМ2	АВДЕЕНКО		
Н.КОНТР.	МЕЛЬНИК		07.88
ГА.СПЕЦ	МЕЛЬНИК		07.88
ПРОВЕР	МЕЛЬНИК		07.88
РАЗРАБ	ХОРОШЕВА		07.88

1.137.1-6.2-15.00000 СБ

ПАНЕЛЬ ПЕРЕКРЫТИЯ ЛОДЖИИ /ПРА 57.12.3-А, ПРА 57.12.3-П/ СБОРОЧНЫЙ ЧЕРТЕЖ

Стадия	Масса	Масштаб
Р	2080	1:50 1:20
Лист		Листов 1

ГОСГРАЖДАНСТРОЙ КиевЗНИИЭП

Инв.№подл. | Подпись и дата | Взам.инв.№

ФОРМАТ	ЗОНА	ПОЗ.	ОБОЗНАЧЕНИЕ	НАИМЕНОВАНИЕ	КОЛ.	ПРИМЕЧАНИЕ
				ДОКУМЕНТАЦИЯ		
А4			1.137.1-6.2-16.00000 СБ	СБОРОЧНЫЙ ЧЕРТЕЖ		
А4			00.00000 Д1	УЗЛЫ I ... XII		
А4			00.00000 Д2	УЗЛЫ XI ... XII		
А4			00.00000 ТО	ТЕХНИЧЕСКОЕ ОПИСАНИЕ		
А4			00.00000 РС	ВЕДОМОСТЬ РАСХОДА СТАЛИ		
				СБОРОЧНЫЕ ЕДИНИЦЫ		
А4		1	1.137.1-6.2-00.20000-01	КАРКАС ПРОСТРАНСТВ. КП10	1	
А4		2	00.00100-06	КАРКАС ПЛОСКИЙ КР10	1	
А4		3	00.00400	КАРКАС ПЛОСКИЙ КР17	2	
А4		4	00.00500-09	СЕТКА АРМАТУРНАЯ С10	1	
А4		5	1.100.3-2-110	ИЗДЕЛИЕ ЗАКЛАДНОЕ МС5	8	
				ДЕТАЛИ		
А4		6	1.137.1-6.2-00.00001-01	ПЕТЛЯ СТРОПОВОЧНАЯ П2	4	
А4		7	00.00002	СТЕРЖЕНЬ ОТДЕЛЬНЫЙ А1	8	
				МАТЕРИАЛЫ		
				БЕТОН КЛАССА В15, м³	0,89	

Взам.инв.№ | Подпись и дата | Инв.№подл.

Нач.АПМ2	АВДЕЕНКО		07.88
Н.контр	МЕЛЬНИК		07.88
Гл.спец.	МЕЛЬНИК		07.88
Провер.	МЕЛЬНИК		07.88
Разраб.	ХОРОШЕВА		06.88

1.137.1-6.2-16.00000

ПАНЕЛЬ ПЕРЕКРЫТИЯ ЛОДЖИИ ПРЛ 60.12.3

СТАДИЯ	ЛИСТ	ЛИСТОВ
Р		1

ГОСГРАЖДАНСТРОЙ
КиевЗНИИЭП

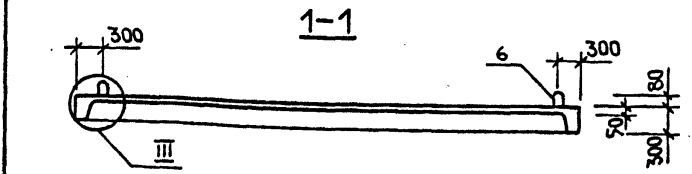

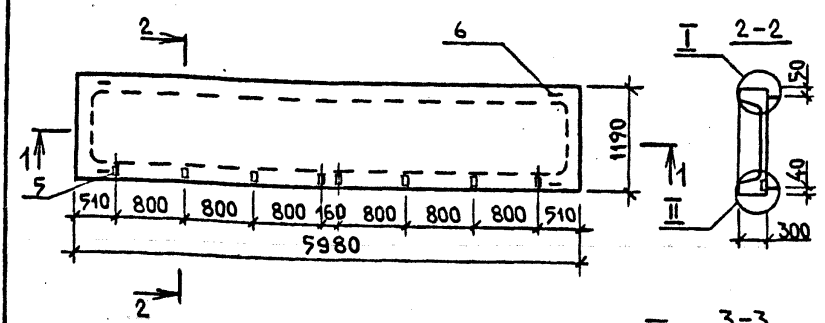

СХЕМА АРМИРОВАНИЯ

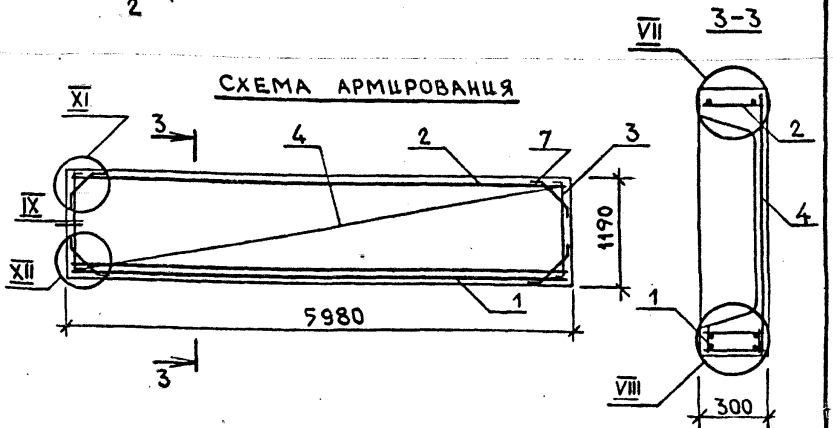

Нач.АПМ2	АВДЕЕНКО		
Н.контр.	МЕЛЬНИК		07.88
Гл.спец.	МЕЛЬНИК		07.88
Провер.	МЕЛЬНИК		07.88
Разраб.	ХОРОШЕВА		07.88

1.137.1-6.2-16.00000 СБ

ПАНЕЛЬ ПЕРЕКРЫТИЯ ЛОДЖИИ ПРЛ 60.12.3 СБОРОЧНЫЙ ЧЕРТЕЖ

Стадия	Масса	Масштаб
Р	2230	1:50 1:20
Лист	Листов 1	

ГОСГРАЖДАНСТРОЙ КиевЗНИИЭП

Инв.№подл. | Подпись и дата | Взам.инв.№

ФОРМАТ	ЗОНА	ПОЗ.	ОБОЗНАЧЕНИЕ	НАИМЕНОВАНИЕ	КОЛ	ПРИМЕЧАНИЕ
				ДОКУМЕНТАЦИЯ		
А4			1.137.1-6.2-17.00000 СБ	СБОРОЧНЫЙ ЧЕРТЕЖ		
А4			00.00000 Д1	УЗЛЫ I...XII		
А4			00.00000 Д2	УЗЛЫ XI, XII		
А4			00.00000 ТО	ТЕХНИЧЕСКОЕ ОПИСАНИЕ		
А4			00.00000 РС	ВЕДОМОСТЬ РАСХОДА СТАЛИ		
				СБОРОЧНЫЕ ЕДИНИЦЫ		
А4		1	1.137.1-6.2-00.20000-01	КАРКАС ПРОСТРАНСТВ. КП10	1	
А4		2	00.00100-06	КАРКАС ПЛОСКИЙ КР10	1	
А4		3	00.00400	КАРКАС ПЛОСКИЙ КР17	2	
А4		4	00.00500-06	СЕТКА АРМАТУРНАЯ С 6	1	
А4		5	00.00600	СЕТКА АРМАТУРНАЯ С 11	1	
А4		6	00.00700	СЕТКА АРМАТУРНАЯ С 12	1	
А4		7	1.100.3-2-110	ИЗДЕЛИЕ ЗАКЛАДНОЕ МС5	8	
А4		8	1.137.1-6.2-00.01000	ИЗДЕЛИЕ ЗАКЛАДНОЕ МН2	2	
А4		9	00.01000-01	ИЗДЕЛИЕ ЗАКЛАДНОЕ МН3	3	
А4		10	00.01100	ИЗДЕЛИЕ ЗАКЛАДНОЕ МН4	2	
				ДЕТАЛИ		
А4		11	1.137.1-6.2-00.00001-01	ПЕТЛЯ СТРОПОВОЧНАЯ П2	4	
А4		12	00.00002	СТЕРЖЕНЬ ОТДЕЛЬНЫЙ А1	8	
А4		13	00.00002-01	СТЕРЖЕНЬ ОТДЕЛЬНЫЙ А2	2	
				МАТЕРИАЛЫ		
				БЕТОН КЛАССА В15, м³	0,87	

РАЗЛИЧИЯ ИСПОЛНЕНИЙ 1.137.1-6.2-17.00000 И 1.137.1-6.2-17.00000-01 ПО СБОРОЧНОМУ ЧЕРТЕЖУ

Взам.инв.№ | Подпись и дата | Инв.№ подл.

Нач.АПМ2	АВДЕЕНКО		07.88
Н.контр.	МЕЛЬНИК		07.88
Гл.спец.	МЕЛЬНИК		07.88
Провер.	МЕЛЬНИК		07.88
Разраб.	ХОРОШЕВА		06.88

1.137.1-6.2-17.00000

ПАНЕЛЬ ПЕРЕКРЫТИЯ ЛОДЖИИ / ПРЛ 60.12.3-Л, ПРЛ 60.12.3-П /

СТАДИЯ	ЛИСТ	ЛИСТОВ
Р		1

ГОСГРАЖДАНСТРОЙ
КиевЗНИИЭП

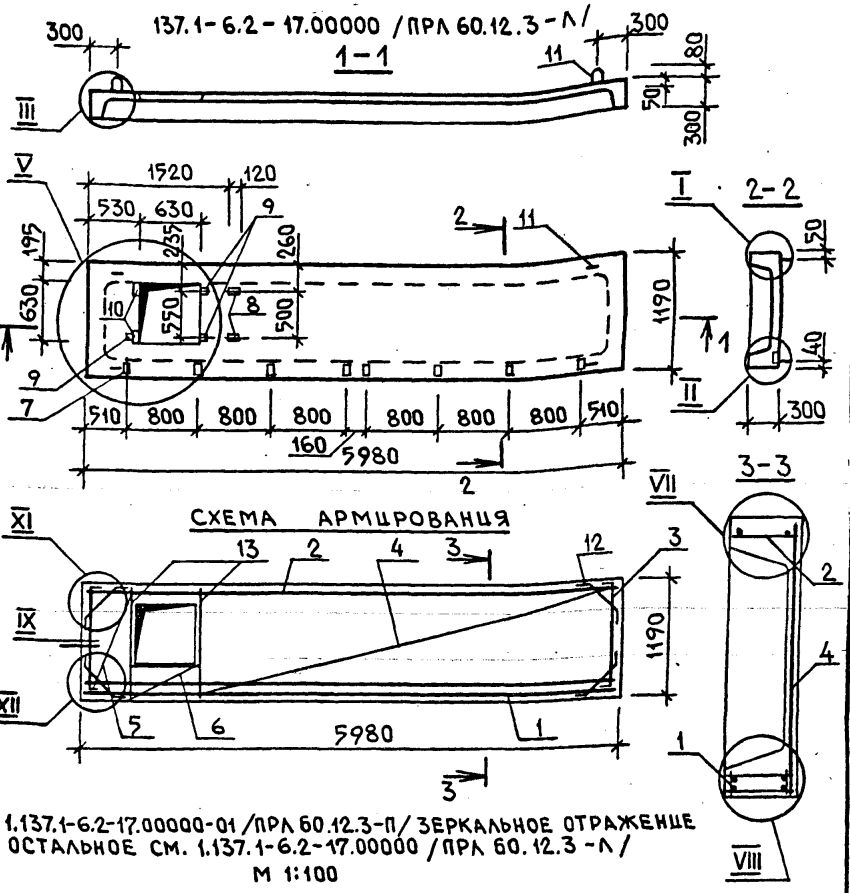

1.137.1-6.2-17.00000-01 /ПРЛ 60.12.3-П/ ЗЕРКАЛЬНОЕ ОТРАЖЕНИЕ
ОСТАЛЬНОЕ СМ. 1.137.1-6.2-17.00000 /ПРЛ 60.12.3-Л/

М 1:100

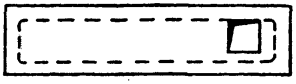

НАЧ.АПМ2	АВДЕЕНКО		07.88
Н.КОНТР.	МЕЛЬНИК		07.88
ГЛ.СПЕЦ.	МЕЛЬНИК		07.88
ПРОВЕР.	МЕЛЬНИК		07.88
РАЗРАБ.	ХОРОШЕВА		07.88

1.137.1-6.2-17.00000 СБ

ПАНЕЛЬ ПЕРЕКРЫТИЯ ЛОДЖИИ /ПРЛ 60.12.3-Л, ПРЛ 60.12.3-П/ СБОРОЧНЫЙ ЧЕРТЕЖ

Стадия	Масса	Масштаб
Р	2180	1:50 1:20
Лист	Листов 1	

ГОСГРАЖДАНСТРОЙ КиевЗНИИЭП

Инв.№подл. | Подпись и дата | Взам.инв.№

ФОРМАТ	ЗОНА	ПОЗ.	ОБОЗНАЧЕНИЕ	НАИМЕНОВАНИЕ	КОЛ.	ПРИМЕЧАНИЕ
				ДОКУМЕНТАЦИЯ		
А4			1.137.1-6.2-18.00000 СБ	СБОРОЧНЫЙ ЧЕРТЕЖ		
А4			00.00000 Д1	УЗЛЫ I ... XII		
А4			00.00000 Д2	УЗЛЫ XI ... XII		
А4			00.00000 ТО	ТЕХНИЧЕСКОЕ ОПИСАНИЕ		
А4			00.00000 РС	ВЕДОМОСТЬ РАСХОДА СТАЛИ		
				СБОРОЧНЫЕ ЕДИНИЦЫ		
А4		1	1.137.1-6.2-00.20000-02	КАРКАС ПРОСТРАНСТВ. КП 11	1	
А4		2	00.00200-04	КАРКАС ПЛОСКИЙ КР 15	1	
А4		3	00.00400	КАРКАС ПЛОСКИЙ КР 17	2	
А4		4	00.00800	СЕТКА АРМАТУРНАЯ С 15	1	
А4		5	00.00900	ИЗДЕЛИЕ ЗАКЛАДНОЕ МН 1	12	
				ДЕТАЛИ		
А4		6	1.137.1-6.2-00.00001-01	ПЕТЛЯ СТРОПОВОЧНАЯ П2	4	
А4		7	00.00002	СТЕРЖЕНЬ ОТДЕЛЬНЫЙ А1	8	
				МАТЕРИАЛЫ		
				БЕТОН КЛАССА В15, м³	0,92	

Взам.инв. №

Подпись и дата

Инв.№подл.

Нач.АПМ2	АВДЕЕНКО		07.88
Н.контр.	МЕЛЬНИК		07.88
Гл.спец.	МЕЛЬНИК		07.88
Провер.	МЕЛЬНИК		07.88
Разраб.	ХОРОШЕВА		06.88

1.137.1-6.2-18.00000

ПАНЕЛЬ ПЕРЕКРЫТИЯ ЛОДЖИИ
ПРЛ 54.15.3

СТАДИЯ	ЛИСТ	ЛИСТОВ
Р		1

ГОСГРАЖДАНСТРОЙ
КиевЗНИИЭП

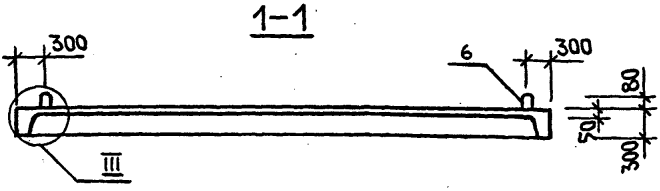

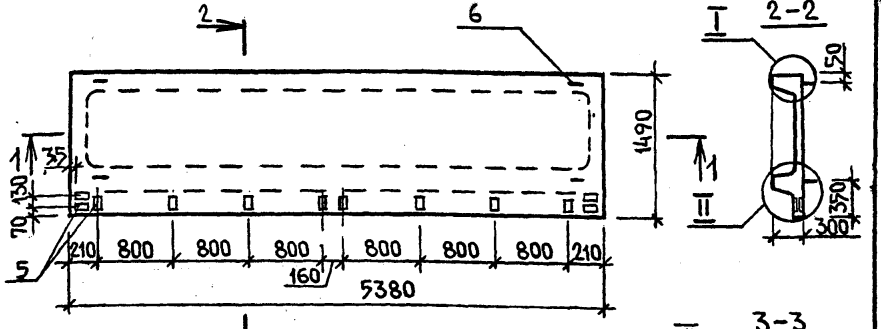

СХЕМА АРМИРОВАНИЯ

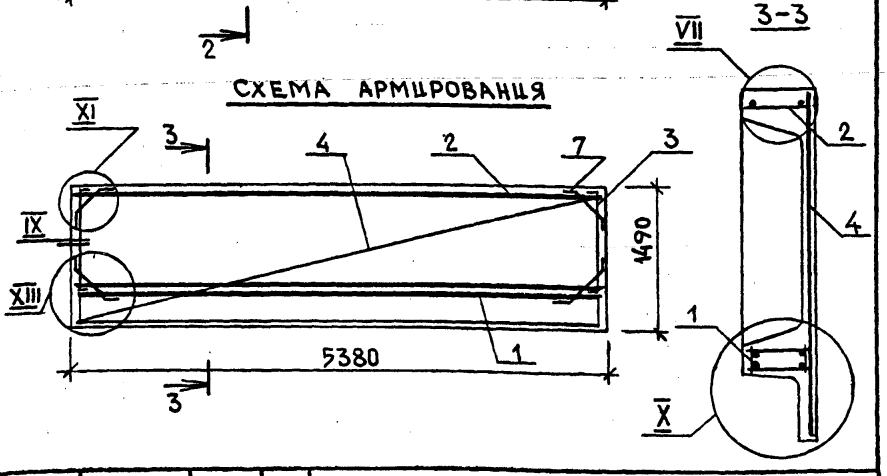

нач. АПМ 2	АВДЕЕНКО		
Н. контр.	МЕЛЬНИК		07.88
Гл. спец.	МЕЛЬНИК		07.88
Провер.	МЕЛЬНИК		07.88
Разраб.	ХОРОШЕВА		07.88

Взам. инв. № | Подпись и дата | Инв. № подл.

1.137.1-6.2-18.00000 СБ

ПАНЕЛЬ ПЕРЕКРЫТИЯ ЛОДЖИИ
ПРЛ 54.15.3
СБОРОЧНЫЙ ЧЕРТЕЖ

Стадия	Масса	Масштаб
Р	2300	1:50 1:20
Лист	Листов 1	

ГОСГРАЖДАНСТРОЙ
КиевЗНИИЭП

ФОРМАТ	ЗОНА	ПОЗ.	ОБОЗНАЧЕНИЕ	НАИМЕНОВАНИЕ	КОЛ.	ПРИМЕЧАНИЕ
				ДОКУМЕНТАЦИЯ		
А4			1.137.1-6.2-19.00000СБ	СБОРОЧНЫЙ ЧЕРТЕЖ		
А4			00.00000Д1	УЗЛЫ I...XII		
А4			00.00000Д2	УЗЛЫ XI, XII		
А4			00.00000ТО	ТЕХНИЧЕСКОЕ ОПИСАНИЕ		
А4			00.00000РС	ВЕДОМОСТЬ РАСХОДА СТАЛИ		
				СБОРОЧНЫЕ ЕДИНИЦЫ		
А4		1	1.137.1-6.2-00.20000-02	КАРКАС ПРОСТРАНСТВ. КП11	1	
А4		2	00.00200-04	КАРКАС ПЛОСКИЙ КР15	1	
А4		3	00.00400	КАРКАС ПЛОСКИЙ КР17	2	
А4		4	00.00800-01	СЕТКА АРМАТУРНАЯ С16	1	
А4		5	00.00600-01	СЕТКА АРМАТУРНАЯ С17	1	
А4		6	00.00700-01	СЕТКА АРМАТУРНАЯ С18	1	
А4		7	00.00900	ИЗДЕЛИЕ ЗАКЛАДНОЕ МН1	12	
А4		8	00.01000	ИЗДЕЛИЕ ЗАКЛАДНОЕ МН2	2	
А4		9	00.01000-01	ИЗДЕЛИЕ ЗАКЛАДНОЕ МН3	3	
А4		10	00.01100	ИЗДЕЛИЕ ЗАКЛАДНОЕ МН4	2	
				ДЕТАЛИ		
А4		11	1.137.1-6.2-00.00001-01	ПЕТЛЯ СТРОПОВОЧНАЯ П2	4	
А4		12	00.00002	СТЕРЖЕНЬ ОТДЕЛЬНЫЙ А1	8	
А4		13	00.00002-01	СТЕРЖЕНЬ ОТДЕЛЬНЫЙ А2	2	
				МАТЕРИАЛЫ		
				БЕТОН КЛАССА В15, м³	0,90	

РАЗЛИЧИЯ ИСПОЛНЕНИЙ 1.137.1-6.2-19.00000 И 1.137.1-6.2-19.00000-01 ПО СБОРОЧНОМУ ЧЕРТЕЖУ

Взам. инв. №

Подпись и дата

Инв. № подл.

Нач. АПМ2	АВДЕЕНКО		07.88
Н. контр.	МЕЛЬНИК		07.88
Гл. спец.	МЕЛЬНИК		07.88
Провер.	МЕЛЬНИК		07.88
Разраб.	ХОРОШЕВА		06.88

1.137.1-6.2-19.00000

ПАНЕЛЬ ПЕРЕКРЫТИЯ ЛОДЖИИ / ПРЛ 54.15.3-Л, ПРЛ 54.15.3-П /

СТАДИЯ	ЛИСТ	ЛИСТОВ
Р		1

ГОСГРАЖДАНСТРОЯ
КиевЗНИИЭП

137.1-6.2-19.00000 /ПРЛ 54.15.3-Л/

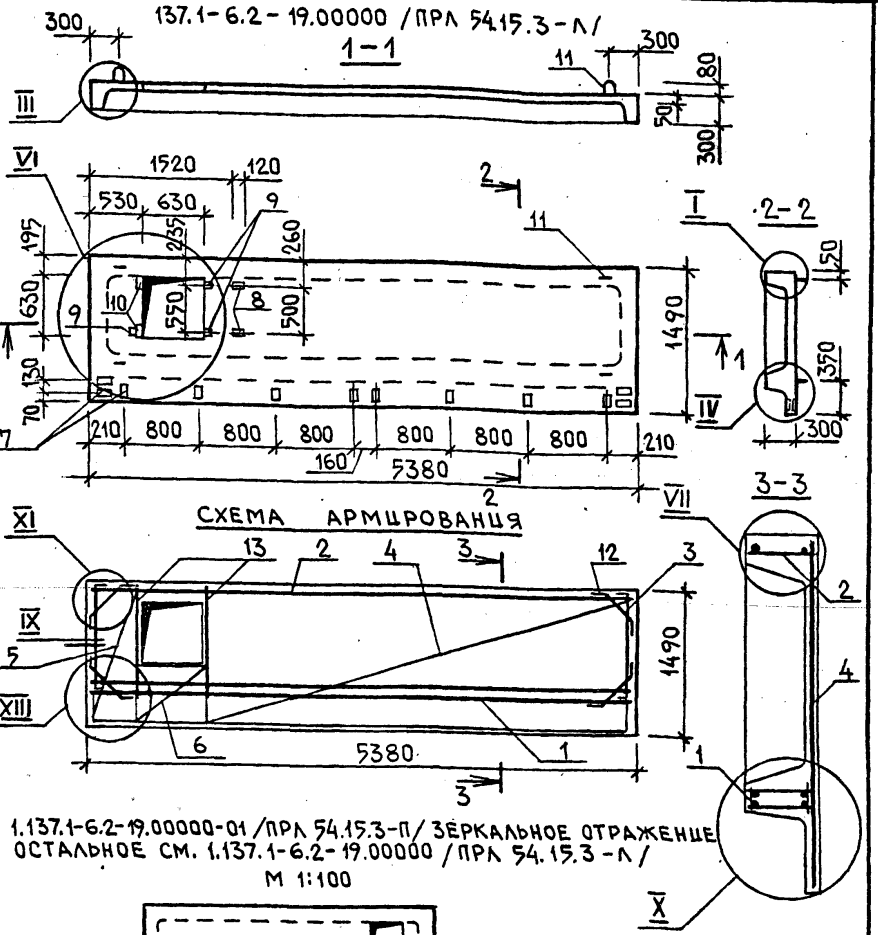

1.137.1-6.2-19.00000-01 /ПРЛ 54.15.3-П/ ЗЕРКАЛЬНОЕ ОТРАЖЕНИЕ
ОСТАЛЬНОЕ СМ. 1.137.1-6.2-19.00000 /ПРЛ 54.15.3-Л/

М 1:100

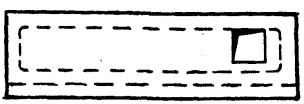

Взам.инв. №

Подпись и дата

Инв.

Гл.АПМ2	АВДЕЕНКО		
Гл.КОНТР.	МЕЛЬНИК		07.88
Гл.СПЕЦ.	МЕЛЬНИК		07.88
ПРОВЕР.	МЕЛЬНИК		07.88
РАЗРАБ.	ХОРОШЕВА		07.88

1.137.1-6.2-19.00000 СБ

ПАНЕЛЬ ПЕРЕКРЫТИЯ ЛОДЖИИ /ПРЛ 54.15.3-Л, ПРЛ 54.15.3-П/ СБОРОЧНЫЙ ЧЕРТЕЖ

Стадия	Масса	Масштаб
Р	2250	1:50 1:20
Лист	Листов 1	

ГОСГРАЖДАНСТРОЙ
КиевЗНИИЭП

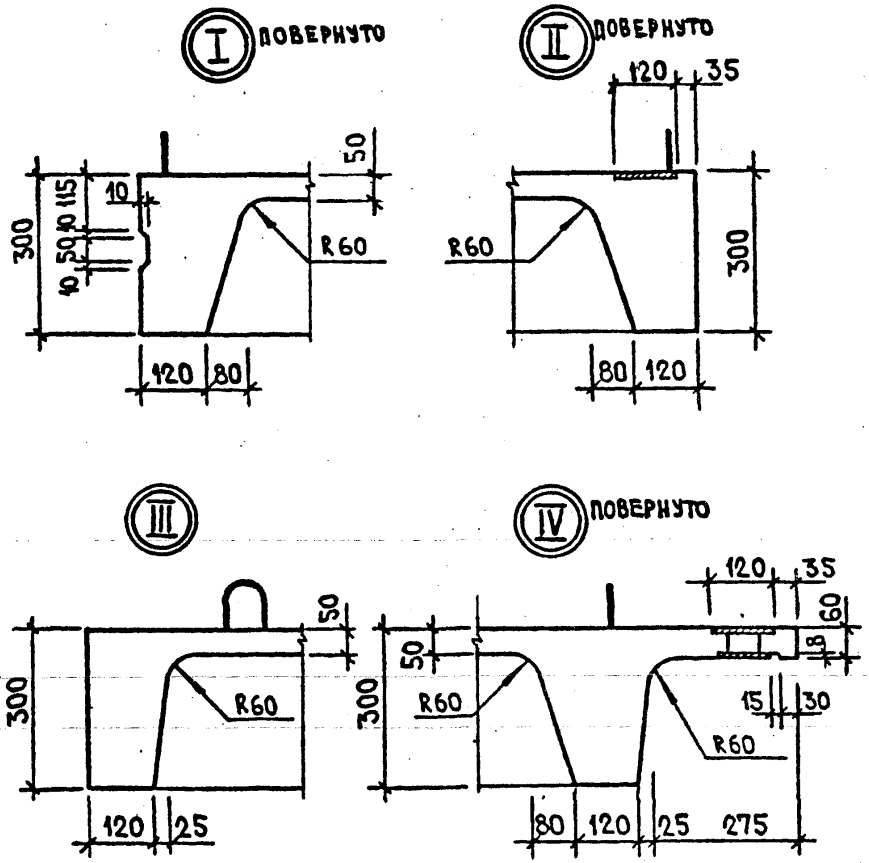

				1.137.1-6.2-00.00000 Д 1
				Узлы I...XIII
				Стадия: Р; Масса: ; Масштаб: 1:10
				Лист 1; Листов 6
Нач.отд.	Авдеенко			Госгражданстрой КиевЗНИИЭП
Н.контр.	Мельник		07.88	
Гл.спец.	Мельник		07.88	
Проверил	Мельник		07.88	
Разраб.	Хорошева			

Взам. инв.№ | Подпись и дата | Инв.№ подл.

Формат А4

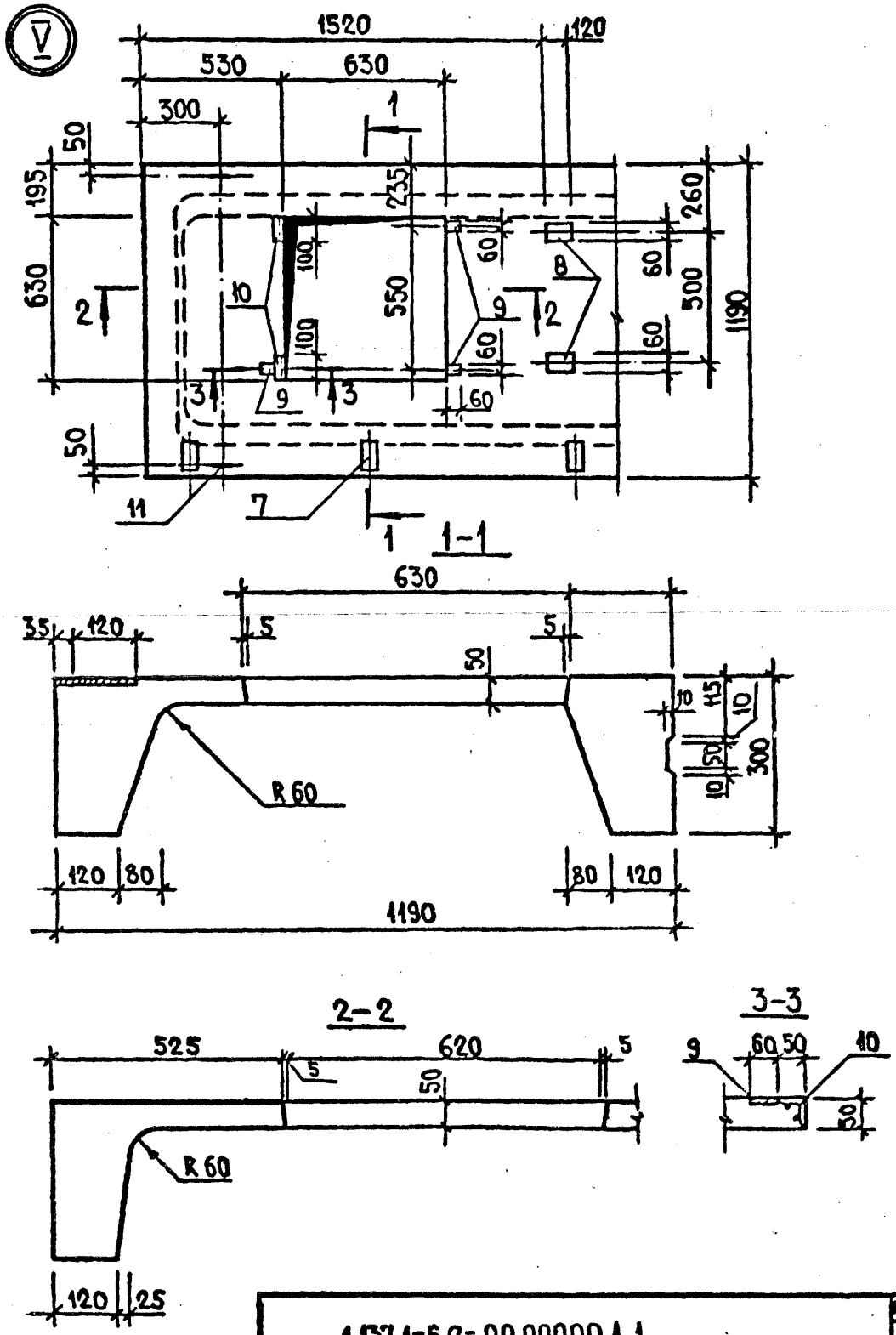

ИНВ№ ПОДЛ	ПОДПИСЬ И ДАТА	ВЗАМ.ИНВ.№

1.137.1-6.2- 00,00000 Д,1

ЛИСТ 2

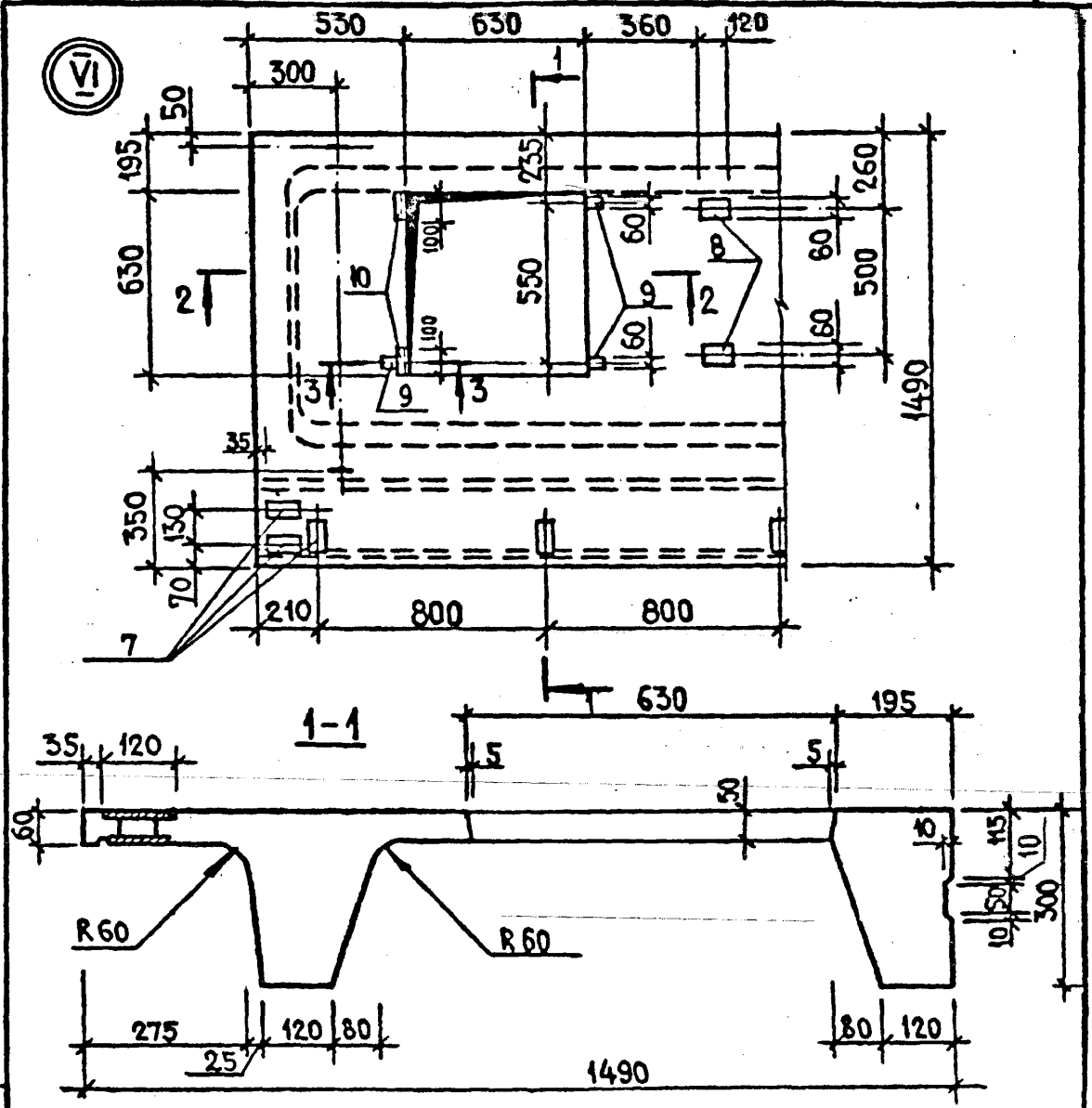

Сечения 2-2, 3-3 см. лист 2

ИНВ№ ПОДЛ	ПОДПИСЬ И ДАТА	ВЗАМ.ИНВ.№

1.137.1-6.2- 00.00000Д1

ЛИСТ 3

23635 64 ФОРМАТ А4

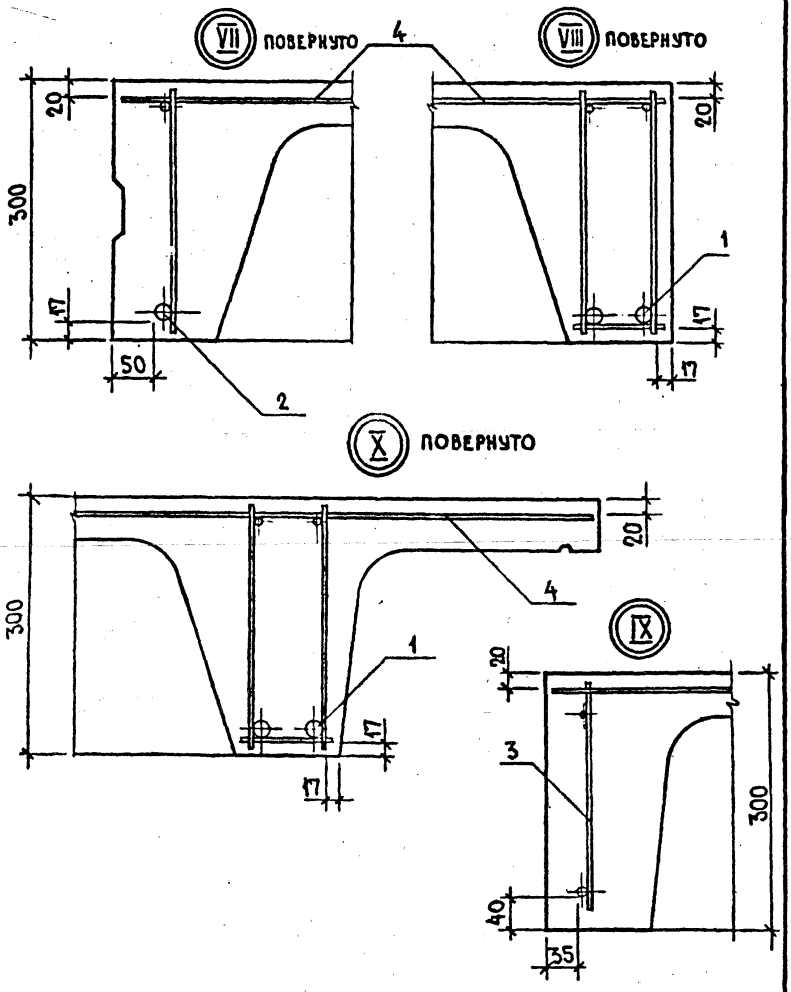
VII ПОВЕРНУТО
VIII ПОВЕРНУТО
X ПОВЕРНУТО
IX
4
1
2
3
20
300
17
50
40
35

23635 65

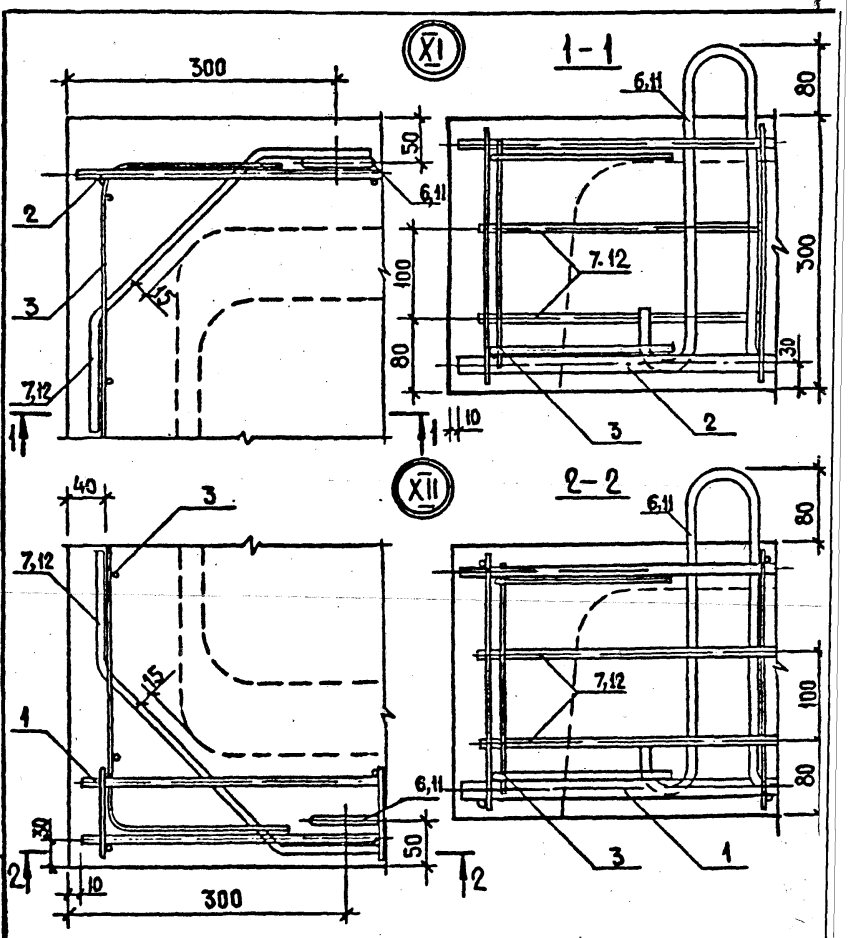

Сетка условно не показана

Инв.№ подл.	Подпись и дата	Взам.инв.№

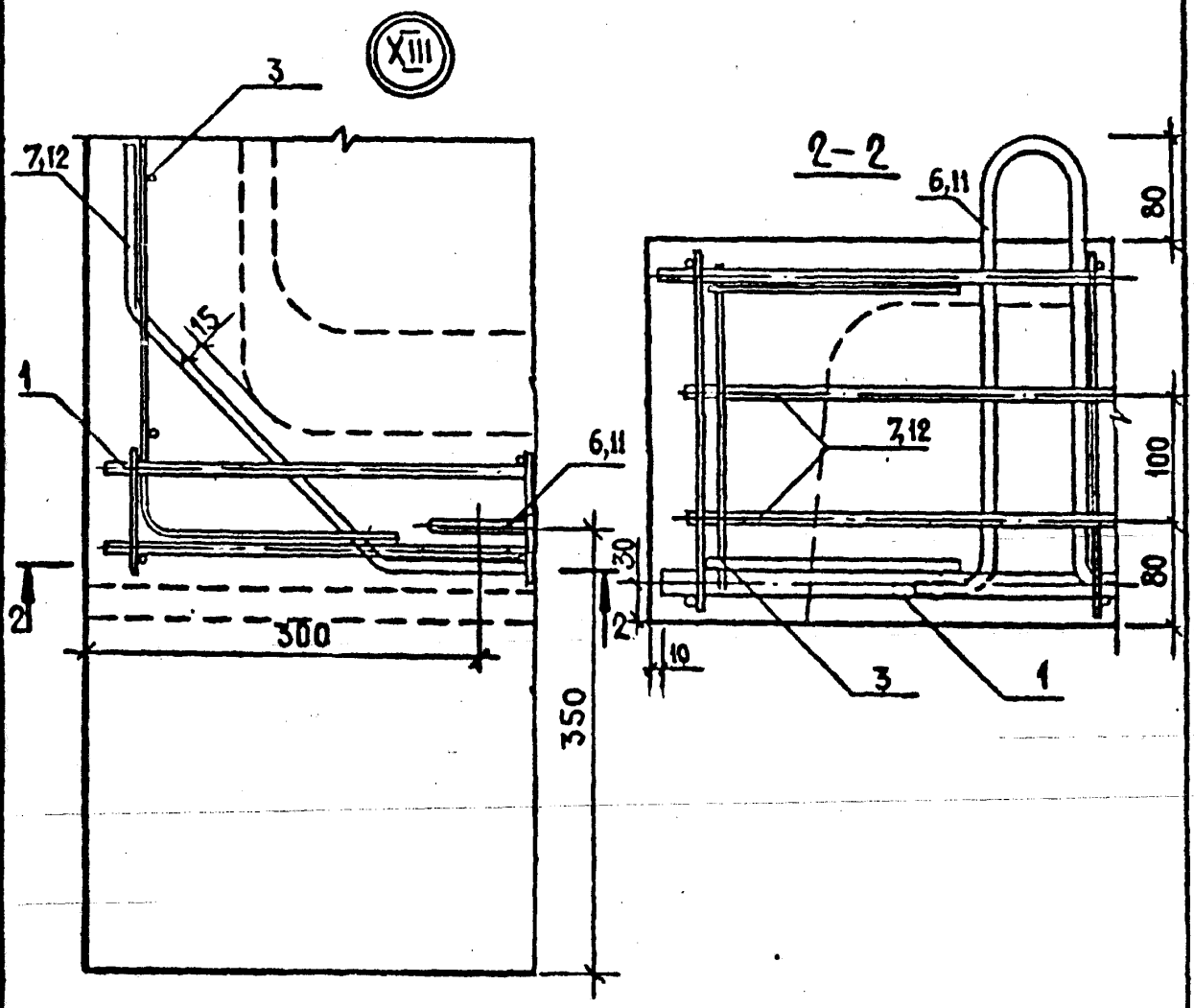
XIII
3
7,12
15
1
2
300
6,11
30
2
350
2-2
6,11
80
7,12
100
80
10
3
1

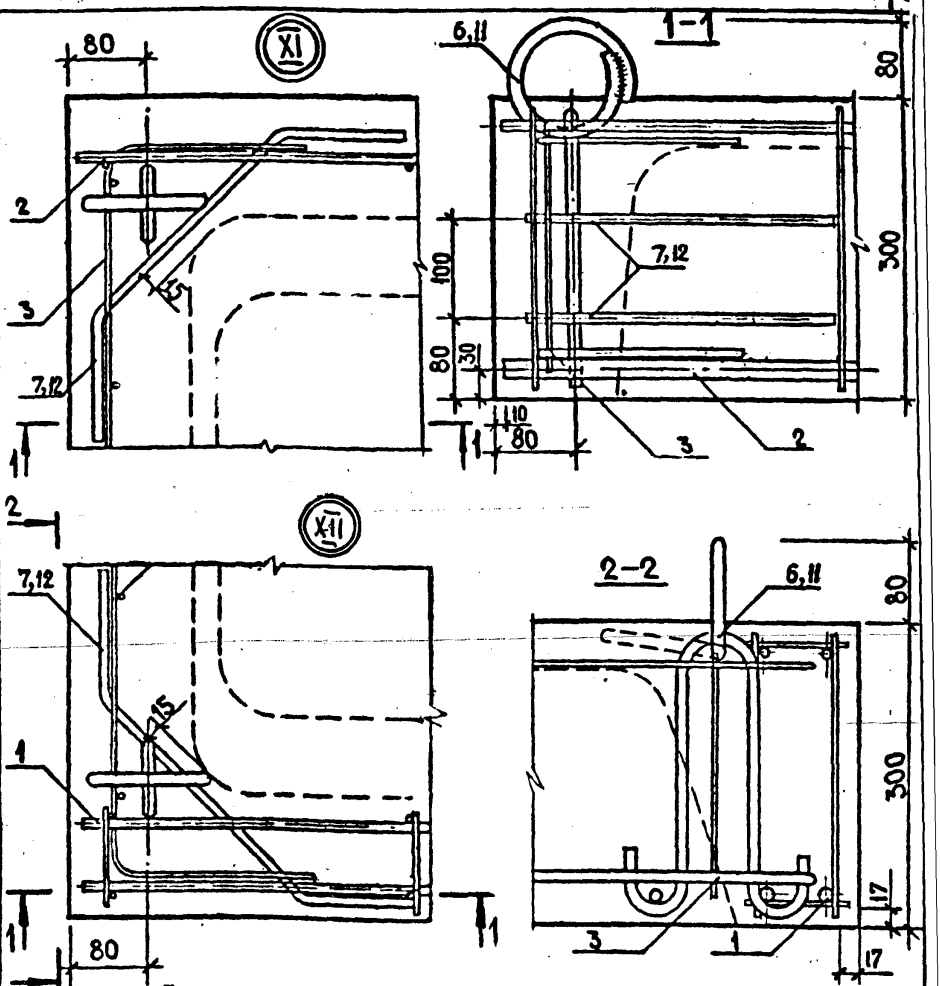

После заглаживания поверхности изделия кольцо необходимо поднять в вертикальное положение, а выемку заделать.

				1.137.1-6.2-00.00000 Д2
Нач.отд.	Авдеенко			Узлы XI, XII. Вариант применения строповочной петли с падающим стационарным кольцом
Н.контр.	Мельник		07.88	
Гл.спец.	Мельник		07.88	
Проверил	Мельник		07.88	
Разраб.	Хорошева			

Стадия	Масса	Масштаб
Р		1:5
Лист	Листов 1	

ГОСГРАЖДАНСТРОЙ
КиевЗНИИЭП

Инв.№ подл. | Подпись и дата | Взам. инв.№

ФОРМАТ	ЗОНА	ПОЗ.	ОБОЗНАЧЕНИЕ	НАИМЕНОВАНИЕ	КОЛ	ПРИМЕЧАНИЕ
				ДОКУМЕНТАЦИЯ		
А4			1.137.1-6.2-00.10000 СБ	СБОРОЧНЫЙ ЧЕРТЕЖ		
			00.00000 ТО	ТЕХНИЧЕСКОЕ ОПИСАНИЕ		
			ПЕРЕМЕННЫЕ ДАННЫЕ ДЛЯ ИСПОЛНЕНИЙ			
				1. 137.1-6.2-00.10000		
				СБОРОЧНЫЕ ЕДИНИЦЫ		
А4		1	1.137.1-6.2-00.00100	КАРКАС ПЛОСКИЙ КР1	2	
				ДЕТАЛИ		
А4		2	1.137.1-6.2-00.00003-02	СТЕРЖЕНЬ ОТДЕЛЬНЫЙ	2	
А4		3	00.00003	СТЕРЖЕНЬ ОТДЕЛЬНЫЙ	28	
				1.137.1-6.2-00.10000-01		
				СБОРОЧНЫЕ ЕДИНИЦЫ		
А4		1	1.137.1-6.2-00.00100-01	КАРКАС ПЛОСКИЙ КР2	2	
				ДЕТАЛИ		
А4		2	1.137.1-6.2-00.00003-02	СТЕРЖЕНЬ ОТДЕЛЬНЫЙ	2	
А4		3	00.00003	СТЕРЖЕНЬ ОТДЕЛЬНЫЙ	36	
				1.137.1-6.2-00.10000-02		
				СБОРОЧНЫЕ ЕДИНИЦЫ		
А4		1	1.137.1-6.2-00.00100-02	КАРКАС ПЛОСКИЙ КР3	2	
				ДЕТАЛИ		
А4		2	1.137.1-6.2-00.00003-02	СТЕРЖЕНЬ ОТДЕЛЬНЫЙ	2	
А4		3	00.00003	СТЕРЖЕНЬ ОТДЕЛЬНЫЙ	38	
				1.137.1-6.2-00.10000-03		

Взам.инв. № | Подпись и дата | Инв.№подл.

НАЧАПМ2	АВДЕЕНКО		07.88
Н.КОНТР.	МЕЛЬНИК		07.88
ГЛ.СПЕЦ.	МЕЛЬНИК		07.88
ПРОВЕР.	МЕЛЬНИК		07.88
РАЗРАБ.	ХОРОШЕВА		07.88

1.137.1-6.2-00.10000

Каркас пространственный /КП1...КП8/

СТАДИЯ	ЛИСТ	ЛИСТОВ
Р	1	2

ГОСГРАЖДАНСТРОЙ
КиевЗНИИЭП

ФОРМАТ	ЗОНА	ПОЗ.	ОБОЗНАЧЕНИЕ	НАИМЕНОВАНИЕ	КОЛ.	ПРИМЕЧАНИЕ
				Сборочные единицы		
А4		1	1.137.1-6.2-00.00200	Каркас плоский КР11	2	
				Детали		
А4		2	1.137.1-6.2-00.00003-03	Стержень отдельный	2	
А4		3	00.00003-01	Стержень отдельный	44	
				1.137.1-6.2-00.10000-04		
				Сборочные единицы		
А4		1	1.137.1-6.2-00.00200-01	Каркас плоский КР12	2	
				Детали		
А4		2	1.137.1-6.2-00.00003-03	Стержень отдельный	2	
А4		3	00.00003-01	Стержень отдельный	46	
				1.137.1-6.2-00.10000-05		
				Сборочные единицы		
А4		1	1.137.1-6.2-00.00200-02	Каркас плоский КР13	2	
				Детали		
А4		2	1.137.1-6.2-00.00003-04	Стержень отдельный	2	
А4		3	00.00003-01	Стержень отдельный	50	
				1.137.1-6.2-00.10000-06		
				Сборочные единицы		
А4		1	1.137.1-6.2-00.00200-03	Каркас плоский КР14	2	
				Детали		
А4		2	1.137.1-6.2-00.00003-04	Стержень отдельный	2	
А4		3	00.00003-01	Стержень отдельный	52	
				1.137.1-6.2-00.10000-07		
				Сборочные единицы		
А4		1	1.137.1-6.2-00.00200-04	Каркас плоский КР15	2	
				Детали		
А4		2	1.137.1-6.2-00.00003-04	Стержень отдельный	2	
А4		3	00.00003-01	Стержень отдельный	56	

Инв.№подл. | Подпись и дата | Взам.инв.№

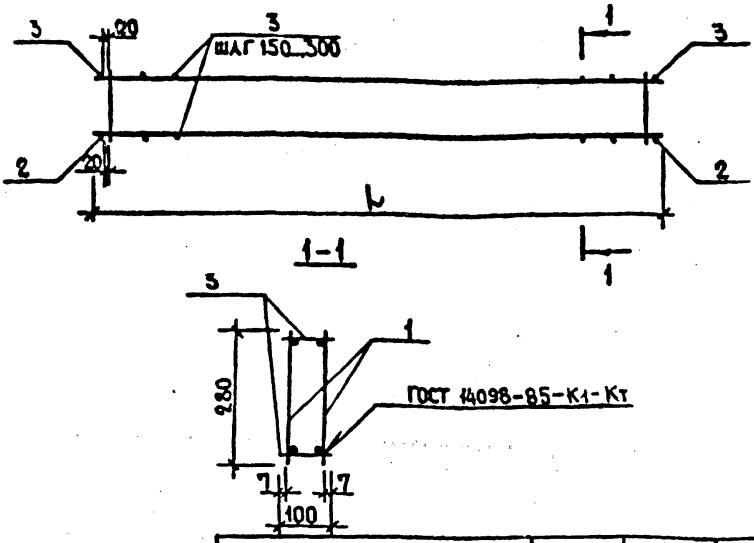

ОБОЗНАЧЕНИЕ	МАРКА	l, мм	МАССА, кг
1.137.1-6.2-00.10000	КП 1	2660	4,48
-01	КП 2	2960	5,02
-02	КП 3	3560	5,99
-03	КП 4	4160	8,20
-04	КП 5	4460	9,08
-05	КП 6	4760	12,76
-06	КП 7	5060	13,48
-07	КП 8	5360	20,18

ШАГ СОЕДИНИТЕЛЬНЫХ СТЕРЖНЕЙ ДОЛЖЕН СООТВЕТСТВОВАТЬ ШАГУ ПОПЕРЕЧНЫХ СТЕРЖНЕЙ ПЛОСКИХ КАРКАСОВ

Инв. № подл.	Подпись и дата	Взам. инв. №	

Нач. арх.	Авдеенко		
Н. контр.	Мельник		01.86
Гл. спец.	Мельник		01.86
Проверил	Мельник		01.86
Разработ.	Хорошева		

1.137.1-6.2- 00.10000СБ

Каркас пространственный /КП1... КП8/. Сборочный чертеж

Стадия	Масса	Масштаб
Р	см. табл.	1:10 1:20
Лист	Листов 1	

Госгражданстрой КиевЗНИИЭП

ФОРМАТ	ЗОНА	ПОЗ.	ОБОЗНАЧЕНИЕ	НАИМЕНОВАНИЕ	КОЛ	ПРИМЕЧАНИЕ
				ДОКУМЕНТАЦИЯ		
А4			1.137.1-6.2-00.20000 СБ	СБОРОЧНЫЙ ЧЕРТЕЖ		
А4			00.00000 ТО	ТЕХНИЧЕСКОЕ ОПИСАНИЕ		
			ПЕРЕМЕННЫЕ	ДАННЫЕ ДЛЯ ИСПОЛНЕНИЙ		
				1.137.1-6.2-00.20000		
				СБОРОЧНЫЕ ЕДИНИЦЫ		
А4		1	1.137.1-6.2-00.00300	КАРКАС ПЛОСКИЙ КР16	2	
				ДЕТАЛИ		
А4		2	1.137.1-6.2-00.00003-04	СТЕРЖЕНЬ ОТДЕЛЬНЫЙ	2	
А4		3	00.00003-01	СТЕРЖЕНЬ ОТДЕЛЬНЫЙ	58	
				1.137.1-6.2-00.20000-01		
				СБОРОЧНЫЕ ЕДИНИЦЫ		
А4		1	1.137.1-6.2-00.00300-01	КАРКАС ПЛОСКИЙ КР7	2	
				ДЕТАЛИ		
А4		2	1.137.1-6.2-00.00003-04	СТЕРЖЕНЬ ОТДЕЛЬНЫЙ	2	
А4		3	00.00003-01	СТЕРЖЕНЬ ОТДЕЛЬНЫЙ	62	
				1.137.1-6.2-00.20000-02		
				СБОРОЧНЫЕ ЕДИНИЦЫ		
А4		1	1.137.1-6.2-00.00300-02	КАРКАС ПЛОСКИЙ КР8	2	
				ДЕТАЛИ		
А4		2	1.137.1-6.2-00.00003-04	СТЕРЖЕНЬ ОТДЕЛЬНЫЙ	2	
А4		3	00.00003-01	СТЕРЖЕНЬ ОТДЕЛЬНЫЙ	56	

Инв.№подл. | Подпись и дата | Взам.инв.№

НАЧ.АПМ2	АВДЕЕНКО		
Н.КОНТР.	МЕЛЬНИК		07.88
ГЛ.СПЕЦ.	МЕЛЬНИК		07.88
ПРОВЕР.	МЕЛЬНИК		07.88
РАЗРАБ.	ХОРОШЕВА		07.88

1.137.1-6.2-00.20000

Каркас пространственный /КП 9... КП 11/

СТАДИЯ	ЛИСТ	ЛИСТОВ
Р		1

ГОСГРАЖДАНСТРОЙ
КиевЗНИИЭП

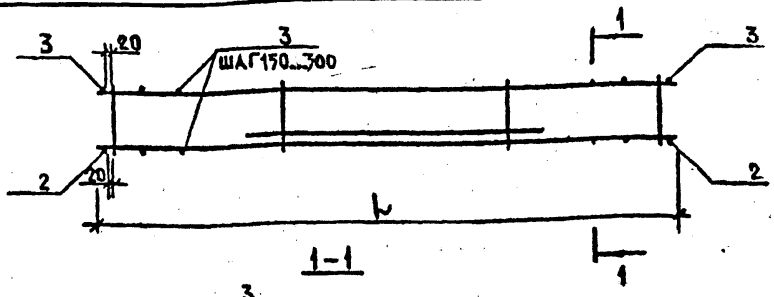

1-1

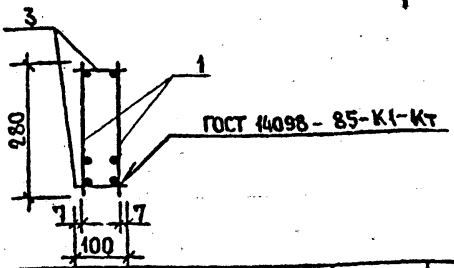

ОБОЗНАЧЕНИЕ	МАРКА	l, мм	МАССА, кг
1.137.1-6.2- 00.20000	КП9	5660	20,48
-01	КП10	5960	22,56
02	КП11	5360	20,76

Шаг соединительных стержней должен соответствовать шагу поперечных стержней плоских каркасов.

НАЧОТД.	АВДЕЕНКО		
Н.КОНТР.	МЕЛЬНИК		07.88
ГЛ.СПЕЦ.	МЕЛЬНИК		07.88
ПРОВЕРИЛ	МЕЛЬНИК		07.88
РАЗРАБ.	ХОРОШЕВА		

1.137.1-6.2- 00.20000 СБ

Каркас пространственный /КП9... КП11/. Сборочный чертеж

СТАДИЯ	МАССА	МАСШТАБ
Р	СМ.	1:10
	ТАБЛ.	1:20
ЛИСТ	ЛИСТОВ 1	

ГОСГРАЖДАНСТРОЙ КиевЗНИИЭП

ИНВ.№ ПОДЛ | ПОДПИСЬ И ДАТА | ВЗАМ.ИНВ.№

ФОРМАТ	ЗОНА	ПОЗ.	ОБОЗНАЧЕНИЕ	НАИМЕНОВАНИЕ	КОЛ	ПРИМЕЧАНИЕ
				ДОКУМЕНТАЦИЯ		
			1.137.1-6.2-00.00100 СБ	СБОРОЧНЫЙ ЧЕРТЕЖ		
			ПЕРЕМЕННЫЕ	ДАННЫЕ ДЛЯ ИСПОЛНЕНИЙ		
				1.137.1-6.2-00.00100		
				ДЕТАЛИ		
Б4		1	1.137.1-6.2-00.00101	10АТ-IVс ГОСТ10884-81, ℓ=2680	1	1,64 кг
Б4		2	00.00102	ф5Вр1 ГОСТ6727-80*, ℓ=2660	1	0,37 кг
Б4		3	00.00103	ф3Вр1 ГОСТ6727-80*, ℓ=280	15	0,01 кг
				1.137.1-6.2-00.00100-01		
				ДЕТАЛИ		
Б4		1	1.137.1-6.2-00.00104	10АТ-IVс ГОСТ10884-81, ℓ=2960	1	1,83 кг
Б4		2	00.00105	ф5Вр1 ГОСТ6727-80*, ℓ=2960	1	0,41 кг
Б4		3	00.00.103	ф3Вр1 ГОСТ6727-80*, ℓ=280	17	0,01 кг
				1.137.1-6.2-00.00100-02		
				ДЕТАЛИ		
Б4		1	1.137.1-6.2-00.00106	10АТ-IVс ГОСТ10884-81, ℓ=3560	1	2,20 кг
Б4		2	00.00107	ф5Вр1 ГОСТ6727-80*, ℓ=3560	1	0,49 кг
Б4		3	00.00103	ф3Вр1 ГОСТ6727-80*, ℓ=280	20	0,01 кг
				1.137.1-6.2-00.00100-03		
				ДЕТАЛИ		
Б4		1	1.137.1-6.2-00.00108	10АТ-IVс ГОСТ10884-81, ℓ=4160	1	2,57 кг
Б4		2	00.00109	ф5Вр16727-80*, ℓ=4160	1	0,92 кг
Б4		3	00.00103	ф3Вр16727-80*, ℓ=280	23	0,01 кг

ВЗАМ. ИНВ. Н | ПОДПИСЬ И ДАТА | ИНВ. Н ПОДЛ.

1.137.1-6.2-00.00100

Нач. АПМ2	АВДЕЕНКО		
Н. КОНТР.	МЕЛЬНИК		07.88
Гл. СПЕЦ.	МЕЛЬНИК		07.88
ПРОВЕР.	МЕЛЬНИК		07.88
РАЗРАБ	ХОРОШЕВА		06.88

КАРКАС ПЛОСКИЙ /КР1...КР8, КР9, КР10/

СТАДИЯ	ЛИСТ	ЛИСТОВ
Р	1	2

ГОСГРАЖДАНСТРОЙ КИЕВ ЗНИИЭП

23635 74

ФОРМАТ	ЗОНА	ПОЗ.	ОБОЗНАЧЕНИЕ	НАИМЕНОВАНИЕ	КОЛ.	ПРИМЕЧАНИЕ
				1.137.1-6.2-00.00100-04		
				ДЕТАЛИ		
Б4		1	1.137.1-6.2-00.00110	ф12Ат-IVс ГОСТ 10884-81, ℓ=4460	1	3,96 кг
Б4		2	00.00111	ф6А-III ГОСТ 5781-82*, ℓ=4460	1	0,99 кг
Б4		3	00.00103	ф3Вр1 ГОСТ 6727-80*, ℓ=280	24	0,01 кг
				1.137.1-6.2-00.00100-05		
				ДЕТАЛИ		
Б4		1	1.137.1-6.2-00.00112	ф14Ат-IVс ГОСТ 10884-81, ℓ=5660	1	6,84 кг
Б4		2	00.00113	ф8А-III ГОСТ 5781-82*, ℓ=5660	1	2,24 кг
Б4		3	00.00114	ф4Вр1 ГОСТ 6727-80*, ℓ=280	30	0,03 кг
				1.137.1-6.2-00.00100-06		
				ДЕТАЛИ		
Б4		1	1.137.1-6.2-00.00115	ф14Ат-IVс ГОСТ 10884-81, ℓ=5980	1	7,20 кг
Б4		2	00.00116	ф8А-III ГОСТ 5781-82*, ℓ=5960	1	2,35 кг
Б4		3	00.00114	ф4Вр1 ГОСТ 6727-80*, ℓ=280	32	0,03 кг

Инв. № подл. | Подпись и дата | Взам. инв. №

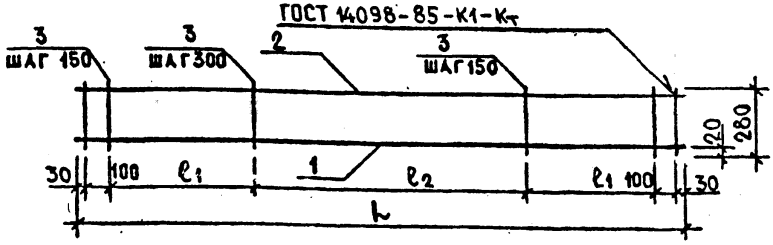

ОБОЗНАЧЕНИЕ	МАРКА	l_1, мм	l_2, мм	L, мм	МАСС кг
1.137.1-6.2-00.00100	КР 1	600	1200	2660	2,16
-01	КР 2	750	1200	2960	2,40
-02	КР 3	900	1500	3560	2,80
-03	КР 4	1050	1800	4160	3,72
-04	КР 5	1050	2100	4460	5,29
-05	КР 9	1350	2700	5660	9,47
-06	КР10	1500	2700	5960	9,91

Нач.АПИ2	Авдеенко		
Н.контр	Мельник		03.86
Гл.спец	Мельник		03.86
Провер.	Мельник		03.86
Разраб.	Хорошева		

1.137.1-6.2-00.00100СБ

Каркас плоский (КР1...КР5, КР9, КР10). Сборочный чертеж

СТАДИЯ	МАССА	МАСШТАБ
Р	СМ. ТАБЛ.	1:20
ЛИСТ	ЛИСТОВ 1	

ГОСГРАЖДАНСТРОЙ КиевЗНИИЭП

Инв.№ подл. | Подпись и дата | Взам.инв.№

ФОРМАТ	ЗОНА	ПОЗ.	ОБОЗНАЧЕНИЕ	НАИМЕНОВАНИЕ	КОЛ	ПРИМЕЧАНИЕ
				ДОКУМЕНТАЦИЯ		
			1.137.1-6.2-00.00200СБ	СБОРОЧНЫЙ ЧЕРТЕЖ		
			ПЕРЕМЕННЫЕ	ДАННЫЕ ДЛЯ ИСПОЛНЕНИЙ		
				1.137.1-6.2-00.00200		
				ДЕТАЛИ		
Б4		1	1.137.1-6.2-00.00201	10АТ-IVс, ГОСТ10884-81, ℓ=4160	1	2,57кг
Б4		2	00.00 202	5Вр1 ГОСТ5727-80*, ℓ=4160	1	0,60кг
Б4		3	00.00 203	ф4Вр1 ГОСТ6727-80*, ℓ=280	23	0,03кг
				1.137.1-6.2-00.00200-01		
				ДЕТАЛИ		
Б4		1	1.137.1-6.2-00.00204	12АТ-IVс ГОСТ10884-81, ℓ=4460	1	3,96кг
Б4		2	00.00205	ф6А-III ГОСТ5781-82*, ℓ=4460	1	0,99кг
Б4		3	00.00203	ф4Вр1 ГОСТ6727-80*, ℓ=280	24	0,03кг
				1.137.1-6.2-00.00200-02		
				ДЕТАЛИ		
Б4		1	1.137.1-6.2-00.00206	12АТ-IVС ГОСТ10884-81, ℓ=4760	1	4,23кг
Б4		2	00.00207	ф6А-III ГОСТ5781-82*, ℓ=4760	1	1,06кг
Б4		3	00.00203	ф4Вр1 ГОСТ6727-80*, ℓ=280	26	0,03кг

Взам. инв. №

Подпись и дата

Инв.

Н.АПМ2	АВДЕЕНКО		
Н.КОНТР.	МЕЛЬНИК		07.88
ГА.СПЕЦ.	МЕЛЬНИК		07.88
ПРОВЕР.	МЕЛЬНИК		07.88
РАЗРАБ.	ХОРОШЕВА		07.88

1.137.1-6.2-00.00200

КАРКАС ПЛОСКИЙ /КР 11 ... КР 15/

СТАДИЯ	ЛИСТ	ЛИСТОВ
Р	1	2

ГОСГРАЖДАНСТРОЙ
КиевЗНИИЭП

ФОРМАТ	ЗОНА	ПОЗ.	ОБОЗНАЧЕНИЕ	НАИМЕНОВАНИЕ	КОЛ.	ПРИМЕЧАНИЕ
				1.137.1-6.2-00.00200-03		
				ДЕТАЛИ		
Б4		1	1.137.1-6.2-00.00208	ф12Ат-IVсГОСТ10884-81, ℓ=5060	1	4,49кг
Б4		2	00.00209	ф6А-III ГОСТ 5781-82*, ℓ=5060	1	1,12 кг
Б4		3	00.00203	ф4Вр1 ГОСТ6727-80*, ℓ=280	27	0,03 кг
				1.137.1-6.2-00.00200-04		
				ДЕТАЛИ		
Б4		1	1.137.1-6.2- 00.00210	ф14Ат-IVсГОСТ10884-81, ℓ=5360	1	6,47кг
Б4		2	00.00211	ф8А-III ГОСТ 5781-82*, ℓ=5360	1	2,12кг
Б4		3	00.00212	ф5Вр1 ГОСТ6727-80*, ℓ=280	29	0,04кг

Инв.№подл. | Подпись и дата | Взам. инв.№

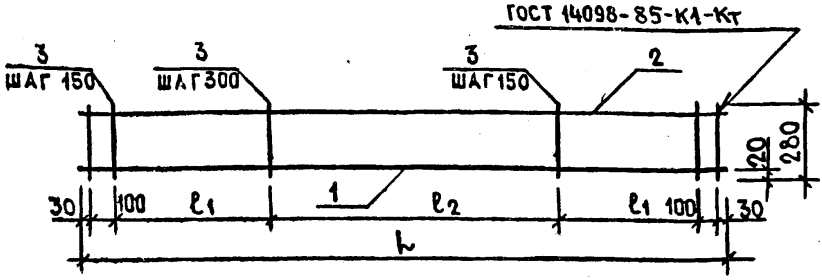

Обозначение	Марка	ℓ_1, мм	ℓ_2, мм	L, мм	Масса, кг
1.137.1-6.2-00.00200	КР 11	1050	1800	4160	3,86
-01	КР 12	1050	2100	4460	5,55
-02	КР 13	1200	2100	4760	6,07
-03	КР 14	1200	2400	5060	6,42
-04	КР 15	1350	2400	5360	9,75

Нач. АПИ 2	Авдеенко		
Н. контр.	Мельник		07.88
Гл. спец.	Мельник		07.88
Проверил	Мельник		07.88
Разраб.	Хорошева		

1.137.1-6.2-00.00200СБ

Каркас плоский /КР 11...КР 15/. Сборочный чертеж

Стадия	Масса	Масштаб
Р	см табл	1:20
Лист	Листов 1	

Госгражданстрой
КиевЗНИИЭП

Инв. № подл. | Подпись и дата | Взам. инв. №

ФОРМАТ	ЗОНА	ПОЗ.	ОБОЗНАЧЕНИЕ	НАИМЕНОВАНИЕ	КОЛ	ПРИМЕЧАНИЕ
				Документация		
			1.137.1-6.2-00.00300 СБ	Сборочный чертеж		
				Переменные данные для исполнений		
				1.137.1-6.2-00.00300		
				Детали		
Б4		1	1.137.1-6.2- 00.00301	ф12Ат-IVс ГОСТ 10884-81, ℓ=5660	1	5,03 кг
Б4		2	00.00302	ф12Ат-IVс ГОСТ 10884-81, ℓ=2700	1	2,40 кг
Б4		3	00.00303	ф6А-III ГОСТ 5781-82*, ℓ=5660	1	1,26 кг
Б4		4	00.00304	ф5Вр1 ГОСТ 6727-80*, ℓ=280	30	0,04 кг
				1.137.1-6.2-00.00300-01		
				Детали		
Б4		1	1.137.1-6.2- 00.00305	ф12Ат-IVс ГОСТ 10884-81, ℓ=5960	1	5,29 кг
Б4		2	00.00306	ф12Ат-IVс ГОСТ 10884-81, ℓ=3400	1	3,02 кг
Б4		3	00.00307	ф6А-III ГОСТ 5781-82*, ℓ=5960	1	1,32 кг
Б4		4	00.00304	ф5Вр1 ГОСТ 6727-80*, ℓ=280	32	0,04 кг
				1.137.1-6.2-00.00300-02		
				Детали		
Б4		1	1.137.1-6.2 - 00.00308	ф12Ат-IVс ГОСТ 10884-81, ℓ=5360	1	4,76 кг
Б4		2	00.00309	ф12Ат-IVс ГОСТ 10884-81, ℓ=3300	1	2,93 кг
Б4		3	00.00310	ф6А-III ГОСТ 5781-82*, ℓ=5360	1	1,19 кг
Б4		4	00.00304	ф5Вр1, ГОСТ 6727-80*, ℓ=280	29	0,04 кг

Взам. инв. №

Подпись и дата

Инв. № подл.

1.137.1-6.2-00.00300

Нач. АПМ	Авдеенко		
Н. контр.	Мельник		07.88
Гл. спец.	Мельник		07.88
Провер.	Мельник		07.88
Разраб	Хорошева		07.88

Каркас плоский /КР16, КР7, КР8/

Стадия	Лист	Листов
Р		1

Госгражданстрой
Киев ЗНИИЭП

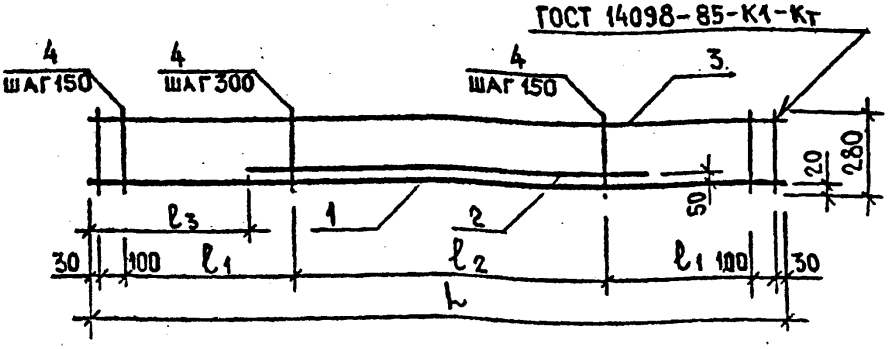

Обозначение	Марка	l_1, мм	l_2, мм	l_3, мм	h, мм	Масса, кг
1.137.1-62-00.00300	КР 16	1350	2700	1480	5660	9,89
-01	КР 7	1500	2700	1280	5960	10,91
-02	КР 8	1350	2400	1030	5360	10,04

Нач.ПМО	Авдеенко		
Н.контр.	Мельник		07.86
Гл.спец.	Мельник		07.88
Проверил	Мельник		07.88
Разраб.	Хорошева		

1.137.1-6.2- 00.00300СБ

Каркас плоский /КР16, КР7, КР8/. Сборочный чертеж

Стадия	Масса	Масштаб
Р	см табл	1:20
Лист	Листов 1	

Госгражданстрой КиевЗНИИЭП

Инв.№ подл. | Подпись и дата | Взам. инв.№

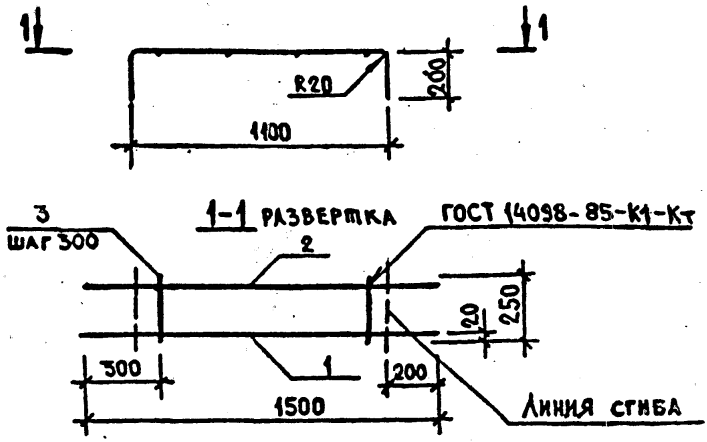

ФОРМАТ	ЗОНА	ПОЗ.	ОБОЗНАЧЕНИЕ	НАИМЕНОВАНИЕ	КОЛ.	ПРИМЕЧАНИЕ
				ДОКУМЕНТАЦИЯ		
			1.137.1-6.2-00.00000 ТО	Техническое описание		
				ДЕТАЛИ		
Б4		1	1.137.1-6.2-00.00401	ф10 Ат-IVс ГОСТ 10884-81, ℓ=1500	1	0,93 кг
Б4		2	00.00402	ф5 Вр1 ГОСТ 6727-80*, ℓ=1500	1	0,21 кг
Б4		3	00.00403	ф3 Вр1 ГОСТ 6727-80*, ℓ=1500	4	0,01 кг

Нач. АПМ2	Авдеенко		07.88
Н. контр.	Мельник		07.88
ГИП спец	Мельник		07.88
Проверил	Мельник		07.88
Разраб.	Хорошева		11

1.137.1-6.2- 00.00400

Каркас плоский КР17

СТАДИЯ	МАССА	МАСШТАБ
Р	1,19	1:20
ЛИСТ	ЛИСТОВ 1	

ГОСГРАЖДАНСТРОЙ
КиевЗНИИЭП

Инв. № подл. | Подпись и дата | Взам. инв. №

ФОРМАТ	ЗОНА	ПОЗ.	ОБОЗНАЧЕНИЕ	НАИМЕНОВАНИЕ	КОЛ	ПРИМЕЧАНИЕ
				ДОКУМЕНТАЦИЯ		
			1.137.1-6.2-00.00500СБ	СБОРОЧНЫЙ ЧЕРТЕЖ		
			ПЕРЕМЕННЫЕ	ДАННЫЕ ДЛЯ ИСПОЛНЕНИЙ		
				1.137.1-6.2-00.00500		
				ДЕТАЛИ		
Б4		1	1.137.1-6.2-00.00501	ф4,5Bрп-I ТУ14-4-1322-85, ℓ=1170	14	0,14кг
Б4		2	00.00502	ф3Bр1 ГОСТ6727-80,* ℓ=2650	5	0,14кг
				1.137.1-6.2-00.00500-01		
				ДЕТАЛИ		
Б4		1	1.137.1-6.2-00.00501	ф4,5Bрп-I ТУ14-4-1322-85, ℓ=1170	16	0,14кг
Б4		2	00.00503	ф3Bр1 ГОСТ6727-80,* ℓ=2950	5	0,15кг
				1.137.1-6.2-00.00500-02		
				ДЕТАЛИ		
Б4		1	1.137.1-6.2-00.00501	ф4,5Bрп-I ТУ14-4-1322-85, ℓ=1170	19	0,14кг
Б4		2	00.00504	ф3Bр1 ГОСТ6727-80,* ℓ=3550	5	0,18кг
				1.137.1-6.2-00.00500-03		
				ДЕТАЛИ		
Б4		1	1.137.1-6.2-00.00501	ф4,5Bрп-I ТУ14-4-1322-85, ℓ=1170	22	0,14кг
Б4		2	00.00505	ф3Bр1 ГОСТ6727-80,* ℓ=4150	5	0,21кг
				1.137.1-6.2-00.00500-04		
				ДЕТАЛИ		
Б4		1	1.137.1-6.2-00.00501	ф4,5Bрп-I ТУ14-4-1322-85, ℓ=1170	23	0,14кг
Б4		2	00.00506	ф3Bр1 ГОСТ6727-80,* ℓ=4450	5	0,23кг

Взам. инв. №

Подпись и дата

Инв. № подл.

1.137.1-6.2-00.00500

НАЧ. АПМ2	АВДЕЕНКО		
Н. КОНТР.	МЕЛЬНИК		07.88
ГЛ. СПЕЦ.	МЕЛЬНИК		07.88
ПРОВЕР.	МЕЛЬНИК		07.88
РАЗРАБ.	ХОРОШЕВА		07.88

Сетка арматурная /С1...С10, С13, С14/

СТАДИЯ	ЛИСТ	ЛИСТОВ
Р	1	2

ГОСГРАЖДАНСТРОЙ
КиевЗНИИЭП

ФОРМАТ	ЗОНА	ПОЗ.	ОБОЗНАЧЕНИЕ	НАИМЕНОВАНИЕ	КОЛ.	ПРИМЕЧАНИЕ
				1.137.1-6.2-00.00500-05		
				ДЕТАЛИ		
Б4		1	1.137.1-6.2-00.00501	ф4,5Врп-ITУ14-4-1322-85,ℓ=1170	25	0,14кг
Б4		2	00.00507	ф3Вр1ГОСТ6727-80,* ℓ=4750	5	0,24
				1.137.1-6.2-00.00500-06		
				ДЕТАЛИ		
Б4		1	1.137.1-6.2-00.00501	ф4,5Врп-ITУ14-4-1322-85,ℓ=1170	26	0,14кг
Б4		2	00.00508	ф3Вр1ГОСТ6727-80,* ℓ=5050	5	0,26кг
				1.137.1-6.2-00.00500-07		
				ДЕТАЛИ		
Б4		1	1.137.1-6.2-00.00501	ф4,5Врп-ITУ14-4-1322-85,ℓ=1170	28	0,14кг
Б4		2	00.00509	ф3Вр1ГОСТ6727-80,* ℓ=5350	5	0,27кг
				1.137.1-6.2-00.00500-08		
				ДЕТАЛИ		
Б4		1	1.137.1-6.2-00.00501	ф4,5Врп-ITУ-4-1322-85,ℓ=1170	29	0,14кг
Б4		2	00.00510	ф3Вр1ГОСТ6727-80,* ℓ=5650	5	0,29кг
				1.137.1-6.2-00.00500-09		
				ДЕТАЛИ		
Б4		1	1.137.1-6.2-00.00501	ф4,5Врп-ITУ14-4-1322-85,ℓ=1170	31	0,14кг
Б4		2	00.00511	ф3Вр1ГОСТ6727-80,* ℓ=5950	5	0,30кг
				1.137.1-6.2-00.00500-10		
				ДЕТАЛИ		
Б4		1	1.137.1-6.2-00.00501	ф4,5Врп-ITУ14-4-1322-85,ℓ=1170	17	0,14кг
Б4		2	00.00512	ф3Вр1ГОСТ6727-80,* ℓ=3300	5	0,17кг
				1.137.1-6.2-00.00500-11		
				ДЕТАЛИ		
Б4		1	1.137.1-6.2-00.00501	ф4,5Врп-ITУ14-4-1322-85,ℓ=1170	21	0,14кг
Б4		2	00.00513	ф3Вр1ГОСТ6727-80,* ℓ=3900	5	0,20кг

Инв.№подл. | Подпись и дата | Взам.инв.№

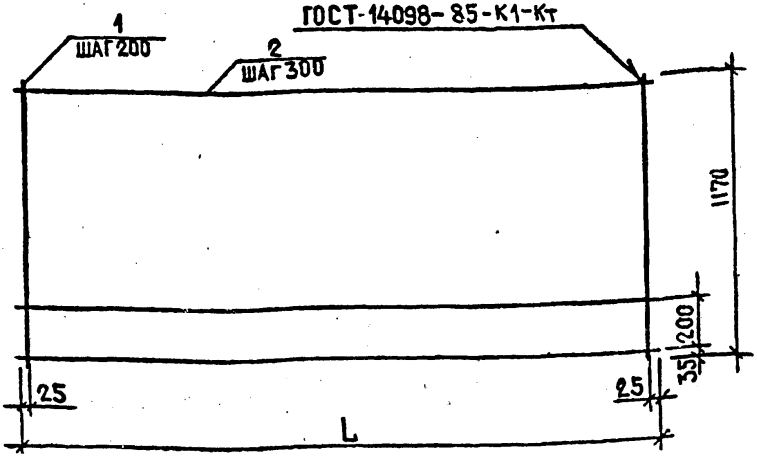

Обозначение	Марка	L, мм	Масса, кг
1.137.1-6.2-00.00500	С1	2650	2,66кг
-01	С2	2950	2,99кг
-02	С3	3550	3,56кг
-03	С4	4150	4,13кг
-04	С5	4450	4,37кг
-05	С6	4750	4,70кг
-06	С7	5050	4,94кг
-07	С8	5350	5,27кг
-08	С9	5650	5,51кг
-09	С10	5950	5,84кг
-10	С13	3300	3,23кг
-11	С14	3900	3,94кг

Инв.№ подл. | Подпись и дата | Взам.инв.№

Нач.АПМ2	Авдеенко		
Н.контр	Мельник		07.88
Гл.спец	Мельник		07.88
Проверил	Мельник		07.88
Разраб.	Хорошева		

1.137.1-6.2-00.00500СБ

Сетка арматурная /С1...С10, С13, С14/. Сборочный чертеж.

Стадия	Масса	Масштаб
Р	см таба	1:20
Лист	Листов 1	

Госгражданстрой КиевЗНИИЭП

ФОРМАТ	ЗОНА	ПОЗ.	ОБОЗНАЧЕНИЕ	НАИМЕНОВАНИЕ	КОЛ	ПРИМЕЧАНИЕ
				ДОКУМЕНТАЦИЯ		
А4			1.137.1-6.2-00.00600СБ	СБОРОЧНЫЙ ЧЕРТЕЖ		
			ПЕРЕМЕННЫЕ	ДАННЫЕ ДЛЯ ИСПОЛНЕНИЙ		
				1.137.1-6.2-00.00600		
				ДЕТАЛИ		
Б4		1	1.137.1-6.2-00.00601	ф4Вр1 ГОСТ6727-80*; ℓ=1170	4	0,11 КГ
Б4		2	00.00602	ф3Вр1 ГОСТ6727-80*; ℓ=500	9	0,03 КГ
				1.137.1-6.2-00.0060-01		
				ДЕТАЛИ		
Б4		1	1.137.1-6.2-00.00603	ф4Вр1 ГОСТ 6727-80*; ℓ=1470	4	0,13 КГ
Б4			00.00602	ф3Вр1 ГОСТ6727-80*; ℓ=500	6	0,03 КГ

Взам.инв. №

Подпись и дата

Инв.№подл.

НАЧ.АПМ2	АВДЕЕНКО		
Н.КОНТР.	МЕЛЬНИК		07.88
ГЛ.СПЕЦ.	МЕЛЬНИК		07.88
ПРОВЕР.	МЕЛЬНИК		07.88
РАЗРАБ.	ХОРОШЕВА		07.88

1.137.1-6.2-00.00600

СЕТКА АРМАТУРНАЯ /С11, С17/.

СТАДИЯ	ЛИСТ	ЛИСТОВ
Р		1

ГОСГРАЖДАНСТРОЙ
КиевЗНИИЭП

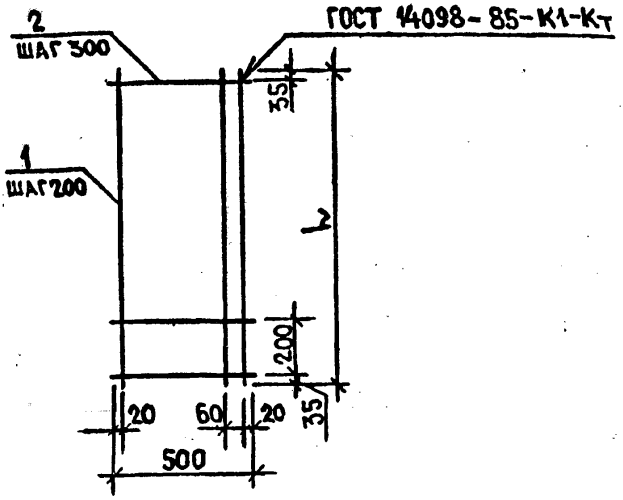

Обозначение	Марка	ℓ, мм	Масса, кг
1.137.1-6.2-00.00600	С 11	1170	0,55
-01	С 17	1470	0,68

Нач. АПМ-2	Авдеенко		
Н.контр.	Мельник		07.88
Гл.спец.	Мельник		07.88
Проверил	Мельник		07.88
Разраб.	Хорошева		

1.137.1-6.2-00.00600 СБ

Сетка арматурная /С11, С17/- Сборочный чертеж

Стадия	Масса	Масштаб
Р	см табл	1:20
Лист	Листов 1	

ГОСГРАЖДАНСТРОЙ
КиевЗНИИЭП

Взам. инв.№ | Подпись и дата | Инв.№подл

Формат	Зона	Поз.	Обозначение	Наименование	Кол	Примечание
				Документация		
			1.137.1-6.2-00.00700СБ	Сборочный чертеж		
			Переменные	Данные для исполнений		
				1.137.1-6.2-00.00700		
				Детали		
Б4		1	1.137.1-6.2-00.00701	ф10Ат-IVСТОСТ10884-81,*ℓ=840	1	0,52кг
Б4		2	00.00702	ф4Вр1ГОСТ6727-80,*ℓ=350	4	0,03кг
Б4		3	00.00703	ф3Вр1ГОСТ6727-80,*ℓ=640	1	0,03кг
				1.137.1-6.2-00.00700-01		
				Детали		
Б4		1	1.137.1-6.2-00.00701	ф10Ат-IVСТОСТ10884-81,*ℓ=840	1	0,52кг
Б4		4	00.00704	ф4Вр1ГОСТ6727-80,*ℓ=650	4	0,06кг
Б4		3	00.00703	ф3Вр1ГОСТ6727-80*ℓ=640	2	0,03кг

Инв.№подл. | Подпись и дата | Взам.инв.№

Нач.АПМ	Авдеенко		
Н.контр.	Мельник		07.88
Гл.спец.	Мельник		07.88
Провер.	Мельник		07.88
Разраб.	Хорошева		07.88

1.137.1-6.2-00.00700

Сетка арматурная /С 12, С 18/

Стадия	Лист	Листов
Р		1

Госгражданстрой
КиевЗНИИЭП

Рис.1

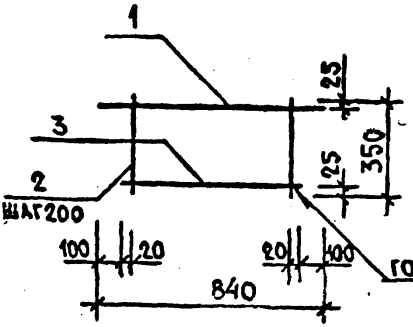

Рис.2

ОСТАЛЬНЫЕ РАЗМЕРЫ СМ.РИС.1

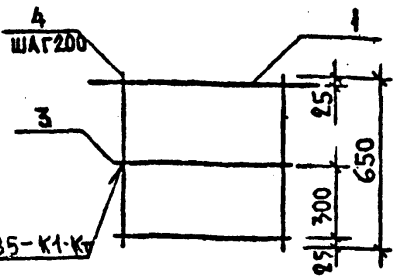

Обозначение	Рис.	Марка	Масса, кг
1.137.1-6.2-00.00700	1	С 12	0,68
-01	2	С 18	0,82

Нач.АПМ 2	Авдеенко		
Н.контр.	Мельник		VII.88
Гл.спец.	Мельник		VII.88
Проверил	Мельник		
Разраб.	Хорошева		VI.88

1.137.1-6.2-00.00700 СБ

Сетка арматурная /С12, С18/. Сборочный чертеж

Стадия	Масса	Масштаб
Р	см табл	1:20
Лист	Листов 1	

ГОСГРАЖДАНСТРОЙ КиевЗНИИЭП

Инв.№подл. | Подпись и дата | Взам.инв.

ФОРМАТ	ЗОНА	ПОЗ.	ОБОЗНАЧЕНИЕ	НАИМЕНОВАНИЕ	КОЛ	ПРИМЕЧАНИЕ
				ДОКУМЕНТАЦИЯ		
			1.137.1-6.2-00.00800СБ	СБОРОЧНЫЙ ЧЕРТЕЖ		
			ПЕРЕМЕННЫЕ	ДАННЫЕ ДЛЯ ИСПОЛНЕНИЙ		
				1.137.1-6.2-00.00800		
				ДЕТАЛИ		
Б4		1	1.137.1-6.2-00.00801	ф4,5Врп-I ТУ14-4-1322-85, В=1470	28	0,17кг
Б4		2	00.00802	ф3Вр1 ГОСТ6727-80, *В=5350	6	0,27кг
				1.137.1-6.2-00.00800-01		
				ДЕТАЛИ		
Б4		1	1.137.1-6.2-00.00801	ф4,5Врп-I ТУ14-4-1322-85, В=1470	22	0,17кг
Б4		2	00.00803	ф3Вр1 ГОСТ6727-80, *В=4200	6	0,21кг

Взам.инв.№ | Подпись и дата | Инв.№подл.

НАЧ.АПМ2	АВДЕЕНКО		
Н.КОНТР.	МЕЛЬНИК		07.88
ГЛ.СПЕЦ.	МЕЛЬНИК		07.88
ПРОВЕР.	МЕЛЬНИК		07.88
РАЗРАБ.	ХОРОШЕВА		07.88

1.137.1-6.2-00.00800

Сетка арматурная /С15, С16/

СТАДИЯ	ЛИСТ	ЛИСТОВ
Р		1

ГОСГРАЖДАНСТРОЙ КиевЗНИИЭП

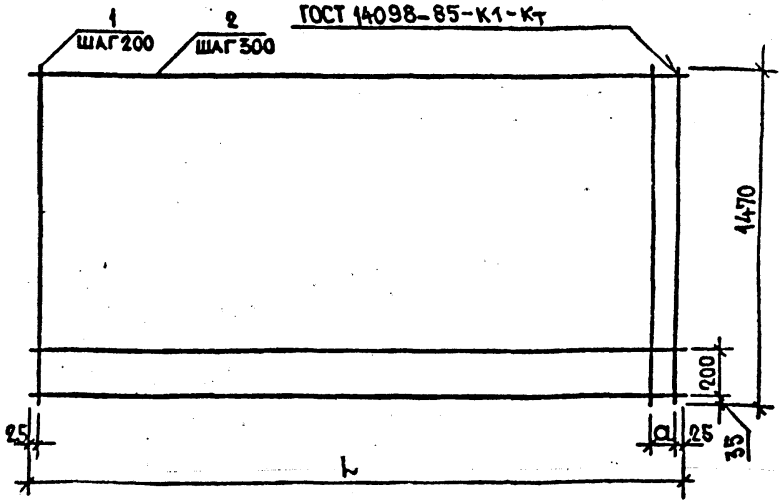

ОБОЗНАЧЕНИЕ	МАРКА	l, мм	a, мм	МАССА, кг
1.137.1-6.2-00.00800	С15	5350	100	6,38кг
-01	С16	4200	150	5,00кг

ИНВ.№ ПОДЛ. | ПОДПИСЬ И ДАТА | ВЗАМ.ИНВ.№

НАЧ.ДПМ-2	АВДЕЕНКО		
Н.КОНТР.	МЕЛЬНИК		ИЮ.88
ГЛ.СПЕЦ.	МЕЛЬНИК		
ПРОВЕРИЛ	МЕЛЬНИК		
РАЗРАБ.	ХОРОШЕВА		И.88

1.137.1-6.2-00.00800 СБ

Сетка арматурная /С15, С16/. Сборочный чертеж

СТАДИЯ	МАССА	МАСШТАБ
Р	СМ. ТАБЛ.	1:20
ЛИСТ	ЛИСТОВ 1	

ГОСГРАЖДАНСТРОЙ
КиевЗНИИЭП

ФОРМАТ А4

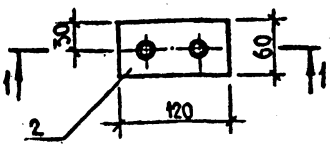

1-1

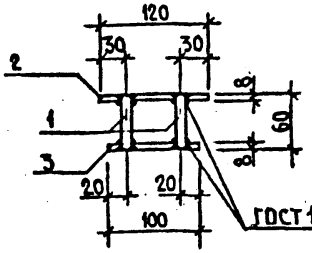

ГОСТ 14098-85-Т12-Р3

ФОРМАТ	ЗОНА	ПОЗ.	ОБОЗНАЧЕНИЕ	НАИМЕНОВАНИЕ	КОЛ.	ПРИМЕЧАНИЕ
				Документация		
			1.137.1-6.2-00.00000 ТО	Техническое описание		
				Детали		
Б4		1	1.137.1-6.2-00.00901	ф10АТ-IV ГОСТ 10884-81; *L=60	2	0,04 кг
Б4		2	00.00902	Полоса 60×8-В-1 ГОСТ 103-76* / Вст3кп2 ГОСТ 380-71* L=120	1	0,45 кг
Б4		3				
			00.00903	Полоса 60×8-В-1 ГОСТ 103-76* / Вст3кп2 ГОСТ 380-71* L=100	1	0,38 кг

Взам. инв.№

Подпись и дата

Инв.№ подл.

Нач. АПИ 2	Авдеенко		
Н. контр.	Мельник		VII.88
ГП спец	Мельник		
Проверил	Мельник		
Разраб.	Дорошева		VII.88

1.137.1-6.2-00.00900

Изделие закладное МН1

Стадия	Масса	Масштаб
Р	0,90	1:50
Лист	Листов 1	

Госгражданстрой КиевЗНИИЭП

Формат А4

ФОРМАТ	ЗОНА	ПОЗ.	ОБОЗНАЧЕНИЕ	НАИМЕНОВАНИЕ	КОЛ	ПРИМЕЧАНИЕ
				ДОКУМЕНТАЦИЯ		
			1.137.1-6.2-00.01000СБ	СБОРОЧНЫЙ ЧЕРТЕЖ		
				ДЕТАЛИ		
Б4		1	1.137.1-6.2-00.01001	ф10Ат-IIIС ГОСТ 10884-81* L=1140	1	0,09кг
			ПЕРЕМЕННЫЕ	ДАННЫЕ ДЛЯ ИСПОЛНЕНИЙ		
				1.137.1-6.2-00.01000		
				ДЕТАЛИ		
Б4		2	1.137.1-6.2-00.01002	Полоса $\frac{60\times6\text{-}В\text{-}I\ ГОСТ\ 103\text{-}76^*}{Вст3кп2\ ГОСТ\ 380\text{-}71^*}$ L=120	1	0,34кг
				1.131.1-6.2-00.01000-01		
				ДЕТАЛИ		
Б4		3	1.137.1-6.2-00.01003	Полоса $\frac{60\times6\text{-}В\text{-}I\ ГОСТ\ 103\text{-}76^*}{Вст3кп2\ ГОСТ\ 380\text{-}71^*}$ L=80	1	0,17кг

Взам.инв. №

Подпись и дата

Инв.

Нач.АПМ2	АВДЕЕНКО		07.88
Н.контр.	МЕЛЬНИК		07.88
Гл.спец.	МЕЛЬНИК		07.88
Провер.	МЕЛЬНИК		07.88
Разраб.	ХОРОШЕВА		07.88

1.137.1-6.2-00.01000

Изделие закладное / МН2, МН3/

СТАДИЯ	ЛИСТ	ЛИСТОВ
Р		1

ГОСГРАЖДАНСТРОЙ КиевЗНИИЭП

Рис. 1

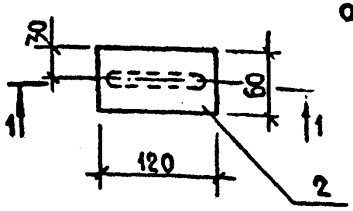

Рис. 2

ОСТАЛЬНЫЕ РАЗМЕРЫ СМ. РИС. 1

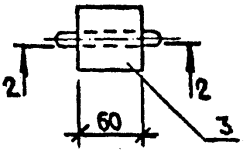

1-1

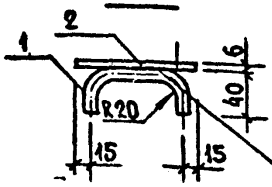

2-2

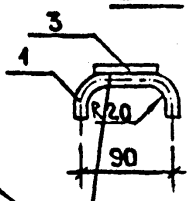

ГОСТ 14098-85-Н1-Рш

Обозначение	Марка	Рис.	Масса, кг
00.01000	МН2	1	0,43
-01	МН3	2	0,26

Нач.АПМ-2	Авдеенко		
Н.контр.	Мельник		VII.88
Гл.спец.	Мельник		
Проверил	Мельник		
Разраб.	Хорошева		VII.88

1.137.1-6.2-00.01000СБ

Изделие закладное /МН2, МН3/. Сборочный чертеж

Стадия	Масса	Масштаб
Р	см табл	1:50
Лист	Листов 1	

ГОСГРАЖДАНСТРОЙ КиевЗНИИЭП

Инв.№подл. | Подпись и дата | Взам. инв.№

Формат А4

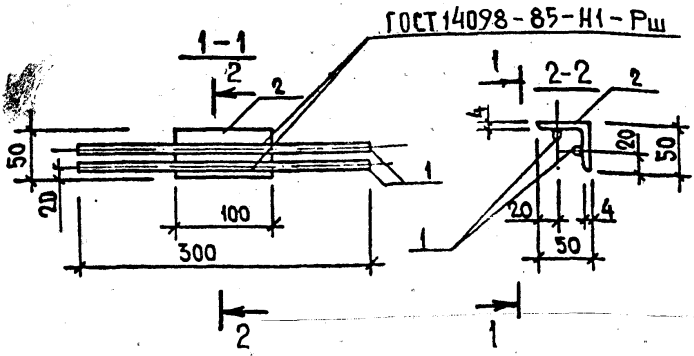

ФОРМАТ	ЗОНА	ПОЗ.	ОБОЗНАЧЕНИЕ	НАИМЕНОВАНИЕ	КОЛ.	ПРИМЕЧАНИЕ
				Документация		
			1.137.1-6.2-00.00000ТО	Техническое описание		
				Детали		
Б4		1	1.137.1-6.2-00.01101	ф10А-III ГОСТ 5781-82*; l=300	2	0,19кг
Б4		2	00.01102	Уголок 50×50×4-в ГОСТ 8509-86 / СТ3СП3-1 ГОСТ 535-79	1	0.31кг

Нач. АПМ	Авдеенко		
Н. контр.	Мельник		01.88
Гл. спец.	Мельник		
Провер.	Мельник		
Разработ.	Хорошева		01.88

1.137.1-6.2 00.0100

Изделие закладное мн 4

СТАДИЯ	МАССА	МАСШТАБ
Р	0,68	1:50
ЛИСТ	ЛИСТОВ 1	

ГОСГРАЖДАНСТРОЙ
КиевЗНИИЭП

Инв. № подл. | Подпись и дата | Взам. инв. №

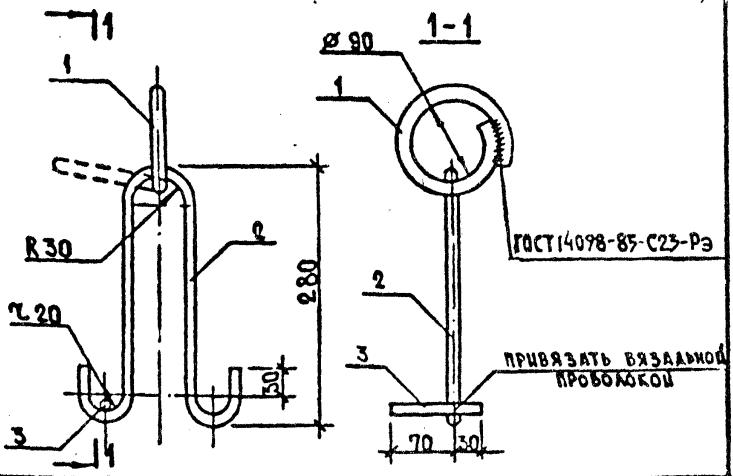

ФОРМАТ	ЗОНА	ПОЗ.	ОБОЗНАЧЕНИЕ	НАИМЕНОВАНИЕ	КОЛ.	ПРИМЕЧАНИЕ
				Документация		
			1.137.1-6.2-00.00000 ТО	Техническое описание		
				Детали		
Б4		1	1.137.1-6.2-00.01201	ф14Ас-II ГОСТ 5781-82* ℓ=420	1	0,51кг
Б4		2	00.01202	ф10Ас-II ГОСТ 5781-82* ℓ=750	1	0,46кг
Б4		3	00.01203	ф10Ас-II ГОСТ 5781-82* ℓ=100	1	0,06кг

ВЗАМ. ИНВ.№ | ПОДП. И ДАТА | ИНВ.№ ПОДЛ.

Нач.отд.	Авдеенко		
Н.контр.	Мельник		VII.88
Гл.спец.	Мельник		
Провер.	Мельник		
Разраб.	Хорошева		VI.88

1.137.1-6.2-00.01200

ПЕТЛЯ СТРОПОВОЧНАЯ П1
ВАРИАНТ С ПАДАЮЩИМ СТАЦИОНАРНЫМ КОЛЬЦОМ

СТАДИЯ	МАССА	МАСШТАБ
Р	1,18	1:5
ЛИСТ	ЛИСТОВ 1	

ГОСГРАЖДАНСТРОЙ
КиевЗНИИЭП

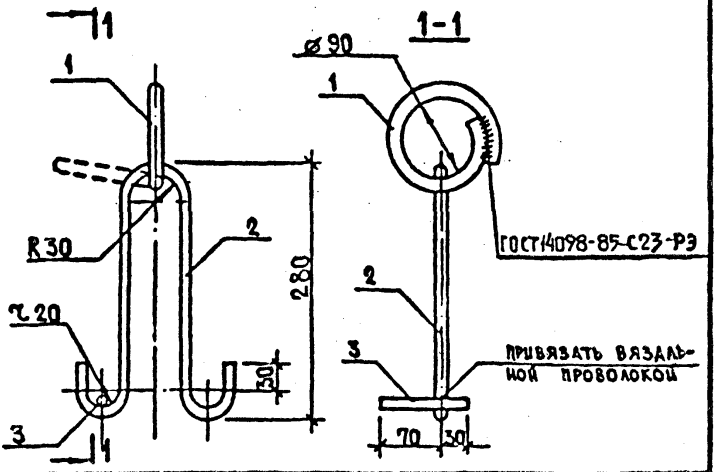

ФОРМАТ	ЗОНА	ПОЗ.	ОБОЗНАЧЕНИЕ	НАИМЕНОВАНИЕ	КОЛ.	ПРИМЕЧАНИЕ
				ДОКУМЕНТАЦИЯ		
			1.137.1-6.2-00.00000ТО	ТЕХНИЧЕСКОЕ ОПИСАНИЕ		
				ДЕТАЛИ		
БЧ		1	1.137.1-6.2-00.01301	Ф14Ас-II ГОСТ 5781-82, ℓ=420	1	0,51 кг
БЧ		2	00.01302	Ф12Ас-II ГОСТ 5781-82, ℓ=760	1	0,67 кг
БЧ		3	00.01303	Ф10Ас-II ГОСТ 5781-82, ℓ=100	1	0,06 кг

Инж. АСП	АВДЕЕНКО		
Н. КОНТР	МЕЛЬНИК		
ГА СПЕЦ	МЕЛЬНИК		
ПРОВЕР	МЕЛЬНИК		
РАЗРАБОТ	ХОРОШЕВА		VIII

1.137.1-6.2-00.01300

ПЕТЛЯ СТРОПОВОЧНАЯ П2
ВАРИАНТ С ПАДАЮЩИМ СТАЦИОНАРНЫМ КОЛЬЦОМ

СТАДИЯ	МАССА	МАСШТАБ
Р	1,39	1:5

ЛИСТ | ЛИСТОВ 1

ГОСГРАЖДАНСТРОЙ
КиевЗНИИЭП

ПОДП. И ДАТА | ИНВ. № ПОДЛ. | ВЗАМ. ИНВ. №

23635 97

Рис.1

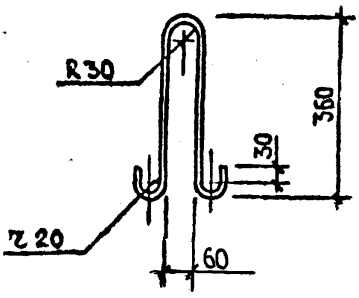

Рис.2

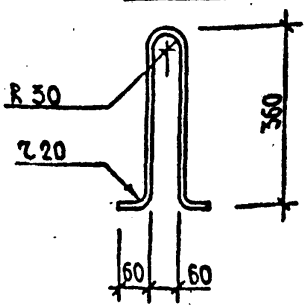

Обозначение	Марка	Рис.	Масса, кг
00.00001	П1	1	0,52
-01	П2	2	0,54

Формат	Зона	Поз.	Обозначение	Наименование	Кол.	Примечание
А4			1.137.1-6.2-00.00001	ф10 Ас-II ГОСТ 5781-82; *ℓ=920	1	0,57
А4			-01	ф10 Ас-II ГОСТ 5781-82; *ℓ=870	1	0,54

Взам.инв.№

Подпись и дата

Инв.№ подл.

Нач.АПМ-8	Авдеенко		
Н.контр.	Мельник		VII.88
Гл.спец.	Мельник		
Проверил	Мельник		
Разраб.	Урошева		VI.88

1.137.1-6.2-00.00001

Петля строповочная /П1, П2/

Стадия	Масса	Масшт.
Р	см табл.	1:5
Лист	Листов 1	

Госгражданстрой Киев.ЗНИИЭ

Формат А4

Рис. 1

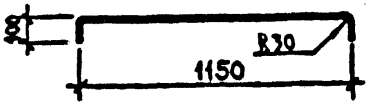

Рис. 2

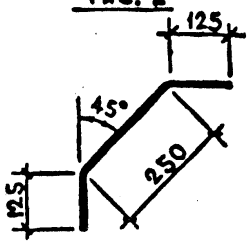

Обозначение	Марка	Рис.	Масса, кг
1.137.1-62-00.00002	А1	2	0,20
-01	А2	1	0,83

Формат	Зона	Поз.	Обозначение	Наименование	Кол	Приме-чание
			1.137.1-6.2-00-00002	ф8А-III ГОСТ 5781-82*, ℓ=500	1	0,20кг
			-01	ф10АТ-IVс ГОСТ 10884-81*, ℓ=1350	1	0,83 кг

Взам. инв. №

Подпись и дата

Инв. №

Нач.АПМ 2	Авдеенко		
Н.контр	Мельник		VIII.88
ГИП спец	Мельник		VIII.88
Проверил	Мельник		VIII.88
Разраб	Хорошева		VI.89

1.137.1-6.2-00.00002

Стержень отдельный /А1, А2/

Стадия	Масса	Масштаб
Р	см табл	1:20
Лист		Листов 1

ГОСгражданстрой КиевЗНИИЭП

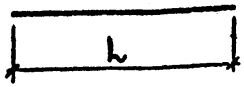

Обозначение	Диаметр, класс стали	l, мм	ГОСТ	Масса, кг
1.137.1-6.2-00.00003	⌀3 Вр 1	100	ГОСТ 6727-80*	0,005
-01	⌀4 Вр 1	100	ГОСТ 6727-80*	0,01
-02	⌀5 Вр 1	100	ГОСТ 6727-80*	0,01
-03	ф6 А-III	100	ГОСТ 5781-82*	0,02
-04	ф10 Ат-IVс	100	ГОСТ 10884-81*	0,06

Взам. инв. N

Подпись и дата

Инв. N подл.

Нач. АПМ-2	Авдеенко		
Н. контр.	Мельник		VII.85
Гл. спец.	Мельник		VII.85
Проверил	Мельник		
Разраб.	Хорошева		VII.85

1.137.1-6.2-00.00003

Стержень отдельный

Стадия	Масса	Масштаб
Р	см табл	1:2
Лист	Листов 1	

Госгражданстрой
КиевЗНИИЭП

Формат А4

Марка элемента	Арматура класса													Всего стали на изделие, арматуры, кг
	А-III			Ат-IVC				Вр1				Врп-I		
	ГОСТ 5781-82*			ГОСТ 10884-81*				ГОСТ 6727-80*				ТУ14-4-1322-85		
	ф6	ф8	Итого	ф10	ф12	ф14	Итого	ф3	ф4	ф5	Итого	ф4,5	Итого	
ПРА 27.12.3	1,60	1,60	1,60	6,78	—	—	6,78	1,37	—	1,55	2,92	1,96	1,96	13,26
ПРА 30.12.3	1,60	1,60	1,60	7,35	—	—	7,35	1,52	—	1,67	3,19	2,24	2,24	14,14
ПРА 36.12.3	1,60	1,60	1,60	8,46	—	—	8,46	1,77	—	1,91	3,68	2,66	2,66	16,40
ПРА 42.12.3	1,60	1,60	1,64	9,57	—	—	9,57	1,36	1,82	2,54	5,72	3,08	3,08	20,01
ПРА 42.12.3-А ПРА 42.12.3-П	0,04	1,60	1,64	11,75	—	—	11,75	1,24	2,38	2,54	6,16	2,24	2,24	21,79
ПРА 45.12.3	0,04	1,60	1,64	1,86	11,88	—	13,74	1,47	1,90	3,39	5,76	3,22	3,22	24,36
ПРА 45.12.3-А ПРА 45.12.3-П	0,04	1,60	1,64	4,04	11,88	—	15,92	1,35	2,46	3,39	7,20	2,38	2,38	27,14
ПРА 48.12.3	3,18	1,60	4,78	1,98	12,69	—	14,67	1,28	2,84	0,42	4,54	3,50	3,50	27,39
ПРА 48.12.3-А ПРА 48.12.3-П	3,18	1,60	4,78	4,16	12,69	—	16,85	1,16	3,40	0,42	4,98	2,66	2,66	29,27
ПРА 51.12.3	3,36	1,60	4,96	1,98	13,47	—	15,45	1,38	2,95	0,42	4,75	3,64	3,64	28,80
ПРА 51.12.3-А ПРА 51.12.3-П	3,36	1,60	4,96	4,16	13,47	—	17,63	1,26	3,51	0,42	5,19	2,94	2,94	30,65
ПРА 54.12.3	—	7,76	7,76	1,98	—	19,41	21,39	1,43	0,56	3,90	5,89	3,92	3,92	38,96
ПРА 54.12.3-А ПРА 54.12.3-П	—	7,76	7,76	4,16	—	19,41	23,57	1,31	4,60	0,42	6,33	3,08	3,08	40,74
ПРА 57.12.3	2,52	3,84	6,36	1,98	14,86	6,84	23,68	1,53	1,48	2,82	5,83	4,06	4,06	39,93
ПРА 57.12.3-А ПРА 57.12.3-П	2,52	3,84	6,36	4,16	14,86	6,84	25,86	1,41	2,04	2,82	6,27	3,22	3,22	41,71
ПРА 60.12.3	2,64	3,95	6,59	1,98	16,62	7,20	25,80	1,58	1,58	3,00	6,16	4,34	4,34	42,89
ПРА 60.12.3-А ПРА 60.12.3-П	2,64	3,95	6,59	4,16	16,62	7,20	27,98	1,46	2,14	3,00	6,60	3,50	3,50	44,67
ПРА 54.15.3	2,38	3,72	6,10	1,98	15,38	6,47	23,83	1,70	0,56	3,90	6,16	4,76	4,76	40,85
ПРА 54.15.3-А ПРА 54.15.3-П	2,38	3,72	6,10	4,16	15,38	6,47	26,01	1,58	1,32	3,90	6,80	3,74	3,74	42,65

Инв. № подл.	Подп. и дата	Взам. инв. №

Шч.алмз.	Авдеенко	
Н.контр.	Киршнер	
Гл.спец.	Киршнер	
Проверил	Григорьева	
Разработ.	Хорошева	07.88

1.137.1-6.2-00.00000РС

Ведомость расхода стали.

Стадия	Лист	Листов
Р	1	2

Госгражданстроя КиевЗНИИЭП

23635 101

Инв. № подл	Подп. и дата	Взам. инв. №

Марка элемента	Арматура класса						Прокат марки				Всего стали на изд. заклад. кг	Общий расход кг
	Ат-IVС		Ас-II		А-III		ВСт3кп2					
	ГОСТ 10884-81*		ГОСТ 5781-82*				ГОСТ 103-76*		ГОСТ 8509-86			
	ф10	Итого	ф10	Итого	ф8	Итого	-6×60	-8×60	∠50×4	Итого		
ПРА 27.12.3	—	—	2,28	2,28	0,60	0,60	1,02	—	—	1,02	3,90	17,16
ПРА 30.12.3	—	—	2,28	2,28	1,00	1,00	1,70	—	—	1,70	4,98	19,12
ПРА 36.12.3	—	—	2,28	2,28	1,00	1,00	1,70	—	—	1,70	4,98	21,38
ПРА 42.12.3	—	—	2,28	2,28	1,00	1,00	1,70	—	—	1,70	4,98	24,99
ПРА 48.12.3-Л ПРА 48.12.3-П	1,21	1,21	2,28	2,28	1,00	1,00	2,89	—	0,62	3,51	8,00	29,79
ПРА 45.12.3	—	—	2,28	2,28	1,40	1,40	2,38	—	—	2,38	6,06	30,42
ПРА 45.12.3-Л ПРА 45.12.3-П	1,21	1,21	2,28	2,28	1,40	1,40	3,57	—	0,62	4,19	9,08	36,22
ПРА 48.12.3		—	2,28	2,28	1,60	1,60	2,72	—	—	2,72	6,60	33,99
ПРА 48.12.3-Л ПРА 48.12.3-П	1,21	1,21	2,28	2,28	1,60	1,60	3,91	—	0,62	4,53	9,62	38,89
ПРА 51.12.3	—	—	2,28	2,28	1,60	1,60	2,72	—	—	2,72	6,60	35,40
ПРА 51.12.3-Л ПРА 51.12.3-П	1,21	1,21	2,28	2,28	1,60	1,60	3,91	—	0,62	4,53	9,62	40,27
ПРА 54.12.3	—	—	2,28	2,28	1,60	1,60	2,72	—	—	2,72	6,60	45,56
ПРА 54.12.3-Л ПРА 54.12.3-П	1,21	1,21	2,28	2,28	1,60	1,60	3,91	—	0,62	4,53	9,62	50,36
ПРА 57.12.3	—	—	2,16	2,16	1,60	1,60	2,72	—	—	2,72	6,48	46,41
ПРА 57.12.3-Л ПРА 57.12.3-П	1,21	1,21	2,28	2,28	1,60	1,60	3,91	—	0,62	4,53	9,62	51,33
ПРА 60.12.3	—	—	2,16	2,16	1,60	1,60	2,72	—	—	2,72	6,48	49,37
ПРА 60.12.3-Л ПРА 60.12.3-П	1,21	1,21	2,16	2,16	1,60	1,60	3,91	—	0,62	4,53	9,50	54,17
ПРА 54.15.3	0,96	0,96	2,16	2,16		—	—	9,96	—	9,96	13,08	53,93
ПРА 54.15.3-Л ПРА 54.15.3-П	2,17	2,17	2,16	2,16	—	—	1,19	9,96	0,62	11,77	16,10	58,75

1.137.1-6.2-00.00 ОРС

Лист 2

23635 (102)

gost.e-ecolog.ru