ТИПОВЫЕ КОНСТРУКЦИИ
ИЗДЕЛИЯ И УЗЛЫ ЗДАНИЙ И СООРУЖЕНИЙ

СЕРИЯ 1.042.1-5.94

СБОРНЫЕ ЖЕЛЕЗОБЕТОННЫЕ РЕБРИСТЫЕ ПЛИТЫ ВЫСОТОЙ 300 мм ДЛЯ ПЕРЕКРЫТИЙ МНОГОЭТАЖНЫХ ОБЩЕСТВЕННЫХ ЗДАНИЙ, ПРОИЗВОДСТВЕННЫХ И ВСПОМОГАТЕЛЬНЫХ ЗДАНИЙ ПРОМЫШЛЕННЫХ ПРЕДПРИЯТИЙ

ВЫПУСК 2

АРМАТУРНЫЕ И ЗАКЛАДНЫЕ ИЗДЕЛИЯ
РАБОЧИЕ ЧЕРТЕЖИ

Ц 00232-02

gost.e-ecolog.ru

ТИПОВЫЕ КОНСТРУКЦИИ
ИЗДЕЛИЯ И УЗЛЫ ЗДАНИЙ И СООРУЖЕНИЙ

СЕРИЯ 1.042.1-5.94

СБОРНЫЕ ЖЕЛЕЗОБЕТОННЫЕ РЕБРИСТЫЕ ПЛИТЫ ВЫСОТОЙ 300 мм ДЛЯ ПЕРЕКРЫТИЙ МНОГОЭТАЖНЫХ ОБЩЕСТВЕННЫХ ЗДАНИЙ, ПРОИЗВОДСТВЕННЫХ И ВСПОМОГАТЕЛЬНЫХ ЗДАНИЙ ПРОМЫШЛЕННЫХ ПРЕДПРИЯТИЙ

ВЫПУСК 2

АРМАТУРНЫЕ И ЗАКЛАДНЫЕ ИЗДЕЛИЯ
РАБОЧИЕ ЧЕРТЕЖИ

Разработаны ЦНИИпромзданий

Директор Б.В.Гранев

Зав.отделом Э.Н.Кодыш

Ст.науч.сотрудн. И.А.Лисканен

Утверждены
Главпроектом Госстро
России, письмо 17.05.
№ 9-3-1/86
Введены в действие
ЦНИИпромзданий с
01.07.94 г., приказ
от 11.05.94 г. № 32.
Срок действия до
01.07.99 г.

Ц 20232-02 2

Обозначение документа	Наименование	Стр.
I.042.I-5.94.2 - ТО	Техническое описание	3
I.042.I-5.94.2 - ДI	Каркас КрI, Кр2, Кр3, Кр4	4
I.042.I-5.94.2 - Д2	Каркас Кр5, Кр6	5
I.042.I-5.94.2 - Д3	Каркас Кр7, Кр8, Кр9	6
I.042.I-5.94.2 - Д4	Каркас КрIО, КрII	7
I.042.I-5.94.2 - Д5	Каркас КрI2, КрI3	8
I.042.I-5.94.2 - Д6	Каркас КрI4, КрI5	9
I.042.I-5.94.2 - Д7	Каркас КрI6, КрI7, КрI8	10
I.042.I-5.94.2- Д9	Сетка СI, С2, С3	11
I.042.I-5.94.2 - ДIО	Сетка С4, С5	12
I.042.I-5.94.2 - ДII	Сетка С6, С7	13
I.042.I-5.94.2 - ДI2	Сетка С8, С9, СIО	14
I.042.I-5.94.2 - ДI3	Сетка СII, СI2	15
I.042.I-5.94.2 - ДI4	Сетка СI3	16
I.042.I-5.94.2 - ДI5	Сетка СI4	17
I.042.I-5.94.2 - ДI6	Сетка СI5	18
I.042.I-5.94.2 - Д20	Изделие закладное МНIт, МНIн(зеркально)	19
I.042.I-5.94.2 - Д2I	Изделие закладное МН2т, МН2н(зеркально)	21
I.042.I-5.94.2 - Д22	Изделие закладное МН3т, МН3н(зеркально)	23
I.042.I-5.94.2 - Д23	Изделие закладное МН4, МН5	25
I.042.I-5.94.2 - Д25	Стержень напрягаемый длиной 5650 мм для плит ПI, П2, П3	27

				I.042.I-5.94.2
Зав отд	Кодыш	[signature]	10.02.94	СОДЕРЖАНИЕ
Н.контр	Нисканен	[signature]	10.02.94	
С.Н.С.	Нисканен	[signature]	10.02.94	

Стадия	Лист	Листов
Р		I

ЦНИИПРОМЗДАНИЙ

I. Выпуск 2 содержит рабочие чертежи арматурных и закладных изделий плит, разработанных в выпуске I настоящей серии.

2. Арматурные сетки и каркасы при диаметрах стержней до 5 мм включительно выполняются из обыкновенной арматурной проволоки периодического профиля класса Вр-I по ГОСТ 6727-80, при диаметре 6 мм и более - из горячекатаной арматурной стали периодического профиля класса А-Ш по ГОСТ 5781-82*.

3. Плоские каркасы и сетки должны изготавливаться с помощью контактной точечной электросварки в соответствии с требованиями ГОСТ 10922-90. Применение электродуговой сварки не допускается.

4. Марку стали необходимо принимать в соответствии с указаниями, приведенными в рабочих чертежах конкретного объекта.

5. Изготовление закладных изделий производится в соответствии с "Инструкцией по сварке соединений арматуры и закладных деталей железобетонных конструкций" (СН 393-78).

6. Защиту закладных изделий от коррозии следует производить в соответствии с требованиями главы СНиП 2.03.II-85.

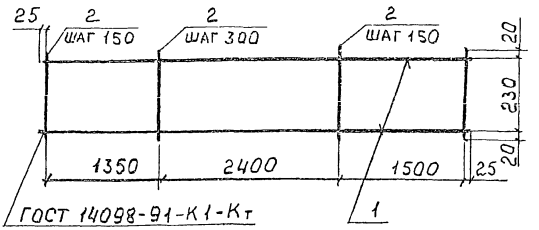

Марка каркаса	Поз.	Наименование	Кол.	Масса 1 дет., кг	Масса изделия кг
КР1	1	ф4 Вр I, ℓ=5300	2	0,53	1,90
	2	ф4 Вр I, ℓ=270	28	0,03	
КР2	1	ф5 Вр I, ℓ=5300	2	0,82	2,76
	2	ф5 Вр I, ℓ=270	28	0,04	
КР3	1	ф6 А III, ℓ=5300	2	1,18	4,04
	2	ф6 А III, ℓ=270	28	0,06	
КР4	1	ф8 А III, ℓ=5300	2	2,09	7,26
	2	ф8 А III, ℓ=270	28	0,11	

Арматура класса Вр I - ГОСТ 6727-80; А-III - ГОСТ 5781-82*

Зав. отд.	Кадыш		10.02	1.042.1-5.94.2-Д1
С. Н.С.	Нисканен		10.02	Каркас КР1, КР2, КР3, КР4
Н. контр.	Нисканен		10.02	Стадия: Р; Лист: ; Листов: 1
Инженер	Антюфеева		10.02	ЦИИПромзданий

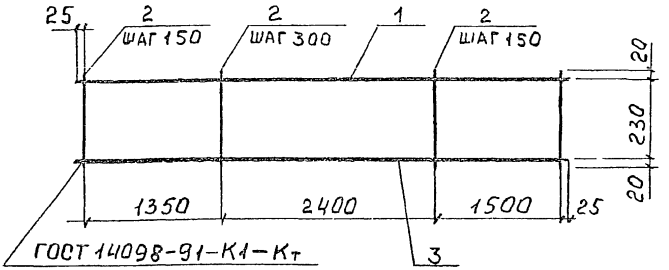

Марка каркаса	Поз.	Наименование	Кол.	Масса 1 дет., кг	Масса изделия кг
КР5	1	Ф 4 Вр I, ℓ = 5300	1	0,53	7,77
	2	Ф 4 Вр I, ℓ = 270	28	0,03	
	3	Ф 14 А III, ℓ = 5300	1	6,40	
КР6	1	Ф 6 А III, ℓ = 5300	1	1,18	9,26
	2	Ф 6 А III, ℓ = 270	28	0,06	
	3	Ф 14 А III, ℓ = 5300	1	6,40	

Арматура класса Вр-I - ГОСТ 6727-80; А-III - ГОСТ 5781-82*

Инв. № подл. | Подпись и дата | Взам. инв. №

Зав. отд.	Кодыш		
С.Н.С.	Нисканен		
Н.контр.	Нисканен		
Инженер	Антиферова		

1.042.1-5.94.2-Д2

Каркас КР5, КР6

Стадия	Лист	Листов
Р		1

ЦНИПРОМЗЕРНОСТРОЙ

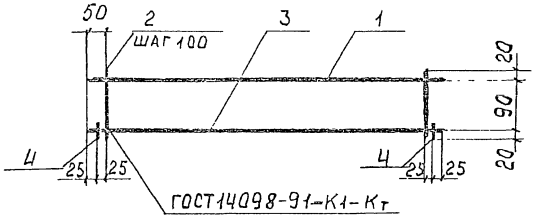

Марка каркаса	Поз	Наименование	Кол.	Масса 1 д.ет., кг	Масса изделия кг
КР7	1	ф4 Вр I, ℓ = 1400	1	0,14	1,21
	2	ф4 Вр I, ℓ = 130	14	0,01	
	3	ф10 А III, ℓ = 1400	1	0,87	
	4	ф10 А III, ℓ = 50	2	0,03	
КР8	1	ф5 Вр I, ℓ = 1400	1	0,22	1,85
	2	ф5 Вр I, ℓ = 130	14	0,02	
	3	ф12 А III, ℓ = 1400	1	1,25	
	4	ф12 А III, ℓ = 50	2	0,05	
КР9	1	ф6 А III, ℓ = 1400	1	0,31	2,54
	2	ф6 А III, ℓ = 130	14	0,03	
	3	ф14 А III, ℓ = 1400	1	1,69	
	4	ф14 А III, ℓ = 50	2	0,06	

Арматура класса Вр-I - ГОСТ 6727-80; А-III - ГОСТ 5781-82*

Зав. отд.	Кольш		10.02.94
С.Н.С	Нисканен		10.02.94
Н.контр.	Нисканен		10.02.94
Инженер	Антюфеева		10.02.94

1.042.1-5.94.2-ДЗ

Каркас КР7, КР8, КР9

Стадия	Лист	Листов
Р		1

ЦНИИпромзданий

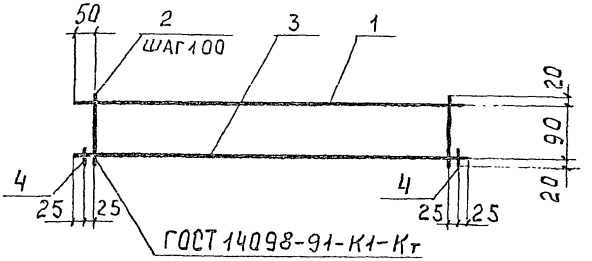

МАРКА КАРКАСА	ПОЗ.	НАИМЕНОВАНИЕ	КОЛ.	МАССА 1 ЭЛЕТ., КГ	МАССА ИЗДЕЛИЯ КГ
КР10	1	ф 6 А III, ℓ = 1400	1	0,31	3,10
	2	ф 6 А III, ℓ = 130	14	0,03	
	3	ф 16 А III, ℓ = 1400	1	2,21	
	4	ф 16 А III, ℓ = 50	2	0,08	
КР11	1	ф 8 А III, ℓ = 1400	1	0,55	4,25
	2	ф 8 А III, ℓ = 130	14	0,05	
	3	ф 18 А III, ℓ = 1400	1	2,80	
	4	ф 18 А III, ℓ = 50	2	0,10	

АРМАТУРА КЛАССА Вр-I - ГОСТ 6727-80; А-III - ГОСТ 5781-82*

Зав. отд.	КОДЫШ		10.02.94
С.Н.С.	НИСКАНЕН		10.02.94
Н. контр	НИСКАНЕН		10.02.94
Инженер	АНТИФЕЕВА		10.02.94

1.042.1-5.94.2-ДЧ

КАРКАС КР10, КР11

Стадия	Лист	Листов
Р		1

ЦНИИПРОМЗДАНИЙ

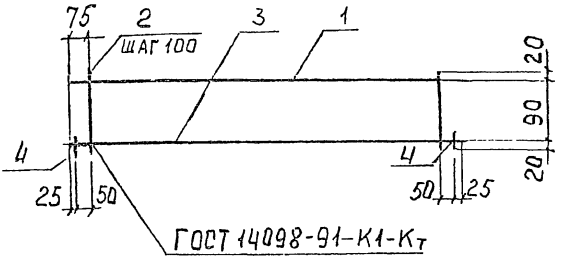

МАРКА КАРКАСА	Поз.	НАИМЕНОВАНИЕ	Кол.	МАССА 1 ДЕТ., КГ	МАССА ИЗДЕЛИЯ КГ
КР12	1	ф4 Вр I , ℓ = 850	1	0,09	0,55
	2	ф4 Вр I, ℓ = 130	8	0,01	
	3	ф8 А III , ℓ = 850	1	0,34	
	4	ф8 А III , ℓ = 50	2	0,02	
КР13	1	ф6 А III , ℓ = 850	1	0,19	1,28
	2	ф6 А III , ℓ = 130	8	0,03	
	3	ф12 А III , ℓ = 850	1	0,75	
	4	ф12 А III , ℓ = 50	2	0,05	

Арматура класса Вр-I - ГОСТ 6727-80; А-III - ГОСТ 5781-82*

			1.042.1-5.94.2-Д5
Зав. отд.	Кодыш	10.02.94	
С.Н.С.	Нисканен	10.02.94	Каркас КР12, КР13
Н. контр.	Нисканен	10.02.94	
Инженер	Антюфеева	10.02.94	

Стадия	Лист	Листов
Р		1

ЦНИИПРОМЗЕРНИЙ

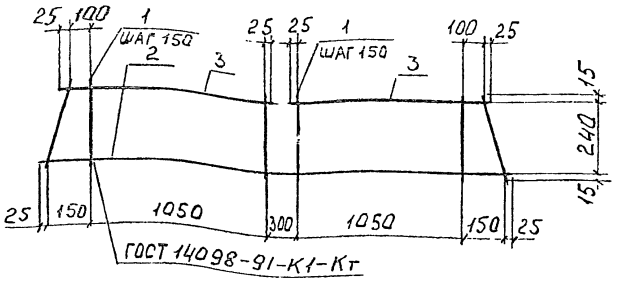

Марка каркаса	Поз.	Наименование	Кол.	Масса 1 дет. кг	Масса изделия кг
КР14	1	Ф4 Вр-I, ℓ=270	18	0,03	5,12
	2	Ф12 А-III, ℓ=2750	1	2,44	
	3	Ф12 А-III, ℓ=1200	2	1,07	
КР15	1	Ф5 Вр-I, ℓ=270	18	0,04	6,94
	2	Ф14 А-III, ℓ=2750	1	3,32	
	3	Ф14 А-III, ℓ=1200	2	1,45	

Арматура класса Вр-I-ГОСТ 6727-80; А-III-ГОСТ 5781-82*

Зав. отд.	Кодыш		10029
С.Н.С.	Нисканен		10029
Н.контр.	Нисканен		10029
Инженер	Антофеева		10029

1.042.1-5.94.2-Д6

Каркас КР14, КР15

Стадия	Лист	Листов
Р		1

ЦНИИПромзданий

КР16, КР17

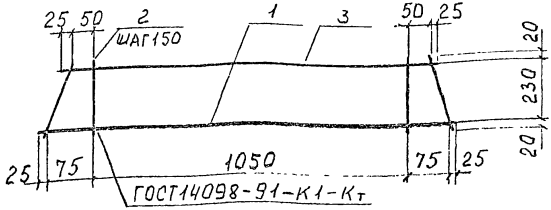

КР18

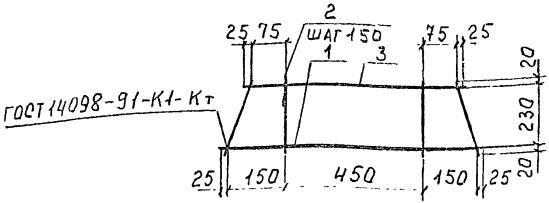

МАРКА КАРКАСА	ПОЗ.	НАИМЕНОВАНИЕ	КОЛ.	МАССА 1 ДЕТ. КГ	МАССА ИЗДЕЛИЯ КГ
КР16	1	ф4 Вр I, ℓ=1250	1	0,12	1,49
	2	ф4 Вр I, ℓ=270	10	0,03	
	3	ф12 А III, ℓ=1200	1	1,07	
КР17	1	ф5 Вр I, ℓ=1250	1	0,19	2,04
	2	ф5 Вр I, ℓ=270	10	0,04	
	3	ф14 А III, ℓ=1200	1	1,45	
КР18	1	ф4 Вр I, ℓ=800	1	0,08	0,52
	2	ф4 Вр I, ℓ=270	6	0,03	
	3	ф8 А III, ℓ=650	1	0,26	

АРМАТУРА КЛАССА Вр-I-ГОСТ 6727-80; А-III-ГОСТ 5781-82*

Инв.№ подл. | Подпись и дата | Взам.инв.№

ЗАВ.ОТД.	КОДЫШ		10.02.94
С.Н.С	НИСКАНЕН		10.02.94
Н.КОНТР.	НИСКАНЕН		10.02.94
ИНЖЕНЕР	ИНТЮРЕВА		10.02.94

1.042.1-5.94.2-Д7

КАРКАС КР16, КР17, КР18

Стадия	Лист	Листов
Р		1

ЦНИИПРОМЗДАНИЙ

С1, С2

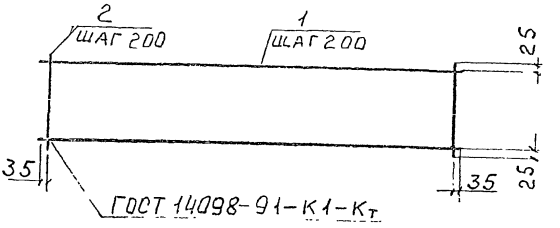

С3

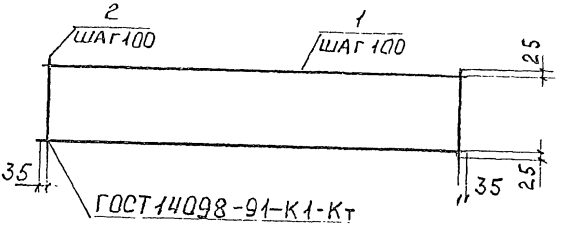

Марка сетки	Поз.	Наименование	Кол.	Масса 1 дет., кг	Масса изделия кг
С1	1	ф4 Вр I, ℓ = 5470	7	0,54	7,14
	2	ф4 Вр I, ℓ = 1250	28	0,12	
С2	1	ф4 Вр I, ℓ = 5410	7	0,54	9,10
	2	ф5 Вр I, ℓ = 1250	28	0,19	
С3	1	ф5 Вр I, ℓ = 5470	13	0,84	21,37
	2	ф5 Вр I, ℓ = 1250	55	0,19	

Арматура класса Вр-I - ГОСТ 6727-80

Взам. инв. № | Подпись и дата | Инв. № подл.

Зав. отд.	Кодыш		10.02.94
С. н. с.	Нисканен		10.02.94
Н. контр.	Нисканен		10.02.94
Инженер	Антюфеева		10.02.94

1.042.1-5.94.2-Д9

Сетка С1, С2, С3

Стадия	Лист	Листов
Р		1

ЦИНИПРОМЗЕРНОЙ

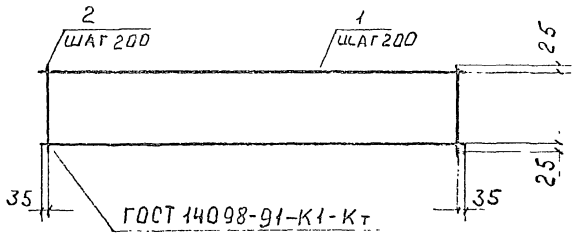

МАРКА СЕТКИ	Поз.	НАИМЕНОВАНИЕ	Кол.	МАССА 1 ДЕТ., КГ	МАССА ИЗДЕЛИЯ КГ
С4	1	ф 4 Вр I , ℓ = 5470	5	0,54	4,94
	2	ф 4 Вр I , ℓ = 850	28	0,08	
С5	1	ф 4 Вр I , ℓ = 5470	5	0,54	6,34
	2	ф 5 Вр I , ℓ = 850	28	0,13	

Арматура класса Вр-I-ГОСТ 6727-80

Инв. № подл. | Подпись и дата | Взам. инв. №

				1.042.1-5.94.2-Д10		
Зав. отд.	Козлов		10.02.94	Сетка С4, С5	Стадия	Лист	Листов
С. н. с.	Нисканен		10.02.94		Р		1
Н. контр.	Нисканен		10.02.94		ЦНИИПромзданий		
Инженер	Антюфеева		10.02.94				

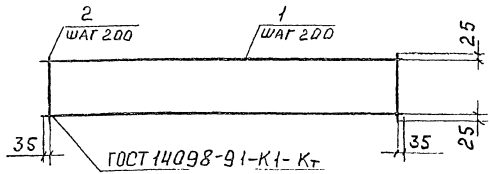

Марка сетки	Поз.	Наименование	Кол.	Масса 1 дет., кг	Масса изделия кг
С6	1	ф4 Вр I, ℓ=5470	4	0,54	4,0
	2	ф4 Вр I, ℓ=650	28	0,07	
С7	1	ф4 Вр I, ℓ=5470	4	0,54	5,0
	2	ф5 Вр I, ℓ=650	28	0,1	

Арматура класса Вр-I-ГОСТ 6727-80

				1.042.1 - 5.94.2 - Д.11		
Зав. отд.	Кодыш		10.02.94	Сетка С6, С7	Стадия	Лист	Листов
С. н. с.	Нисканен		10.02.94		Р		1
Н. контр.	Нисканен		10.02.94		ЦНИПРОМЗДАНИЙ		
Инженер	Антюфеев		10.02.94				

С8, С9

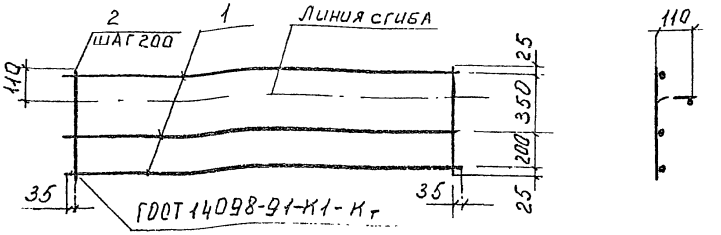

С10

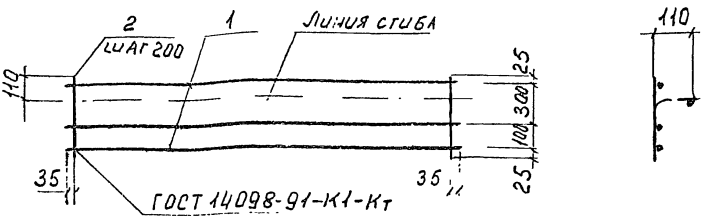

Марка сетки	Поз.	Наименование	Кол.	Масса 1 д.ет, кг	Масса изделия кг
С8	1	ф4 Вр I, ℓ=5470	3	0,54	3,30
	2	ф4 Вр I, ℓ=600	28	0,06	
С9	1	ф4 Вр I, ℓ=5470	3	0,54	4,14
	2	ф5 Вр I, ℓ=600	28	0,09	
С10	1	ф4 Вр I, ℓ=5470	3	0,54	2,74
	2	ф4 Вр I, ℓ=450	28	0,04	

Арматура класса Вр-I-ГОСТ 6727-80

Зав.отд.	Колыш		10.02.94
С.н.с.	Нисканен		10.02.94
Н.контр.	Нисканен		10.02.94
Инженер	Антюфеева		10.02.94

1.042.1-5.94.2-Д.12

Сетка

С8, С9, С10

Стадия	Лист	Листов
Р		1

ЦНИИПромзданий

Инв.№ подл. | Подпись и дата | Взам.инв.№

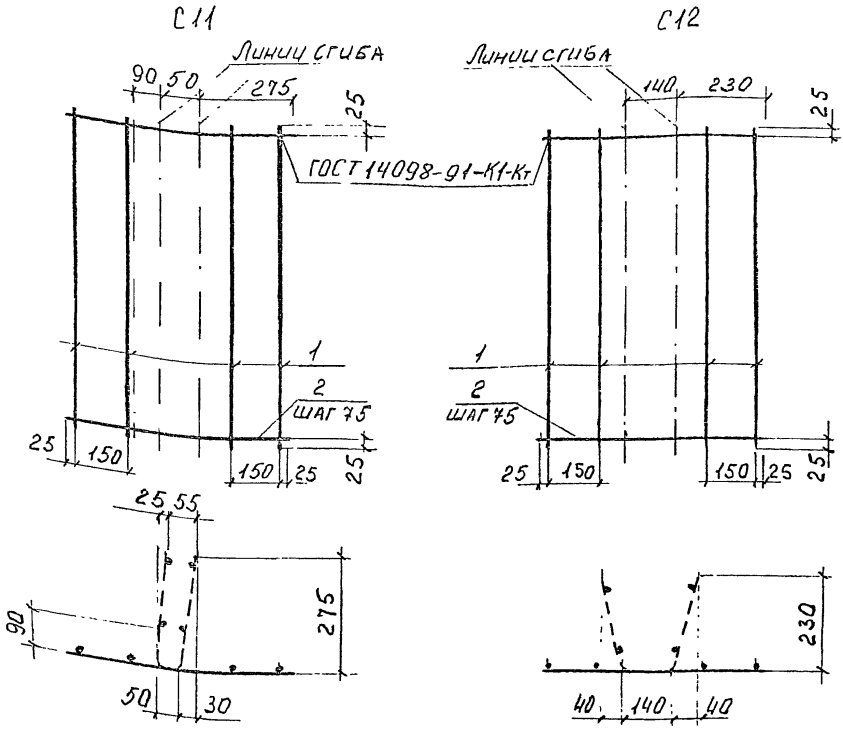

Марка сетки	Поз.	Наименование	Кол.	Масса 1 дет. кг.	Масса изделия кг
С11	1	ф4 ВрI, ℓ=800	4	0,08	0,98
	2	ф4 ВрI, ℓ=600	11	0,06	
С12	1	ф4 ВрI, ℓ=800	4	0,08	0,98
	2	ф4 ВрI, ℓ=600	11	0,06	

Арматура класса Вр-I-ГОСТ 6727-80

Зав.отд.	Кодыш		10.02.94	1.042.1-5.94.2-Д13
С.Н.С.	Нисканен		10.02.94	Сетка С11, С12
Н.контр.	Нисканен		10.02.94	
Инженер	Антюфеева		10.02.94	

Стадия	Лист	Листов
Р		1

ЦНИИПРОМЗДАНИЙ

Инв. № подл. | Подпись и дата | Взам.инв.№

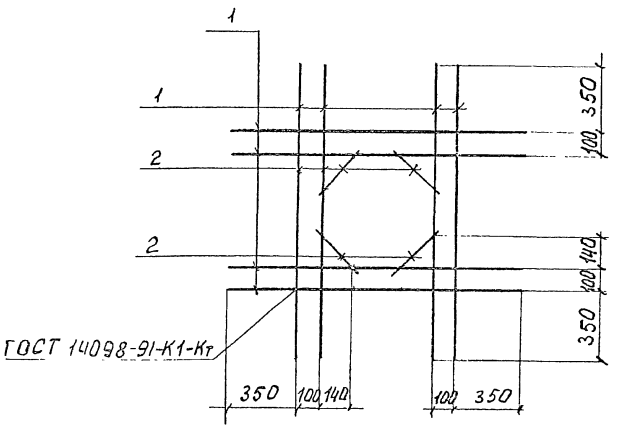

Марка сетки	Поз.	Наименование	Кол.	Масса 1 дет. кг	Масса изделия кг
С13	1	ф 10 А III, ℓ = 1400	8	0,87	7,56
	2	ф 10 А III, ℓ = 250	4	0,15	

Арматура класса А-III-ГОСТ 5781-82*

Зав. отд.	Кодыш		10.02.94	1.042.1-5.94.2-Д.14	
С. Н. С.	Нисканен		10.02.94	Сетка С13	Стадия: Р; Лист: —; Листов: 1
Н. контр.	Нисканен		10.02.94		ЦНИПРОМЗДАНИЙ
Инженер	Антифеева		10.02.94		

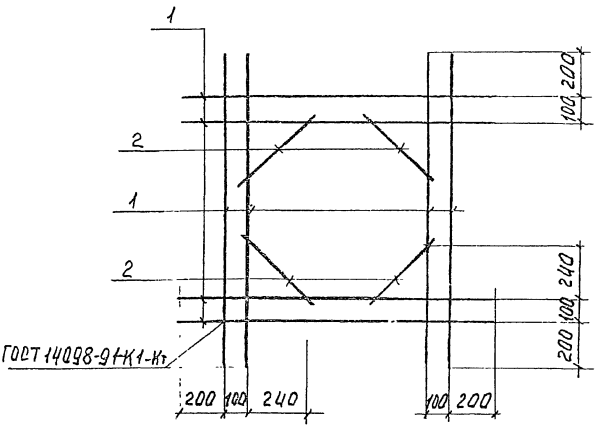

Марка сетки	Поз.	Наименование	Кол.	Масса 1 дет., кг	Масса изделия кг
С14	1	ф10 А III, ℓ = 1400	8	0,87	7,95
	2	∅ 10 А III, ℓ = 400	4	0,25	

Арматура класса А-III - ГОСТ 5781-82*

Зав. отд.	Кодыш		10.09.94	1.042.1-5.94.2-Д15		
С.н.с.	Нисканен		10.09.94	Сетка С14	Стадия	Лист	Листов
Н.контр.	Нисканен		10.09.94		Р		1
Инженер	Антифеева		10.09.94		ЦИНИПРОМЗДАНИЙ		

Инв. № подл. | Подпись и дата | Взам. инв. №

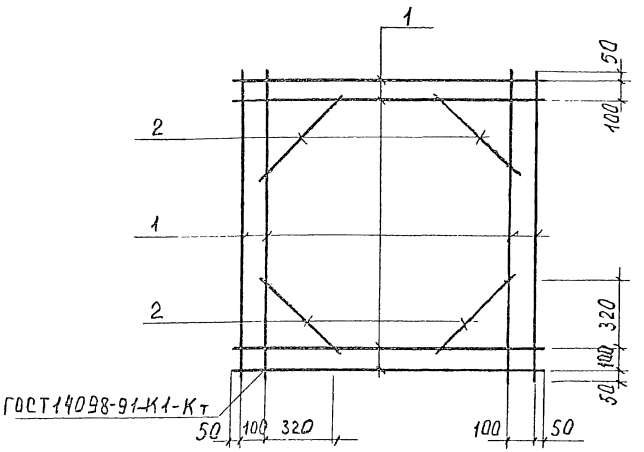

Марка сетки	Поз.	Наименование	Кол.	Масса 1 д.ет. кг.	Масса изделия кг
С15	1	ф 12 А III, ℓ = 1400	8	1,24	11,7
	2	ф 12 А III, ℓ = 500	4	0,44	

Арматура класса А-III-ГОСТ 5781-82*

Зав.отд.	Кодыш		10.02.94
С.Н.С.	Нисканен		10.02.94
Н.контр.	Нисканен		10.02.94
Инженер	Антюфеева		10.02.94

1.042.1-5.94.2-Д.16

Сетка С15

Стадия	Лист	Листов
Р		1

ЦНИПРОМЗДАНИЙ

Инв.№ подл. | Подпись и дата | Взам.инв.№

Ц 00232-02 13

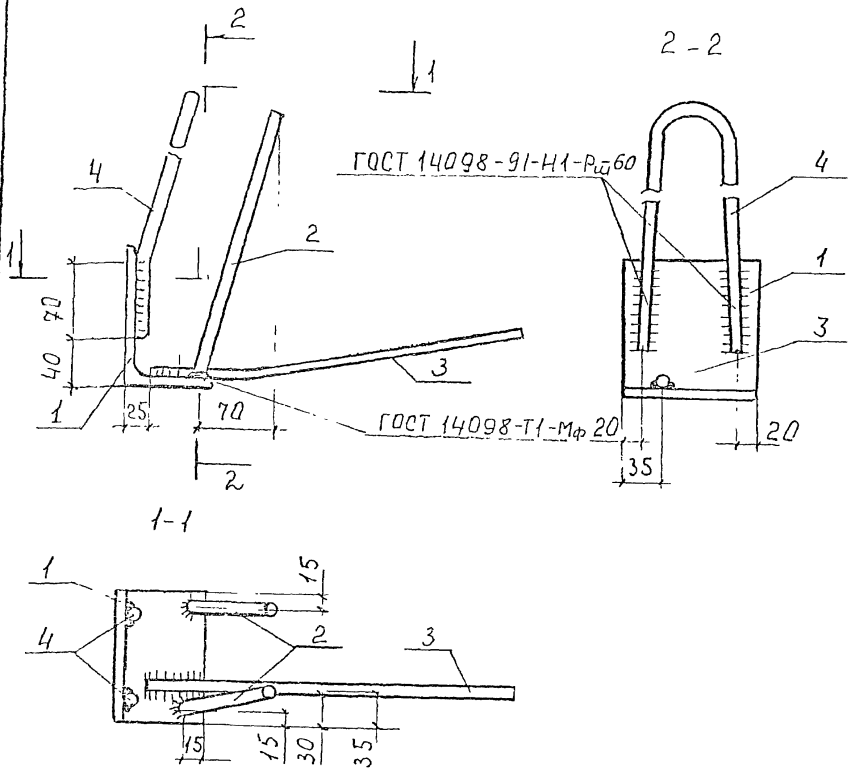

				1.042.1-5.94.2 - Д20	
Зав.отд.	Кодыш		10.02.94	Изделие закладное МН1т, МН1н (зеркально)	Стадия: Р; Лист: 1; Листов: 2
С.Н.С.	Нисканен		10.02.94		
Н.контр.	Эсканен		10.02.94		ЦНИИПРОМЗДАНИЙ
Инженер	Четофеева		10.02.94		

Ц 00232-02 20

Поз.3

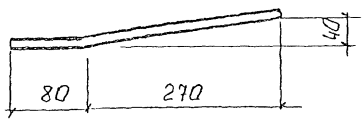

Поз.4

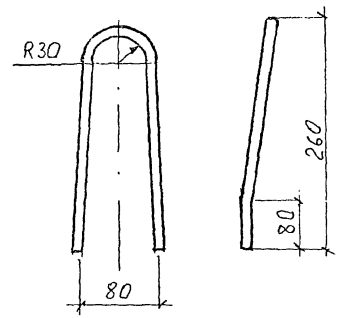

Поз	Наименование	Кол.	Масса 1 дет кг	Масса изделия кг
1	L 125×80×8, ℓ=120	1	1,50	2,51
2	⌀10 A III, ℓ=250	2	0,15	
3	⌀10 A III, ℓ=350	1	0,22	
4	⌀12 Ac II, ℓ=560	1	0,49	

1. Арматура классов A-III и Ac-II по ГОСТ 5781-82* марки 35ГС и 10ГТ.
2. Уголок стальной равнопрочный по ГОСТ 8509-86, сталь марки С245 по ГОСТ 27772-88 или по ГОСТ 535-88 марки Ст3пс5-I

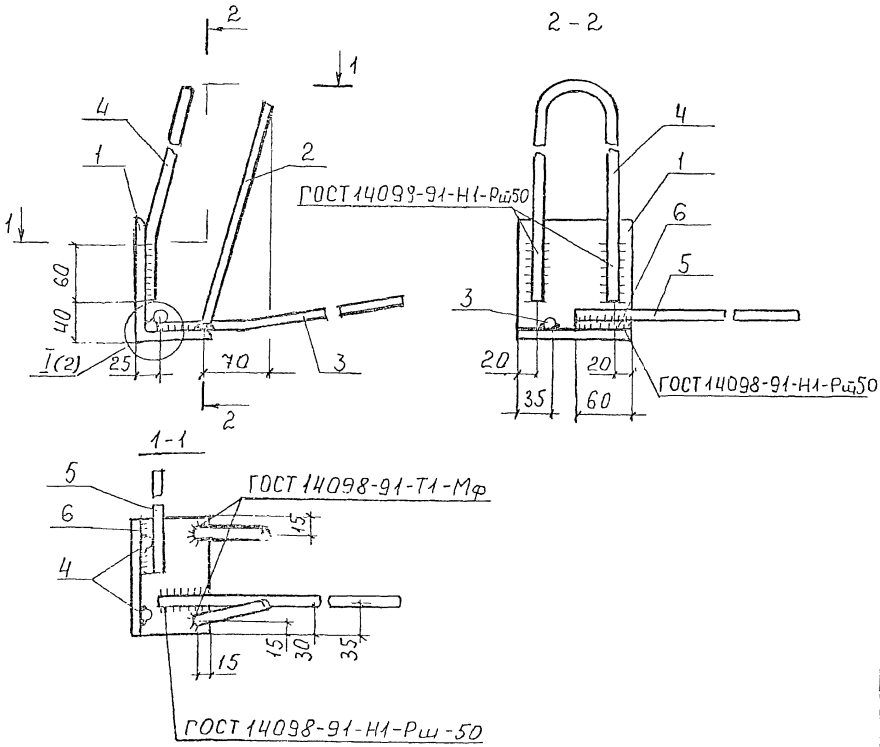

				1.042.1-5.94.2-Д21	
					Стадия: Р; Лист: 1; Листов: 2
Зав.отд.	Кодыш		10.02.94	Изделие закладное МН2т, МН2н (зеркально)	ЦНИИпромзданий
С.н.с.	Нискакен		10.02.94		
Н.контр.	Нискакен		10.02.94		
Инженер	Литвинов		10.02.94		

Поз. 3

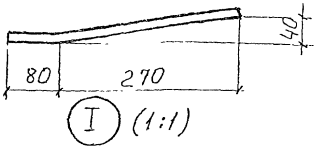

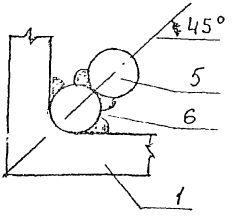

Поз 4

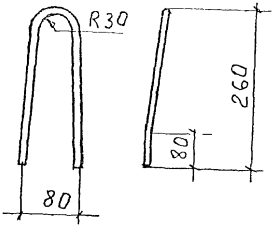

Соединение поз. 5 и поз. 6

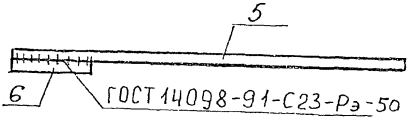

Поз.	Наименование	Кол.	Масса 1 дет., кг	Масса изделия кг
1	L 125×80×8 ℓ=120	1	1,50	
2	ф10 AIII, ℓ=250	2	0,15	
3	ф10 AIII, ℓ=350	1	0,22	
4	ф10 AcII, ℓ=550	1	0,34	2,62
5	ф10 AIII, ℓ=350	1	1,22	
6	ф10 AIII, ℓ=60	1	0,04	

1. Арматура классов A-III и Ac-II по ГОСТ 5781-82* марки 35ГС и 10ГТ.
2. Уголок стальной равнопрочный по ГОСТ 8509-86 марки С245 по ГОСТ 27772-88 или по ГОСТ 535-88 марки Ст3пс5-I

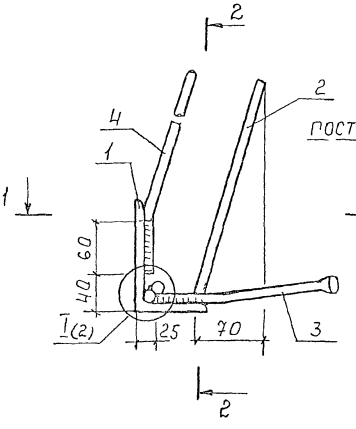

1-1

2-2

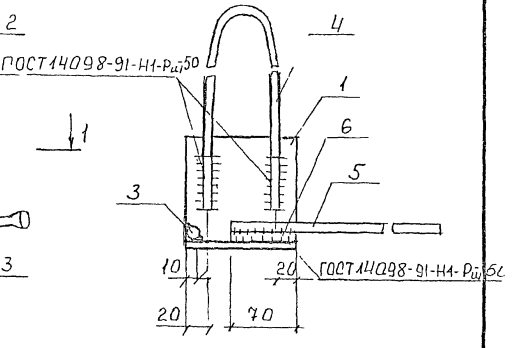

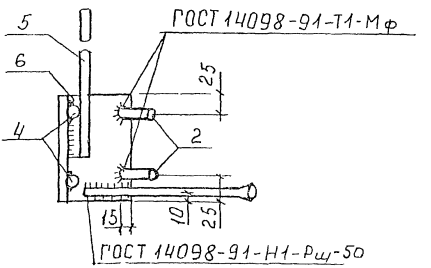

				1.042.1-5.94.2-Д22			
Зав отд.	Кодыш		10.02.94	Изделие закладное МН3т, МН3н (зеркально)	Стадия	Лист	Листов
С.Н.С	Нисканен		10.02.94		Р	1	2
Н.контр	Нисканен		10.02.94		ЦНИИПРОМЗДАНИЙ		
Инжен.	Литюфель		10.02.94				

Поз. 3

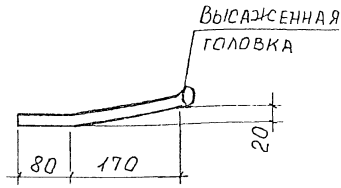

Поз. 4

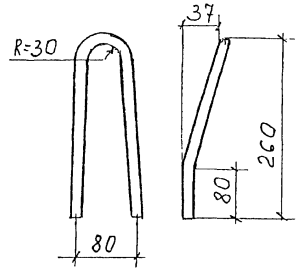

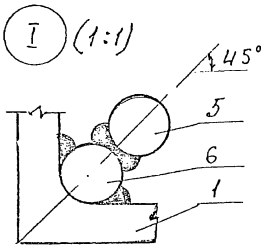

Соединение поз. 5 и поз. 6

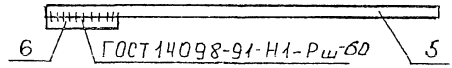

Поз.	Наименование		Кол.	Масса 1 дет. кг	Масса изделия кг
1	L125×80×8	ℓ=120	1	1,50	3,1
2	ф 10 А III	ℓ=250	2	0,15	
3	ф 10 А III	ℓ=250	1	0,2	
4	ф 10 Ас II	ℓ=560	1	0,34	
5	ф 14 А III	ℓ=550	1	0,66	
6	ф 14 А III	ℓ=70	1	0,10	

1. Арматура классов А-III и Ас-II по ГОСТ 5781-82* марки 35ГС и 10ГТ.

2. Уголок стальной равнопрочный по ГОСТ 8509-86 марки С245 по ГОСТ 27772-88 или по ГОСТ 535-88 марки Ст3пс5-I

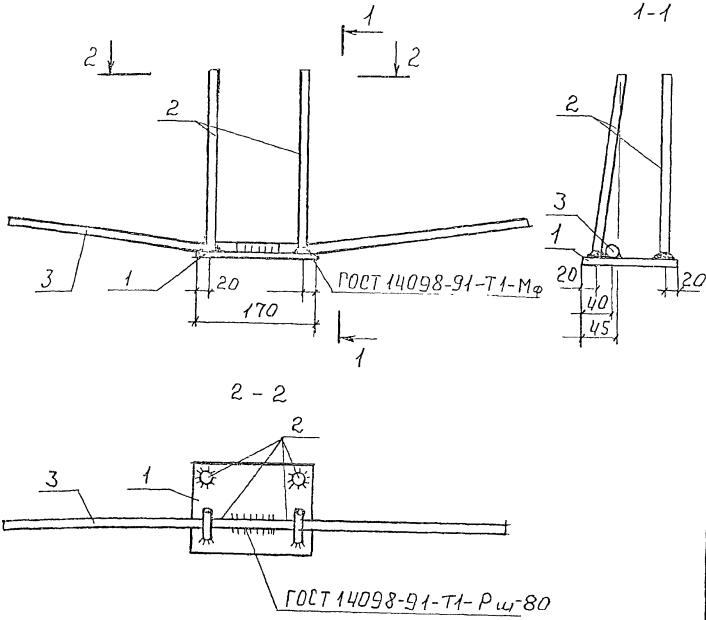

				1.042.1-5.94.2-Д23			
Зав отд.	Кодыш		10.02.94	Изделие закладное МН4, МН5	Стадия	Лист	Листов
С.н.с.	[illegible]		10.02.94		Р	1	2
Н.контр.	[illegible]		10.02.94		ЦНИИПРОМЗДАНИЙ		
Инжен.	[illegible]		10.02.94				

Поз.3

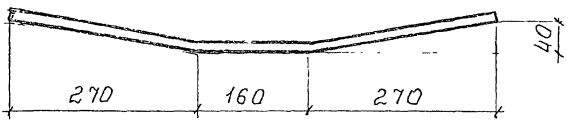

Марка	Поз.	Наименование		Кол.	Масса 1 дет. кг	Масса изделия кг
МН4	1	– 130×8	ℓ = 170	1	1,39	2,42
	2	ф10 А III	ℓ = 250	4	0,15	
	3	ф10 А III	ℓ = 700	1	0,43	
МН5	1	– 130×8	ℓ = 170	1	1,39	2,89
	2	ф12 А III	ℓ = 250	4	0,22	
	3	ф12 А III	ℓ = 700	1	0,62	

1. Арматура класса А III ГОСТ 5781-82*
2. Сталь листовая по ГОСТ 19903-74 марки С245 по ГОСТ 27772-88 или сталь листовая по ГОСТ 535-88 марки Ст3пс5-1

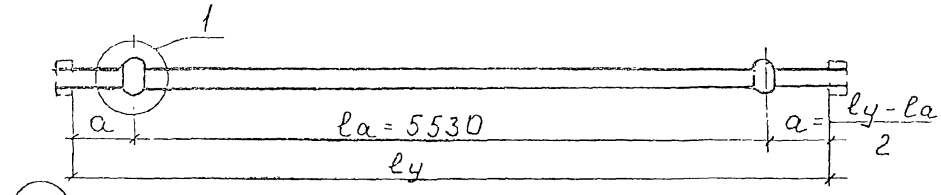

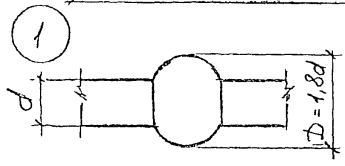

l_y - Расстояние между упорными поверхностями временных концевых анкеров (определяется заводом - изготовителем) $l_y > 5650$ мм

Марка	d, мм	Длина, мм	Масса, кг	Класс стали, ГОСТ
Ст Н1	12	5650	5,0	Класс Ат-V ГОСТ 10884-81
Ст Н2	14		6.8	
Ст Н3	16		8,9	
Ст Н4	18		11.3	
Ст Н5	20		13,9	
Ст Н6	22		16,9	
Ст Н7	25		21,8	
Ст Н8	14		6,8	Класс Ат-IVС ГОСТ 10884-81
Ст Н9	16		8,9	
Ст Н10	18		11.3	
Ст Н11	20		13,9	
Ст Н12	22		15,9	
Ст Н13	25		21,8	
Ст Н14	14		6,8	Класс А-III в из стали класса А-III (ГОСТ 5781-82)*
Ст Н15	16		8,9	
Ст Н16	18		11.3	
Ст Н17	20		13,9	
Ст Н18	22		15,9	
Ст Н19	25		21,8	

1.042.1 - 5.94.2 - Д,25

Зав отд.	Кодыш		10.02.94
С Н С.	Нисканен		10.02.94
	Нисканен		10.02.94
Инжен.	Антофеева		10.02.94

Стержень напрягаемый длиной 5650 мм для плит П1, П2, П3

Стадия	Лист	Листов
Р		1

ЦНИИПРОМЕДЕНИЙ

gost.e-ecolog.ru