ТИПОВЫЕ КОНСТРУКЦИИ, ИЗДЕЛИЯ И УЗЛЫ ЗДАНИЙ И СООРУЖЕНИЙ

СЕРИЯ I.042.I-5.94

СБОРНЫЕ ЖЕЛЕЗОБЕТОННЫЕ РЕБРИСТЫЕ ПЛИТЫ ВЫСОТОЙ 300 мм ДЛЯ ПЕРЕКРЫТИЙ МНОГОЭТАЖНЫХ ОБЩЕСТВЕННЫХ ЗДАНИЙ, ПРОИЗВОДСТВЕННЫХ И ВСПОМОГАТЕЛЬНЫХ ЗДАНИЙ ПРОМЫШЛЕННЫХ ПРЕДПРИЯТИЙ

ВЫПУСК I

ПЛИТЫ ДЛИНОЙ 5650 мм, ШИРИНОЙ 2985, I485 И 935 мм.

РАБОЧИЕ ЧЕРТЕЖИ

gost.e-ecolog.ru

ТИПОВЫЕ КОНСТРУКЦИИ, ИЗДЕЛИЯ И УЗЛЫ ЗДАНИЙ И СООРУЖЕНИЙ

СЕРИЯ 1.042.1-5.94

СБОРНЫЕ ЖЕЛЕЗОБЕТОННЫЕ РЕБРИСТЫЕ ПЛИТЫ ВЫСОТОЙ 300 мм ДЛЯ ПЕРЕКРЫТИЙ МНОГОЭТАЖНЫХ ОБЩЕСТВЕННЫХ ЗДАНИЙ, ПРОИЗВОДСТВЕННЫХ И ВСПОМОГАТЕЛЬНЫХ ЗДАНИЙ ПРОМЫШЛЕННЫХ ПРЕДПРИЯТИЙ

ВЫПУСК 1

ПЛИТЫ ДЛИНОЙ 5650 мм, ШИРИНОЙ 2985, 1485 И 935 мм.

РАБОЧИЕ ЧЕРТЕЖИ

Разработаны ЦНИИпромзданий

Зам.директора В.В.Гранев

Начальник отдела Э.Н.Кодыш

Ст.научный сотрудник И.А.Нисканен

Утверждены

Главным управлением проектирования и инженерных изысканий Госстроя России, письмо от 17.05.94 № 9-3-1/86.

Введены в действие ЦНИИпромзданий с 01.07.94, приказ от 11.05.94 № 32

Ц00232-01 2

Обозначение документа	Наименование	Стр.
I.042.I-5.94.I - ТО	Техническое описание	3
I.042.I-5.94.I - НИI	Номенклатура плит длиной 5,65 м для неагрессивной среды	21
I.042.I-5.94.I - НИ2	Номенклатура плит длиной 5,65 м для агрессивной среды	23
I.042.I-5.94.I - ДI	Плита ПI размером 5,65х3,0 м	25
I.042.I-5.94.I - РСI	Ведомость расхода стали на плиты ПI (размером 5,65х3,0 м),кг	36
I.042.I-5.94.I - Д2	Плита П2 размером 5,65хI,5 м	38
I.042.I-5.94.I - РС2	Ведомость расхода стали на плиты П2 (размером 5,65хI,5 м), кг	47
I.042.I-5.94.I - Д3	Плита П3 размером 5,65х0,95 м	49
I.042.I-5.94.I - РС3	Ведомость расхода стали на плиты П3 (размером 5,65х0,95 м), кг	57
I.042.I-5.94.I - Д4	Плита П2 размером 5,65хI,5 м с отверстиями	59
I.042.I-5.94.I - РС4	Ведомость расхода стали на плиты П2 (размером 5,65хI,5 м) с отверстиями	66
I.042.I-5.94.I - Д5	Плиты ПI, П2, П3. Вариант устройства шпонок в плитах, предназначенных для сейсмических районов	67
I.042.I-5.94.I - РМ	Ведомость расхода материалов	68

Инв. № подл. | Подпись и дата | Взам. инв. №

Зав. отд.	Кадыш		10.02.94	I.042.I-5.94.I
С.Н.С.	Нисканен		10.02.94	СОДЕРЖАНИЕ

Стадия	Лист	Листов
Р		I

Цпромстройпроект

Ц 00232-01 3

I. Общие сведения.

I.I. Настоящая серия I.042.I-5.94 содержит рабочие чертежи железобетонных предварительно напряженных плит перекрытий с высотой сечения 300 мм.

В серии приведены: техническое описание, необходимые данные и указания по области применения, основные положения по расчету, технические требования, указания по изготовлению, номенклатура, спецификация арматурных изделий, рабочие чертежи плит без отверстий и с круглыми отверстиями, ведомости расхода стали для плит длиной 5650 мм, а также арматурные и закладные изделия.

Состав серии:

Выпуск I - Плиты длиной 5650 мм, шириной 2985, I485 и 935 мм. Рабочие чертежи.

Выпуск 2 - Арматурные и закладные изделия.Рабочие чертежи.

Рабочие чертежи стальных опалубочных форм для изготовления плит серии I.042.I-5.94 разработаны А.О.Гипростроммашем и имеют следующие шифры:

- для плит размером 5650х2985 мм - 3323/I
- для плит размером 5650хI485 мм - 3323/2
- для плит размером 5650х935 мм - 3323/4.

I.2. Плиты серии I.042.I-5.94 являются пересмотренной редакцией серии I.042.I-4 и отличаются от последних учетом современных нормативных документов в том числе и в части оформления проектной документации.

I.3. При изготовлении и применении плит длиной 5650 мм следует руководствоваться требованиями ГОСТ 2I506-87 "Плиты перекрытий железобетонные ребристые высотой 300 мм для зданий и сооружений. Технические условия" и указаниями настоящего выпуска.

При разработке серии I.042.I-5.94 были использованы те же классы (марки) бетонов, классы арматурной стали и расчетные положения (СНиП 2.03.0I-84*),что и для серии I.0420.I-4.

I.4. В качестве напрягаемой арматуры принята арматура из классов стали Ат-У,Ат-IУС, Ат-IУ, А-IУ и А-Шв.Допускается применять арматурную сталь класса А-У; вместо стали класса Ат-У; или сталь класса А-IУ (Ат-IУК) вместо стали класса Ат-IУС без изменения диаметра и количества стержней. В этих случаях в марке плиты следует изменить обозначение класса стали.

I.5. Конструктивные решения, защитные слои и армирование (каркасы, сетки, закладные изделия) плит, предназначенных для эксплуатации в условиях воздействия неагрессивной, слабо- и среднеагрессивных сред, приняты одинаковыми.

Класс стали рабочей напрягаемой арматуры принимается в зависимости от конкретных условий эксплуатации плит.

I.6. Спецификации арматурных и закладных изделий на плиты, а также ведомости расхода стали и материалов составлены применительно к маркам плит, в которых в качестве напрягаемой рабочей арматуры использована сталь классов Ат-У, Ат-IУС и А-ШС, предназначенных для эксплуатации в неагрессивных условиях и изготовляемых из тяжелого бетона.

I.7. При изготовлении плит для эксплуатации в условиях воздействия слабо-и среднеагрессивной газообразных сред следует пользоваться той же спецификацией, в которой напрягаемая арматура из стали классов Ат-У и Ат-IУС заменяется соответственно на сталь класса Ат-УСК и А-IУ без изменения диаметра и количества стержней.

При этом, в спецификациях расхода стали заменяется только класс напрягаемой арматуры; остальные данные по сортаменту, классам, маркам и расходу стали принимаются без изменений.

				I.042.I-5.94.I - ТО		
				ТЕХНИЧЕСКОЕ ОПИСАНИЕ	Стадия	Лист	Листов
					Р	I	18
Зав.отд	Кодыш		02.94		ЦНИИПРОМЗДАНИЙ		
с.н.с	Нисканен		02.94				

Ц 00232-01 4

I.8. Значения равномерно распределенных нагрузок, классы бетона, величины предварительного напряжения в арматуре для плит, эксплуатируемых в неагрессивной среде, приведены в таблице 2а, 2б.

Аналогичные данные для плит, предназначенных для эксплуатации в условиях воздействия слабо- и среднеагрессивной среды приведены в в таблице 3а, 3б.

I.9. На чертежах I.042.I-5.94.I-ТО - для плит шириной 3,0 м (лист I6), I.042.I-5.94.I-ТО - для плит шириной I,5 м (лист I7), I.042.I-4.I-ТО - для плит шириной 0,95 м (лист I8) приведены примеры устройства в поле полок плит квадратных отверстий для пропуска вентиляционных шахт, коммуникаций и т.п.

Квадратные отверстия размером до 500х500 мм могут устраиваться в крайних и средних полях полки плит шириной 3,0; I,5 и 0,95 м. Отверстия размером до I000 х I000 мм могут устраиваться только в крайних примыкающих к торцу полях полок плит шириной 3,0 и I,5 м.

При этом несущая способность плит шириной 3,0 и I,5 м, а также, плит шириной 0,95 м, при расположении в них отверстий в крайнем и среднем поле, понижается на 980 Па (I00 кгс/м^2).

2. Указания по применению.

2.I. Плиты по серии I.042.I-5.94 предназначены для использования в перекрытиях и покрытиях многоэтажных общественных и производственных зданий, в также в сооружениях, и могут быть применены:

- в отапливаемых зданиях и сооружениях в условиях эксплуатации при температуре не выше +50°С;

- в неотапливаемых зданиях и сооружениях, эксплуатируемых на открытом воздухе при расчетной температуре наружного воздуха до минус 40°С включительно;

- в зданиях и сооружениях, эксплуатируемых в неагрессивной среде, а также в условиях воздействия на железобетонные конструкции слабо- и среднеагрессивной газообразных сред;

- в зданиях и сооружениях, возводимых в несейсмических районах и в зданиях и сооружениях в районах с расчетной сейсмичностью 7 и 8 баллов.

2.2. При применении плит в условиях воздействия слабо- и среднеагрессивной газообразных сред должны быть учтены указания, изложенные в п.п. I.7, I.8. "Технического описания", а также требования СНиП 2.03.II-85 в части назначения показателей проницаемости бетона.

2.3. Плиты, предназначенные для применения в зданиях и сооружениях в районах с расчетной сейсмичностью 7 и 8 баллов, с наружной стороны продольных ребер обязательно должны иметь закрытые шпонки (см. документ I.042.I-5.94.I-Д5.

2.4. Применение плит в условиях постоянного воздействия температуры выше +50°С, а также в неотапливаемых зданиях и в сооружениях, эксплуатируемых на открытом воздухе при расчетной температуре наружного воздуха ниже минус 40°С, допускается при соблюдении дополнительных условий, устанавливаемых в конкретном проекте, в соответствии с требованиями СНиП 2.03.0I-84* и СНиП 2.03.04-84 и оговариваемых в заказе на изготовление плит.

2.5. Для установки на плиты сборных железобетонных стаканов серии I.494-24 под дефлекторы, зонты и вентиляторы крышного типа следует применять плиты с круглыми отверстиями диаметром 400, 700 и I000 мм, специально разработанные на основе плит перекрытий размером 5,65хI,5 м (для первой марки по несущей способности).

Марки плит, применяемые в зависимости от вида вентиляционного

устройства и диаметра круглых отверстий, а также величины эквивалентных равномерно-распределенных нагрузок приведены в таблице I. Указания по определению эквивалентных нагрузок приведены в п.3.5.

2.6. Предел огнестойкости плит - 0,75 часа.

2.7. При выборе марок плит по несущей способности при конкретном проектировании величину расчетных нагрузок на данное перекрытие следует умножить на коэффициент надежности по назначению (0,9; 0,95; I,0) в зависимости от класса ответственности здания или сооружения в соответствии с "Правилами учета степени ответственности зданий и сооружений при проектировании конструкций" (Постановление Госстроя СССР от I9.03.8I г. N 4I), СНиП 2.0I.07-85 "Нагрузки и воздействия".

3. Основные положения по расчету.

3.I. Расчет и конструирование плит произведены в соответствии с требованиями СНиП 2.03.0I-84* и СНиП 2.03.II-85.

3.2. Плиты рассчитаны как шарнирно-опертые балки таврового сечения, третьей категории трещиностойкости. Расчетная схема полки принята в виде плиты, опертой по контуру. Полки плит проверены на воздействие нагрузок от электропогрузчика марки ЭП-05 (см.п.5.3).

3.3. Равномерно распределенная нагрузка от собственного веса плит (с учетом заливки швов) принята:

для плит из тяжелого бетона шириной 3,0 и I,5 м - 2400 Па (245 кгс/м^2) при γ_f = I и 2700 Па (275 кгс/м^2) при γ_f > I; шириной 0,95 м - 2700 Па (275 кгс/м^2) при γ_f = I и 2940 Па (300 кгс/м^2) при γ_f > I;

для плит из легкого бетона шириной 3,0 и I,5 м - I9I0 Па и 2II0 Па (I95 кгс/м^2 и 2I5 кгс/м^2); шириной 0,95 м - 2I60 Па и 2350 Па (220 кг/м^2 и 240 кгс/м^2).

Примечание. Коэффициент надежности по нагрузке γ_f (коэффициент перегрузки "n") принимается для нормативной нагрузки равным I, для расчетной - I.2, для расчетной от собственного веса - I,I.

3.4. Плиты шириной I485 и 935 мм расчитаны на восприятие горизонтального, продольного знакопеременного усилия в диске перекрытия, равного 490 кН (50 тс) для плит шириной I485 мм и 980 кН (I00 тс) для плит шириной 935 мм.

3.5. Эквивалентная нагрузка на плиты от вентиляторов принята из условия, что с обеих сторон плиты, на которой установлен вентилятор, расположены плиты без проемов в полке и плита с отверстием под вентилятор не является крайней.

3.5.I. Максимальная расчетная равномерно распределенная нагрузка на плиты с круглыми отверстиями определяется по табл.2 и 3 за вычетом эквивалентной нагрузки, приведенной в графе 4 таблицы I.

3.5.2. Нагрузки, приведенные в таблице I, включают эквивалентные нагрузки от веса вентиляционного устройства и воздействия ветра на него, веса железобетонного стакана и утолщенной части полки плиты.

3.5.3. При определении эквивалентной нагрузки от вентиляционного устройства учтены следующие нагрузки:

- вес зонта или дифлектора, или одного крышного вентилятора;
- вес железобетонного стакана;
- вес трубы; вес звена трубы с утеплителем и клапаном; а для крышного вентилятора - вес вентилятора с клапаном и поддона с водой (с учетом динамического характера воздействия на плиту);
- вес узла прохода вентиляционных шахт;
- ветровая нагрузка, принята для IУ ветрового района, для типа местности Б; скоростной напор ветра принят для высоты 30 м над поверх-

ностью земли по СНиП 2.01.07-85.

3.5.4. Эквивалентные нагрузки расчитаны от вентиляционных устройств с высотой трубы до 2-х метров включительно от верхнего обреза стакана до раструба дефлектора или верха зонта (без расчалок).

Таблица I

Марка плиты	Вид вентиляционного устройства	Диаметр отверстия мм	Расчетная эквивалентная равномерно распределенная нагрузка н/м² (кгс/м²) γ_f > I
I	2	3	4
П2-IАт У-I П2-IАт IУС-I П2-IАШв-I	ЗОНТ дефлектор	400	500(50) 550(55)
П2-IАтУ-2 П2-IАтIУС-2 П2-IАШв-2	ЗОНТ дефлектор	700	550(55) 750(75)
П2-IАтУ-3 П2-IАтIУС-3 П2-IАШв-3	ЗОНТ дефлектор	I000	550(55) I000(I00)
П2-IАтУ-2 П2-IАтIУС-2 П2-IАШв-2	ВКРЧ.00.25.6 ВКРЧ.00.45.6 ВКР5.00.25.6 ВКР5.00.45.6	700	I200(I20)
	ВКР6.30.25.6 ВКР6.30.45.6	700	I300(I30)
П2-IАтУ-3 П2-IАтIУС-3 П2-IАШв-3	ВКР8.00-0I	I000	I400(I40)

Вентилятор

4. Технические требования.

4.I. Бетон.

4.I.I. Материалы, применяемые для приготовления бетона; должны соответствовать действующим стандартам или техническим условиям на эти материалы.

4.I.2. Для плит предусмотрено применение тяжелого бетона классов (марок) - В20 (М250) ... В40 (М500) и легкого бетона (на пористых заполнителях) классов (марок) - В20 (М250)... В30 (М400).

Класс (марка) бетона в плитах из тяжелого бетона и в соответствующих им по несущей способности плитах из легкого бетона принят одинаковым.

4.I.3. Класс бетона должен приниматься в соответствии с указанным в табл. 2а, 2б, и 3а, 3б (см. I.042.I-5.94.I-ТО).

4.I.4. Средняя плотность тяжелого бетона с учетом арматуры принята для тяжелого бетона - 2000 кг/м^3.

При изготовлении плит из легкого бетона в качестве мелкого заполнителя следует использовать плотный (кварцевый)песок; в качестве крупных пористых заполнителей - керамзит, аглопорит или шлаковую пемзу с объемно-насыпной плотностью не менее 800 кг/м^3 и крупностью не более I0 мм.

4.I.5. Марка бетона по морозостойкости и водонепроницаемости назначается в конкретном проекте в соответствии с требованиями глав СНиП 2.03.0I-84* в зависимости от природно-климатических условий района строительства и режима эксплуатации.

4.I.6. Показатели проницаемости и водонепроницаемости бетона плит, предназначенных для применения в условиях воздействия агрессивной газообразной среды устанавливаются в конкретном проекте в соответствии с требованиями главы СНиП 2.03.II-85.

В конкретном проекте должны быть указаны также дополнительные

Инв. № подл. | Подпись и дата | Взам. инв. №

Ц00232-01 7

требования к материалам для приготовления бетона указанных марок.

4.2. Арматура.

4.2.I. Напрягаемая арматура плит, предназначенных к применению в неагрессивной среде, предусмотрена следующих классов: термически и термомеханически упрочненная класса Ат-У, Ат-IУС по ГОСТ I0884-8I; горячекатаная арматурная сталь класса А-Шв, изготавливаемая из арматурной стали класса А-Ш по ГОСТ 578I-82* упрочненной вытяжкой с контролем величины напряжения и предельного удлинения.

4.2.2. Напрягаемая арматура плит, предназначенных для применения в зданиях при воздействии слабо- и среднеагрессивной газообразных сред, предусмотрена: термомеханическая упрочненная арматура класса Ат-УСК по ГОСТ I0884-8I, горячекатаная арматура класса А-IУ по ГОСТ 578I-82* и А-Шв (см.п. 4.2.I). Арматура класса А-IУ может быть заменена арматурой класса Ат-IУК по ГОСТ I0884-8I.

4.2.3. Напрягаемая арматура предусмотрена в виде арматурных изделий стержней, имеющих по концам постоянные анкера в виде высаженных головок или опрессованных обойм.

4.2.4. Сварные каркасы и сетки изготавливаются из стержневой арматуры класса А-Ш по ГОСТ 578I-82* и арматурной проволоки класса Вр-I по ГОСТ 6727-80.

Допускается в плитах, предназначенных для применения в неагрессивной и слабоагрессивной газообразных средах, замена арматуры из стали класса А-Шна арматуру из стали класса Ат-ШС, без изменения количества и диаметра стержней.

5. Указания по маркировке плит.

5.I. Маркировка плит принята по ГОСТ 23009-78 и ГОСТ 2I506-87.

5.2. Плиты обозначаются марками, состоящими из буквенно-цифровых групп, каждая из которых содержит следующие характеристики:

- первая группа - обозначение вида изделия (П - плита) и порядковый номер типоразмера: П1 - длина 5650 мм, ширина 2985 мм; П2 - длина 5650 мм, ширина I485 ии; П3 - длина 5650 мм, ширина 935 мм;

- вторая группа - порядковой номер несущей способности (I,2,3 и т.д.), обозначение класса напрягаемой арматуры, вид бетона (для легкого бетона добавляется прописная буква "л", для тяжелого - обозначение отсутствует);

- третья группа - наличие круглых отверстий обозначается арабскими цифрами I.2.3, что соответствует диаметрам отверстий 400, 700 и I000 мм.

Примечание. В марках плит, предназначенных для эксплуатации в агрессивной газообразной среде, в третьей группе проставляется прописными буквами показатель проницаемого бетона (Н,П,О).

В третью группу,при необходимости, вносятся также другие обозначения (как правило, прописными буквами), характеризующие некоторые, принимаемые в конкретном проекте, отличия от типовой плиты (дополнительные закладные изделия, мелкие вырезы и т.д.).

На рис.(л6)показана схема примера обозначения плиты - П2 - размером 5,65хI,5 м, первой несущей способности, с напрягаемыми стержнями из стали класса Ат-УСК из легкого бетона, предназначенной для применения в среднеагрессивной газообразной среде, требующей пониженной проницаемости бетона, с круглым отверстием диаметром 700 мм.

Для плит, предназначенных для применения в зданиях и сооружениях, возводимых в сейсмических районах и отличающихся наличием закрытых шпонок по продольным ребрам (см.п.2.3), в марке плит в третьей группе следует добавлять дополнительный индекс в виде строчной буквы "с" Остальные обозначения принимаются без изменений: П2-IАтУСКЛ-2ПС.

В марку плит помимо изменения обозначения класса напрягаемой арматуры, дополнительно должен быть введен показатель проницаемости бетона, который принимается в зависимости от конкретных условий воздействия,

Инв. № подл. | Подпись и дата | Взам. инв. №
Ц 00232-01 8

степени и вида агрессивной среды

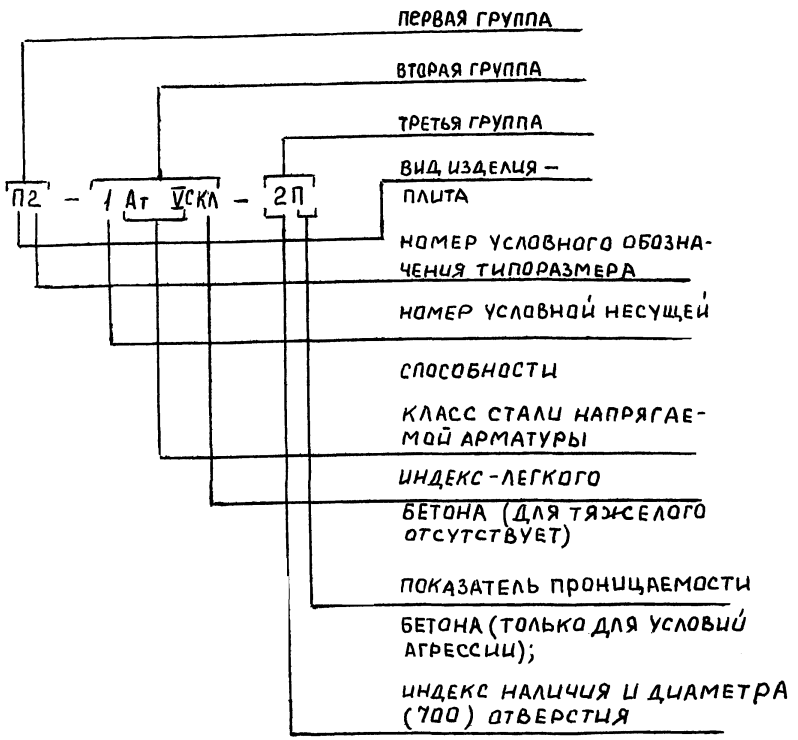

5.3. Плиты допускают использование электропогрузчика марки ЭП-05 для перевозки грузов массой не более 500 кг, при этом для всех марок плит шириной 3,0 и 1,5 м сетки С1 и С2 для армирования полок должны быть заменены на С3.

6. Изготовление плит.

6.1. Плиты рекомендуется изготавливать по агрегатно-поточной технологии с натяжением арматуры на стальные формы.

6.2. Проектное положение арматурных изделий и толщину защитного слоя бетона обеспечивают фиксаторами (прокладками) из плотного цементно-песчаного раствора или пластмассы.

Применение стальных фиксаторов не допускается.

6.3. Натяжение арматуры может осуществляться как электротермическим, так и механическим способами.

При натяжении электротермическим способом термически и термомеханически упроченной арматуры должны производиться контрольные испытания образцов стержней на растяжение после электронагрева в соответствии с требованиями ГОСТ 12004-81 и ГОСТ 10446-80.

6.4. Величина предварительного напряжения в арматуре (σ_{sp}) для каждой марки плиты приведены в табл. 2а, 2б и 3а, 3б.

Приведенные отклонения величины напряжения не должны превышать значений, указанных в ГОСТ 21506-87.

6.5. Усилия натяжения на плиту получают путем умножения суммарной площади напрягаемой арматуры на усилие предварительного напряжения в соответствии с табл.2а, 2б и 3а, 3б.

6.6. Передаточная прочность бетона $R_{вр}$ (R_c), при которой производится отпуск натяжения арматуры, должна быть не менее 70% от проектного класса (марки) тяжелого бетона, не менее 80% для бетонов на пористых заполнителях и не менее величин, указанных в ГОСТ 21506-87.

6.7. Отпуск натяжения арматуры необходимо производить плавно, мгновенная передача усилия на бетон не допускается.

6.8. Для плит, предназначенных для применения в условиях воздействия агрессивной газообразной среды, в заказе на изготовление помимо специальной маркировки должен быть указан вид коррозийной защиты.

6.9. Для плит, принимаемых в неотапливаемых зданиях при расчетной температуре наружного воздуха ниже минус 40°С, марки стали проката для закладных изделий должны соответствовать указанным в СНиП 2.03.01-84* и СНиП П-23-81*. Класс и марка напрягаемой арматуры назначаются в соответствии с требованиями СНиП 2.03.01-84*.

6.10. Значение действительных отклонений геометрических параметров и требования к качеству поверхности и внешнему виду должны соответствовать требованиям ГОСТ 21506-87.

6.11. Маркировка плит (нанесение марок на изделие) должна осуществляться в соответствии с требованиями ГОСТ 21506-87 и ГОСТ 13015.2-81*.

6.12. Приемка плит осуществляется в соответствии с требованиями ГОСТ 21506-87 и ГОСТ 13015.1-81*.

Плиты должны быть приняты техническим контролем предприятия- изготовителя.

Номенклатуру показателей качества плит и параметры технологических режимов, подвергаемых контролю, устанавливают согласно ГОСТ 21506-87 и ГОСТ 13015.1-81*.

6.13. Перед началом массового изготовления плит, а также при изменении технологии изготовления или замены используемых материалов (класса напрягаемой арматуры, вида и состава бетона), следует провести заводское испытание первых образцов плит нагружением до достяжения контролируемого предельного состояния по прочности, жесткости и трещиностойкости (см.п.8.3).

Текущий приемочный контроль качества плит выполняют неразрушающими методами.

6.14. Приемку плит осуществляют партиями. В состав партии должны входить однотипные плиты, изготовленные по одной технологии и из материалов одного вида и качества. Размер партии не должен превышать 100 плит.

Партия оценивается по результатам приемочного контроля отдельных изделий, число которых должно составлять не менее 10% количества плит в партии и не менее трех.

7. Указания по хранению, складированию, транспортированию.

7.1. Хранить и транспортировать плиты следует в соответствии с требованиями ГОСТ 21506-87 и ГОСТ 13015.4-84.

7.2. Хранение и транспортировка плит производится в рабочем (горизонтальном положении.

Между плитами в зоне опорных закладных изделий должны устанавливаться строго по одной вертикали деревянные инвентарные прокладки толщиной 30 мм (ширина прокладки назначается с учетом прочности древесины на смятие).

7.3. Плиты должны храниться в штабелях, рассортированных по маркам. Высота штабеля плит не должна превышать 2,5 м.

Прокладки под нижний ряд плит должны укладываться по плотному, тщательно выравниваемому основанию.

Не допускается опирание плит в штабеле по трем точкам.

7.4. Транспортирование плит должно производиться с надежным закреплением, предохраняющем их от смещения.

7.5. Погрузка, транспортировка, разгрузка и хранение плит должны исключать возможность повреждения изделий.

7.6. Не допускается транспортировать плиты, отпускная прочность которых не соответствует требованиям рабочих чертежей, ГОСТ 21506-87 и ГОСТ 13015.0-83*.

7.7. Перевозку плит автомобильным транспортом следует производить в соответствии с указаниями СНиП 3.01.01-85* "Механизация и транспорт"

и "Руководством по перевозке автомобильным транспортом строительных конструкций", Стройиздат, 1980 г.

7.8. При перевозке плит железнодорожным транспортом следует руководствоваться "Техническими условиями погрузки и крепления грузов", Глава У, железобетонные конструкции.

7.9. Подъем плит следует производить в соответствии со СНиП Ш--I6-80, при этом нагрузка от собственного веса должна распределяться равномерно между четырьмя петлями.

7.I0. После монтажа швы между плитами должны быть тщательно заполнены цементным раствором или бетоном класса не ниже I2,5 (на мелком заполнителе).

Зазоры между ригелями и торцами плит должны быть заделаны на всю высоту.

Указания о порядке заделки швов между плитами в местах приварки к несущим конструкциях должны учитывать способ защиты от коррозии и конкретные эксплуатационные условия и требования в соответствии с главой СНиП 2.03.II-85.

7.II. В плитах с унифицированными круглыми отверстиями, применяемых в покрытиях, допускается установка только одного вентилятора.

7.I2. Установка на платы с проемами стаканов для пропуска через покрытие вентшахт приведена в серии 2.460-I4 "Типовые узлы покрытий промышленных зданий в местах пропуска вентиляционных шахт". Узлы прохода вентиляционных шахт через покрытие здания приведены в серии 5.904-45.

Рабочие чертежи железобетонных стаканов приведены в серии I,494-24.

7.I3. Типы зонтов и дифлекторов приняты по серии I.494-5I.

7.I4. Типы вентиляторов приняты по заданию. Сантехпроекта и приведены в работе ЦНИИпромзданий шифр I6-85

Установку вентиляторов следует производить в соответствии с указаниями, изложенными в серии I.469-7. В случае установки на плиты покрытий оборудования с динамическими нагрузками, кроме вентиляторов, указанных в табл.I, необходимо произвести динамический расчет в соответствии с действующими нормативами.

8. Указания по контролю и испытанию.

8.I. Методы испытания и контроля должны соответствовать требованиям ГОСТ 2I506-87.

8.2. Испытания сварных соединений арматурных и закладных изделий и оценку их качества следует производить по ГОСТ I0922-90.

8.3. Оценка плит по прочности производится по величине разрушающей нагрузки; жесткости - по величине прогиба продольных ребер, а трещиностойкости - по величине раскрытия трещин.

Величины контрольных нагрузок при испытании на прочность, жесткость и трещиностойкость (Рпр), а также величины контрольных прогибов ($f_к$) приведены в ГОСТ 2I506-87.

8.4. Прочность бетона на сжатие следует определять по ГОСТ I0I80-90.

Испытание пристенных плит допускается производить неразрушающими методами в соответствии с ГОСТ I7624-87, ГОСТ I7625-83, ГОСТ 22690-88.

8.5. Испытание плит нагружением и оценка качества плит по показателям прочности, жесткости и трещиностойкости должны производиться в соответствии с ГОСТ 8829-85.

Ц 00232-01 11

Перечень используемых нормативных документов.

При проектировании:

СНиП 2.03.01-84*	Бетонные и железобетонные конструкции.
СНиП 2.03.11-85	Защиты строительных конструкций от коррозии
СНиП 2.01.07-85	Нагрузки и воздействия
СНиП 2.03.04-84	Бетонные и железобетонные конструкции, предназначенные для работы в условиях воздействия повышенных и высоких пературр
ГОСТ 23009-78	Конструкции и изделия бетонные и железобетонные сборные. Условные обозначения (марки)
СНиП 3.01.01-85	Организация строительного производства
СНиП 2.01.02-85	Противопожарные нормы

При изготовлении:

ГОСТ 5781-82	Сталь стержневая горячекатаная периодического профиля
ГОСТ 6727-80	Обыкновенная арматурная проволока периодического профиля
ГОСТ 8829-85	Конструкции и изделия бетонные и железобетонные сборные Методы испытаний нагружением и оценка прочности, жесткости и трещиностойкости.
ГОСТ 10446-80	Проволока. Метод испытания на растяжение
ГОСТ 10884-81	Сталь стержневая термически и термомеханически упрочненная периодического профиля
ГОСТ 10922-90	Арматурные изделия и закладные детали сварные для железобетонные конструкций. Технические требования и методы испытаний
ГОСТ 12004-81	Сталь арматурная Методы испытаний на растяжение
ГОСТ 13015.0-83	Конструкции и изделия бетонные и железобетонные сборные. Общие технические требования
ГОСТ 13015.1-81	Конструкции и изделия бетонные и железобетонные сборные. Правила приемки
ГОСТ 13015.2-81	Конструкции и изделия бетонные и железобетонные сборные. Маркировка.
ГОСТ 13015.4-84	Конструкции и изделия бетонные и железобетонные сборные. Правила транспортирования и хранения.
ГОСТ 17624-87	Бетоны. Ультразвуковой метод определения прочности
ГОСТ 17625-83	Конструкции и изделия железобетонные. Рациональный метод определения толщины защитного слоя бетона, размеров и расположения арматуры.
ГОСТ 21506-87	Плиты перекрытий железобетонные ребристые высотой 300 мм для зданий и сооружений.Технические условия.
ГОСТ 22690-88	Бетон тяжелый. Методы определения прочности без разрушения приборами механического действия
ГОСТ 25820-83	Бетоны легкие. Технические условия

Таблица марок плит, класса бетона, количества и диаметров напрягаемой арматуры, равномерно распределенных нагрузок и предварительного напряжения арматуры для плит из тяжелого бетона, эксплуатируемых в неагрессивной среде.

Таблица 2а

Класс напрягаемой арматуры	Марка плиты	Класс бетона	Диаметр напрягаемой арматуры в крайнем ряду	Диаметр напрягаемой арматуры в среднем ряду	Равномерно распределенная нагрузка при коэффициенте надежности по нагрузке γf = 1 Па	γf = 1 кгс/м²	γf > 1 Па	γf > 1 кгс/м²	Предварительное напряжение σsp перед бетонированием МПа	σsp кгс/см²
1	2	3	4	5	6	7	8	9	10	11
AT-V	П1-1АтV	22.5	1Ø12	2Ø12	4900	500	5880	600	540	5500
	П1-2АтV	22.5	1Ø14	2Ø14	7350	750	8820	900		
	П1-3АтV	27.5	1Ø16	2Ø16	9800	1010	11760	1220		
	П1-4АтV	27.5	1Ø18	2Ø18	12750	1300	15300	1570		
	П1-5АтV	30	1Ø20	2Ø20	16180	1650	19410	1980		
	П1-6АтV	30	1Ø22	2Ø22	19610	2000	23530	2410		
	П1-7АтV	40	1Ø25	2Ø25	24810	2530	29810	3040	590	6000
	П2-1АтV П2-1АтV-1 П2-1АтV-2 П2-1АтV-3	22.5	1Ø12	—	4900	500	5880	600	540	5500
	П2-2АтV	22.5	1Ø14	—	7350	750	8820	900		
	П2-3АтV	27.5	1Ø16	—	9800	1010	11760	1220		
	П2-4АтV	27.5	1Ø18	—	12750	1300	15300	1570		
	П2-5АтV	30	1Ø20	—	16180	1650	19410	1980		
	П2-6АтV	30	1Ø22	—	19610	2000	23530	2410		
	П2-7АтV	40	1Ø25	—	24810	2530	29810	3040	590	6000
	П2-8АтV	40	2Ø20	—	25770	2730	32160	3280	640	6500
	П3-1АтV	22.5	1Ø12	—	5760	590	6960	710	490	5000
	П3-2АтV	27.5	1Ø14	—	10100	1030	12160	1240		
	П3-3АтV	30	1Ø16	—	12940	1320	15590	1590		
	П3-4АтV	30	1Ø18	—	16370	1670	19710	2010	540	5500
	П3-5АтV	30	1Ø20	—	20580	2100	24810	2530	590	6000
	П3-6АтV	30	1Ø22	—	25000	2590	30000	3060	640	6700

Продолжение таблицы 2а

Класс напрягаемой арматуры	Марка плиты	Класс бетона	Диаметр напрягаемой арматуры в крайнем ряду	Диаметр напрягаемой арматуры в среднем ряду	Равномерно распределенная нагрузка при коэффициенте надежности по нагрузке γf = 1 Па	γf = 1 кгс/м²	γf > 1 Па	γf > 1 кгс/м²	Предварительное напряжение σsp перед бетонированием МПа	σsp кгс/см²
1	2	3	4	5	6	7	8	9	10	11
AT-IVC	П1-1АтIVС	20	1Ø14	2Ø14	5290	540	6370	650	340	3500
	П1-2АтIVС	22.5	1Ø16	2Ø16	7450	760	8920	910		
	П1-3АтIVС	22.5	1Ø18	2Ø18	9510	980	11570	1180		
	П1-4АтIVС	27.5	1Ø20	2Ø20	11470	1170	13820	1410		
	П1-5АтIVС	27.5	1Ø22	2Ø22	15100	1540	18140	1850	390	4000
	П1-6АтIVС	30	1Ø25	2Ø25	18830	1920	22650	2310		
	П1-7АтIVС	40	2Ø20	4Ø20	21180	2160	25490	2600	500	5100
	П2-1АтIVС П2-1АтIVС-1 П2-1АтIVС-2 П2-1АтIVС-3	20	1Ø14	—	5290	540	6370	650	340	3500
	П2-2АтIVС	22.5	1Ø16	—	7450	760	8920	910		
	П2-3АтIVС	22.5	1Ø18	—	9510	980	11570	1180		
	П2-4АтIVС	27.5	1Ø20	—	12170	1240	13820	1410		
	П2-5АтIVС	27.5	1Ø22	—	15100	1540	18140	1850	390	4000
	П2-6АтIVС	30	1Ø25	—	18830	1920	22650	2310		
	П2-7АтIVС	40	2Ø20	—	21180	2150	25490	2600	500	5100
	П2-8АтIVС	40	2Ø22	—	26480	2700	31870	3250		
	П3-1АтIVС	22.5	1Ø14	—	6670	680	8040	820	340	3500
	П3-2АтIVС	22.5	1Ø16	—	9120	930	10980	1120		
	П3-3АтIVС	27.5	1Ø18	—	13020	1420	15770	1710	440	4500
	П3-4АтIVС	30	1Ø20	—	16360	1720	20300	2070		
	П3-5АтIVС	30	1Ø22	—	19220	1960	23140	2360		
	П3-6АтIVС	30	1Ø25	—	25620	2620	30890	3150	500	5100

Продолжение таблицы 2а см. лист.

Инв.№ подл. | Подпись и дата | Взам. инв.№

Б00232-01 13

Продолжение таблицы 2а

Класс напрягаемой арматуры	Марка плиты	Класс бетона	Диаметр напрягаемой арматуры: в крайнем ребре	Диаметр напрягаемой арматуры: в среднем ребре	Равномерно распределенная нагрузка при коэффициенте надежности по нагрузке $\gamma_f=1$: Па	$\gamma_f=1$: кгс/м²	$\gamma_f>1$: Па	$\gamma_f>1$: кгс/м²	Предварительн. напряжение σ_{sp} перед бетонированием: МПа	Предварительн. напряжение σ_{sp} перед бетонированием: кгс/см²
1	2	3	4	5	6	7	8	9	10	11
А-III в	П1-1 А III в	22.5	1Ф16	2Ф16	5000	510	6080	620	290	3000
	П1-2 А III в	22.5	1Ф18	2Ф18	6670	680	8040	820		
	П1-3 А III в	27.5	1Ф20	2Ф20	8530	870	10300	1050		
	П1-4 А III в	27.5	1Ф22	2Ф22	10590	1080	12750	1300		
	П1-5 А III в	30	1Ф25	2Ф25	14020	1430	16870	1720		
	П1-6 А III в	30	2Ф20	4Ф20	15890	1620	19120	1950	390	4000
	П1-7 А III в	30	2Ф22	4Ф22	19610	2000	23530	2400		
	П2-1 А III в	22.5	1Ф16	—	5000	510	6080	620	290	3000
	П2-1 А III в-1									
	П2-1 А III в-2									
	П2-1 А III в-3									
	П2-2 А III в	22.5	1Ф18	—	6670	680	8040	820		
	П2-3 А III в	27.5	1Ф20	—	8530	870	10300	1050		
	П2-4 А III в	27.5	1Ф22	—	10590	1080	12750	1300		
	П2-5 А III в	30	1Ф25	—	14020	1430	16870	1720		
	П2-6 А III в	30	2Ф20	—	15890	1620	19120	1950	390	4000
	П2-7 А III в	30	2Ф22	—	19610	2000	23530	2400		
	П2-8 А III в	40	2Ф25	—	26080	2660	31380	3200		
	П3-1 А III в	22.5	1Ф14	—	5590	570	6760	690	290	3000
	П3-2 А III в	22.5	1Ф16	—	9120	930	10980	1120	340	3500
	П3-3 А III в	27.5	1Ф18	—	11670	1190	14020	1430		
	П3-4 А III в	30	1Ф20	—	15390	1570	18530	1890	390	4000
	П3-5 А III в	30	1Ф22	—	18240	1860	21870	2230		
	П3-6 А III в	30	1Ф25	—	22750	2320	27350	2790	450	4600

Таблица марок плит, класса бетона, количества и диаметров напрягаемой арматуры, равномерно распределенных нагрузок и предварительного напряжения арматуры для плит из легкого бетона, эксплуатируемых в неагрессивной среде.

Таблица 2б

Класс напрягаемой арматуры	Марка плиты	Класс бетона	Диаметр напрягаемой арматуры: в крайнем ребре	Диаметр напрягаемой арматуры: в среднем ребре	Равномерно распределенная нагрузка при коэффициенте надежности по нагрузке $\gamma_f=1$: Па	$\gamma_f=1$: кгс/м²	$\gamma_f>1$: Па	$\gamma_f>1$: кгс/м²	Предварительн. напряжение σ_{sp} перед бетонирован.: МПа	Предварительн. напряжение σ_{sp} перед бетонирован.: кгс/см²
1	2	3	4	5	6	7	8	9	10	11
Ат-V	П1-1 Ат V Л	22.5	1Ф12	2Ф12	5190	530	6270	640	540	5500
	П1-2 Ат V Л	22.5	1Ф14	2Ф14	7650	780	9210	940		
	П1-3 Ат V Л	27.5	1Ф16	2Ф16	10290	1050	12350	1260		
	П1-4 Ат V Л	27.5	1Ф18	2Ф18	13140	1340	15780	1610		
	П1-5 Ат V Л	30	1Ф20	2Ф20	16180	1650	19400	1980		
	П1-6 Ат V Л	30	1Ф22	2Ф22	19120	1950	22940	2340		
	П2-1 Ат V Л	22.5	1Ф12	—	5190	530	6270	640	540	5500
	П2-1 Ат V Л-1									
	П2-1 Ат V Л-2									
	П2-1 Ат V Л-3									
	П2-2 Ат V Л	22.5	1Ф14	—	7650	780	9210	940		
	П2-3 Ат V Л	27.5	1Ф16	—	10290	1050	12350	1260		
	П2-4 Ат V Л	27.5	1Ф18	—	13140	1340	15780	1610		
	П2-5 Ат V Л	30	1Ф20	—	16180	1650	19400	1980		
	П2-6 Ат V Л	30	1Ф22	—	19120	1950	22940	2340		
	П3-1 Ат V Л	22.5	1Ф12	—	6760	690	8140	830	490	5000
	П3-2 Ат V Л	27.5	1Ф14	—	9800	1000	11760	1200	540	5500
	П3-3 Ат V Л	30	1Ф16	—	12750	1300	15300	1560	590	6000
	П3-4 Ат V Л	30	1Ф18	—	15200	1550	18340	1870		
	П3-5 Ат V Л	30	1Ф20	—	19610	2000	23630	2410	640	6500

Продолжение таблицы 2б см. лист 12

Инв. № подл. | Подпись и дата | Взам. инв. №

Продолжение таблицы 26

Класс напрягаемой арматуры	Марка плиты	Класс бетона	Диаметр напрягаемой арматуры: в крайнем ряду	Диаметр напрягаемой арматуры: в среднем ряду	Равномерно распределенная нагрузка при коэффициенте надежности по нагрузке γf=1: Па	γf=1: кгс/м²	γf=1,2: Па	γf=1,2: кгс/м²	Предварительное напряжение бетона: МПа	Предварительное напряжение бетона: кгс/см²
1	2	3	4	5	6	7	8	9	10	11
АтIIIС	П1-1АтIIIсЛ	20	1Ф14	2Ф14	5490	560	6570	680	340	3500
	П1-2АтIIIсЛ	22,5	1Ф16	2Ф16	7740	790	9310	950		
	П1-3АтIIIсЛ	22,5	1Ф18	2Ф18	9900	1010	11960	1220		
	П1-4АтIIIсЛ	27,5	1Ф20	2Ф20	12450	1270	15000	1530	390	4000
	П1-5АтIIIсЛ	27,5	1Ф22	2Ф22	14510	1480	17450	1780		
	П1-6АтIIIсЛ	30	1Ф25	2Ф25	20000	2040	24020	2450	500	5100
	П2-1АтIIIсЛ	20	1Ф14	—	5490	560	6570	680	340	3500
	П2-1АтIIIсЛ-1									
	П2-1АтIIIсЛ-2									
	П2-1АтIIIсЛ-3									
	П2-2АтIIIсЛ	22,5	1Ф16	—	7740	790	9310	950		
	П2-3АтIIIсЛ	22,5	1Ф18	—	9900	1010	11960	1220		
	П2-4АтIIIсЛ	27,5	1Ф20	—	12450	1270	15000	1530	390	4000
	П2-5АтIIIсЛ	27,5	1Ф22	—	14510	1480	17450	1780		
	П2-6АтIIIсЛ	30	1Ф25	—	20000	2040	24020	2450	500	5100
	П3-1АтIIIсЛ	22,5	1Ф14	—	6760	690	8140	830	340	3500
	П3-2АтIIIсЛ	22,5	1Ф16	—	8330	850	10000	1020		
	П3-3АтIIIсЛ	27,5	1Ф18	—	13140	1340	15780	1610	390	4000
	П3-4АтIIIсЛ	30	1Ф20	—	15690	1600	18920	1930		
	П3-5АтIIIсЛ	30	1Ф22	—	18140	1850	21770	2220		
	П3-6АтIIIсЛ	30	1Ф25	—	22360	2280	26870	2740	500	5100

Продолжение таблицы 26

Класс напрягаемой арматуры	Марка плиты	Класс бетона	Диаметр напрягаемой арматуры: в крайнем ряду	Диаметр напрягаемой арматуры: в среднем ряду	Равномерно распределенная нагрузка при коэффициенте надежности по нагрузке γf=1: Па	γf=1: кгс/м²	γf=1,2: Па	γf=1,2: кгс/м²	Предварительное напряжение бетона: МПа	Предварительное напряжение бетона: кгс/см²
1	2	3	4	5	6	7	8	9	10	11
АтIIIв	П1-1АтIIIвЛ	22,5	1Ф16	2Ф16	5490	560	6570	670	290	3000
	П1-2АтIIIвЛ	22,5	1Ф18	2Ф18	7060	720	8530	870		
	П1-3АтIIIвЛ	27,5	1Ф20	2Ф20	8920	910	10690	1090		
	П1-4АтIIIвЛ	27,5	1Ф22	2Ф22	10890	1110	13140	1340		
	П1-5АтIIIвЛ	30	1Ф25	2Ф25	14320	1460	17260	1760		
	П1-6АтIIIвЛ	30	2Ф20	4Ф20	16280	1660	19610	2000	390	4000
	П1-7АтIIIвЛ	30	2Ф22	4Ф22	20000	2040	24020	2450		
	П2-1АтIIIвЛ	22,5	1Ф16	—	5490	560	6570	670	290	3000
	П2-1АтIIIвЛ-1									
	П2-1АтIIIвЛ-2									
	П2-1АтIIIвЛ-3									
	П2-2АтIIIвЛ	22,5	1Ф18	—	7060	720	8530	870		
	П2-3АтIIIвЛ	27,5	1Ф20	—	8920	910	10690	1090		
	П2-4АтIIIвЛ	27,5	1Ф22	—	10890	1110	13140	1340		
	П2-5АтIIIвЛ	30	1Ф25	—	14320	1460	17260	1760		
	П2-6АтIIIвЛ	30	2Ф20	—	16280	1660	19610	2000	390	4000
	П2-7АтIIIвЛ	30	2Ф22	—	20000	2040	24020	2450		
	П3-1АтIIIвЛ	22,5	1Ф14	—	5490	610	7160	730	290	3000
	П3-2АтIIIвЛ	22,5	1Ф16	—	8330	850	10000	1020	340	3500
	П3-3АтIIIвЛ	27,5	1Ф18	—	11770	1200	14120	1440	410	4200
	П3-4АтIIIвЛ	30	1Ф20	—	14810	1510	17850	1820	450	4600
	П3-5АтIIIвЛ	30	1Ф22	—	16870	1720	20300	2070		
	П3-6АтIIIвЛ	30	1Ф25	—	21080	2150	25300	2580		

Инв.№ подл. | Подпись и дата | Взам. инв.№

Таблица марок плит, класса бетона, количества и диаметра напрягаемой арматуры, равномерно распределенных нагрузок и предварительного напряжения арматуры для плит из тяжелого бетона, эксплуатируемых в агрессивной среде.

Таблица 3а

Класс напрягаемой арматуры	Марка плиты	Класс бетона	Диаметр напрягаемой арматуры в крайнем ребре	Диаметр напрягаемой арматуры в среднем ребре	Равномерно распределенная нагрузка при коэффициенте надежности по нагрузке $\gamma_f=1$ Па	$\gamma_f=1$ кгс/м²	$\gamma_f>1$ Па	$\gamma_f>1$ кгс/м²	Предварительн. напряжение σ_{sp} перед бетонированием МПа	Предварительн. напряжение σ_{sp} перед бетонированием кгс/см²
1	2	3	4	5	6	7	8	9	10	11
АтVск	П1-1АтVск	27.5	1Ф12	2Ф12	3820	390	4600	470	590	6000
	П1-2АтVск	27.5	1Ф14	2Ф14	5780	590	6950	710	640	6500
	П1-3АтVск	27.5	1Ф16	2Ф16	7450	760	9020	920		
	П1-4АтVск	30	1Ф18	2Ф18	10000	1020	12000	1230		
	П1-5АтVск	30	1Ф20	2Ф20	12650	1290	15200	1550		
	П1-6АтVск	40	1Ф22	2Ф22	15100	1540	18140	1850		
	П1-7АтVск	40	1Ф25	2Ф25	16280	1660	19610	2000		
	П2-1АтVск	27.5	1Ф12	—	3820	390	4600	470	590	6000
	П2-1АтVск-1									
	П2-1АтVск-2									
	П2-1АтVск-3									
	П2-2АтVск	27.5	1Ф14	—	5780	590	6960	710	640	6500
	П2-3АтVск	27.5	1Ф16	—	7450	760	9020	920		
	П2-4АтVск	30	1Ф18	—	10000	1020	12000	1230		
	П2-5АтVск	30	1Ф20	—	12650	1290	15200	1550		
	П2-6АтVск	40	1Ф22	—	15100	1540	18140	1850		
	П2-7АтVск	40	1Ф25	—	16280	1660	19610	2000		
	П2-8АтVск	40	2Ф20	—	19610	2000	23530	2400		
	П3-1АтVск	22.5	1Ф12	—	3920	400	4700	480	640	6500
	П3-2АтVск	27.5	1Ф14	—	6860	700	8330	850		
	П3-3АтVск	30	1Ф16	—	10590	1080	12740	1300		
	П3-4АтVск	30	1Ф18	—	15300	1560	18430	1880		
	П3-5АтVск	30	1Ф20	—	19120	1950	23040	2350		

Продолжение таблицы 3а

Класс напрягаемой арматуры	Марка плиты	Класс бетона	Диаметр напрягаемой арматуры в крайнем ребре	Диаметр напрягаемой арматуры в среднем ребре	Равномерно распределенная нагрузка при коэффициенте надежности по нагрузке $\gamma_f=1$ Па	$\gamma_f=1$ кгс/м²	$\gamma_f>1$ Па	$\gamma_f>1$ кгс/м²	Предварительн. напряжение σ_{sp} перед бетонированием МПа	Предварительн. напряжение σ_{sp} перед бетонированием кгс/см²
1	2	3	4	5	6	7	8	9	10	11
АIV	П1-1АIV	20	1Ф14	2Ф14	4020	410	4900	500	500	5100
	П1-2АIV	22.5	1Ф16	2Ф16	5780	590	6960	710		
	П1-3АIV	30	1Ф18	2Ф18	7940	810	9610	980		
	П1-4АIV	30	1Ф20	2Ф20	10100	1030	12160	1240		
	П1-5АIV	30	1Ф22	2Ф22	12550	1280	15100	1540		
	П1-6АIV	30	1Ф25	2Ф25	16370	1670	19710	2010		
	П1-7АIV	40	2Ф20	4Ф20	18730	1910	22550	2300		
	П2-1АIV	20	1Ф14	—	4020	410	4900	500	500	5100
	П2-1АIV-1									
	П2-1АIV-2									
	П2-1АIV-3									
	П2-2АIV	22.5	1Ф16	—	5780	590	6960	710		
	П2-3АIV	30	1Ф18	—	7940	810	9610	980		
	П2-4АIV	30	1Ф20	—	10100	1030	12160	1240		
	П2-5АIV	30	1Ф22	—	12550	1280	15100	1540		
	П2-6АIV	30	1Ф25	—	16370	1670	19710	2010		
	П2-7АIV	40	2Ф20	—	18730	1910	22550	2300		
	П3-1АIV	27.5	1Ф14	—	5100	520	6170	630	500	5100
	П3-2АIV	27.5	1Ф16	—	8330	850	10000	1020		
	П3-3АIV	30	1Ф18	—	12850	1290	15200	1550		
	П3-4АIV	30	1Ф20	—	15780	1610	19020	1940		
	П3-5АIV	30	1Ф22	—	18630	1900	22450	2290		

Продолжение таблицы 3а см. лист 14

Инв. № подл. | Подпись и дата | Взам. инв. №

Ц 00232-01 16

Продолжение таблицы 3а

Класс напрягаемой арматуры	Марка плиты	Класс бетона	Диаметр напрягаемой арматуры: в крайнем ребре	в среднем ребре	Равномерно распределенная нагрузка при коэффициенте надежности по нагрузке: $\gamma_f=1$ Па	кгс/м²	$\gamma_f>1$ Па	кгс/м²	Предварительное напряжение бсв перед бетонированием: МПа	кгс/см²
1	2	3	4	5	6	7	8	9	10	11
А-III в	П1-1АIIIв	225	1Ф16	2Ф16	5000	510	6080	620	450	4600
	П1-2АIIIв	30	1Ф18	2Ф18	6850	700	8230	840		
	П1-3АIIIв	30	1Ф20	2Ф20	8630	880	10390	1060		
	П1-4АIIIв	30	1Ф22	2Ф22	10690	1090	12840	1310		
	П1-5АIIIв	30	1Ф25	2Ф25	14020	1430	16850	1720		
	П1-6АIIIв	30	2Ф20	4Ф20	15880	1620	19120	1950		
	П1-7АIIIв	40	2Ф22	4Ф22	19610	2000	23530	2400		
	П2-1АIIIв П2-1АIIIв-1 П2-1АIIIв-2 П2-1АIIIв-3	225	1Ф16	—	5000	510	6080	620	450	4600
	П2-2АIIIв	30	1Ф18	—	6850	700	8230	840		
	П2-3АIIIв	30	1Ф20	—	8630	880	10390	1060		
	П2-4АIIIв	30	1Ф22	—	10690	1090	12840	1310		
	П2-5АIIIв	30	1Ф25	—	14020	1430	16850	1720		
	П2-6АIIIв	30	2Ф20	—	15880	1620	19120	1950		
	П2-7АIIIв	40	2Ф22	—	19610	2000	23530	2400		
	П3-1АIIIв	225	1Ф14	—	4120	420	5000	510	450	4600
	П3-2АIIIв	27,5	1Ф16	—	7270	740	8730	890		
	П3-3АIIIв	30	1Ф18	—	10080	1130	12340	1360		
	П3-4АIIIв	30	1Ф20	—	14400	1570	18530	1890		
	П3-5АIIIв	30	1Ф22	—	17650	1800	21480	2160		
	П3-6АIIIв	30	1Ф25	—	22750	2320	27360	2790		

Таблицу марок плит, класса бетона, количества и диаметра напрягаемой арматуры, равномерно распределенных нагрузок и предварительного напряжения арматуры для плит из легкого бетона, эксплуатируемых в агрессивной среде

Таблица 3б

Класс напрягаемой арматуры	Марка плиты	Класс бетона	Диаметр напрягаемой арматуры: в крайнем ребре	в среднем ребре	Равномерно распределенная нагрузка при коэффициенте надежности по нагрузке: $\gamma_f=1$ Па	кгс/м²	$\gamma_f>1$ Па	кгс/м²	Предварительное напряжение бсв перед бетонированием: МПа	кгс/см²
1	2	3	4	5	6	7	8	9	10	11
А-IIIск	П1-1АIIIскл	27,5	1Ф12	2Ф12	4210	430	5090	520	590	6000
	П1-2АIIIскл	27,5	1Ф14	2Ф14	5980	610	7250	740	640	6500
	П1-3АIIIскл	27,5	1Ф16	2Ф16	7750	790	9310	950		
	П1-4АIIIскл	30	1Ф18	2Ф18	10000	1020	12060	1230		
	П1-5АIIIскл	30	1Ф20	2Ф20	12650	1290	15200	1550		
	П2-1АIIIскл П2-1АIIIскл-1 П2-1АIIIскл-2 П2-1АIIIскл-3	27,5	1Ф12	—	4210	430	5090	520	590	6000
	П2-2АIIIскл	27,5	1Ф14	—	5980	610	7250	740	640	6500
	П2-3АIIIскл	27,5	1Ф16	—	7750	790	9310	950		
	П2-4АIIIскл	30	1Ф18	—	10000	1020	12080	1230		
	П2-5АIIIскл	30	1Ф20	—	12650	1290	15200	1550		
	П3-1АIIIскл	225	1Ф12	—	4120	420	5000	510	640	6500
	П3-2АIIIскл	27,5	1Ф14	—	6850	700	8230	840		
	П3-3АIIIскл	30	1Ф16	—	10580	1080	12740	1300		
	П3-4АIIIскл	30	1Ф18	—	14700	1500	17650	1800		

Продолжение таблицы см. лист 15

Продолжение таблицы 36

Класс напрягаемой арматуры	Марка плиты	Класс бетона	Диаметр напрягаемой арматуры в крайнем ребре	Диаметр напрягаемой арматуры в среднем ребре	Равномерно распределенная нагрузка при коэффициенте надежности по нагрузке $\gamma_f = 1$ Па	Равномерно распределенная нагрузка при коэффициенте надежности по нагрузке $\gamma_f = 1$ кгс/м²	Равномерно распределенная нагрузка при коэффициенте надежности по нагрузке $\gamma_f > 1$ Па	Равномерно распределенная нагрузка при коэффициенте надежности по нагрузке $\gamma_f > 1$ кгс/м²	Предварительное напряжение бетона при передаче на бетон МПа	Предварительное напряжение бетона при передаче на бетон кгс/см²
1	2	3	4	5	6	7	8	9	10	11
AIV	П1-1АIVл	20	1Ф14	2Ф14	4410	450	5390	540	500	5100
	П1-2АIVл	22,5	1Ф16	2Ф16	5880	600	7150	730		
	П1-3АIVл	30	1Ф18	2Ф18	8330	850	10000	1020		
	П1-4АIVл	30	1Ф20	2Ф20	10290	1050	12450	1270		
	П1-5АIVл	30	1Ф22	2Ф22	12840	1310	15490	1580		
	П1-6АIVл	30	1Ф25	2Ф25	15490	1580	18630	1900		
	П2-1АIVл	20	1Ф14	—	4410	450	5390	540	500	5100
	П2-1АIVл-1									
	П2-1АIVл-2									
	П2-1АIVл-3									
	П2-2АIVл	22,5	1Ф16	—	5880	600	7150	730		
	П2-3АIVл	30	1Ф18	—	8330	850	10000	1020		
	П2-4АIVл	30	1Ф20	—	10290	1050	12450	1270		
	П2-5АIVл	30	1Ф22	—	12840	1310	15490	1580		
	П2-6АIVл	30	1Ф25	—	15490	1580	18630	1900		
	П3-1АIVл	27,5	1Ф14	—	5390	550	6570	670	500	5100
	П3-2АIVл	27,5	1Ф16	—	8330	850	10000	1020		
	П3-3АIVл	30	1Ф18	—	12550	1280	15100	1540		
	П3-4АIVл	30	1Ф20	—	15600	1600	18820	1920		

Продолжение таблицы 36

Класс напрягаемой арматуры	Марка плиты	Класс бетона	Диаметр напрягаемой арматуры в крайнем ребре	Диаметр напрягаемой арматуры в среднем ребре	Равномерно распределенная нагрузка при коэффициенте надежности по нагрузке $\gamma_f = 1$ Па	Равномерно распределенная нагрузка при коэффициенте надежности по нагрузке $\gamma_f = 1$ кгс/м²	Равномерно распределенная нагрузка при коэффициенте надежности по нагрузке $\gamma_f > 1$ Па	Равномерно распределенная нагрузка при коэффициенте надежности по нагрузке $\gamma_f > 1$ кгс/м²	Предварительное напряжение бетона при передаче на бетон МПа	Предварительное напряжение бетона при передаче на бетон кгс/см²
1	2	3	4	5	6	7	8	9	10	11
AIIIв	П1-1АIIIвл	22,5	1Ф16	2Ф16	5390	550	6570	670	450	4600
	П1-2АIIIвл	30	1Ф18	2Ф18	7150	730	8630	880		
	П1-3АIIIвл	30	1Ф20	2Ф20	8820	910	10780	1100		
	П1-4АIIIвл	30	1Ф22	2Ф22	10980	1120	13230	1350		
	П1-5АIIIвл	30	1Ф25	2Ф25	14310	1460	17260	1760		
	П1-6АIIIвл	30	2Ф20	4Ф20	16280	1660	19610	2000		
	П2-1АIIIвл	22,5	1Ф16	—	5390	550	6570	670	450	4600
	П2-1АIIIвл-1									
	П2-1АIIIвл-2									
	П2-1АIIIвл-3									
	П2-2АIIIвл	30	1Ф18	—	7150	730	8630	880		
	П2-3АIIIвл	30	1Ф20	—	8820	910	10780	1100		
	П2-4АIIIвл	30	1Ф22	—	10980	1120	13230	1350		
	П2-5АIIIвл	30	1Ф25	—	14310	1460	17260	1760		
	П2-6АIIIвл	30	2Ф20	—	16280	1660	19610	2000		
	П3-1АIIIвл	22,5	1Ф14	—	4610	470	5590	570	450	4600
	П3-2АIIIвл	27,5	1Ф16	—	7550	770	9120	930		
	П3-3АIIIвл	30	1Ф18	—	11470	1170	13820	1410		
	П3-4АIIIвл	30	1Ф20	—	14800	1510	17850	1820		
	П3-5АIIIвл	30	1Ф22	—	15770	1710	20200	2060		

Инв. № подл. | Подпись и дата | Взам. инв. №

Пример устройства квадратных отверстий в плите П1

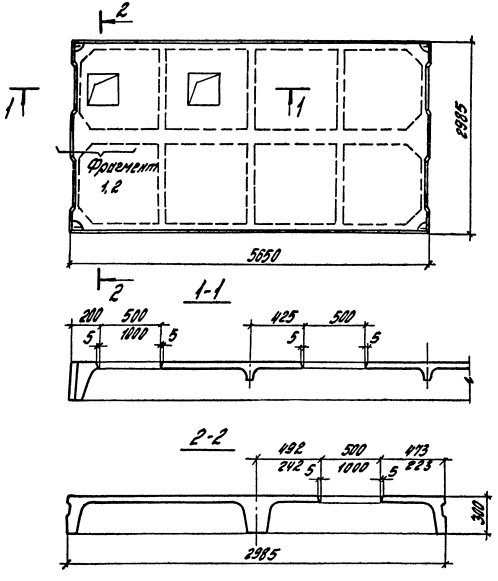

Фрагмент 1

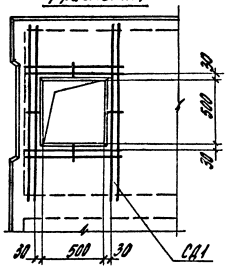

Фрагмент 2

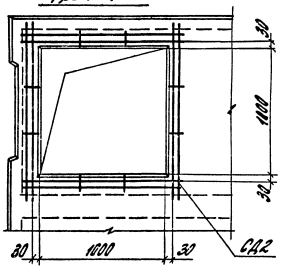

СД1

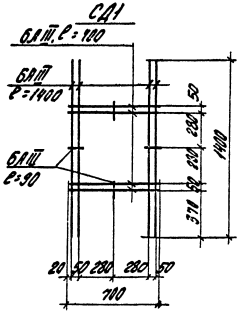

СД2

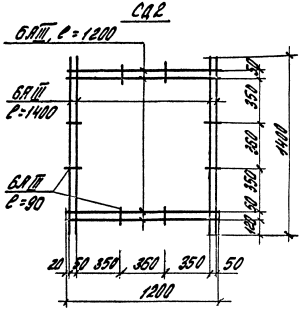

Инв.№ подл.	Подпись и дата	Взам.инв.№

Пример устройства квадратных отверстий в плитах ПГ

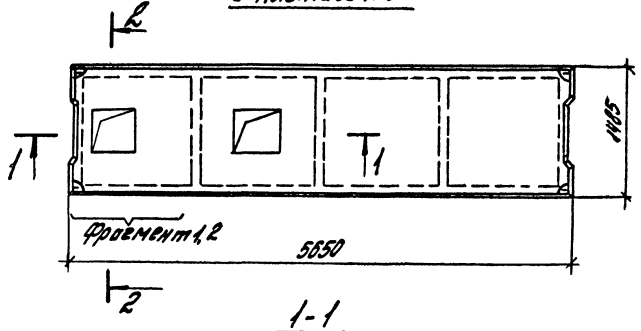

1-1

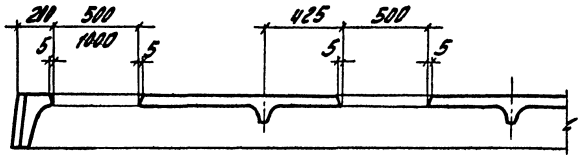

2-2

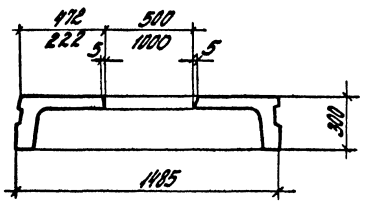

Фрагмент 1

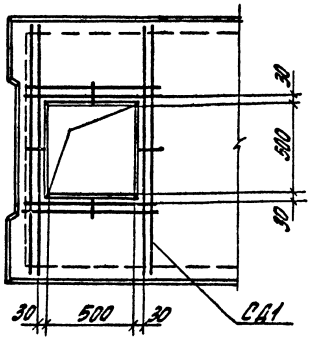

Фрагмент 2

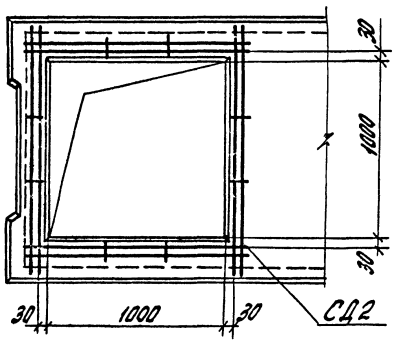

СД1

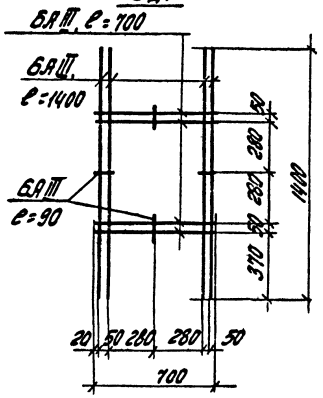

СД2

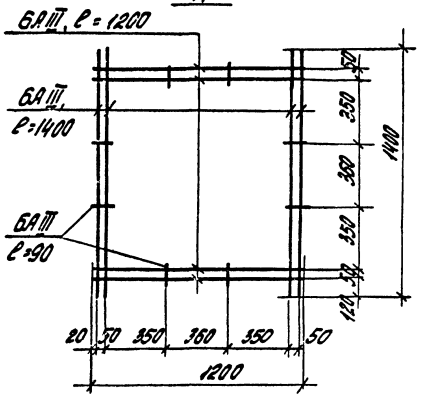

Пример устройства квадратных отверстий в плитах ПЗ

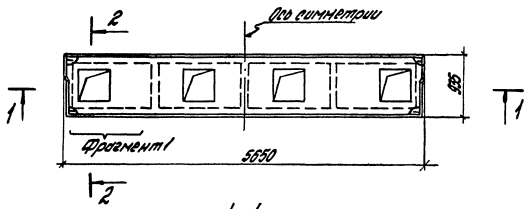

1-1

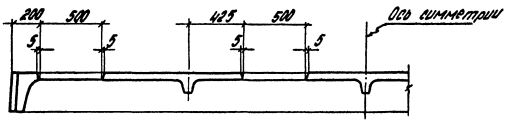

2-2

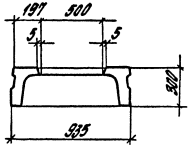

Фрагмент1

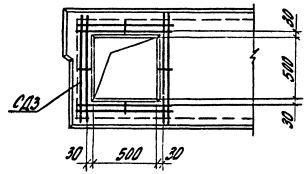

СД3

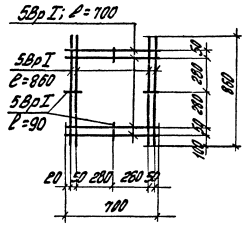

Ц00232-01 21

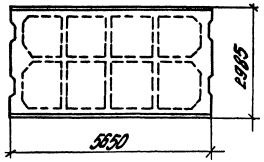

Марка плиты		Класс бетона	Расход материалов		Масса, т	
Из тяжелого бетона	Из легкого бетона		Бетон, м³	Сталь, кг	Плиты из тяжел. бетона	Плиты из легкого бетона
П1-1АтV	П1-1АтVЛ	22,5	1,54	100,0	3,85	3,08
П1-2АтV	П1-2АтVЛ	22,5		112,0		
П1-3АтV	П1-3АтVЛ	27,5		123,8		
П1-4АтV	П1-4АтVЛ	27,5		138,9		
П1-5АтV	П1-5АтVЛ	30		149,3		
П1-6АтV	П1-6АтVЛ	30		184,9		
П1-7АтV		40		204,5		
П1-1АтIVС	П1-1АтIVСЛ	20		107,1		
П1-2АтIVС	П1-2АтIVСЛ	22,5		120,4		
П1-3АтIVС	П1-3АтIVСЛ	22,5		133,4		
П1-4АтIVС	П1-4АтIVСЛ	27,5		149,3		
П1-5АтIVС	П1-5АтIVСЛ	27,5		161,3		
П1-6АтIVС	П1-6АтIVСЛ	30		204,5		
П1-7АтIVС		40		228,5		
П1-1АIII В	П1-1АIIIВЛ	22,5		115,5		
П1-2АIII В	П1-2АIIIВЛ	22,5		130,0		
П1-3АIII В	П1-3АIIIВЛ	27,5		143,8		
П1-4АIII В	П1-4АIIIВЛ	27,5		161,3		
П1-5АIII В	П1-5АIIIВЛ	30		180,9		
П1-6АIII В	П1-6АIIIВЛ	30		228,5		
П1-7АIII В	П1-7АIIIВЛ	30		252,5		

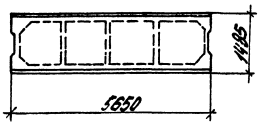

Марка плиты		Класс бетона	Расход материалов		Масса, т	
Из тяжелого бетона	Из легкого бетона		Бетон, м³	Сталь, кг	Плиты из тяжел. бетона	Плиты из легкого бетона
П2-1АтV	П2-1АтVЛ	22,5	0,76	48,6	1,90	1,52
П2-2АтV	П2-2АтVЛ	22,5		54,2		
П2-3АтV	П2-3АтVЛ	27,5		60,1		
П2-4АтV	П2-4АтVЛ	27,5		66,9		
П2-5АтV	П2-5АтVЛ	30		72,1		
П2-6АтV	П2-6АтVЛ	30		87,1		
П2-7АтV		40		96,9		
П2-8АтV		40		117,3		
П2-1АтIVС	П2-1АтIVСЛ	20		52,2		
П2-2АтIVС	П2-2АтIVСЛ	22,5		58,4		
П2-3АтIVС	П2-3АтIVСЛ	22,5		64,9		
П2-4АтIVС	П2-4АтIVСЛ	27,5		72,1		

Марка плиты		Класс бетона	Расход материалов		Масса, т	
Из тяжелого бетона	Из легкого бетона		Бетон, м³	Сталь, кг	Плиты из тяжел. бетона	Плиты из легкого бетона
П2-5АтIVС	П2-5АтIVСЛ	27,5	0,76	78,1	1,90	1,52
П2-6АтIVС	П2-6АтIVСЛ	30		96,9		
П2-7АтIVС		40		108,9		
П2-8АтIVС		40		129,3		
П2-1АIII В	П2-1АIIIВЛ	22,5		55,4		
П2-2АIII В	П2-2АIIIВЛ	22,5		63,2		
П2-3АIII В	П2-3АIIIВЛ	27,5		70,1		
П2-4АIII В	П2-4АIIIВЛ	27,5		78,1		
П2-5АIII В	П2-5АIIIВЛ	30		87,9		
П2-6АIII В	П2-6АIIIВЛ	30		108,9		
П2-7АIII В	П2-7АIIIВЛ	30		120,9		
П2-8АIII В		40		148,9		

Зав. отд.	Кодыш	[signature]	10.02.94
Н.контр.	Нисканен	[signature]	10.02.94
С.Н.С.	Нисканен	[signature]	10.02.94
Инженер	Антюфеева	[signature]	10.02.94

1.042.1-5.94.1-НИ1

Номенклатура плит длиной 5,65м для неагрессивной среды

Стадия	Лист	Листов
Р	1	2

ЦНИИПРОМЗДАНИЙ

Инв. № подл. | Подпись и дата | Взам. инв. №

Ц00232-01 22

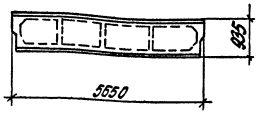

Марка плиты		Класс бетона	Расход материалов		Масса, т	
Из тяжелого бетона	Из легкого бетона		Бетон, м³	Сталь, кг	Плиты из тяжелого бетона	Плиты из легкого бетона
ПЗ-1АтV	ПЗ-1АтVЛ	22,5	0,58	54,6	1,45	1,16
ПЗ-2АтV	ПЗ-2АтVЛ	27,5		58,2		
ПЗ-3АтV	ПЗ-3АтVЛ	30		62,4		
ПЗ-4АтV	ПЗ-4АтVЛ	30		67,2		
ПЗ-5АтV	ПЗ-5АтVЛ	30		78,1		
ПЗ-6АтV	ПЗ-6АтVЛ	30		84,7		
ПЗ-1АтVС	ПЗ-1АтVСЛ	22,5		58,2		
ПЗ-2АтVС	ПЗ-2АтVСЛ	22,5		62,4		
ПЗ-3АтVС	ПЗ-3АтVСЛ	27,5		67,2		
ПЗ-4АтVС	ПЗ-4АтVСЛ	30		72,4		
ПЗ-5АтVС	ПЗ-5АтVСЛ	30		84,1		
ПЗ-6АтVС	ПЗ-6АтVСЛ	30		94,5		

Марка плиты		Класс бетона	Расход материалов		Масса, т	
Из тяжелого бетона	Из легкого бетона		Бетон, м³	Сталь, кг	Плиты из тяжелого бетона	Плиты из легкого бетона
ПЗ-1АтVв	ПЗ-1АтVвЛ	22,5	0,58	58,2	1,45	1,16
ПЗ-2АтVв	ПЗ-2АтVвЛ	22,5		62,4		
ПЗ-3АтVв	ПЗ-3АтVвЛ	27,5		67,2		
ПЗ-4АтVв	ПЗ-4АтVвЛ	30		72,4		
ПЗ-5АтVв	ПЗ-5АтVвЛ	30		84,1		
ПЗ-6АтVв	ПЗ-6АтVвЛ	30		94,5		

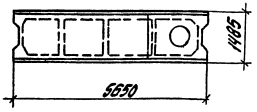

Марка плиты		Класс бетона	Расход материалов		Масса, т	
Из тяжелого бетона	Из легкого бетона		Бетон, м³	Сталь, кг	Плиты из тяжелого бетона	Плиты из легкого бетона
ПП2-1АтV-1	ПП2-1АтVЛ-1	22,5	0,84	70,3	2,10	1,68
ПП2-1АтV-2	ПП2-1АтVЛ-2		0,83	71,1	2,08	1,66
ПП2-1АтV-3	ПП2-1АтVЛ-3		0,79	78,6	1,98	1,58
ПП2-1АтVС-1	ПП2-1АтVСЛ-1	20	0,84	78,9	2,10	1,68
ПП2-1АтVС-2	ПП2-1АтVСЛ-2		0,83	71,7	2,08	1,66
ПП2-1АтVС-3	ПП2-1АтVСЛ-3		0,79	82,2	1,98	1,58
ПП2-1АтVв-1	ПП2-1АтVвЛ-1	22,5	0,84	78,1	2,10	1,68
ПП2-1АтVв-2	ПП2-1АтVвЛ-2		0,83	78,9	2,08	1,66
ПП2-1АтVв-3	ПП2-1АтVвЛ-3		0,79	86,4	1,98	1,58

Альбом марок

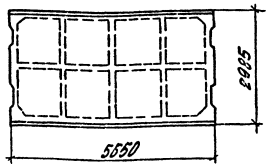

Марка плиты		Класс бетона	Расход материалов		Масса, т	
Из тяжелого бетона	Из легкого бетона		Бетон, м³	Сталь, кг	Плиты из тяжелого бетона	Плиты из легкого бетона
П1-1АтVСК	П1-1АтVСКЛ	27.5	1,54	100,0	3,85	3,08
П1-2АтVСК	П1-2АтVСКЛ	27.5		112,0		
П1-3АтVСК	П1-3АтVСКЛ	27.5		123,8		
П1-4АтVСК	П1-4АтVСКЛ	30		138,9		
П1-5АтVСК	П1-5АтVСКЛ	30		149,3		
П1-6АтVСК		40		184,9		
П1-7АтVСК		40		204,5		
П1-1АIV	П1-1АIVЛ	20		107,1		
П1-2АIV	П1-2АIVЛ	22,5		120,4		
П1-3АIV	П1-3АIVЛ	30		133,4		
П1-4АIV	П1-4АIVЛ	30		149,3		
П1-5АIV	П1-5АIVЛ	30		161,3		
П1-6АIV	П1-6АIVЛ	30		204,5		
П1-7АIV		40		228,5		
П1-1АIIIВ	П1-1АIIIВЛ	22,5		115,5		
П1-2АIIIВ	П1-2АIIIВЛ	30		130,0		
П1-3АIIIВ	П1-3АIIIВЛ	30		143,8		
П1-4АIIIВ	П1-4АIIIВЛ	30		161,3		
П1-5АIIIВ	П1-5АIIIВЛ	30		180,9		
П1-6АIIIВ	П1-6АIIIВЛ	30		228,5		
П1-7АIIIВ		40		252,5		

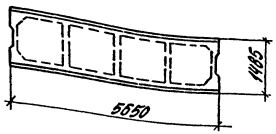

Марка плиты		Класс бетона	Расход материалов		Масса, т	
Из тяжелого бетона	Из легкого бетона		Бетон, м³	Сталь, кг	Плиты из тяжелого бетона	Плиты из легкого бетона
П2-1АтVСК	П2-1АтVСКЛ	27,5	0,76	48,6	1,90	1,52
П2-2АтVСК	П2-2АтVСКЛ	27,5		54,2		
П2-3АтVСК	П2-3АтVСКЛ	27,5		60,1		
П2-4АтVСК	П2-4АтVСКЛ	30		66,9		
П2-5АтVСК	П2-5АтVСКЛ	30		72,1		
П2-6АтVСК		40		87,1		
П2-7АтVСК		40		96,9		
П2-8АтVСК		40		117,3		
П2-1АIV	П2-1АIVЛ	20		52,2		
П2-2АIV	П2-2АIVЛ	22,5		58,4		
П2-3АIV	П2-3АIVЛ	30		64,9		
П2-4АIV	П2-4АIVЛ	30		72,1		

Марка плиты		Класс бетона	Расход материалов		Масса, т	
Из тяжелого бетона	Из легкого бетона		Бетон, м³	Сталь, кг	Плиты из тяжелого бетона	Плиты из легкого бетона
П2-5АIV	П2-5АIVЛ	30	0,76	78,1	1,90	1,52
П2-6АIV	П2-6АIVЛ	30		96,9		
П2-7АIV		40		108,9		
П2-1АIIIВ	П2-1АIIIВЛ	22,5		56,4		
П2-2АIIIВ	П2-2АIIIВЛ	30		63,2		
П2-3АIIIВ	П2-3АIIIВЛ	30		70,1		
П2-4АIIIВ	П2-4АIIIВЛ	30		78,1		
П2-5АIIIВ	П2-5АIIIВЛ	30		87,9		
П2-6АIIIВ	П2-6АIIIВЛ	30		108,9		
П2-7АIIIВ		40		120,9		

Взам. инв. №

Подпись и дата

Инв. № подл.

			10.02.94
			10.02.94

1.042.1-5.94.1-НИ2

Номенклатура плит длиной 5,65 м для агрессивной среды

Стадия	Лист	Листов
Р.	1	2

ЦНИИПРОМЗДАНИЙ

Ц00232-01 24

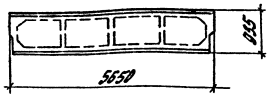

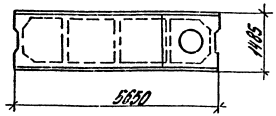

Марка плиты		Класс бетона	Расход материалов		Масса, т	
Из тяжелого бетона	Из легкого бетона		Бетон, м	Сталь, кг	Плиты из тяжелого бетона	Плиты из легкого бетона
ПЗ-1АтV СК	ПЗ-1АтV СКЛ	22,5	0,58	54,6	1,45	1,16
ПЗ-2АтV СК	ПЗ-2АтV СКЛ	27,5		58,2		
ПЗ-3АтV СК	ПЗ-3АтV СКЛ	30		62,4		
ПЗ-4АтV СК	ПЗ-4АтV СКЛ	30		67,2		
ПЗ-5АтV СК		30		78,7		
				84,7		
ПЗ-1АIV	ПЗ-1АIVЛ	27,5		58,2		
ПЗ-2АIV	ПЗ-2АIVЛ	27,5		62,4		
ПЗ-3АIV	ПЗ-3АIVЛ	30		67,2		
ПЗ-4АIV	ПЗ-4АIVЛ	30		72,4		
ПЗ-5АIV		30		84,7		
				94,5		

Марка плиты		Класс бетона	Расход материалов		Масса, т	
Из тяжелого бетона	Из легкого бетона		Бетон, м³	Сталь, кг	Плиты из тяжелого бетона	Плиты из легкого бетона
ПЗ-1АIIIВ	ПЗ-1АIIIВЛ	22,5	0,58	58,2	1,45	1,16
ПЗ-2АIIIВ	ПЗ-2АIIIВЛ	27,5		62,4		
ПЗ-3АIIIВ	ПЗ-3АIIIВЛ	30		67,2		
ПЗ-4АIIIВ	ПЗ-4АIIIВЛ	30		72,4		
ПЗ-5АIIIВ	ПЗ-5АIIIВЛ	30		84,7		
ПЗ-6АIIIВ		30		94,5		

Марка плиты		Класс бетона	Расход материалов		Масса, т	
Из тяжелого бетона	Из легкого бетона		Бетон, м³	Сталь, кг	Плиты из тяжелого бетона	Плиты из легкого бетона
П2-1АтV СК-1	П2-1АтV СКЛ-1	27,5	0,84	70,3	2,10	1,68
П2-1АтV СК-2	П2-1АтV СКЛ-2		0,83	71,1	2,08	1,66
П2-1АтV СК-3	П2-1АтV СКЛ-3		0,79	78,6	1,98	1,58
П2-1АIV-1	П2-1АIVЛ-1	20	0,84	73,9	2,10	1,68
П2-1АIV-2	П2-1АIVЛ-2		0,83	74,7	2,08	1,66
П2-1АIV-3	П2-1АIVЛ-3		0,79	82,2	1,98	1,58
П2-1АIIIВ-1	П2-1АIIIВЛ-1	22,5	0,84	78,1	2,10	1,68
П2-1АIIIВ-2	П2-1АIIIВЛ-2		0,83	78,9	2,08	1,66
П2-1АIIIВ-3	П2-1АIIIВЛ-3		0,79	86,4	1,98	1,58

Инв.№ подл.	Подпись и дата	Взам.инв.№

1.042.1-5.94.1-НИ2

Лист 2

Ц00232-01 25

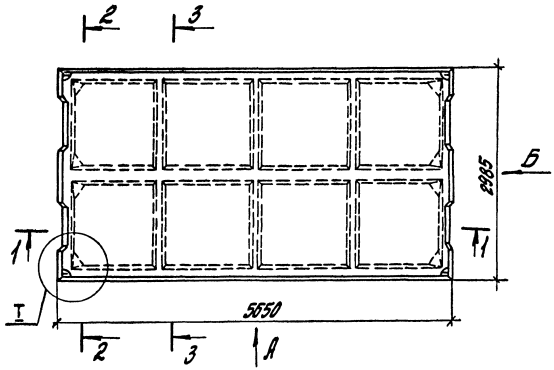

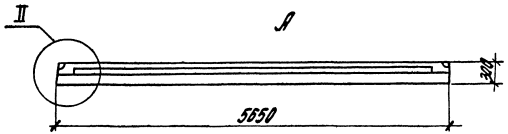

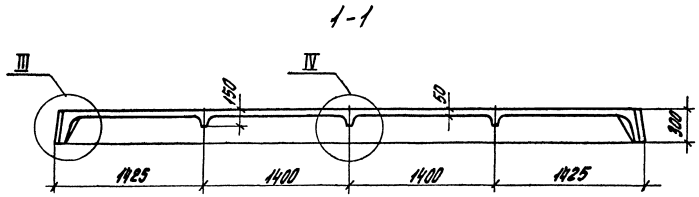

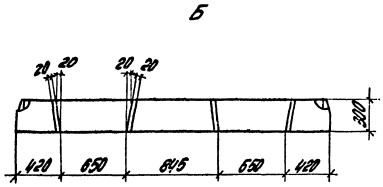

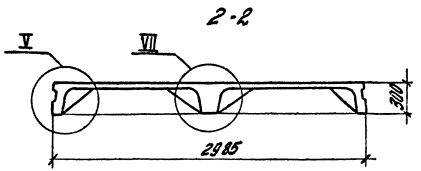

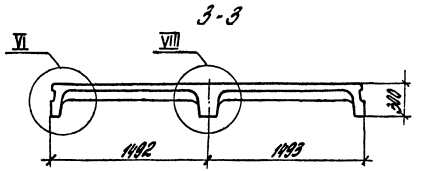

Марка плиты	Класс бетона	Марка бетона	Объем бетона, м³	Масса плиты, т
ПГ-1АтV	22,5	300	1,54	3,85
ПГ-2АтV	22,5	300		
ПГ-3АтV	27,5	350		
ПГ-4АтV	27,5	350		
ПГ-5АтV	30	400		
ПГ-6АтV	30	400		
ПГ-7АтV	40	500		
ПГ-1АтIVС	20	250	1,54	3,85
ПГ-2АтIVС	22,5	300		
ПГ-3АтIVС	22,5	300		
ПГ-4АтIVС	27,5	350		
ПГ-5АтIVС	27,5	350		
ПГ-6АтIVС	30	400		
ПГ-7АтIVС	40	500		
ПГ-1АIIIВ	22,5	300	1,54	3,85
ПГ-2АIIIВ	22,5	300		
ПГ-3АIIIВ	27,5	350		
ПГ-4АIIIВ	27,5	350		
ПГ-5АIIIВ	30	400		
ПГ-6АIIIВ	30	400		
ПГ-7АIIIВ	30	400		

1. Узлы I ... VIII см. лист 2.
2. Армирование плит см. лист 3.

Инв.№ подл. | Подпись и дата | Взам.инв.№

Зав.отд.	Кодыш		10.0294
Н.контр.	Нисканен		10.0294
С.Н.С.	Нисканен		10.0294
Инженер	Витчерева		10.0294

1.042.1-5.94.1-Д.1

Плита ПГ размером 5,65×2,0м

Стадия	Лист	Листов
Р	1	10

ЦНИИПромзданий

Ц 00232-01 26

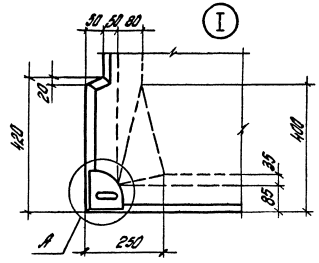

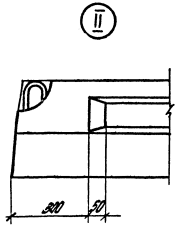

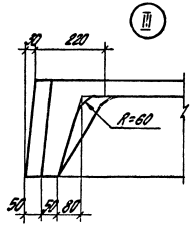

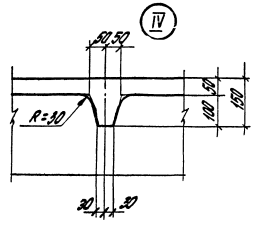

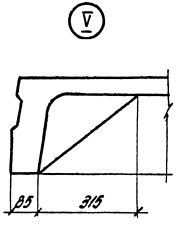

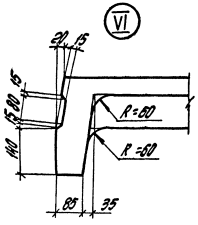

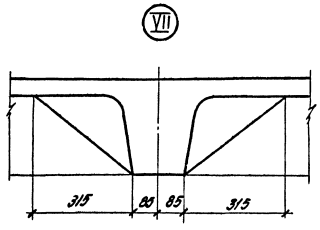

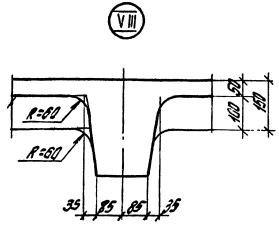

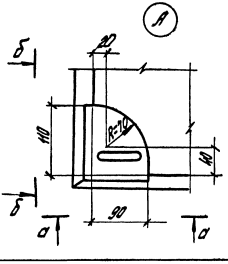

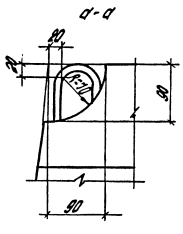

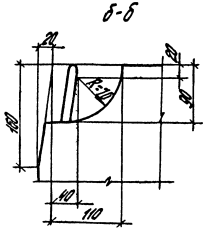

Инв. № подл. | Подпись и дата | Взам. инв. №

1.042.1-5.94.1-Д1

Лист 2

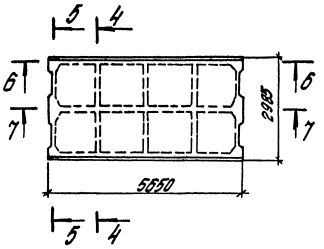

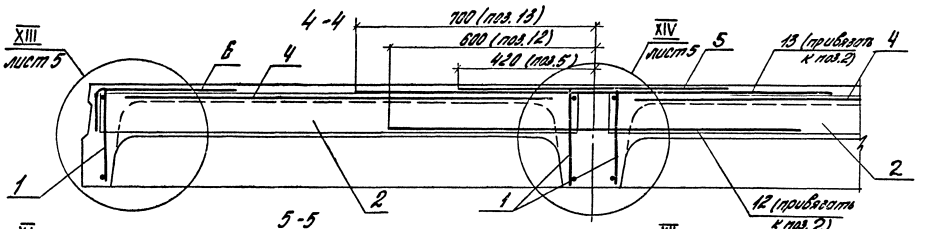

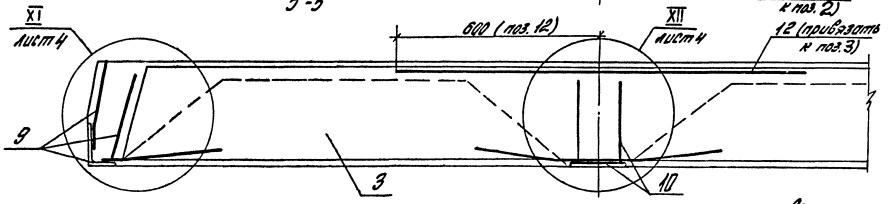

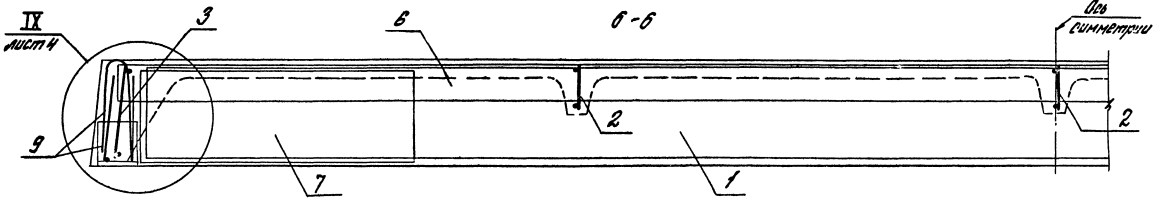

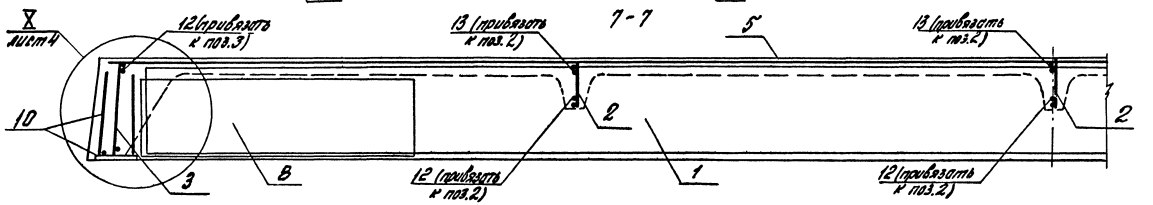

1. Спецификацию арматурных и закладных изделий см. лист 6...11
2. На чертежах напрягаемая арматура (поз.11) условно не показана, расположение напрягаемой арматуры см. лист 5.

1.042.1-5.94.1-Д1

Лист 3

Инв.№подл. | Подпись и дата | Взам.инв.№

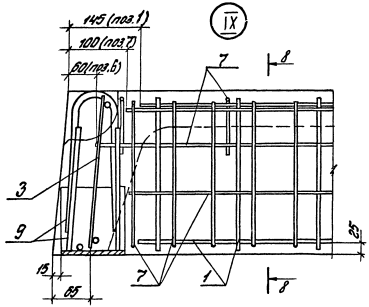

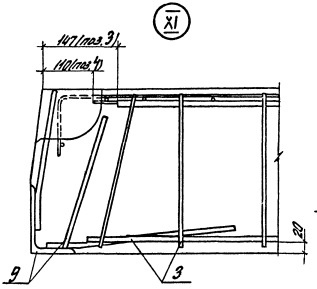

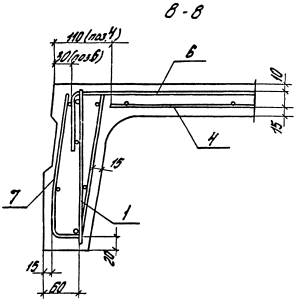

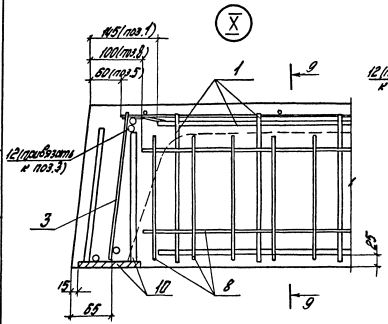

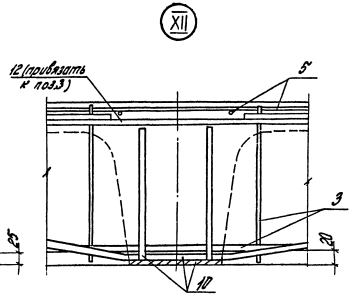

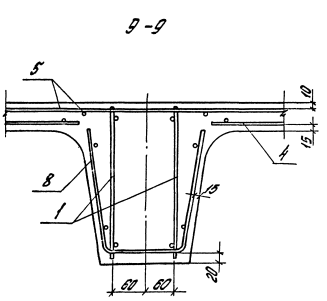

Спецификацию арматурных и закладных изделий см. лист 6...11

1.042.1 - 5.94.1-Д1

Лист 4

Инв.№ подл. | Подпись и дата | Взам.инв.№

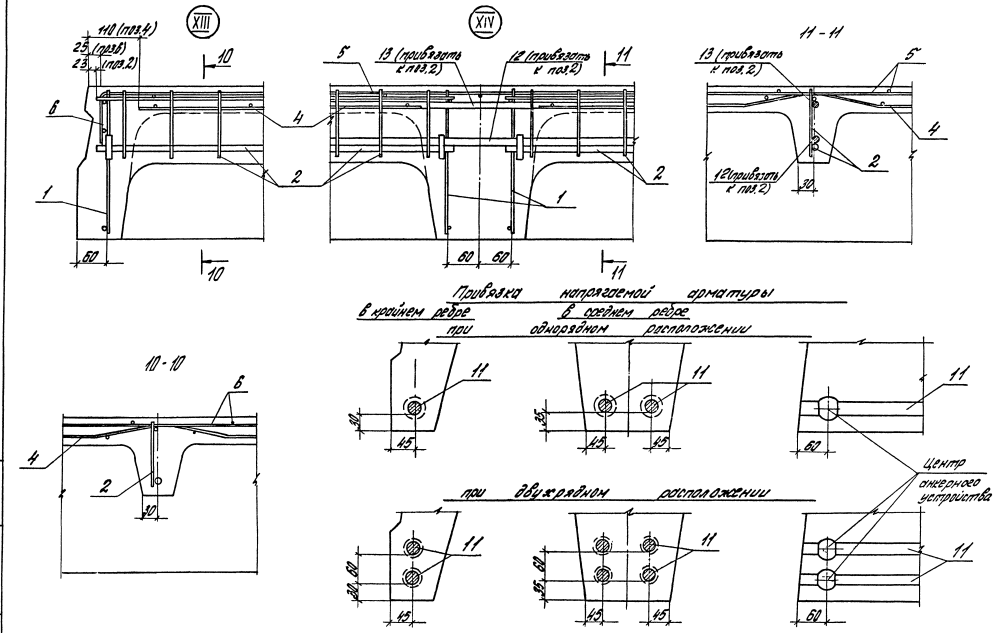

Спецификацию арматурных и закладных изделий см. лист 6...11

1.042.1-5.94.1-Д1

Лист 5

Ц00232-01 30

Поз.	Обозначение	Наименование	Кол.	Примечание
		Документация		
	1.042.1-5.94.1 -ТО	Техническое описание		
	-Д1	Плита П1		
		размером 5,65×3,0 м		
	-РС1	Ведомость расхода стали		
		Сборочные единицы		
7	1.042.1-5.94.2-Д12	Сетка С11	4	
8	-Д13	С12	2	
9	-Д20	Изделие закладное МН1т	2	
	-Д20	МН1н	2	
	Переменные данные для			
	исполнения (марок) плит			
		П1-1АтV		
		Сборочные единицы		
1	1.042.1-5.94.2-Д1	Каркас КР1	4	
2	-Д3	КР7	6	
3	-Д6	КР14	2	
4	-Д9	Сетка С1	2	
5	-Д10	С4	1	
6	-Д12	С8	2	
10	-Д23	Изделие закладное МН4	2	
11	-Д25	Стержень напрягаем. СтН1	4	
		Детали		
12	Без чертежа	ф12 AIII, ℓ=1200 мм	5	1,07 кг
13	Без чертежа	ф10 AIII, ℓ=1400 мм	3	0,86 кг
		Материалы		
		Бетон класса В22,5		1,54 м³
		П1-2АтV		
		Сборочные единицы		

Поз.	Обозначение	Наименование	Кол.	Примечание
1	1.042.1-5.94.2-Д1	Каркас КР1	4	
2	-Д3	КР8	6	
3	-Д6	КР14	2	
4	-Д9	Сетка С1	2	
5	-Д10	С4	1	
6	-Д12	С8	2	
10	-Д23	Изделие закладное МН4	2	
11	-Д25	Стержень напрягаем. СтН2	4	
		Детали		
12	Без чертежа	ф12 AIII, ℓ=1200 мм	5	1,07 кг
13	Без чертежа	ф12 AIII, ℓ=1400 мм	3	1,24 кг
		Материалы		
		Бетон класса В22,5		1,54 м³
		П1-3АтV		
		Сборочные единицы		
1	1.042.1-5.94.2-Д1	Каркас КР2	4	
2	-Д3	КР8	6	
3	-Д6	КР14	2	
4	-Д9	Сетка С1	2	
5	-Д10	С4	1	
6	-Д12	С8	2	
10	-Д23	Изделие закладное МН4	2	
11	-Д25	Стержень напрягаем. СтН3	4	
		Детали		
12	Без чертежа	ф12 AIII, ℓ=1200 мм	5	1,07 кг
13	Без чертежа	ф12 AIII, ℓ=1400 мм	3	1,24 кг
		Материалы		
		Бетон класса В27,5		1,54 м³

Инв.№ подл. | Подпись и дата | Взам. инв.№

Поз.	Обозначение	Наименование	Кол.	Примечание
		П1-4Ат V		
		Сборочные единицы		
1	1.042.1-5.94.2-Д1	Каркас КР2	4	
2	-Д3	КР9	6	
3	-Д6	КР14	2	
4	-Д9	Сетка С1	2	
5	-Д10	С4	1	
6	-Д12	С8	2	
10	-Д23	Изделие закладное МН4	2	
11	-Д25	Стержень напряжем. СтН4	4	
		Детали		
12	Без чертежа	ф12 А III, ℓ=1200 мм	5	1,07 кг
13	Без чертежа	ф14 А III, ℓ=1400 мм	3	1,69 кг
		Материалы		
		Бетон класса В27,5		1,54 м³
		П1-5Ат V		
		Сборочные единицы		
1	1.042.1-5.94.2-Д1	Каркас КР2	4	
2	-Д3	КР9	6	
3	-Д6	КР14	2	
4	-Д9	Сетка С1	2	
5	-Д10	С4	1	
6	-Д12	С8	2	
10	-Д23	Изделие закладное МН4	2	
11	-Д25	Стержень напрягаем. СтН5	4	
		Детали		
12	Без чертежа	ф12 А III ℓ=1200 мм	5	1,07 кг
13	Без чертежа	ф14 А III ℓ=1400 мм	3	1,69 кг
		Материалы		
		Бетон класса В30		1,54 м³
		П1-6Ат V		
		Сборочные единицы		
1	1.042.1-5.94.2-Д1	Каркас КР3	4	
2	-Д4	КР10	6	
3	-Д6	КР15	2	
4	-Д9	Сетка С2	2	
5	-Д10	С5	1	
6	-Д12	С9	2	
10	-Д23	Изделие закладное МН5	2	
11	-Д25	Стержень напрягаем. СтН6	4	
		Детали		
12	Без чертежа	ф14 А III, ℓ=1200 мм	5	1,45 кг
13	Без чертежа	ф16 А III, ℓ=1400 мм	3	2,21 кг
		Материалы		
		Бетон класса В30		1,54 м³
		П1-7Ат V		
		Сборочные единицы		
1	1.042.1-5.94.2-Д1	Каркас КР3	4	
2	-Д4	КР10	6	
3	-Д6	КР15	2	
4	-Д9	Сетка С2	2	
5	-Д10	С5	1	
6	-Д12	С9	2	
10	-Д23	Изделие закладное МН5	2	
11	-Д25	Стержень напрягаем. СтН6	4	

Инв. № подл. | Подпись и дата | Взам. инв. №

Поз.	Обозначение	Наименование	Кол.	Примечание
		Детали		
12	Без чертежа	ф 14 А III, ℓ=1200 мм	5	1,45 кг
13	Без чертежа	ф 16 А III, ℓ=1400 мм	3	2,21 кг
		Материалы		
		Бетон класса В40		1,54 м³
		П1-1 Ат IVС		
		Сборочные единицы		
1	1.042.1-5.94.2-Д1	Каркас КР1	4	
2	-Д3	КР7	6	
3	-Д6	КР14	2	
4	-Д9	Сетка С1	2	
5	-Д10	С4	1	
6	-Д12	С8	2	
10	-Д23	Изделие закладное МН4	2	
11	-Д25	Стержень напрягаем. СтН8	4	
		Детали		
12	Без чертежа	ф 12 А III, ℓ=1200	5	1,07 кг
13	Без чертежа	ф 10 А III, ℓ=1400	3	0,86 кг
		Материалы		
		Бетон В20		1,54 м³
		П1-2 Ат IVС		
		Сборочные единицы		
1	1.042.1-5.94.2-Д1	Каркас КР1	4	
2	-Д3	КР8	6	
3	-Д6	КР14	2	
4	-Д9	Сетка С1	2	
5	-Д10	С4	1	
6	-Д12	С8	2	

Поз.	Обозначение	Наименование	Кол.	Примечание
10	1.042.1-5.94.2-Д23	Изделие закладное МН4	2	
11	-Д25	Стержень напрягаем. СтН9	4	
		Детали		
12	Без чертежа	ф 12 А III, ℓ=1200 мм	5	1,07 кг
13	Без чертежа	ф 12 А III, ℓ=1400 мм	3	1,24 кг
		Материалы		
		Бетон В 22,5		1,54 м³
		П1-3 Ат IVС		
		Сборочные единицы		
1	1.042.1-5.94.2-Д1	Каркас КР2	4	
2	-Д3	КР8	6	
3	-Д6	КР14	2	
4	-Д9	Сетка С1	2	
5	-Д10	С4	1	
6	-Д12	С8	2	
10	-Д23	Изделие закладное МН4	2	
11	-Д25	Стержень напрягаем. СтН10	4	
		Детали		
12	Без чертежа	ф 12 А III, ℓ=1200 мм	5	1,07 кг
13	Без чертежа	ф 12 А III, ℓ=1400 мм	3	1,24 кг
		Материалы		
		Бетон В 22,5		1,54 м³
		П1-4 Ат IVС		
		Сборочные единицы		
1	1.042.1-5.94.2-Д1	Каркас КР2	4	
2	-Д3	КР9	6	
3	-Д6	КР14	2	

Инв.№ подл. | Подпись и дата | Взам. инв.№

Поз.	Обозначение	Наименование	Кол.	Примечание
4	1.042.1-5.94.2-Д9	Сетка С1	2	
5	-Д10	С4	1	
6	-Д12	С8	2	
10	-Д23	Изделие закладное МН4	2	
11	-Д25	Стержень напрягаем. СтН11	4	
		Детали		
12	Без чертежа	ф12 А-III, ℓ=1200 мм	5	1,07 кг
13	Без чертежа	ф14 А-III, ℓ=1400 мм	3	1,69 кг
		Материалы		
		Бетон В27,5		1,54 м³
		П1-5Ат-IVС		
		Сборочные единицы		
1	1.042.1-5.94.2-Д1	Каркас КР2	4	
2	-Д3	КР9	6	
3	-Д6	КР14	2	
4	-Д9	Сетка С1	2	
5	-Д10	С4	1	
6	-Д12	С8	2	
10	-Д23	Изделие закладное МН4	2	
11	-Д25	Стержень напрягаем. СтН12	4	
		Детали		
12	Без чертежа	ф12 А-III ℓ=1200 мм	5	1,07 кг
13	Без чертежа	ф14 А-III ℓ=1400 мм	3	1,69 кг
		Материалы		
		Бетон В27,5		1,54 м³
		П1-6Ат-IVС		
		Сборочные единицы		
1	1.042.1-5.94.2-Д1	Каркас КР3	4	

Поз.	Обозначение	Наименование	Кол.	Примечание
2	1.042.1-5.94.2-Д4	Каркас КР10	6	
3	-Д6	КР15	2	
4	-Д9	Сетка С2	2	
5	-Д10	С5	1	
6	-Д12	С9	2	
10	-Д23	Изделие закладное МН5	2	
11	-Д25	Стержень напрягаем. СтН13	4	
		Детали		
12	Без чертежа	ф14 А-III, ℓ=1200 мм	5	1,45 кг
13	Без чертежа	ф16 А-III, ℓ=1400 мм	3	2,21 кг
		Материалы		
		Бетон В30		1,54 м³
		П1-7Ат-IVС		
		Сборочные единицы		
1	1.042.1-5.94.2-Д1	Каркас КР3	4	
2	-Д4	КР10	6	
3	-Д6	КР15	2	
4	-Д9	Сетка С2	2	
5	-Д10	С5	1	
6	-Д12	С9	2	
10	-Д23	Изделие закладное МН5	2	
11	-Д25	Стержень напрягаем. СтН14	8	
		Детали		
12	Без чертежа	ф14 А-III, ℓ=1200 мм	5	1,45 кг
13	Без чертежа	ф16 А-III, ℓ=1400 мм	3	2,21 кг
		Материалы		
		Бетон В40		1,54 м³

Инв. № подл. | Подпись и дата | Взам. инв. №

Поз.	Обозначение	Наименование	Кол.	Примечание
		П1-1А$\overline{III}$в		
		Сборные единицы		
1	1.042.1-5.94.2-Д1	Каркас КР1	4	
2	-Д3	КР7	6	
3	-Д6	КР14	2	
4	-Д9	Сетка С1	2	
5	-Д10	С4	1	
6	-Д12	С8	2	
10	-Д23	Изделие закладное МН4	2	
11	-Д25	Стержень напрягаем. СтН15	4	
		Детали		
12	Без чертежа	ф12 А$\overline{III}$, ℓ=1200мм	5	1,07кг
13	Без чертежа	ф10 А$\overline{III}$, ℓ=1400мм	3	0,86 кг
		Материалы		
		Бетон В22,5		1,54м^3
		П1-2А$\overline{III}$в		
		Сборные единицы		
1	1.042.1-5.94.2-Д1	Каркас КР1	4	
2	-Д3	КР8	6	
3	-Д6	КР14	2	
4	-Д9	Сетка С1	2	
5	-Д10	С4	1	
6	-Д12	С8	2	
10	-Д23	Изделие закладное МН4	2	
11	-Д25	Стержень напрягаем. СтН16	4	
		Детали		
12	Без чертежа	ф12 А$\overline{III}$, ℓ=1200 мм	5	1,07кг
13	Без чертежа	ф12 А$\overline{III}$, ℓ=1400 мм	3	1,24кг
		Материалы		
		Бетон В22,5		1,54м^3
		П1-3А$\overline{III}$в		
		Сборные единицы		
1	1.042.1-5.94.2-Д1	Каркас КР2	4	
2	-Д3	КР8	6	
3	-Д6	КР14	2	
4	-Д9	Сетка С1	2	
5	-Д10	С4	1	
6	-Д12	С8	2	
10	-Д23	Изделие закладное МН4	2	
11	-Д25	Стержень напрягаемый СтН17	4	
		Детали		
12	Без чертежа	ф12 А$\overline{III}$, ℓ=1200 мм	5	1,07кг
13	Без чертежа	ф12 А$\overline{III}$, ℓ=1400 мм	3	1,24 кг
		Материалы		
		Бетон В27,5		1,54м^3
		П1-4А$\overline{III}$в		
		Сборные единицы		
1	1.042.1-5.94.2-Д1	Каркас КР2	4	
2	-Д3	КР9	6	
3	-Д6	КР14	2	
4	-Д9	Сетка С1	2	
5	-Д10	С4	1	
6	-Д12	С8	2	
10	-Д23	Изделие закладное МН4	2	
11	-Д25	Стержень напрягаемый СтН16	4	

Инв.№ подл. | Подпись и дата | Взам. инв.№

Поз.	Обозначение	Наименование	Кол.	Примечание
		Детали		
12	Без чертежа	ф12 AIII, ℓ=1200 мм	5	1,07кг
13	Без чертежа	ф14 AIII, ℓ=1400мм	3	1,69кг
		Материалы		
		Бетон В27.5		1,54м3
		П1-5 AIII в		
		Сборные единицы		
1	1.042.1-5.94.2-Д1	Каркас КР2	4	
2	-Д3	КР9	6	
3	-Д6	КР14	2	
4	-Д9	Сетка С1	2	
5	-Д10	С4	1	
6	-Д12	С8	2	
10	-Д23	Изделие закладное МН4	2	
11	-Д25	Стержень напрягаем. СтН19	4	
		Детали		
12	Без чертежа	ф12 AIII, ℓ=1200 мм	5	1,07кг
13	Без чертежа	ф14 AIII, ℓ=1400 мм	3	1,69 кг
		Материалы		
		Бетон В30		1,54 кг
		П1-6 AIII в		
		Сборные единицы		
1	1.042.1-5.94.2-Д1	Каркас КР3	4	
2	-Д4	КР10	6	
3	-Д6	КР15	2	
4	-Д9	Сетка С2	2	
5	-Д10	С5	1	
6	-Д12	С9	2	

Поз.	Обозначение	Наименование	Кол	Примечание
10	1.042.1-5.94.2-Д23	Изделие закладное МН5	2	
11	-Д25	Стержень напрягаем СтН17	8	
		Детали		
12	Без чертежа	ф14 AIII, ℓ=12.00 мм	5	1,45 кг
13	Без чертежа	ф16 AIII, ℓ=1400 мм	3	2,21 кг
		Материалы		
		Бетон В30		1.54м3
		П1-7 AIII в		
		Сборные единицы		
1	1.042.1-5.94.2-Д1	Каркас КР3	4	
2	-Д4	КР10	6	
3	-Д6	КР15	2	
4	-Д9	Сетка С2	2	
5	-Д10	С5	1	
6	-Д12	С9	2	
10	-Д23	Изделие закладное МН5	2	
11	-Д25	Стержень напрягаем, СтН18	8	
		Детали		
12	Без чертежа	ф14 AIII, ℓ=1200	5	1,45кг
13	Без чертежа	ф16 AIII, ℓ=1400	3	2,21кг
		Материалы		
		Бетон В30		1,54м3

Инв.№ подл. | Подпись и дата | Взам. инв.№

Арматура класса А-III по ГОСТ 5781-82

1.042.1-5.94.1-Д1

Лист 11

Марка плиты	Напрягаемая арматура класса																							Всего
	$A_т - V$ ГОСТ 10884-81								$A_т - IVC$ ГОСТ 10884-81							$A - III в$ ГОСТ 5781-82							
	ф12	ф14	ф16	ф18	ф20	ф22	ф25	Итого	ф14	ф16	ф18	ф20	ф22	ф25	Итого	ф16	ф18	ф20	ф22	ф25	Итого	
П1-1АтV	20.0	—	—	—	—	—	—	20.0	—	—	—	—	—	—	—	—	—	—	—	—	—	20,0
П1-2АтV	—	27.2	—	—	—	—	—	27.2	—	—	—	—	—	—	—	—	—	—	—	—	—	27,2
П1-3АтV	—	—	35.6	—	—	—	—	35.6	—	—	—	—	—	—	—	—	—	—	—	—	—	35,6
П1-4АтV	—	—	—	45.2	—	—	—	45.2	—	—	—	—	—	—	—	—	—	—	—	—	—	45,2
П1-5АтV	—	—	—	—	55.6	—	—	55.6	—	—	—	—	—	—	—	—	—	—	—	—	—	55,6
П1-6АтV	—	—	—	—	—	67,6	—	67.6	—	—	—	—	—	—	—	—	—	—	—	—	—	67,6
П1-7АтV	—	—	—	—	—	—	87.2	87.2	—	—	—	—	—	—	—	—	—	—	—	—	—	87,2
П1-1АтIVc	—	—	—	—	—	—	—	—	27,2	—	—	—	—	—	27,2	—	—	—	—	—	—	27,2
П1-2АтIVc	—	—	—	—	—	—	—	—	—	35,6	—	—	—	—	35,6	—	—	—	—	—	—	35,6
П1-3АтIVc	—	—	—	—	—	—	—	—	—	—	45,2	—	—	—	45,2	—	—	—	—	—	—	45,2
П1-4АтIVc	—	—	—	—	—	—	—	—	—	—	—	55,6	—	—	55,6	—	—	—	—	—	—	55,6
П1-5АтIVc	—	—	—	—	—	—	—	—	—	—	—	—	67,6	—	67,6	—	—	—	—	—	—	67,6
П1-6АтIVc	—	—	—	—	—	—	—	—	—	—	—	—	—	87,2	87,2	—	—	—	—	—	—	87,2
П1-7АтIVc	—	—	—	—	—	—	—	—	—	—	—	111,2	—	—	111.2	—	—	—	—	—	—	111,2
П1-1AIIIв	—	—	—	—	—	—	—	—	—	—	—	—	—	—	—	35,6	—	—	—	—	35,6	35,6
П1-2AIIIв	—	—	—	—	—	—	—	—	—	—	—	—	—	—	—	—	45,2	—	—	—	45,2	45,2
П1-3AIIIв	—	—	—	—	—	—	—	—	—	—	—	—	—	—	—	—	—	55,6	—	—	55,6	55,6
П1-4AIIIв	—	—	—	—	—	—	—	—	—	—	—	—	—	—	—	—	—	—	67,6	—	67,6	67,6
П1-5AIIIв	—	—	—	—	—	—	—	—	—	—	—	—	—	—	—	—	—	—	—	87,2	87,2	87,2
П1-6AIIIв	—	—	—	—	—	—	—	—	—	—	—	—	—	—	—	—	—	111,2	—	—	111.2	111.2
П1-7AIIIв	—	—	—	—	—	—	—	—	—	—	—	—	—	—	—	—	—	—	135,2	—	135,2	135,2

Продолжение таблицы см. лист 2

Инв. № подл. | Подпись и дата | Взам. инв. №

Зав. отд.	Кодыш		10.02.94	1.042.1-5.94.1-РС1
С.Н.С.	Нисканен		10.02.94	Ведомость расхода стали на плиты П1 (размером 5,65х3,0м), кг
Н.контр.	Нисканен		10.02.94	Стадия: Р; Лист: 1; Листов: 2
Инженер	Антюфеева		10.02.94	ЦНИИПромзданий

Марка плиты	Изделия арматурные										Изделия закладные								Общий расход кг
	Арматура класса										Арматура класса				Прокат				
	А-III						Вр-I				А-III			Ас-II	Сталь листовая				
	ГОСТ 5781-82						ГОСТ 6727-80				ГОСТ 5781-82			ГОСТ 5781-82	*	**			
	ф6	ф10	ф12	ф14	ф16	Итого	ф4	ф5	Итого	Всего	ф10	ф12	Итого	ф12	L125×80×8	δ=8	Итого	Всего	
П1-1АтV	—	8.2	14.2	—	—	22.7	42.1	—	42.1	64.8	4.3	—	4.3	2.0	6.0	2.8	8.8	15.1	100.0
П1-2АтV	—	—	26.3	—	—	26.3	40.4	3.0	43.4	69.7									112.0
П1-3АтV	—	—	26.3	—	—	26.3	32.8	14.0	46.8	73.1									123.8
П1-4АтV	4.4	—	14.5	15.9	—	34.8	32.8	11.0	43.8	78.6									138.9
П1-5АтV	4.4	—	14.5	15.9	—	34.8	32.8	11.0	43.8	78.6									149.3
П1-6АтV	20.5	—	—	19.7	20.9	61.1	19.4	20.8	40.2	101.3	2.2	3.0	5.2	2.0	6.0	2.8	8.8	16.0	184.9
П1-7АтV	20.5	—	—	19.7	20.9	61.1	19.4	20.8	40.2	101.3									204.5
П1-1АтIVс	—	8.2	14.5	—	—	22.7	42.1	—	42.1	64.8	4.3	—	4.3	2.0	6.0	2.8	8.8	15.1	107.1
П1-2АтIVс	—	—	26.3	—	—	26.3	40.4	3.0	43.4	69.7									120.4
П1-3АтIVс	—	—	26.3	—	—	26.3	32.8	14.0	46.8	73.1									133.4
П1-4АтIVс	4.4	—	14.5	15.9	—	34.8	32.8	11.0	43.8	78.6									149.3
П1-5АтIVс	4.4	—	14.5	15.9	—	34.8	32.8	11.0	43.8	78.6									161.3
П1-6АтIVс	20.5	—	—	19.7	20.9	61.1	19.4	20.8	40.2	101.3	2.2	3.0	5.2	2.0	6.0	2.8	8.8	16.0	204.5
П1-7АтIVс	20.5	—	—	19.7	20.9	61.1	19.4	20.8	40.2	101.3									228.5
П1-1АIIIв	—	8.2	14.5	—	—	22.7	42.1	—	42.1	64.8	4.3	—	4.3	2.0	6.0	2.8	8.8	15.1	115.5
П1-2АIIIв	—	—	26.3	—	—	26.3	40.4	3.0	43.4	69.7									130.0
П1-3АIIIв	—	—	26.3	—	—	26.3	32.8	14.0	46.8	73.1									143.8
П1-4АIIIв	—	—	14.5	15.9	—	34.8	32.8	11.0	43.8	78.6									161.3
П1-5АIIIв	—	—	14.5	15.9	—	34.8	32.8	11.0	43.8	78.6									180.9
П1-6АIIIв	—	—	—	19.7	20.9	61.1	19.4	20.8	40.2	101.3	2.2	3.0	5.2	2.0	6.0	2.8	8.8	16.0	228.5
П1-7АIIIв	—	—	—	19.7	20.9	61.1	19.4	20.8	40.2	101.3									252.5

Начало таблицы см. лист 1.

1. Прокат

Уголок стальной равнополочный по ГОСТ 8509-86 сталь марки С235 по ГОСТ 27772-88 или по ГОСТ 535-88 марки Ст3 кп2-I (*)

2. Сталь листовая

Сталь листовая по ГОСТ 19903-74 марки С235 по ГОСТ 27772-88 или сталь листовая по ГОСТ 535-88 марки Ст3 кп2 (**).

Инв. № подл. | Подпись и дата | Взам. инв. №

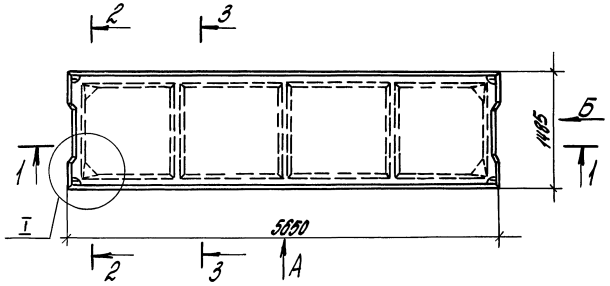

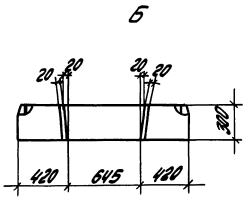

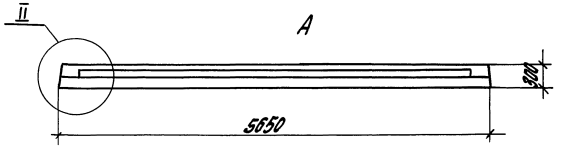

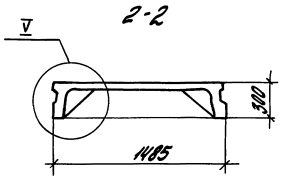

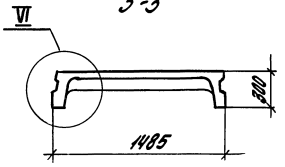

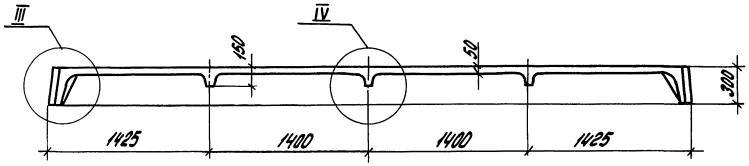

Марка плиты	Класс бетона	Марка бетона	Объем бетона, м³	Масса плиты, т
П2-1АтV	22,5	300	0,76	1,90
П2-2АтV	22,5	300		
П2-3АтV	27,5	350		
П2-4АтV	27,5	350		
П2-5АтV	30	400		
П2-6АтV	30	400		
П2-7АтV	40	500		
П2-8АтV	40	500		
П2-1АтVс	20	250	0,76	1,90
П2-2АтVс	22,5	300		
П2-3АтVс	22,5	300		
П2-4АтVс	27,5	350		
П2-5АтVс	27,5	350		
П2-6АтVс	30	400		
П2-7АтVс	40	500		
П2-8АтVс	40	500		
П2-1АIIIв	22,5	300	0,76	1,90
П2-2АIIIв	22,5	300		
П2-3АIIIв	27,5	350		
П2-4АIIIв	27,5	350		
П2-5АтIIIв	30	400		
П2-6АIIIв	30	400		
П2-7АтIIIв	30	400		
П2-8АтIIIв	40	500		

1. Узлы I... V см. лист 2.
2. Армирование плит см. лист 3.

Завотд.	Кадыш		10.02.94
С.н.с.	Нисканен		10.02.94
Н.контр.	Нисканен		10.02.94
Инженер.	Антюфеев		10.02.94

1.042.1-5.94.1-Д2

Плита П2 размером 5,65×1,5м.

Стадия	Лист	Листов
Р	1	9

ЦНИИПРОМЗДАНИЙ

Инв.№ подл. | Подпись и дата | Взам. инв.№

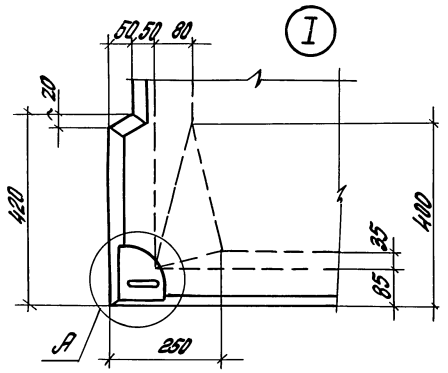

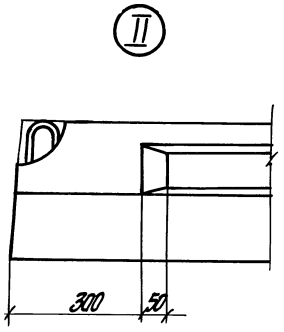

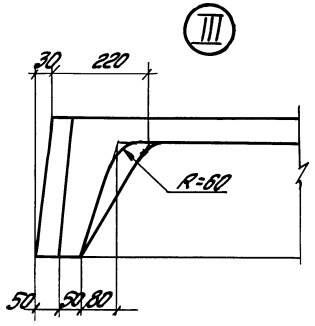

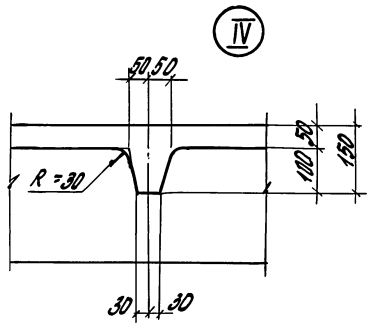

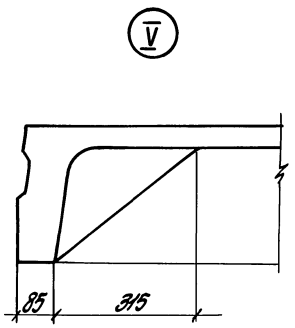

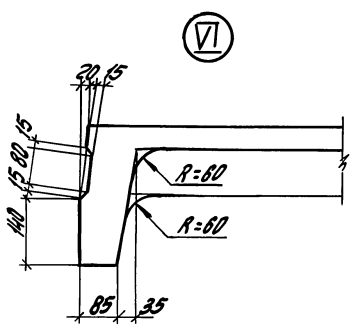

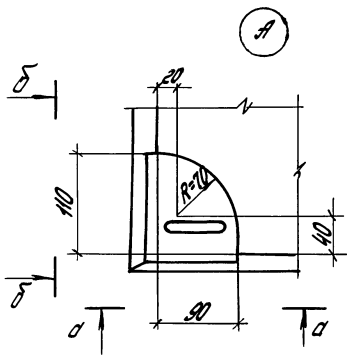

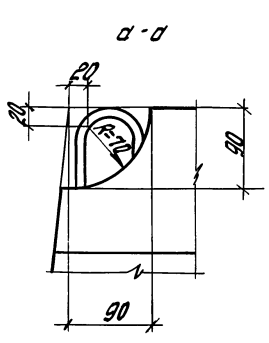

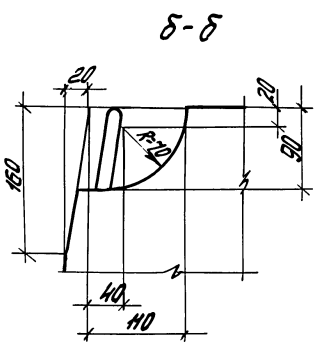

Инв.№подл. | Подпись и дата | Взам. инв.№

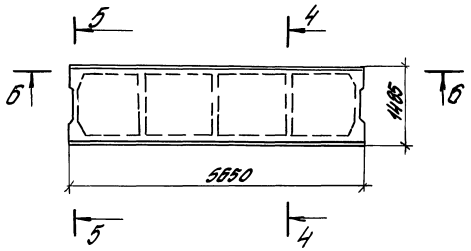

4-4

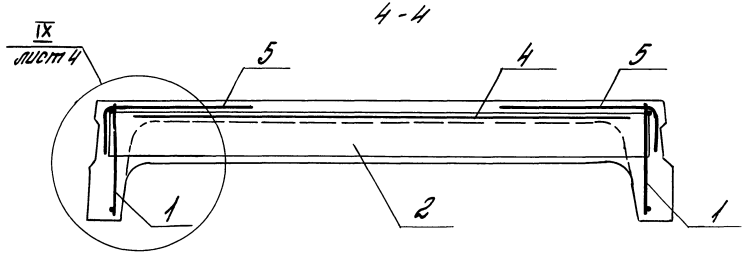

5-5

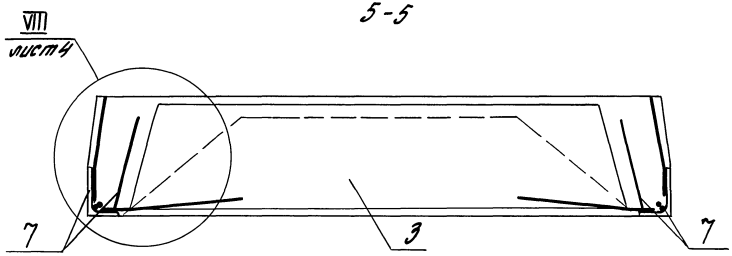

6-6

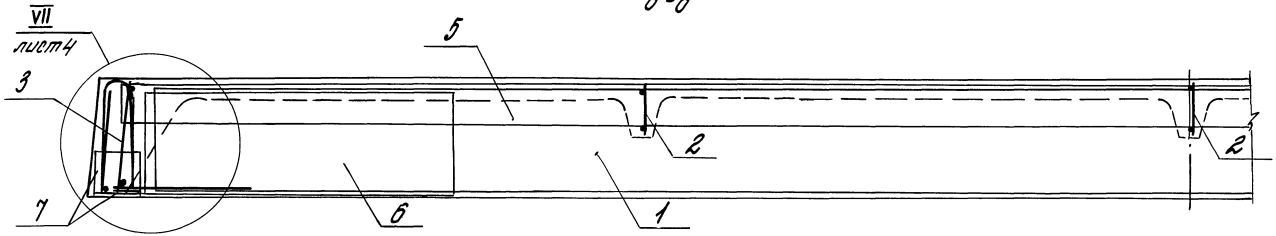

1. Спецификацию арматурных и закладных изделий см. лист 5...9.
2. На чертежах напрягаемая арматура (поз. 8) условно не показана, расположение напрягаемой арматуры см. лист 4.

Инв. № подл. | Подпись и дата | Взам. инв. №

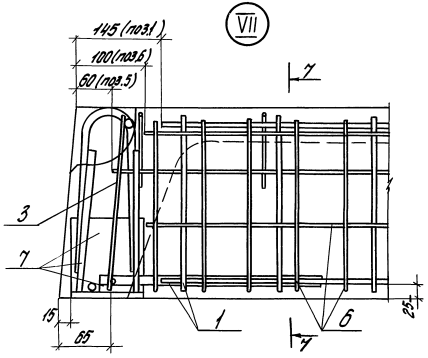

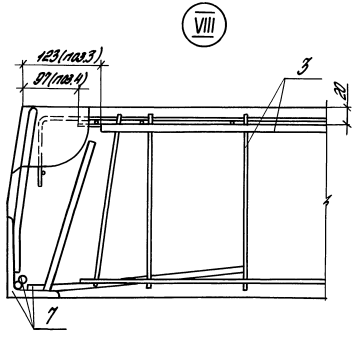

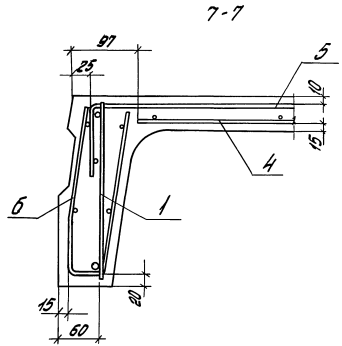

привязка напрягаемой арматуры

при одиночном расположении

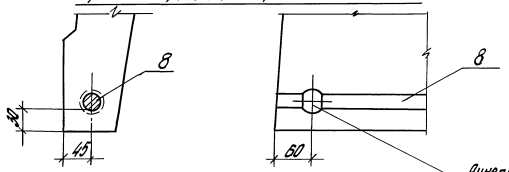

при двухрядном расположении

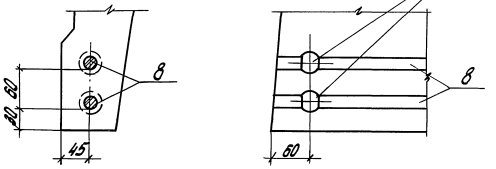

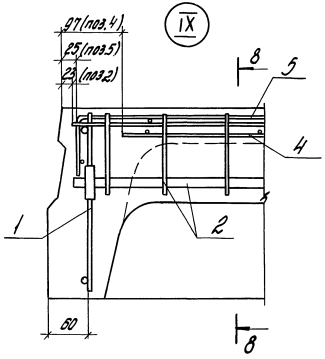

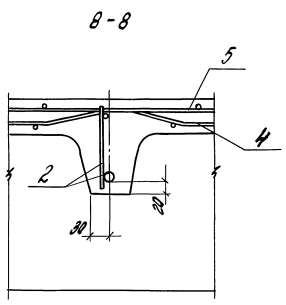

Спецификацию арматурных и закладных изделий см. лист 5...9.

1.042.1-5.94.1-Д.2

Лист 4

Ц 00332-01 42

Инв. № подл. | Подпись и дата | Взам. инв. №

Поз.	Обозначение	Наименование	Кол.	Примечание
		Документация		
	1.042.1-5.94.1-ТО	Техническое описание		
	-Д2	Плита П2		
		размером 5,65х1,5 м		
	-РС2	Ведомость расхода стали		
		Сборные единицы		
7	1.042.1-5.94.2-Д21	Изделие закладное МН2т	2	
	-Д21	МН2н	2	
6	-Д13	Сетка С11	4	
	Переменные данные для			
	исполнения	(марок) плит		
		П2-1АтV		
		Сборные единицы		
1	1.042.1-5.94.2-Д1	Каркас КР1	2	
2	-Д3	КР7	3	
3	-Д7	КР16	2	
4	-Д9	Сетка С1	1	
5	-Д12	С8	2	
8	-Д25	Стержень напрягаем. СтН1	2	
		Материалы		
		Бетон класса В22,5		0,76 м³
		П2-2АтV		
		Сборные единицы		
1	1.042.1-5.94.2-Д1	Каркас КР1	2	
2	-Д3	КР8	3	
3	-Д7	КР16	2	
4	-Д9	Сетка С1	1	
5	-Д12	С8	2	
8	-Д25	Стержень напрягаем. СтН2	2	

Поз.	Обозначение	Наименование	Кол.	Примечание
		Материалы		
		Бетон класса В22,5		0,76 м³
		П2-3АтV		
		Сборные единицы		
1	1.042.1-5.94.2-Д1	Каркас КР2	2	
2	-Д3	КР8	3	
3	-Д7	КР16	2	
4	-Д9	Сетка С1	1	
5	-Д12	С8	2	
8	-Д25	Стержень напрягаем. СтН3	2	
		Материалы		
		Бетон класса В22,5		0,76 м³
		П2-4АтV		
		Сборные единицы		
1	1.042.1-5.94.2-Д1	Каркас КР2	2	
2	-Д3	КР9	3	
3	-Д7	КР16	2	
4	-Д9	Сетка С1	1	
5	-Д12	С8	2	
8	-Д25	Стержень напрягаем. СтН4	2	
		Материалы		
		Бетон класса В30		0,76 м³
		П2-5АтV		
		Сборочные единицы		

Инв.№ подл. | Подпись и дата | Взам. инв.№

Поз.	Обозначение	Наименование	Кол.	Примечание
1	1.042.1-5.94.2-Д1	Каркас КР3	2	
2	-Д4	КР10	3	
3	-Д7	КР17	2	
4	-Д9	Сетка С2	1	
5	-Д12	С9	2	
8	-Д25	Стержень напрягаем. СтН6	2	
		Материалы		
		Бетон класса В30		0,76м³
		П2-7АтV		
		Сборочные единицы		
1	1.042.1-5.94.2-Д1	Каркас КР3	2	
2	-Д4	КР10	3	
3	-Д7	КР17	2	
4	-Д9	Сетка С2	1	
5	-Д12	С9	2	
8	-Д25	Стержень напрягаем. СтН7	2	
		Материалы		
		Бетон класса В40		0,76м³
		П2-8АтV		
		Сборочные единицы		
1	1.042.1-5.94.2-Д1	Каркас КР4	2	
2	-Д4	КР11	3	
3	-Д7	КР17	2	
4	-Д9	Сетка С2	1	
5	-Д12	С9	2	
8	-Д25	Стержень напрягаем. СтН5	4	
		Материалы		
		Бетон класса В40		0,76м³

Поз.	Обозначение	Наименование	Кол	Примечание
		П2-1АтIVС		
		Сборочные единицы		
1	1.042.1-5.94.2-Д1	Каркас КР1	2	
2	-Д3	КР7	3	
3	-Д7	КР16	2	
4	-Д9	Сетка С1	1	
5	-Д12	С8	2	
8	-Д25	Стержень напрягаем. СтН8	2	
		Материалы		
		Бетон класса В20		0,76м³
		П2-2АтIVС		
		Сборочные единицы		
1	1.042.1-5.94.2-Д1	Каркас КР1	2	
2	-Д3	КР8	3	
3	-Д7	КР16	2	
4	-Д9	Сетка С1	1	
5	-Д12	С8	2	
8	-Д25	Стержень напрягаем. СтН9	2	
		Материалы		
		Бетон класса В22,5		0,76м³
		П2-3АтIVС		
		Сборочные единицы		
1	1.042.1-5.94.2-Д1	Каркас КР2	2	
2	-Д3	КР8	3	

Инв.№ подл. | Подпись и дата | Взам. инв.№

Поз.	Обозначение	Наименование	Кол.	Примечание
3	1.042.1-5.94.2-Д7	Каркас КР16	2	
4	-Д9	Сетка С1	1	
5	-Д12	С8	2	
8	-Д25	Стержень напрягаем. СтН10	2	
		Материалы		
		Бетон класса В22,5		0,76м³
		П2-4АтIVС		
		Сборочные единицы		
1	1.042.1-5.94.2-Д1	Каркас КР2	2	
2	-Д3	КР9	3	
3	-Д7	КР16	2	
4	-Д9	Сетка С1	1	
5	-Д12	С8	2	
8	-Д25	Стержень напрягаем. СтН11	2	
		Материалы		
		Бетон класса В27,5		0,76м³
		П2-5АтIVС		
		Сборочные единицы		
1	1.042.1-5.94.2-Д1	Каркас КР2	2	
2	-Д3	КР9	3	
3	-Д7	КР16	2	
4	-Д9	Сетка С1	1	
5	-Д12	С8	2	
8	-Д13	Стержень напрягаем. СтН12	2	
		Материалы		
		Бетон класса В27,5		0,76м³
		П2-6АтIVс		

Поз.	Обозначение	Наименование	Кол	Примечание
		Сборные единицы		
1	1.042.1-5.94.2-Д1	Каркас КР3	2	
2	-Д4	КР10	3	
3	-Д7	КР17	2	
4	-Д9	Сетка С2	1	
5	-Д12	С9	2	
8	-Д25	Стержень напрягаем. СтН13	2	
		Материалы		
		Бетон класса В30		0,76м³
		П2-7АтIVС		
		Сборные единицы		
1	1.042.1-5.94.2-Д1	Каркас КР3	2	
2	-Д4	КР10	3	
3	-Д7	КР17	2	
4	-Д9	Сетка С2	1	
5	-Д12	С9	2	
8	-Д25	Стержень напрягаем. СтН11	4	
		Материалы		
		Бетон класса В40		0,76м³
		П2-8АтIVС		
		Сборные единицы		
1	1.042.1-5.94.2-Д1	Каркас КР4	2	
2	-Д4	КР11	3	
3	-Д7	КР17	2	
4	-Д9	Сетка С2	1	

Инв. № подл. | Подпись и дата | Взам. инв. №

Поз.	Обозначение	Наименование	Кол.	Примечание
5	1.042.1-5.94.2 – Д12	Сетка С9	2	
8	– Д25	Стержень напрягаем. СтН12	4	
		Материалы		
		Бетон класса В40		0,76м³
		П2-1А III в		
		Сборочные единицы		
1	1.042.1-5.94.2 – Д1	Каркас КР1	2	
2	– Д3	КР7	3	
3	– Д7	КР16	2	
4	– Д9	Сетка С1	1	
5	– Д12	С8	2	
8	– Д.25	Стержень напрягаем. СтН15	2	
		Материалы		
		Бетон класса В22,5		0,76м³
		П2-2А III в		
		Сборочные единицы		
1	1.042.1-5.94.2 – Д1	Каркас КР1	2	
2	– Д3	КР8	3	
3	– Д7	КР16	2	
4	– Д9	Сетка С1	1	
5	– Д12	С8	2	
8	– Д25	Стержень напрягаем СтН16	2	
		Материалы		
		Бетон класса В22,5		0,76м³
		П2-3А III в		
		Сборочные единицы		

Поз.	Обозначение	Наименование	Кол.	Примечание
1	1.042.1-5.94.2 – Д1	Каркас КР2	2	
2	– Д3	КР8	3	
3	– Д7	КР16	2	
4	– Д9	Сетка С1	1	
5	– Д12	С8	2	
8	– Д25	Стержень напрягаем. СтН17	2	
		Материалы		
		Бетон класса В27,5		0,76м³
		П2-4А III в		
		Сборочные единицы		
1	1.042.1-5.94.2 – Д1	Каркас КР2	2	
2	– Д3	КР9	3	
3	– Д7	КР16	2	
4	– Д9	Сетка С1	1	
5	– Д12	С8	2	
8	– Д25	Стержень напрягаем СтН18	2	
		Материалы		
		Бетон класса В27,5		0,76м³
		П2-5А III в		
		Сборочные единицы		
1	1.042.1-5.94.2 – Д1	Каркас КР2	2	
2	– Д3	КР9	3	
3	– Д7	КР16	2	
4	– Д9	Сетка С1	1	
5	– Д12	С8	2	
8	– Д25	Стержень напрягаем. СтН19	2	

Инв.№ подл. | Подпись и дата | Взам. инв.№

Поз.	Обозначение	Наименование	Кол.	Примечание
		Материалы		
		Бетон класса В30		0,76 м³
		П2-6АIIIв		
		Сборочные единицы		
1	1.042.1-5.94.2-Д1	Каркас КР3	2	
2	-Д4	КР10	3	
3	-Д7	КР17	2	
4	-Д9	Сетка С2	1	
5	-Д12	С9	2	
8	-Д25	Стержень напрягаем. СтН17	4	
		Материалы		
		Бетон класса В30		0,76 м³
		П2-7АIIIв		
		Сборочные единицы		
1	1.042.1-5.94.2-Д1	Каркас КР3	2	
2	-Д4	КР10	3	
3	-Д7	КР17	2	
4	-Д9	Сетка С2	1	
5	-Д12	С9	2	
8	-Д25	Стержень напрягаем. СтН18	4	
		Материалы		
		Бетон класса В30		0,76 м³
		П2-8АIIIв		
		Сборочные единицы		
1	1.042.1-5.94.2-Д1	Каркас КР4	2	
2	-Д4	КР11	3	

Поз.	Обозначение	Наименование	Кол.	Примечание
3	1.042.1-5.94.2-Д7	Каркас КР17	2	
4	-Д9	Сетка С2	1	
5	-Д12	С9	2	
8	-Д25	Стержень напрягаем. СтН19	4	
		Материалы		
		Бетон класса В40		0,76 м³

Арматура класса А-III по ГОСТ 5781-82

Инв.№ подл. | Подпись и дата | Взам. инв.№

Марка плиты	Напрягаемая арматура																						Всего
	Ат-V ГОСТ 10884-81							Итого	Ат-IVС ГОСТ 10884-81						Итого	А-IIIв ГОСТ 5781-82					Итого	
	ф12	ф14	ф16	ф18	ф20	ф22	ф25		ф14	ф16	ф18	ф20	ф22	ф25		ф16	ф18	ф20	ф22	ф25		
П2-1АтV	10.0	—	—	—	—	—	—	10.0	—	—	—	—	—	—	—	—	—	—	—	—	—	10.0
П2-2АтV	—	13.6	—	—	—	—	—	13.6	—	—	—	—	—	—	—	—	—	—	—	—	—	13.6
П2-3АтV	—	—	17.8	—	—	—	—	17.8	—	—	—	—	—	—	—	—	—	—	—	—	—	17.8
П2-4АтV	—	—	—	22.6	—	—	—	22.6	—	—	—	—	—	—	—	—	—	—	—	—	—	22.6
П2-5АтV	—	—	—	—	27.8	—	—	27.8	—	—	—	—	—	—	—	—	—	—	—	—	—	27.8
П2-6АтV	—	—	—	—	—	33.8	—	33.8	—	—	—	—	—	—	—	—	—	—	—	—	—	33.8
П2-7АтV	—	—	—	—	—	—	43.6	43.6	—	—	—	—	—	—	—	—	—	—	—	—	—	43.6
П2-8АтV	—	—	—	—	55.6	—	—	55.6	—	—	—	—	—	—	—	—	—	—	—	—	—	55.6
П2-1АтIVс	—	—	—	—	—	—	—	—	13.6	—	—	—	—	—	13.6	—	—	—	—	—	—	13.6
П2-2АтIVс	—	—	—	—	—	—	—	—	—	17.8	—	—	—	—	17.8	—	—	—	—	—	—	17.8
П2-3АтIVс	—	—	—	—	—	—	—	—	—	—	22.6	—	—	—	22.6	—	—	—	—	—	—	22.6
П2-4АтIVс	—	—	—	—	—	—	—	—	—	—	—	27.8	—	—	27.8	—	—	—	—	—	—	27.8
П2-5АтIVс	—	—	—	—	—	—	—	—	—	—	—	—	33.8	—	33.8	—	—	—	—	—	—	33.8
П2-6АтIVс	—	—	—	—	—	—	—	—	—	—	—	—	—	43.6	43.6	—	—	—	—	—	—	43.6
П2-7АтIVс	—	—	—	—	—	—	—	—	—	—	—	55.6	—	—	55.6	—	—	—	—	—	—	55.6
П2-8АтIVс	—	—	—	—	—	—	—	—	—	—	—	—	67.6	—	67.6	—	—	—	—	—	—	67.6
П2-1АIIIв	—	—	—	—	—	—	—	—	—	—	—	—	—	—	—	17.8	—	—	—	—	17.8	17.8
П2-2АIIIв	—	—	—	—	—	—	—	—	—	—	—	—	—	—	—	—	22.6	—	—	—	22.6	22.6
П2-3АIIIв	—	—	—	—	—	—	—	—	—	—	—	—	—	—	—	—	—	27.8	—	—	27.8	27.8
П2-4АIIIв	—	—	—	—	—	—	—	—	—	—	—	—	—	—	—	—	—	—	33.8	—	33.8	33.8
П2-5АIIIв	—	—	—	—	—	—	—	—	—	—	—	—	—	—	—	—	—	—	—	43.6	43.6	43.6
П2-6АIIIв	—	—	—	—	—	—	—	—	—	—	—	—	—	—	—	—	—	55.6	—	—	55.6	55.6
П2-7АIIIв	—	—	—	—	—	—	—	—	—	—	—	—	—	—	—	—	—	—	67.6	—	67.6	67.6
П2-8АIIIв	—	—	—	—	—	—	—	—	—	—	—	—	—	—	—	—	—	—	—	87.2	87.2	87.2

Продолжение табл. см. лист 2

Инв. № подл. | Подпись и дата | Взам. инв. №

Зав.отд.	Кодыш		10.02.94
с.н.с.	Нисканен		10.02.94
н.контр.	Нисканен		10.02.94
Инжен	Антюфеева		10.02.94

1.042.1-5.94.1-РС2

Ведомость расхода стали на плиты П2 (размером 5,65×1,5м), кг

Стадия	Лист	Листов
Р	1	2

ЦНИИПРОМЗДАНИЙ

Марка плиты	Изделия арматурные												Изделия закладные				Общий расход, кг
	Арматура класса												Арматура класса		Прокат	Всего	
	А-III								Вр-I				А-III	Ас-II			
	ГОСТ 5781-82								ГОСТ 6727-80				ГОСТ 5781-82		*		
	ф6	ф8	ф10	ф12	ф14	ф16	ф18	Итого	ф4	ф5	Итого	Всего	ф10	ф10	∠125×80×8		
П2-1АтV	—	—	2.8	2.1	—	—	—	4.9	23.1	—	23.1	28.0					48.6
П2-2АтV	—	—	—	6.2	—	—	—	6.2	22.3	1.5	23.8	30.0					54.2
П2-3АтV	—	—	—	6.2	—	—	—	6.2	18.5	7.0	25.5	31.7					60.1
П2-4АтV	2.2	—	—	2.1	5.4	—	—	9.7	18.5	5.5	24.0	33.7	3.1	1.5	6.0	10.6	66.9
П2-5АтV	2.2	—	—	2.1	5.4	—	—	9.7	18.5	5.5	24.0	33.7					72.1
П2-6АтV	10.3	—	—	—	2.9	7.1	—	20.3	10.9	11.5	22.4	42.7					87.1
П2-7АтV	10,3	—	—	—	2.9	7.1	—	20.3	10.9	11.5	22.4	42.7					96.9
П2-8АтV	—	16.8	—	—	2.9	—	9.0	28.7	10.9	11.5	22,4	51.1					117,3
П2-1АтIVс	—	—	2.8	2.1	—	—	—	4.9	23.1	—	23.1	28.0					52.2
П2-2АтIVс	—	—	—	6.2	—	—	—	6.2	22.3	1.5	23.8	30.0					58.4
П2-3АтIVс	—	—	—	6.2	—	—	—	6.2	18.5	7.0	25.5	31.7					64.9
П2-4АтIVс	2.2	—	—	2.1	5.4	—	—	9.7	18.5	5.5	24.0	33.7	3.1	1.5	6.0	10.6	72.1
П2-5АтIVс	2.2	—	—	2.1	5.4	—	—	9.7	18,5	5.5	24.0	33.7					78.1
П2-6АтIVс	10.3	—	—	—	2.9	7.1	—	20.3	10.9	11.5	22,4	42,7					96.9
П2-7АтIVс	10.3	—	—	—	2.9	7.1	—	20.3	10.9	11.5	22.4	42.7					108,9
П2-8АтIVс	—	16,8	—	—	2.9	—	9.0	28.7	10.9	11.5	22,4	51.1					129,3
П2-1АIIIв	—	—	2.8	2.1	—	—	—	4,9	23.1	—	23.1	28,0					56.4
П2-2АIIIв	—	—	—	6.2	—	—	—	6.2	22,3	1.5	23,8	30.0					63,2
П2-3АIIIв	—	—	—	6.2	—	—	—	6.2	18.5	7.0	25.0	31.2					70.1
П2-4АIIIв	2.2	—	—	2.1	5.4	—	—	9.7	18,5	5.5	24.0	33,7	3.1	1.5	6.0	10.6	78.1
П2-5АIIIв	2.2	—	—	2.1	5.4	—	—	9.7	18.5	5.5	24.0	33.7					87.9
П2-6АIIIв	10,3	—	—	—	2.9	7,1	—	20.3	10.9	11.5	22.4	42.7					108,9
П2-7АIIIв	10,3	—	—	—	2.9	7,1	—	20.3	10,9	11.5	22,4	42.7					120,9
П2-8АIIIв	—	16,8	—	—	2.9	—	9.0	28,7	10.9	11.5	22.4	51.1					148,9

Начало табл. см. лист 1.

Прокат

Уголок стальной равнопрочный по ГОСТ 8509-86 марки С235 по ГОСТ 27772-88 или по ГОСТ 535-88 марки Ст3 кп 2-I (*).

Инв. № подл. | Подпись и дата | Взам. инв. №

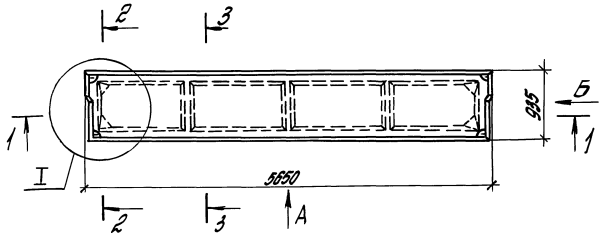

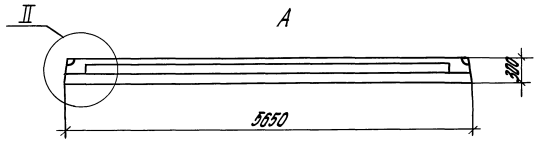

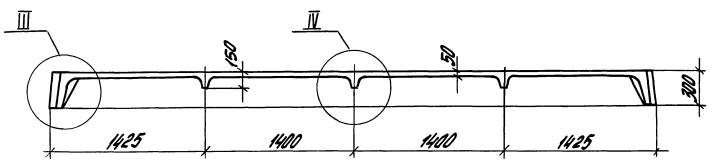

1-1

Б

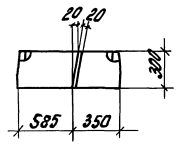

2-2

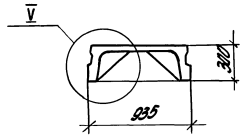

3-3

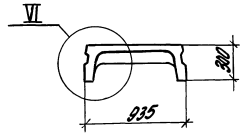

Марка плиты	Класс бетона	Марка бетона	Объем бетона, м3	Масса плиты, т
ПЗ-1АтV	22,5	300	0,58	1,45
ПЗ-2АтV	27,5	350		
ПЗ-3АтV	30	400		
ПЗ-4АтV	30	400		
ПЗ-5АтV	30	400		
ПЗ-6АтV	30	400		
ПЗ-1АтIVС	22,5	300	0,58	1,45
ПЗ-2АтIVС	22,5	300		
ПЗ-3АтIVС	27,5	350		
ПЗ-4АтIVС	30	400		
ПЗ-5АтIVС	30	400		
ПЗ-6АтIVС	30	400		
ПЗ-1АIIIВ	22,5	300	0,58	1,45
ПЗ-2АIIIВ	22,5	300		
ПЗ-3АIIIВ	27,5	350		
ПЗ-4АIIIВ	30	400		
ПЗ-5АIIIВ	30	400		
ПЗ-6АIIIВ	30	400		

1. Узлы I ... VI см. лист 2.
2. Армирование плит см. лист 3.

Зав.отд.	Кадыш		10.02.94
С.н.с.	Нисканен		10.02.94
Н.контр.	Нисканен		10.02.94
Инженер	Антюфеева		10.02.94

1.042.1-5.94.1-Д.3

Плита ПЗ размером 5,65×0,95м

Стадия	Лист	Листов
Р	1	8

ЦНИИПромзданий

Инв.№ подл. | Подпись и дата | Взам. инв.№

Ц00832-01 50

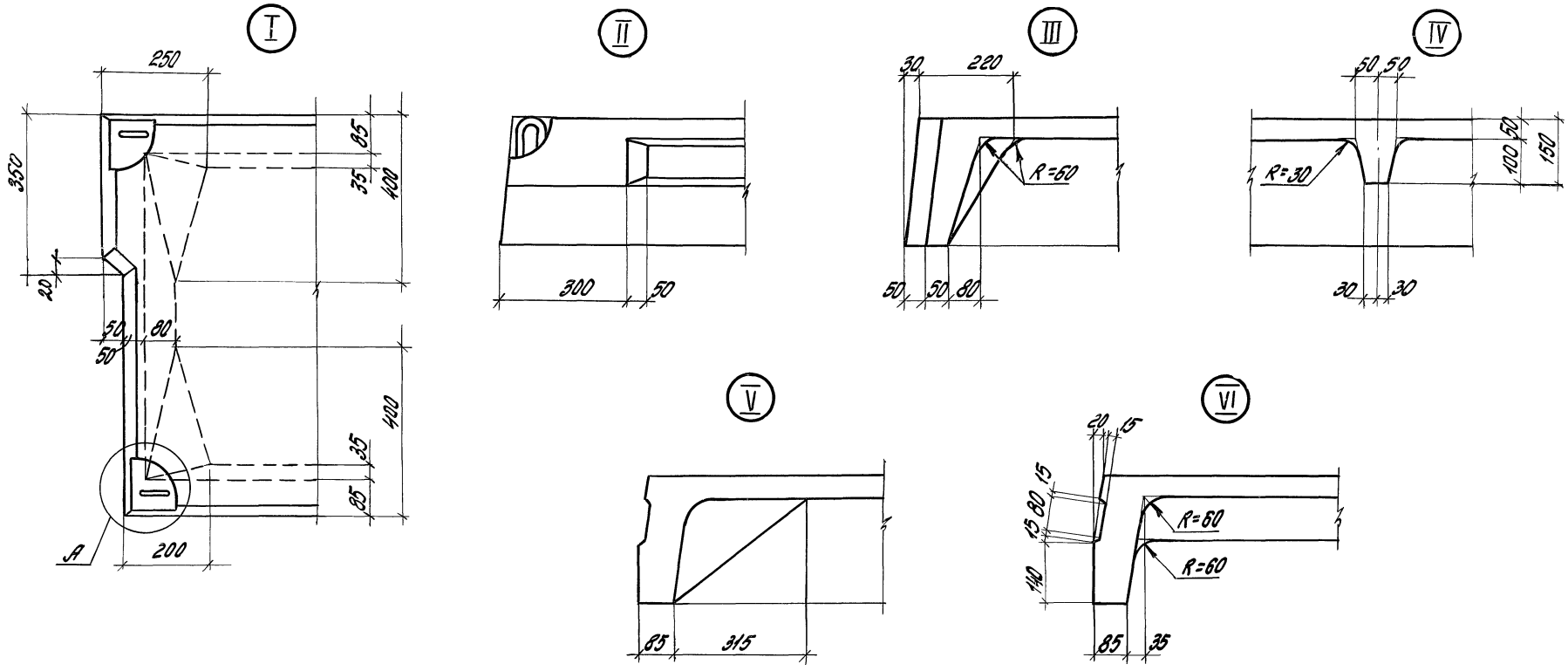

Инв.№подл.	Подпись и дата	Взам. инв.№

1.042.1-5.94.1-ДЗ

Лист 2

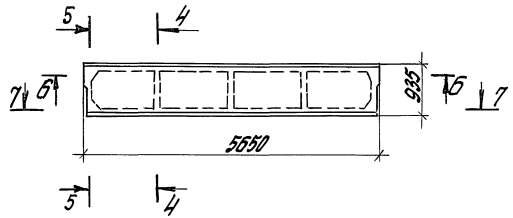

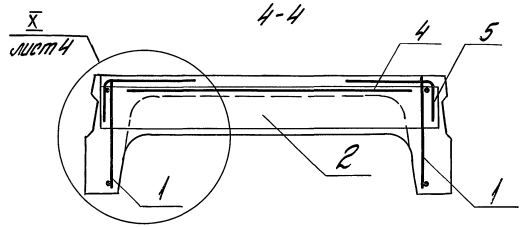

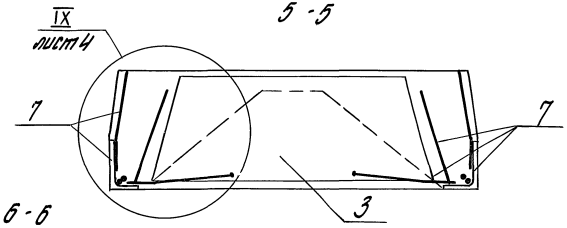

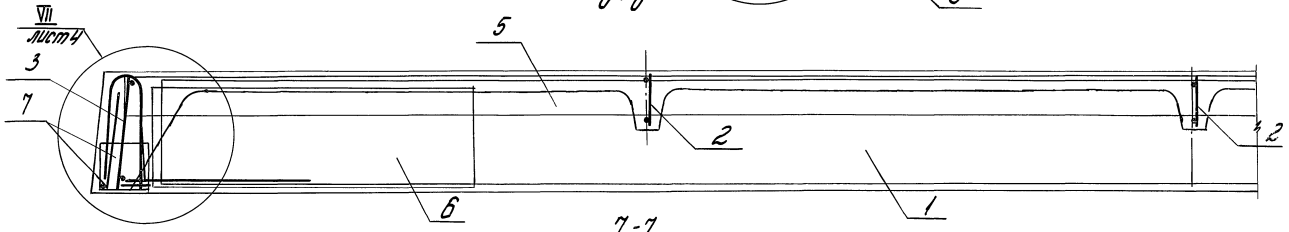

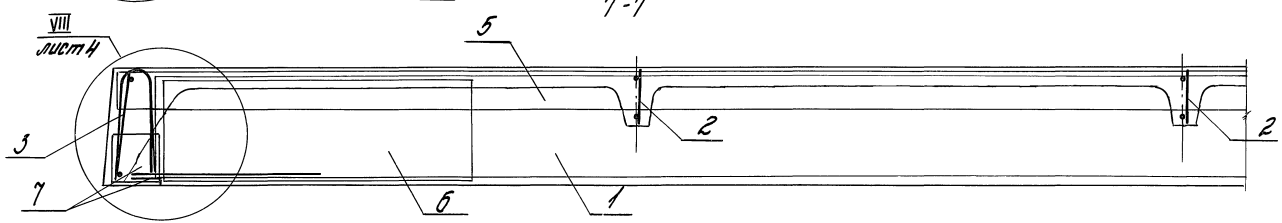

1. Спецификацию арматурных и закладных изделий см. лист 5...7.
2. На чертежах напрягаемая арматура (поз. 8, 9) условно не показана, расположение напрягаемой арматуры см. лист 4.

	1.0421-5.94.1-.Д3	Лист 3

Инв. № подл. | Подпись и дата | Взам. инв. №

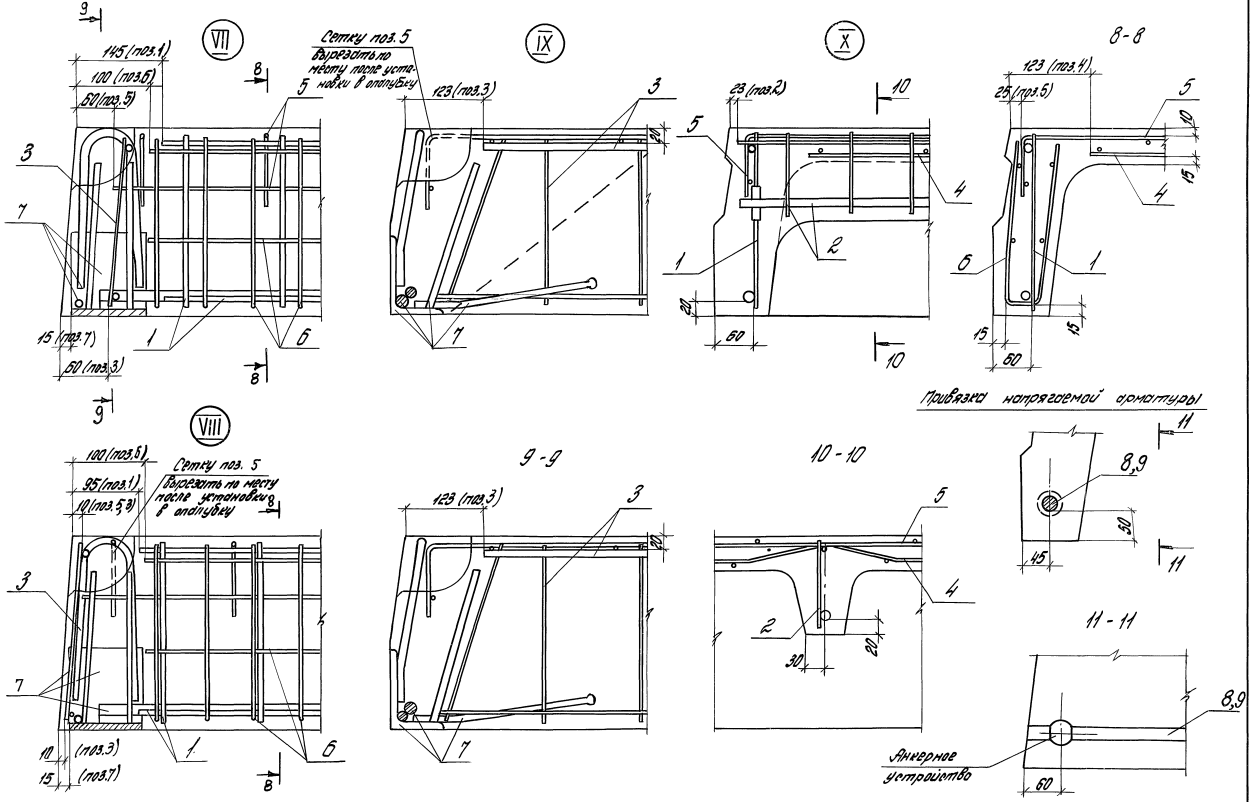

Спецификацию арматурных и закладных изделий см. лист 5...8.

Поз.	Обозначение	Наименование	Кол.	Примечание
		Документация		
	1.042.1-5.94.1-ТО	Техническое описание		
	-Д3	Плита П3		
		размером 5.65 х 0.95 м		
	-РГ3	Ведомость расхода стали		
		Сборные единицы		
5	1.042.1-5.94.2-Д12	Сетка С10	2	
6	-Д13	С11	4	
7	-Д22	Изделие закладное МН3т	2	
	-Д22	МН3н	2	
	Переменные	данные для		
	исполнения	(марок) плит		
		П3-1АтV		
		Сборочные единицы		
1	1.042.1-5.94.2-Д2	Каркас КР5	2	
2	-Д5	КР12	3	
3	-Д7	КР18	2	
4	-Д11	Сетка С6	1	
8	-Д25	Стержень напрягаем. СтН1	1	
9	-Д27	СтН34	1	
		Материалы		
		Бетон класса В22,5		0,58 м³
		П3-2АтV		
		Сборные единицы		
1	1.042.1-5.94.2-Д2	Каркас КР5	2	
2	-Д5	КР12	3	
3	-Д7	КР18	2	
4	-Д11	Сетка С6	1	
8	-Д25	Стержень напрягаем. СтН2	1	

Поз.	Обозначение	Наименование	Кол.	Примечание
9	1.042.1-5.94.2-Д27	Стержень напрягаем. СтН35	1	
		Материалы		
		Бетон класса В27,5		0,58 м³
		П3-3АтV		
		Сборные единицы		
1	1.042.1-5.94.2-Д2	Каркас КР5	2	
2	-Д5	КР12	3	
3	-Д7	КР18	2	
4	-Д11	Сетка С6	1	
8	-Д25	Стержень напрягаем. СтН3	1	
9	-Д27	СтН36	1	
		Материалы		
		Бетон класса В30		0,58 м³
		П3-4АтV		
		Сборочные единицы		
1	1.042.1-5.94.2-Д2	Каркас КР5	2	
2	-Д5	КР12	3	
3	-Д7	КР18	2	
4	-Д11	Сетка С6	1	
8	-Д25	Стержень напрягаем. СтН4	1	
9	-Д27	СтН37	1	
		Материалы		
		Бетон класса В30		0,58 м³
		П3-5АтV		
		Сборочные единицы		

Инв. № подл. | Подпись и дата | Взам. инв. №

Поз.	Обозначение	Наименование	Кол.	Примечание
1	1.042.1-5.94.2-Д2	Каркас КР6	2	
2	-Д5	КР13	3	
3	-Д7	КР18	2	
4	-Д11	Сетка С7	1	
8	-Д25	Стержень напрягаем. СтН5	1	
9	-Д27	СтН38	1	
		Материалы		
		Бетон класса В30		0,58м³
		П3-6Ат V		
		Сборочные единицы		
1	1.042.1-5.94.2-Д2	Каркас КР6	2	
2	-Д5	КР13	3	
3	-Д7	КР18	2	
4	-Д11	Сетка С7	1	
8	-Д25	Стержень напрягаем. СтН6	1	
9	-Д27	СтН39	1	
		Материалы		
		Бетон класса В30		0,58м³
		П3-1Ат IVС		
		Сборочные единицы		
1	1.042.1-5.94.2-Д2	Каркас КР5	2	
2	-Д5	КР12	3	
3	-Д7	КР18	2	
4	-Д11	Сетка С6	1	
8	-Д25	Стержень напрягаем. СтН8	1	
9	-Д27	СтН40	1	
		Материалы		
		Бетон класса В22,5		0,58м³

Поз.	Обозначение	Наименование	Кол.	Примечание
		П3-2Ат IVС		
		Сборные единицы		
1	1.042.1-5.94.2-Д2	Каркас КР5	2	
2	-Д5	КР12	3	
3	-Д7	КР18	2	
4	-Д11	Сетка С6	1	
8	-Д25	Стержень напрягаем. СтН9	1	
9	-Д27	СтН41	1	
		Материалы		
		Бетон класса В22,5		0,58м³
		П3-3Ат IVС		
		Сборные единицы		
1	1.042.1-5.94.2-Д2	Каркас КР5	2	
2	-Д5	КР12	3	
3	-Д7	КР18	2	
4	-Д11	Сетка С6	1	
8	-Д25	Стержень напрягаем. СтН10	1	
9	-Д27	СтН42	1	
		Материалы		
		Бетон класса В22,5		0,58м³
		П3-4Ат IVС		
		Сборные единицы		
1	1.042.1-5.94.2-Д2	Каркас КР5	2	
2	-Д5	КР12	3	
3	-Д7	КР18	2	

Инв.№ подл. | Подпись и дата | Взам. инв.№

Поз.	Обозначение	Наименование	Кол.	Примечание
4	1.042.1-5.94.2-Д11	Сетка С6	1	
8	-Д25	Стержень напрягаем. СтН11	1	
9	-Д27	СтН43	1	
		Материалы		
		Бетон класса В30		0,58м³
		П3-5 А т IV С		
		Сборные единицы		
1	1.042.1-5.94.2-Д2	Каркас КР6	2	
2	-Д5	КР13	3	
3	-Д7	КР18	2	
4	-Д11	Сетка С7	1	
8	-Д25	Стержень напрягаем. СтН12	1	
9	-Д27	СтН44	1	
		Материалы		
		Бетон класса В30		0,58м³
		П3-6 А т IV С		
		Сборные единицы		
1	1.042.1-5.94.2-Д2	Каркас КР6	2	
2	-Д5	КР13	3	
3	-Д7	КР18	2	
4	-Д11	Сетка С7	1	
8	-Д25	Стержень напрягаем. СтН13	1	
9	-Д27	СтН45	1	
		Материалы		
		Бетон класса В30		0,58м3
		П3-1 А III в		
		Сборные единицы		

Поз.	Обозначение	Наименование	Кол.	Примечание
1	1.042.1-5.94.2-Д2	Каркас КР5	2	
2	-Д5	КР12	3	
3	-Д7	КР18	2	
4	-Д11	Сетка С6	1	
8	-Д25	Стержень напрягаем. СтН14	1	
9	-Д27	СтН46	1	
		Материалы		
		Бетон класса В22,5		0,58м³
		П3-2 А III в		
		Сборные единицы		
1	1.042.1-5.94.2-Д2	Каркас КР5	2	
2	-Д5	КР12	3	
3	-Д7	КР18	2	
4	-Д11	Сетка С6	1	
8	-Д25	Стержень напрягаем. СтН15	1	
9	-Д27	СтН47	1	
		Материалы		
		Бетон класса В22,5		0,58м³
		П3-3 А III в		
		Сборные единицы		
1	1.042.1-5.94.2-Д2	Каркас КР5	2	
2	-Д5	КР12	3	
3	-Д7	КР18	2	
4	-Д11	Сетка С6	1	
8	-Д25	Стержень напрягаем. СтН16	1	

Инв.№ подл. | Подпись и дата | Взам. инв.№

Поз.	Обозначение	Наименование	Кол.	Примечание
9	1.042.1-5.94.2-Д27	Стержень напрягаем. СтН48	1	
		Материалы		
		Бетон класса В27,5		0,58м³
		П3-4АIIIв		
		Сборочные единицы		
1	1.042.1-5.94.2-Д2	Каркас КР5	2	
2	-Д5	КР12	3	
3	-Д7	КР18	2	
4	-Д11	Сетка С6	1	
8	-Д25	Стержень напрягаем. СтН47	1	
9	-Д27	СтН49	1	
		Материалы		
		Бетон класса В30		0,58м³
		П3-5АIIIв		
		Сборочные единицы		
1	1.042.1-5.94.2-Д2	Каркас КР6	2	
2	-Д5	КР13	3	
3	-Д7	КР18	2	
4	-Д11	Сетка С7	1	
8	-Д25	Стержень напрягаем. СтН18	1	
9	-Д27	СтН50	1	
		Материалы		
		Бетон класса В30		0,58м³
		П3-6АIIIв		
		Сборочные единицы		
1	1.042.1-5.94.2-Д2	Каркас КР6	2	

Поз.	Обозначение	Наименование	Кол.	Примечание
2	1.042.1-5.94.2-Д5	Каркас КР13	3	
3	-Д7	КР18	2	
4	-Д11	Сетка С7	1	
8	-Д25	Стержень напрягаем. СтН19	1	
9	-Д27	СтН51	1	
		Материалы		
		Бетон класса В30		0,58м³

Арматура класса А-III - по ГОСТ 5781-82

1.042.1-5.94.1-Д3

Лист 8

Инв.№ подл. | Подпись и дата | Взам. инв.№

Марка плиты	Напрягаемая арматура																							Всего
	Ат-V ГОСТ 10884-81						Итого	Ат-IVС ГОСТ 10884-81						Итого	А-IIIв ГОСТ 5781-82						Итого			
	ф12	ф14	ф16	ф18	ф20	ф22		ф14	ф16	ф18	ф20	ф22	ф25		ф14	ф16	ф18	ф20	ф22	ф25			
ПЗ-1АтV	10.0	—	—	—	—	—	10.0	—	—	—	—	—	—	—	—	—	—	—	—	—	—	—	10.0
ПЗ-2АтV	—	13.6	—	—	—	—	13.6	—	—	—	—	—	—	—	—	—	—	—	—	—	—	—	13.6
ПЗ-3АтV	—	—	17.8	—	—	—	17.8	—	—	—	—	—	—	—	—	—	—	—	—	—	—	—	17.8
ПЗ-4АтV	—	—	—	22.6	—	—	22.6	—	—	—	—	—	—	—	—	—	—	—	—	—	—	—	22.6
ПЗ-5АтV	—	—	—	—	27.8	—	27.8	—	—	—	—	—	—	—	—	—	—	—	—	—	—	—	27.8
ПЗ-6АтV	—	—	—	—	—	33.8	33.8	—	—	—	—	—	—	—	—	—	—	—	—	—	—	—	33.8
ПЗ-1АтIVс	—	—	—	—	—	—	—	13.6	—	—	—	—	—	13.6	—	—	—	—	—	—	—	—	13.6
ПЗ-2АтIVс	—	—	—	—	—	—	—	—	17.8	—	—	—	—	17.8	—	—	—	—	—	—	—	—	17.8
ПЗ-3АтIVс	—	—	—	—	—	—	—	—	—	22.6	—	—	—	22.6	—	—	—	—	—	—	—	—	22.6
ПЗ-4АтIVс	—	—	—	—	—	—	—	—	—	—	27.8	—	—	27.8	—	—	—	—	—	—	—	—	27.8
ПЗ-5АтIVс	—	—	—	—	—	—	—	—	—	—	—	33.8	—	33.8	—	—	—	—	—	—	—	—	33.8
ПЗ-6АтIVс	—	—	—	—	—	—	—	—	—	—	—	—	43.6	43.6	—	—	—	—	—	—	—	—	43.6
ПЗ-1АIIIв	—	—	—	—	—	—	—	—	—	—	—	—	—	—	13.6	—	—	—	—	—	13.6	—	13.6
ПЗ-2АIIIв	—	—	—	—	—	—	—	—	—	—	—	—	—	—	—	17.8	—	—	—	—	17.8	—	17.8
ПЗ-3АIIIв	—	—	—	—	—	—	—	—	—	—	—	—	—	—	—	—	22.6	—	—	—	22.6	—	22.6
ПЗ-4АIIIв	—	—	—	—	—	—	—	—	—	—	—	—	—	—	—	—	—	27.8	—	—	27.8	—	27.8
ПЗ-5АIIIв	—	—	—	—	—	—	—	—	—	—	—	—	—	—	—	—	—	—	33.8	—	33.8	—	33.8
ПЗ-6АIIIв	—	—	—	—	—	—	—	—	—	—	—	—	—	—	—	—	—	—	—	43.6	43.6	—	43.6

Продолжение табл. см. лист 2

Инв. № подл. | Подпись и дата | Взам. инв. №

Зав. отд.	Кодыш		10.02.94
С.Н.С.	Нисканен		10.02.94
Н.контр.	Нисканен		10.02.94
Инж.-сен.	Антюфеева		10.02.94

1.042.1-5.94.1 — РС3

Ведомость расхода стали на плиты ПЗ (размером 5.65×0.95м)

Стадия	Лист	Листов
Р	1	2

ЦНИИПРОМЗДАНИЙ

Марка плиты	Изделия арматурные									Изделия закладные						Общий расход кг
	Арматура класса									Арматура класса						
	А-III					Вр I				А-III			Ас-II	Прокат		
	ГОСТ 5781-82				Итого	ГОСТ 6727-80		Итого	Всего	ГОСТ 5781-82		Итого	ГОСТ 5781-82	*	Всего	
	ф6	ф8	ф12	ф14		ф4	ф5			ф10	ф14		ф10	L125×80×8		
ПЗ-1АтV ПЗ-2АтV ПЗ-3АтV ПЗ-4АтV	—	1.7	—	12,8	14,5	17,4	—	17,4	31,9	2.1	3.1	5.2	1.5	6.0	12.7	44,6
ПЗ-5АтV ПЗ-6АтV	7.0	0.5	2.6	12.8	22.9	12.2	3.1	15.3	38.2							50.9
ПЗ-1АтIV ПЗ-2АтIV ПЗ-3АтIV ПЗ-4АтIV	—	1.7	—	12.8	14.5	17.4	—	17.4	31.9	2.1	3.1	5.2	1.5	6.0	12.7	44,6
ПЗ-5АтIV ПЗ-6АтIV	7.0	0.5	2.6	12.8	22.9	12.2	3.1	15.3	38.2							50,9
ПЗ-1АIIIв ПЗ-2АIIIв ПЗ-3АIIIв ПЗ-4АIIIв	—	1.7	—	12.8	14.5	17.4	—	17.4	31.9	2.1	3.1	5.2	1.5	6.0	12.7	44,6
ПЗ-5АIIIв ПЗ-6АIIIв	7.0	0.5	2.6	12.8	22.9	12.2	3.1	15.3	38.2							50.9

Начало табл. см. лист 1

Прокат

Уголок стальной равнополочный по ГОСТ 8509-86 марки С235 по ГОСТ 27772-88 или по ГОСТ 535-88 марки Ст3 кп2-I (*).

Инв.№ подл. | Подпись и дата | Взам. инв.№

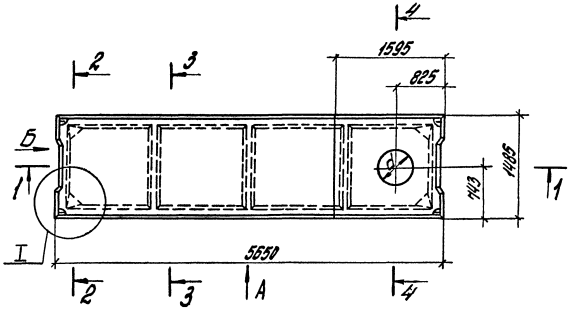

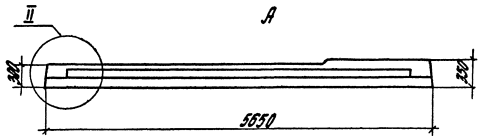

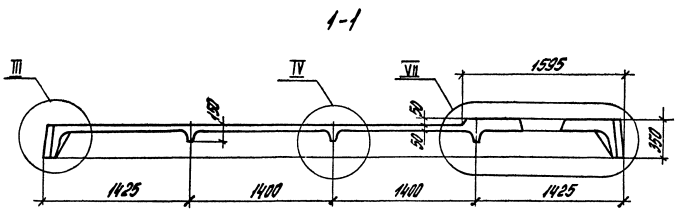

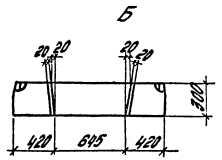

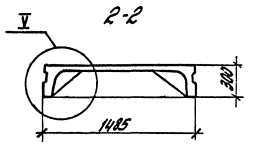

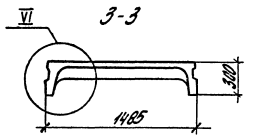

4-4

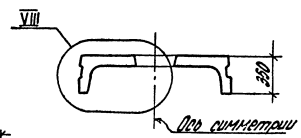

Марка плиты	Класс бетона	Марка бетона	Объем бетона, м³	Масса плиты, т
ПГ2-1АтV-1	22,5	300	0,84	2,10
ПГ2-1АтV-2			0,83	2,08
ПГ2-1АтV-3			0,79	1,98
ПГ2-1АтIVС-1	20,0	250	0,84	2,10
ПГ2-1АтIVС-2			0,83	2,08
ПГ2-1АтIVС-3			0,79	1,98
ПГ2-1АIIIВ-1	22,5	300	0,84	2,10
ПГ2-1АIIIВ-2			0,83	2,08
ПГ2-1АIIIВ-3			0,79	1,98

1. Узлы I... VIII см. лист 2.
2. Армирование плит см. лист 3.

Зав.отд	Кодыш		10.02.94
С.Н.С.	Нисканен		10.02.94
Н.контр.	Нисканен		10.02.94
Инженер	Антофеева		10.02.94

1.042.1-5.94.1-ДЧ

Плита ПГ2 размером 5,65×1,5 м с отверстиями

Стадия	Лист	Листов
Р	1	7

ЦНИИПромзданий

Инв.№ подл. | Подпись и дата | Взам.инв.№

Ц00232-01 60

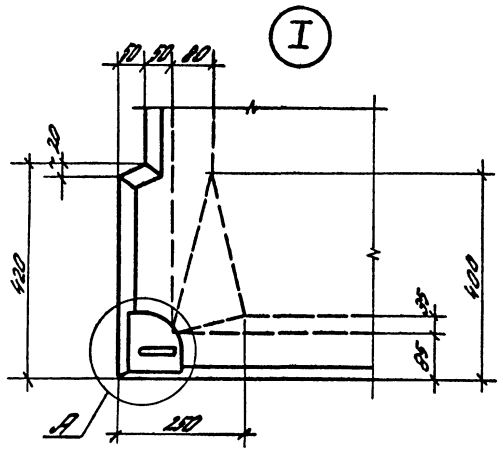

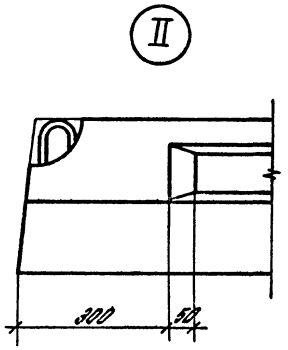

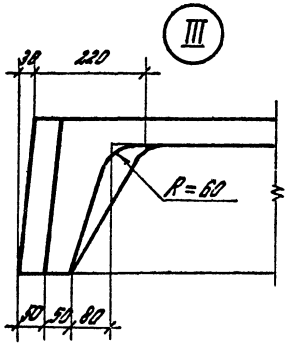

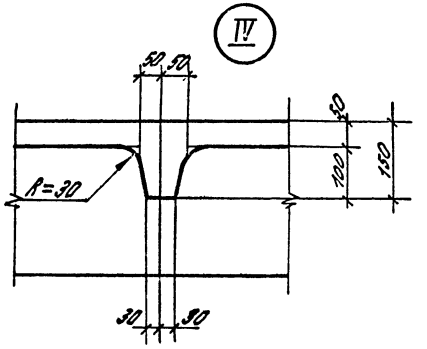

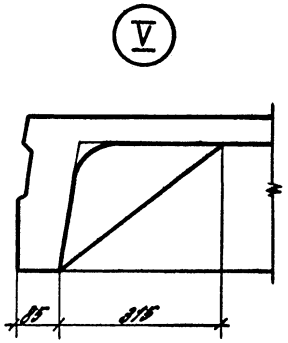

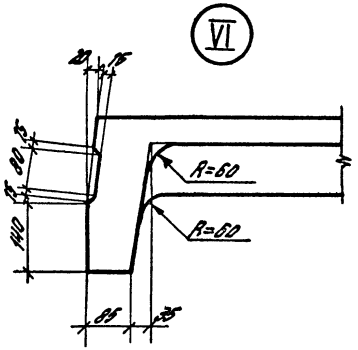

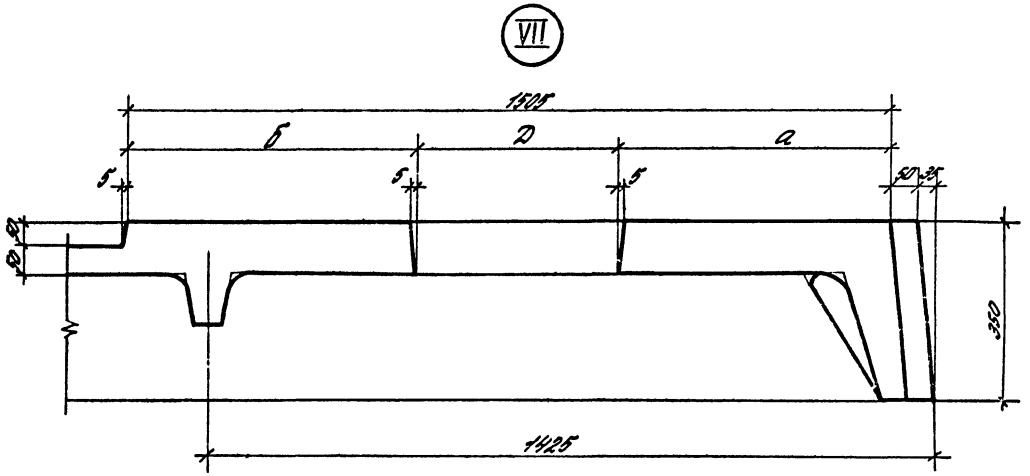

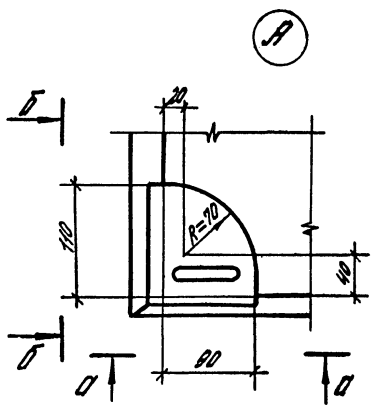

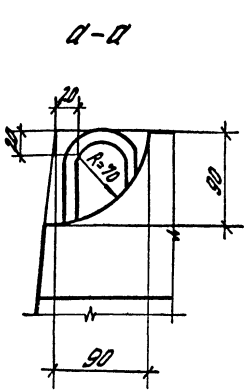

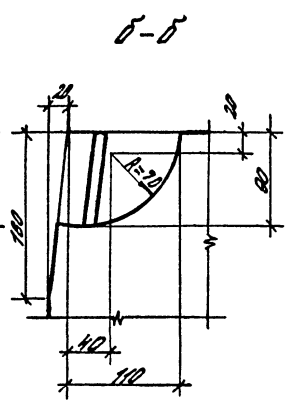

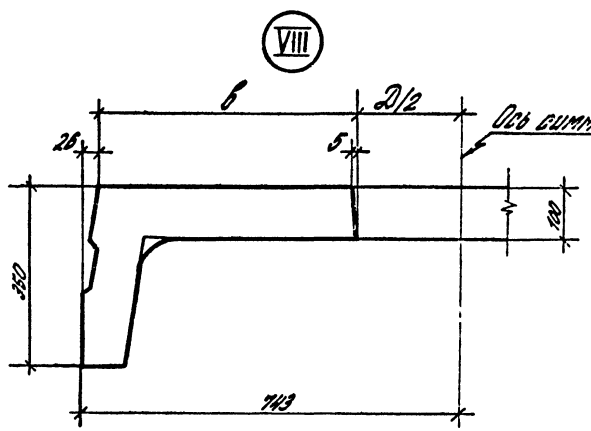

Д	а	б	в
400	525	570	515
700	385	420	365
1000	235	270	215

Инв. № подл. | Подпись и дата | Взам. инв. №

1.042.1-5.94.1-Д4

Лист 2

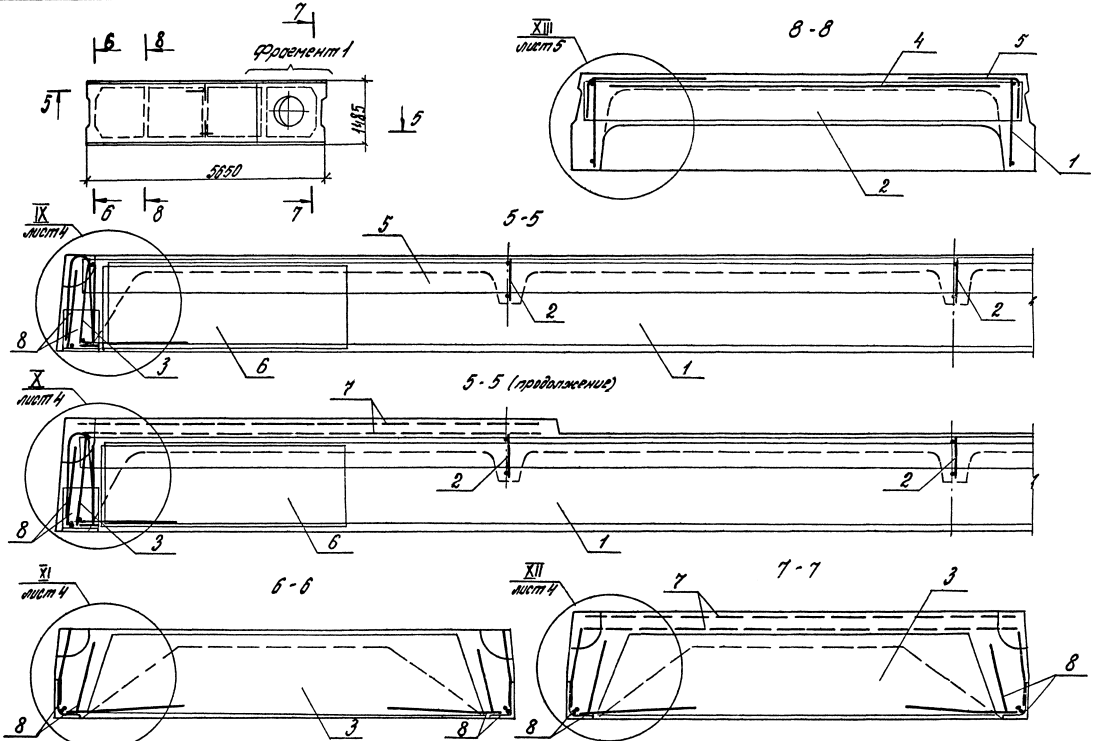

1. Спецификации арматурных и закладных изделий см. лист 6.
2. На чертежах напрягаемая арматура (поз.10) условно не показана, расположение напрягаемой арматуры см. лист 5.

Инв.№ подл. | Подпись и дата | Взам. инв.№

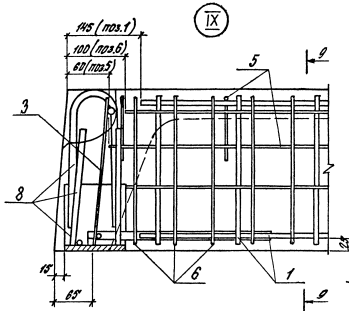

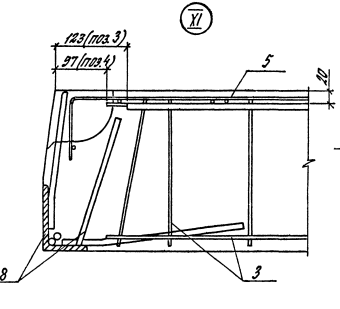

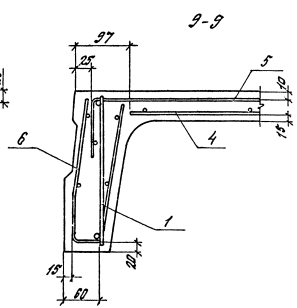

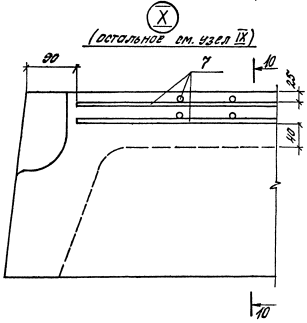

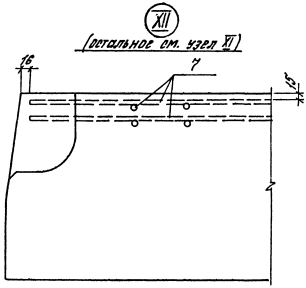

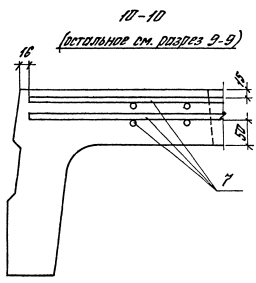

Спецификацию арматурных и закладных изделий см. лист 6.

1.042.1 – 5.94.1-ДЧ		Лист 4

Инв.№ подл. | Подпись и дата | Взам. инв.№

XIII

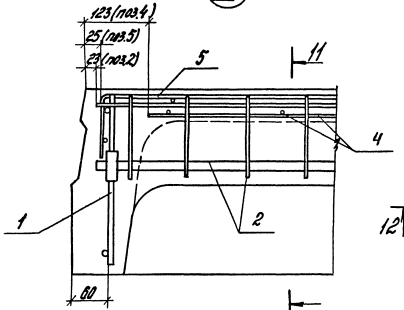

Фрагмент 1

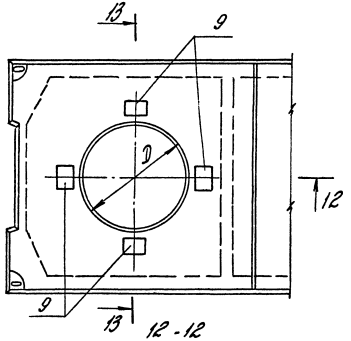

Диаметр отверстия D	Марка сетки поз.9	г	д
400	С13	380	350
700	С14	250	210
1000	С15	80	60

12 - 12

11 - 11

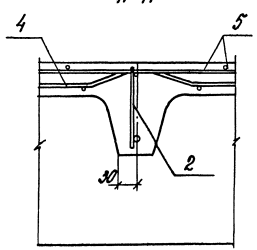

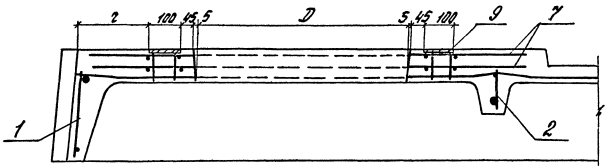

13 - 13

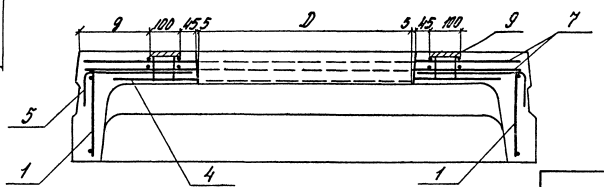

Привязка напрягаемой арматуры

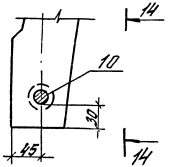

14 - 14

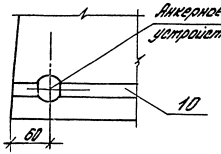

Спецификацию арматурных и закладных изделий см. лист 6.

Инв. № подл. | Подпись и дата | Взам. инв. №

1.042.1 - 5.94.1 - Д4

Лист 5

Ц00232-01 64

Поз.	Обозначение	Наименование	Кол.	Примечание
		Документация		
	1.042.1-5.94.1-ТО	Техническое описание		
	-Д4	Плита П2		
		размером 5.65х1.5 м		
		с отверстиями		
	-РСЧ	Ведомость расхода стали		
		Сборные единицы		
1	1.042.1-5.94.2-Д1	Каркас КР1	2	
2	-Д3	КР3	3	
3	-Д7	КР16	2	
4	-Д9	Сетка С1	1	
5	-Д12	С8	2	
6	-Д13	С11	4	
8	-Д21	Изделие закладное МН2т	2	
	-Д21	МН2н	2	
9	-Д24	МН6	4	
	Переменные данные для			
	исполнения (марок) плит			
		П2-1Ат V-1		
		Сборные единицы		
7	1.042.1-5.94.2-Д14	Сетка С13	2	
10	-Д25	Стержень напрягаем. СтН1	2	
		Материалы		
		Бетон класса В22,5		0,84м³
		П2-1Ат V-2		
		Сборочные единицы		
7	1.042.1-5.94.2-Д15	Сетка С14	2	
10	-Д25	Стержень напрягаем. СтН1	2	
		Материалы		
		Бетон класса В22,5		0,79м³
		П2-1Ат IV С-1		
		Сборочные единицы		
7	1.042.1-5.94.2-Д14	Сетка С13	2	
10	-Д25	Стержень напрягаем. СтН8	2	
		Материалы		
		Бетон класса В20		0,84м³
		П2-1т IV С-2		
		Сборочные единицы		
7	1.042.1-5.94.2-Д15	Сетка С14	2	
10	-Д25	Стержень напрягаем. СтН8	2	
		Материалы		
		Бетон класса В20		0,83м³
		П2-1Ат IV С-3		
		Сборочные единицы		
7	1.042.1-5.94.2-Д16	Сетка С15	2	
		Бетон класса В22,5		0,83м³
		П2-1Ат V-3		
		Сборочные единицы		
7	1.042.1-5.94.2-Д16	Сетка С15	2	
10	-Д25	Стержень напрягаем. СтН1	2	
		Материалы		
		Бетон класса В22,5		0,79м³
		П2-1Ат IV С-1		
		Сборочные единицы		
7	1.042.1-5.94.2-Д14	Сетка С13	2	
10	-Д25	Стержень напрягаем. СтН8	2	
		Материалы		
		Бетон класса В20		0,84м³
		П2-1т IV С-2		
		Сборочные единицы		
7	1.042.1-5.94.2-Д15	Сетка С14	2	
10	-Д25	Стержень напрягаем. СтН8	2	
		Материалы		
		Бетон класса В20		0,83м³
		П2-1Ат IV С-3		
		Сборочные единицы		
7	1.042.1-5.94.2-Д16	Сетка С15	2	

Инв.№ подл. | Подпись и дата | Взам. инв.№

Поз.	Обозначение	Наименование	Кол.	Примечание
10	1.042.1-5.94.2 -Д25	Стержень напрягаем. Ст Н8	2	
		Материалы		
		Бетон класса В20		0,79 м³
		П2-1 А III в-1		
		Сборочные единицы		
7	1.042.1-5.94.2 -Д10	Сетка С13	2	
10	-Д25	Стержень напрягаем. Ст Н15	2	
		Материалы		
		Бетон класса В22,5		0,84 м³
		П2-1 Ат III в-2		
		Сборочные единицы		
7	1.042.1-5.94.2 -Д10	Сетка С14	2	
10	-Д25	Стержень напрягаем. Ст Н15	2	
		Материалы		
		Бетон класса В22,5		0,83 м³
		П2-1 Ат IV с-3		
		Сборочные единицы		
7	1.042.1-5.94.2 -Д10	Сетка С15	2	
10	-Д25	Стержень напрягаем. Ст Н15	2	
		Материалы		
		Бетон класса В22,5		0,79 м³

Поз.	Обозначение	Наименование	Кол.	Примечание

Инв. № подл. | Подпись и дата | Взам. инв. №

Арматура класса А-III по ГОСТ 5781-82

1.042.1-5.94.1-Д4

Лист 7

Марка плиты	Напрягаемая арматура				Изделия арматурные							Изделия закладные								Общий расход кг
	Ат-V	Ат-IVс	А-IIIв	Итого	Арматура класса							Арматура класса				Прокат				
					А-III			Вр I				А-III			Ас-II	Сталь листовая				
	ГОСТ 10884-81		ГОСТ 5781-82		ГОСТ 5781-82		Итого	ГОСТ 6727-80		Итого	Всего	ГОСТ 5781-82		Итого	ГОСТ 5781-82	*	**	Итого	Всего	
	ф 12	ф 14	ф 16		ф10	ф12		ф4	ф5			ф10	ф12		ф10	L125×80×8	δ=8			
П2-1АтV-1	10.0	—	—	10.0	15,1	6,2	21,3	22,4	1,5	23,9	45,2	3.1	1.3	4.4	1.5	6.0	3.2	9.2	15.1	70.3
П2-1АтV-2					15,9	6,2	22,1				46,0									71.1
П2-1АтV-3						29,6	29,6				53,5									78,6
П2-1АтIVс-1	—	13.6	—	13.6	15,1	6,2	21,3	22,4	1.5	23,9	45,2	3.1	1.3	4.4	1.5	6.0	3.2	9.2	15.1	73.9
П2-1АтIVс-2					15,9	6,2	22,1				46,0									74.7
П2-1АтIVс-3						29,6	29,6				53,5									82.2
П2-1АIIIв-1	—	—	17,8	17,8	15,1	6,2	21,3	22.4	1.5	23,9	45,2	3,1	1.3	4.4	1.5	6.0	3.2	9.2	15.1	78.1
П2-1АIIIв-2					15,9	6,2	22,1				46,0									78.9
П2-1АIIIв-3						29,6	29,6				53,5									86.4

1. Прокат

Уголок стальной равнополочный по ГОСТ 8509-86 марки С235 по ГОСТ 27772-88 или по ГОСТ 535-88 марки Ст3 кп2-I (*)

2. Сталь листовая

Сталь листовая по ГОСТ 19903-74 марки С235 по ГОСТ 27772-88 или сталь листовая по ГОСТ 535-88 марки Ст3 кп2 (**).

Зав.отд.	Кодыш		10.02.94
С.Н.С.	Нисканен		10.02.94
Н.Контр.	Нисканен		10.02.94
Инжен.	Антюфеева		10.02.94

1.042.1-5.94.1-РС4

Ведомость расхода стали на плиты П2 (размером 5,65×1,5м) с отверстиями

Стадия	Лист	Листов
Р		1

ЦНИИПРОМЗДАНИЙ

Инв. № подл. | Подпись и дата | Взам. инв. №

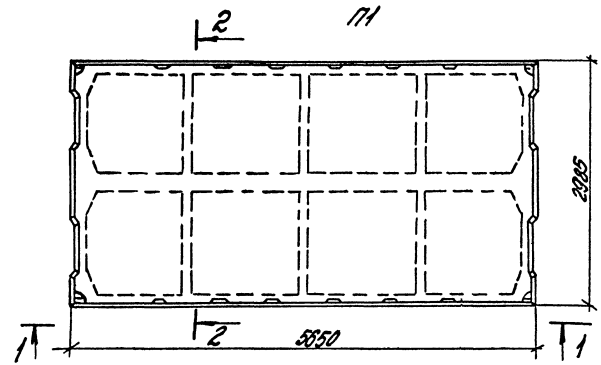

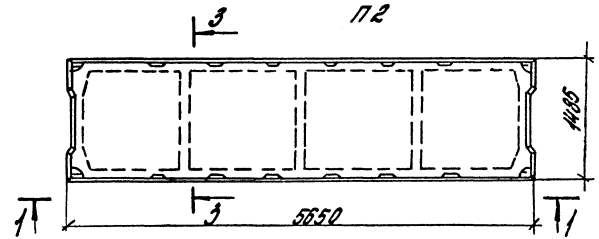

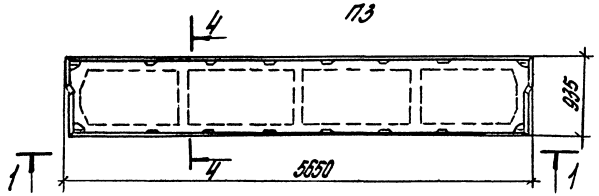

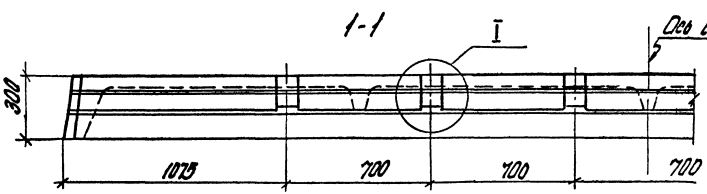

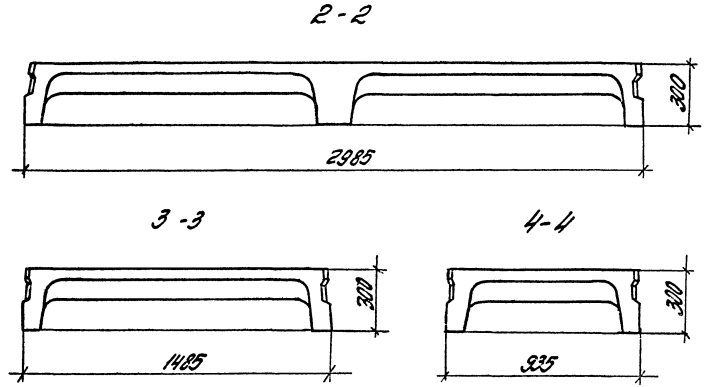

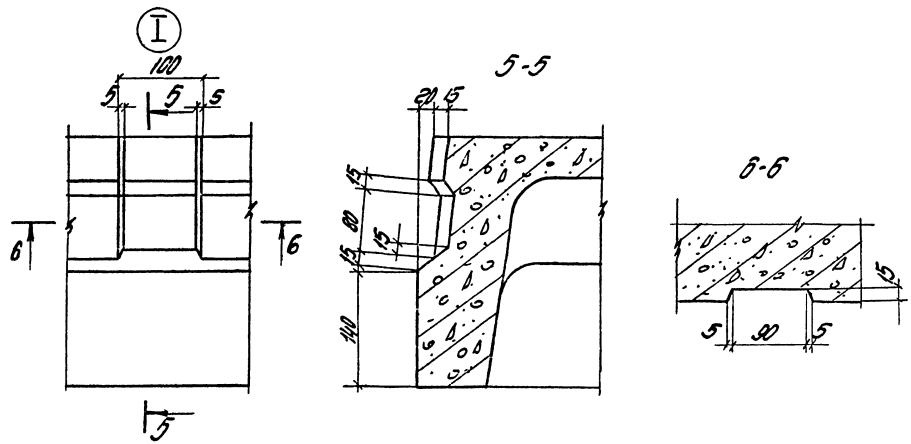

Данный чертеж следует рассматривать совместно с чертежами:
- для плит П1 – 1.042.1-5.94.1-Д1, листы 1, 2;
- для плит П2 – 1.042.1-5.94.1-Д2, листы 1, 2;
- для плит П3 – 1.042.1-5.94.1-Д3, листы 1, 2.

				1.042.1-5.94.1-Д5			
				Плиты П1, П2, П3. Вариант устройства шпонок в плитах, предназначенных для сейсмических районов.	Стадия: Р	Лист:	Листов: 1
Зав. отд.	Кодыш		10.02.94		ЦНИИПромзданий		
С.н.с.	Нискакен		10.02.94				
Н. контр.	Нискакен		10.02.94				
Инженер	Антифеева		10.02.94				

Инв. № подл. | Подп. и дата | Взам. инв. №

Номер строки	Наименование материала, единица измерения	Код материала	Код ед. измерения	Марка плиты																					
				1П-1АтV	1П-2АтV	1П-3АтV	1П-4АтV	1П-5АтV	1П-6АтV	1П-7АтV	1П2-1АтV	1П2-1АтV-1	1П2-1АтV-2	1П2-1АтV-3	1П2-2АтV	1П2-3АтV	1П2-4АтV	1П2-5АтV	1П2-6АтV	1П2-7АтV	1П2-8АтV	1П3-1АтV	1П3-2АтV	1П3-3АтV	1П3-4АтV	1П3-5АтV	1П3-6АтV
				Количество на марку																					
1	Сортовой прокат																								
2	обыкновенного качества	093000	166																						
3	класса А-II, кг	093003	166	2,0	2,0	2,0	2,0	2,0	2,0	2,0	1,5	1,5	1,5	1,5	1,5	1,5	1,5	1,5	1,5	1,5	1,5	1,5	1,5	1,5	1,5
4	класса А-III, кг	093004	166	27,0	30,6	30,6	39,1	39,1	66,3	65,3	8,0	25,7	26,5	34,0	9,3	9,3	12,8	12,8	23,4	23,4	31,8	19,7	19,7	19,7	19,7	28,1	28,1
5	класса А-V, кг	093008	166	20,0	27,2	35,6	45,2	55,6	67,6	87,2	10,0	10,0	10,0	10,0	13,6	17,8	22,6	27,8	33,8	43,6	55,6	10,0	13,6	17,8	22,6	27,8	33,8
6	Итого сортового проката																										
7	обыкновенного качества, кг		166	49,0	59,8	68,2	86,3	96,7	135,9	155,5	19,5	37,2	38,0	45,5	24,4	28,6	36,9	42,1	58,7	68,5	88,9	31,2	34,8	39,0	43,8	57,4	63,4
8	Прокат листовой рядовой, кг	097100	166	2,8	2,8	2,8	2,8	2,8	2,8	2,8	—	—	—	—	—	—	—	—	—	—	—	—	—	—	—	—	—
9	Сталь сортовая, кг		166	6,0	6,0	6,0	6,0	6,0	6,0	6,0	6,0	6,0	6,0	6,0	6,0	6,0	6,0	6,0	6,0	6,0	6,0	6,0	6,0	6,0	6,0	6,0	6,0
10	Итого стали в натур. массе, кг		166	57,8	68,5	77,0	95,1	105,5	144,7	164,3	25,5	43,2	46,0	51,5	30,4	34,6	42,9	48,1	64,7	74,5	94,9	37,2	40,8	45,0	49,8	63,4	69,4
11	В том числе по укрупнен-																										
12	ному сортаменту:																										
13	Сталь крупносортная, кг	093100	166	6,0	6,0	6,0	6,0	6,0	6,0	6,0	6,0	6,0	6,0	6,0	6,0	6,0	6,0	6,0	6,0	6,0	6,0	6,0	6,0	6,0	6,0	6,0	6,0
14	Сталь среднесортная, кг	093200	166	—	—	—	—	55,6	61,6	81,2	—	—	—	—	—	—	—	27,8	33,8	43,6	55,6	—	—	—	—	27,8	33,8
15	Сталь мелкосортная, кг	093300	166	49,0	59,8	68,2	81,9	36,7	47,8	47,8	19,5	37,2	38,0	45,5	24,4	28,6	34,7	12,1	14,6	14,6	16,5	29,5	33,1	37,3	42,1	22,1	22,1
16	Катанка, кг	093400	166	—	—	—	4,4	4,4	20,5	20,5	—	—	—	—	—	—	2,2	2,2	10,3	10,3	16,8	1,7	1,7	1,7	1,7	7,5	7,5
17	Сталь толстолистовая (от 4мм) кг	097100	166	2,8	2,8	2,8	2,8	2,8	2,8	2,8	—	3,2	3,2	3,2	—	—	—	—	—	—	—	—	—	—	—	—	—
18	Метизы	120000																									
19	Проволока стальная Вр-I, кг	121400	166	42,1	43,4	46,8	43,8	43,8	40,2	40,2	23,1	23,9	23,9	23,9	23,9	25,5	24,0	24,0	22,4	22,4	22,4	17,4	17,4	17,4	17,4	15,3	15,3
20	Бетон																										
21	класса В20, м³		113																								
22	класса В22,5 м³		113	1,54	1,54	—	—	—	—	—	0,76	0,84	0,83	0,79	0,76	—	—	—	—	—	—	0,58	—	—	—	—	—
23	класса В27,5, м³		113	—	—	1,54	1,54	—	—	—	—	—	—	—	—	0,76	0,76	—	—	—	—	—	0,58	—	—	—	—
24	класса В30, м³		113	—	—	—	—	1,54	1,54	—	—	—	—	—	—	—	—	0,76	0,76	—	—	—	—	0,58	0,58	0,58	0,58
25	класса В40, м³		113	—	—	—	—	—	—	1,54	—	—	—	—	—	—	—	—	—	0,76	0,76	—	—	—	—	—	—

Инв. № подл. | Подпись и дата | Взам. инв. №

1.042.1-5.94.1-РМ

Зав. отд.	Кодыш		10.09.94
С.н.с.	Нисканен		10.09.94
Н. контр.	Нисканен		10.09.94
Инженер	Антюфеева		10.09.94

Ведомость расхода материалов

Стадия	Лист	Листов
Р	1	3

ЦНИИПРОМЗДАНИЙ

Номер строки	Наименование материала, единица измерения	Код: Материала	Код: Един. измерения	Марка плиты: П1-1Ат IVс	П1-2Ат IVс	П1-3Ат IVс	П1-4Ат IVс	П1-5Ат IVс	П1-6Ат IVс	П1-7Ат IVс	П2-1Ат IVс	П2-1Ат IVс-1	П2-1Ат IVс-2	П2-1Ат IVс-3	П2-2Ат IVс	П2-3Ат IVс	П2-4Ат IVс	П2-5Ат IVс	П2-6Ат IVс	П2-7Ат IVс	П2-8Ат IVс	П3-1Ат IVс	П3-2Ат IVс	П3-3Ат IVс	П3-4Ат IVс	П3-5Ат IVс	П3-6Ат IVс
				Количество на марку																							
1	Сортовой прокат																										
2	обыкновенного качества	093000																									
3	класса Ас-II, кг	093003	166	2,0	2,0	2,0	2,0	2,0	2,0	2,0	1,5	1,5	1,5	1,5	1,5	1,5	1,5	1,5	1,5	1,5	1,5	1,5	1,5	1,5	1,5	1,5	1,5
4	класса А-III, кг	093004	166	27,0	30,6	30,6	39,1	39,1	66,3	66,3	8,0	25,7	26,5	34,0	9,3	9,3	12,8	12,8	23,4	23,4	31,8	19,7	19,7	19,7	19,7	28,1	28,1
5	класса Ат-IVс, кг	093006	166	27,2	35,6	45,2	55,6	67,6	87,2	111,2	13,6	13,6	13,6	13,6	17,8	22,6	27,8	33,8	43,6	55,6	67,6	13,6	17,8	22,6	27,8	33,8	43,6
6	Итого сортового проката																										
7	обыкновенного качества, кг		166	56,2	68,2	77,8	96,7	108,7	155,5	179,5	23,1	40,8	41,6	49,1	28,6	33,4	42,1	48,1	68,5	80,5	100,9	34,8	39,0	43,8	49,0	63,4	73,2
8	Прокат листовой рядовой, кг	097100	166	2,8	2,8	2,8	2,8	2,8	2,8	2,8	—	—	—	—	—	—	—	—	—	—	—	—	—	—	—	—	—
9	Сталь сортовая, кг		166	6,0	6,0	6,0	6,0	6,0	6,0	6,0	6,0	6,0	6,0	6,0	6,0	6,0	6,0	6,0	6,0	6,0	6,0	6,0	6,0	6,0	6,0	6,0	6,0
10	Итого стали в натуральн. массе, кг		166	65,0	77,0	86,6	105,5	117,5	164,3	188,3	29,1	46,8	47,6	55,1	34,6	39,4	48,1	54,1	74,5	86,5	105,9	40,8	45,0	49,8	55,0	69,4	79,2
11	В том числе по укрупненному																										
12	сортаменту:																										
13	Сталь крупносортная, кг	093100	166	6,0	6,0	6,0	6,0	6,0	6,0	6,0	6,0	6,0	6,0	6,0	6,0	6,0	6,0	6,0	6,0	6,0	6,0	6,0	6,0	6,0	6,0	6,0	6,0
14	Сталь среднесортная, кг	093200	166	—	—	—	55,6	67,6	87,2	111,2	—	—	—	—	—	—	27,8	33,8	43,6	55,6	67,6	—	—	—	27,8	33,8	43,6
15	Сталь мелкосортная, кг	093300	166	56,2	68,2	77,8	36,4	36,7	47,8	47,8	23,1	40,8	41,6	49,1	28,6	33,4	12,1	12,1	10,6	14,6	16,5	33,1	37,3	42,1	19,5	22,1	22,1
16	Катанка, кг	093400	166	—	—	—	4,4	4,4	20,5	20,5	—	—	—	—	—	—	2,2	2,2	10,3	10,3	16,8	1,7	1,7	1,7	1,7	7,5	7,5
17	Сталь толстолистовая (от 4мм) кг	097100	166	2,8	2,8	2,8	2,8	2,8	2,8	2,8	—	3,2	3,2	3,2	—	—	—	—	—	—	—	—	—	—	—	—	—
18	Метизы	120000																									
19	Проволока стальная Вр-I, кг	121400	166	42,1	43,4	46,8	43,8	43,8	40,2	40,2	23,1	23,9	23,9	23,9	23,9	25,5	24,0	24,0	22,4	22,4	22,4	17,4	17,4	17,4	17,4	15,3	15,3
20	Бетон																										
21	класса В20, м³		113	1,54	—	—	—	—	—	—	0,76	0,84	0,83	0,79	—	—	—	—	—	—	—	—	—	—	—	—	—
22	класса В22,5 м³		113	—	1,54	1,54	—	—	—	—	—	—	—	—	0,76	0,76	—	—	—	—	—	0,58	0,58	—	—	—	—
23	класса В27,5, м³		113	—	—	—	1,54	1,54	—	—	—	—	—	—	—	—	0,76	0,76	—	—	—	—	—	0,58	—	—	—
24	класса В30, м³		113	—	—	—	—	—	1,54	—	—	—	—	—	—	—	—	—	0,76	—	—	—	—	—	0,58	0,58	0,58
25	класса В40, м³		113	—	—	—	—	—	—	1,54	—	—	—	—	—	—	—	—	—	0,76	0,76	—	—	—	—	—	—

Инв. № подл. | Подпись и дата | Взам. инв. №

Номер строки	Наименование материала, единица измерения	Код: Материала	Код: Един. измерения	Марка плиты: П1-1А III в	П1-2А III в	П1-3А III в	П1-4А III в	П1-5А III в	П1-6А III в	П1-7А III в	П2-1А III в	П2-1А III в-1	П2-1А III в-2	П2-1А III в-3	П2-2А III в	П2-3А III в	П2-4А III в	П2-5А III в	П2-6А III в	П2-7А III в	П2-8А III в	П3-1А III в	П3-2А III в	П3-3А III в	П3-4А III в	П3-5А III в	П3-6А III в
				Количество на марку																							
1	Сортовой прокат																										
2	обыкновенного качества	093000																									
3	класса АсII, кг	093003	166	2,0	2,0	2,0	2,0	2,0	2,0	2,0	1,5	1,5	1,5	1,5	1,5	1,5	1,5	1,5	1,5	1,5	1,5	1,5	1,5	1,5	1,5	1,5	1,5
4	класса А-III, кг	093004	166	27,0	30,6	30,6	39,1	39,1	66,3	66,3	8,0	25,7	26,5	34,0	9,3	9,3	18,8	12,8	23,4	23,4	31,8	19,7	19,7	19,7	19,7	28,1	28,1
5	класса А-III в, кг	093004	166	35,6	45,2	55,6	67,6	87,2	111,2	135,2	17,8	17,8	17,8	17,8	22,6	27,8	33,8	43,6	55,6	67,6	87,2	13,6	17,8	22,6	27,8	33,8	43,6
6	Итого сортового проката																										
7	обыкновенного качества, кг		166	64,6	77,8	88,2	108,6	128,3	179,5	203,5	27,3	45,0	45,8	53,3	33,4	38,6	48,1	57,9	80,5	92,5	130,5	34,8	39,0	43,8	49,0	63,4	73,2
8	Прокат листовой рядовой, кг	097100	166	2,8	2,8	2,8	2,8	2,8	2,8	2,8	—	—	—	—	—	—	—	—	—	—	—	—	—	—	—	—	—
9	Сталь сортовая, кг		166	6,0	6,0	6,0	6,0	6,0	6,0	6,0	6,0	6,0	6,0	6,0	6,0	6,0	6,0	6,0	6,0	6,0	6,0	6,0	6,0	6,0	6,0	6,0	6,0
10	Итого стали в натур. массе, кг		166	73,4	86,6	97,0	117,4	137,1	188,3	212,3	33,3	51,0	51,8	69,3	39,4	44,6	54,1	64,9	86,5	98,5	136,5	40,8	45,0	49,8	55,0	69,4	79,2
11	В том числе по укрупненно-																										
12	му сортаменту																										
13	Сталь крупносортная, кг	093100	166	6,0	6,0	6,0	6,0	6,0	6,0	6,0	6,0	6,0	6,0	6,0	6,0	6,0	6,0	6,0	6,0	6,0	6,0	6,0	6,0	6,0	6,0	6,0	6,0
14	Сталь среднесортная, кг	093200	166	—	—	55,6	67,6	87,6	111,2	135,2	—	—	—	—	—	27,8	33,8	43,6	55,6	67,6	87,2	—	—	—	27,8	33,8	43,6
15	Сталь мелкосортная, кг	093200	166	64,6	77,8	32,6	36,7	36,7	47,8	47,8	27,3	45,0	45,8	53,3	33,4	10,6	12,1	12,1	14,6	14,6	16,5	33,1	37,3	42,1	19,5	22,1	22,1
16	Катанка, кг	093400	166	—	—	—	4,4	4,4	20,5	20,5	—	—	—	—	—	—	2,2	2,2	10,3	10,3	16,8	1,7	1,7	1,7	1,7	7,5	7,5
17	Сталь толстолистовая (от 4 мм), кг	097100	166	2,8	2,8	2,8	2,8	2,8	2,8	2,8	—	3,2	3,2	3,2	—	—	—	—	—	—	—	—	—	—	—	—	—
18	Метизы	120 000																									
19	Проволока стальная Вр-I, кг	121400	166	42,1	43,4	46,8	43,8	43,8	40,2	40,2	23,1	23,9	23,9	23,9	23,8	25,0	24,0	24,0	22,4	22,4	22,4	17,4	17,4	17,4	17,4	15,3	15,3
20	Бетон																										
21	класса В20, м³		113																								
22	класса В22,5, м³		113	1,54	1,54	—	—	—	—	—	0,76	0,84	0,83	0,79	0,76	—	—	—	—	—	—	0,58	0,58	—	—	—	—
23	класса В27,5, м³		113	—	—	1,54	1,54	—	—	—	—	—	—	—	—	0,76	0,76	—	—	—	—	—	—	0,58	—	—	—
24	[illegible]		113	—	—	—	—	1,54	1,54	1,54	—	—	—	—	—	—	—	0,76	0,76	0,76	—	—	—	—	0,58	0,58	0,58
25	класса В40, м³		113	—	—	—	—	—	—	—	—	—	—	—	—	—	—	—	—	—	0,76	—	—	—	—	—	—

gost.e-ecolog.ru

Инв. № подл. | Подпись и дата | Взам. инв. №