ТИПОВЫЕ КОНСТРУКЦИИ, ИЗДЕЛИЯ И УЗЛЫ ЗДАНИЙ И СООРУЖЕНИЙ

СЕРИЯ 1.042.1-2

СБОРНЫЕ ЖЕЛЕЗОБЕТОННЫЕ ПЛИТЫ ПЕРЕКРЫТИЙ ТИПА "ТТ" И "Т" ДЛЯ МНОГОЭТАЖНЫХ ОБЩЕСТВЕННЫХ И ПРОИЗВОДСТВЕННЫХ ЗДАНИЙ

ВЫПУСК 2

ПЛИТЫ ПЕРЕКРЫТИЙ ТИПА "ТТ" И "Т" ДЛИНОЙ 11650 И 8650мм, АРМИРОВАННЫЕ ПРЕДВАРИТЕЛЬНО НАПРЯГАЕМОЙ АРМАТУРОЙ ИЗ СТАЛИ КЛАССА А-IV И A_T-V. АРМАТУРНЫЕ И ЗАКЛАДНЫЕ ИЗДЕЛИЯ..

РАБОЧИЕ ЧЕРТЕЖИ

19786
ЦЕНА 1-74

Отпускная цена на момент реализации указана в счет-накладной

gost.e-ecolog.ru

ТИПОВЫЕ КОНСТРУКЦИИ, ИЗДЕЛИЯ И УЗЛЫ ЗДАНИЙ И СООРУЖЕНИЙ

СЕРИЯ 1.042.1-2

СБОРНЫЕ ЖЕЛЕЗОБЕТОННЫЕ ПЛИТЫ ПЕРЕКРЫТИЙ ТИПА "ТТ" И "Т" ДЛЯ МНОГОЭТАЖНЫХ ОБЩЕСТВЕННЫХ И ПРОИЗВОДСТВЕННЫХ ЗДАНИЙ

ВЫПУСК 2

ПЛИТЫ ПЕРЕКРЫТИЙ ТИПА "ТТ" И "Т" ДЛИНОЙ 11650 И 8650мм, АРМИРОВАННЫЕ ПРЕДВАРИТЕЛЬНО НАПРЯГАЕМОЙ АРМАТУРОЙ ИЗ СТАЛИ КЛАССА А-IV И A_T-V. АРМАТУРНЫЕ И ЗАКЛАДНЫЕ ИЗДЕЛИЯ.

РАБОЧИЕ ЧЕРТЕЖИ

РАЗРАБОТАНЫ

ЦНИИЭП торгово-бытовых зданий и туристских комплексов

ДИРЕКТОР ИН-ТА В. ЛЕПСКИЙ

НАЧ. ОТДЕЛА Б. ВОЛЫНСКИЙ

РУК. ЛАБОРАТОРИИ А. СЕМЧЕНКОВ

ГЛ. ИНЖ. ПРОЕКТА Е. НИКОЛАЕВА

НИИСК Госстроя СССР

ЗАМ ДИРЕКТОРА ПО НАУЧНОЙ РАБОТ П. КРИВОШЕЕВ

ЗАВ. СЕКТОРОМ А. ВАЛЬЧУК

НИИЖБ Госстроя СССР

ЗАМ. ДИРЕКТОРА ИН-ТА Н. КОРОВИН

РУК. ЛАБОРАТОРИИ Г. БЕРДИЧЕВСКИЙ

ЗАВ. СЕКТОРОМ В. КРАМАРЬ

УТВЕРЖДЕНЫ Госстроем СССР

ПРОТОКОЛ ОТ 20.06.1984 N ВА-41

ВВЕДЕНЫ В ДЕЙСТВИЕ С 01.09 1984 г.

Обозначение	Наименование	Стр.
	Содержание	2
1.042.1-2. 2 00.ОТО	Техническое описание	2
1.042.1-2. 2 01. 0	Сетка С (С1÷С6)	4
1.042.1-2. 2 02. 0	Сетка С (С7 ÷ С12)	5
1.042.1-2. 2 03. 0	Сетка С (С13÷С18)	7
1.042.1-2. 2 04. 0	Сетка С (С19÷С24)	8
1.042.1-2. 2 05. 0	Сетка С (С25, С26)	10
1.042.1-2. 2 06. 0	Сетка С (С27÷С30)	11
1.042.1-2. 2 07. 0	Сетка С (С31, С32)	12
1.042.1-2. 2 08. 0	Сетка С (С33÷С35)	13
1.042.1-2. 2 09. 0	Сетка С36	14
1.042.1-2. 2 10. 0	Сетка С (С37, С38)	14
1.042.1-2. 2 11. 0	Сетка С (С39, С40)	15
1.042.1-2. 2 12. 0	Сетка С41	16
1.042.1-2. 2 13. 0	Сетка С (С42, С43)	17
1.042.1-2. 2 14. 0	Изделие закладное МН1	18
1.042.1-2. 2 15. 0	Изделие закладное МН2	18
1.042.1-2. 2 16. 0	Изделие закладное МН (МН3÷МН5)	19
1.042.1-2. 2 17. 0	Изделие закладное МН6	20
1.042.1-2. 2 00. 1	Стержень напрягаемый С(С14÷С18)	21
1.042.1-2. 2 00. 2	Петля строповочная СП(СП1÷СП3)	21

Нач. отд.	Ярошинский			
Н. контр.	Егоров			
Гл. констр.	Ч.Ч.			
ГИП	Шнейдерман			
Разраб.	Ковальчук			
Разраб.	Агурова			
Консп.	Хорошилов			

1.042.1-2 2 00.0

Содержание

Стадия	Лист	Листов
Р		1

ЦНИИЭП торгово-бытовых зданий и туристских комплексов

Формат А4

I. Общая часть

Выпуск 2. „Плиты перекрытий типа „ТТ" и „Т" длиной 11650 и 8650 мм, армированные предварительно напряженными стержнями из стали классов А-IV и Ат-V из тяжелого бетона. Арматурные и закладные изделия входят в состав серии 1.042.1-2 „Сборные железобетонные плиты перекрытий типа „ТТ" и „Т" для многоэтажных общественных зданий"

Выпуск содержит: техническое описание, спецификации и сборочные чертежи арматурных изделий и закладных изделий.

Арматурная сталь принята в соответствии со СНиП II-21-75: для плоских и гнутых сеток- сталь класса А-III по ГОСТ 5781-82 и класса Вр-I по ГОСТ 6727-80, для монтажных петель-класса А-I по ГОСТ 5781-82, для закладных изделий- сталь класса А-III по ГОСТ 5781-82. Для закладных изделий приняты: угловая сталь по ГОСТ 8509-72 марки ВСт3кп2 по ГОСТ 380-71*, полосовая сталь по ГОСТ 103-76 марки ВСт3кп2 по ГОСТ 380-71*. Предварительно напрягаемая арматура принята из горячекатанной арматурной стали класса А-IV по ГОСТ 5781-82 и из стержневой термически упрочненной стали периодического профиля класса Ат-V по ГОСТ 10884-81.

2. Изготовление плоских изделий.

Изготовление арматурных и закладных изделий выполняется при помощи сварки с соблюдением требований ГОСТ 10922-75" Арматурные изделия и закладные детали для железобетонных конструкций.

Нач. отд.	Ярошинский			
Н. контр.	Егоров			
Гл. констр.	Ч.Ч.			
ГИП	Шнейдерман			
Разраб.	Ковальчук			
Разраб.	Агурова			
Консп.	Хорошилов			

1.042.1-2 2 00.ОТО

Техническое описание

Стадия	Лист	Листов
Р	1	2

ЦНИИЭП торгово-бытовых зданий и туристских комплексов

Формат А4

Технические требования и методы испытаний",
СН 393-78 „Инструкция по сварке соединений арма-
туры и закладных деталей железобетонных конст-
рукций", ГОСТ 19292-73" Соединения сварные элемен-
тов закладных деталей сборных железобетонных
конструкций. Контактная и автоматическая свар-
ка плавлением. Основные типы и конструктив-
ные элементы."

3. Маркировка плоских изделий.

Марки арматурных и закладных изделий имеют буквенно-цифровое обозначение. Группа букв означает:

С - сетка
МН- изделие закладное
СП- петля строповочная
СИ- стержень напрягаемый

Группа цифр обозначает порядковый номер изделия.

ФОРМАТ	ЗОНА	ПОЗ	ОБОЗНАЧЕНИЕ	НАИМЕНОВАНИЕ	КОЛ	ПРИМЕЧАНИЕ
				ДОКУМЕНТАЦИЯ		
А4			1.042.1-2.2 01.0СБ	СБОРОЧНЫЙ ЧЕРТЕЖ		
А3			1.042.1-2.2 00.0ТО	ТЕХНИЧЕСКОЕ ОПИСАНИЕ		
			ПЕРЕМЕННЫЕ ДАННЫЕ	ДЛЯ ИСПОЛНЕНИЙ:		
				1.042.1-2.2 01.0 С1		
				ДЕТАЛИ		
				СТ.ОТД.ГОСТ 6727-80		
БЧ		1	4.041.11500	Ф4 ВР-I L=11500	6	1.03КГ
БЧ		2	4.041.1450	Ф4 ВР-I L=1450	77	0.13КГ
				1.042.1-2.2 01.0-01 С2		
				ДЕТАЛИ		
				СТ.ОТД.ГОСТ 6727-80		
БЧ		1	4.041.11500	Ф4 ВР-I L=11500	6	1.03КГ
БЧ		2	5.041.1450	Ф5 ВР-I L=1450	77	0.20КГ
				1.042.1-2.2 01.0-02 С3		
				ДЕТАЛИ		
				СТ.ОТД.ГОСТ 6727-80		
БЧ		1	4.041.11500	Ф4 ВР-I L=11500	6	1.03КГ
				СТ.ОТД.ГОСТ 5781-82		
БЧ		2	6.013.1450	Ф6 А-Ш L=1450	77	0.32КГ
				1.042.1-2.2 01.0-03 С4		
				ДЕТАЛИ		
				СТ.ОТД.ГОСТ 6727-80		
БЧ		1	4.041.8500	Ф4 ВР-I L=8500	6	0.76КГ
БЧ		2	4.041.1450	Ф4 ВР-I L=1450	57	0.13КГ

НАЧОТД	Волынский		1.042.1-2.2 01.0
НКОНТР	Хорошилов		
ГИПКОНСТР	Шац		
ГИП	Николаева		
РАЗРАБ	Коновалова		СЕТКА С
ПРОСМОТРИЛ	Егоров		
ИСПОЛНИЛ	Луговая		

СТАДИЯ	ЛИСТ	ЛИСТОВ
Р	1	2

ЦНИИЭП торгово-бытовых зданий и туристских комплексов

ФОРМАТ А4

ФОРМАТ	ЗОНА	ПОЗ	ОБОЗНАЧЕНИЕ	НАИМЕНОВАНИЕ	КОЛ	ПРИМЕЧАНИЕ
				1.042.1-2.2 01.0-04 С5		
				ДЕТАЛИ		
				СТ.ОТД.ГОСТ 6727-80		
БЧ		1	4.041.8500	Ф4 ВР-I L=8500	6	0.76КГ
БЧ		2	5.041.1450	Ф5 ВР-I L=1450	57	0.20КГ
				1.042.1-2.2 01.0-05 С6		
				ДЕТАЛИ		
				СТ.ОТД.ГОСТ 6727-80		
БЧ		1	4.041.8500	Ф4 ВР-I L=8500	6	0.76КГ
				СТ.ОТД.ГОСТ 5781-82		
БЧ		2	6.013.1450	Ф6 А-Ш L=1450	57	0.32КГ

1.042.1-2.2 01.0

ЛИСТ 2

ФОРМАТ А4

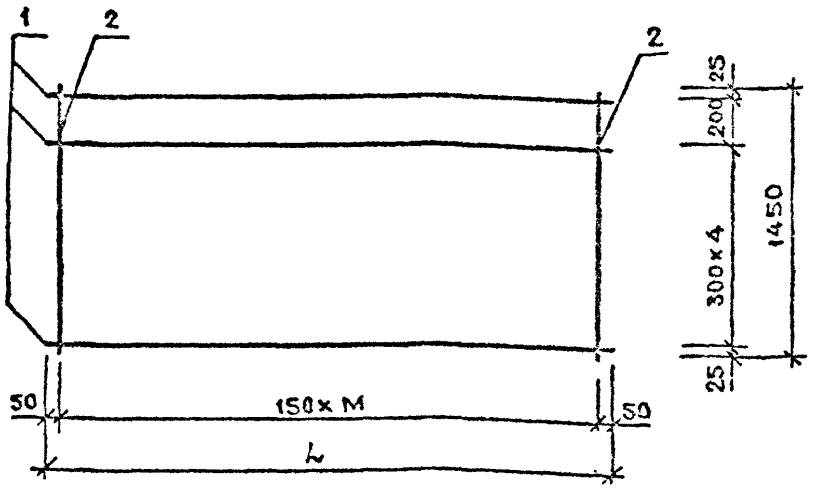

Обозначение	Марка	L, мм	M	Масса, кг
1.042.1-2.1 010	C1	11500	76	15,26
-01	C2	11500	76	21,73
-02	C3	11500	76	31,00
-03	C4	8500	56	12,03
-04	C5	8500	56	16,08
-05	C6	8500	56	22,94

Нач.отд.	Волынский	
Н.контр.	Хорошилова	
Гл.кон.отд.	Шац	
ГИП	Николаева	
Разраб.	Коновалова	
Проверил	Егоров	
Исполнил	Луговая	

1.042.1-2.2 01.0СБ

Сетка С
Сборочный чертёж

Стадия	Масса	Масштаб
Р	См. табл	
Лист	Листов 1	

ЦНИИЭП торгово-бытовых зданий и туристских комплексов

Формат	Зона	Поз	Обозначение	Наименование	Кол.	Примечание
				ДОКУМЕНТАЦИЯ		
А4			1.042.1-2.2 02.0СБ	СБОРОЧНЫЙ ЧЕРТЕЖ		
А3			1.042.1-2.2 00.0ТО	ТЕХНИЧЕСКОЕ ОПИСАНИЕ		
			ПЕРЕМЕННЫЕ ДАННЫЕ	ДЛЯ ИСПОЛНЕНИЙ:		
				1.042.1-2.2 02.0 С7		
				ДЕТАЛИ		
				СТ.ОТД. ГОСТ 6727-80		
БЧ		1	4.041.11600	Ф4 ВР-I L=11600	5	1.04КГ
БЧ		2	4.041.1250	Ф4 ВР-I L=1250	78	0.11КГ
				1.042.1-2.2 02.0-01 С8		
				ДЕТАЛИ		
				СТ.ОТД. ГОСТ 6727-80		
БЧ		1	4.041.11600	Ф4 ВР-I L=11600	5	1.04КГ
БЧ		2	5.041.1250	Ф5 ВР-I L=1250	78	0.17КГ
				1.042.1-2.2 02.0-02 С9		
				ДЕТАЛИ		
				СТ.ОТД.Г ОСТ 6727-80		
БЧ		1	4.041.11600	Ф4 ВР-I L=11600	5	1.04КГ
				СТ.ОТД.Г ОСТ 5781-82		
БЧ		2	6.013.1250	Ф6 А-Ш L=1250	78	0.28КГ
				1.042.1-2.2 02.0-03 С10		
				ДЕТАЛИ		
				СТ.ОТД.Г ОСТ 6727-80		
БЧ		1	4.041.8600	Ф4 ВР-I L=8600	5	0.77КГ
БЧ		2	4.041.1250	Ф4 ВР-I L=1250	58	0.11КГ

Нач.отд.	Волынский	
Н.контр.	Хорошилова	
Гл.констр.	Шац	
ГИП	Николаева	
Разраб.	Коновалова	
Проверил	Егоров	
Исполнил	Луговая	

1.042.1-2.2 02.0

СЕТКА С

Стадия	Лист	Листов
Р	1	2

ЦНИИЭП торгово-бытовых зданий и туристских комплексов

19786 6

ФОРМАТ А4

Формат	Поз.	Кол.	Обозначение	Наименование	Кол.	Примечание
				1.042.1-2.2 02.0-04 С11		
				ДЕТАЛИ		
БЧ	1		4.041.8600	СТ.ОТД.ГОСТ 6727-80 Ф4 ВР-I L=8600	5	0.77КГ
БЧ	2		5.041.1250	Ф5 ВР-I L=1250	58	0.17КГ
				1.042.1-2.2 02.0-05 С12		
				ДЕТАЛИ		
БЧ	1		4.041.8600	СТ.ОТД.ГОСТ 6727-80 Ф4 ВР-I L=8600	5	0.77КГ
БЧ	2		6.013.1250	СТ.СТД.ГОСТ 5781-82 Ф6 А-III L=1250	58	0.28КГ

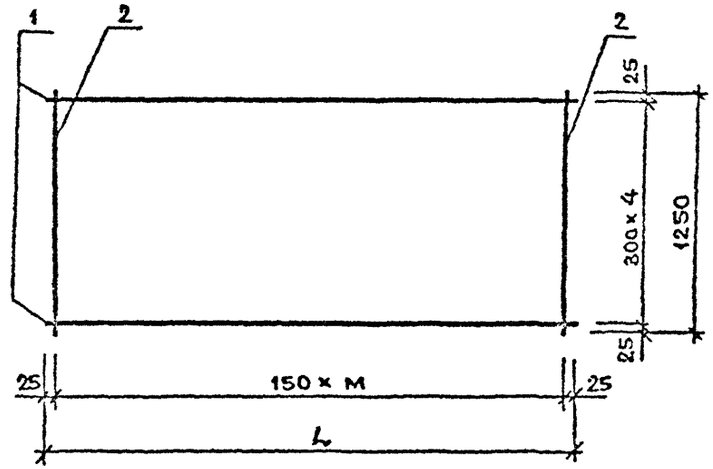

Обозначение	Марка	L, мм	М	Масса, кг
1.042.1-2.2 02.0	С7	11600	77	13,99
-01	С8	11600	77	18,77
-02	С9	11600	77	26,86
-03	С10	8600	57	10,39
-04	С11	8600	57	13,94
-05	С12	8600	57	19,96

Инв. № подл. | Подпись и дата | Взам. инв. №

Нач. отд.	Волынский	
Н. контр.	Хорошилова	
Гл. конст.	Шац	
ГИП	Николаева	
Разраб.	Коновалова	
Проверил	Егоров	
Исполнил	Луговая	

1.042.1-2.2 02.0СБ

Сетка С
Сборочный чертёж

Стадия	Масса	Масштаб
Р	см. табл.	
Лист	Листов 1	

ЦНИИЭП торгово-бытовых зданий и туристских комплексов

1978 б 7

ФОРМАТ	ЗОНА	ПОЗ.	ОБОЗНАЧЕНИЕ	НАИМЕНОВАНИЕ	КОЛ	ПРИМЕЧАНИЕ
				ДОКУМЕНТАЦИЯ		
А4			1.042.1-2.2 03.0СВ	СБОРОЧНЫЙ ЧЕРТЕЖ		
А3			1.042.1-2.2 00.0ТО	ТЕХНИЧЕСКОЕ ОПИСАНИЕ		
			ПЕРЕМЕННЫЕ ДАННЫЕ	ДЛЯ ИСПОЛНЕНИЙ:		
				1.042.1-2.2 03.0 С13		
				ДЕТАЛИ		
				СТ.ОТД.ГОСТ 6727-80		
БЧ		1	4.041.11600	Ф4 ВР-I L=11600	5	1.04КГ
БЧ		2	4.041.11000	Ф4 ВР-I L=11000	2	0.99КГ
БЧ		3	4.041.1650	Ф4 ВР-I L=1650	76	0.15КГ
БЧ		4	4.041.1200	Ф4 ВР-I L=1200	2	0.11КГ
				1.042.1-2.2 03.0-01 С14		
				ДЕТАЛИ		
				СТ.ОТД.ГОСТ 6727-80		
БЧ		1	4.041.11600	Ф4 ВР-I L=11600	5	1.04КГ
БЧ		2	4.041.11000	Ф4 ВР-I L=11000	2	0.99КГ
БЧ		3	5.041.1650	Ф5 ВР-I L=1650	76	0.23КГ
БЧ		4	5.041.1200	Ф5 ВР-I L=1200	2	0.17КГ
				1.042.1-2.2 03.0-02 С15		
				ДЕТАЛИ		
				СТ.ОТД.ГОСТ 6727-80		
БЧ		1	4.041.11600	Ф4 ВР-I L=11600	5	1.04КГ
БЧ		2	4.041.11000	Ф4 ВР-I L=11000	2	0.99КГ
				СТ.ОТД.ГОСТ 5781-82		
БЧ		3	6.013.1650	Ф6 А-Ш L=1650	76	0.37КГ
БЧ		4	6.013.1200	Ф6 А-Ш L=1200	2	0.27КГ
				1.042.1-2.2 03.0-03 С16		

НАЧ ОТД	Волынский	
Н КОНТР	Хорошилова	
ГЛ КОНСТР	Шац	
ГИП	Николаева	
РАЗРАБ	Коновалова	
ПРОВЕРИЛ	Егоров	
ИСПОЛНИЛ	Луговая	

1.042.1-2.2 03.0

СЕТКА С

СТАДИЯ	ЛИСТ	ЛИСТОВ
Р	1	2

ЦНИИЭП одно-во бытовых зданий и туристских комплексов

ФОРМАТ А4

ФОРМАТ	ЗОНА	ПОЗ	ОБОЗНАЧЕНИЕ	НАИМЕНОВАНИЕ	КОЛ	ПРИМЕЧАНИЕ
				ДЕТАЛИ		
				СТ.ОТД.ГОСТ 6727-80		
БЧ		1	4.041.8600	Ф4 ВР-I L=8600	5	0.77КГ
БЧ		2	4.041.8000	Ф4 ВР-I L=8000	2	0.72КГ
БЧ		3	4.041.1650	Ф4 ВР-I L=1650	56	0.15КГ
БЧ		4	4.041.1200	Ф4 ВР-I L=1200	2	0.11КГ
				1.042.1-2.2 03.0-04 С17		
				ДЕТАЛИ		
				СТ.ОТД.ГОСТ 6727-80		
БЧ		1	4.041.8600	Ф4 ВР-I L=8600	5	0.77КГ
БЧ		2	4.041.8000	Ф4 ВР-I L=8000	2	0.72КГ
БЧ		3	5.041.1650	Ф5 ВР-I L=1650	56	0.23КГ
БЧ		4	5.041.1200	Ф5 ВР-I L=1200	2	0.17КГ
				1.042.1-2.2 03.0-05 С18		
				ДЕТАЛИ		
				СТ.ОТД.ГОСТ 6727-80		
БЧ		1	4.041.8600	Ф4 ВР-I L=8600	5	0.77КГ
БЧ		2	4.041.8000	Ф4 ВР-I L=8000	2	0.72КГ
				СТ.ОТД.ГОСТ 5781-82		
БЧ		3	6.013.1650	Ф6 А-Ш L=1650	56	0.37КГ
БЧ		4	6.013.1200	Ф6 А-Ш L=1200	2	0.27КГ

1.042.1-2.2 03.0

ЛИСТ 2

19786 8

ФОРМАТ А4

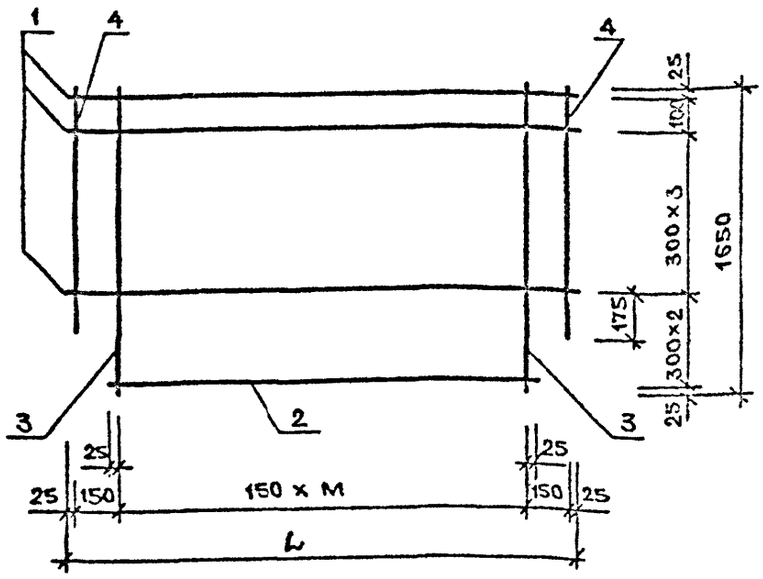

Обозначение	Марка	L, мм	M	Масса, кг
1.042.1-2.2 03.0	C13	11600	75	18,70
-01	C14	11600	75	24,96
-02	C15	11600	75	35,57
-03	C16	8600	55	13,84
-04	C17	8600	55	18,48
-05	C18	8600	55	26,36

1.042.1-2.2 03.0 СБ

Сетка С
Сборочный чертёж

Нач.отд.	Волынский		
Н.контр.	Луговая		
Гл.кон.отд.	Шац		
Гип	Николаева		
Разраб.	Коновалова		
Проверил	Егоров		
Исполнил	Хорошилова		

Стадия	Масса	Масштаб
Р	См. табл.	
Лист	Листов 1	

ЦНИИЭП Торгово-бытовых зданий и туристских комплексов

Инв. № подл. | Подпись и дата | Взам. инв. №

Формат	Зона	Поз	Обозначение	Наименование	Кол.
				Документация	
А4			1.042.1-2.2 04.0СБ	Сборочный чертеж	
А3			1.042.1-2.2 00.0ТО	Техническое описание	
			Переменные данные	для исполнений:	
				1.042.1-2.2 04.0 С19	
				Детали	
				СТ.ОТД.ГОСТ 6727-80	
ВЧ		1	4.041.11500	Ф4 ВР-I L=11500	4
ВЧ		2	4.041.950	Ф4 ВР-I L=950	77
				1.042.1-2.2 04.0-01 С20	
				Детали	
				СТ.ОТД.ГОСТ 6727-80	
ВЧ		1	4.041.11500	Ф4 ВР-I L=11500	4
ВЧ		2	5.041.950	Ф5 ВР-I L=950	77
				1.042.1-2.2 04.0-02 С21	
				Детали	
				СТ.ОТД.ГОСТ 6727-80	
ВЧ		1	4.041.11500	Ф4 ВР-I L=11500	4
				СТ.ОТД.ГОСТ 5781-82	
ВЧ		2	6.013.950	Ф6 А-III L=950	77
				1.042.1-2.2 04.0-03 С22	
				Детали	
				СТ.ОТД.ГОСТ 6727-80	
ВЧ		1	4.041.8500	Ф4 ВР-I L=8500	4
ВЧ		2	4.041.950	Ф4 ВР-I L=950	57

1.042.1-2.2 04.0

Нач.отд.	Волынский	
Н.контр.	Хорошилова	
Гл.констр.	Шац	
Гип.	Николаева	
Разраб.	Коновалова	
Проверил	Егоров	
Исполнил	Луговая	

Сетка С

Стадия	Лист
Р	1

ЦНИИЭП

ЭПВЦ КиевЗНИИЭП | Оператор ТЛП КОРТ | Синик

Инв. № подл. | Подпись и дата | Взам. инв. №

19786 9

Формат А

ФОРМАТ	ЗОНА	ПОЗ	ОБОЗНАЧЕНИЕ	НАИМЕНОВАНИЕ	КОЛ	ПРИМЕЧАНИЕ
				1.042.1-2.2 04.0-04 С23		
				ДЕТАЛИ		
				СТ.ОТД.ГОСТ 6727-80		
БЧ		1	4.041.8500	Ф4 ВР-I L=8500	4	0.76КГ
БЧ		2	5.041.950	Ф5 ВР-I L=950	57	0.13КГ
				1.042.1-2.2 04.0-05 С24		
				ДЕТАЛИ		
				СТ.ОТД.ГОСТ 6727-80		
БЧ		1	4.041.8500	Ф4 ВР-I L=8500	4	0.76КГ
				СТ.ОТД.ГОСТ 5781-82		
БЧ		2	6.013.950	Ф6 А-Ш L=950	57	0.21КГ

1.042.1-2.2 04.0

ЛИСТ 2

ФОРМАТ А4

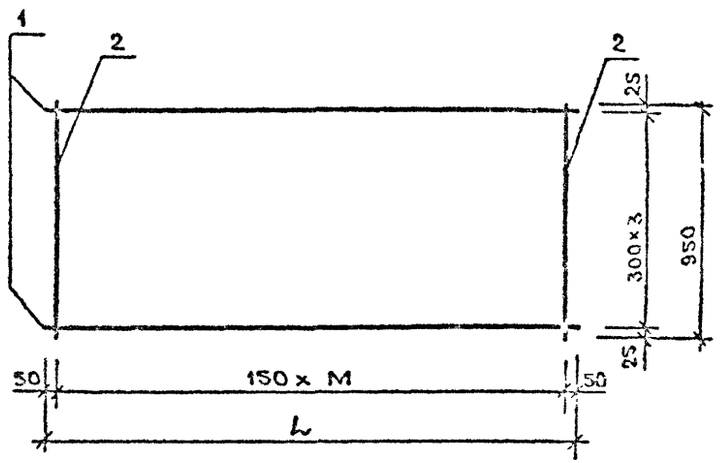

ОБОЗНАЧЕНИЕ	МАРКА	L, мм	M	МАССА, кг
1.042.1-2.2 04.0	С19	11500	76	10,72
-01	С20	11500	76	14,30
-02	С21	11500	76	20,38
-03	С22	8500	56	7,93
-04	С23	8500	56	10,58
-05	С24	8500	56	15,08

НАЧ.ОТД.	ВОЛЫНСКИЙ	
Н.КОНТР	ХОРОШИЛОВА	
ГЛ.КОН.ОТД.	ШАЦ	
ГИП	НИКОЛАЕВА	
КАЗРАБ	КОНСТАНТИНОВА	
ПРОВЕРИЛ	ЕГОРОВ	
ИСПОЛНИЛ	ЛУГОВАЯ	

1.042.1-2.2 04.0СБ

СЕТКА С
СБОРОЧНЫЙ ЧЕРТЁЖ

СТАДИЯ	МАССА	МАСШТАБ
Р	СМ. ТАБЛ.	

ЛИСТ | ЛИСТОВ 1

ЦНИИЭП ЗДАНИЙ И ТУРИСТСКИХ КОМПЛЕКСОВ

19786 10

ФОРМАТ А4

ЭПВЦ Киев ЗНИИЭП | ОПЕРАТОР ТЛП КОРТ | СИТНИК

ИНВ № ПОДЛ. | ПОДПИСЬ И ДАТА | ВЗАМ. ИНВ №

ФОРМАТ	ЗОНА	ПОЗ	ОБОЗНАЧЕНИЕ	НАИМЕНОВАНИЕ	КОЛ	ПРИМЕЧАНИЕ
				ДОКУМЕНТАЦИЯ		
А4			1.042.1-2.2 05.0СБ	СБОРОЧНЫЙ ЧЕРТЕЖ		
А3			1.042.1-2.2 00.0ТО	ТЕХНИЧЕСКОЕ ОПИСАНИЕ		
				ДЕТАЛИ		
БЧ		4	6.013.1200	СТ.ОТД.ГОСТ 5781-82 Ф6 А-Ш L=1200	8	0.27КГ
			ПЕРЕМЕННЫЕ ДАННЫЕ	ДЛЯ ИСПОЛНЕНИЙ:		
				1.042.1-2.2 05.0 С25		
				ДЕТАЛИ		
БЧ		1	4.041.11600	СТ.ОТД.ГОСТ 6727-80 Ф4 ВР-I L=11600	5	1.04КГ
БЧ		2	4.041.10600	Ф4 ВР-I L=10600	2	0.95КГ
БЧ		3	6.013.1650	СТ.ОТД.ГОСТ 5781-82 Ф6 А-Ш L=1650	70	0.37КГ
				1.042.1-2.2 05.0-01 С26		
				ДЕТАЛИ		
БЧ		1	4.041.8600	СТ.ОТД.ГОСТ 6727-80 Ф4 ВР-I L=8600	5	0.77КГ
БЧ		2	4.041.7600	Ф4 ВР-I L=7600	2	0.68КГ
БЧ		3	6.013.1650	СТ.ОТД.ГОСТ 5781-82 Ф6 А-Ш L=1650	50	0.37КГ

НАЧ.ОТД.	ВОЛЫНСКИЙ	
Н.КОНТР.	ХОРОШИЛОВА	
ГЛ.КОНСТР.	ШАЦ	
ГИП	НИКОЛАЕВА	
РАЗРАБ.	КОНОВАЛОВА	
ПРОВЕРИЛ	ЕГОРОВ	
ИСПОЛНИЛ	ЛУГОВАЯ	

1.042.1-2.2 05.0

СЕТКА С

СТАДИЯ	ЛИСТ	ЛИСТОВ
Р		1

ЦНИИЭП торгово-бытовых зданий и туристских комплексов

ФОРМАТ А4

ЭПВЦ КиевЗНИИЭП

ОПЕРАТОР ТЛП КОРТ

СИТНИК

ВЗАМ. ИНВ №

ПОДПИСЬ И ДАТА

ИНВ № ПОДЛ.

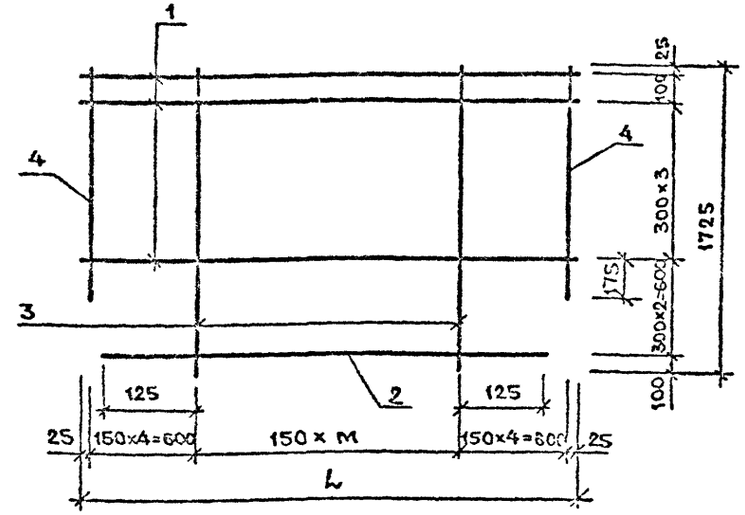

Обозначение	Марка	L, мм	М	Масса, кг
1.042.1-2.2 05.0	С25	11 600	69	34,90
-01	С26	8 600	69	25,60

1.042.1-2.2 05.0СБ

НАЧ.ОТД.	ВОЛЫНСКИЙ	
Н.КОНТР.	ХОРОШИЛОВА	
ГЛ.КОН.ОТД.	ШАЦ	
ГИП	НИКОЛАЕВА	
РАЗРАБ.	КОНОВАЛОВА	
ПРОВЕРИЛ	ЛУГОВАЯ	
ИСПОЛНИЛ	ЕГОРОВ	

СЕТКА С
СБОРОЧНЫЙ ЧЕРТЁЖ

СТАДИЯ	МАССА	МАСШТАБ
Р	СМ. ТАБЛ.	

ЛИСТ | ЛИСТОВ 1

ЦНИИЭП торгово-бытовых зданий и туристских комплексов

1978 6 11

ФОРМАТ А4

ФОРМАТ	ЗОНА	ПОЗ	ОБОЗНАЧЕНИЕ	НАИМЕНОВАНИЕ	КОЛ	ПРИМЕЧАНИЕ
				ДОКУМЕНТАЦИЯ		
А4			1.042.1-2.2 06.0СБ	СВОРОЧНЫЙ ЧЕРТЕЖ		
А3			1.042.1-2.2 00.0ТО	ТЕХНИЧЕСКОЕ ОПИСАНИЕ		
			ПЕРЕМЕННЫЕ ДАННЫЕ	ДЛЯ ИСПОЛНЕНИЙ:		
				1.042.1-2.2 06.0 С27		
				ДЕТАЛИ		
БЧ	1		5.041.5650	СТ.ОТД.ГОСТ 6727-80 Ф5 ВР-I L=5650	2	0.78КГ
БЧ	2		3.041.560	Ф3 ВР-I L=560	15	0.03КГ
				1.042.1-2.2 06.0-01 С28		
				ДЕТАЛИ		
БЧ	1		5.041.5650	СТ.ОТД.ГОСТ 6727-80 Ф5 ВР-I L=5650	2	0.78КГ
БЧ	2		4.041.560	Ф4 ВР-I L=560	29	0.05КГ
				1.042.1-2.2 06.0-02 С29		
				ДЕТАЛИ		
БЧ	1		5.041.4150	СТ.ОТД.ГОСТ 6727-80 Ф5 ВР-I L=4150	2	0.58КГ
БЧ	2		3.041.560	Ф3 ВР-I L=560	11	0.03КГ
				1.042.1-2.2 06.0-03 С30		
				ДЕТАЛИ		
БЧ	1		5.041.4150	СТ.ОТД.ГОСТ 6727-80 Ф5 ВР-I L=4150	2	0.58КГ
БЧ	2		4.041.560	Ф4 ВР-I L=560	21	0.05КГ

НАЧ.ОТД	Волынский	
Н.КОНТР	Хорошилова	
ГЛ.КОНСТР	Шац	
ГИП	Николаева	
РАЗРАБ	Комарова	
ПРОВЕРИЛ	Егоров	
ИСПОЛНИЛ	Луговая	

1.042.1-2.2 06.0

СЕТКА С

СТАДИЯ	ЛИСТ	ЛИСТОВ
Р		1

ЦНИИЭП торгово-бытовых зданий и туристских комплексов

ФОРМАТ А4

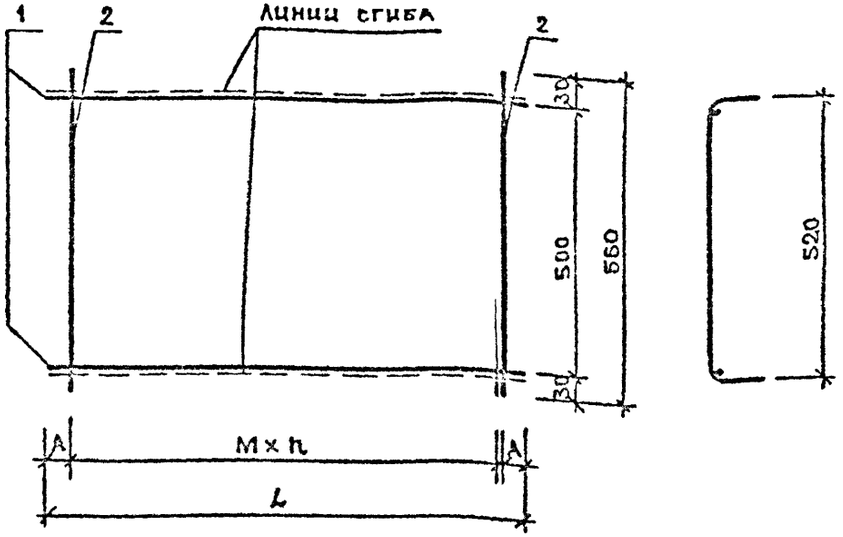

Обозначение	Марка	L, мм	M	A	n	Масса, кг
1.042.1-2. 2 06.0	С 27	5650	14	25	400	2,00
-01	С 28	5650	28	25	200	3,03
-02	С 29	4150	10	75	400	1,45
-03	С 30	4150	20	75	200	2,21

Инв.№ подл. | Подпись и дата | Взам. инв.№

НАЧ.ОТД	Волынский	
Н.КОНТР	Хорошилова	
ГЛ.КОНСТР	Шац	
ГИП	Николаева	
РАЗРАБ	Комарова	
ПРОВЕРИЛ	Егоров	
ИСПОЛНИЛ	Луговая	

1.042. 1-2. 2 06.0 СБ

СЕТКА С
Сборочный чертёж

СТАДИЯ	МАССА	МАСШТАБ
Р		см. табл.
ЛИСТ	ЛИСТОВ 1	

ЦНИИЭП торгово-бытовых зданий и туристских комплексов

19786 12

Формат А4

ОБОЗНАЧЕНИЕ	НАИМЕНОВАНИЕ	КОЛ.	ПРИМЕЧАНИЕ
	ДОКУМЕНТАЦИЯ		
1.042.1-2.2 07.0СБ	СБОРОЧНЫЙ ЧЕРТЕЖ		
1.042.1-2.2 00.0ТО	ТЕХНИЧЕСКОЕ ОПИСАНИЕ		
	ДЕТАЛИ		
4.041.560	СТ.ОТД.ГОСТ 6727-80 Ф4 ВР-I L=560	15	0.05КГ
ПЕРЕМЕННЫЕ ДАННЫЕ	ДЛЯ ИСПОЛНЕНИЙ:		
	1.042.1-2.2 07.0 С31		
	ДЕТАЛИ		
14.013.2850	СТ.ОТД.ГОСТ 5781-82 Ф14 А-III L=2850	4	3.44КГ
	1.042.1-2.2 07.0-01 С32		
	ДЕТАЛИ		
8.013.2850	СТ.ОТД.ГОСТ 5781-82 Ф8 А-III L=2850	4	1.13КГ

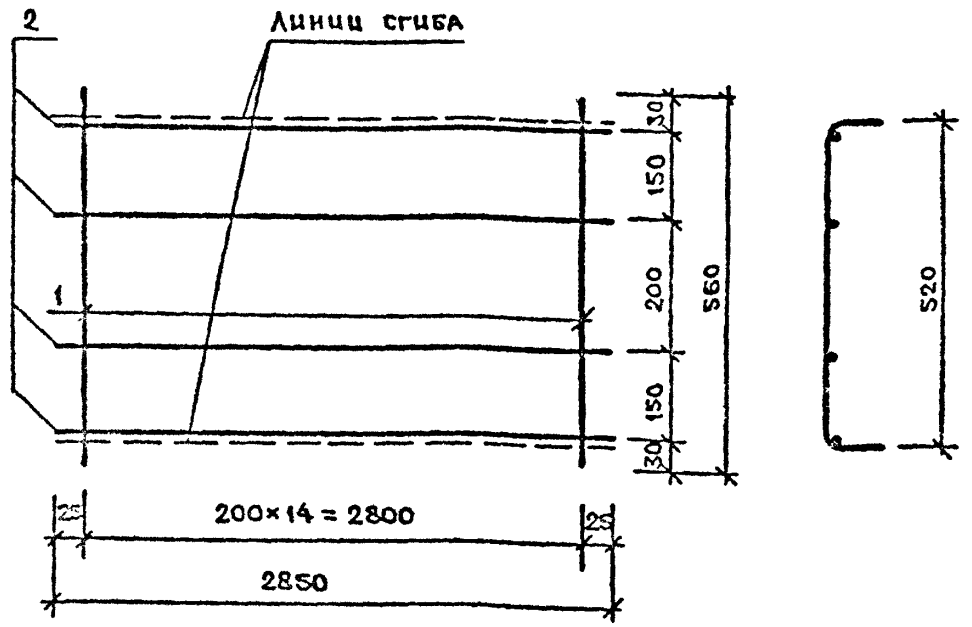

Обозначение	Марка	Масса, кг
1.042.1-2.2 07.0	С31	14,53
-01	С32	5,26

Инв.№ подл. | Подпись и дата | Взам.инв.№

Нач.отд.	Зольницкий	
Н.контр.	Хорошилов	
Гл.конс.отд.	Шац	
ГИП	Николаева	
Разраб.	Коновалова	
Проверил	Егоров	
Исполнил	Луговая	

1.042.1-2.2 07.0СБ

Сетка С
Сборочный чертёж

Стадия	Масса	Масштаб
Р	см. табл.	
Лист	Листов 1	

ЦНИИЭП торгово-бытовых зданий и туристских комплексов

1978 б 13

Формат А4

Зольницкий		
Хорошилов		
Шац		
Николаева		
Коновалова		
Егоров		
Луговая		

1.042.1-2.2 07.0

Сетка С

Стадия	Лист	Листов
Р		1

ЦНИИЭП торгово-бытовых зданий и туристских комплексов

Формат А4

Формат	Зона	Поз	Обозначение	Наименование	Кол.	Примечание
				ДОКУМЕНТАЦИЯ		
А4			1.042.1-2.2 08.0СБ	СБОРОЧНЫЙ ЧЕРТЕЖ		
А3			1.042.1-2.2 00.0ТО	ТЕХНИЧЕСКОЕ ОПИСАНИЕ		
				ПЕРЕМЕННЫЕ ДАННЫЕ	ДЛЯ ИСПОЛНЕНИЙ:	
					1.042.1-2.2 08.0 С33	
					ДЕТАЛИ	
БЧ	1		5.041.720	СТ.ОТД.ГОСТ 6727-80 Ф5 ВР-I L=720	9	0.10КГ
БЧ	2		10.013.1200	СТ.ОТД.ГОСТ 5781-82 Ф10 А-II L=1200	4	0.74КГ
					1.042.1-2.2 08.0-01 С34	
					ДЕТАЛИ	
БЧ	1		4.041.720	СТ.ОТД.ГОСТ 6727-80 Ф4 ВР-I L=720	10	0.07КГ
БЧ	2		10.013.1450	СТ.ОТД.ГОСТ 5781-82 Ф10 А-II L=1450	4	0.89КГ
					1.042.1-2.2 08.0-02 С35	
					ДЕТАЛИ	
БЧ	1		4.041.720	СТ.ОТД.ГОСТ 6727-80 Ф4 ВР-I L=720	20	0.07КГ
БЧ	2		10.013.2950	СТ.ОТД.ГОСТ 5781-82 Ф10 А-III L=2950	4	1.82КГ

Нач.отд	Большинский	
Н.контр	Хорошилова	
Гл.конст	Шац	
ГИП	Николаева	
Разраб	Куновалова	
Проверил	Егоров	
Исполнил	Луговая	

1.042.1-2.2 08.0

СЕТКА С

Стадия	Лист	Листов
Р	1	1

ЦНИИЭП торгово-бытовых зданий и туристских комплексов

Формат А4

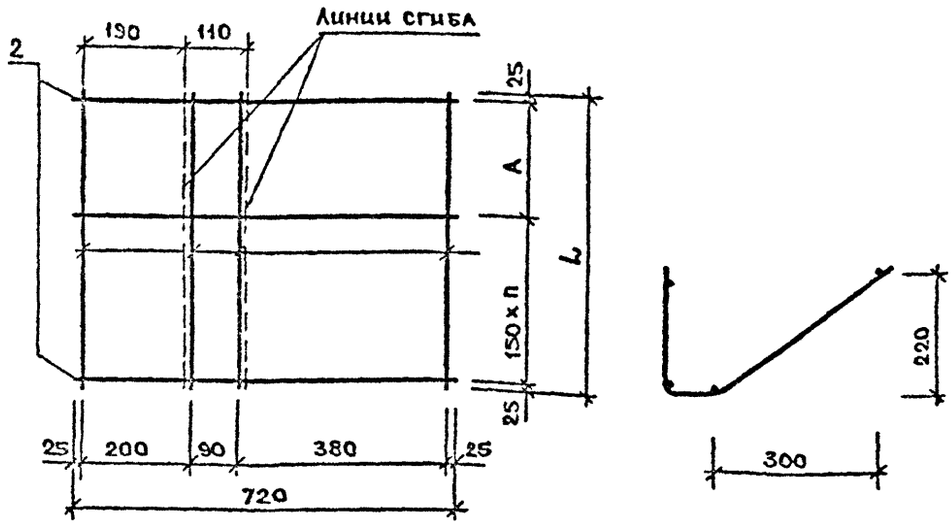

Обозначение	Марка	n	A, мм	L, мм	Масса, кг
1.042.1-2.2 08.0	С33	7	100	1200	3,86
-01	С34	8	200	1450	4,23
-02	С35	12	200	2950	8,58

Инв.№подл. | Подпись и дата | Взам.инв.№

Нач.отд	Большинский	
Н.контр	Хорошилова	
Гл.конст	Шац	
ГИП	Николаева	
Разраб	Куновалова	
Проверил	Егоров	
Исполнил	Луговая	

1.042.1-2.2 08.0СБ

СЕТКА С
СБОРОЧНЫЙ ЧЕРТЁЖ

Стадия	Масса	Масштаб
Р	см. табл.	
Лист	Листов 1	

ЦНИИЭП торгово-бытовых зданий и туристских комплексов

1978 б 14

Формат А4

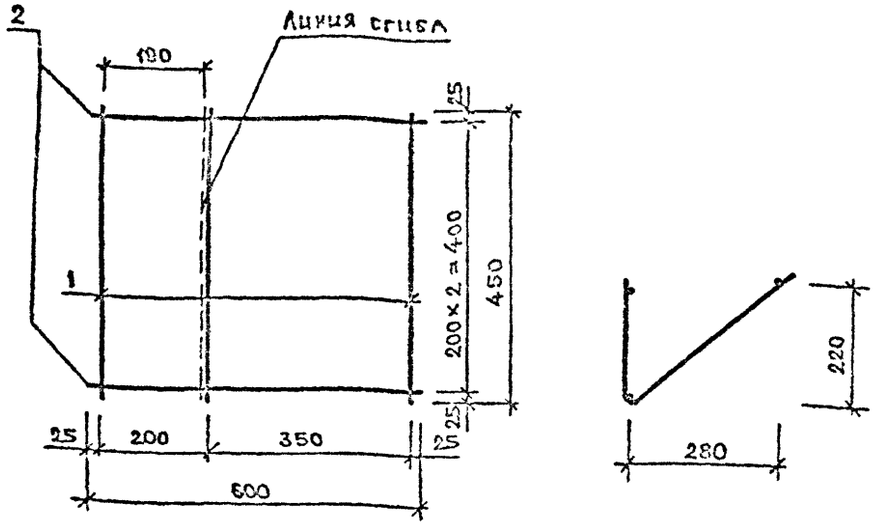

			Обозначение	Наименование	Кол.	Примеч.
				Документация		
А3			1.042.1-2.2 00.0ТО	Техническое описание		
				Детали		
				ст.отд.ГОСТ 5781-82		
Вч		1	10.013.450	ф10 А-III L=450	3	0,28 кг
				ст.отд.-ГОСТ 6727-80		
Вч		2	5.041.650	ф5 Вр-I L=650	3	0,09 кг

1.042.1-2.2 09.0

Сетка С36

			Стадия	Масса	Масштаб
Нач.отд.	Волынский		Р	1,10 кг	
Н.контр.	Хорошилова		Лист	Листов 1	
Гл.конструк.	Шац				
ГИП	Николаева		ЦНИИЭП торгово-бытовых зданий и туристских комплексов		
Разраб.	Коновалова				
Проверил	Егоров				
Исполнил	Луговая				

Операторы: ЭПВЦ КиевЗНИИЭП; ТПП КОРТ

Формат	Зона	Поз	Обозначение	Наименование	Кол.	Примечание
				Документация		
А4			1.042.1-2.2 10.0СВ	Сборочный чертеж		
А3			1.042.1-2.2 00.0ТО	Техническое описание		
				Детали		
Вч		1	5.041.10750	ст.отд.ГОСТ 6727-80 ф5 Вр-I L=10750	4	1.49 кг
			Переменные данные	Для исполнений:		
				1.042.1-2.2 10.0 С37		
				Детали		
Вч		2	5.041.1160	ст.отд.ГОСТ 6727-80 ф5 Вр-I L=1160	48	0.16 кг
				1.042.1-2.2 10.0-01 С38		
				Детали		
Вч		2	5.041.1160	ст.отд.ГОСТ 6727-80 ф5 Вр-I L=1160	65	0.16 кг

Взам. инв. №

Подпись и дата

Инв. № подл.

Нач.отд.	Волынский		1.042.1-2.2 10.0
Н.контр.	Хорошилова		
Гл.конструк.	Шац		Сетка С
ГИП	Николаева		Стадия Р; Лист; Листов 1
Разраб.	Коновалова		ЦНИИЭП торгово-бытовых зданий и туристских комплексов
Проверил	Егоров		
Исполнил	Луговая		

19786 15

Формат А4

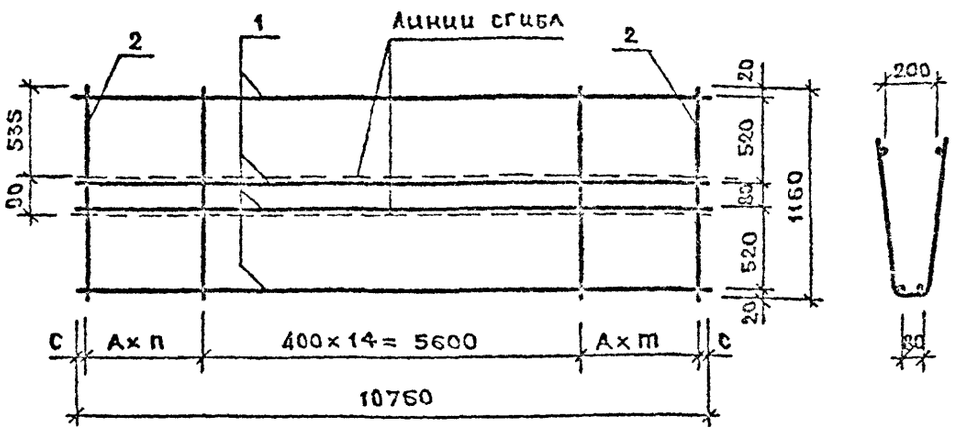

Обозначение	Марка	A	n	m	c	Масса, кг
1.042.1-2.2 10.0	С37	150	17	16	100	13,71
-01	С38	100	25	25	75	16,45

1.042.1-2.2 10.0СБ

Нач отд	Вольнский	
Н контр	Хорошилова	
Гл кон-стр	Шац	
ГИП	Николаева	
Разраб.	Коновалова	
Проверил	Егоров	
Исполнил	Луговая	

Сетка С

Сборочный чертёж

Стадия	Масса	Масштаб
Р	См. табл.	
Лист	Листов 1	

ЦНИИЭП торгово бытовых зданий и туристских комплексов

Формат	Зона	Поз	Обозначение	Наименование	Кол.	Примечание
				ДОКУМЕНТАЦИЯ		
А4 А3			1.042.1-2.2 11.0СВ 1.042.1-2.2 00.0ТО	СВОРОЧНЫЙ ЧЕРТЕЖ ТЕХНИЧЕСКОЕ ОПИСАНИЕ		
				ДЕТАЛИ		
ВЧ		1	5.041.7800	СТ.ОТД.ГОСТ 6727-80 Ф5 ВР-I L=7800	4	1.08КГ
			ПЕРЕМЕННЫЕ ДАННЫЕ	ДЛЯ ИСПОЛНЕНИЙ:		
				1.042.1-2.2 11.0 С39		
				ДЕТАЛИ		
ВЧ		2	5.041.1160	СТ.ОТД.ГОСТ 6727-80 Ф5 ВР-I L=1160	35	0.16КГ
				1.042.1-2.2 11.0-01 С40		
				ДЕТАЛИ		
ВЧ		2	5.041.1160	СТ.ОТД..ГОСТ 6727-80 Ф5 ВР-I L=1160	47	0.16КГ

ЭПВЦ Киев ЗНИИЭП

Оператор ТЛП КОРТ

Ситник

Нач отд	Вольнский	
Н контр	Хорошилова	
Гл констр	Шац	
ГИП	Николаева	
Разраб	Коновалова	
Проверил	Егоров	
Исполнил	Луговая	

1.042.1-2.2 11.0

СЕТКА С

Стадия	Лист	Листов
Р		1

ЦНИИЭП торгово бытовых зданий и туристских комплексов

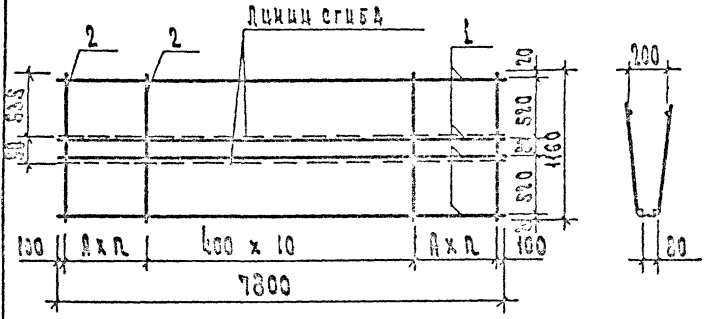

Обозначение	Марка	А	П	Масса, кг
1.042. 1-2. 2 НСБ	С39	150	12	9,98
-01	С40	100	13	11,91

1.042. 1-2. 2 11ОСБ

Сетка С
Сборочный чертеж

Стадия	Масса	Масшт.
Р	См. табл.	

Лист | Листов 1

ЦНИИЭП торгово-бытовых зданий и пространств комплексов

Нач. отд. Волынский
Н. контр. Хорошилов
Гл. констр. Шац
ГИП Николаев
Разраб. Коновалов
Провер. Егоров
Консул. Барлова

Формат А4

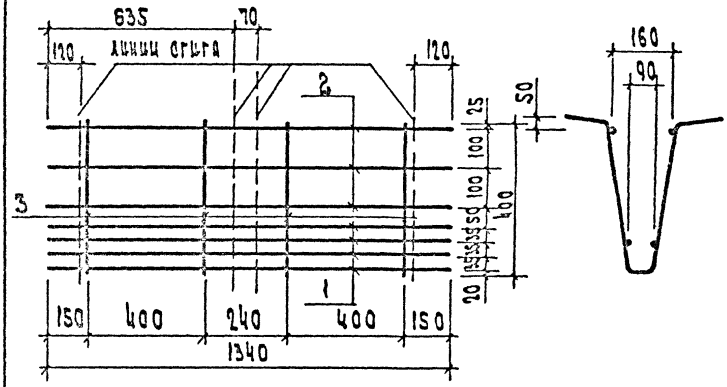

Формат	Зона	Поз.	Обозначение	Наименование	Кол.	Примечание
				Документация		
А3			1.042. 1-2. 2 00 ОТО	Техническое описание		
				Детали		
				Ст. отд. ГОСТ 5781-82		
Б4		1	12.013. 1340	Ф12 А III L= 1340	4	1,19 кг
Б4		2	10.013. 1340	Ф10 А III L= 1340	3	0,83 кг
Б4		3	6.013. 400	Ф6 А III L= 400	4	0,09 кг

1.042. 1-2. 2 12.0

Сетка С41

Стадия	Масса	Масшт.
Р	См. табл.	

Лист | Листов 1

ЦНИИЭП торгово-бытовых зданий и пространств комплексов

Нач. отд. Волынский
Н. контр. Хорошилов
Гл. констр. Шац
ГИП Николаев
Разраб. Коновалов
Провер. Егоров
Консул. Барлова

Инв. № подл. | Подп. и дата | Взам. инв. №

19786 - 17

Формат А4

Формат	Зона	Поз	Обозначение	Наименование	Кол	Примечание
				ДОКУМЕНТАЦИЯ		
А4			1.042.1-2.2 13.0СВ	СБОРОЧНЫЙ ЧЕРТЕЖ		
А3			1.042.1-2.2 00.0ТО	ТЕХНИЧЕСКОЕ ОПИСАНИЕ		
				ДЕТАЛИ		
БЧ		2	6.013.400	СТ.ОТД.ГОСТ 5781-82 Ф6 А-Ш L=400	4	0.09КГ
			ПЕРЕМЕННЫЕ ДАННЫЕ	ДЛЯ ИСПОЛНЕНИЙ:		
				1.042.1-2.2 13.0 С42		
				ДЕТАЛИ		
БЧ		1	10.013.1340	СТ.ОТД.ГОСТ 5781-82 Ф10 А-Ш L=1340	8	0.83КГ
				1.042.1-2.2 13.0-01 С43		
				ДЕТАЛИ		
БЧ		1	8.013.1340	СТ.ОТД.ГОСТ 5781-82 Ф8 А-Ш L=1340	8	0.53КГ

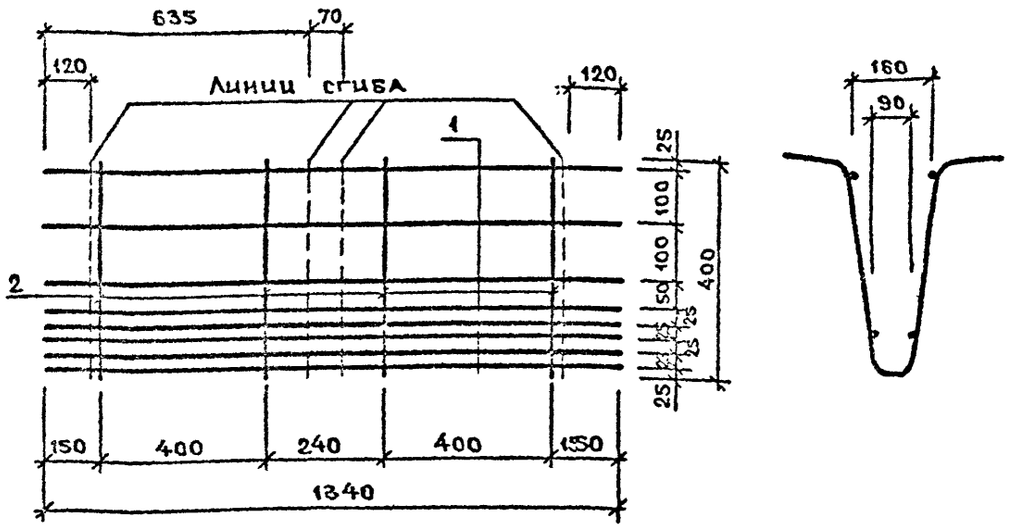

Обозначение	Марка	Масса, кг
1.042.1-2.2 13.0	С42	6,97
-01	С43	4,59

Нач.отд.	Волынский	
Н.контр.	Хорошилова	
Гл.конст.	Шац	
Гип	Николаева	
Разраб.	Коновалова	
Проверил	Егоров	
Исполнил	Луговая	

1.042.1-2.2 13.0

СЕТКА С

Стадия	Лист	Листов
Р		1

ЦНИИЭП торгово бытовых зданий и туристских комплексов

Взам.инв.№ | Подпись и дата | Инв.№ подл.

Нач.отд.	Волынский	
Н.контр.	Хорошилова	
Гл.конст.	Шац	
Гип	Николаева	
Разраб.	Коновалова	
Проверил	Егоров	
Исполнил	Луговая	

1.042.1-2.2 13.0СБ

Сетка С
Сборочный чертёж

Стадия	Масса	Масштаб
Р	См. табл.	

Лист | Листов 1

ЦНИИЭП торгово-бытовых зданий и туристских

1 - 1

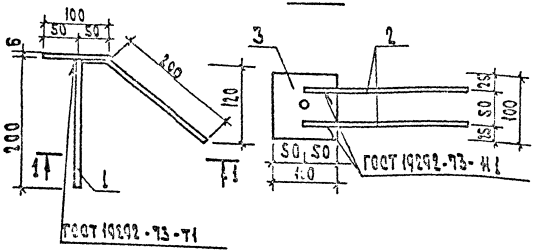

Формат	Зона	Поз.	Обозначение	Наименование	Кол.	Примеч.
				Документация		
А4			1.042.1-2.2 ПЗ. ОТО	Техническое описание		
				Детали		
				Ст.отд. ГОСТ 5781-82		
А4		1	8.013.200	ф8 А III L=200	1	0,03 кг
А4		2	8.013.250	ф8 А III L=250	2	0,10 кг
				Полоса ГОСТ 103-76		
А4		3	6.100.060.100	-6 х 100 L=100	1	0,47 кг

1.042.1-2.2 ПЗ.0

Изделие закладное М11

Стадия	Масса	Масштаб
Р	0,75кг	

Лист Листов 1

ЦНИИЭП торгово-бытовых зданий и комплексов

Н.контр. Ярошенко
Гл.инж. Никозаров
Гл.спец. Комиссаров
Исполн. Егоров
Проверил Кутовая

Формат А4

2 - 2

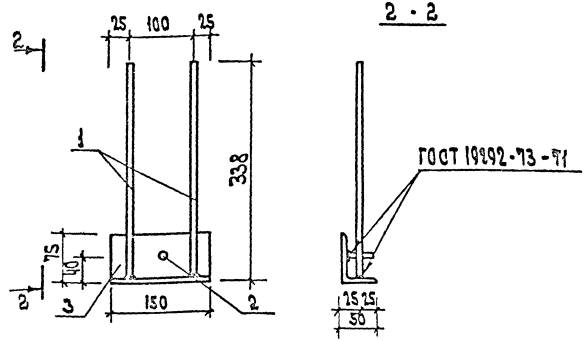

Формат	Зона	Поз.	Обозначение	Наименование	Кол.	Примеч.
				Документация		
А3			1.042.1-2.2 ПЗ. ОТО	Техническое описание		
				Детали		
				Ст.отд. ГОСТ 5781-82		
А4		1	10.013.330	ф10 А III L=330	2	0,20 кг
А4		2	10.013.40	ф10 А III L=40	1	0,02 кг
				Уголок ГОСТ 8510-72*		
А4		3	75.50.8.080.150	L 75х50х8 L=150	1	1,11 кг

Инв.№ подл. | Подп. и дата | Взам. инв.№

1.042.1-2.2 ПЗ.0

Изделие закладное М12

Стадия	Масса	Масштаб
Р	1,57кг	

Лист Листов 1

ЦНИИЭП торгово-бытовых зданий и комплексов

Н.контр. Ярошенко
Гл.инж. Никозаров
Гл.спец. Комиссаров
Исполн. Егоров
Проверил Кутовая

Формат А4

ФОРМАТ	ЗОНА	ПОЗ	ОБОЗНАЧЕНИЕ	НАИМЕНОВАНИЕ	КОЛ.	ПРИМЕЧАНИЕ
				ДОКУМЕНТАЦИЯ		
А4			1.042.1-2.2 16.0СЕ	СБОРОЧНЫЙ ЧЕРТЕЖ		
А3			1.042.1-2.2 00.0ТО	ТЕХНИЧЕСКОЕ ОПИСАНИЕ		
				ДЕТАЛИ		
БЧ		2	10.013.200	СТ.ОТД.ГОСТ 5781-82 Ф10 А-III L=200	4	0.12КГ
БЧ		3	10.120.060.170	ПОЛОСА ГОСТ 103-76 -10Х120 L=170	1	1.60КГ
			ПЕРЕМЕННЫЕ ДАННЫЕ	ДЛЯ ИСПОЛНЕНИЙ:		
				1.042.1-2.2 16.0 МН3		
				ДЕТАЛИ		
БЧ		1	14.013.1000	СТ.ОТД.ГОСТ 5781-82 Ф14 А-III L=1000	2	1.21КГ
				1.042.1-2.2 16.0-01 МН4		
				ДЕТАЛИ		
БЧ		1	10.013.1000	СТ.ОТД.ГОСТ 5781-82 Ф10 А-III L=1000	2	0.62КГ
				1.042.1-2.2 16.0-02 МН5		
				ДЕТАЛИ		
БЧ		1	8.013.1000	СТ.ОТД.ГОСТ 5781-82 Ф8 А-III L=1000	2	0.39КГ

НАЧОТД	Волынский		1.042.1-2.2 16.0
Н.КОНТР.	Хорошилова		
ГЛ.КОНСТР	Шац		ИЗДЕЛИЕ ЗАКЛАДНОЕ МН
ГИП	Николаева		
РАЗРАБ	Коноваловa		
ПРОВЕРИЛ	Егоров		
ИСПОЛНИЛ	Луговая		

СТАДИЯ	ЛИСТ	ЛИСТОВ
Р		1

ЦНИИЭП торгово-бытовых зданий и туристских комплексов

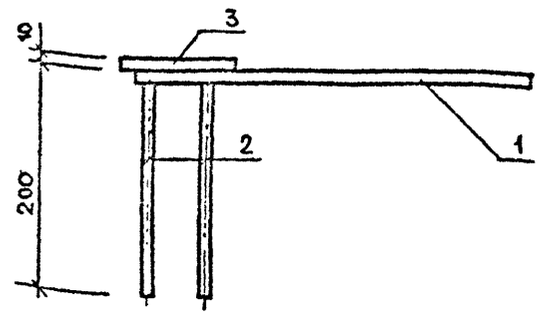

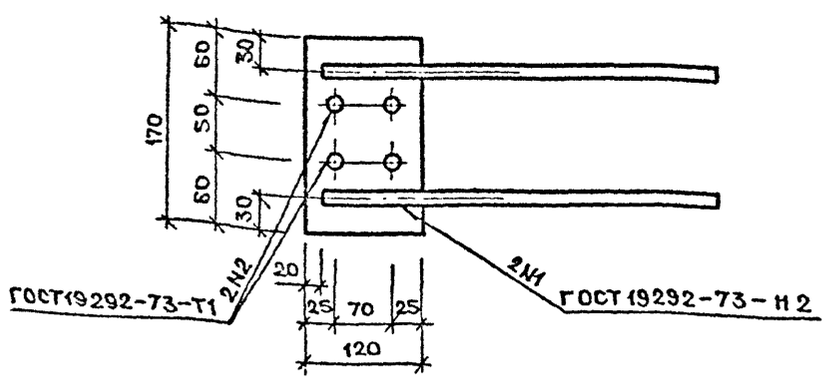

Обозначение	Марка	Масса, кг
1.042.1-2.2 16.0	МН3	4,51
-01	МН4	3,33
-02	МН5	2,88

Взам. инв. №

НАЧ.ОТД.	Волынский		1.042.1-2.2 16.0СБ
Н.КОНТР.	Хорошилова		
ГЛ.КОНСТ.	Шац		Изделие закладное МН Сборочный чертёж
ГИП	Николаева		
РАЗРАБ	Коноваловa		
ПРОВЕРИЛ	Егоров		

СТАДИЯ	МАССА	МАСШТАБ
Р	см. табл.	
Лист	Листов 1	

ЦНИИЭП торгово-бытовых зданий и туристских комплексов

Формат	Зона	Поз.	Обозначение	Наименование	Кол.	Примеч.
				Документация		
А3			1.042.1-2.2 17.0 СБ	Сборочный чертеж		
А4			1.042.1-2.2 00.0ТО	Техническое описание		
				Детали		
				Ст. отд. ГОСТ 5781-82		
Б4		1	12.013.250	ф12 А III L=250	1	0,22 кг
Б4		2	12.013.300	ф12 А III L=300	2	0,27 кг
Б4		3	12.013.140	ф12 А III L=140	1	0,12 кг
				Полоса ГОСТ 103-76		
Б4		4	6.100.000.130	-6 х 100 L=100	1	0,47 кг

Нач. отд.	Васильчиков		1.042.1-2.2 17.0		
Констр.	Крошанов				
Конструктор	Шау		Изделие закладное №6	Стадия: Р	Лист: Листов: 1
ГИП	Николаева				
Рук. гр.	Горов			ЦНИИЭП торгово-бытовых зданий и туристских комплексов	
Н. контр.	Антонов				

Формат А4

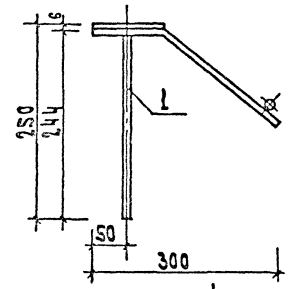

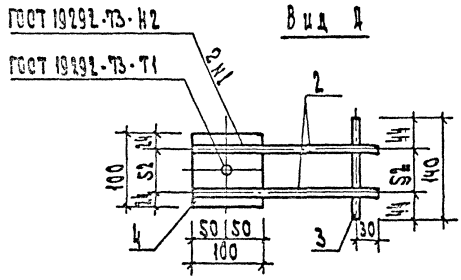

Нач. отд.	Васильчиков		1.042.1-2.2 17.0 СБ		
Констр.	Крошанов				
Конструктор	Шау		Изделие закладное №6 Сборочный чертеж	Стадия: Р	Масса: 1,35 кг	Масштаб:
ГИП	Николаева				
Рук. гр.	Горов			Лист	Листов: 1
Н. контр.	Антонов			ЦНИИЭП торгово-бытовых зданий и туристских комплексов	

Инв. № подл. | Подпись и дата | Взам. инв. №

Формат А4

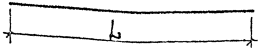

Обозначение	Марка	L, мм	Класс стали, Ø, мм	Масса, кг
1.042.1-2.2 00.2	СН1	8370	10 А IV	5,16
-01	СН2	8370	12 А IV	7,45
-02	СН3	8370	14 А IV	10,11
-03	СН4	8370	16 А IV	13,21
-04	СН5	8370	18 А IV	16,72
-05	СН6	8370	12 Ат V	7,45
-06	СН7	8370	14 Ат V	10,11
-07	СН8	8370	16 Ат V	13,21
-08	СН9	8370	18 Ат V	16,72
-09	СН10	11370	12 А IV	10,10
-10	СН11	11370	14 А IV	13,73
-11	СН12	11370	16 А IV	17,94
-12	СН13	11370	18 А IV	22,72
-13	СН14	11370	12 Ат V	7,02
-14	СН15	11370	14 Ат V	10,10
-15	СН16	11370	16 Ат V	13,73
-16	СН17	11370	18 Ат V	17,94
-17	СН18	11370	18 Ат V	22,72

Нач.отд.	Ялынский	1.042.1-2.2 00.1		
Н.контр.	Хорошилов			
ГИП	Ильин	Стержень напрягаемый СН	Р	Масса: Лист / Листов
Разраб.	Соловьев			
Разраб.	Горев			
Провер.	Антонов			ЦНИИЭП торгово-бытовых зданий

Копировал

Формат А4

gost.e-ecolog.ru

Деталь „Я"

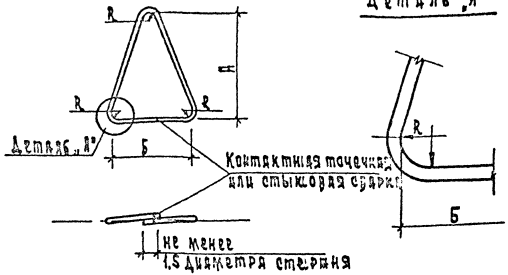

Обозначение	Марка	Длина L, мм	R, мм	Б, мм	R, мм	Ø, мм	Масса, кг
1.042.1-2.2 00.2	СП1	1030	330	240	30	18	2,06
-01	СП2	1090	350	260	40	20	2,69
-02	СП3	1300	420	300	40	25	5,00

Монтажные петли выполнены в соответствии с серией 3.400-7, вып.1 „Унифицированные монтажные петли для подъема сборных бетонных и железобетонных изделий".

Нач.отд.	Ялынский	1.042.1-2.2 00.2		
Н.контр.	Хорошилов			
ГИП	Ильин	Петля строповочная СП	Р	Масса: Лист / Листов
Разраб.	Соловьев			
Разраб.	Горев			
Провер.	Антонов	Класс АI ГОСТ 5781-82		ЦНИИЭП торгово-бытовых зданий

Копировал