ТИПОВЫЕ КОНСТРУКЦИИ, ИЗДЕЛИЯ И УЗЛЫ ЗДАНИЙ И СООРУЖЕНИЙ

СЕРИЯ 1.042.1-2

СБОРНЫЕ ЖЕЛЕЗОБЕТОННЫЕ ПЛИТЫ ПЕРЕКРЫТИЙ ТИПА "ТТ" И "Т" ДЛЯ МНОГОЭТАЖНЫХ ОБЩЕСТВЕННЫХ И ПРОИЗВОДСТВЕННЫХ ЗДАНИЙ

ВЫПУСК 1

ПЛИТЫ ПЕРЕКРЫТИЙ ТИПА "ТТ" И "Т" ДЛИНОЙ 11650 И 8650мм, АРМИРОВАННЫЕ ПРЕДВАРИТЕЛЬНО НАПРЯГАЕМОЙ АРМАТУРОЙ ИЗ СТАЛИ КЛАССА А-IV И A_T-V.

РАБОЧИЕ ЧЕРТЕЖИ

1978
ЦЕНА 7-60
ОТПУСКНАЯ ЦЕНА

gost.e-ecolog.ru

ТИПОВЫЕ КОНСТРУКЦИИ, ИЗДЕЛИЯ И УЗЛЫ ЗДАНИЙ И СООРУЖЕНИЙ

СЕРИЯ 1.042.1-2

СБОРНЫЕ ЖЕЛЕЗОБЕТОННЫЕ ПЛИТЫ ПЕРЕКРЫТИЙ ТИПА "ТТ" И "Т" ДЛЯ МНОГОЭТАЖНЫХ ОБЩЕСТВЕННЫХ И ПРОИЗВОДСТВЕННЫХ ЗДАНИЙ

ВЫПУСК 1

ПЛИТЫ ПЕРЕКРЫТИЙ ТИПА "ТТ" И "Т" ДЛИНОЙ 11650 И 8650мм, АРМИРОВАННЫЕ ПРЕДВАРИТЕЛЬНО НАПРЯГАЕМОЙ АРМАТУРОЙ ИЗ СТАЛИ КЛАССА А-IV И $А_т$-V.

РАБОЧИЕ ЧЕРТЕЖИ

РАЗРАБОТАНЫ:

ЦНИИЭП торгово-бытовых зданий и туристских комплексов

ДИРЕКТОР ИН-ТА В. ЛЕПСКИЙ

НАЧ. ОТДЕЛА Б. ВОЛЫНСКИЙ

РУК. ЛАБОРАТОРИИ А. СЕМЧЕНКОВ

ГЛ. ИНЖ. ПРОЕКТА Е. НИКОЛАЕВА

НИИСК Госстроя СССР

ЗАМ. ДИРЕКТОРА ПО НАУЧНОЙ РАБОТЕ П. КРИВОШЕЕВ

ЗАВ. СЕКТОРОМ А. ВАЛЬЧУК

НИИЖБ Госстроя СССР

ЗАМ. ДИРЕКТОРА ИН-ТА Н. КОРОВИН

РУК. ЛАБОРАТОРИИ Г. БЕРДИЧЕВСКИЙ

ЗАВ. СЕКТОРОМ В. КРАМАРЬ

УТВЕРЖДЕНЫ Госстроем СССР

ПРОТОКОЛ ОТ 20.06 1984 N ВА-41

ВВЕДЕНЫ В ДЕЙСТВИЕ С 01.09 1984 г.

© ЦИТП Госстроя СССР, 1988

Обозначение	Наименование	Стр
	Содержание	2
1.042.1-2.1.00 ТО	Техническое описание	4
1.042.1-2.1.00 НИ	Номенклатура изделий	13
1.042.1-2.1.01	Плита перекрытия ПТ 86.30 – 4АIV Т	18
	" ПТ 86.30 – 4АТ V Т	
	" ПТ 86.30 – 6АIV Т	
	" ПТ 86.30 – 6АТ V Т	
	" ПТ 86.30 – 8АIV Т	
	" ПТ 86.30 – 8АТ V Т	
	" ПТ 86.30 – 12АIV Т	
	" ПТ 86.30 – 12АТ V Т	
	" ПТ 86.30 – 16АIV Т	
	" ПТ 86.30 – 16АТ V Т	
042.1-2.1.02	" ПТ 86.15 – 4АIV Т	22
	" ПТ 86.15 – 4АТ V Т	
	" ПТ 86.15 – 6АIV Т	
	" ПТ 86.15 – 6АТ V Т	
	" ПТ 86.15 – 8АIV Т	
	" ПТ 86.15 – 8АТ V Т	
	" ПТ 86.15 – 12АIV Т	
	" ПТ 86.15 – 12АТ V Т	
	" ПТ 86.15 – 16АIV Т	

Нач. отд.	Волынский	
Н. контр.	Егоров	
Гл. кон. отд.	Шац	
Г. ИП	Николаева	
Разраб.	Коновалова	
Проверил	Луговая	
Исполнил	Хорошилова	

1.042.1-2.1.00

Содержание

Стадия	Лист	Листов
Р	1	4

ЦНИИЭП торгово-бытовых зданий и туристского комплексов

Инв. № подл. | Подпись и дата | Взам. инв. №

Обозначение	Наименование	Стр
1.042.1-2.1.02	Плита перекрытия ПТ 86.15 – 16АТ V Т	
1.042.1-2.1.03	" ПТ 86.13 – 4АIV Т	26
	" ПТ 86.13 – 4АТ V Т	
	" ПТ 86.13 – 6АIV Т	
	" ПТ 86.13 – 6АТ V Т	
	" ПТ 86.13 – 8АIV Т	
	" ПТ 86.13 – 8АТ V Т	
	" ПТ 86.13 – 12АIV Т	
	" ПТ 86.13 – 12АТ V Т	
	" ПТ 86.13 – 16АIV Т	
	" ПТ 86.13 – 16АТ V Т	
1.042.1-2.1.04	" ПТ 86.17 – 4АIV Т	30
	" ПТ 86.17 – 4АТ V Т	
	" ПТ 86.17 – 6АIV Т	
	" ПТ 86.17 – 6АТ V Т	
	" ПТ 86.17 – 8АIV Т	
	" ПТ 86.17 – 8АТ V Т	
	" ПТ 86.17 – 12АIV Т	
	" ПТ 86.17 – 12АТ V Т	
	" ПТ 86.17 – 16АIV Т	
	" ПТ 86.17 – 16АТ V Т	
1.042.1-2.1.05	" ПТ 86.17 – 8АIV Т-1	34
	" ПТ 86.17 – 8АТ V Т-1	
	" ПТ 86.17 – 12АIV Т-1	
	" ПТ 86.17 – 12АТ V Т-1	

1.042.1-2.1.00

Лист 2

Инв. № подл. | Подпись и дата | Взам. инв. №

19785 3

Формат А4

Обозначение	Наименование	Стр
1.042.1-2 1 05	Плита перекрытия ПТ86 17 – 16АIVТ-1	
	" ПТ86 17 – 16АтVТ-1	
1.042 1-2.1 06	" ПТ116 30 – 4АIVТ	38
	" ПТ116 30 – 4АтVТ	
	" ПТ116 30 – 6АIVТ	
	" ПТ116 30 – 6АтVТ	
	" ПТ116 30 – 8АIVТ	
	" ПТ116 30 – 8АтVТ	
	" ПТ116 30 – 12АIVТ	
	" ПТ116 30 – 12АтVТ	
	" ПТ116 30 – 16АтVТ	
1.042.1-2 1 07	" ПТ116 15 – 4АIVТ	44
	" ПТ116 15 – 4АтVТ	
	" ПТ116 15 – 6АIVТ	
	" ПТ116 15 – 6АтVТ	
	" ПТ116 15 – 8АIVТ	
	" ПТ116 15 – 8АтVТ	
	" ПТ116.15 – 12АIVТ	
	" ПТ116 15 – 12АтVТ	
	" ПТ116.15 – 16АтVТ	
1.042.1-2 1 08	" ПТ116 13 – 4АIVТ	49
	" ПТ116 13 – 4АтVТ	
	" ПТ116 13 – 6АIVТ	
	" ПТ116 13 – 6АтVТ	
	" ПТ116 13 – 8АIVТ	

Инв. № подл. | Подпись и дата | Взам. инв. №

Формат А4

Обозначение	Наименование	Стр
1.042 1-2 1 08	Плита перекрытия ПТ116 13 – 8АтVТ	
	" ПТ116 13 – 12АIVТ	
	" ПТ116 13 – 12АтVТ	
	" ПТ116 13 – 16АтVТ	
1.042.1-2.1 09	" ПТ116 17 – 4АтVТ	54
	" ПТ116 17 – 4АтVТ	
	" ПТ116 17 – 6АIVТ	
	" ПТ116 17 – 6АтVТ	
	" ПТ116 17 – 8АIVТ	
	" ПТ116 17 – 8АтVТ	
	" ПТ116 17 – 12АIVТ	
	" ПТ116 17 – 12АтVТ	
	" ПТ116 17 – 16АтVТ	
1.042 1-2.1 10	" ПТ116 17 – 8АIVТ-1	59
	" ПТ116 17 – 8АтVТ-1	
	" ПТ116 17 – 12АIVТ-1	
	" ПТ116 17 – 12АтVТ-1	
	" ПТ116 17 – 16АтVТ-1	
1.042 1-2.1 00У	Узлы 1 – 13	63
1.042.1-2.1 00РС	Ведомость расхода стали на элемент, кг	66
1.042.1-2.1 00РМ	Ведомость расхода стали, цемента и инертных материалов на изделия	77

Инв. № подл. | Подпись и дата | Взам. инв. №

19785 4

Формат А4

1 ОБЩАЯ ЧАСТЬ

1.1. Выпуск 1 содержит рабочие чертежи плит перекрытий типа ТТ и Т, запроектированных из тяжёлого бетона, предназначенных для применения в зданиях с неагрессивной средой в обычных условиях строительства

1.2. Плиты предназначены для применения в проектировании и строительстве многоэтажных общественных и производственных зданий

1.3. Номенклатура плит включает в себя конструкции 2-х типов

1. Плиты шириной 298 см с двумя продольными и торцевыми ребрами

2. Плиты шириной 128 см, 148 см, 168 см с одним продольным и торцевыми ребрами

1.4 Нагрузки на плиты без учета собственного веса плит приведены в таблице 1. Нормативный собственный вес плит приведен в таблице 2. Коэффициент перегрузки для нагрузок от собственного веса принят 1,1.

Таблица 1

Виды нагрузок	Нагрузки на перекрытия, кгс/м²				
Расчетная	400	600	800	1250	1600
Нормативная	310	500	670	1050	1350
В т.ч. длительная	190	380	450	930	1230
Кратковременная	120	120	120	120	120

Таблица 2

Ширина плиты, мм	Нормативный собственный вес плит в кгс/м²
1280	350
1480	330
1680	300
2980	330

1.5 Плиты рассчитаны в соответствии со СНиП II-21-75 и относятся к конструкциям 3-ей категории трещиностойкости

1.6 Марка плит состоит из буквенно цифровых групп, которые разделяются дефисом (например ПТ 87 15-8Ат V Г) Буквенный индекс первой группы марки обозначает тип конструкции. ПГ - плита перекрытия типа ТТ и Т; цифры, стоящие после буквенного индекса, обозначают габаритные размеры длины и ширины, выраженные в дециметрах (с округлением до целого числа).

Вторая группа марки характеризует величину расчётной нагрузки в сотнях килограммов на квадратный метр, класс стали напрягаемой арматуры, вид бетона.

Для пропуска коммуникаций в плитах шириной 168 см предусмотрен вырез 440×550 см Эта конструктивная особенность отражена цифровым индексом „1" в третьей части марки.

Например:

ПТ 116.17-12Ат V Т-1 - железобетонная плита типа Т длиной 11650 мм, шириной 1680 мм, несущей способностью 1250 кгс/м² с напрягаемой арматурой класса Ат-V, изготовляемая из тяжёлого бетона и имеющая вырез в полке для пропуска коммуникаций.

1.7 Марки проставляются на чертежах и спецификациях проекта, в заказах заводам - изготовителям и на изделиях. Каждая изготовленная плита должна иметь маркировку согласно ГОСТ 13015.2-81

1.8 Предел огнестойкости плит 0,8 часа

1.9 Для образования диска перекрытия и обеспечения совместной работы смежных плит, в плитах предусмотрены закладные изделия. Закладные изделия, установленные в торцах плит, воспринимают усилия растяжения равное 3,0 тс.

1.10. Для обеспечения совместной работы смежных плит и требований звукоизоляции перекрытий швы между плитами должны быть тщательно заполнены

Нач. отд.	Волынский			1.042 1-2.1 ООТО	
Н. контр.	Егоров				
Гл. конс.	Шац				
ГИП	Николаева			Техническое описание	Стадия: Р; Лист: 1; Листов: 10
Разраб.	Десятник				ЦНИИЭП торгово-бытовых зданий и зрелищных комплексов
Проверил	Хорошилова				
Исполнил	Луговая				

Инв. № подл. | Подпись и дата | Взам. инв. №

19785 5

бетоном или цементным раствором марки 200

1.11 При сосредоточенных нагрузках (перегородки, тяжелое оборудование и т.п.) плиты должны проверяться дополнительным расчетом.

1.12 Плиты предназначены для применения в обычных условиях эксплуатации.

2. Технические требования.

2.1. Плиты изготавливаются из тяжелого бетона марки по прочности на сжатие М250, 300, 350, 400.

2.2. В качестве предварительно напрягаемой арматуры принята сталь стержневая горячекатанная периодического профиля класса А-IV по ГОСТ 5781-82; сталь стержневая термически упроченная периодического профиля класса Ат-V по ГОСТ 10884-81.

В случае отсутствия арматуры из стали класса Ат-V допускается применить арматуру из стали класса А-V, имеющую те же прочностные характеристики

2.3. Верхняя полка плиты, а так же, продольные и торцевые ребра армируются сварными сетками Материал сеток обыкновенная арматурная проволока периодического профиля класса Вр-I ГОСТ 6727-80 и стержни горячекатанной арматурной стали периодического профиля класса А-III ГОСТ 5781-82.

2.4. Монтажные петли выполняются из горячекатаной арматурной стали класса А-I марок ВСт3сп2 и ВСт3пс2. В случае, если монтаж плит возможен при зимней температуре ниже -40°, применение петель из стали марки ВСт3пс2 не допускается.

2.5. Толщина защитного слоя бетона для предварительно-напрягаемой арматуры - 20 мм.

2.6. Предварительное напряжение арматуры осуществляется электротермическим методом. Напряжение арматуры осуществлять поочередно и симметрично к оси поперечного сечения формы.

2.7. Потери от деформации формы, анкеров и анкерных колодок приняты равными нулю. Указанные деформации учитываются в длине заготовки напрягаемой арматуры

3. Указания по изготовлению плит.

3.1 Плиты изготавливаются по агрегатно-поточной технологии.

3.2. До начала производства плит завод-изготовитель должен разработать технические условия и технологические правила, определяющие основные способы производства и контроля качества изготовления изделий.

3.3 Предварительное напряжение стержневой арматуры производится электротермическим способом. Допускается применение механического способа натяжения Величины предварительного напряжения рабочей арматуры плит приведены в таблице 3 на листах 5, 6, 7 пояснительной записки.

3.4 При натяжении термически упрочненной арматуры электротермическим способом должны производиться контрольные испытания образцов стержней после электронагрева

3.5. Плоские сварные сетки должны изготовляться с помощью контактной точечной электросварки в соответствии с требованиями ГОСТ 10922-75. Замена контактной сварки на элекродуговую не допускается

3.6 Электродуговую сварку производить в соответствии с требованиями „Инструкции по сварке соединений арматуры и закладных деталей железобетонных конструкций" (СН 393-78).

3.7 Передаточная прочность бетона R_0 назначена в соответствии с таблицей 7 СНиП II-21-75, принята по таблице 3 на листах 5, 6, 7. Отпуск напрягаемой арматуры производить плавно; мгновенная передача усилии на бетон не допускается

3.8. При бетонировании плит особенное внимание следует обратить на тщательное заполнение бетоном опорных зон.

3.9. Предельные допускаемые отклонения от размеров изделий, а также качество поверхности плит должны отвечать требованиям ГОСТ 13015.0-81.

3.10 Отклонение от проектной величины защитного слоя и точность положения закладных деталей приняты согласно требованиям ГОСТ 13015.2-81

3.11 Кубиковая прочность бетона к моменту отпуска натяжения должна быть не менее 80% от проектной марки.

4. Указания по испытанию плит.

4.1. Испытания и оценка прочности, жёсткости и трещиностойкости плит перекрытий производятся согласно ГОСТ 8829-77.

4.2. Испытания производятся нагружением конструкций до контролируемого предельного состояния (прочности, жесткости, трещиностойкости).

4.3. Схема опирания и загружения

Конструкции испытываются в рабочем положении.

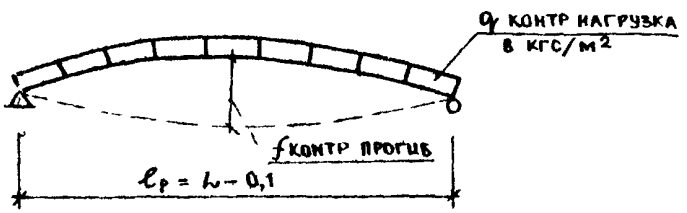

ℓ - длина плиты в м

4.4. Испытания прочности.

Величины контрольных нагрузок (без учёта собственного веса плит), приведённые в графах 2, 3 таблицы 4 на листах 8, 9, 10, определяются согласно п 2.4.2 ГОСТ 8829-77 с учётом коэффициента C, зависящего от характера разрушения конструкции и вида бетона.

Прочность конструкций оценивается величиной нагрузки, вызывающей одно из состояний приведенных в п. 3.2.1 ГОСТ 8829-77 свидетельствующих, что сопротивление конструкций действию этой нагрузки исчерпано величины допускаемых отклонений разрушающей нагрузки от контрольной, при которой партия конструкции признаётся годной или требует повторного испытания, определяется согласно п. 3.22 ГОСТ 8829-77.

4.5. Испытания по жесткости.

Величины контрольных нагрузок (без учета собственного веса плит), приведенные в графах 4-8 таблицы 4 на листах 8, 9, 10, определяются согласно п.п. 2.4.3 и 2.4.6 ГОСТ 8829-77. Жесткость конструкций оценивается согласно п 3.3.1 ГОСТ 8829-77 сопоставлением величин прогибов $f_{изм}$ и $f_к$ с учётом отношения $\frac{f_{длит}}{f_{пред}}$. Величины $f_к$ и $\frac{f_{длит}}{f_{пред}}$ приведены соответственно в графах 9-13 и 14-18 таблицы испытаний Величина* допустимых отклонений прогибов от контрольных, при которой партия конструкций признается годной или требует повторных испытаний, определяется согласно п.п 3.3.2 и 3.3.3 ГОСТ 8829-77.

$f_{изм.}$ - прогиб, измеренный после выдержки испытываемой конструкции под контрольной нагрузкой;

$f_к$ - контрольный прогиб, равный разности между величиной прогиба от полной контрольной нагрузки и величиной прогиба от собственного веса плит, принимая их кратковременно действующими;

$f_{длит}$ - прогиб, вычесленный согласно СНиП II-21-75 от полной контрольной нагрузки, принимая её длительно действующей.

$f_{пред}$ - предельно допустимый прогиб потабл. 2 СНиП II-21-75.

4.6 Испытания по трещиностойкости.

Трещиностойкость конструкции 3-й категории оценивается по ширине раскрытия трещин. Величины контрольных нагрузок (без учета собственного веса плит), приведенные в графах 4-8 таблицы 4 на листах 8, 9, 10, определяются согласно п.п. 2.4.3 и 2.4.6 ГОСТ 8829-77.

Величина контрольной ширины раскрытия трещин Ак

Инв. № подл. | Подпись и дата | Взам. инв. №

приведена в графе 19 таблицы 4 на листах 8,9,10 п.2.4.7 ГОСТ 8829-77.

Партия конструкции признаётся годной при $A_{изм} < A_к$, где $A_{изм}$ - ширина раскрытия трещины, измеренная после выдержки испытываемой конструкции под контрольной нагрузкой по проверке трещиностойкости;

$A_к$ - контрольная величина раскрытия трещин по табл 2 ГОСТ 8829-77.

5. Указания по применению плит.

5.1. Плиты разработаны для применения в неагрессивной среде

5.2. Плиты допускается применять в условиях постоянного воздействия температуры до +50°С и нормативного влажностного режима.

5.3 Назначение марок плит производится по нагрузкам конкретного объекта в соответствии с допустимыми нагрузками на плиты

5.4. В случае применения плит под нагрузки, отличающиеся от равномерно распределенных, принятых при расчёте, назначение марок плит производится на основе расчёта плит на конкретные нагрузки и выбора при этом типовых плит необходимой несущей способности.

5.5 В выборках стали к рабочим чертежам плит указаны только классы стали, без указания марок сталц. Марки стали арматуры должны быть указаны в проектах конкретных объектов. Назначение марок должно производиться в зависимости от температурных условий эксплуатации конструкции.

6. Указания по приемке, транспортированию, хранению и монтажу плит.

6.1. На боковой гране плиты должны быть обозначены несмываемой краской : марка плиты, дата изготовления, масса плиты в кг, марка предприятия-изготовителя и штамп ОТК в соответствии с ГОСТ 13015.2-81.

6.2. Приёмка плит и оценка их качества должна производиться в соответствии с ГОСТ 13015.1-81, ГОСТ 8829-77 и рабочими чертежами

6.3 Транспортирование и хранение плит производится в горизонтальном (рабочем) положении

6.4 Подъём плит следует производить таким образом, чтобы нагрузка от собственной массы плит распределялась равномерно между четырмя петлями

6.5 Плиты должны храниться в штабелях, рассортированные по типоразмерам, маркам и партиям Плиты типа „Т" должны складироваться на специальных стелажах.

6.6 При складировании плит прокладки устанавливаются в пределах участков равных 800 мм от торцов плит Прокладки между плитами должны устанавливаться строго По вертикали. Транспортировку и складирование плит осуществлять в рабочем положении (горизонтальном) на деревянных прокладках сечением 320×150 (h) длиной :

для плит типа ТТ – 1900 мм;

для плит типа Т – 500 мм.

6.7. При перевозке плит автомобильным транспортом следует руководствоваться „Временными указаниями по перевозке унифицированных сборных железобетонных деталей и конструкций промышленного строительства автомобильным транспортом" (Стройиздат, 1966 г.).

6.8. Перевозку плит железнодорожным транспортом следует производить в соответствии с требованиями „Руководства по перевозке железнодорожным транспортом сборных крупноразмерных железобетонных конструкций промышленного и жилого строительства" (Стройиздат, 1967г)

6.9. Монтаж плит производится в соответствии с требованиями главы СНиП III-16-80 „Бетонные и железобетонные конструкции сборные: Правила производства и приёмки работ."

В ссылках на документы настоящего выпуска условно опущено обозначение серии и выпуска.

Инв.№подл. | Подпись и дата | Взам.инв.№

ТАБЛИЦА 3

МАРКА ПЛИТЫ	МАРКА БЕТОНА	ПЕРЕДАТОЧНАЯ ПРОЧНОСТЬ БЕТОНА R_o НЕ НИЖЕ	ПРЕДВАРИТЕЛЬНОЕ НАПРЯЖЕНИЕ АРМАТУРЫ σ_o	ДОПУСТИМОЕ ОТКЛОНЕНИЕ ПРЕДВАРИТЕЛЬНОГО НАПРЯЖЕНИЯ АРМАТУРЫ P	ПРЕДВАРИТЕЛЬНОЕ НАПРЯЖЕНИЕ В АРМАТУРЕ ПЕРЕД БЕТОНИРОВАНИЕМ σ_{o1}
		КГС/СМ2			
I	2	3	4	5	6
ПТ 86.I5-4AIУТ	250	I75	3000	7I6	2900
ПТ 86.I5-4ATУТ	250	200	4000	7I6	3870
ПТ 86.I5-6AIУТ	250	I75	3000	7I6	2900
ПТ 86.I5-6ATУТ	250	200	4000	7I6	3850
ПТ 86.I5-8AIУТ	250	I75	3000	7I6	2870
ПТ 86.I5-8ATУТ	250	200	4000	7I6	3850
ПТ 86.I5-I2AIУТ	250	I75	4000	7I6	3770
ПТ 86.I5-I2ATУТ	250	200	4000	7I6	3810
ПТ 86.I5-I6AIУТ	250	I75	4000	7I6	3770
ПТ 86.I5-I6ATУТ	250	200	5500	7I6	5220
ПТ 86.I3-4AIУТ	250	I75	3000	7I6	2910
ПТ 86.I3-4ATУТ	250	200	3000	7I6	2910
ПТ 86.I3-6AIУТ	250	I75	3000	7I6	2890
ПТ 86.I3-6ATУТ	250	200	4000	7I6	3870
ПТ 86.I3-8AIУТ	250	I75	4000	7I6	3850
ПТ 86.I3-8AIУТ	250	200	4000	7I6	3850
ПТ 86.I3-I2AIУТ	250	I75	4000	7I6	3810
ПТ 86.I3-I2ATУТ	250	200	5500	7I6	5230
ПТ 86.I3-I6AIУТ	250	I75	4000	7I6	3770
ПТ 86.I3-I6ATУТ	250	200	5500	7I6	5220
ПТ 86.I7-4AIУТ	250	I75	3000	7I6	2900
ПТ 86.I7-4ATУТ	250	200	4000	7I6	3870
ПТ 86.I7-6AIУТ	250	I75	3000	7I6	2880
ПТ 86.I7-6ATУТ	250	200	4000	7I6	3850
ПТ 86.I7-8AIУТ	250	I75	3000	7I6	2870
ПТ 86.I7-8ATУТ	250	200	4000	7I6	3850
ПТ 86.I7-I2AIУТ	250	I75	3000	7I6	2830
ПТ 86.I7-I2ATУТ	250	200	5500	7I6	5220

1.042.1-2.1 ООТО

ЛИСТ 5

ФОРМАТ А4

ПРОДОЛЖЕНИЕ

I	2	3	4	5	6
ПТ 86.I7-I6AIУТ	250	I75	4000	7I6	3730
ПТ 86.I7-I6ATУТ	250	200	5000	7I6	4730
ПТ 86.I7-8AIУТ-I	250	I75	3000	7I6	2870
ПТ 86.I7-8ATУТ-I	250	200	4000	7I6	3850
ПТ 86.I7-I2AIУТ-I	250	I75	3000	7I6	2830
ПТ 86.I7-I2ATУТ-I	250	200	5500	7I6	5220
ПТ 86.I7-I6AIУТ-I	250	I75	4000	7I6	3730
ПТ 86.I7-I6ATУТ-I	250	200	5000	7I6	4730
ПТ II6.I5-4AIУТ	250	I75	4000	609	3840
ПТ II6.I5-4ATУТ	250	200	6000	609	5760
ПТ II6.I5-6AIУТ	250	I75	5000	609	4720
ПТ II6.I5-6ATУТ	250	200	6000	609	5720
ПТ II6.I5-8AIУТ	250	I75	5000	609	4670
ПТ II6.I5-8ATУТ	250	200	5500	609	5220
ПТ II6.I5-I2AIУТ	350	245	5000	609	4650
ПТ II6.I5-I2ATУТ	350	245	6000	609	5620
ПТ II6.I5-I6ATУТ	400	280	6000	609	5620
ПТ II6.I3-4AIУТ	250	I75	4000	609	3840
ПТ II6.I3-4ATУТ	250	200	5500	609	5300
ПТ II6.I3-6AIУТ	250	I75	4000	609	3800
ПТ II6.I3-6ATУТ	250	200	5500	609	5260
ПТ II6.I3-8AIУТ	250	I75	5000	609	4720
ПТ II6.I3-8ATУТ	250	200	7I00	609	6760
ПТ II6.I3-I2AIУТ	300	2I0	5200	609	4860
ПТ II6.I3-I2ATУТ	300	2I0	6000	609	5680
ПТ II6.I3-I6ATУТ	400	280	7I00	609	6680
ПТ II6.I7-4AIУТ	250	I75	5000	609	4770
ПТ II6.I7-4ATУТ	250	200	5500	609	5290
ПТ II6.I7-6AIУТ	250	I75	5000	609	47I0
ПТ II6.I7-6ATУТ	250	200	6000	609	57I0
ПТ II6.I7-8AIУТ	250	I75	5000	609	4600
ПТ II6.I7-8ATУТ	250	200	6000	609	5670
ПТ II6.I7-I2AIУТ	350	245	5200	609	4840
ПТ II6.I7-I2ATУТ	350	245	5200	609	4840
ПТ II6.I7-I6ATУТ	400	280	6000	609	5640

1.042.1-2.1 ООТО

ЛИСТ 6

19785 9

ФОРМАТ А4

ПРОДОЛЖЕНИЕ

I	2	3	4	5	6
ПТ II6.I7-8AIУТ-I	250	I75	5000	609	4600
ПТ II6.I7-8AТУТ-I	250	200	6000	609	5670
ПТ II6.I7-I2AIУТ-I	350	245	5200	609	4840
ПТ II6.I7-I2AТУТ-I	350	245	5200	609	4840
ПТ II6.I7-I6AТУТ-I	400	280	6000	609	5640
ПТ 86.30-4AIУТ	250	I75	3000	7I6	2900
ПТ 86.30-4AТУТ	250	200	4000	7I6	3870
ПТ 86.30-6AIУТ	250	I75	3000	7I6	2900
ПТ 86.30-6AТУТ	250	200	4000	7I6	3850
ПТ 86.30-8AIУТ	250	I75	3000	7I6	2870
ПТ 86.30-8AТУТ	250	200	4000	7I6	3850
ПТ 86.30-I2AIУТ	250	I75	4000	7I6	3770
ПТ 86.30-I2AТУТ	250	200	4000	7I6	3810
ПТ 86.30-I6AIУТ	250	I75	4000	7I6	3770
ПТ 86.30-I6AТУТ	250	200	5500	7I6	5220
ПТ II6.30-4AIУТ	250	I75	4000	609	3840
ПТ II6.30-4AТУТ	250	200	6000	609	5760
ПТ II6.30-6AIУТ	250	I75	5000	609	4720
ПТ II6.30-6AТУТ	250	200	6000	609	5720
ПТ II6.30-8AIУТ	250	I75	5000	609	4670
ПТ II6.30-8AТУТ	250	200	5500	609	5220
ПТ II6.30-I2AIУТ	350	245	5000	609	4650
ПТ II6.30-I2AТУТ	350	245	6000	609	5620
ПТ II6.30-I6AТУТ	400	280	6000	609	5620

ЭПВЦ КиргЗНИИЭП
ОПЕРАТОР ТЛП КОРТ
САВЧЕНКО
ИНВ. № ПОДЛ | ПОДП. И ДАТА | ВЗАМ. ИНВ. №
ФОРМАТ А4

ЭПВЦ КиргЗНИИЭП
ОПЕРАТОР ТЛП КОРТ
ИНВ. № ПОДЛ | ПОДП. И ДАТА | ВЗАМ. ИНВ. №

ТАБЛИЦА 4

МАРКА ПЛИТЫ	КОНТРОЛЬНАЯ НАГРУЗКА (КГС/М2) ПО ПРОВЕРКЕ ПРОЧНОСТИ С УЧЕТОМ ХАРАКТЕРА РАЗРУШЕНИЯ		КОНТРОЛЬНАЯ НАГРУЗКА (КГС/М2) ПО ПРОВЕРКЕ ЖЕСТКОСТИ И ТРЕЩИНОСТОЙКОСТИ ДЛЯ ИСПЫТАНИЙ В ВОЗРАСТЕ					КОНТРОЛЬНЫЙ ПРОГИБ (СМ) ОТ КРАТКОВРЕМЕННО ДЕЙСТВУЮЩЕЙ КОНТРОЛЬНОЙ НАГРУЗКИ ДЛЯ ИСПЫТАНИЙ В ВОЗРАСТЕ					ОТНОШЕНИЕ КОНТРОЛЬНОГО ПРОГИБА ОТ ДЛИТЕЛЬНО ДЕЙСТВУЮЩЕЙ КОНТРОЛЬНОЙ НАГРУЗКИ К ПРЕДЕЛЬНО ДОПУСТИМОМУ ПРОГИБУ ДЛЯ ИСПЫТАНИЙ В ВОЗРАСТЕ					КОНТРОЛЬНАЯ ШИРИНА РАСКРЫТИЯ ТРЕЩИН (ММ)
	ПРИ C=I,4 C=I,25 x	ПРИ C=I,6	3	7	I4	28	I00	3	7	I4	28	I00	3	7	I4	28	I00	
I	2	3	4	5	6	7	8	9	I0	II	I2	I3	I4	I5	I6	I7	I8	I9
ПТ 86.I5-4AIУТ	740	890	369	363	355	344	3I0	0,320	0,3I7	0,292	0,288	0,288	0,4I4	0,43I	0,425	0,4I7	0,402	0,25
ПТ 86.I5-4АТУТ	740	890	35I	347	34I	334	3I0	0,299	0,297	0,295	0,294	0,294	0,4I7	0,4I3	0,407	0,400	0,387	0,25
ПТ 86.I5-6AIУТ	I020	I2I0	598	588	574	555	500	I,032	I,024	I,009	0,99I	0,962	0,838	0,827	0,8I3	0,794	0,760	0,25
ПТ 86.I5-6АТУТ	I020	I2I0	57I	563	55I	536	500	0,534	0,527	0,5I7	0,505	0,495	0,553	0,543	0,529	0,5I2	0,480	0,25
ПТ 86.I5-8AIУТ	I300	I530	8II	793	769	737	670	I,0I3	0,990	0,96I	0,93I	0,885	0,8I2	0,793	0,767	0,733	0,67I	0,25
ПТ 86.I5-8АТУТ	I300	I530	768	756	740	7I9	670	I,I42	I,I27	I,I07	I,08I	I,034	0,885	0,870	0,850	0,825	0,778	0,25
ПТ 86.I5-I2AIУТ	I930	2250	I307	I272	I225	II63	I050	I,306	I,268	I,2I6	I,I48	I,025	0,86I	0,82I	0,768	0,698	0,57I	0,25
ПТ 86.I5-I2АТУТ	I930	2250	I228	I204	II7I	II28	I050	I,885	I,849	I,800	I,735	I,6I8	I,I97	I,I67	I,I27	I,074	0,976	0,25
ПТ 86.I5-I6AIУТ	2420	28I0	I687	I648	I585	I502	I350	2,I44	2,I03	2,020	I,9I0	I,709	I,322	I,278	I,204	I,I07	0,930	0,25
ПТ 86.I5-I6АТУТ	2420	28I0	I567	I538	I498	I446	I350	2,I24	2,084	2,03I	I,96I	I,832	I,296	I,254	I,I98	I,I24	0,990	0,25
ПТ 86.I3-4AIУТ	750	905	364	360	352	345	3I0	0,445	0,447	0,45I	0,456	0,468	0,545	0,546	0,546	0,547	0,548	0,25
ПТ 86.I3-4АТУТ	750	905	364	360	352	345	3I0	0,447	0,450	0,455	0,462	0,477	0,543	0,544	0,546	0,547	0,55I	0,25
ПТ 86.I3-6AIУТ	I030	I225	598	587	573	555	500	0,687	0,687	0,687	0,684	0,665	0,654	0,645	0,633	0,6I7	0,588	0,25
ПТ 86.I3-6АТУТ	I030	I225	567	560	55I	538	500	0,779	0,776	0,775	0,766	0,757	0,702	0,695	0,687	0,675	0,655	0,25
ПТ 86.I3-8AIУТ	I3I0	I545	765	753	737	7I5	670	0,836	0,825	0,8I0	0,79I	0,756	0,746	0,73I	0,7I0	0,684	0,635	0,25
ПТ 86.I3-8АТУТ	I3I0	I545	765	753	737	7I5	670	0,852	0,840	0,826	0,806	0,748	0,7II	0,699	0,682	0,660	0,636	0,25
ПТ 86.I3-I2AIУТ	I940	2265	I248	I22I	II85	II37	I050	I,368	I,338	I,299	I,247	I,I53	0,989	0,957	0,9I5	0,859	0,759	0,25
ПТ 86.I3-I2АТУТ	I940	2265	I205	II84	II56	III8	I050	I,006	0,988	0,963	0,93I	0,872	0,695	0,669	0,634	0,588	0,503	0,25
ПТ 86.I3-I6AIУТ	2430	2825	I682	I637	I576	I496	I350	I,759	I,709	I,642	I,554	I,394	I,I20	I,073	I,0II	0,928	0,778	0,25
ПТ 86.I3-I6АТУТ	2430	2825	I568	I539	I499	I446	I350	I,584	I,553	I,5I2	I,458	I,359	I,0I5	0,979	0,930	0,867	0,75I	0,25
ПТ 86.I7-4AIУТ	720	870	37I	364	356	344	3I0	0,373	0,372	0,370	0,369	0,366	0,472	0,466	0,458	0,448	0,429	0,25
ПТ 86.I7-4АТУТ	720	870	352	347	34I	334	3I0	0,407	0,408	0,4I0	0,4II	0,4II	0,5II	0,507	0,502	0,495	0,483	0,25
ПТ 86.I7-6AIУТ	I000	II90	602	589	573	55I	500	0,8I5	0,805	0,79I	0,774	0,749	0,69I	0,678	0,660	0,636	0,593	0,25
ПТ 86.I7-6АТУТ	I000	II90	57I	563	55I	536	500	0,784	0,774	0,76I	0,743	0,720	0,658	0,647	0,632	0,6I3	0,578	0,25
ПТ 86.I7-8AIУТ	I280	I5I0	8II	793	769	737	670	I,355	I,325	I,286	I,239	I,I68	0,954	0,932	0,902	0,862	0,79I	0,25
ПТ 86.I7-8АТУТ	I280	I5I0	768	756	740	7I9	670	I,57I	I,550	I,522	I,486	I,4I9	I,063	I,046	I,023	0,993	0,938	0,25
ПТ 86.I7-I2AIУТ	I9I0	2230	I3I2	I292	I240	II73	I050	2,II8	2,III	2,025	I,9I2	I,706	I,33I	I,3I3	I,25I	I,I70	I,02I	0,25
ПТ 86.I7-I2АТУТ	I9I0	2230	I2I9	II96	II65	II24	I050	I,539	I,508	I,468	I,4I5	I,3I9	0,938	0,904	0,858	0,798	0,688	0,25
ПТ 86.I7-I6AIУТ	2400	2790	I687	I687	I638	I536	I350	2,0I7	2,087	2,055	I,9I8	I,667	I,I57	I,I68	I,II8	I,004	0,796	0,25
ПТ 86.I7-I6АТУТ	2400	2790	I634	I595	I543	I475	I350	2,I5I	2,097	2,026	I,932	I,760	I,2I3	I,I63	I,096	I,009	0,850	0,25

1.042.1-2.1.0070

ЛИСТ 8

19785 11

ФОРМАТ А3

ЭПВЦ КиевЗНИИЭП

ОПЕРАТОР ТПП КОРТ

САБ. ЕНКО

ИНВ №ПОДЛ | ПОДЛ. И ДАТА | ВЗАМ. ИНВ №

ПРОДОЛЖЕНИЕ

I	2	3	4	5	6	7	8	9	I0	II	I2	I3	I4	I5	I6	I7	I8	I9
ПТ 86.I7-8АIУТ-I	I280	I5I0	8II	793	769	737	670	I,355	I,325	I,286	I,239	I,I68	0,954	0,932	0,902	0,862	0,79I	0,25
ПТ 86.I7-8АТУТ-I	I280	I5I0	768	756	740	7I9	670	I,57I	I,550	I,522	I,486	I,4I9	I,063	I,046	I,023	0,993	0,938	0,25
ПТ 86.I7-I2АIУТ-I	I9I0	2230	I3I2	I292	I240	II73	I050	2,II8	2,III	2,025	I,9I2	I,706	I,33I	I,3I3	I,25I	I,I70	I,02I	0,25
ПТ 86.I7-I2АТУТ-I	I9I0	2230	I2I9	II96	II65	II24	I050	I,539	I,508	I,468	I,4I5	I,3I9	0,938	0,904	0,858	0,798	0,688	0,25
ПТ 86.I7-I6АIУТ-I	2400	2790	I687	I687	I638	I536	I350	2,0I7	2,087	2,055	I,9I8	I,667	I,I57	I,I68	I,II8	I,004	0,796	0,25
ПТ 86.I7-I6АТУТ-I	2400	2790	I634	I595	I543	I475	I350	2,I5I	2,097	2,026	I,932	I,760	I,2I3	I,I63	I,096	I,009	0,850	0,25
ПТ II6.I5-4АIУТ	740	890	368	360	350	336	3I0	I,230	I,225	I,2I8	I,205	I,I54	I,200	I,I76	I,I43	I,099	I,020	0,25
ПТ II6.I5-4АIУТ	740	890	345	340	334	326	3I0	0,989	0,990	0,994	I,008	I,035	I,I64	I,I45	I,I20	I,087	I,026	0,25
ПТ II6.I5-6АIУТ	I020	I2I0	620	604	582	553	500	I,438	I,388	I,320	I,232	I,072	I,I70	I,II6	I,044	0,948	0,774	0,25
ПТ II6.I5-6АТУТ	I020	I2I0	580	569	554	535	500	I,570	I,535	I,489	I,428	I,3I7	I,28I	I,240	I,I85	I,II3	0,98I	0,25
ПТ II6.I5-8АIУТ	I300	I530	837	837	826	77I	670	2,009	2,079	2,II4	I,927	I,586	I,3I4	I,309	I,256	I,I00	0,793	0,25
ПТ II6.I5-8АТУТ	I300	I530	8I0	79I	765	73I	670	2,35I	2,284	2,I94	2,076	I,86I	I,59I	I,528	I,445	I,335	I,I35	0,25
ПТ II6.I5-I2АIУТ	I930	2250	I3I2	I3I2	I259	II85	I050	2,953	3,029	2,893	2,649	2,287	I,675	I,666	I,527	I,337	0,989	0,25
ПТ II6.I5-I2АТУТ	I930	2250	I286	I254	I2II	II54	I050	3,I96	3,I07	2,987	2,830	2,544	I,796	I,699	I,567	I,395	I,080	0,25
ПТ II6.I5-I6АТУТ	2420	28I0	I687	I654	I590	I505	I350	3,857	3,795	3,623	3,396	2,982	2,03I	I,936	I,76I	I,530	I,II0	0,25
ПТ II6.I3-4АIУТ	750	905	368	360	350	336	3I0	0,825	0,824	0,824	0,822	0,786	0,986	0,965	0,936	0,899	0,830	0,25
ПТ II6.I3-4АТУТ	750	905	348	343	336	327	3I0	0,685	0,693	0,703	0,7I7	0,738	0,972	0,955	0,933	0,904	0,85I	0,25
ПТ II6.I3-6АIУТ	I030	I225	623	606	584	554	500	I,503	I,39I	I,35I	I,300	I,2I9	I,3I0	I,265	I,204	I,I24	0,978	0,25
ПТ II6.I3-6АТУТ	I030	I225	58I	570	555	536	500	I,250	I,22I	I,I82	I,I30	I,044	I,I67	I,I3I	I,082	I,0I9	0,902	0,25
ПТ II6.I3-8АIУТ	I3I0	I545	837	8I6	785	744	670	2,022	I,964	I,874	I,756	I,542	I,486	I,42I	I,327	I,203	0,977	0,25
ПТ II6.I3-8АТУТ	I3I0	I545	774	760	74I	7I6	670	I,697	I,659	I,608	I,542	I,42I	I,267	I,2I3	I,I40	I,044	0,869	0,25
ПТ II6.I3-I2АIУТ	I940	2265	I3I2	I294	I242	II74	I050	3,I6I	3,I56	3,0I2	2,822	2,474	I,946	I,898	I,762	I,584	I,257	0,25
ПТ II6.I3-I2АТУТ	I940	2265	I3I2	I29I	I240	II73	I050	3,078	3,05I	2,907	2,7I7	2,37I	I,756	I,688	I,542	I,349	0,996	0,25
ПТ II6.I3-I6АТУТ	2430	2825	I6I5	I579	I53I	I467	I350	3,244	3,I63	3,053	2,9I0	2,572	I,747	I,638	I,492	I,30I	0,925	0,25
ПТ II6.I7-4АIУТ	722	868	366	359	348	335	3I0	0,745	0,73I	0,7I9	0,706	0,684	0,963	0,932	0,89I	0,836	0,737	0,25
ПТ II6.I7-4АТУТ	722	868	355	349	34I	330	3I0	0,8I8	0,808	0,800	0,789	0,773	0,955	0,93I	0,900	0,858	0,782	0,25
ПТ II6.I7-6АIУТ	I000	II90	625	608	585	555	500	I,739	I,682	I,602	I,498	I,309	I,289	I,228	I,I44	I,033	0,83I	0,25
ПТ II6.I7-6АТУТ	I000	II90	579	568	554	535	500	2,058	2,0I6	I,960	I,887	I,665	I,497	I,45I	I,389	I,307	I,I63	0,25
ПТ II6.I7-8АIУТ	I280	I5I0	837	837	837	780	670	2,339	2,35I	2,475	2,259	I,82I	I,452	I,440	I,44I	I,254	0,89I	0,25
ПТ II6.I7-8АТУТ	I280	I5I0	809	790	765	73I	670	2,729	2,652	2,549	2,4I4	2,I66	I,656	I,586	I,492	I,368	I,I43	0,25
ПТ II6.I7-I2АIУТ	I9I0	2230	I3I2	I3I2	I262	II87	I050	3,4I9	3,5I8	3,374	3,I4I	2,7I4	I,84I	I,838	I,695	I,485	I,I0I	0,25
ПТ II6.I7-I2АТУТ	I9I0	2230	I3I2	I3I2	I262	II87	I050	3,429	3,529	3,38I	3,I48	2,723	I,848	I,845	I,70I	I,49I	I,I08	0,25
ПТ II6.I7-I6АТУТ	2400	2790	I687	I654	I589	I505	I350	4,7I3	4,64I	4,435	4,I65	3,67I	2,357	2,255	2,067	I,8I8	I,365	0,25

ЭПВЦ КиевЗНИИЭП
ОПЕРАТОР ТПП КОРТ
ИНВ. № ПОДЛ. | ПОДП. И ДАТА | ВЗАМ. ИНВ. №

19785 12

ФОРМАТ А3

ПРОДОЛЖЕНИЕ

I	2	3	4	5	6	7	8	9	I0	II	I2	I3	I4	I5	I6	I7	I8	I9
ПТ II6.I7-8AIУТ-I	I280	I5I0	837	837	837	780	670	2,339	2,35I	2,475	2,259	I,82I	I,452	I,440	I,44I	I,254	0,89I	0,25
ПТ II6.I7-8ATУТ-I	I280	I5I0	809	790	765	73I	670	2,729	2,652	2,549	2,4I4	2,I66	I,656	I,586	I,492	I,368	I,I43	0,25
ПТ II6.I7-I2AIУТ-I	I9I0	2230	I3I2	I3I2	I262	II87	I050	3,4I9	3,5I8	3,374	3,I4I	2,7I4	I,84I	I,838	I,695	I,485	I,I0I	0,25
ПТ II6.I7-I2ATУТ-I	I9I0	2230	I3I2	I3I2	I262	II87	I050	3,429	3,529	3,38I	3,I48	2,723	I,848	I,845	I,70I	I,49I	I,I08	0,25
ПТ II6.I7-I6ATУТ-I	2400	2790	I687	I654	I589	I505	I350	4,7I3	4,64I	4,435	4,I65	3,67I	2,357	2,255	2,067	I,8I8	I,365	0,25
ПТ 86.30-4AIУТ	740	890	369	363	355	344	3I0	0,320	0,3I7	0,292	0,289	0,288	0,4I4	0,43I	0,425	0,4I7	0,402	0,25
ПТ 86.30-4ATУТ	740	890	35I	347	34I	334	3I0	0,299	0,297	0,295	0,294	0,294	0,4I7	0,4I3	0,407	0,400	0,387	0,25
ПТ 86.30-6AIУТ	I020	I2I0	598	588	574	555	500	I,032	I,024	I,009	0,99I	0,962	0,838	0,827	0,8I3	0,794	0,760	0,25
ПТ 86.30-6ATУТ	I020	I2I0	57I	563	55I	536	500	0,534	0,527	0,5I7	0,505	0,495	0,553	0,543	0,529	0,5I2	0,480	0,25
ПТ 86.30-8AIУТ	I300	I530	8II	793	769	737	670	I,0I3	0,990	0,96I	0,93I	0,885	0,8I2	0,793	0,767	0,733	0,67I	0,25
ПТ 86.30-8ATУТ	I300	I530	768	756	740	7I9	670	I,I42	I,I27	I,I07	I,08I	I,034	0,885	0,870	0,850	0,825	0,778	0,25
ПТ 86.30-I2AIУТ	I930	2250	I307	I272	I225	II63	I050	I,306	I,268	I,2I6	I,I48	I,025	0,86I	0,82I	0,768	0,698	0,57I	0,25
ПТ 86.30-I2ATУТ	I930	2250	I228	I204	II7I	II28	I050	I,885	I,849	I,800	I,735	I,6I8	I,I97	I,I67	I,I27	I,074	0,976	0,25
ПТ 86.30-I6AIУТ	2420	28I0	I687	I648	I585	I502	I350	2,I44	2,I03	2,020	I,9I0	I,709	I,322	I,278	I,204	I,I07	0,930	0,25
ПТ 86.30-I6ATУТ	2420	28I0	I567	I538	I498	I446	I350	2,I24	2,084	2,03I	I,96I	I,832	I,296	I,254	I,I98	I,I24	0,990	0,25
ПТ II6.30-4AIУТ	740	890	368	360	350	336	3I0	I,230	I,225	I,2I8	I,205	I,I54	I,200	I,I76	I,I43	I,099	I,020	0,25
ПТ II6.30-4ATУТ	740	890	345	340	334	326	3I0	0,989	0,990	0,994	I,008	I,035	I,I64	I,I45	I,I20	I,087	I,026	0,25
ПТ II6.30-6AIУТ	I020	I2I0	620	604	582	553	500	I,438	I,388	I,320	I,232	I,072	I,I70	I,II6	I,044	0,948	0,774	0,25
ПТ II6.30-6ATУТ	I020	I2I0	580	569	554	535	500	I,570	I,535	I,489	I,428	I,3I7	I,28I	I,240	I,I85	I,II3	0,98I	0,25
ПТ II6.30-8AIУТ	I300	I530	837	837	826	77I	670	2,009	2,079	2,II4	I,927	I,586	I,3I4	I,309	I,256	I,I00	0,793	0,25
ПТ II6.30-8ATУТ	I300	I530	8I0	79I	765	73I	670	2,35I	2,284	2,I94	2,076	I,86I	I,59I	I,528	I,445	I,335	I,I35	0,25
ПТ II6.30-I2AIУТ	I930	2250	I3I2	I3I2	I259	II85	I050	2,953	3,029	2,893	2,649	2,287	I,675	I,666	I,527	I,337	0,989	0,25
ПТ II6.30-I2ATУТ	I930	2250	I286	I254	I2II	II54	I050	3,I96	3,I07	2,987	2,830	2,544	I,796	I,699	I,567	I,395	I,080	0,25
ПТ II6.30-I6ATУТ	2420	28I0	I687	I654	I590	I505	I350	3,857	3,795	3,623	3,396	2,982	2,03I	I,936	I,76I	I,530	I,II0	0,25

19785 13

ФОРМАТ А3

ЭПВЦ КиевЗНИИЭП ОПЕРАТОР ТЛП КОРТ САВУЛЕНКО
ИНВ.№ ПОДЛ | ПОДП. И ДАТА | ВЗАМ. ИНВ.№

Эскиз	Марка	Обозначение	L, мм	Масса m
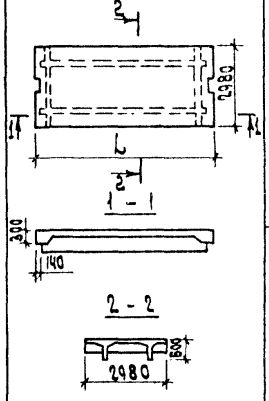	ПТ 86 30 - 4 А IV Т	1.042.1-2.1 01	8650	9,26
	ПТ 86.30 - 4 А т V Т	-01		
	ПТ 86.30 - 6 А IV Т	-02		
	ПТ 86.30 - 6 А т V Т	-03		
	ПТ 86.30 - 8 А IV Т	-04		
	ПТ 86.30 - 8 А т V Т	-05		
	ПТ 86.30 - 12 А IV Т	-06		
	ПТ 86.30 - 12 А т V Т	-07		
	ПТ 86.30 - 16 А IV Т	-08		
	ПТ 86 30 - 16 А т V Т	-09		
	ПТ 116 30 - 4 А IV Т	1.042.1-2.1 06	11650	11,96
	ПТ 116.30 - 4 А т V Т	-01		
	ПТ 116.30 - 6 А IV Т	-02		
	ПТ 116.30 - 6 А т V Т	-03		
	ПТ 116.30 - 8 А IV Т	-04		
	ПТ 116.30 - 8 А т V Т	-05		
	ПТ 116.30 - 12 А IV Т	-06		
	ПТ 116.30 - 12 А т V Т	-07		
	ПТ 116.30 - 16 А т V Т	-08		

Нач. отд.	Волынский	
Н. контр.	Егоров	
Гл. конс.	Шац	
ГИП	Николаева	
Разраб.	Коновалова	
Провер.	Луговая	
Исполн.	Хорошилова	

1.042.1-2.1 00 НИ

Номенклатура изделий

Стадия	Лист	Листов
Р	1	5

ЦНИИЭП торгово бытовых зданий и туристских комплексов

Инв. № подл. | Подп. и дата | Взам. инв. №

19785 19

Формат А3

Эскиз	Марка	Обозначение	L, мм	Масса т
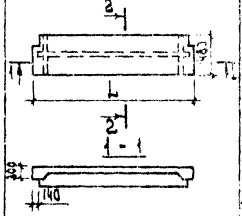	ПТ 86.15 - 4 А IV т	1.042.1-2.1 02	8650	4,54
	ПТ 86.15 - 4 А т V т	01		
	ПТ 86.15 - 6 А IV т	02		
	ПТ 86.15 - 6 А т V т	03		
	ПТ 86.15 - 8 А IV т	04		
	ПТ 86.15 - 8 А т V т	05		
	ПТ 86.15 - 12 А IV т	06		
	ПТ 86.15 - 12 А т V т	07		
	ПТ 86.15 - 16 А IV т	08		
	ПТ 86.15 - 16 А т V т	09		
	ПТ 116.15 - 4 А IV т	1.042.1-2.1 07	11650	5,89
	ПТ 116.15 - 4 А т V т	01		
	ПТ 116.15 - 6 А IV т	02		
	ПТ 116.15 - 6 А т V т	03		
	ПТ 116.15 - 8 А IV т	04		
	ПТ 116.15 - 8 А т V т	05		
	ПТ 116.15 - 12 А IV т	06		
	ПТ 116.15 - 12 А т V т	07		
	ПТ 116.15 - 16 А т V т	08		

Инв. № подл. | Подп. и дата | Взам. инв. №

Эскиз	Марка	Обозначение	L, мм	Масса т
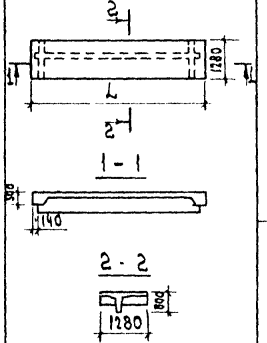	ПТ 86.13 - 4 А IV Т	1.042.1-2.1 03	8650	4.11
	ПТ 86.13 - 4 А т V Т	-01		
	ПТ 86.13 - 6 А IV Т	-02		
	ПТ 86.13 - 6 А т V Т	-03		
	ПТ 86.13 - 8 А IV Т	-04		
	ПТ 86.13 - 8 А т V Т	-05		
	ПТ 86.13 - 12 А IV Т	-06		
	ПТ 86.13 - 12 А т V Т	-07		
	ПТ 86.13 - 16 А IV Т	-08		
	ПТ 86.13 - 16 А т V Т	-09		
	ПТ 116.13 - 4 А IV Т	1.042.1-2.1 08	11650	5.38
	ПТ 116.13 - 4 А т V Т	-01		
	ПТ 116.13 - 6 А IV Т	-02		
	ПТ 116.13 - 6 А т V Т	-03		
	ПТ 116.13 - 8 А IV Т	-04		
	ПТ 116.13 - 8 А т V Т	-05		
	ПТ 116.13 - 12 А IV Т	06		
	ПТ 116.13 - 12 А т V Т	07		
	ПТ 116.13 - 16 А т V Т	-08		

Эскиз	Марка	Обозначение	L, мм	Масса т
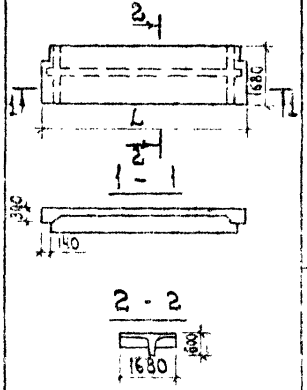	ПТ 86.17-[illegible] Т	1.042.1-2.1 04	8650	4.75
	ПТ 86.17-[illegible] Т	-01		
	ПТ 86.17-[illegible] Т	-02		
	ПТ 86.17-[illegible] Т	-03		
	ПТ 86.17-[illegible] Т	-04		
	ПТ 86.17-[illegible] Т	-05		
	ПТ 86.17-[illegible] Т	-06		
	ПТ 86.17-[illegible] Т	-07		
	ПТ 86.17-[illegible] Т	-08		
	ПТ 86.17-[illegible] Т	-09		
	ПТ 116.17-[illegible] Т	1.042.1-2.1 09	11650	6.17
	ПТ 116.17-[illegible] Т	-01		
	ПТ 116.17-[illegible] Т	-02		
	ПТ 116.17-[illegible] Т	-03		
	ПТ 116.17-[illegible] Т	-04		
	ПТ 116.17-[illegible] Т	-05		
	ПТ 116.17-[illegible] Т	-06		
	ПТ 116.17-[illegible] Т	-07		
	ПТ 116.17-[illegible] Т	-08		

Эскиз	Марка	Обозначение	L, мм	Масса т
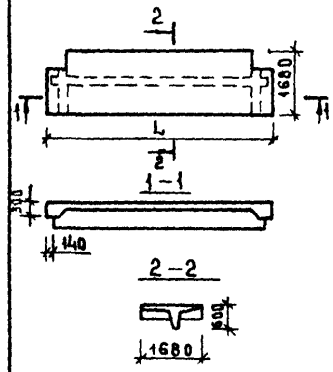	ПТ 86.17 – 8АIVТ-1	1.042.1-2.1 05	8650	4,58
	ПТ 86.17 – 8АтVТ-1	–01		
	ПТ 86.17 – 12АIVТ-1	–02		
	ПТ 86.17 – 12АтVТ-1	–03		
	ПТ 86.17 – 16АIVТ-1	–04		
	ПТ 86.17 – 16АтVТ-1	–05		
	ПТ116.17 – 8АIVТ-1	1.042.1-2.1 10	11650	6,00
	ПТ 116.17 – 8АтVТ-1	–01		
	ПТ 116.17 – 12АIVТ-1	–02		
	ПТ 116.17 – 12АтVТ-1	–03		
	ПТ 116.17 – 16АтVТ-1	–04		

Инв.№ подл. | Подпись и дата | Взам.инв.№

ФОРМАТ	ЗОНА	ПОЗ	ОБОЗНАЧЕНИЕ	НАИМЕНОВАНИЕ	КОЛ	ПРИМЕЧАНИЕ
				ДОКУМЕНТАЦИЯ		
А4			1.042.1-2.1 01СВ	СВОРОЧНЫЙ ЧЕРТЕЖ		
А3			1.042.1-2.1 00У	УЗЛЫ		
А3			1.042.1-2.1 00РС	ВЕДОМОСТЬ РАСХОДА СТАЛИ НА ЭЛЕМЕНТ, КГ		
А3			1.042.1-2.1 00ТО	ТЕХНИЧЕСКОЕ ОПИСАНИЕ		
				СВОРОЧНЫЕ ЕДИНИЦЫ		
				СЕТКА		
А4		3	1.042.1-2.2 06.0-02	С29	4	
А4		4	1.042.1-2.2 08.0-02	С35	2	
				ИЗДЕЛИЕ ЗАКЛАДНОЕ		
А4		8	1.042.1-2.2 14.0	МН1	4	
А4		9	1.042.1-2.2 15.0	МН2	12	
				ДЕТАЛИ		
А4		11	1.042.1-2.2 00.2-01	ПЕТЛЯ СТРОПОВОЧНАЯ СП2	4	
				МАТЕРИАЛЫ		
				БЕТОН ТЯЖЕЛЫЙ М250		3.41М3
				ДЛЯ ИСПОЛНЕНИЙ:		
			ПЕРЕМЕННЫЕ ДАННЫЕ	1.042.1-2.1 01 ПТ 86.30 - 4АIVТ		
				СВОРОЧНЫЕ ЕДИНИЦЫ		
				СЕТКА		
А4		1	1.042.1-2.2 04.0-03	С22	2	
А4		2	1.042.1-2.2 01.0-03	С4	1	
А4		5	1.042.1-2.2 11.0	С39	2	
А4		6	1.042.1-2.2 13.0-01	С43	4	
А4		7	1.042.1-2.2 16.0-02	ИЗДЕЛИЕ ЗАКЛАДНОЕ МН5	4	
				ДЕТАЛИ		
				СТЕРЖЕНЬ НАПРЯГАЕМЫЙ		
А4		10	1.042.1-2.2 00.1-03	СН4	4	
				1.042.1-2.1 01-01 ПТ 86.30 - 4АIVТ		

ГИП	Николаева	
РАЗРАБ	Коновалова	
ПРОВЕРИЛ	Егоров	
ИСПОЛНИЛ	Луговая	

1.042.1-2.1 01

ПЛИТА ПЕРЕКРЫТИЯ
ПТ 86.30

СТАДИЯ	ЛИСТ	ЛИСТОВ
Р	1	4

ЦНИИЭП торгово-бытовых зданий и туристских комплексов

ФОРМАТ А4

ФОРМАТ	ЗОНА	ПОЗ	ОБОЗНАЧЕНИЕ	НАИМЕНОВАНИЕ	КОЛ	ПРИМЕЧАНИЕ
				СВОРОЧНЫЕ ЕДИНИЦЫ		
				СЕТКА		
А4		1	1.042.1-2.2 04.0-03	С22	2	
А4		2	1.042.1-2.2 01.0-03	С4	1	
А4		5	1.042.1-2.2 11.0	С39	2	
А4		6	1.042.1-2.2 13.0-01	С43	4	
А4		7	1.042.1-2.2 16.0-02	ИЗДЕЛИЕ ЗАКЛАДНОЕ МН5	4	
				ДЕТАЛИ		
				СТЕРЖЕНЬ НАПРЯГАЕМЫЙ		
А4		10	1.042.1-2.2 00.1-06	СН7	4	
				1.042.1-2.1 01-02 ПТ 86.30 - 5АIVТ		
				СВОРОЧНЫЕ ЕДИНИЦЫ		
				СЕТКА		
А4		1	1.042.1-2.2 04.0-04	С23	2	
А4		2	1.042.1-2.2 01.0-04	С5	1	
А4		5	1.042.1-2.2 11.0	С39	2	
А4		6	1.042.1-2.2 13.0-01	С43	4	
А4		7	1.042.1-2.2 16.0-02	ИЗДЕЛИЕ ЗАКЛАДНОЕ МН5	4	
				ДЕТАЛИ		
				СТЕРЖЕНЬ НАПРЯГАЕМЫЙ		
А4		10	1.042.1-2.2 00.1-01	СН2	8	
				1.042.1-2.1 01-03 ПТ 86.30 - 6АIVТ		
				СВОРОЧНЫЕ ЕДИНИЦЫ		
				СЕТКА		
А4		1	1.042.1-2.2 04.0-04	С23	2	
А4		2	1.042.1-2.2 01.0-04	С5	1	
А4		5	1.042.1-2.2 11.0	С39	2	
А4		6	1.042.1-2.2 13.0-01	С43	4	
А4		7	1.042.1-2.2 16.0-02	ИЗДЕЛИЕ ЗАКЛАДНОЕ МН5	4	
				ДЕТАЛИ		
				СТЕРЖЕНЬ НАПРЯГАЕМЫЙ		
А4		10	1.042.1-2.2 00.1-07	СН8	4	
				1.042.1-2.1 01-04 ПТ 86.30 - 8АIVТ		
				СВОРОЧНЫЕ ЕДИНИЦЫ		

1.042.1-2.1 01

ЛИСТ 2

19785 19

ФОРМАТ А4

ФОРМАТ	ЗОНА	ПОЗ	ОБОЗНАЧЕНИЕ	НАИМЕНОВАНИЕ	КОЛ	ПРИМЕЧАНИЕ
				СЕТКА		
А4		1	1.042.1-2.2 04.0-04	С23	2	
А4		2	1.042.1-2.2 01.0-04	С5	1	
А4		5	1.042.1-2.2 11.0	С39	2	
А4		6	1.042.1-2.2 13.0-01	С43	4	
А4		7	1.042.1-2.2 16.0-02	ИЗДЕЛИЕ ЗАКЛАДНОЕ МН5	4	
				ДЕТАЛИ		
				СТЕРЖЕНЬ НАПРЯГАЕМЫЙ		
А4		10	1.042.1-2.2 00.1-02	СН3	8	
				1.042.1-2.1 01-05 ПТ 86. 30 - 8АТУТ		
				СБОРОЧНЫЕ ЕДИНИЦЫ		
				СЕТКА		
А4		1	1.042.1-2.2 04.0-04	С23	2	
А4		2	1.042.1-2.2 01.0-04	С5	1	
А4		5	1.042.1-2.2 11.0	С39	2	
А4		6	1.042.1-2.2 13.0-01	С43	4	
А4		7	1.042.1-2.2 16.0-02	ИЗДЕЛИЕ ЗАКЛАДНОЕ МН5	4	
				ДЕТАЛИ		
				СТЕРЖЕНЬ НАПРЯГАЕМЫЙ		
А4		10	1.042.1-2.2 00.1-05	СН6	8	
				1.042.1-2.1 01-06 ПТ 86. 30 - 12АIУТ		
				СБОРОЧНЫЕ ЕДИНИЦЫ		
				СЕТКА		
А4		1	1.042.1-2.2 04.0-05	С24	2	
А4		2	1.042.1-2.2 01.0-05	С6	1	
А4		5	1.042.1-2.2 11.0-01	С40	2	
А4		6	1.042.1-2.2 13.0	С42	4	
А4		7	1.042.1-2.2 16.0-01	ИЗДЕЛИЕ ЗАКЛАДНОЕ МН4	4	
				ДЕТАЛИ		
				СТЕРЖЕНЬ НАПРЯГАЕМЫЙ		
А4		10	1.042.1-2.2 00.1-03	СН4	8	
				1.042.1-2.1 01-07 ПТ 86. 30 - 12АТУТ		
				СБОРОЧНЫЕ ЕДИНИЦЫ		

ЭПВЦ Киев ЗНИИЭП | ОПЕРАТОР ТЛП КОРТ | Ситник

ВЗАМ ИНВ № | ПОДПИСЬ И ДАТА | ИНВ № ПОДЛ

1.042.1-2.1 01 | ЛИСТ 3

ФОРМАТ А4

ФОРМАТ	ЗОНА	ПОЗ	ОБОЗНАЧЕНИЕ	НАИМЕНОВАНИЕ	КОЛ	ПРИМЕЧАНИЕ
				СЕТКА		
А4		1	1.042.1-2.2 04.0-05	С24	2	
А4		2	1.042.1-2.2 01.0-05	С6	1	
А4		5	1.042.1-2.2 11.0-01	С40	2	
А4		6	1.042.1-2.2 13.0	С42	4	
А4		7	1.042.1-2.2 16.0-01	ИЗДЕЛИЕ ЗАКЛАДНОЕ МН4	4	
				ДЕТАЛИ		
				СТЕРЖЕНЬ НАПРЯГАЕМЫЙ		
А4		10	1.042.1-2.2 00.1-06	СН7	8	
				1.042.1-2.1 01-08 ПТ 86. 30 - 16АIУТ		
				СБОРОЧНЫЕ ЕДИНИЦЫ		
				СЕТКА		
А4		1	1.042.1-2.2 04.0-05	С24	2	
А4		2	1.042.1-2.2 01.0-05	С6	1	
А4		5	1.042.1-2.2 11.0-01	С40	2	
А4		6	1.042.1-2.2 13.0	С42	4	
А4		7	1.042.1-2.2 16.0-01	ИЗДЕЛИЕ ЗАКЛАДНОЕ МН4	4	
				ДЕТАЛИ		
				СТЕРЖЕНЬ НАПРЯГАЕМЫЙ		
А4		10	1.042.1-2.2 00.1-02	СН3	12	
				1.042.1-2.1 01-09 ПТ 86. 30 - 16АТУТ		
				СБОРОЧНЫЕ ЕДИНИЦЫ		
				СЕТКА		
А4		1	1.042.1-2.2 04.0-05	С24	2	
А4		2	1.042.1-2.2 01.0-05	С6	1	
А4		5	1.042.1-2.2 11.0-01	С40	2	
А4		6	1.042.1-2.2 13.0	С42	4	
А4		7	1.042.1-2.2 16.0-01	ИЗДЕЛИЕ ЗАКЛАДНОЕ МН4	4	
				ДЕТАЛИ		
				СТЕРЖЕНЬ НАПРЯГАЕМЫЙ		
А4		10	1.042.1-2.2 00.1-05	СН6	12	

ЭПВЦ Киев ЗНИИЭП | ОПЕРАТОР ТЛП КОРТ | Ситник

ВЗАМ ИНВ № | ПОДПИСЬ И ДАТА | ИНВ № ПОДЛ

1.042.1-2.1 01 | ЛИСТ 4

19785 20

ФОРМАТ А4

Рис.1

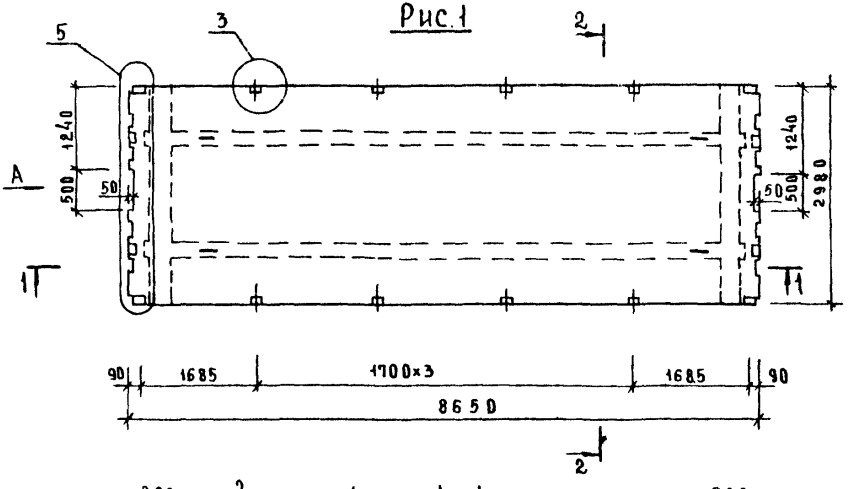

Обозначение	Марка	Рис.	Масса т
1.042.1-2 1 01	ПТ 86.30 - 4АIVТ	1,2,5	9,26
-01	ПТ 86 30 - 4АтVТ	1,2,5	
-02	ПТ 86 30 - 6АIVТ	1,3,5	
-03	ПТ 86 30 - 6АтVТ	1,2,5	
-04	ПТ 86.30 - 8АIVТ	1,3,5	
-05	ПТ 86 30 - 8АтVТ	1,3,5	
-06	ПТ 86 30 - 12АIVТ	1,3,5	
-07	ПТ 86.30 - 12АтVТ	1,3,5	
-08	ПТ 86.30- 16АIVТ	1,4,5	
-09	ПТ 86.30 - 16АтVТ	1,4,5	

Схема расположения напрягаемой арматуры

Рис.2

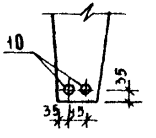

Рис.3

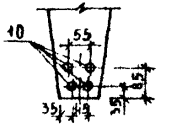

Рис.4



Узлы см. документ ОУ листы 1, 2, 3

Нач. отд.	Болынский		
Н. контр.	Егоров		
Гл. конс.	Ицац		
ГИП	Николаева		
Разраб.	Коновалова		
Проверил	Хорошилова		
Исполнил	Луговая		

1.042.1-2.1 01 СБ

Плита перекрытия ПТ. Сборочный чертеж.

Стадия	Масса	Масштаб
Р	см. табл.	1:50
Лист 1	Листов 2	

ЦНИИЭП торгово-бытовых зданий и туристских комплексов

Инв.№ подл. | Подпись и дата | Взам. инв.№

19785 21 Формат А3

Рис 5

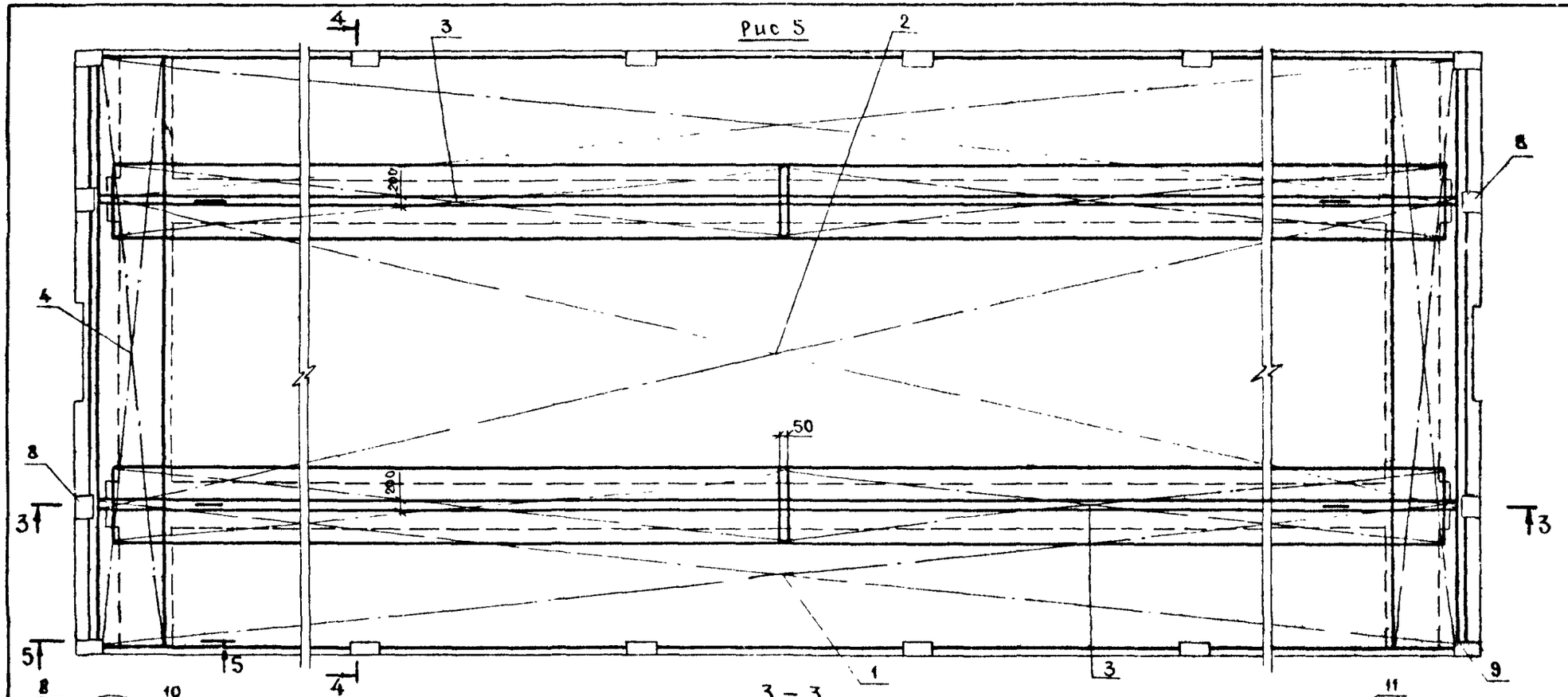

3 – 3

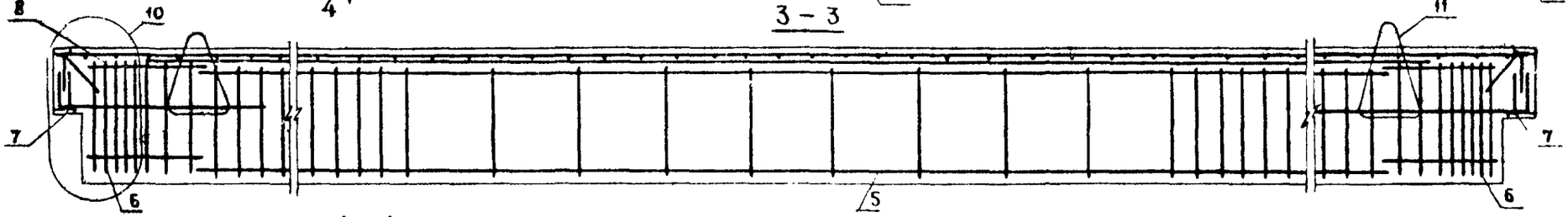

4 – 4

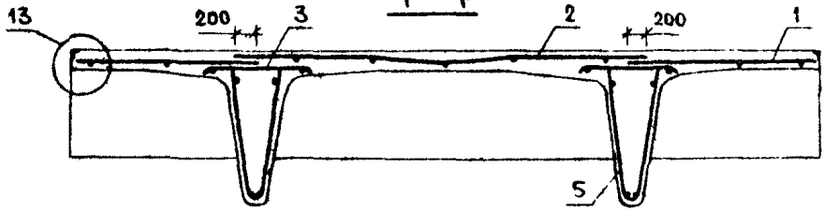

5 – 5

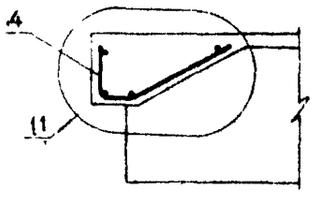

Расположение напрягаемой арматуры см. лист 1.

Узлы см. документ ООУ лист 3

1.042.1-2.1 01 СБ	Лист 2

19785 22

Формат А3

Инв. № подл. | Подпись и дата | Взам. инв. №

ФОРМАТ	ЗОНА	ПОЗ	ОБОЗНАЧЕНИЕ	НАИМЕНОВАНИЕ	КОЛ.	ПРИМЕЧАНИЕ
				ДОКУМЕНТАЦИЯ		
А1			1.042.1-2.1 02СВ	СВОРОЧНЫЙ ЧЕРТЕЖ		
А3			1.042.1-2.1 00У	УЗЛЫ		
А3			1.042.1-2.1 00РС	ВЕДОМОСТЬ РАСХОДА СТАЛИ НА ЭЛЕМЕНТ, КГ		
А3			1.042.1-2.1 00ТО	ТЕХНИЧЕСКОЕ ОПИСАНИЕ		
				СБОРОЧНЫЕ ЕДИНИЦЫ		
				СЕТКА		
А4		2	1.042.1-2.2 06.0-02	С29	2	
А4		3	1.042.1-2.2 08.0-01	С34	2	
				ИЗДЕЛИЕ ЗАКЛАДНОЕ		
А4		7	1.042.1-2.2 14.0	МН1	2	
А4		8	1.042.1-2.2 15.0	МН2	12	
				ДЕТАЛИ		
А4		10	1.042.1-2.2 00.2	ПЕТЛЯ СТРОПОВОЧНАЯ СП1	2	
				МАТЕРИАЛЫ		
				БЕТОН ТЯЖЕЛЫЙ М250		1.70М3
			ПЕРЕМЕННЫЕ ДАННЫЕ	ДЛЯ ИСПОЛНЕНИЙ:		
				1.042.1-2.1 02 ПТ 86. 15 - 4АIУТ		
				СБОРОЧНЫЕ ЕДИНИЦЫ		
				СЕТКА		
А4		1	1.042.1-2.2 01.0-03	С4	1	
А4		4	1.042.1-2.2 11.0	С39	1	
А4		5	1.042.1-2.2 13.0-01	С43	2	
А4		6	1.042.1-2.2 16.0-02	ИЗДЕЛИЕ ЗАКЛАДНОЕ МН5	2	
				ДЕТАЛИ		
				СТЕРЖЕНЬ НАПРЯГАЕМЫЙ		
А4		9	1.042.1-2.2 00.1-03	СН4	2	
				1.042.1-2.1 02-01 ПТ 86. 15 - 4АТУТ		

ЭПВЦ КиевЗНИИЭП | ОПЕРАТОР ТЛП КОРТ | Сист. мк

ВЗАМ. ИНВ. № | ПОДПИСЬ И ДАТА | ИНВ. № ПОДЛ.

НАЧ.ОТД.	Волынский	
Н.КОНТР.	Хорошилова	
ГЛ.КОНСТР.	Шац	
ГИП	Николаева	
РАЗРАБ.	Куковалова	
ПРОВЕРИЛ	Егоров	
ИСПОЛНИЛ	Луговая	

1.042.1-2.1 02

ПЛИТА ПЕРЕКРЫТИЯ
ПТ 86. 15

СТАДИЯ	ЛИСТ	ЛИСТОВ
Р	1	4

ЦНИИЭП органов, зрелищных зданий и туристских комплексов

ФОРМАТ А4

ФОРМАТ	ЗОНА	ПОЗ	ОБОЗНАЧЕНИЕ	НАИМЕНОВАНИЕ	КОЛ.	ПРИМЕЧАНИЕ
				СБОРОЧНЫЕ ЕДИНИЦЫ		
				СЕТКА		
А4		1	1.042.1-2.2 01.0-03	С4	1	
А4		4	1.042.1-2.2 11.0	С39	1	
А4		5	1.042.1-2.2 13.0-01	С43	2	
А4		6	1.042.1-2.2 16.0-02	ИЗДЕЛИЕ ЗАКЛАДНОЕ МН5	2	
				ДЕТАЛИ		
				СТЕРЖЕНЬ НАПРЯГАЕМЫЙ		
А4		9	1.042.1-2.2 00.1-06	СН7	2	
				1.042.1-2.1 02-02 ПТ 86. 15 - 6АIУТ		
				СБОРОЧНЫЕ ЕДИНИЦЫ		
				СЕТКА		
А4		1	1.042.1-2.2 01.0-04	С5	1	
А4		4	1.042.1-2.2 11.0	С39	1	
А4		5	1.042.1-2.2 13.0-01	С43	2	
А4		6	1.042.1-2.2 16.0-02	ИЗДЕЛИЕ ЗАКЛАДНОЕ МН5	2	
				ДЕТАЛИ		
				СТЕРЖЕНЬ НАПРЯГАЕМЫЙ		
А4		9	1.042.1-2.2 00.1-01	СН2	4	
				1.042.1-2.1 02-03 ПТ 86. 15 - 6АТУТ		
				СБОРОЧНЫЕ ЕДИНИЦЫ		
				СЕТКА		
А4		1	1.042.1-2.2 01.0-04	С5	1	
А4		4	1.042.1-2.2 11.0	С39	1	
А4		5	1.042.1-2.2 13.0-01	С43	2	
А4		6	1.042.1-2.2 16.0-02	ИЗДЕЛИЕ ЗАКЛАДНОЕ МН5	2	
				ДЕТАЛИ		
				СТЕРЖЕНЬ НАПРЯГАЕМЫЙ		
А4		9	1.042.1-2.2 00.1-07	СН8	2	
				1.042.1-2.1 02-04 ПТ 86. 15 - 8АIУТ		
				СБОРОЧНЫЕ ЕДИНИЦЫ		
				СЕТКА		
А4		1	1.042.1-2.2 01.0-04	С5	1	

ЭПВЦ КиевЗНИИЭП | ОПЕРАТОР ТЛП КОРТ | Сист.

ВЗАМ. ИНВ. № | ПОДПИСЬ И ДАТА | ИНВ. № ПОДЛ.

1.042.1-2.1 02

ЛИСТ 2

19785 23

ФОРМАТ А4

ФОРМАТ	ЗОНА	ПОЗ	ОБОЗНАЧЕНИЕ	НАИМЕНОВАНИЕ	КОЛ	ПРИМЕЧАНИЕ
А4		4	1.042.1-2.2 11.0	С39	1	
А4		5	1.042.1-2.2 13.0-01	С43	2	
А4		6	1.042.1-2.2 16.0-02	ИЗДЕЛИЕ ЗАКЛАДНОЕ МН5	2	
				ДЕТАЛИ		
А4		9	1.042.1-2.2 00.1-02	СТЕРЖЕНЬ НАПРЯГАЕМЫЙ СН3	4	
				1.042.1-2.1 02-05 ПТ 86. 15 - 8АТУТ		
				СВОРОЧНЫЕ ЕДИНИЦЫ		
				СЕТКА		
А4		1	1.042.1-2.2 01.0-04	С5	1	
А4		4	1.042.1-2.2 11.0	С39	1	
А4		5	1.042.1-2.2 13.0-01	С43	2	
А4		6	1.042.1-2.2 16.0-02	ИЗДЕЛИЕ ЗАКЛАДНОЕ МН5	2	
				ДЕТАЛИ		
А4		9	1.042.1-2.2 00.1-05	СТЕРЖЕНЬ НАПРЯГАЕМЫЙ СН6	4	
				1.042.1-2.1 02-06 ПТ 86. 15 - 12АIУТ		
				СВОРОЧНЫЕ ЕДИНИЦЫ		
				СЕТКА		
А4		1	1.042.1-2.2 01.0-05	С6	1	
А4		4	1.042.1-2.2 11.0-01	С40	1	
А4		5	1.042.1-2.2 13.0	С42	2	
А4		6	1.042.1-2.2 16.0-01	ИЗДЕЛИЕ ЗАКЛАДНОЕ МН4	2	
				ДЕТАЛИ		
А4		9	1.042.1-2.2 00.1-03	СТЕРЖЕНЬ НАПРЯГАЕМЫЙ СН4	4	
				1.042.1-2.1 02-07 ПТ 86. 15 - 12АТУТ		
				СВОРОЧНЫЕ ЕДИНИЦЫ		
				СЕТКА		
А4		1	1.042.1-2.2 01.0-05	С6	1	
А4		4	1.042.1-2.2 11.0-01	С40	1	
А4		5	1.042.1-2.2 13.0	С42	2	
А4		6	1.042.1-2.2 16.0-01	ИЗДЕЛИЕ ЗАКЛАДНОЕ МН4	2	

ЭПВЦ Киев ЗНИИЭП | ОПЕРАТОР ТЛП КОРТ | Согласовано | ВЗАМ ИНВ № | ПОДПИСЬ И ДАТА | ИНВ № ПОДЛ

1.042.1-2.1 02 | ЛИСТ 3

ФОРМАТ А4

ФОРМАТ	ЗОНА	ПОЗ	ОБОЗНАЧЕНИЕ	НАИМЕНОВАНИЕ	КОЛ	ПРИМЕЧАНИЕ
				ДЕТАЛИ		
А4		9	1.042.1-2.2 00.1-06	СТЕРЖЕНЬ НАПРЯГАЕМЫЙ СН7	4	
				1.042.1-2.1 02-08 ПТ 86. 15 - 16АIУТ		
				СВОРОЧНЫЕ ЕДИНИЦЫ		
				СЕТКА		
А4		1	1.042.1-2.2 01.0-05	С6	1	
А4		4	1.042.1-2.2 11.0-01	С40	1	
А4		5	1.042.1-2.2 13.0	С42	2	
А4		6	1.042.1-2.2 16.0-01	ИЗДЕЛИЕ ЗАКЛАДНОЕ МН4	2	
				ДЕТАЛИ		
А4		9	1.042.1-2.2 00.1-02	СТЕРЖЕНЬ НАПРЯГАЕМЫЙ СН3	6	
				1.042.1-2.1 02-09 ПТ 86. 15 - 16АТУТ		
				СВОРОЧНЫЕ ЕДИНИЦЫ		
				СЕТКА		
А4		1	1.042.1-2.2 01.0-05	С6	1	
А4		4	1.042.1-2.2 11.0-01	С40	1	
А4		5	1.042.1-2.2 13.0	С42	2	
А4		6	1.042.1-2.2 16.0-01	ИЗДЕЛИЕ ЗАКЛАДНОЕ МН4	2	
				ДЕТАЛИ		
А4		9	1.042.1-2.2 00.1-05	СТЕРЖЕНЬ НАПРЯГАЕМЫЙ СН6	6	

ЭПВЦ Киев ЗНИИЭП | ОПЕРАТОР ТЛП КОРТ | Согласовано | ВЗАМ ИНВ № | ПОДПИСЬ И ДАТА | ИНВ № ПОДЛ

1.042.1-2.1 02 | ЛИСТ 4

ФОРМАТ А4

19785 24

Рис.1

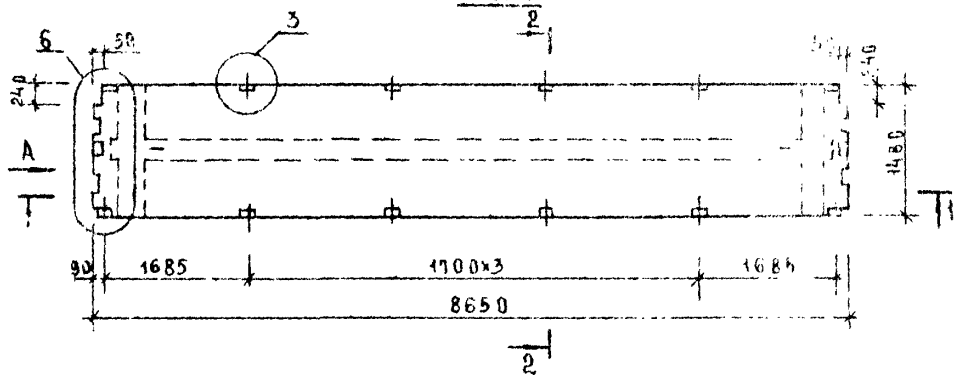

1 – 1

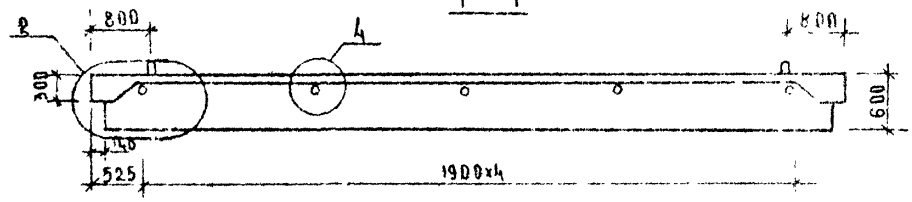

Обозначение	Марка	Рис	Масса т
1.042.1-2.1 02.	ПТ 86.15 - 4АIIIТ	1,2,5	4,54
-01	ПТ 86.15 - 4АтVТ	1,2,5	
-02	ПТ 86.15 - 6АIIIТ	1,3,5	
-03	ПТ 86.15 - 6АтVТ	1,2,5	
-04	ПТ 86.15 - 8АIIIТ	1,3,5	
-05	ПТ 86.15 - 8АтVТ	1,3,5	
-06	ПТ 86.15 - 12АIIIТ	1,3,5	
-07	ПТ 86.15 - 12АтVТ	1,3,5	
-08	ПТ 86.15 - 16АIIIТ	1,4,5	
-09	ПТ 86.15 - 16АтVТ	1,4,5	

Схема расположения напрягаемой арматуры

Рис.2

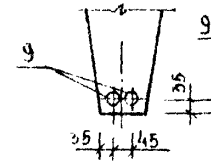

Рис.3

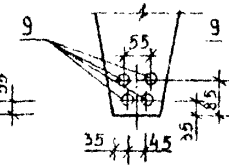

Рис.4

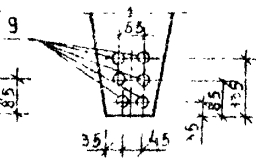

Вид А

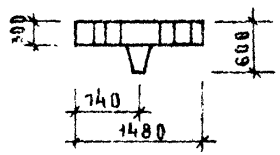

2 – 2

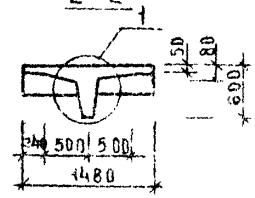

Узлы см документ ОДУ листы 1,2,3

Нач.отд.	Волынский		
Н.контр.	Егоров		
Гл.констр.	Шац		
Разраб.	Монолалова		
ГИП	Николаева		
Проверил	Луговая		
Исполнил	Хорошилова		

1.042.1-2.1 02СБ

Плита перекрытия ПТ
Сборочный чертеж

Стадия	Масса	Масштаб
Р	см. табл.	1:50

Лист 1 Листов 2

ЦНИИЭП торговых зданий и туристских комплексов

Инв.№ подл. | Подпись и дата | Взам. инв.№

Рис. 5

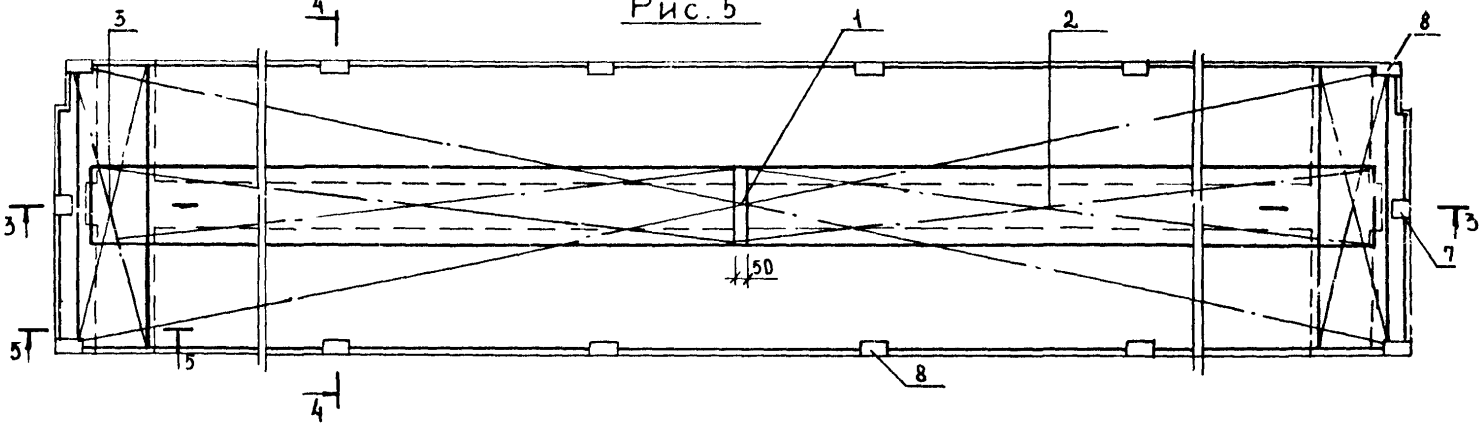

3–3

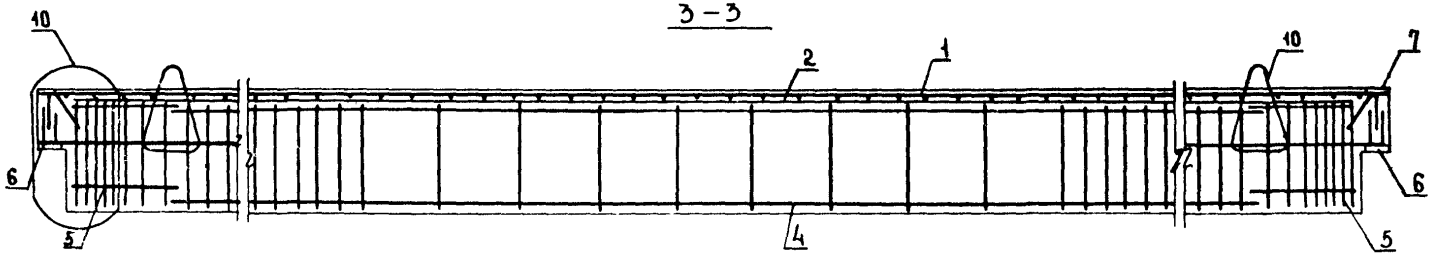

4–4

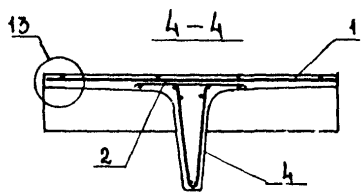

5–5

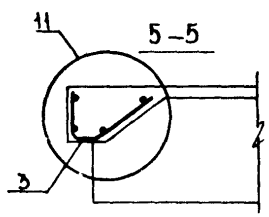

Расположение напрягаемой арматуры см. лист 1.
Узлы см. документ 00У лист 3

Инв. № подл. | Подпись и дата | Взам. инв. №

1.042.1-2.1 02 СБ	АИС 2

19785 26

Формат А3

ФОРМАТ	ЗОНА	ПОЗ	ОБОЗНАЧЕНИЕ	НАИМЕНОВАНИЕ	КОЛ	ПРИМЕЧАНИЕ
				ДОКУМЕНТАЦИЯ		
A4			1.042.1-2.1 03СВ	СБОРОЧНЫЙ ЧЕРТЕЖ		
A3			1.042.1-2.1 00У	УЗЛЫ		
A3			1.042.1-2.1 00РС	ВЕДОМОСТЬ РАСХОДА СТАЛИ НА ЭЛЕМЕНТ, КГ		
A3			1.042.1-2.1 00ТО	ТЕХНИЧЕСКОЕ ОПИСАНИЕ		
				СБОРОЧНЫЕ ЕДИНИЦЫ		
				СЕТКА		
A4		2	1.042.1-2.2 06.0-02	С29	2	
A4		3	1.042.1-2.2 08.0	С33	2	
				ИЗДЕЛИЕ ЗАКЛАДНОЕ		
A4		7	1.042.1-2.2 14.0	МН1	2	
A4		8	1.042.1-2.2 15.0	МН2	12	
				ДЕТАЛИ		
A4		10	1.042.1-2.2 00.2	ПЕТЛЯ СТРОПОВОЧНАЯ СП1	2	
				МАТЕРИАЛЫ		
				БЕТОН ТЯЖЕЛЫЙ М250		1.56М3
			ПЕРЕМЕННЫЕ ДАННЫЕ	ДЛЯ ИСПОЛНЕНИЙ:		
				1.042.1-2.1 03 ПТ 86. 13 - 4АIУТ		
				СБОРОЧНЫЕ ЕДИНИЦЫ		
				СЕТКА		
A4		1	1.042.1-2.2 02.0-03	С10	1	
A4		4	1.042.1-2.2 11.0	С39	1	
A4		5	1.042.1-2.2 13.0-01	С43	2	
A4		6	1.042.1-2.2 16.0-02	ИЗДЕЛИЕ ЗАКЛАДНОЕ МН5	2	
				ДЕТАЛИ		
A4		9	1.042.1-2.2 00.1-02	СТЕРЖЕНЬ НАПРЯГАЕМЫЙ СН3	2	
				1.042.1-2.1 03-01 ПТ 86. 13 - 4АТУТ		

НАЧОТД	Волынский		1.042.1-2.1 03
Н.КОНТР	Хорошилова		
ГЛ.КОНСТР	Шац		
ГИП	Николаева		ПЛИТА ПЕРЕКРЫТИЯ ПТ 86. 13
РАЗРАБ	Коновалова		
ПРОВЕРИЛ	Егоров		
ИСПОЛНИЛ	Луговая		

СТАДИЯ	ЛИСТ	ЛИСТОВ
Р	1	4

ЦНИИЭП торгово бытовых зданий и туристских комплексов

ФОРМАТ А4

ФОРМАТ	ЗОНА	ПОЗ	ОБОЗНАЧЕНИЕ	НАИМЕНОВАНИЕ	КОЛ	ПРИМЕЧАНИЕ
				СБОРОЧНЫЕ ЕДИНИЦЫ		
				СЕТКА		
A4		1	1.042.1-2.2 02.0-03	С10	1	
A4		4	1.042.1-2.2 11.0	С39	1	
A4		5	1.042.1-2.2 13.0-01	С43	2	
A4		6	1.042.1-2.2 16.0-02	ИЗДЕЛИЕ ЗАКЛАДНОЕ МН5	2	
				ДЕТАЛИ		
A4		9	1.042.1-2.2 00.1-06	СТЕРЖЕНЬ НАПРЯГАЕМЫЙ СН7	2	
				1.042.1-2.1 03-02 ПТ 86. 13 - 6АIУТ		
				СБОРОЧНЫЕ ЕДИНИЦЫ		
				СЕТКА		
A4		1	1.042.1-2.2 02.0-04	С11	1	
A4		4	1.042.1-2.2 11.0	С39	1	
A4		5	1.042.1-2.2 13.0-01	С43	2	
A4		6	1.042.1-2.2 16.0-02	ИЗДЕЛИЕ ЗАКЛАДНОЕ МН5	2	
				ДЕТАЛИ		
A4		9	1.042.1-2.2 00.1-01	СТЕРЖЕНЬ НАПРЯГАЕМЫЙ СН2	4	
				1.042.1-2.1 03-03 ПТ 86. 13 - 6АТУТ		
				СБОРОЧНЫЕ ЕДИНИЦЫ		
				СЕТКА		
A4		1	1.042.1-2.2 02.0-04	С11	1	
A4		4	1.042.1-2.2 11.0	С39	1	
A4		5	1.042.1-2.2 13.0-01	С43	2	
A4		6	1.042.1-2.2 16.0-02	ИЗДЕЛИЕ ЗАКЛАДНОЕ МН5	2	
				ДЕТАЛИ		
A4		9	1.042.1-2.2 00.1-06	СТЕРЖЕНЬ НАПРЯГАЕМЫЙ СН7	2	
				1.042.1-2.1 03-04 ПТ 86. 13 - 8АIУТ		
				СБОРОЧНЫЕ ЕДИНИЦЫ		
				СЕТКА		
A4		1	1.042.1-2.2 02.0-04	С11	1	

1.042.1-2.1 03

ЛИСТ 2

19785 27

ФОРМАТ А4

ФОРМАТ	ЗОНА	ПОЗ	ОБОЗНАЧЕНИЕ	НАИМЕНОВАНИЕ	КОЛ	ПРИМЕЧАНИЕ
A4		4	1.042.1-2.2 11.0	С39	1	
A4		5	1.042.1-2.2 13.0-01	С43	2	
A4		6	1.042.1-2.2 16.0-02	ИЗДЕЛИЕ ЗАКЛАДНОЕ МН5	2	
				ДЕТАЛИ		
				СТЕРЖЕНЬ НАПРЯГАЕМЫЙ		
A4		9	1.042.1-2.2 00.1	СН1	6	
				1.042.1-2.1 03-05 ПТ 86. 13 - 8АТУТ		
				СБОРОЧНЫЕ ЕДИНИЦЫ		
				СЕТКА		
A4		1	1.042.1-2.2 02.0-04	С11	1	
A4		4	1.042.1-2.2 11.0	С39	1	
A4		5	1.042.1-2.2 13.0-01	С43	2	
A4		6	1.042.1-2.2 16.0-02	ИЗДЕЛИЕ ЗАКЛАДНОЕ МН5	2	
				ДЕТАЛИ		
				СТЕРЖЕНЬ НАПРЯГАЕМЫЙ		
A4		9	1.042.1-2.2 00.1-07	СН8	2	
				1.042.1-2.1 03-06 ПТ 86. 13 - 12АТУТ		
				СБОРОЧНЫЕ ЕДИНИЦЫ		
				СЕТКА		
A4		1	1.042.1-2.2 02.0-05	С12	1	
A4		4	1.042.1-2.2 11.0-01	С40	1	
A4		5	1.042.1-2.2 13.0	С42	2	
A4		6	1.042.1-2.2 16.0-01	ИЗДЕЛИЕ ЗАКЛАДНОЕ МН4	2	
				ДЕТАЛИ		
				СТЕРЖЕНЬ НАПРЯГАЕМЫЙ		
A4		9	1.042.1-2.2 00.1-01	СН2	6	
				1.042.1-2.1 03-07 ПТ 86. 13 - 12АТУТ		
				СБОРОЧНЫЕ ЕДИНИЦЫ		
				СЕТКА		
A4		1	1.042.1-2.2 02.0-05	С12	1	
A4		4	1.042.1-2.2 11.0-01	С40	1	
A4		5	1.042.1-2.2 13.0	С42	2	
A4		6	1.042.1-2.2 16.0-01	ИЗДЕЛИЕ ЗАКЛАДНОЕ МН4	2	

ЭПВЦ Киев ЭНИИЭП | ОПЕРАТОР ТЛП КОРТ | СИТНИК

ВЗАМ.ИНВ.№ | ПОДПИСЬ И ДАТА | ИНВ.№ ПОДЛ.

1.042.1-2.1 03

ЛИСТ 3

ФОРМАТ А4

ФОРМАТ	ЗОНА	ПОЗ	ОБОЗНАЧЕНИЕ	НАИМЕНОВАНИЕ	КОЛ	ПРИМЕЧАНИЕ
				ДЕТАЛИ		
				СТЕРЖЕНЬ НАПРЯГАЕМЫЙ		
A4		9	1.042.1-2.2 00.1-08	СН9	2	
				1.042.1-2.1 03-08 ПТ 86. 13 - 16АТУТ		
				СБОРОЧНЫЕ ЕДИНИЦЫ		
				СЕТКА		
A4		1	1.042.1-2.2 02.0-05	С12	1	
A4		4	1.042.1-2.2 11.0-01	С40	1	
A4		5	1.042.1-2.2 13.0	С42	2	
A4		6	1.042.1-2.2 16.0-01	ИЗДЕЛИЕ ЗАКЛАДНОЕ МН4	2	
				ДЕТАЛИ		
				СТЕРЖЕНЬ НАПРЯГАЕМЫЙ		
A4		9	1.042.1-2.2 00.1-03	СН4	4	
				1.042.1-2.1 03-09 ПТ 86. 13 - 16АТУТ		
				СБОРОЧНЫЕ ЕДИНИЦЫ		
				СЕТКА		
A4		1	1.042.1-2.2 02.0-05	С12	1	
A4		4	1.042.1-2.2 11.0-01	С40	1	
A4		5	1.042.1-2.2 13.0	С42	2	
A4		6	1.042.1-2.2 16.0-01	ИЗДЕЛИЕ ЗАКЛАДНОЕ МН4	2	
				ДЕТАЛИ		
				СТЕРЖЕНЬ НАПРЯГАЕМЫЙ		
A4		9	1.042.1-2.2 00.1-06	СН7	4	

ЭПВЦ Киев ЭНИИЭП | ОПЕРАТОР ТЛП КОРТ | СИТНИК

ВЗАМ.ИНВ.№ | ПОДПИСЬ И ДАТА | ИНВ.№ ПОДЛ.

1.042.1-2.1 03

ЛИСТ 4

1985 28

ФОРМАТ А4

Рис.1

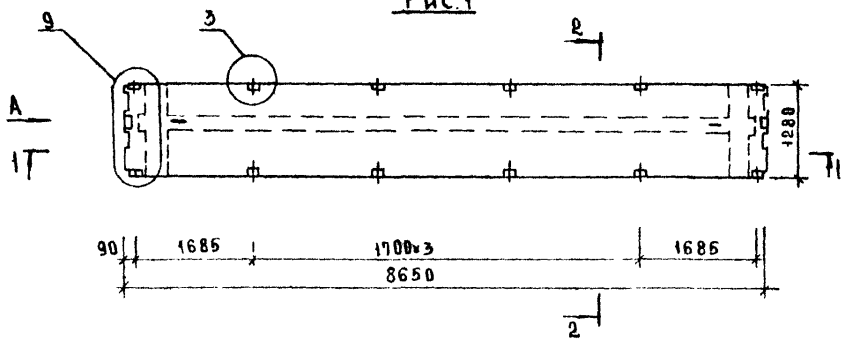

Обозначение	Марка	Рис.	Масса, т
1.042.1-2.1 03	ПТ 86.13 - 4 АIVТ	1,2,5	4,11
-01	ПТ 86.13 - 4 АтVТ	1,2,5	
-02	ПТ 86.13 - 6 АIVТ	1,3,5	
-03	ПТ 86.13 - 6 АтVТ	1,2,5	
-04	ПТ 86.13 - 8 АIVТ	1,4,5	
-05	ПТ 86.13 - 8 АтVТ	1,2,5	
-06	ПТ 86.13 - 12 АIVТ	1,4,5	
-07	ПТ 86.13 - 12 АтVТ	1,2,5	
-08	ПТ 86.13 - 16 АIVТ	1,3,5	
-09	ПТ 86.13 - 16 АтVТ	1,3,5	

Схема расположения напрягаемой арматуры

Рис.2 Рис.3 Рис.4

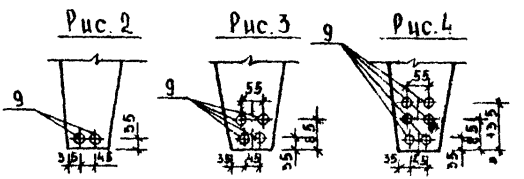

Узлы см. документ ООУ листы 1,2,3

Вид А

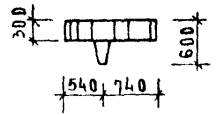

2—2

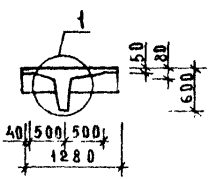

Нач. отд.	Вавилинский		
Н. контр.	Егоров		
Гл. констр.	Шац		
ГИП	Николаева		
Разраб.	Кононалова		
Проверил	Хорошилова		
Исполнил	Луговая		

1.042.1-2.1 03 СБ

Плита перекрытия ПТ. Сборочный чертеж.

Стадия	Масса	Масштаб
Р	см. табл.	1:50

Лист 1 Листов 2

ЦНИИЭП Госгражданстроя

Инв.№ подл. | Подпись и дата | Взам.инв.№

19785 29

Формат А3

Рис. 5

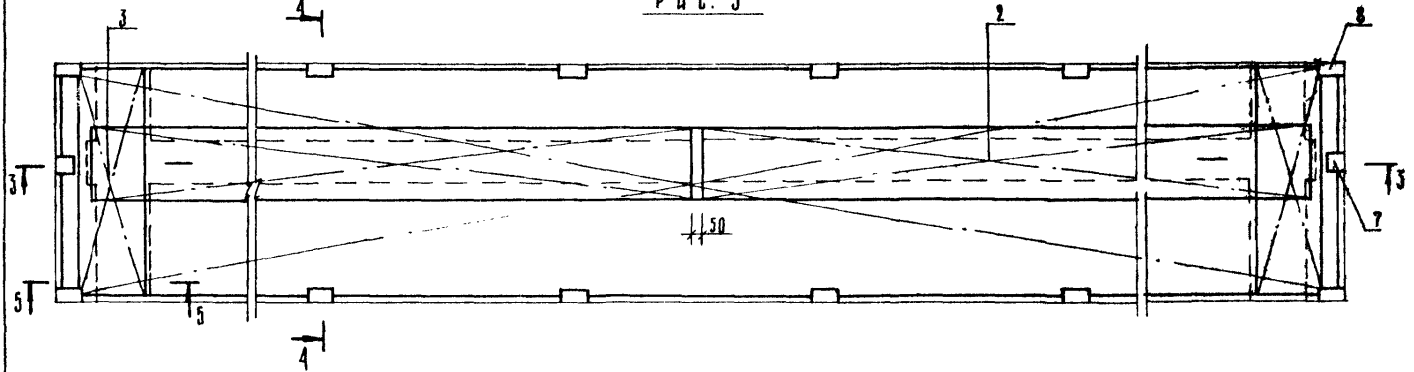

3 – 3

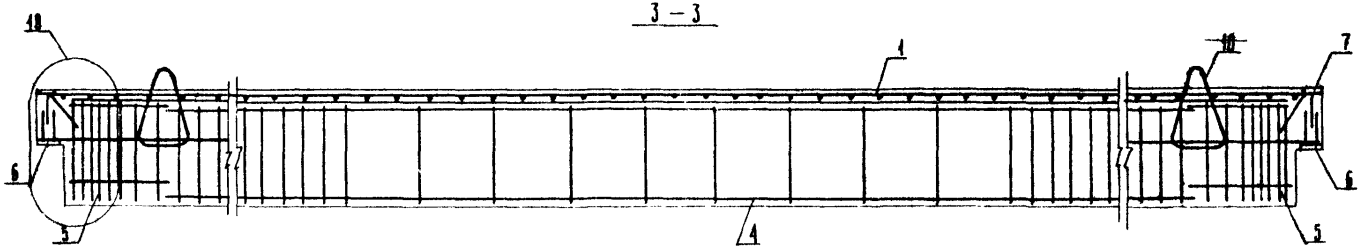

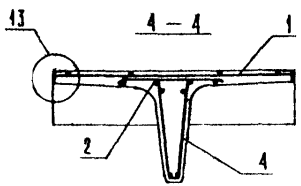

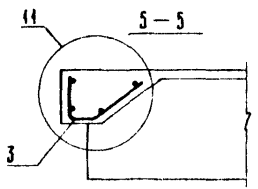

Расположение напрягаемой арматуры см. лист 1.
Узлы см. документ 00У лист 3.

Инв. № подл. | Подпись и дата | Взам. инв. №

1.042.1-2.1 ОЗСБ	Лист 2

ФОРМАТ	ЗОНА	ПОЗ	ОБОЗНАЧЕНИЕ	НАИМЕНОВАНИЕ	КОЛ	ПРИМЕЧАНИЕ
				ДОКУМЕНТАЦИЯ		
А4			1.042.1-2.1 04СВ	СВОРОЧНЫЙ ЧЕРТЕЖ		
А3			1.042.1-2.1 00У	УЗЛЫ		
А3			1.042.1-2.1 00РС	ВЕДОМОСТЬ РАСХОДА СТАЛИ НА ЭЛЕМЕНТ, КГ		
А3			1.042.1-2.1 00ТО	ТЕХНИЧЕСКОЕ ОПИСАНИЕ		
				СБОРОЧНЫЕ ЕДИНИЦЫ		
				СЕТКА		
А4		2	1.042.1-2.2 06.0-03	С30	2	
А4		3	1.042.1-2.2 08.0	С33	2	
А4		4	1.042.1-2.2 09.0	С36	2	
				ИЗДЕЛИЕ ЗАКЛАДНОЕ		
А4		8	1.042.1-2.2 14.0	МН1	2	
А4		9	1.042.1-2.2 15.0	МН2	6	
				ДЕТАЛИ		
А4		11	1.042.1-2.2 00.2	ПЕТЛЯ СТРОПОВОЧНАЯ СП1	2	
				МАТЕРИАЛЫ		
				БЕТОН ТЯЖЕЛЫЙ М250		1.75М3
			ПЕРЕМЕННЫЕ ДАННЫЕ	ДЛЯ ИСПОЛНЕНИЙ:		
				1.042.1-2.1 04 ПТ 86. 17 - 4А1УТ		
				СБОРОЧНЫЕ ЕДИНИЦЫ		
				СЕТКА		
А4		1	1.042.1-2.2 03.0-03	С16	1	
А4		5	1.042.1-2.2 11.0	С39	1	
А4		6	1.042.1-2.2 13.0-01	С43	2	
А4		7	1.042.1-2.2 16.0-02	ИЗДЕЛИЕ ЗАКЛАДНОЕ МН5	2	
				ДЕТАЛИ		
				СТЕРЖЕНЬ НАПРЯГАЕМНЙ		
А4		10	1.042.1-2.2 00.1-01	СН2	4	
				1.042.1-2.1 04-01 ПТ 86. 17 - 4АТУТ		

ЭПВЦ КиевЗНИИЭП | ОПЕРАТОР ТЛП КОРТ | СИТНИС

ВЗАМ ИНВ № | ПОДПИСЬ И ДАТА | ИНВ № ПОДЛ

НАЧОТД	Вольнский	
НКОНТР	Луговая	
ГП КОНСТР	Шаш	
ГИП	Николаева	
РАЗРАБ	Коновалова	
ПРОВЕРИЛ	Егоров	
ИСПОЛНИЛ	Удовиченко	

1.042.1-2.1 04

ПЛИТА ПЕРЕКРЫТИЯ
ПТ 86. 17

СТАДИЯ	ЛИСТ	ЛИСТОВ
Р	1	4

ЦНИИЭП торгово-бытовых зданий и туристских комплексов

ФОРМАТ А4

ФОРМАТ	ЗОНА	ПОЗ	ОБОЗНАЧЕНИЕ	НАИМЕНОВАНИЕ	КОЛ	ПРИМЕЧАНИЕ
				СБОРОЧНЫЕ ЕДИНИЦЫ		
				СЕТКА		
А4		1	1.042.1-2.2 03.0-03	С16	1	
А4		5	1.042.1-2.2 11.0	С39	1	
А4		6	1.042.1-2.2 13.0-01	С43	2	
А4		7	1.042.1-2.2 16.0-02	ИЗДЕЛИЕ ЗАКЛАДНОЕ МН5	2	
				ДЕТАЛИ		
				СТЕРЖЕНЬ НАПРЯГАЕМНЙ		
А4		10	1.042.1-2.2 00.1-06	СН7	2	
				1.042.1-2.1 04-02 ПТ 86. 17 - 6А1УТ		
				СБОРОЧНЫЕ ЕДИНИЦЫ		
				СЕТКА		
А4		1	1.042.1-2.2 03.0-04	С17	1	
А4		5	1.042.1-2.2 11.0	С39	1	
А4		6	1.042.1-2.2 13.0-01	С43	2	
А4		7	1.042.1-2.2 16.0-02	ИЗДЕЛИЕ ЗАКЛАДНОЕ МН5	2	
				ДЕТАЛИ		
				СТЕРЖЕНЬ НАПРЯГАЕМНЙ		
А4		10	1.042.1-2.2 00.1-04	СН5	2	
				1.042.1-2.1 04-03 ПТ 86. 17 - 6АТУТ		
				СБОРОЧНЫЕ ЕДИНИЦЫ		
				СЕТКА		
А4		1	1.042.1-2.2 03.0-04	С17	1	
А4		5	1.042.1-2.2 11.0	С39	1	
А4		6	1.042.1-2.2 13.0-01	С43	2	
А4		7	1.042.1-2.2 16.0-02	ИЗДЕЛИЕ ЗАКЛАДНОЕ МН5	2	
				ДЕТАЛИ		
				СТЕРЖЕНЬ НАПРЯГАЕМНЙ		
А4		10	1.042.1-2.2 00.1-07	СН8	2	
				1.042.1-2.1 04-04 ПТ 86. 17 - 8А1УТ		
				СБОРОЧНЫЕ ЕДИНИЦЫ		
				СЕТКА		
А4		1	1.042.1-2.2 03.0-04	С17	1	

ЭПВЦ КиевЗНИИЭП | ОПЕРАТОР ТЛП КОРТ | СИТНИС

ВЗАМ ИНВ № | ПОДПИСЬ И ДАТА | ИНВ № ПОДЛ

1.042.1-2.1 04

Лист 2

ФОРМАТ А4

ФОРМАТ	ЗОНА	ПОЗ	ОБОЗНАЧЕНИЕ	НАИМЕНОВАНИЕ	КОЛ	ПРИМЕЧАНИЕ
А4		5	1.042.1-2.2 11.0	С39	1	
А4		6	1.042.1-2.2 13.0-01	С43	2	
А4		7	1.042.1-2.2 16.0-02	ИЗДЕЛИЕ ЗАКЛАДНОЕ МН5	2	
				ДЕТАЛИ		
				СТЕРЖЕНЬ НАПРЯГАЕМЫЙ		
А4		10	1.042.1-2.2 00.1-02	СН3	4	
				1.042.1-2.1 04-05 ПТ 86. 17 - 8АТУТ		
				СБОРОЧНЫЕ ЕДИНИЦЫ		
				СЕТКА		
А4		1	1.042.1-2.2 03.0-04	С17	1	
А4		5	1.042.1-2.2 11.0	С39	1	
А4		6	1.042.1-2.2 13.0-01	С43	2	
А4		7	1.042.1-2.2 16.0-02	ИЗДЕЛИЕ ЗАКЛАДНОЕ МН5	2	
				ДЕТАЛИ		
				СТЕРЖЕНЬ НАПРЯГАЕМЫЙ		
А4		10	1.042.1-2.2 00.1-05	СН6	4	
				1.042.1-2.1 04-06 ПТ 86. 17 - 12АIУТ		
				СБОРОЧНЫЕ ЕДИНИЦЫ		
				СЕТКА		
А4		1	1.042.1-2.2 03.0-05	С18	1	
А4		5	1.042.1-2.2 11.0-01	С40	1	
А4		6	1.042.1-2.2 13.0	С42	2	
А4		7	1.042.1-2.2 16.0-01	ИЗДЕЛИЕ ЗАКЛАДНОЕ МН4	2	
				ДЕТАЛИ		
				СТЕРЖЕНЬ НАПРЯГАЕМЫЙ		
А4		10	1.042.1-2.2 00.1-02	СН3	6	
				1.042.1-2.1 04-07 ПТ 86. 17 - 12АТУТ		
				СБОРОЧНЫЕ ЕДИНИЦЫ		
				СЕТКА		
А4		1	1.042.1-2.2 03.0-05	С18	1	
А4		5	1.042.1-2.2 11.0-01	С40	1	
А4		6	1.042.1-2.2 13.0	С42	2	
А4		7	1.042.1-2.2 16.0-01	ИЗДЕЛИЕ ЗАКЛАДНОЕ МН4	2	

ЭПВЦ Киев ЗНИИЭП — ОПЕРАТОР ТЛП КОРТ — СИТНИК

ВЗАМ.ИНВ.№ — ПОДПИСЬ И ДАТА — ИНВ.№ПОДЛ.

1.042.1-2.1 04 — ЛИСТ 3

ФОРМАТ А4

ФОРМАТ	ЗОНА	ПОЗ	ОБОЗНАЧЕНИЕ	НАИМЕНОВАНИЕ	КОЛ	ПРИМЕЧАНИЕ
				ДЕТАЛИ		
				СТЕРЖЕНЬ НАПРЯГАЕМЫЙ		
А4		10	1.042.1-2.2 00.1-06	СН7	4	
				1.042.1-2.1 04-08 ПТ 86. 17 - 16АIУТ		
				СБОРОЧНЫЕ ЕДИНИЦЫ		
				СЕТКА		
А4		1	1.042.1-2.2 03.0-05	С18	1	
А4		5	1.042.1-2.2 11.0-01	С40	1	
А4		6	1.042.1-2.2 13.0	С42	2	
А4		7	1.042.1-2.2 16.0-01	ИЗДЕЛИЕ ЗАКЛАДНОЕ МН4	2	
				ДЕТАЛИ		
				СТЕРЖЕНЬ НАПРЯГАЕМЫЙ		
А4		10	1.042.1-2.2 00.1-04	СН5	4	
				1.042.1-2.1 04-09 ПТ 86. 17 - 16АТУТ		
				СБОРОЧНЫЕ ЕДИНИЦЫ		
				СЕТКА		
А4		1	1.042.1-2.2 03.0-05	С18	1	
А4		5	1.042.1-2.2 11.0-01	С40	1	
А4		6	1.042.1-2.2 13.0	С42	2	
А4		7	1.042.1-2.2 16.0-01	ИЗДЕЛИЕ ЗАКЛАДНОЕ МН4	2	
				ДЕТАЛИ		
				СТЕРЖЕНЬ НАПРЯГАЕМЫЙ		
А4		10	1.042.1-2.2 00.1-07	СН8	4	

ЭПВЦ Киев ЗНИИЭП — ОПЕРАТОР ТЛП КОРТ — СИТНИК

ВЗАМ.ИНВ.№ — ПОДПИСЬ И ДАТА — ИНВ.№ПОДЛ.

1.042.1-2.1 04 — ЛИСТ 4

19785 92

ФОРМАТ А4

Рис. 1

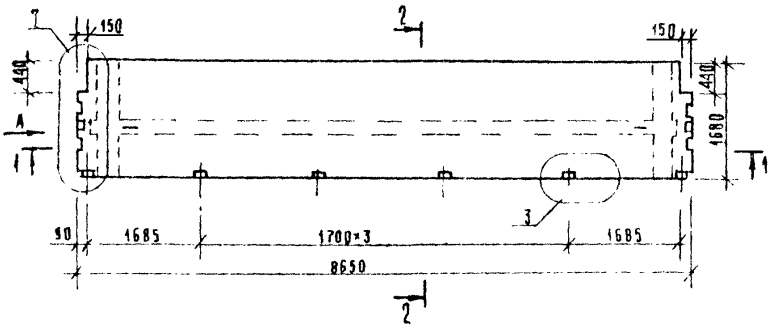

1 — 1

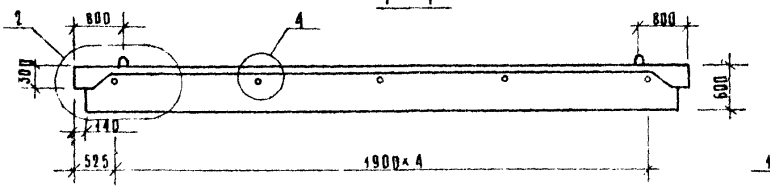

Вид А

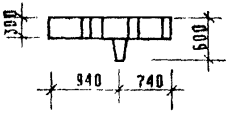

2 — 2

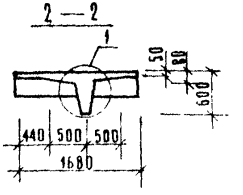

Обозначение	Марка	Рис.	Масса т
1.042.1-2.1 04	ПТ 86 17 - 4 АIIIУ Т	1,3,5	4,75
-04	ПТ 86 17 - 4 АтУ Т	1,2,5	
-02	ПТ 86 17 - 6 АIIIУ Т	1,2,5	
-03	ПТ 86 17 - 6 АтУ Т	1,2,5	
-04	ПТ 86 17 - 8 АIIIУ Т	1,3,5	
-05	ПТ 86 17 - 8 АтУ Т	1,3,5	
-06	ПТ 86 17 - 12 АIIIУ Т	1,4,5	
-07	ПТ 86 17 - 12 АтУ Т	1,3,5	
-08	ПТ 86 17 - 16 АIIIУ Т	1,3,5	
-09	ПТ 86 17 - 16 АтУ Т	1,3,5	

Схема расположения напрягаемой арматуры

Рис. 2

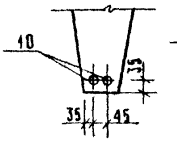

Рис. 3

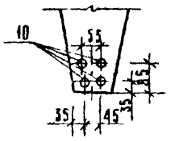

Рис. 4

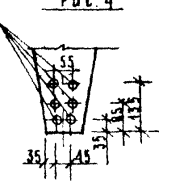

Узлы см. документ ООУ листы 1, 2, 3.

Нач. отд.	Вольянский		
Н. контр.	Егоров		
Гл. конст.	Шац		
ГИП	Николаева		
Разраб.	Коновалова		
Проверил	Луговая		
Исполнил	Хорошилова		

1.042.1-2.1 04СБ

Плита перекрытия ПТ
Сборочный чертеж

Стадия	Масса	Масштаб
Р	См. табл.	1:50

Лист 1 Листов 2

ЦНИИЭП торгово-бытовых зданий и туристских комплексов

Инв. № подл. | Подпись и дата | Взам. инв. №

19785 33

Формат А3

Рис. 5

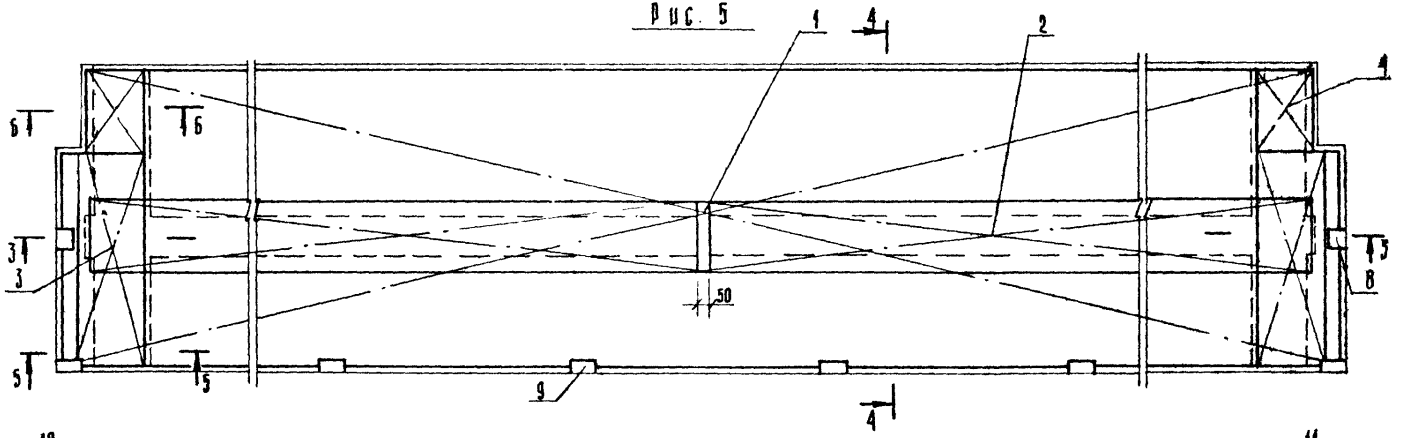

Расположение напрягаемой арматуры см. лист 1.
Узлы см. документ ОПУ лист 3.

Инв.№ подл. | Подпись и дата | Взам.инв.№

ФОРМАТ	ЗОНА	ПОЗ	ОБОЗНАЧЕНИЕ	НАИМЕНОВАНИЕ	КОЛ	ПРИМЕЧАНИЕ
				ДОКУМЕНТАЦИЯ		
А4			1.042.1-2.1 05СБ	СБОРОЧНЫЙ ЧЕРТЕЖ		
А3			1.042.1-2.1 00У	УЗЛЫ		
А3			1.042.1-2.1 00РС	ВЕДОМОСТЬ РАСХОДА СТАЛИ НА ЭЛЕМЕНТ, КГ		
А3			1.042.1-2.1 00ТО	ТЕХНИЧЕСКОЕ ОПИСАНИЕ		
				СБОРОЧНЫЕ ЕДИНИЦЫ		
				СЕТКА		
А4		1	1.042.1-2.2 05.0-01	С26	1	
А4		2	1.042.1-2.2 06.0-03	С30	2	
А4		3	1.042.1-2.2 08.0	С33	2	
				ИЗДЕЛИЕ ЗАКЛАДНОЕ		
А4		7	I.042.I-2.2 I4.0	МНI	2	
А4		8	I.042.I-2.2 I5.0	МН2	6	
А4		10	1.042.1-2.2 00.2	ПЕТЛЯ СТРОПОВОЧНАЯ СП1	2	
				МАТЕРИАЛЫ		
				БЕТОН ТЯЖЕЛЫЙ М250		1.75М3
			ПЕРЕМЕННЫЕ ДАННЫЕ	ДЛЯ ИСПОЛНЕНИЙ:		
				1.042.1-2.1 05 ПТ 86. 17 - 8АIУТ-1		
				СБОРОЧНЫЕ ЕДИНИЦЫ		
				СЕТКА		
А4		4	1.042.1-2.2 11.0	С39	1	
А4		5	1.042.1-2.2 13.0-01	С43	2	
				ИЗДЕЛИЕ ЗАКЛАДНОЕ		
А4		6	1.042.1-2.2 16.0-02	МН5	2	
				ДЕТАЛИ		
				СТЕРЖЕНЬ НАПРЯГАЕМЫЙ		
А4		9	1.042.1-2.2 00.1-02	СН3	4	
				1.042.1-2.1 05-01 ПТ 86. 17 - 8АТУТ-1		

НАЧ ОТД.	Волынский	
Н КОНТР	Луговая	
ГЛ КОНСТР	Шац	
ГИП	Николаева	
РАЗРАБ.	Коновалова	
ПРОВЕРИЛ	Егоров	
ИСПОЛНИЛ	Хорошилова	

1.042.1-2.1 05

ПЛИТА ПЕРККРЫТИЯ ПТ 86. I7

СТАДИЯ	ЛИСТ	ЛИСТОВ
Р	1	3

ЦНИИЭП торгово-бытовых зданий и туристских комплексов

ФОРМАТ А4

ФОРМАТ	ЗОНА	ПОЗ	ОБОЗНАЧЕНИЕ	НАИМЕНОВАНИЕ	КОЛ	ПРИМЕЧАНИЕ
				СБОРОЧНЫЕ ЕДИНИЦЫ		
				СЕТКА		
А4		4	1.042.1-2.2 11.0	С39	1	
А4		5	1.042.1-2.2 13.0-01	С43	2	
				ИЗДЕЛИЕ ЗАКЛАДНОЕ		
А4		6	1.042.1-2.2 16.0-02	МН5	2	
				ДЕТАЛИ		
				СТЕРЖЕНЬ НАПРЯГАЕМЫЙ		
А4		9	1.042.1-2.2 00.1-05	СН6	4	
				1.042.1-2.1 05-02 ПТ 86. 17 - 12АIУТ-1		
				СБОРОЧНЫЕ ЕДИНИЦЫ		
				СЕТКА		
А4		4	1.042.1-2.2 11.0-01	С40	1	
А4		5	1.042.1-2.2 13.0	С42	2	
				ИЗДЕЛИЕ ЗАКЛАДНОЕ		
А4		6	1.042.1-2.2 16.0-01	МН4	2	
				ДЕТАЛИ		
				СТЕРЖЕНЬ НАПРЯГАЕМЫЙ		
А4		9	1.042.1-2.2 00.1-02	СН3	6	
				1.042.1-2.1 05-03 ПТ 86. 17 - 12АТУТ-1		
				СБОРОЧНЫЕ ЕДИНИЦЫ		
				СЕТКА		
А4		4	1.042.1-2.2 11.0-01	С40	1	
А4		5	1.042.1-2.2 13.0	С42	2	
				ИЗДЕЛИЕ ЗАКЛАДНОЕ		
А4		6	1.042.1-2.2 16.0-01	МН4	2	
				ДЕТАЛИ		
				СТЕРЖЕНЬ НАПРЯГАЕМЫЙ		
А4		9	1.042.1-2.2 00.1-06	СН7	4	
				1.042.1-2.1 05-04 ПТ 86. 17 - 16АIУТ-1		
				СБОРОЧНЫЕ ЕДИНИЦЫ		

1.042.1-2.1 05

ЛИСТ 2

19785 35

ФОРМАТ А4

ФОРМАТ	ЗОНА	ПОЗ	ОБОЗНАЧЕНИЕ	НАИМЕНОВАНИЕ	КОЛ	ПРИМЕЧАНИЕ
				СЕТКА		
А4		4	1.042.1-2.2 11.0-01	С40	1	
А4		5	1.042.1-2.2 13.0	С42	2	
				ИЗДЕЛИЕ ЗАКЛАДНОЕ		
А4		6	1.042.1-2.2 16.0-01	МН4	2	
				ДЕТАЛИ		
				СТЕРЖЕНЬ НАПРЯГАЕМЫЙ		
А4		9	1.042.1-2.2 00.1-04	СН5	4	
				1.042.1-2.1 05-05 ПТ 86. 17 - 16АТУТ-1		
				СБОРОЧНЫЕ ЕДИНИЦЫ		
				СЕТКА		
А4		4	1.042.1-2.2 11.0-01	С40	1	
А4		5	1.042.1-2.2 13.0	С42	2	
				ИЗДЕЛИЕ ЗАКЛАДНОЕ		
А4		6	1.042.1-2.2 16.0-01	МН4	2	
				ДЕТАЛИ		
				СТЕРЖЕНЬ НАПРЯГАЕМЫЙ		
А4		9	1.042.1-2.2 00.1-07	СН8	4	

ЭПВЦ Киев ЗНИИЭП
ОПЕРАТОР ТПП КОРТ
Ситник

Инв.№подл. | Подпись и дата | Взам.инв.№

1.042.1-2.1 05

Лист 3

ФОРМАТ А4

Лист

19785 35 Формат А4

Рис. 1

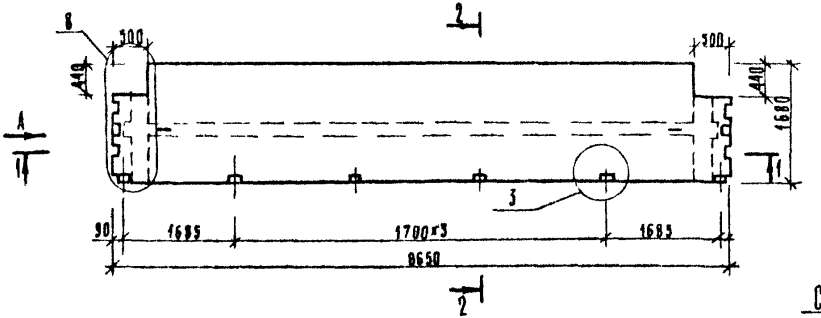

ОБОЗНАЧЕНИЕ	МАРКА	РИС.	МАССА, Т.
1 042.1-2.1 05	ПТ 86.17 - 8 А IV Т-1	1,2,4	4,56
-01	ПТ 86.17 - 8 Ат V Т-1	1,2,4	
-02	ПТ 86.17 - 12 А IV Т-1	1,3,4	
-03	ПТ 86.17 - 12 Ат V Т-1	1,2,4	
-04	ПТ 86.17 - 16 А IV Т-1	1,2,4	
-05	ПТ 86.17 - 16 Ат V Т-1	1,2,4	

1 — 1

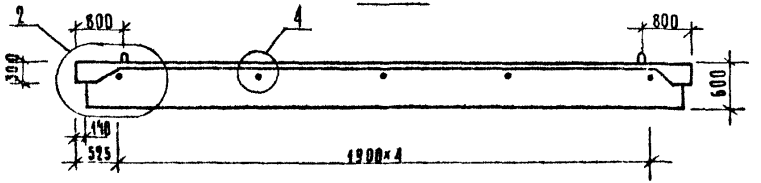

Схема расположения напрягаемой арматуры

Рис. 2 Рис. 3

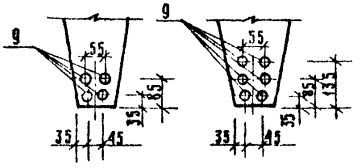

Узлы см. документ ООУ листы 1, 2, 3

Вид А

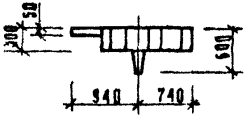

2 — 2

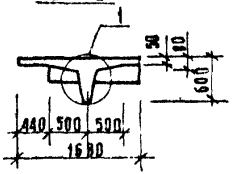

Взамен стр 36 16.10.84 Гинж Егоров

Нач. отд.	Волынский		
Н. контр.	Егоров		
Гл. конст.	Шац		
Гип.	Николаева		
Разраб.	Коновалова		
Проверил	Луговая		
Исполнил	Хорошилова		

1.042.1-2.1 05 СБ

Плита перекрытия ПТ
Сборочный чертеж

Стадия	Масса	Масшт.
Р	см. табл.	1:50
Лист	Листов 2	

ЦНИИЭП торгово-бытовых зданий и туристских комплексов

Инв. № подл. | Подпись и дата | Взам. инв. №

19785 37

Формат А3

Рис. 4

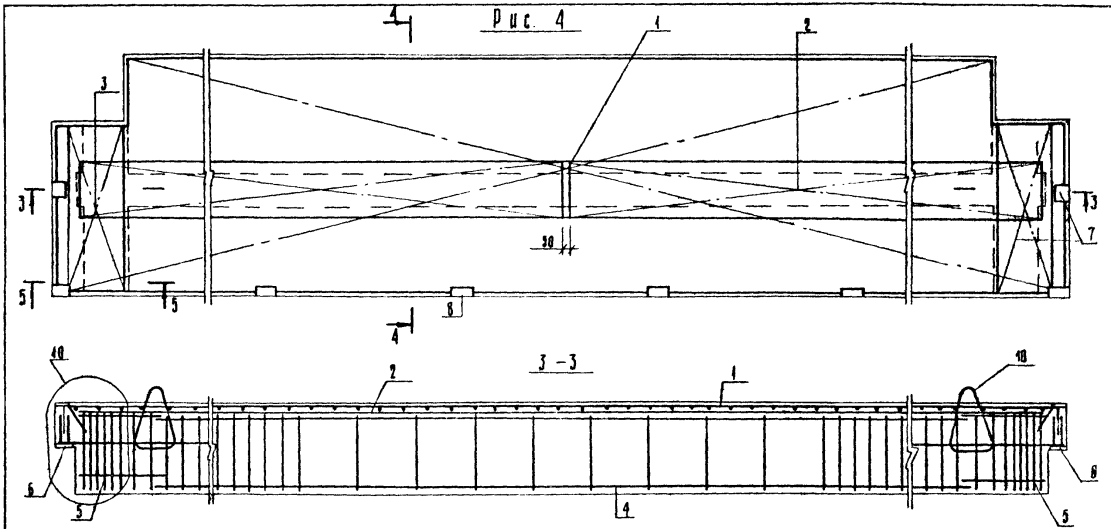

Расположение напрягаемой арматуры см. лист 4.

Узлы, см. документ 809 лист 3.

ФОРМАТ	ЗОНА	ПОЗ	ОБОЗНАЧЕНИЕ	НАИМЕНОВАНИЕ	КОЛ	ПРИМЕЧАНИЕ
				ДОКУМЕНТАЦИЯ		
А4			1.042.1-2.1 06СВ	СБОРОЧНЫЙ ЧЕРТЕЖ		
А3			1.042.1-2.1 00У	УЗЛЫ		
А3			1.042.1-2.1 00РС	ВЕДОМОСТЬ РАСХОДА СТАЛИ НА ЭЛЕМЕНТ, КГ		
А3			1.042.1-2.1 00ТО	ТЕХНИЧЕСКОЕ ОПИСАНИЕ		
				СБОРОЧНЫЕ ЕДИНИЦЫ		
				СЕТКА		
А4		5	1.042.1-2.2 08.0-02	С35	2	
				ИЗДЕЛИЕ ЗАКЛАДНОЕ		
А4		9	1.042.1-2.2 14.0	МН1	4	
А4		10	1.042.1-2.2 15.0	МН2	16	
				ДЕТАЛИ		
А4		12	1.042.1-2.2 00.2-02	ПЕТЛЯ СТРОПОВОЧНАЯ СП3	4	
				ПЕРЕМЕННЫЕ ДАННЫЕ	ДЛЯ ИСПОЛНЕНИЙ:	
					1.042.1-2.1 06 ПТ 116. 30 - 4АТУТ	
					СБОРОЧНЫЕ ЕДИНИЦЫ	
					СЕТКА	
А4		1	1.042.1-2.2 01.0		С1	1
А4		2	1.042.1-2.2 04.0		С19	2
А4		3	1.042.1-2.2 06.0		С27	4
А4		6	1.042.1-2.2 10.0		С37	2
А4		7	1.042.1-2.2 13.0-01		С43	4
А4		8	1.042.1-2.2 16.0-02		ИЗДЕЛИЕ ЗАКЛАДНОЕ МН5	4
					ДЕТАЛИ	
А4		11	1.042.1-2.2 00.1-10		СТЕРЖЕНЬ НАПРЯГАЕМЫЙ СН11	8
					МАТЕРИАЛЫ	
					БЕТОН ТЯЖЕЛЫЙ М250	4.59М3
					1.042.1-2.1 06-01 ПТ 116. 30 - 4АТУТ	

НАЧОТД	Волынский		1.042.1-2.1 06
Н.КОНТР.	Луговая		
ГЛ.КОНСТР	Дац		
ГИП	Николаева		ПЛИТА ПЕРЕКРЫТИЯ ПТ 116. 30
РАЗРАБ	Кононалова		
ПРОВЕРИЛ	Егоров		
ИСПОЛНИЛ	Хорошилова		

СТАДИЯ	ЛИСТ	ЛИСТОВ
Р	1	2

ЦНИИЭП торгово бытовых зданий и туристских комплексов

ФОРМАТ А4

ФОРМАТ	ЗОНА	ПОЗ	ОБОЗНАЧЕНИЕ	НАИМЕНОВАНИЕ	КОЛ	ПРИМЕЧАНИЕ
				СБОРОЧНЫЕ ЕДИНИЦЫ		
				СЕТКА		
А4		1	1.042.1-2.2 01.0	С1	1	
А4		2	1.042.1-2.2 04.0	С19	2	
А4		3	1.042.1-2.2 06.0	С27	4	
А4		6	1.042.1-2.2 10.0	С37	2	
А4		7	1.042.1-2.2 13.0-01	С43	4	
А4		8	1.042.1-2.2 16.0-02	ИЗДЕЛИЕ ЗАКЛАДНОЕ МН5	4	
				ДЕТАЛИ		
А4		11	1.042.1-2.2 00.1-13	СТЕРЖЕНЬ НАПРЯГАЕМЫЙ СН14	12	
				МАТЕРИАЛЫ		
				БЕТОН ТЯЖЕЛЫЙ М250		4.59М3
				1.042.1-2.1 06-02 ПТ 116. 30 - 6АТУТ		
				СБОРОЧНЫЕ ЕДИНИЦЫ		
				СЕТКА		
А4		1	1.042.1-2.2 01.0-01	С2	1	
А4		2	1.042.1-2.2 04.0-01	С20	2	
А4		3	1.042.1-2.2 06.0	С27	4	
А4		6	1.042.1-2.2 10.0	С37	2	
А4		7	1.042.1-2.2 13.0-01	С43	4	
А4		8	1.042.1-2.2 16.0-02	ИЗДЕЛИЕ ЗАКЛАДНОЕ МН5	4	
				ДЕТАЛИ		
А4		11	1.042.1-2.2 00.1-11	СТЕРЖЕНЬ НАПРЯГАЕМЫЙ СН12	8	
				МАТЕРИАЛЫ		
				БЕТОН ТЯЖЕЛЫЙ М250		4.59М3
				1.042.1-2.1 06-03 ПТ 116. 30 - 6АТУТ		
				СБОРОЧНЫЕ ЕДИНИЦЫ		
				СЕТКА		
А4		1	1.042.1-2.2 01.0-01	С2	1	
А4		2	1.042.1-2.2 04.0-01	С20	2	
А4		3	1.042.1-2.2 06.0	С27	4	
А4		6	1.042.1-2.2 10.0	С37	2	
А4		7	1.042.1-2.2 13.0-01	С43	4	
А4		8	1.042.1-2.2 16.0-02	ИЗДЕЛИЕ ЗАКЛАДНОЕ МН5	4	

1.042.1-2.1 06

ЛИСТ 2

ФОРМАТ А4

ФОРМАТ	ЗОНА	ПОЗ	ОБОЗНАЧЕНИЕ	НАИМЕНОВАНИЕ	КОЛ	ПРИМЕЧАНИЕ
				ДЕТАЛИ		
				СТЕРЖЕНЬ НАПРЯГАЕМЫЙ		
А4	11		1.042.1-2.2 00.1-15	СН16	8	
				МАТЕРИАЛЫ		
				БЕТОН ТЯЖЕЛЫЙ М250		4.59М3
				1.042.1-2.1 06-04 ПТ 116. 30 - 8АТУТ		
				СБОРОЧНЫЕ ЕДИНИЦЫ		
				СЕТКА		
А4	1		1.042.1-2.2 01.0-01	С2	1	
А4	2		1.042.1-2.2 04.0-01	С20	2	
А4	3		1.042.1-2.2 06.0	С27	2	
А4	4		1.042.1-2.2 07.0	С32	4	
А4	6		1.042.1-2.2 10.0	С37	2	
А4	7		1.042.1-2.2 13.0	С42	4	
А4	8		1.042.1-2.2 16.0-01	ИЗДЕЛИЕ ЗАКЛАДНОЕ МН4	4	
				ДЕТАЛИ		
				СТЕРЖЕНЬ НАПРЯГАЕМЫЙ		
А4	11		1.042.1-2.2 00.1-12	СН13	8	
				МАТЕРИАЛЫ		
				БЕТОН ТЯЖЕЛЫЙ М250		4.59М3
				1.042.1-2.1 06-05 ПТ 116. 30 - 8АТУТ		
				СБОРОЧНЫЕ ЕДИНИЦЫ		
				СЕТКА		
А4	1		1.042.1-2.2 01.0-01	С2	1	
А4	2		1.042.1-2.2 04.0-01	С20	2	
А4	3		1.042.1-2.2 06.0	С27	2	
А4	4		1.042.1-2.2 07.0	С32	4	
А4	6		1.042.1-2.2 10.0	С37	2	
А4	7		1.042.1-2.2 13.0	С42	4	
А4	8		1.042.1-2.2 16.0-01	ИЗДЕЛИЕ ЗАКЛАДНОЕ МН4	4	
				ДЕТАЛИ		
				СТЕРЖЕНЬ НАПРЯГАЕМЫЙ		
А4	11		1.042.1-2.2 00.1-16	СН17	8	
				МАТЕРИАЛЫ		

ЭПВЦ Киев ЗНИИЭП | ОПЕРАТОР ТЛП КОРТ | ВЗАМ.ИНВ.№ | ПОДПИСЬ И ДАТА | ИНВ.№ ПОДЛ.

1.042.1-2.1 06 | ЛИСТ 3

ФОРМАТ А4

ФОРМАТ	ЗОНА	ПОЗ	ОБОЗНАЧЕНИЕ	НАИМЕНОВАНИЕ	КОЛ	ПРИМЕЧАНИЕ
				БЕТОН ТЯЖЕЛЫЙ М250		4.59М3
				1.042.1-2.1 06-06 ПТ 116. 30 - 12АТУТ		
				СБОРОЧНЫЕ ЕДИНИЦЫ		
				СЕТКА		
А4	1		1.042.1-2.2 01.0-02	С3	1	
А4	2		1.042.1-2.2 04.0-02	С21	2	
А4	3		1.042.1-2.2 06.0	С27	2	
А4	4		1.042.1-2.2 07.0-01	С31	4	
А4	6		1.042.1-2.2 10.0-01	С38	2	
А4	7		1.042.1-2.2 12.0	С41	4	
А4	8		1.042.1-2.2 16.0	ИЗДЕЛИЕ ЗАКЛАДНОЕ МН3	4	
				ДЕТАЛИ		
				СТЕРЖЕНЬ НАПРЯГАЕМЫЙ		
А4	11		1.042.1-2.2 00.1-12	СН13	12	
				МАТЕРИАЛЫ		
				БЕТОН ТЯЖЕЛЫЙ М350		4.59М3
				1.042.1-2.1 06-07 ПТ 116. 30 - 12АТУТ		
				СБОРОЧНЫЕ ЕДИНИЦЫ		
				СЕТКА		
А4	1		1.042.1-2.2 01.0-02	С3	1	
А4	2		1.042.1-2.2 04.0-02	С21	2	
А4	3		1.042.1-2.2 06.0	С27	2	
А4	4		1.042.1-2.2 07.0-01	С31	4	
А4	6		1.042.1-2.2 10.0-01	С38	2	
А4	7		1.042.1-2.2 12.0	С41	4	
А4	8		1.042.1-2.2 16.0	ИЗДЕЛИЕ ЗАКЛАДНОЕ МН3	4	
				ДЕТАЛИ		
				СТЕРЖЕНЬ НАПРЯГАЕМЫЙ		
А4	11		1.042.1-2.2 00.1-16	СН17	12	
				МАТЕРИАЛЫ		
				БЕТОН ТЯЖЕЛЫЙ М350		4.59М3
				1.042.1-2.1 06-08 ПТ 116. 30 - 16АТУТ		
				СБОРОЧНЫЕ ЕДИНИЦЫ		

ЭПВЦ Киев ЗНИИЭП | ОПЕРАТОР ТЛП КОРТ | ВЗАМ.ИНВ.№ | ПОДПИСЬ И ДАТА | ИНВ.№ ПОДЛ.

1.042.1-2.1 06 | ЛИСТ 4

ФОРМАТ А4

ФОРМАТ	ЗОНА	ПОЗ	ОБОЗНАЧЕНИЕ	НАИМЕНОВАНИЕ	КОЛ	ПРИМЕЧАНИЕ
				СЕТКА		
А4		1	1.042.1-2.2 01.0-02	С3	1	
А4		2	1.042.1-2.2 04.0-02	С21	2	
А4		3	1.042.1-2.2 06.0	С27	2	
А4		4	1.042.1-2.2 07.0-01	С31	4	
А4		6	1.042.1-2.2 10.0-01	С38	2	
А4		7	1.042.1-2.2 12.0	С41	4	
А4		8	1.042.1-2.2 16.0	ИЗДЕЛИЕ ЗАКЛАДНОЕ МН3	4	
				ДЕТАЛИ		
				СТЕРЖЕНЬ НАПРЯГАЕМЫЙ		
А4		11	1.042.1-2.2 00.1-17	СН18	12	
				МАТЕРИАЛЫ		
				БЕТОН ТЯЖЕЛЫЙ М350		4.59М3

ЭПВЦ Киев ЗНИИЭП
ОПЕРАТОР ТЛП КОРТ

ИНВ.№ ПОДЛ. | ПОДПИСЬ И ДАТА | ВЗАМ. ИНВ. №

1.042.1-2.1 06

ЛИСТ 5

ФОРМАТ А4

ИНВ.№ ПОДЛ. | ПОДПИСЬ И ДАТА | ВЗАМ. ИНВ. №

19785 41

Рис. 1

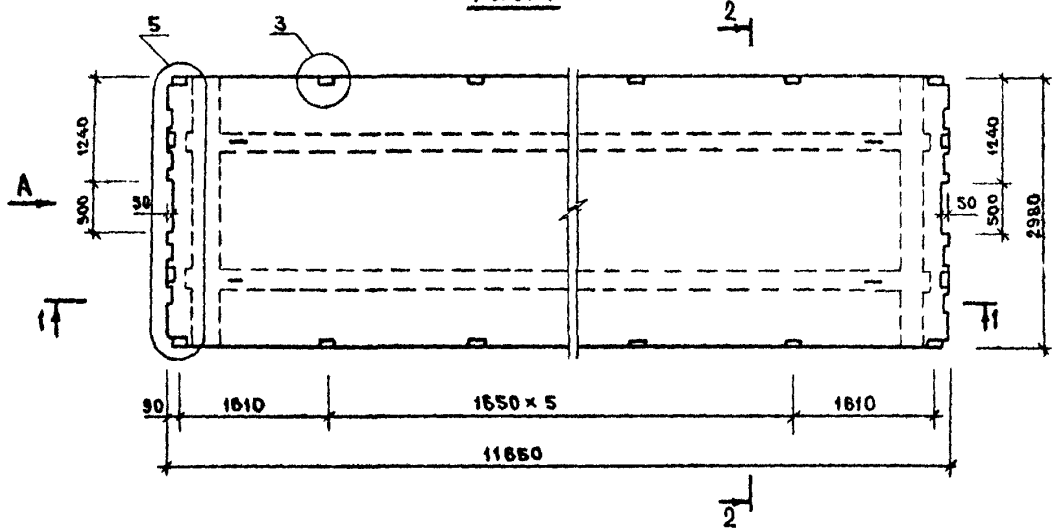

Обозначение	Марка	Рис.	Масса т
1.042.1-2.1 06	ПТ116.30-4АIVТ	1,2,4	11,96
-01	ПТ116.30-4АтVТ	1,3,4	
-02	ПТ116.30-6АIVТ	1,2,4	
-03	ПТ116.30-6АтVТ	1,2,4	
-04	ПТ116.30-8АIVТ	1,2,4,5	
-05	ПТ116.30-8АтVТ	1,2,4,5	
-06	ПТ116.30-12АIVТ	1,3,4,5	
-07	ПТ116.30-12АтVТ	1,2,4,5	
-08	ПТ116.30-16АтVТ	1,3,4,5	

1 – 1

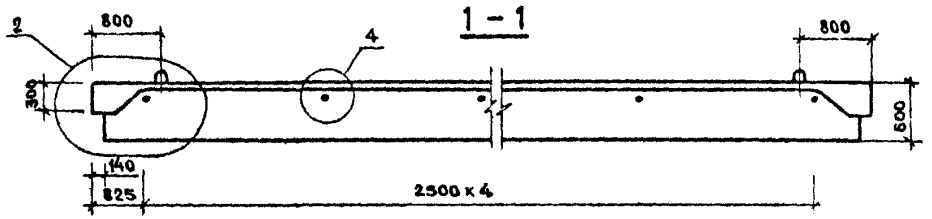

Схема расположения напрягаемой арматуры

Рис. 2

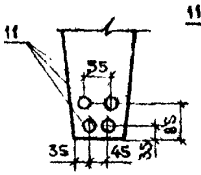

Рис. 3

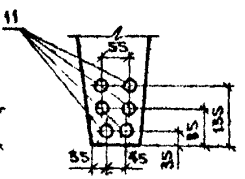

Узлы см. документ. ООУ листы 1, 2, 3.

Вид А

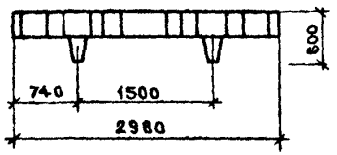

2 – 2

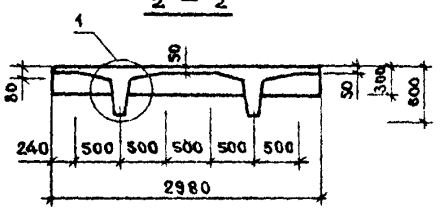

Нач. отд.	Волынский		
Н. контр.	Егоров		
Гл. конст.	Шац		
ГИП	Николаева		
Разраб.	Коновалова		
Проверил	Хорошилова		
Исполнил	Луговая		

1.042.1-2.1 06 СБ

Плита перекрытия ПТ. Сборочный чертёж.

Стадия	Лист	Листов
Р	см. табл.	1:50
	Лист 1	Листов 3

ЦНИИЭП торгово-бытовых зданий и туристских комплексов

Взамен стр 41 16.11.84 станж Егоров

Инв. № подл. | Подпись и дата | Взам. инв. №

19785 42

Формат А3

Рис 4

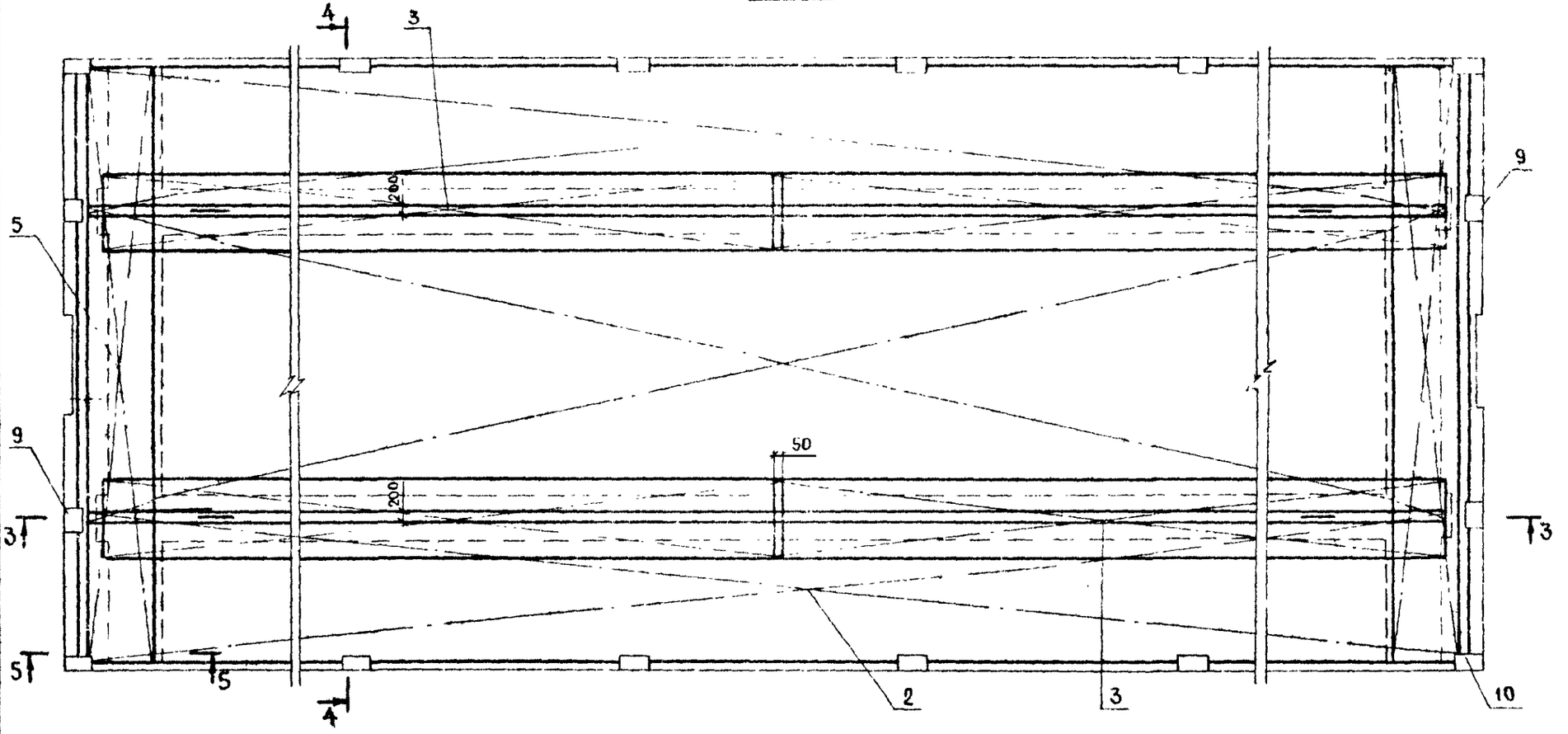

Инв № подл | Подпись и дата | Взам инв №

1.042.1-2. 1 ОСБ	Лист 2

19785 43

Формат А3

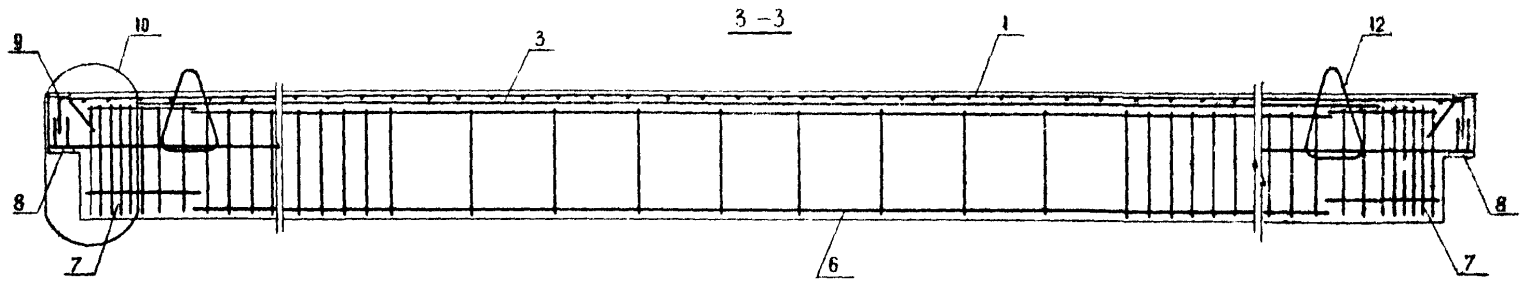

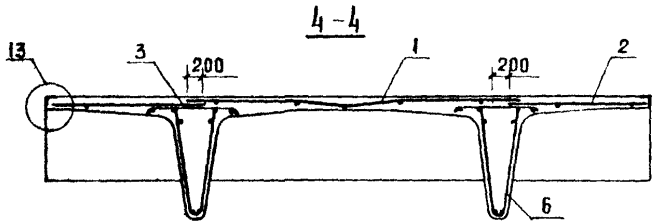

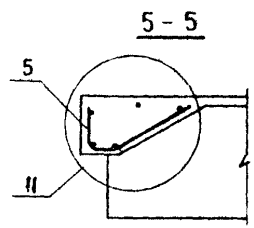

Рис. 5 (остальное см рис 4)

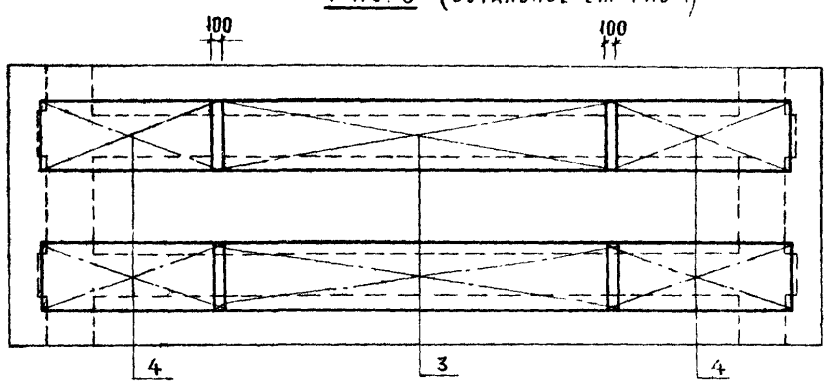

Расположение напрягаемой арматуры см. лист 1

Узлы см документ ООУ лист 3

Армирование плиты см. лист 2.

ФОРМАТ	ЗОНА	ПОЗ	ОБОЗНАЧЕНИЕ	НАИМЕНОВАНИЕ	КОЛ	ПРИМЕЧАНИЕ
				ДОКУМЕНТАЦИЯ		
А4			1.042.1-2.1 07СВ	СВОРОЧНЫЙ ЧЕРТЕЖ		
А3			1.042.1-2.1 00У	УЗЛЫ		
А3			1.042.1-2.1 00РС	ВЕДОМОСТЬ РАСХОДА СТАЛИ НА ЭЛЕМЕНТ, КГ		
А3			1.042.1-2.1 00ТО	ТЕХНИЧЕСКОЕ ОПИСАНИЕ		
				СВОРОЧНЫЕ ЕДИНИЦЫ		
				ИЗДЕЛИЕ ЗАКЛАДНОЕ		
А4	8		1.042.1-2.2 14.0	МН1	2	
А4	9		1.042.1-2.2 15.0	МН2	16	
				ДЕТАЛИ		
А4	11		1.042.1-2.2 00.2-01	ПЕТЛЯ СТРОПОВОЧНАЯ СП2	2	
			ПЕРЕМЕННЫЕ ДАННЫЕ	ДЛЯ ИСПОЛНЕНИЙ:		
				1.042.1-2.1 07 ПТ 116. 15 - 4АТУТ		
				СВОРОЧНЫЕ ЕДИНИЦЫ		
				СЕТКА		
А4	1		1.042.1-2.2 01.0	С1	1	
А4	2		1.042.1-2.2 06.0	С27	2	
А4	4		1.042.1-2.2 08.0-01	С34	2	
А4	5		1.042.1-2.2 10.0	С37	1	
А4	6		1.042.1-2.2 13.0-01	С43	2	
А4	7		1.042.1-2.2 16.0-02	ИЗДЕЛИЕ ЗАКЛАДНОЕ МН5	2	
				ДЕТАЛИ		
				СТЕРЖЕНЬ НАПРЯГАЕМЫЙ		
А4	10		1.042.1-2.2 00.1-10	СН11	4	
				МАТЕРИАЛЫ		
				БЕТОН ТЯЖЕЛЫЙ М250		2.30М3
				1.042.1-2.1 07-01 ПТ 116. 15 - 4АТУТ		
				СВОРОЧНЫЕ ЕДИНИЦЫ		

ЭПВЦ КиевЗНИИЭП | ОПЕРАТОР ТЛП КОРТ | ПОДПИСЬ И ДАТА | ВЗАМ ИНВ № | ИНВ № ПОДЛ

НАЧОТД	Волынский	
НКОНТР	Луговая	
ГЛКОНСТР	Шац	
ГИП	Николаева	
РАЗРАБ	Коневалова	
ПРОВЕРИЛ	Егоров	
ИСПОЛНИЛ	Луговая	

1.042.1-2.1 07

ПЛИТА ПЕРЕКРЫТИЯ
ПТ II6. I5

СТАДИЯ	ЛИСТ	ЛИСТОВ
Р	1	25

ЦНИИЭП торгово-бытовых зданий и туристских комплексов

ФОРМАТ А4

ФОРМАТ	ЗОНА	ПОЗ	ОБОЗНАЧЕНИЕ	НАИМЕНОВАНИЕ	КОЛ	ПРИМЕЧАНИЕ
				СЕТКА		
А4	1		1.042.1-2.2 01.0	С1	1	
А4	2		1.042.1-2.2 06.0	С27	2	
А4	4		1.042.1-2.2 08.0-01	С34	2	
А4	5		1.042.1-2.2 10.0	С37	1	
А4	6		1.042.1-2.2 13.0-01	С43	2	
А4	7		1.042.1-2.2 16.0-02	ИЗДЕЛИЕ ЗАКЛАДНОЕ МН5	2	
				ДЕТАЛИ		
				СТЕРЖЕНЬ НАПРЯГАЕМЫЙ		
А4	10		1.042.1-2.2 00.1-13	СН14	6	
				МАТЕРИАЛЫ		
				БЕТОН ТЯЖЕЛЫЙ М250		2.30М3
				1.042.1-2.1 07-02 ПТ 116. 15 - 6АТУТ		
				СВОРОЧНЫЕ ЕДИНИЦЫ		
				СЕТКА		
А4	1		1.042.1-2.2 01.0-01	С2	1	
А4	2		1.042.1-2.2 06.0	С27	2	
А4	4		1.042.1-2.2 08.0-01	С34	2	
А4	5		1.042.1-2.2 10.0	С37	1	
А4	6		1.042.1-2.2 13.0-01	С43	2	
А4	7		1.042.1-2.2 16.0-02	ИЗДЕЛИЕ ЗАКЛАДНОЕ МН5	2	
				ДЕТАЛИ		
				СТЕРЖЕНЬ НАПРЯГАЕМЫЙ		
А4	10		1.042.1-2.2 00.1-11	СН12	4	
				МАТЕРИАЛЫ		
				БЕТОН ТЯЖЕЛЫЙ М250		2.30М3
				1.042.1-2.1 07-03 ПТ 116. 15 - 6АТУТ		
				СВОРОЧНЫЕ ЕДИНИЦЫ		
				СЕТКА		
А4	1		1.042.1-2.2 01.0-01	С2	1	
А4	2		1.042.1-2.2 06.0	С27	2	
А4	4		1.042.1-2.2 08.0-01	С34	2	
А4	5		1.042.1-2.2 10.0	С37	1	
А4	6		1.042.1-2.2 13.0-01	С43	2	
А4	7		1.042.1-2.2 16.0-02	ИЗДЕЛИЕ ЗАКЛАДНОЕ МН5	2	
				ДЕТАЛИ		

ЭПВЦ КиевЗНИИЭП | ОПЕРАТОР ТЛП КОРТ | ПОДПИСЬ И ДАТА | ВЗАМ ИНВ № | ИНВ № ПОДЛ

1.042.1-2.1 07

ЛИСТ 2

19789 45

ФОРМАТ А4

ФОРМАТ	ЗОНА	ПОЗ	ОБОЗНАЧЕНИЕ	НАИМЕНОВАНИЕ	КОЛ	ПРИМЕЧАНИЕ
А4	10		1.042.1-2.2 00.1-15	СТЕРЖЕНЬ НАПРЯГАЕМЫЙ СН16	4	
				МАТЕРИАЛЫ		
				БЕТОН ТЯЖЕЛЫЙ М250		2,30М3
				1.042.1-2.1 07-04 ПТ 116. 15 - 8А1УТ		
				СБОРОЧНЫЕ ЕДИНИЦЫ		
				СЕТКА		
А4		1	1.042.1-2.2 01.0-01	С2	1	
А4		2	1.042.1-2.2 06.0	С27	1	
А4		3	1.042.1-2.2 07.0	С32	2	
А4		4	1.042.1-2.2 08.0-01	С34	1	
А4		5	1.042.1-2.2 10.0	С37	1	
А4		6	1.042.1-2.2 13.0	С42	2	
А4		7	1.042.1-2.2 16.0-01	ИЗДЕЛИЕ ЗАКЛАДНОЕ МН4	2	
				ДЕТАЛИ		
А4	10		1.042.1-2.2 00.1-12	СТЕРЖЕНЬ НАПРЯГАЕМЫЙ СН13	4	
				МАТЕРИАЛЫ		
				БЕТОН ТЯЖЕЛЫЙ М250		2,30М3
				1.042.1-2.1 07-05 ПТ 116. 15 - 8АТУТ		
				СБОРОЧНЫЕ ЕДИНИЦЫ		
				СЕТКА		
А4		1	1.042.1-2.2 01.0-01	С2	1	
А4		2	1.042.1-2.2 06.0	С27	1	
А4		3	1.042.1-2.2 07.0	С32	2	
А4		4	1.042.1-2.2 08.0-01	С34	2	
А4		5	1.042.1-2.2 10.0	С37	1	
А4		6	1.042.1-2.2 13.0	С42	2	
А4		7	1.042.1-2.2 16.0-01	ИЗДЕЛИЕ ЗАКЛАДНОЕ МН4	2	
				ДЕТАЛИ		
А4	10		1.042.1-2.2 00.1-16	СТЕРЖЕНЬ НАПРЯГАЕМЫЙ СН17	4	
				МАТЕРИАЛЫ		
				БЕТОН ТЯЖЕЛЫЙ М250		2,30М3

ЭПВЦ Киев ЗНИИЭП | Оператор ТПП КОРТ

Взам.инв.№ | Подпись и дата | Инв.№ подл.

Формат А4

ФОРМАТ	ЗОНА	ПОЗ	ОБОЗНАЧЕНИЕ	НАИМЕНОВАНИЕ	КОЛ	ПРИМЕЧАНИЕ
				1.042.1-2.1 07-06 ПТ 116. 15 - 12А1УТ		
				СБОРОЧНЫЕ ЕДИНИЦЫ		
				СЕТКА		
А4		1	1.042.1-2.2 01.0-02	С3	1	
А4		2	1.042.1-2.2 06.0	С27	1	
А4		3	1.042.1-2.2 07.0-01	С31	2	
А4		4	1.042.1-2.2 08.0-01	С34	2	
А4		5	1.042.1-2.2 10.0-01	С38	1	
А4		6	1.042.1-2.2 12.0	С41	2	
А4		7	1.042.1-2.2 16.0	ИЗДЕЛИЕ ЗАКЛАДНОЕ МН3	2	
				ДЕТАЛИ		
А4	10		1.042.1-2.2 00.1-12	СТЕРЖЕНЬ НАПРЯГАЕМЫЙ СН13	6	
				МАТЕРИАЛЫ		
				БЕТОН ТЯЖЕЛЫЙ М350		2,30М3
				1.042.1-2.1 07-07 ПТ 116. 15 - 12АТУТ		
				СБОРОЧНЫЕ ЕДИНИЦЫ		
				СЕТКА		
А4		1	1.042.1-2.2 01.0-02	С3	1	
А4		2	1.042.1-2.2 06.0	С27	1	
А4		3	1.042.1-2.2 07.0-01	С31	2	
А4		4	1.042.1-2.2 08.0-01	С34	2	
А4		5	1.042.1-2.2 10.0-01	С38	1	
А4		6	1.042.1-2.2 12.0	С41	2	
А4		7	1.042.1-2.2 16.0	ИЗДЕЛИЕ ЗАКЛАДНОЕ МН3	2	
				ДЕТАЛИ		
А4	10		1.042.1-2.2 00.1-16	СТЕРЖЕНЬ НАПРЯГАЕМЫЙ СН17	6	
				МАТЕРИАЛЫ		
				БЕТОН ТЯЖЕЛЫЙ М350		2,30М3
				1.042.1-2.1 07-08 ПТ 116. 15 - 16АТУТ		
				СБОРОЧНЫЕ ЕДИНИЦЫ		
				СЕТКА		
А4		1	1.042.1-2.2 01.0-02	С3	1	

ЭПВЦ Киев ЗНИИЭП | Оператор ТПП КОРТ

Взам.инв.№ | Подпись и дата | Инв.№ подл.

Формат А4

ФОРМАТ	ЗОНА	ПОЗ	ОБОЗНАЧЕНИЕ	НАИМЕНОВАНИЕ	КОЛ	ПРИМЕЧАНИЕ
А4		2	1.042.1-2.2 06.0	С27	1	
А4		3	1.042.1-2.2 07.0-01	С31	2	
А4		4	1.042.1-2.2 08.0-01	С34	2	
А4		5	1.042.1-2.2 10.0-01	С38	1	
А4		6	1.042.1-2.2 12.0	С41	2	
А4		7	1.042.1-2.2 16.0	ИЗДЕЛИЕ ЗАКЛАДНОЕ МН3	2	
				ДЕТАЛИ		
				СТЕРЖЕНЬ НАПРЯГАЕМЫЙ		
А4		10	1.042.1-2.2 00.1-17	СН18	6	
				МАТЕРИАЛЫ		
				БЕТОН ТЯЖЕЛЫЙ М400		2.30М3

ЭПВЦ Киев ЗНИИЭП | ОПЕРАТОР ТЛП КОРТ

ИНВ №ПОДЛ | ПОДПИСЬ И ДАТА | ВЗАМ ИНВ №

1.042.1-2.1 07

ЛИСТ 5

ФОРМАТ А4

ИНВ № ПОДЛ | ПОДПИСЬ И ДАТА | ВЗАМ. ИНВ. №

ЛИСТ

ФОРМАТ А4

Рис 1

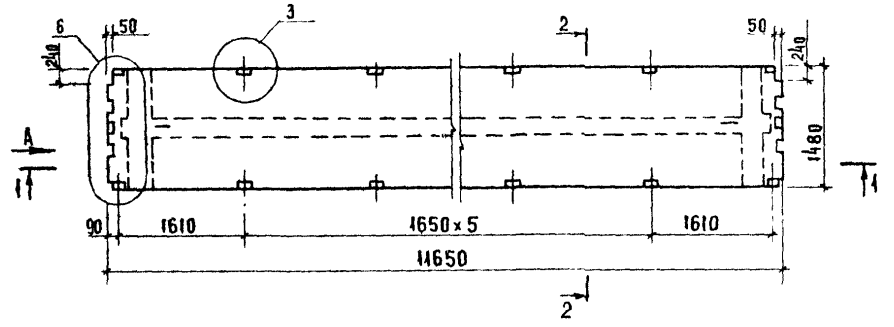

1-1

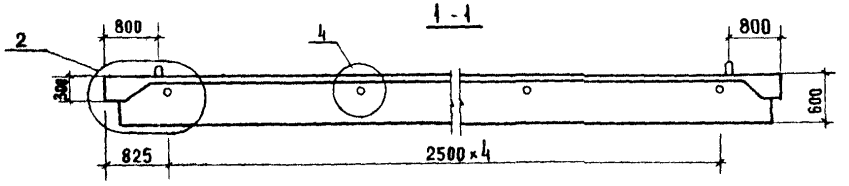

Вид А

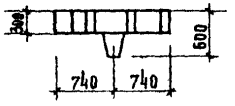

2-2

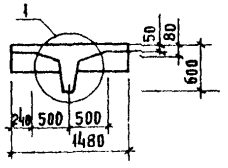

Обозначение	Марка	Рис	Масса т
1 042 1-2 1 07	ПТ 116.15 4АIVТ	1,2,4	5.89
-01	ПТ 116 15 4АтVТ	1,3,4	
-02	ПТ 116.15 6АIVТ	1,2,4	
-03	ПТ 116.15 6АтVТ	1,2,4	
-04	ПТ 116.15 8АIVТ	1,2,4,5	
-05	ПТ 116 15 8АтVТ	1,2,4,5	
-06	ПТ 116.15 12АIVТ	1,3,4,5	
-07	ПТ 116.15 12АтVТ	1,2,4,5	
-08	ПТ 116.15 16АтVТ	1,3,4,5	

Схема расположения напрягаемой арматуры

Рис. 2

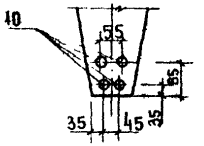

Рис 3

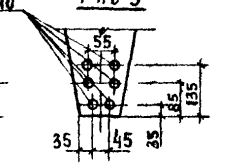

Узлы см. документ ООУ листы 1 2.3

Нач отд	Волынский	
Н контр.	Егоров	
Гл констр	Шац	
ГИП	Николаева	
Разраб.	Коновалова	
Проверил	Ауговая	
Исполнил	Хорошилова	

1 042 1-2 1 07 СБ

Плита перекрытия ПТ. Сборочный чертеж.

Стадия	Масса	Масштаб
Р	см табл.	1:50
Лист 1	Листов 2	

ЦНИИЭП торгово-бытовых зданий и туристских комплексов

Инв. № подл. | Подпись и дата | Взам. инв. №

Формат А3

Рис 4

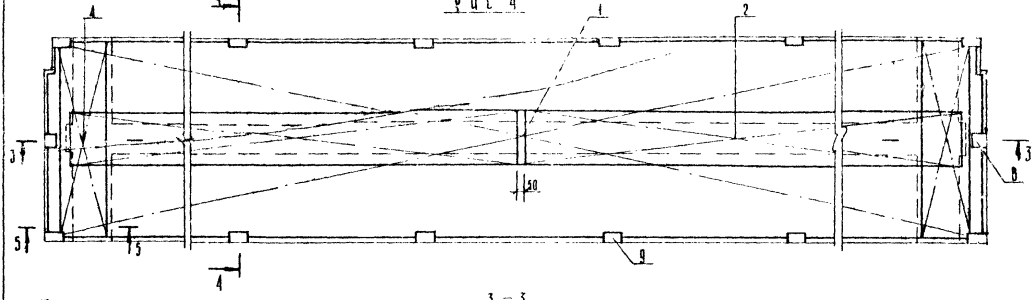

3 – 3

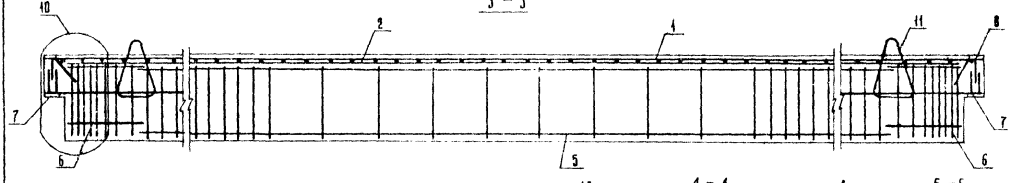

Рис. 5 (остальное см рис 4)

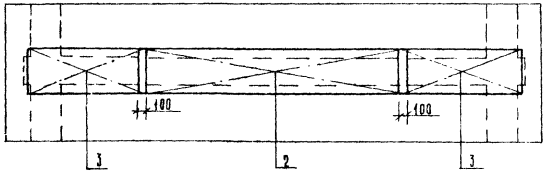

4 – 4

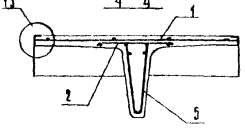

5 – 5

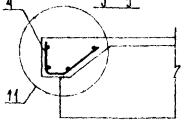

Расположение напрягаемой арматуры см. лист 4
Узлы см. документ ООУ лист 3

Инв. № подл. | Подпись и дата | Взам. инв. №

1.042.1-2.1 07 СБ	Лист 2

19785 49

Формат А4

ФОРМАТ	ЗОНА	ПОЗ	ОБОЗНАЧЕНИЕ	НАИМЕНОВАНИЕ	КОЛ	ПРИМЕЧАНИЕ
				ДОКУМЕНТАЦИЯ		
А4			1.042.1-2.1 08СБ	СБОРОЧНЫЙ ЧЕРТЕЖ		
А3			1.042.1-2.1 00У	УЗЛЫ		
А3			1.042.1-2.1 00РС	ВЕДОМОСТЬ РАСХОДА СТАЛИ НА ЭЛЕМЕНТ, КГ		
А3			1.042.1-2.1 00ТО	ТЕХНИЧЕСКОЕ ОПИСАНИЕ		
				СБОРОЧНЫЕ ЕДИНИЦЫ		
				СЕТКА		
А4		4	1.042.1-2.2 08.0	С33	2	
				ИЗДЕЛИЕ ЗАКЛАДНОЕ		
А4		8	1.042.1-2.2 14.0	МН1	2	
А4		9	1.042.1-2.2 15.0	МН2	16	
				ДЕТАЛИ		
А4		11	1.042.1-2.2 00.2-01	ПЕТЛЯ СТРОПОВОЧНАЯ СП2	2	
				ПЕРЕМЕННЫЕ ДАННЫЕ		ДЛЯ ИСПОЛНЕНИЙ:
				1.042.1-2.1 08 ПТ 116. 13 - 4АIУТ		
				СБОРОЧНЫЕ ЕДИНИЦЫ		
				СЕТКА		
А4		1	1.042.1-2.2 02.0	С7	1	
А4		2	1.042.1-2.2 06.0	С27	2	
А4		5	1.042.1-2.2 10.0	С37	1	
А4		6	1.042.1-2.2 13.0-01	С43	2	
А4		7	1.042.1-2.2 16.0-02	ИЗДЕЛИЕ ЗАКЛАДНОЕ МН5	2	
				ДЕТАЛИ		
А4		10	1.042.1-2.2 00.1-10	СТЕРЖЕНЬ НАПРЯГАЕМЫЙ СН11	4	
				МАТЕРИАЛЫ		
				БЕТОН ТЯЖЕЛЫЙ М250		2.11М3
				1.042.1-2.1 08-01 ПТ 116. 13 - 4АТУТ		

ЭПВЦ КиевЗНИИЭП | Оператор ТЛП КОРТ | Ситник

Взам. инв. № | Подпись и дата | Инв. № подл.

Нач.отд	Вольянский	
Н.контр	Хорошилова	
Гл.констр	Шац	
ГИП	Николаева	
Разраб	Коновалова	
Проверил	Егоров	
Исполнил	Луговая	

1.042.1-2.1 08

ПЛИТА ПЕРЕКРЫТИЯ ПТ II6. I3

СТАДИЯ	ЛИСТ	ЛИСТОВ
Р	1	5

ЦНИИЭП торгово-бытовых зданий и туристских комплексов

ФОРМАТ А4

ФОРМАТ	ЗОНА	ПОЗ	ОБОЗНАЧЕНИЕ	НАИМЕНОВАНИЕ	КОЛ	ПРИМЕЧАНИЕ
				СБОРОЧНЫЕ ЕДИНИЦЫ		
				СЕТКА		
А4		1	1.042.1-2.2 02.0	С7	1	
А4		2	1.042.1-2.2 06.0	С27	2	
А4		5	1.042.1-2.2 10.0	С37	1	
А4		6	1.042.1-2.2 13.0-01	С43	2	
А4		7	1.042.1-2.2 16.0-02	ИЗДЕЛИЕ ЗАКЛАДНОЕ МН5	2	
				ДЕТАЛИ		
				СТЕРЖЕНЬ НАПРЯГАЕМЫЙ		
А4		10	1.042.1-2.2 00.1-14	СН15	4	
				МАТЕРИАЛЫ		
				БЕТОН ТЯЖЕЛЫЙ М250		2.11М3
				1.042.1-2.1 08-02 ПТ 116. 13 - 6АIУТ		
				СБОРОЧНЫЕ ЕДИНИЦЫ		
				СЕТКА		
А4		1	1.042.1-2.2 02.0-01	С8	1	
А4		2	1.042.1-2.2 06.0	С27	2	
А4		5	1.042.1-2.2 10.0	С37	1	
А4		6	1.042.1-2.2 13.0-01	С43	2	
А4		7	1.042.1-2.2 16.0-02	ИЗДЕЛИЕ ЗАКЛАДНОЕ МН5	2	
				ДЕТАЛИ		
				СТЕРЖЕНЬ НАПРЯГАЕМЫЙ		
А4		10	1.042.1-2.2 00.1-11	СН12	4	
				МАТЕРИАЛЫ		
				БЕТОН ТЯЖЕЛЫЙ М250		2.11М3
				1.042.1-2.1 08-03 ПТ 116. 13 - 6АТУТ		
				СБОРОЧНЫЕ ЕДИНИЦЫ		
				СЕТКА		
А4		1	1.042.1-2.2 02.0-01	С8	1	
А4		2	1.042.1-2.2 06.0	С27	2	
А4		5	1.042.1-2.2 10.0	С37	1	
А4		6	1.042.1-2.2 13.0-01	С43	2	
А4		7	1.042.1-2.2 16.0-02	ИЗДЕЛИЕ ЗАКЛАДНОЕ МН5	2	
				ДЕТАЛИ		

ЭПВЦ Киев ЗНИИЭП | Оператор ТЛП КОРТ | Ситник

Взам. инв. № | Подпись и дата | Инв. № подл.

1.042.1-2.1 08

Лист 2

19785 50

ФОРМАТ А4

ФОРМАТ	ЗОНА	ПОЗ	ОБОЗНАЧЕНИЕ	НАИМЕНОВАНИЕ	КОЛ	ПРИМЕЧАНИЕ
				СТЕРЖЕНЬ НАПРЯГАЕМЫЙ		
А4		10	1.042.1-2.2 00.1-15	СН16	4	
				МАТЕРИАЛЫ		
				БЕТОН ТЯЖЕЛЫЙ М250		2.11М3
				1.042.1-2.1 08-04 ПТ 116. 13 - 8АIУТ		
				СБОРОЧНЫЕ ЕДИНИЦЫ		
				СЕТКА		
А4		1	1.042.1-2.2 02.0-01	С8	1	
А4		2	1.042.1-2.2 06.0	С27	1	
А4		3	1.042.1-2.2 07.0	С32	2	
А4		5	1.042.1-2.2 10.0	С37	1	
А4		6	1.042.1-2.2 13.0	С42	2	
А4		7	1.042.1-2.2 16.0-01	ИЗДЕЛИЕ ЗАКЛАДНОЕ МН4	2	
				ДЕТАЛИ		
				СТЕРЖЕНЬ НАПРЯГАЕМЫЙ		
А4		10	1.042.1-2.2 00.1-10	СН11	6	
				МАТЕРИАЛЫ		
				БЕТОН ТЯЖЕЛЫЙ М250		2.11М3
				1.042.1-2.1 08-05 ПТ 116. 13 - 8АТУТ		
				СБОРОЧНЫЕ ЕДИНИЦЫ		
				СЕТКА		
А4		1	1.042.1-2.2 02.0-01	С8	1	
А4		2	1.042.1-2.2 06.0	С27	1	
А4		3	1.042.1-2.2 07.0	С32	2	
А4		5	1.042.1-2.2 10.0	С37	1	
А4		6	1.042.1-2.2 13.0	С42	2	
А4		7	1.042.1-2.2 16.0-01	ИЗДЕЛИЕ ЗАКЛАДНОЕ МН4	2	
				ДЕТАЛИ		
				СТЕРЖЕНЬ НАПРЯГАЕМЫЙ		
А4		10	1.042.1-2.2 00.1-14	СН15	6	
				МАТЕРИАЛЫ		
				БЕТОН ТЯЖЕЛЫЙ М250		2.11М3

ЭПВЦ Киев ЗНИИЭП — ОПЕРАТОР ТЛП КОРТ — СИТНИК

ВЗАМ ИНВ № — ПОДПИСЬ И ДАТА — ИНВ № ПОДЛ

1.042.1-2.1 08 — ЛИСТ 3

ФОРМАТ А4

ФОРМАТ	ЗОНА	ПОЗ	ОБОЗНАЧЕНИЕ	НАИМЕНОВАНИЕ	КОЛ	ПРИМЕЧАНИЕ
				1.042.1-2.1 08-06 ПТ 116. 13 - 12АIУТ		
				СБОРОЧНЫЕ ЕДИНИЦЫ		
				СЕТКА		
А4		1	1.042.1-2.2 02.0-02	С9	1	
А4		2	1.042.1-2.2 06.0	С27	1	
А4		3	1.042.1-2.2 07.0-01	С31	2	
А4		5	1.042.1-2.2 10.0-01	С38	1	
А4		6	1.042.1-2.2 12.0	С41	2	
А4		7	1.042.1-2.2 16.0	ИЗДЕЛИЕ ЗАКЛАДНОЕ МН3	2	
				ДЕТАЛИ		
				СТЕРЖЕНЬ НАПРЯГАЕМЫЙ		
А4		10	1.042.1-2.2 00.1-11	СН12	6	
				МАТЕРИАЛЫ		
				БЕТОН ТЯЖЕЛЫЙ М300		2.11М3
				1.042.1-2.1 08-07 ПТ 116. 13 - 12АТУТ		
				СБОРОЧНЫЕ ЕДИНИЦЫ		
				СЕТКА		
А4		1	1.042.1-2.2 02.0-02	С9	1	
А4		2	1.042.1-2.2 06.0	С27	1	
А4		3	1.042.1-2.2 07.0-01	С31	2	
А4		5	1.042.1-2.2 10.0-01	С38	1	
А4		6	1.042.1-2.2 12.0	С41	2	
А4		7	1.042.1-2.2 16.0	ИЗДЕЛИЕ ЗАКЛАДНОЕ МН3	2	
				ДЕТАЛИ		
				СТЕРЖЕНЬ НАПРЯГАЕМЫЙ		
А4		10	1.042.1-2.2 00.1-17	СН18	4	
				МАТЕРИАЛЫ		
				БЕТОН ТЯЖЕЛЫЙ М300		2.11М3
				1.042.1-2.1 08-08 ПТ 116. 13 - 16АТУТ		
				СБОРОЧНЫЕ ЕДИНИЦЫ		
				СЕТКА		
А4		1	1.042.1-2.2 02.0-02	С9	1	
А4		2	1.042.1-2.2 06.0	С27	1	
А4		3	1.042.1-2.2 07.0-01	С31	2	

ЭПВЦ Киев ЗНИИЭП — ОПЕРАТОР ТЛП КОРТ — СИТНИК

ВЗАМ ИНВ № — ПОДПИСЬ И ДАТА — ИНВ № ПОДЛ

1.042.1-2.1 08 — ЛИСТ 4

19785 51

ФОРМАТ А4

ФОРМАТ	ЗОНА	ПОЗ	ОБОЗНАЧЕНИЕ	НАИМЕНОВАНИЕ	КОЛ	ПРИМЕЧАНИЕ
А4		5	1.042.1-2.2 10.0-01	С38	1	
А4		6	1.042.1-2.2 12.0	С41	2	
А4		7	1.042.1-2.2 16.0	ИЗДЕЛИЕ ЗАКЛАДНОЕ МН3	2	
				ДЕТАЛИ		
				СТЕРЖЕНЬ НАПРЯГАЕМЫЙ		
А4		10	1.042.1-2.2 00.1-16	СН17	6	
				МАТЕРИАЛЫ		
				БЕТОН ТЯЖЕЛЫЙ М400		2.11М3

ЭПВЦ Киев ЗНИИЭП
ОПЕРАТОР ТЛП КОРТ
Сигнис

ИНВ №ПОДЛ | ПОДПИСЬ И ДАТА | ВЗАМ.ИНВ.№

19785 52

Рис 1

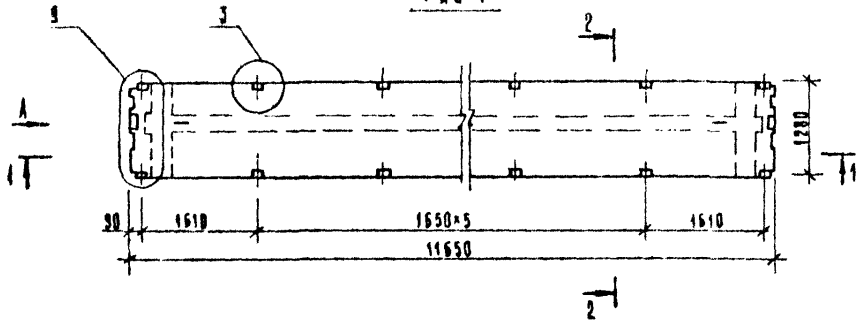

Обозначение	Марка	Рис	Масса т
1.042.1-2.1 ВВ	ПТ 116.13 - 4 АIIIТ	1,2,4	5,38
— 01	ПТ 116.13 - 4 АтУТ	1,2,4	
— 02	ПТ 116.13 - 6 АIIIТ	1,2,4	
— 03	ПТ 116.13 - 6 АтУТ	1,2,4	
— 04	ПТ 116.13 - 8 АIIIТ	1,3,4,5	
— 05	ПТ 116.13 - 8 АтУТ	1,3,4,5	
— 06	ПТ 116.13 - 12 АIIIТ	1,3,4,5	
— 07	ПТ 116.13 - 12 АтУТ	1,3,4,5	
— 08	ПТ 116.13 - 16 АтУТ	1,3,4,5	

Схема расположения напрягаемой арматуры

Рис. 2

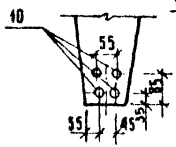

Рис. 3

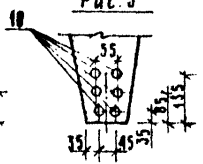

Вид А

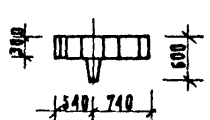

2 — 2

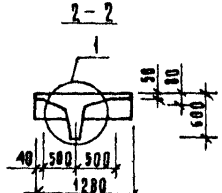

Узлы см. документ ООУ листы 1,2,3.

Нач. отд.	Волынский		
Н. контр.	Егоров		
Гл. констр.	Шац		
СИП	Николаева		
Разраб.	Коновалова		
Проверил	Хоршилова		
Исполнил	Хуговая		

1.042.1-2.1 ОВ СБ

Плита перекрытия ПТ
Сборочный чертеж

Стадия	Масса	Масштаб
Р	см. табл.	1:50
Лист 1	Листов 2	

ЦНИИЭП торгово-бытовых зданий и туристских комплексов

Взамен стр 52 16.11.84 ст инж Егоров

Рис. 4

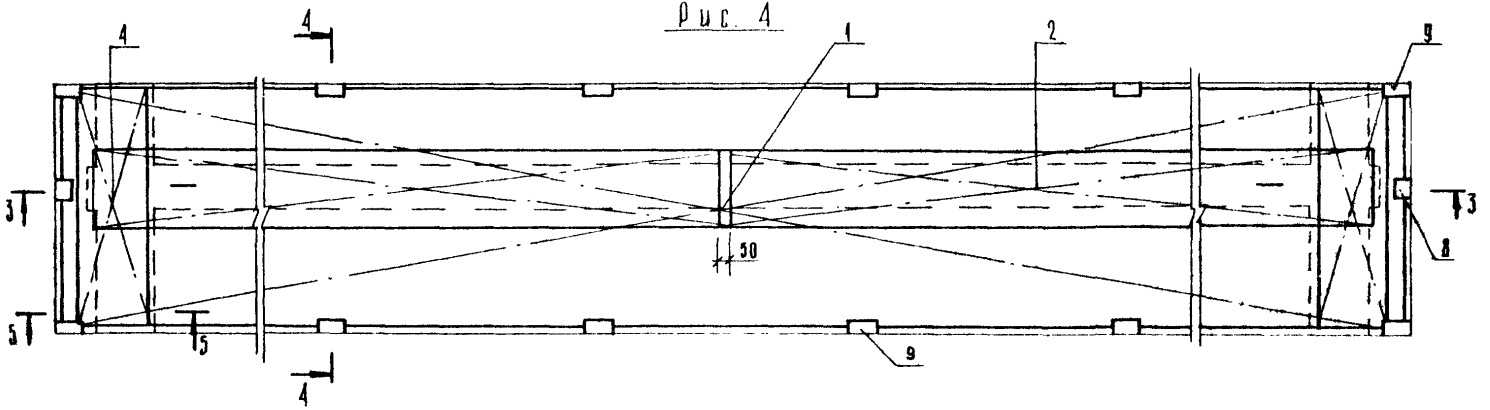

3 – 3

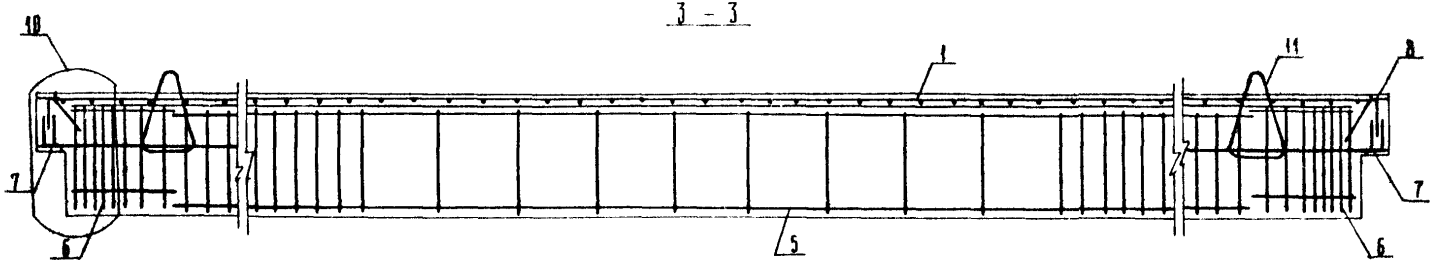

Рис 5 (остальное см рис. 4)

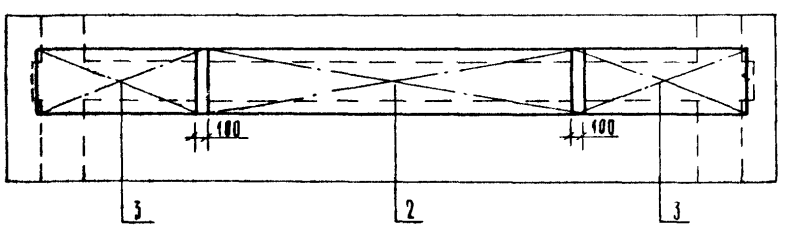

4 – 4

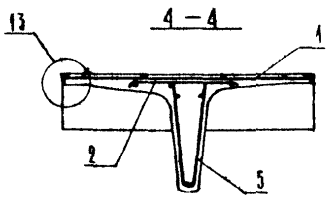

5 – 5

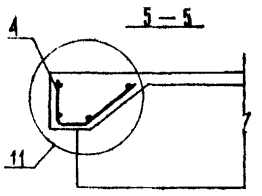

Расположение напрягаемой арматуры см. лист 1.
Узлы см документ ВОУ лист 3

Инв. № подл. | Подпись и дата | Взам. инв. №

	1.042.1-2.1 08СБ	Лист 2

ФОРМАТ	ЗОНА	ПОЗ	ОБОЗНАЧЕНИЕ	НАИМЕНОВАНИЕ	КОЛ	ПРИМЕЧАНИЕ
				ДОКУМЕНТАЦИЯ		
А4			1.042.1-2.1 09СВ	СБОРОЧНЫЙ ЧЕРТЕЖ		
А3			1.042.1-2.1 00У	УЗЛЫ		
А3			1.042.1-2.1 00РС	ВЕДОМОСТЬ РАСХОДА СТАЛИ НА ЭЛЕМЕНТ, КГ		
А3			1.042.1-2.1 00ТО	ТЕХНИЧЕСКОЕ ОПИСАНИЕ		
				СБОРОЧНЫЕ ЕДИНИЦЫ		
				СЕТКА		
А4		4	1.042.1-2.2 08.0	С33	2	
А4		5	1.042.1-2.2 09.0	С36	2	
				ИЗДЕЛИЕ ЗАКЛАДНОЕ		
А4		9	1.042.1-2.2 14.0	МН1	2	
А4		10	1.042.1-2.2 15.0	МН2	10	
				ДЕТАЛИ		
А4		12	1.042.1-2.2 00.2-01	ПЕТЛЯ СТРОПОВОЧНАЯ СП2	2	
				ПЕРЕМЕННЫЕ ДАННЫЕ		
				ДЛЯ ИСПОЛНЕНИЙ:		
				1.042.1-2.1 09 ПТ 116. 17 - 4АIУТ		
				СБОРОЧНЫЕ ЕДИНИЦЫ		
				СЕТКА		
А4		1	1.042.1-2.2 03.0	С13	1	
А4		2	1.042.1-2.2 06.0-01	С28	2	
А4		6	1.042.1-2.2 10.0	С37	1	
А4		7	1.042.1-2.2 13.0-01	С43	2	
А4		8	1.042.1-2.2 16.0-02	ИЗДЕЛИЕ ЗАКЛАДНОЕ МН5	2	
				ДЕТАЛИ		
				СТЕРЖЕНЬ НАПРЯГАЕМЫЙ		
А4		11	1.042.1-2.2 00.1-09	СН10	6	
				МАТЕРИАЛЫ		
				БЕТОН ТЯЖЕЛЫЙ М250		2.37М3
				1.042.1-2.1 09-01 ПТ 116. 17 - 4АТУТ		

НАЧОТД	ВОЛЫНСКИЙ		1.042.1-2.1 09
НКОНТР	ХОРОШИЛОВА		
ГЛКОНСТР	ШАЦ		
ГИП	НИКОЛАЕВА		ПЛИТА ПЕРЕКРЫТИЯ ПТ 116. 17
РАЗРАБ	КОНОВАЛОВА		
ПРОВЕРИЛ	ЕГОРОВ		
ИСПОЛНИЛ	АЧКОВАЯ		

СТАДИЯ	ЛИСТ	ЛИСТОВ
Р	1	5

ЦНИИЭП торгово-бытовых зданий и туристских комплексов

ФОРМАТ А4

ФОРМАТ	ЗОНА	ПОЗ	ОБОЗНАЧЕНИЕ	НАИМЕНОВАНИЕ	КОЛ	ПРИМЕЧАНИЕ
				СБОРОЧНЫЕ ЕДИНИЦЫ		
				СЕТКА		
А4		1	1.042.1-2.2 03.0	С13	1	
А4		2	1.042.1-2.2 06.0-01	С28	2	
А4		6	1.042.1-2.2 10.0	С37	1	
А4		7	1.042.1-2.2 13.0-01	С43	2	
А4		8	1.042.1-2.2 16.0-02	ИЗДЕЛИЕ ЗАКЛАДНОЕ МН5	2	
				ДЕТАЛИ		
				СТЕРЖЕНЬ НАПРЯГАЕМЫЙ		
А4		11	1.042.1-2.2 00.1-17	СН18	2	
				МАТЕРИАЛЫ		
				БЕТОН ТЯЖЕЛЫЙ М250		2.37М3
				1.042.1-2.1 09-02 ПТ 116. 17 - 6АIУТ		
				СБОРОЧНЫЕ ЕДИНИЦЫ		
				СЕТКА		
А4		1	1.042.1-2.2 03.0-01	С14	1	
А4		2	1.042.1-2.2 06.0-01	С28	2	
А4		6	1.042.1-2.2 10.0	С37	1	
А4		7	1.042.1-2.2 13.0-01	С43	2	
А4		8	1.042.1-2.2 16.0-02	ИЗДЕЛИЕ ЗАКЛАДНОЕ МН5	2	
				ДЕТАЛИ		
				СТЕРЖЕНЬ НАПРЯГАЕМЫЙ		
А4		11	1.042.1-2.2 00.1-12	СН13	4	
				МАТЕРИАЛЫ		
				БЕТОН ТЯЖЕЛЫЙ М250		2.37М3
				1.042.1-2.1 09-03 ПТ 116. 17 - 6АТУТ		
				СБОРОЧНЫЕ ЕДИНИЦЫ		
				СЕТКА		
А4		1	1.042.1-2.2 03.0-01	С14	1	
А4		2	1.042.1-2.2 06.0-01	С28	2	
А4		6	1.042.1-2.2 10.0	С37	1	
А4		7	1.042.1-2.2 13.0-01	С43	2	
А4		8	1.042.1-2.2 16.0-02	ИЗДЕЛИЕ ЗАКЛАДНОЕ МН5	2	
				ДЕТАЛИ		

1.042.1-2.1 09

ЛИСТ 2

19785, 55

ФОРМАТ А4

ФОРМАТ	ЗОНА	ПОЗ	ОБОЗНАЧЕНИЕ	НАИМЕНОВАНИЕ	КОЛ	ПРИМЕЧАНИЕ
				СТЕРЖЕНЬ НАПРЯГАЕМЫЙ		
А4	11		1.042.1-2.2 00.1-14	СН15	6	
				МАТЕРИАЛЫ		
				БЕТОН ТЯЖЕЛЫЙ М250		2.37М3
				1.042.1-2.1 09-04 ПТ 116. 17 - 8АIУТ		
				СВОРОЧНЫЕ ЕДИНИЦЫ		
				СЕТКА		
А4	1		1.042.1-2.2 03.0-01	С14	1	
А4	2		1.042.1-2.2 06.0-01	С28	1	
А4	3		1.042.1-2.2 07.0	С32	2	
А4	6		1.042.1-2.2 10.0	С37	1	
А4	7		1.042.1-2.2 13.0	С42	2	
А4	8		1.042.1-2.2 16.0-01	ИЗДЕЛИЕ ЗАКЛАДНОЕ МН4	2	
				ДЕТАЛИ		
				СТЕРЖЕНЬ НАПРЯГАЕМЫЙ		
А4	11		1.042.1-2.2 00.1-11	СН12	6	
				МАТЕРИАЛЫ		
				БЕТОН ТЯЖЕЛЫЙ М250		2.37М3
				1.042.1-2.1 09-05 ПТ 116. 17 - 8АТУТ		
				СВОРОЧНЫЕ ЕДИНИЦЫ		
				СЕТКА		
А4	1		1.042.1-2.2 03.0-01	С14	1	
А4	2		1.042.1-2.2 06.0-01	С28	1	
А4	3		1.042.1-2.2 07.0	С32	2	
А4	6		1.042.1-2.2 10.0	С37	1	
А4	7		1.042.1-2.2 13.0	С42	2	
А4	8		1.042.1-2.2 16.0-01	ИЗДЕЛИЕ ЗАКЛАДНОЕ МН4	2	
				ДЕТАЛИ		
				СТЕРЖЕНЬ НАПРЯГАЕМЫЙ		
А4	11		1.042.1-2.2 00.1-16	СН17	4	
				МАТЕРИАЛЫ		
				БЕТОН ТЯЖЕЛЫЙ М250		2.37М3

ЭПВЦ Киев ЗНИИЭП | ОПЕРАТОР ТЛП КОРТ. | Ситников

ВЗАМ.ИНВ.№ | ПОДПИСЬ И ДАТА | ИНВ.№ ПОДЛ.

1.042.1-2.1 09 | ЛИСТ 3

ФОРМАТ А4

ФОРМАТ	ЗОНА	ПОЗ	ОБОЗНАЧЕНИЕ	НАИМЕНОВАНИЕ	КОЛ	ПРИМЕЧАНИЕ
				1.042.1-2.1 09-06 ПТ 116. 17 - 12АIУТ		
				СВОРОЧНЫЕ ЕДИНИЦЫ		
				СЕТКА		
А4	1		1.042.1-2.2 03.0-02	С15	1	
А4	2		1.042.1-2.2 06.0-01	С28	1	
А4	3		1.042.1-2.2 07.0-01	С31	2	
А4	6		1.042.1-2.2 10.0-01	С38	1	
А4	7		1.042.1-2.2 12.0	С41	2	
А4	8		1.042.1-2.2 16.0	ИЗДЕЛИЕ ЗАКЛАДНОЕ МН3	2	
				ДЕТАЛИ		
				СТЕРЖЕНЬ НАПРЯГАЕМЫЙ		
А4	11		1.042.1-2.2 00.1-12	СН13	6	
				МАТЕРИАЛЫ		
				БЕТОН ТЯЖЕЛЫЙ М350		2.37М3
				1.042.1-2.1 09-07 ПТ 116. 17 - 12АТУТ		
				СВОРОЧНЫЕ ЕДИНИЦЫ		
				СЕТКА		
А4	1		1.042.1-2.2 03.0-02	С15	1	
А4	2		1.042.1-2.2 06.0-01	С28	1	
А4	3		1.042.1-2.2 07.0-01	С31	2	
А4	6		1.042.1-2.2 10.0-01	С38	1	
А4	7		1.042.1-2.2 12.0	С41	2	
А4	8		1.042.1-2.2 16.0	ИЗДЕЛИЕ ЗАКЛАДНОЕ МН3	2	
				ДЕТАЛИ		
				СТЕРЖЕНЬ НАПРЯГАЕМЫЙ		
А4	11		1.042.1-2.2 00.1-17	СН18	6	
				МАТЕРИАЛЫ		
				БЕТОН ТЯЖЕЛЫЙ М350		2.37М3
				1.042.1-2.1 09-08 ПТ 116. 17 - 16АТУТ		
				СВОРОЧНЫЕ ЕДИНИЦЫ		
				СЕТКА		
А4	1		1.042.1-2.2 03.0-02	С15	1	
А4	2		1.042.1-2.2 06.0-01	С28	1	
А4	3		1.042.1-2.2 07.0-01	С31	2	

ЭПВЦ Киев ЗНИИЭП | ОПЕРАТОР ТЛП КОРТ | Ситников

ВЗАМ.ИНВ.№ | ПОДПИСЬ И ДАТА | ИНВ.№ ПОДЛ.

1.042.1-2.1 09 | ЛИСТ 4

19785 56

ФОРМАТ А4

ФОРМАТ	ЗОНА	ПОЗ	ОБОЗНАЧЕНИЕ	НАИМЕНОВАНИЕ	КОЛ	ПРИМЕЧАНИЕ
А4		6	1.042.1-2.2 10.0-01	С38	1	
А4		7	1.042.1-2.2 12.0	С41	2	
А4		8	1.042.1-2.2 16.0	ИЗДЕЛИЕ ЗАКЛАДНОЕ МН3	2	
				ДЕТАЛИ		
А4		11	1.042.1-2.2 00.1-17	СТЕРЖЕНЬ НАПРЯГАЕМЫЙ СН18	6	
				МАТЕРИАЛЫ		
				БЕТОН ТЯЖЕЛЫЙ М400		2.37М3

ЭПВЦ Киев ЗНИИЭП

ОПЕРАТОР ТЛП КОРТ

СИТНИК

ИНВ №ПОДЛ | ПОДПИСЬ И ДАТА | ВЗАМ ИНВ.№

1.042.1-2.1 09

ЛИСТ 5

ФОРМАТ А4

ИНВ №ПОДЛ. | ПОДПИСЬ И ДАТА | ВЗАМ. ИНВ.№

ЛИСТ

19785 57

ФОРМАТ А4

Рис. 1

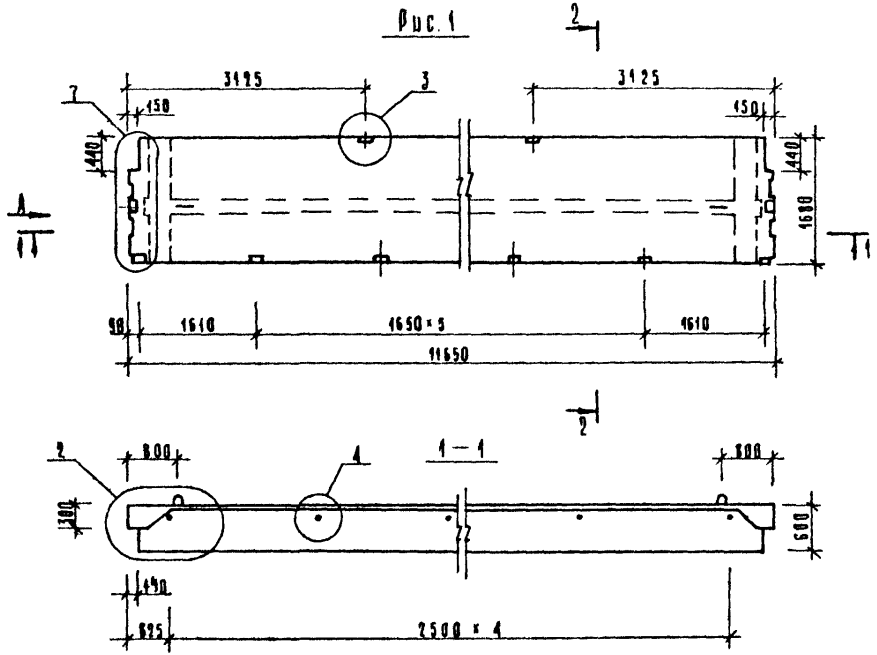

Обозначение	Марка	Рис	Масса т
1.042.1-2.1 09	ПТ 116.17 - 4 А IV Т	1, 4, 5	6,17
-01	ПТ 116.17 - 4 Ат V Т	1, 2, 5	
-02	ПТ 116.17 - 6 А IV Т	1, 3, 5	
-03	ПТ 116.17 - 6 Ат V Т	1, 4, 5	
-04	ПТ 116.17 - 8 А IV Т	1, 4, 5, 6	
-05	ПТ 116.17 - 8 Ат V Т	1, 3, 5, 6	
-06	ПТ 116.17 - 12 А IV Т	1, 4, 5, 6	
-07	ПТ 116.17 - 12 Ат V Т	1, 4, 5, 6	
-08	ПТ 116.17 - 16 Ат V Т	1, 4, 5, 6	

Схема расположения напрягаемой арматуры

Рис. 2 Рис. 3 Рис. 4

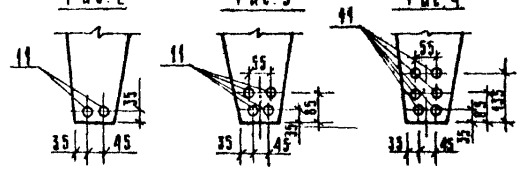

Узлы см. документ ООУ листы 1, 2, 3.

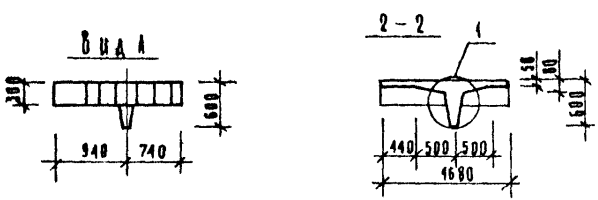

Взамен стр 57 16.11.84 с инж Егоров

Нач отд	Волынский		
Н контр	Егоров		
Гл констр	Шац		
ГИП	Николаева		
Разраб	Коновалова		
Проверил	Хорошилова		
Исполнил	Луговая		

1.042.1-2.1 09 СБ

Плита перекрытия ПТ
Сборочный чертеж

Стадия	Масса	Масштаб
Р	см. табл.	1:50

Лист 1 Листов 2

ЦНИИЭП торгово-бытовых зданий и туристских комплексов

Инв. № подл. | Подпись и дата | Взам. инв. №

19785 58 Формат А3

Рис 5

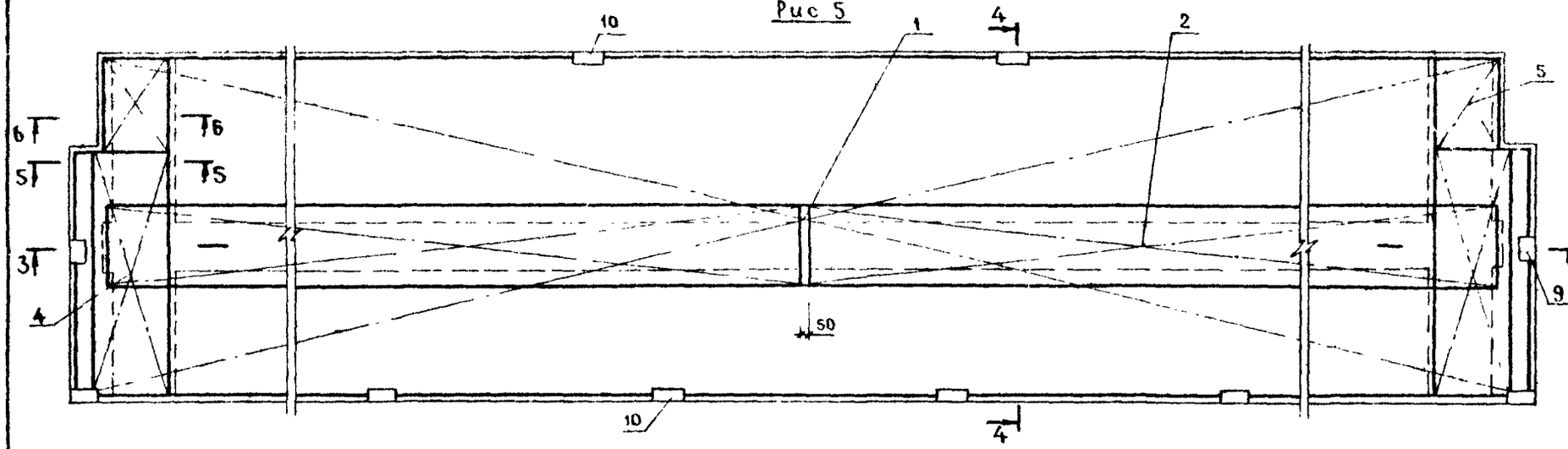

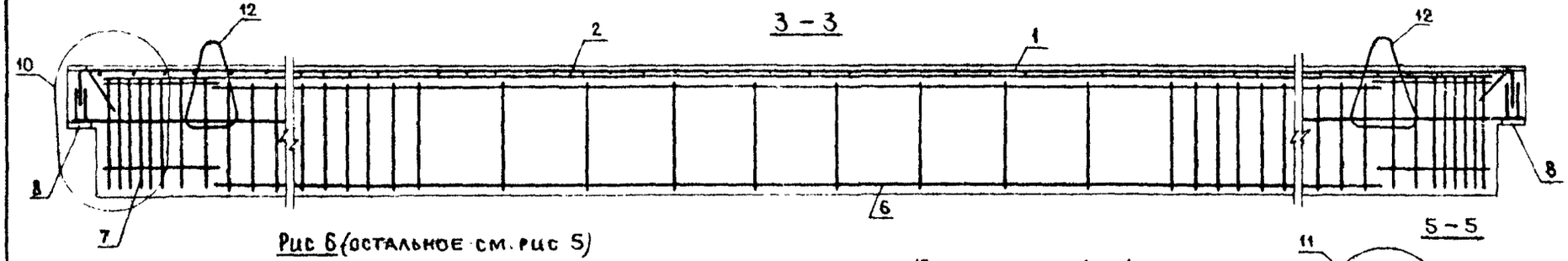

Рис 6 (остальное см. рис 5)

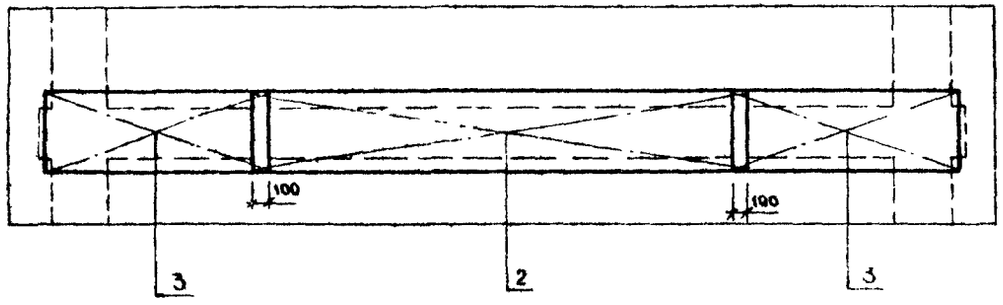

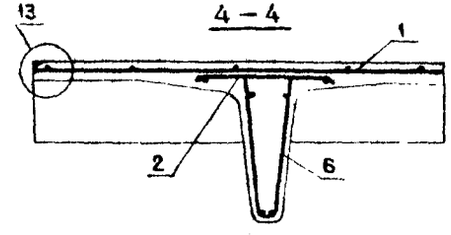

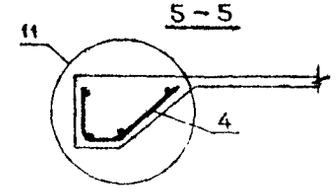

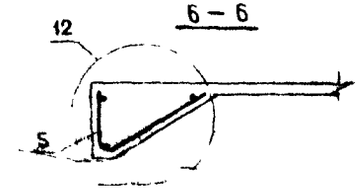

Расположение напрягаемой арматуры см лист 1
Узлы см документ 009 лист 3.

Инв. № подл. | Подпись и дата | Взам. инв. №

1.042.1-2.1 09 СБ

19785 59

Формат А3

ФОРМАТ	ЗОНА	ПОЗ	ОБОЗНАЧЕНИЕ	НАИМЕНОВАНИЕ	КОЛ	ПРИМЕЧАНИЕ
				ДОКУМЕНТАЦИЯ		
А4			1.042.1-2.1 10СВ	СБОРОЧНЫЙ ЧЕРТЕЖ		
А3			1.042.1-2.1 00У	УЗЛЫ		
А3			1.042.1-2.1 00РС	ВЕДОМОСТЬ РАСХОДА СТАЛИ НА ЭЛЕМЕНТ, КГ		
А3			1.042.1-2.1 00ТО	ТЕХНИЧЕСКОЕ ОПИСАНИЕ		
				СБОРОЧНЫЕ ЕДИНИЦЫ		
				СЕТКА		
А4		1	1.042.1-2.2 05.0	С25	1	
А4		2	1.042.1-2.2 06.0-01	С28	1	
А4		4	1.042.1-2.2 08.0	С33	2	
				ИЗДЕЛИЕ ЗАКЛАДНОЕ		
А4		8	1.042.1-2.2 14.0	МН1	2	
А4		9	1.042.1-2.2 15.0	МН2	10	
				ДЕТАЛИ		
А4		11	1.042.1-2.2 00.2-01	ПЕТЛЯ СТРОПОВОЧНАЯ СП2	2	
			ПЕРЕМЕННЫЕ ДАННЫЕ	ДЛЯ ИСПОЛНЕНИЙ:		
				1.042.1-2.1 10 ПТ 116. 17 - 8АIУТ-1		
				СБОРОЧНЫЕ ЕДИНИЦЫ		
				СЕТКА		
А4		3	1.042.1-2.2 07.0	С32	2	
А4		5	1.042.1-2.2 10.0	С37	1	
А4		6	1.042.1-2.2 13.0	С42	2	
А4		7	1.042.1-2.2 16.0-01	ИЗДЕЛИЕ ЗАКЛАДНОЕ МН4	2	
				ДЕТАЛИ		
				СТЕРЖЕНЬ НАПРЯГАЕМЫЙ		
А4		10	1.042.1-2.2 00.1-11	СН12	6	
				МАТЕРИАЛЫ		
				БЕТОН ТЯЖЕЛЫЙ М250		2.37М3
				1.042.1-2.1 10-01 ПТ 116. 17 - 8АТУТ-1		

НАЧ.ОТД.	Волынский	
Н.КОНТР.	Луговая	
ГП КОНСТР.	Шац	
ГИП	Николаева	
РАЗРАБ.	Коновалова	
ПРОВЕРИЛ	Егоров	
ИСПОЛНИЛ	Хорошилова	

1.042.1-2.1 10

ПЛИТА ПЕРЕКРЫТИЯ
ПТ 116. 17

СТАДИЯ	ЛИСТ	ЛИСТОВ
Р	1	3

ЦНИИЭП торгово-бытовых зданий и туристских комплексов

ЭПВЦ Киев ЗНИИЭП — ОПЕРАТОР ТЛП КОРТ — СИТНИК

ВЗАМ. ИНВ.№ — ПОДПИСЬ И ДАТА — ИНВ.№ ПОДЛ.

ФОРМАТ А4

ФОРМАТ	ЗОНА	ПОЗ	ОБОЗНАЧЕНИЕ	НАИМЕНОВАНИЕ	КОЛ	ПРИМЕЧАНИЕ
				СБОРОЧНЫЕ ЕДИНИЦЫ		
				СЕТКА		
А4		3	1.042.1-2.2 07.0	С32	2	
А4		5	1.042.1-2.2 10.0	С37	1	
А4		6	1.042.1-2.2 13.0	С42	2	
А4		7	1.042.1-2.2 16.0-01	ИЗДЕЛИЕ ЗАКЛАДНОЕ МН4	2	
				ДЕТАЛИ		
				СТЕРЖЕНЬ НАПРЯГАЕМЫЙ		
А4		10	1.042.1-2.2 00.1-16	СН17	4	
				МАТЕРИАЛЫ		
				БЕТОН ТЯЖЕЛЫЙ М250		2.37М3
				1.042.1-2.1 10-02 ПТ 116. 17 - 12АIУТ-1		
				СБОРОЧНЫЕ ЕДИНИЦЫ		
				СЕТКА		
А4		3	1.042.1-2.2 07.0-01	С31	2	
А4		5	1.042.1-2.2 10.0-01	С38	1	
А4		6	1.042.1-2.2 12.0	С41	2	
А4		7	1.042.1-2.2 16.0	ИЗДЕЛИЕ ЗАКЛАДНОЕ МН3	2	
				ДЕТАЛИ		
				СТЕРЖЕНЬ НАПРЯГАЕМЫЙ		
А4		10	1.042.1-2.2 00.1-12	СН13	6	
				МАТЕРИАЛЫ		
				БЕТОН ТЯЖЕЛЫЙ М350		2.37М3
				1.042.1-2.1 10-03 ПТ 116. 17 - 12АТУТ-1		
				СБОРОЧНЫЕ ЕДИНИЦЫ		
				СЕТКА		
А4		3	1.042.1-2.2 07.0-01	С31	2	
А4		5	1.042.1-2.2 10.0-01	С38	1	
А4		6	1.042.1-2.2 12.0	С41	2	
А4		7	1.042.1-2.2 16.0	ИЗДЕЛИЕ ЗАКЛАДНОЕ МН3	2	
				ДЕТАЛИ		
				СТЕРЖЕНЬ НАПРЯГАЕМЫЙ		
А4		10	1.042.1-2.2 00.1-17	СН18	6	

1.042.1-2.1 10

ЛИСТ 2

19785 60

ФОРМАТ А4

ФОРМАТ	ЗОНА	ПОЗ	ОБОЗНАЧЕНИЕ	НАИМЕНОВАНИЕ	КОЛ	ПРИМЕЧАНИЕ
				МАТЕРИАЛЫ		
				БЕТОН ТЯЖЕЛЫЙ М350		2.37М3
				1.042.1-2.1 10-04 ПТ 116. 17 - 16АТУТ-1		
				СБОРОЧНЫЕ ЕДИНИЦЫ		
				СЕТКА		
А4		3	1.042.1-2.2 07.0-01	С31	2	
А4		5	1.042.1-2.2 10.0-01	С38	1	
А4		6	1.042.1-2.2 12.0	С41	2	
А4		7	1.042.1-2.2 16.0	ИЗДЕЛИЕ ЗАКЛАДНОЕ МН3	2	
				ДЕТАЛИ		
				СТЕРЖЕНЬ НАПРЯГАЕМЫЙ		
А4		10	1.042.1-2.2 00.1-17	СН18	6	
				МАТЕРИАЛЫ		
				БЕТОН ТЯЖЕЛЫЙ М400		2.37М3

ЭПВЦ Киев ЗНИИЭП

ОПЕРАТОР ТЛП КОРТ

СИТНИК

ИНВ №ПОДЛ. | ПОДПИСЬ И ДАТА | ВЗАМ.ИНВ.№

1.042.1-2.1 10

ЛИСТ 3

ФОРМАТ А4

19785 61

Рис. 1

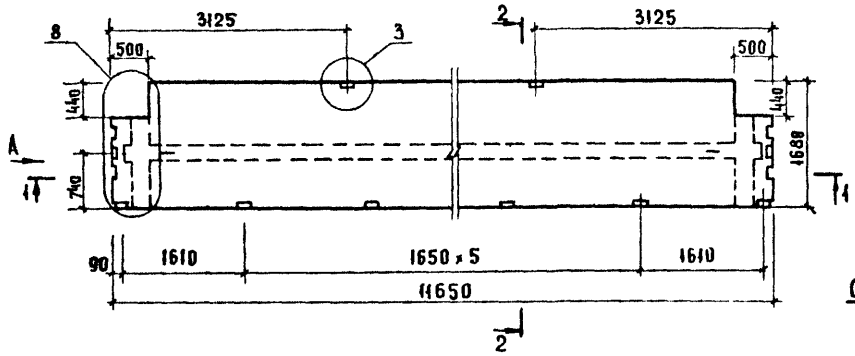

Обозначение	Марка	Рис	Масса т
1.042.1-2.1 10	ПТ 116.17 - 8 АIVТ-1	1,3,4	6,00
-01	ПТ 116.17 - 8 АтУТ-1	1,2,4	
-02	ПТ 116.17 - 12АIVТ-1	1,3,4	
-03	ПТ 116.17 - 12АтУТ1	1,3,4	
-04	ПТ 116.17 - 16АтУТ-1	1,3,4	

Схема расположения напрягаемой арматуры

Рис. 2

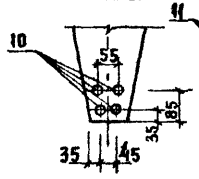

Рис. 3

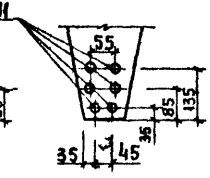

Узлы см. документ ООУ листы 1.23.

Вид А

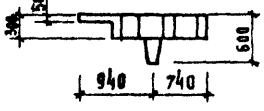

2-2

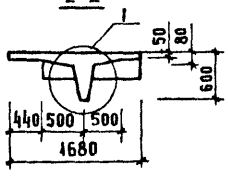

Взамен стр 61 16.10.84 ст инж Егоров

Нач отд	Волынский	
Н.контр	Егоров	
Гл.контр	Шац	
ГИП	Николаева	
Разраб	Коновалова	
Проверил	Луговая	
Исполнил	Хорошилова	

1.042.1-2.1 10 СБ

Плита перекрытия ПТ
Сборочный чертеж

Стадия	Масса	Масштаб
Р	См. табл.	1:50
Лист 1	Листов 2	

ЦНИИЭП торгово-бытовых зданий и туристских комплексов

Инв. № подл. | Подпись и дата | Взам. инв. №

19785 62

Формат А3

Рис 4

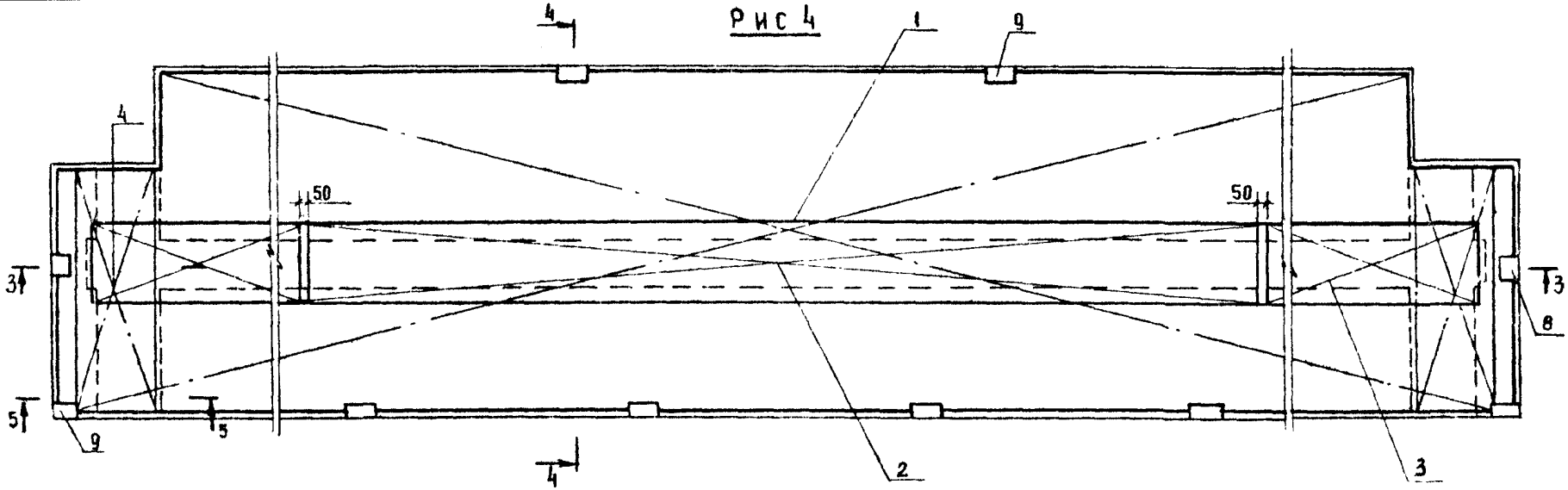

3-3

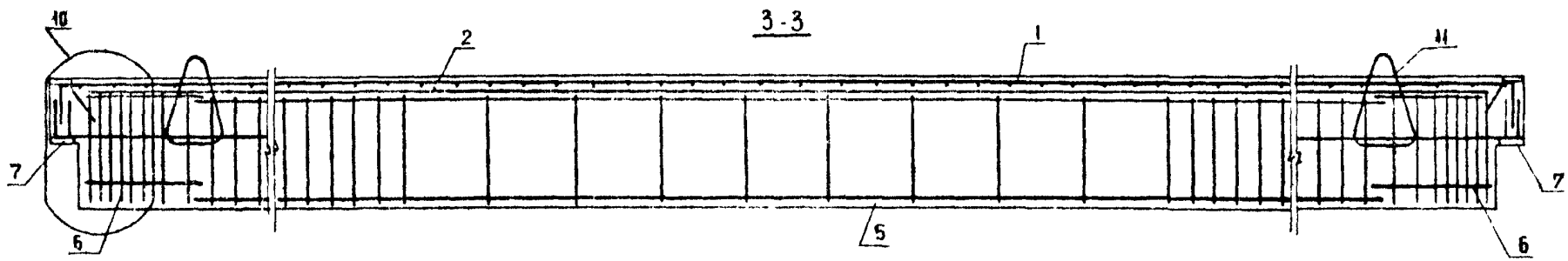

4-4

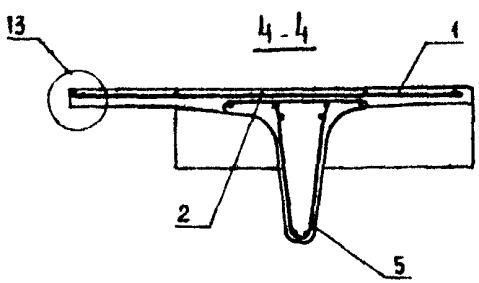

5-5

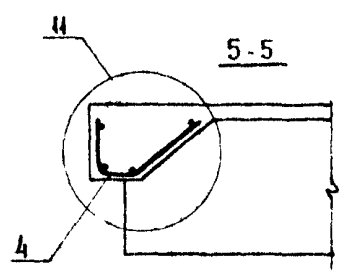

Расположение напрягаемой арматуры см. лист 1.
Узлы см документ ООУ лист 3

Инв. № подл. | Подпись и дата | Взам. инв. №

1.042.1-2.1 10СБ	Лист 2

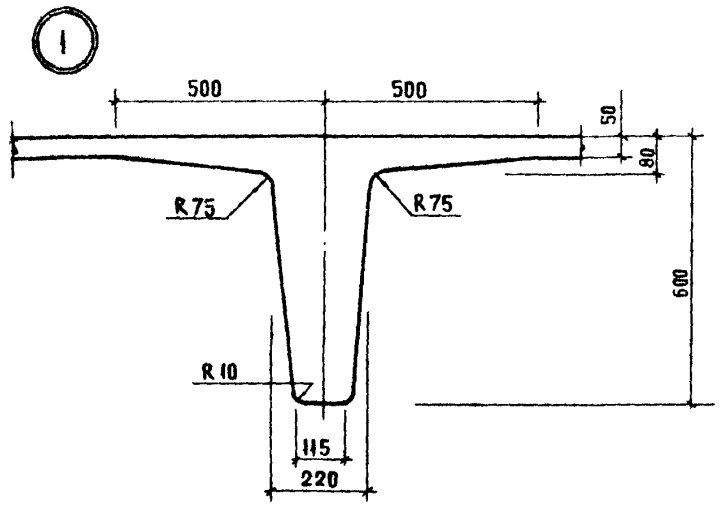

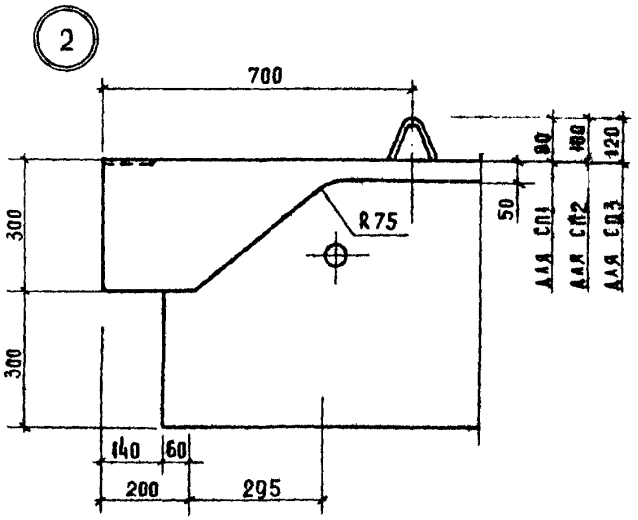

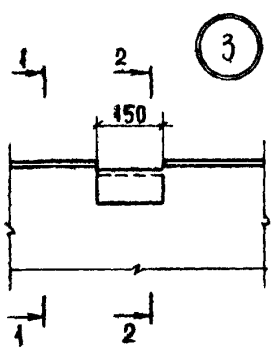

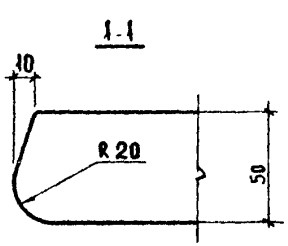

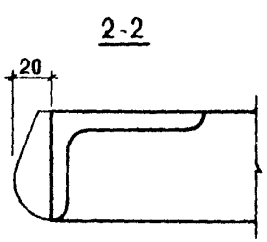

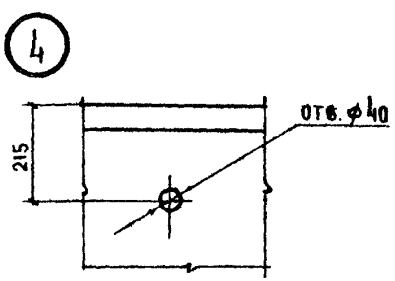

Нач. отд.	Волынский		
Н. контр.	Егоров		
Гл. констр.	Шац		
ГИП	Николаева		
Разраб.	Коновалова		
Проверил	Луговая		
Исполнил	Хорошилова		

1.042.1-2.1.00У

Узлы

Стадия	Лист	Листов
Р	1	3

ЦНИИЭП торгово-бытовых зданий и туристских комплексов

Инв. № подл. | Подпись и дата | Взам. инв. №

19785 64

Формат А3

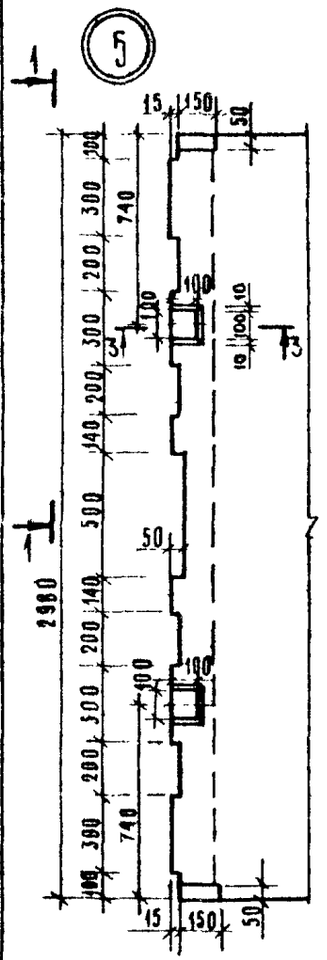

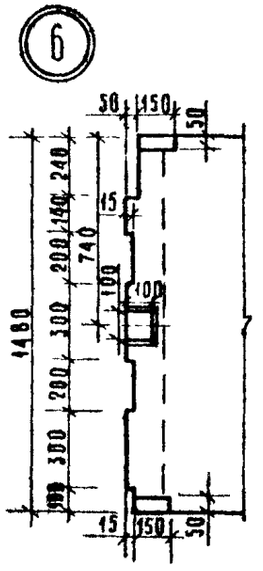

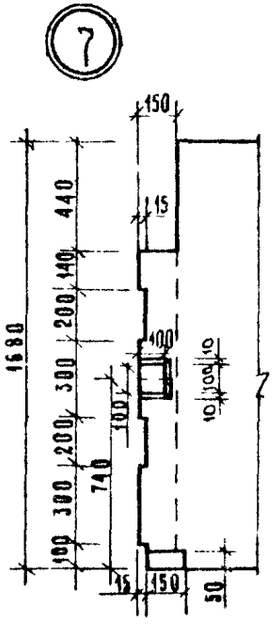

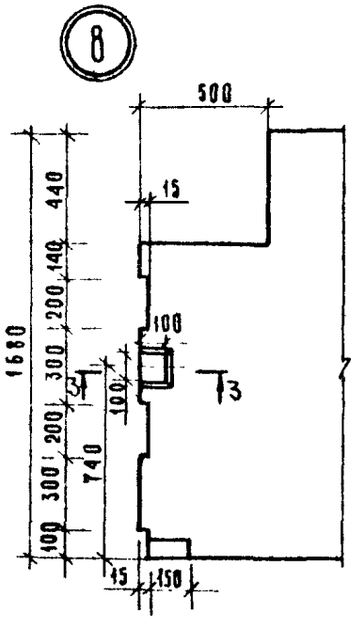

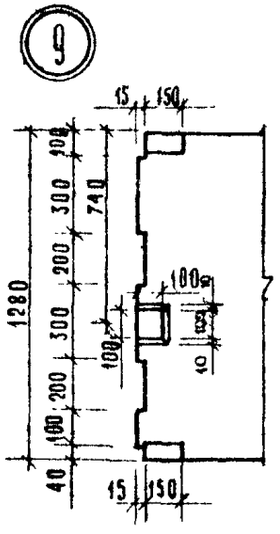

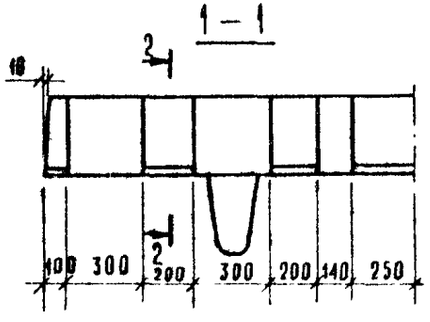

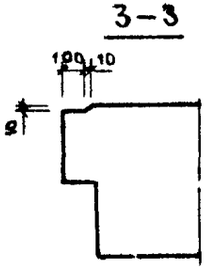

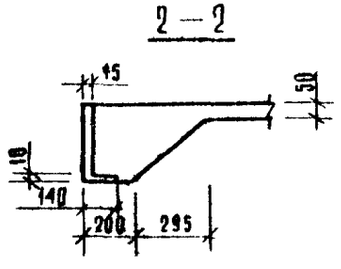

Расположение шпонок в торцах панелей

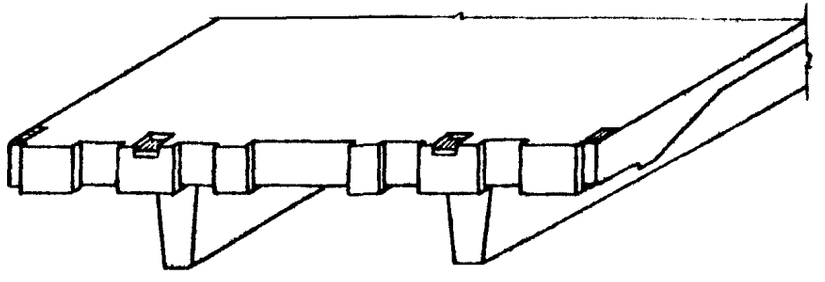

Инв. № подл. | Подп. и дата | Взам. инв. №

1.042.1-2.1.ОВУ	Лист 2

19785 65

Формат А3

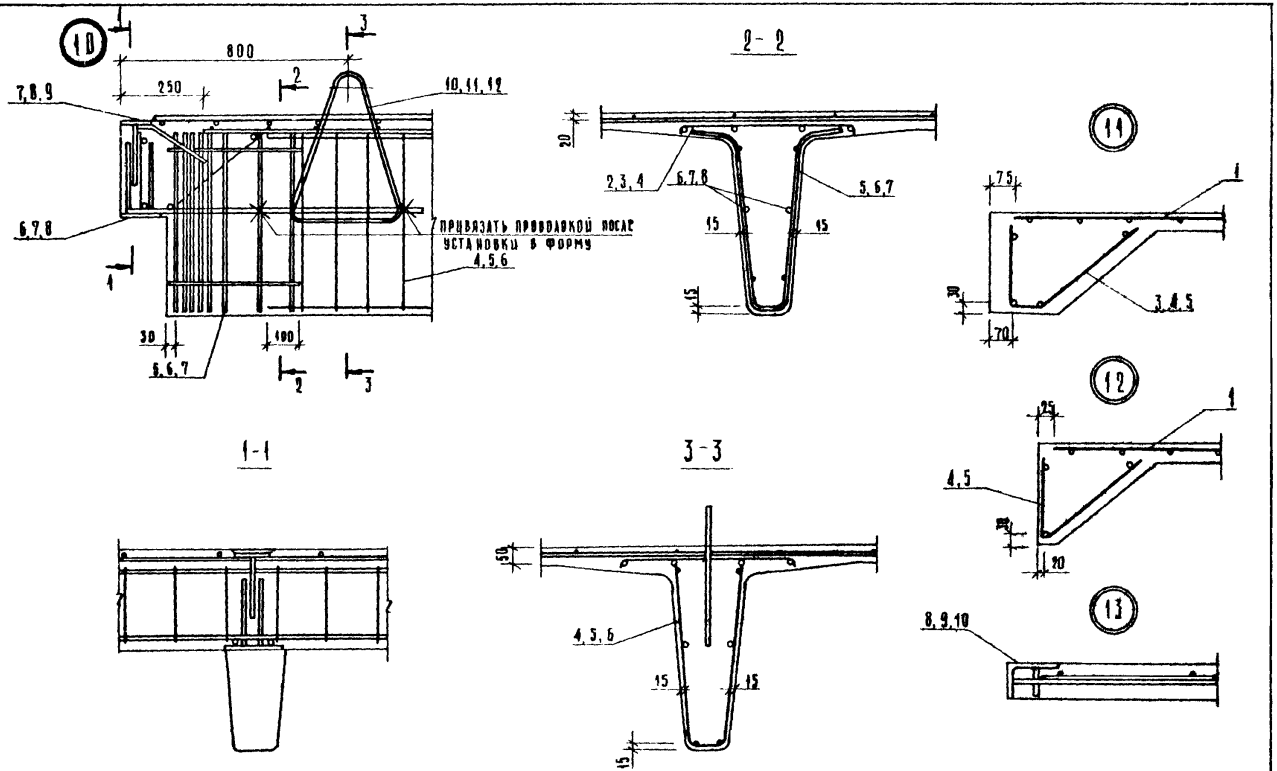

Инв. № подл.	Подпись и дата	Взам. инв. №			

	1.042.1-2.1 ВОУ	Лист 3

19785 66

Формат А3

НАИМЕНОВАНИЕ	КОЛИЧЕСТВО НА МАРКУ																			
	ПТ 86.30-4АIУТ	ПТ 86.30-4АТУТ	ПТ 86.30-6АIУТ	ПТ 86.30-6АТУТ	ПТ 86.30-8АIУТ	ПТ 86.30-8АТУТ	ПТ 86.30-12АIУТ	ПТ 86.30-12АТУТ	ПТ 86.30-16АIУТ	ПТ 86.30-16АТУТ	ПТ 86.15-4АIУТ	ПТ 86.15-4АТУТ	ПТ 86.15-6АIУТ	ПТ 86.15-6АТУТ	ПТ 86.15-8АIУТ	ПТ 86.15-8АТУТ	ПТ 86.15-12АIУТ	ПТ 86.15-12АТУТ	ПТ 86.15-16АIУТ	ПТ 86.15-16АТУТ
НАПРЯГАЕМАЯ АРМАТУРА																				
АРМАТУРА КЛАССА																				
А-IУ ГОСТ 5781-82																				
Ф12	-	-	59.46	-	-	-	-	-	-	-	-	-	29.73	-	-	-	-	-	-	-
Ф14	-	-	-	-	80.89	-	-	-	121.3	-	-	-	-	-	40.44	-	-	-	60.67	-
Ф16	52.83	-	-	-	-	-	105.7	-	-	-	26.42	-	-	-	-	-	52.83	-	-	-
ИТОГО КЛАССА А-IУ	52.83	-	59.46	-	80.89	-	105.7	-	121.3	-	26.42	-	29.73	-	40.44	-	52.83	-	60.67	-
АТ-У ГОСТ 10884-81																				
Ф12	-	-	-	-	-	59.46	-	-	-	89.19	-	-	-	-	-	29.73	-	-	-	44.60
Ф14	-	40.44	-	-	-	-	-	80.89	-	-	-	20.22	-	-	-	-	-	40.44	-	-
Ф16	-	-	-	52.83	-	-	-	-	-	-	-	-	-	26.42	-	-	-	-	-	-
ИТОГО КЛАССА АТ-У	-	40.44	-	52.83	-	59.46	-	80.89	-	89.19	-	20.22	-	26.42	-	29.73	-	40.44	-	44.60
ВСЕГО НАПРЯГАЕМОЙ АРМАТУРЫ	52.83	40.44	59.46	52.83	80.89	59.46	105.7	80.89	121.3	89.19	26.42	20.22	29.73	26.42	40.44	29.73	52.83	40.44	60.67	44.60
ИЗДЕЛИЯ АРМАТУРНЫЕ																				
АРМАТУРА КЛАССА																				
А-III ГОСТ 5781-82																				
Ф6	1.421	1.421	1.421	1.421	1.421	1.421	43.81	43.81	43.81	43.81	0.710	0.710	0.710	0.710	0.710	0.710	19.06	19.06	19.06	19.06
Ф8	16.94	16.94	16.94	16.94	16.94	16.94	-	-	-	-	8.469	8.469	8.469	8.469	8.469	8.469	-	-	-	-
Ф10	14.56	14.56	14.56	14.56	14.56	14.56	41.02	41.02	41.02	41.02	7.157	7.157	7.157	7.157	7.157	7.157	20.39	20.39	20.39	20.39
ИТОГО КЛАССА А-III	32.92	32.92	32.92	32.92	32.92	32.92	84.83	84.83	84.83	84.83	16.34	16.34	16.34	16.34	16.34	16.34	39.44	39.44	39.44	39.44
ВР-I ГОСТ 6727-80																				
Ф3	1.254	1.254	1.254	1.254	1.254	1.254	1.254	1.254	1.254	1.254	0.627	0.627	0.627	0.627	0.627	0.627	0.627	0.627	0.627	0.627
Ф4	30.49	30.49	13.30	13.30	13.30	13.30	13.30	13.30	13.30	13.30	13.32	13.32	5.886	5.886	5.886	5.886	5.886	5.886	5.886	5.886
Ф5	24.57	24.57	51.11	51.11	51.11	51.11	28.44	28.44	28.44	28.44	12.29	12.29	23.77	23.77	23.77	23.77	14.22	14.22	14.22	14.22
ИТОГО КЛАССА ВР-I	56.31	56.31	65.66	65.66	65.66	65.66	43.00	43.00	43.00	43.00	26.24	26.24	30.28	30.28	30.28	30.28	20.73	20.73	20.73	20.73
ВСЕГО ИЗДЕЛИЙ АРМАТУРНЫХ	89.23	89.23	98.58	98.58	98.58	98.58	127.8	127.8	127.8	127.8	42.57	42.57	46.62	46.62	46.62	46.62	60.18	60.18	60.18	60.18
ИЗДЕЛИЯ ЗАКЛАДНЫЕ																				
АРМАТУРА КЛАССА																				
А-I ГОСТ 5781-82																				
Ф18	-	-	-	-	-	-	-	-	-	-	4.116	4.116	4.116	4.116	4.116	4.116	4.116	4.116	4.116	4.116
Ф20	10.75	10.75	10.75	10.75	10.75	10.75	10.75	10.75	10.75	10.75	-	-	-	-	-	-	-	-	-	-
ИТОГО КЛАССА А-I	10.75	10.75	10.75	10.75	10.75	10.75	10.75	10.75	10.75	10.75	4.116	4.116	4.116	4.116	4.116	4.116	4.116	4.116	4.116	4.116
А-III ГОСТ 5781-82																				
Ф8	4.266	4.266	4.266	4.266	4.266	4.266	1.106	1.106	1.106	1.106	2.133	2.133	2.133	2.133	2.133	2.133	0.553	0.553	0.553	0.553
Ф10	7.157	7.157	7.157	7.157	7.157	7.157	12.09	12.09	12.09	12.09	6.170	6.170	6.170	6.170	6.170	6.170	8.638	8.638	8.638	8.638
ИТОГО КЛАССА А-III	11.42	11.42	11.42	11.42	11.42	11.42	13.20	13.20	13.20	13.20	8.303	8.303	8.303	8.303	8.303	8.303	9.191	9.191	9.191	9.191

ЭПВЦ КиевЗНИИЭП

ОПЕРАТОР ГЛП КОРТ

СИТНИК

ВЗАМ. ИНВ. №

ПОДПИСЬ И ДАТА

ИНВ. № ПОДЛ.

НАЧ.ОТД	СИТНИК	
Н.КОНТР	ЕГУНОВ	
ГЛ.СПЕЦ	ЛИНИУК	
ПРОВЕРИЛ	ПОПОВ	
РАЗРАБ	ГРИГОР	

1.042.1-2.1 00РС

ВЕДОМОСТЬ РАСХОДА СТАЛИ НА ЭЛЕМЕНТ, КГ

СТАДИЯ	ЛИСТ	ЛИСТОВ
Р	1	11

ГОСГРАЖДАНСТРОЙ КиевЗНИИЭП

ФОРМАТ А3

НАИМЕНОВАНИЕ	КОЛИЧЕСТВО НА МАРКУ																			
	ПТ 86.30-4АIУТ	ПТ 86.30-4АТУТ	ПТ 86.30-6АIУТ	ПТ 86.30-6АТУТ	ПТ 86.30-8АIУТ	ПТ 86.30-8АТУТ	ПТ 86.30-12АIУТ	ПТ 86.30-12АТУТ	ПТ 86.30-16АIУТ	ПТ 86.30-16АТУТ	ПТ 86.15-4АIУТ	ПТ 86.15-4АТУТ	ПТ 86.15-6АIУТ	ПТ 86.15-6АТУТ	ПТ 86.15-8АIУТ	ПТ 86.15-8АТУТ	ПТ 86.15-12АIУТ	ПТ 86.15-12АТУТ	ПТ 86.15-16АIУТ	ПТ 86.15-16АТУТ
ПРОКАТ МАРКИ ВСТ3КП																				
ГОСТ 103-76																				
-6Х100	1.884	1.884	1.884	1.884	1.884	1.884	1.884	1.884	1.884	1.884	0.942	0.942	0.942	0.942	0.942	0.942	0.942	0.942	0.942	0.942
-10Х120	6.406	6.406	6.406	6.406	6.406	6.406	6.406	6.406	6.406	6.406	3.203	3.203	3.203	3.203	3.203	3.203	3.203	3.203	3.203	3.203
ИТОГО ГОСТ 103-76	8.290	8.290	8.290	8.290	8.290	8.290	8.290	8.290	8.290	8.290	4.145	4.145	4.145	4.145	4.145	4.145	4.145	4.145	4.145	4.145
ГОСТ 8510-72*																				
L75Х50Х8	13.37	13.37	13.37	13.37	13.37	13.37	13.37	13.37	13.37	13.37	13.37	13.37	13.37	13.37	13.37	13.37	13.37	13.37	13.37	13.37
ИТОГО ГОСТ 8510-72*	13.37	13.37	13.37	13.37	13.37	13.37	13.37	13.37	13.37	13.37	13.37	13.37	13.37	13.37	13.37	13.37	13.37	13.37	13.37	13.37
ИТОГО МАРКИ ВСТ3КП	21.66	21.66	21.66	21.66	21.66	21.66	21.66	21.66	21.66	21.66	17.52	17.52	17.52	17.52	17.52	17.52	17.52	17.52	17.52	17.52
ВСЕГО ИЗДЕЛИЙ ЗАКЛАДНЫХ	43.84	43.84	43.84	43.84	43.84	43.84	45.61	45.61	45.61	45.61	29.94	29.94	29.94	29.94	29.94	29.94	30.83	30.83	30.83	30.83
ОБЩИЙ РАСХОД	185.9	173.5	201.9	195.3	223.3	201.9	279.1	254.3	294.8	262.6	98.93	92.73	106.3	103.0	117.0	106.3	143.8	131.4	151.7	135.6

СИТНИК

ОПЕРАТОР ТЛП КОРТ

ЭПВЦ КиевЗНИИЭП

ИНВ.№ ПОДЛ. | ПОДПИСЬ И ДАТА | ВЗАМ. ИНВ.№

1.042.1-2.1 00РС

ЛИСТ 2

19785 68

ФОРМАТ А3

НАИМЕНОВАНИЕ	КОЛИЧЕСТВО НА МАРКУ																			
	ПТ 86.13-4АIУТ	ПТ 86.13-4АТУТ	ПТ 86.13-6АIУТ	ПТ 86.13-6АТУТ	ПТ 86.13-8АIУТ	ПТ 86.13-8АТУТ	ПТ 86.13-12АIУТ	ПТ 86.13-12АТУТ	ПТ 86.13-16АIУТ	ПТ 86.13-16АТУТ	ПТ 86.17-4АIУТ	ПТ 86.17-4АТУТ	ПТ 86.17-6АIУТ	ПТ 86.17-6АТУТ	ПТ 86.17-8АIУТ	ПТ 86.17-8АТУТ	ПТ 86.17-12АIУТ	ПТ 86.17-12АТУТ	ПТ 86.17-16АIУТ	ПТ 86.17-16АТУТ
НАПРЯГАЕМАЯ АРМАТУРА																				
АРМАТУРА КЛАССА А-IУ ГОСТ 5781-82																				
Ф10	-	-	-	-	30.99	-	-	-	-	-	-	-	-	-	-	-	-	-	-	-
Ф12	-	-	29.73	-	-	-	44.60	-	-	-	29.73	-	-	-	-	-	-	-	-	-
Ф14	20.22	-	-	-	-	-	-	-	-	-	-	-	-	-	40.44	-	60.67	-	-	-
Ф16	-	-	-	-	-	-	-	-	52.83	-	-	-	-	-	-	-	-	-	-	-
Ф18	-	-	-	-	-	-	-	-	-	-	-	-	33.45	-	-	-	-	-	66.89	-
ИТОГО КЛАССА А-IУ	20.22	-	29.73	-	30.99	-	44.60	-	52.83	-	29.73	-	33.45	-	40.44	-	60.67	-	66.89	-
АТ-У ГОСТ 10884-81																				
Ф12	-	-	-	-	-	-	-	-	-	-	-	-	-	-	-	29.73	-	-	-	-
Ф14	-	20.22	-	20.22	-	-	-	-	-	40.44	-	20.22	-	-	-	-	-	40.44	-	-
Ф16	-	-	-	-	-	26.42		-	-	-	-	-	-	26.42	-	-	-	-	-	52.83
Ф18	-	-	-	-	-	-	-	33.45	-	-	-	-	-	-	-	-	-	-	-	-
ИТОГО КЛАССА АТ-У	-	20.22	-	20.22	-	26.42	-	33.45	-	40.44	-	20.22	-	26.42	-	29.73	-	40.44	-	52.83
ВСЕГО НАПРЯГАЕМОЙ АРМАТУРЫ	20.22	20.22	29.73	20.22	30.99	26.42	44.60	33.45	52.83	40.44	29.73	20.22	33.45	26.42	40.44	29.73	60.67	40.44	66.89	52.83
ИЗДЕЛИЯ АРМАТУРНЫЕ																				
АРМАТУРА КЛАССА А-Ш ГОСТ 5781-82																				
Ф6	0.710	0.710	0.710	0.710	0.710	0.710	16.81	16.81	16.81	16.81	0.710	0.710	0.710	0.710	0.710	0.710	21.76	21.76	21.76	21.76
Ф8	8.469	8.469	8.469	8.469	8.469	8.469	-	-	-	-	8.469	8.469	8.469	8.469	8.469	8.469	-	-	-	-
Ф10	5.923	5.923	5.923	5.923	5.923	5.923	19.15	19.15	19.15	19.15	7.589	7.589	7.589	7.589	7.589	7.589	20.82	20.82	20.82	20.82
ИТОГО КЛАССА А-Ш	15.10	5.923	15.10	15.10	15.10	15.10	35.96	35.96	35.96	35.96	16.77	16.77	16.77	16.77	16.77	16.77	42.57	42.57	42.57	42.57
ВР-I ГОСТ 6727-80																				
Ф3	0.627	0.627	0.627	0.627	0.627	0.627	0.627	0.627	0.627	0.627	-	-	-	-	-	-	-	-	-	-
Ф4	10.39	10.39	3.870	3.870	3.870	3.870	3.870	3.870	3.870	3.870	15.96	15.96	7.427	7.427	7.427	7.427	7.427	7.427	7.427	7.427
Ф5	14.09	14.09	24.16	24.16	24.16	24.16	16.02	16.02	16.02	16.02	14.63	14.63	27.80	27.80	27.80	27.80	16.56	16.56	16.56	16.56
ИТОГО КЛАССА ВР-I	25.11	25.11	28.66	28.66	28.66	28.66	20.52	20.52	20.52	20.52	30.59	30.59	35.23	35.23	35.23	35.23	23.99	23.99	23.99	23.99
ВСЕГО ИЗДЕЛИЙ АРМАТУРНЫХ	40.21	40.21	43.76	43.76	43.76	43.76	56.47	56.47	56.47	56.47	47.35	47.35	52.00	52.00	52.00	52.00	66.56	66.56	66.56	66.56
ИЗДЕЛИЯ ЗАКЛАДНЫЕ																				
АРМАТУРА КЛАССА А-I ГОСТ 5781-82																				
Ф18	4.116	4.116	4.116	4.116	4.116	4.116	4.116	4.116	4.116	4.116	4.116	4.116	4.116	4.116	4.116	4.116	4.116	4.116	4.116	4.116
ИТОГО КЛАССА А-I	4.116	4.116	4.116	4.116	4.116	4.116	4.116	4.116	4.116	4.116	4.116	4.116	4.116	4.116	4.116	4.116	4.116	4.116	4.116	4.116
А-Ш ГОСТ 5781-82																				
Ф8	2.133	2.133	2.133	2.133	2.133	2.133	0.553	0.553	0.553	0.553	2.133	2.133	2.133	2.133	2.133	2.133	0.553	0.553	0.553	0.553
Ф10	6.170	6.170	6.170	6.170	6.170	6.170	8.638	8.638	8.638	8.638	3.579	3.579	3.579	3.579	3.579	3.579	6.047	6.047	6.047	6.047
ИТОГО КЛАССА А-Ш	8.303	8.303	8.303	8.303	8.303	8.303	9.191	9.191	9.191	9.191	5.711	5.711	5.711	5.711	5.711	5.711	6.599	6.599	6.599	6.599
ПРОКАТ МАРКИ ВСТ3КП ГОСТ 103-76																				
-6Х100	0.942	0.942	0.942	0.942	0.942	0.942	0.942	0.942	0.942	0.942	0.942	0.942	0.942	0.942	0.942	0.942	0.942	0.942	0.942	0.942
-10Х120	3.203	3.203	3.203	3.203	3.203	3.203	3.203	3.203	3.203	3.203	3.203	3.203	3.203	3.203	3.203	3.203	3.203	3.203	3.203	3.203

ЭПВЦ КиевЗНИИЭП | ОПЕРАТОР ТЛП КОРТ | СИТИНЫ | ИНВ.№ ПОДЛ | ПОДПИСЬ И ДАТА | ВЗАМ ИНВ.№

19785 69 ФОРМАТ А3

НАИМЕНОВАНИЕ	КОЛИЧЕСТВО НА МАРКУ																			
	ПТ 86.13-4АIУТ	ПТ 86.13-4АТУТ	ПТ 86.13-6АIУТ	ПТ 86.13-6АТУТ	ПТ 86.13-8АIУТ	ПТ 86.13-8АТУТ	ПТ 86.13-12АIУТ	ПТ 86.13-12АТУТ	ПТ 86.13-16АIУТ	ПТ 86.13-16АТУТ	ПТ 86.17-4АIУТ	ПТ 86.17-4АТУТ	ПТ 86.17-6АIУТ	ПТ 86.17-6АТУТ	ПТ 86.17-8АIУТ	ПТ 86.17-8АТУТ	ПТ 86.17-12АIУТ	ПТ 86.17-12АТУТ	ПТ 86.17-16АIУТ	ПТ 86.17-16АТУТ
ИТОГО ГОСТ 103-76	4.145	4.145	4.145	4.145	4.145	4.145	4.145	4.145	4.145	4.145	4.145	4.145	4.145	4.145	4.145	4.145	4.145	4.145	4.145	4.145
ГОСТ 8510-72* L75X50X8	13.37	13.37	13.37	13.37	13.37	13.37	13.37	13.37	13.37	13.37	6.687	6.687	6.687	6.687	6.687	6.687	6.687	6.687	6.687	6.687
ИТОГО ГОСТ 8510-72*	13.37	13.37	13.37	13.37	13.37	13.37	13.37	13.37	13.37	13.37	6.687	6.687	6.687	6.687	6.687	6.687	6.687	6.687	6.687	6.687
ИТОГО МАРКИ ВСТЗКП	17.52	17.52	17.52	17.52	17.52	17.52	17.52	17.52	17.52	17.52	10.83	10.83	10.83	10.83	10.83	10.83	10.83	10.83	10.83	10.83
ВСЕГО ИЗДЕЛИЙ ЗАКЛАДНЫХ	29.94	29.94	29.94	29.94	29.94	29.94	30.83	30.83	30.83	30.83	20.66	20.66	20.66	20.66	20.66	20.66	21.55	21.55	21.55	21.55
ОБЩИЙ РАСХОД	90.37	90.37	103.4	93.92	104.7	100.1	131.9	120.7	140.1	127.7	97.74	88.24	106.1	99.07	113.1	102.4	148.8	128.6	155.0	140.9

СИТ. ЧИК

ОПЕРАТОР ТПП КОРТ

ЭПВЦ КиевЗНИИЭП

ИНВ.№ ПОДЛ | ПОДПИСЬ и ДАТА | ВЗАМ. ИНВ.№

19785 70

ФОРМАТ А3

НАИМЕНОВАНИЕ	КОЛИЧЕСТВО НА МАРКУ					
	ПТ 86.17-8АIУТ-1	ПТ 86.17-8АТУТ-1	ПТ 86.17-12АIУТ-1	ПТ 86.17-12АТУТ-1	ПТ 86.17-16АIУТ-1	ПТ 86.17-16АТУТ-1
НАПРЯГАЕМАЯ АРМАТУРА						
АРМАТУРА КЛАССА						
А-IУ ГОСТ 5781-82						
Ф14	60.67	-	60.67	-	-	-
Ф18	-	-	-	-	66.89	-
ИТОГО КЛАССА А-IУ	60.67	-	60.67	-	66.89	-
АТ-У ГОСТ 10884-81						
Ф12	-	44.60	-	-	-	-
Ф14	-	-	-	40.44	-	-
Ф16	-	-	-	-	-	52.83
ИТОГО КЛАССА АТ-У	-	44.60	-	40.44	-	52.83
ВСЕГО НАПРЯГАЕМОЙ АРМАТУРЫ	60.67	44.60	60.67	40.44	66.89	52.83
ИЗДЕЛИЯ АРМАТУРНЫЕ						
АРМАТУРА КЛАССА						
А-Ш ГОСТ 5781-82						
Ф6	21.16	21.16	21.16	21.16	21.16	21.16
Ф8	8.469	8.469	-	-	-	-
Ф10	5.923	5.923	19.15	19.15	19.15	19.15
ИТОГО КЛАССА А-Ш	35.55	35.55	40.31	40.31	40.31	40.31
ВР-I ГОСТ 6727-80						
Ф4	7.355	7.355	7.355	7.355	7.355	7.355
Ф5	14.09	14.09	16.02	16.02	16.02	16.02
ИТОГО КЛАССА ВР-I	21.44	21.44	23.38	23.38	23.38	23.38
ВСЕГО ИЗДЕЛИЙ АРМАТУРНЫХ	56.99	56.99	63.68	63.68	63.68	63.68
ИЗДЕЛИЯ ЗАКЛАДНЫЕ						
АРМАТУРА КЛАССА						
А-I ГОСТ 5781-82						
Ф18	4.116	4.116	4.116	4.116	4.116	4.116
ИТОГО КЛАССА А-I	4.116	4.116	4.116	4.116	4.116	4.116
А-Ш ГОСТ 5781-82						
Ф8	2.133	2.133	0.553	0.553	0.553	0.553
Ф10	4.442	4.442	6.047	6.047	6.047	6.047
ИТОГО КЛАССА А-Ш	6.575	6.575	6.599	6.599	6.599	6.599
ПРОКАТ МАРКИ ВСТ3КП						
ГОСТ 103-76						
-6Х100	0.942	0.942	0.942	0.942	0.942	0.942
-10Х120	3.203	3.203	3.203	3.203	3.203	3.203
ИТОГО ГОСТ 103-76	4.145	4.145	4.145	4.145	4.145	4.145
ГОСТ 8510-72*						
L75Х50Х8	8.916	8.916	6.687	6.687	6.687	6.687
ИТОГО ГОСТ 8510-72*	8.916	8.916	6.687	6.687	6.687	6.687
ИТОГО МАРКИ ВСТ3КП	13.06	13.06	10.83	10.83	10.83	10.83

ЭПВЦ КиевЗНИИЭП
оператор ТЛП КОРТ
Инв.№ подл. | Подпись и дата | Взам. инв.№

НАИМЕНОВАНИЕ	КОЛИЧЕСТВО НА МАРКУ					
	ПТ 86.17-8АIУТ-1	ПТ 86.17-8АТУТ-1	ПТ 86.17-12АIУТ-1	ПТ 86.17-12АТУТ-1	ПТ 86.17-16АIУТ-1	ПТ 86.17-16АТУТ-1
ВСЕГО ИЗДЕЛИЙ ЗАКЛАДНЫХ	23.75	23.75	21.55	21.55	21.55	21.55
ОБЩИЙ РАСХОД	141.4	125.3	145.9	125.7	152.1	138.1

СИТНИК

ОПЕРАТОР ТЛП КОРТ

ЭПВЦ КиевЗНИИЭП

ВЗАМ. ИНВ.№

ПОДПИСЬ И ДАТА

ИНВ.№ ПОДЛ.

НАИМЕНОВАНИЕ	КОЛИЧЕСТВО НА МАРКУ																				
	ПТ 116. 30 - 4АIVТ	ПТ 116. 30 - 4АТУТ	ПТ 116. 30 - 6АIVТ	ЖТ 116. 30 - 8АIVТ	ЛТ 116. 30 - 8АТУТ	ЛТ 116. 30 - 8АТУТ	ЛТ 116. 30 - 12АIVТ	[illegible]	[illegible]	ПТ 116. 15 - 4АIVТ	ПТ 116. 15 - 4АТУТ	ПТ 116. 15 - 6АIVТ	[illegible]	П. 116. 15 - 8АIVТ	[illegible]	М1 116. 15 - 12АIVТ	М1 116. 15 - 12АТУТ	[illegible]	[illegible]	[illegible]
НАПРЯГАЕМАЯ АРМАТУРА																					
АРМАТУРА КЛАССА																					
А-IУ ГОСТ 5781-82																					
Ф14	109.9	-	-	-	-	-	-	-	-	54.94	-	-	-	-	-	-	-	-	54.94	-	
Ф16	-	-	143.5	-	-	-	-	-	-	-	-	71.77	-	-	-	-	-	-	-	-	
Ф18	-	-	-	-	181.7	-	272.6	-	-	-	-	-	-	90.87	-	136.3	-	-	-	-	
ИТОГО КЛАССА А-IУ	109.9	-	143.5	-	181.7	-	272.6	-	-	54.94	-	71.77	-	90.87	-	136.3	-	-	54.94	-	
АТ-У ГОСТ 10884-81																					
Ф10	-	84.18	-	-	-	-	-	-	-	-	42.09	-	-	-	-	-	-	-	-	-	
Ф12	-	-	-	-	-	-	-	-	-	-	-	-	-	-	-	-	-	-	-	40.38	
Ф14	-	-	-	109.9	-	-	-	-	-	-	-	-	54.94	-	-	-	-	-	-	-	
Ф16	-	-	-	-	-	143.5	-	215.3	-	-	-	-	-	-	71.77	-	107.7	-	-	-	
Ф18	-	-	-	-	-	-	-	-	272.6	-	-	-	-	-	-	-	-	136.3	-	-	
ИТОГО КЛАССА АТ-У	-	84.18	-	109.9	-	143.5	-	215.3	272.6	-	42.09	-	54.94	-	71.77	-	107.7	136.3	-	40.38	
ВСЕГО НАПРЯГАЕМОЙ АРМАТУРЫ	109.9	84.18	143.5	109.9	181.7	143.5	272.6	215.3	272.6	54.94	42.09	71.77	54.94	90.87	71.77	136.3	107.7	136.3	54.94	40.38	
ИЗДЕЛИЯ АРМАТУРНЫЕ																					
АРМАТУРА КЛАССА																					
А-Ш ГОСТ 5781-82																					
Ф6	1.421	1.421	1.421	1.421	1.421	1.421	58.69	58.69	58.69	0.710	0.710	0.710	0.710	0.710	0.710	25.50	25.50	25.50	0.710	0.710	
Ф8	16.94	16.94	16.94	16.94	18.01	18.01	-	-	-	8.469	8.469	8.469	8.469	9.006	9.006	-	-	-	8.469	8.469	
Ф10	14.56	14.56	14.56	14.56	41.02	41.02	24.48	24.48	24.48	7.157	7.157	7.157	7.157	16.81	20.39	12.12	12.12	12.12	5.923	5.923	
Ф12	-	-	-	-	-	-	19.04	19.04	19.04	-	-	-	-	-	-	9.519	9.519	9.519	-	-	
Ф14	-	-	-	-	-	-	55.08	55.08	55.08	-	-	-	-	-	-	27.54	27.54	27.54	-	-	
ИТОГО КЛАССА А-Ш	32.92	32.92	32.92	32.92	60.45	60.45	157.3	157.3	157.3	16.34	16.34	16.34	16.34	26.52	30.10	74.68	74.68	74.68	15.10	15.10	
ВР-I ГОСТ 6727-80																					
Ф3	1.710	1.710	1.710	1.710	0.855	0.855	0.855	0.855	0.855	0.855	0.855	0.855	0.855	0.427	0.427	0.427	0.427	0.427	0.855	0.855	
Ф4	40.30	40.30	17.08	17.08	20.11	20.11	20.11	20.11	20.11	17.55	17.55	7.506	7.506	8.370	9.018	9.018	9.018	9.018	13.99	13.99	
Ф5	33.71	33.71	69.55	69.55	66.41	66.41	36.05	36.05	36.05	16.86	16.86	32.37	32.37	30.80	30.80	18.03	18.03	18.03	18.66	18.66	
ИТОГО КЛАССА ВР-I	75.72	75.72	88.35	88.35	87.37	87.37	57.01	57.01	57.01	35.27	35.27	40.73	40.73	39.60	40.25	27.47	27.47	27.47	33.51	33.51	
ВСЕГО ИЗДЕЛИЙ АРМАТУРНЫХ	108.6	108.6	121.3	121.3	147.8	147.8	214.3	214.3	214.3	51.60	51.60	57.07	57.07	66.12	70.35	102.1	102.1	102.1	48.61	48.61	
ИЗДЕЛИЯ ЗАКЛАДНЫЕ																					
АРМАТУРА КЛАССА																					
А-I ГОСТ 5781-82																					
Ф20	-	-	-	-	-	-	-	-	-	5.376	5.376	5.376	5.376	5.376	5.376	5.376	5.376	5.376	5.376	5.376	
Ф25	20.02	20.02	20.02	20.02	20.02	20.02	20.02	20.02	20.02	-	-	-	-	-	-	-	-	-	-	-	
ИТОГО КЛАССА А-I	20.02	20.02	20.02	20.02	20.02	20.02	20.02	20.02	20.02	5.376	5.376	5.376	5.376	5.376	5.376	5.376	5.376	5.376	5.376	5.376	
А-Ш ГОСТ 5781-82																					
Ф8	4.266	4.266	4.266	4.266	1.106	1.106	1.106	1.106	1.106	2.133	2.133	2.133	2.133	0.553	0.553	0.553	0.553	0.553	2.133	2.133	
Ф10	8.885	8.885	8.885	8.885	13.82	13.82	8.885	8.885	8.885	7.898	7.898	7.898	7.898	10.37	10.37	7.898	7.898	7.898	7.898	7.898	
Ф14	-	-	-	-	-	-	9.664	9.664	9.664	-	-	-	-	-	-	4.832	4.832	4.832	-	-	
ИТОГО КЛАССА А-Ш	13.15	13.15	13.15	13.15	14.93	14.93	19.65	19.65	19.65	10.03	10.03	10.03	10.03	10.92	10.92	13.28	13.28	13.28	10.03	10.03	
ПРОКАТ МАРКИ ВСТ3КП																					

ЭПВЦ КиевЗНИИЭП — ОПЕРАТОР ТЛП КОРТ

ИНВ № ПОДЛ. | ПОДПИСЬ И ДАТА | ВЗАМ. ИНВ. №

1.042.1-2.1 00РС

ЛИСТ 7

19785 73

ФОРМАТ А3

НАИМЕНОВАНИЕ	КОЛИЧЕСТВО НА МАРКУ																			
	ПТ 116.30-4АIУТ	ПТ 116.30-4АТУТ	ПТ 116.30-6АIУТ	ПТ 116.30-6АТУТ	ПТ 116.30-8АIУТ	ПТ 116.30-8АТУТ	ПТ 116.30-12АIУТ	ПТ 116.30-12АТУТ	ПТ 116.30-16АТУТ	ПТ 116.15-4АIУТ	ПТ 116.15-4АТУТ	ПТ 116.15-6АIУТ	ПТ 116.15-6АТУТ	ПТ 116.15-8АIУТ	ПТ 116.15-8АТУТ	ПТ 116.15-12АIУТ	ПТ 116.15-12АТУТ	ПТ 116.15-16АТУТ	ПТ 116.13-4АIУТ	ПТ 116.13-4АТУТ
ГОСТ 103-76																				
-6Х100	1.884	1.884	1.884	1.884	1.884	1.884	1.884	1.884	1.884	0.942	0.942	0.942	0.942	0.942	0.942	0.942	0.942	0.942	0.942	0.942
-10Х120	6.406	6.406	6.406	6.406	6.406	6.406	6.406	6.406	6.406	3.203	3.203	3.203	3.203	3.203	3.203	3.203	3.203	3.203	3.203	3.203
ИТОГО ГОСТ 103-76	8.290	8.290	8.290	8.290	8.290	8.290	8.290	8.290	8.290	4.145	4.145	4.145	4.145	4.145	4.145	4.145	4.145	4.145	4.145	4.145
ГОСТ 8510-72*																				
L75Х50Х8	17.83	17.83	17.83	17.83	17.83	17.83	17.83	17.83	17.83	17.83	17.83	17.83	17.83	17.83	17.83	17.83	17.83	17.83	17.83	17.83
ИТОГО ГОСТ 8510-72*	17.83	17.83	17.83	17.83	17.83	17.83	17.83	17.83	17.83	17.83	17.83	17.83	17.83	17.83	17.83	17.83	17.83	17.83	17.83	17.83
ИТОГО МАРКИ ВСТЭКП	26.12	26.12	26.12	26.12	26.12	26.12	26.12	26.12	26.12	21.98	21.98	21.98	21.98	21.98	21.98	21.98	21.98	21.98	21.98	21.98
ВСЕГО ИЗДЕЛИЙ ЗАКЛАДНЫХ	59.29	59.29	59.29	59.29	61.07	61.07	65.80	65.80	65.80	37.38	37.38	37.38	37.38	38.27	38.27	40.63	40.63	40.63	37.38	37.38
ОБЩИЙ РАСХОД	277.8	252.1	324.1	290.4	390.6	352.4	552.7	495.4	552.7	143.9	131.1	166.2	149.4	195.3	180.4	279.1	250.4	279.1	140.9	126.4

ЭПВЦ КиевЗНИИЭП

ОПЕРАТОР ТПП КОРТ

СИТНИК

ИНВ.№ПОДЛ. | ПОДПИСЬ И ДАТА | ВЗАМ. ИНВ.№

НАИМЕНОВАНИЕ	КОЛИЧЕСТВО НА МАРКУ																			
	ПТ 116.13-6АIУТ	ПТ 116.13-6АТУТ	ПТ 116.13-8АIУТ	ПТ 116.13-8АТУТ	ПТ 116.13-12АIУТ	ПТ 116.13-12АТУТ	ПТ 116.13-16АIУТ	ПТ 116.17-4АIУТ	ПТ 116.17-4АТУТ	ПТ 116.17-6АIУТ	ПТ 116.17-6АТУТ	ПТ 116.17-8АIУТ	ПТ 116.17-8АТУТ	ПТ 116.17-12АIУТ	ПТ 116.17-12АТУТ	ПТ 116.17-16АТУТ	ПТ 116.17-8АIУТ-1	ПТ 116.17-8АТУТ-1	ПТ 116.17-12АIУТ-1	ПТ 116.17-12АТУТ-1
НАПРЯГАЕМАЯ АРМАТУРА																				
АРМАТУРА КЛАССА А-IУ ГОСТ 5781-82																				
Ф12	-	-	-	-	-	-	-	60.58	-	-	-	-	-	-	-	-	-	-	-	-
Ф14	-	-	82.41	-	-	-	-	-	-	-	-	-	-	-	-	-	-	-	-	-
Ф16	71.77	-	-	-	107.7	-	-	-	-	-	-	107.7	-	-	-	-	107.7	-	-	-
Ф18	-	-	-	-	-	-	-	-	-	90.87	-	-	-	136.3	-	-	-	-	136.3	-
ИТОГО КЛАССА А-IУ	71.77	-	82.41	-	107.7	-	-	60.58	-	90.87	-	107.7	-	136.3	-	-	107.7	-	136.3	-
АТ-У ГОСТ 10884-81																				
Ф12	-	-	-	60.58	-	-	-	-	-	-	60.58	-	-	-	-	-	-	-	-	-
Ф14	-	54.94	-	-	-	-	-	-	-	-	-	-	-	-	-	-	-	-	-	-
Ф16	-	-	-	-	-	-	107.7		-	-	-	-	71.77	-	-	-	-	71.77	-	-
Ф18	-	-	-	-	-	90.87	-	-	45.43	-	-	-	-	-	136.3	136.3	-	-	-	136.3
ИТОГО КЛАССА АТ-У	-	54.94	-	60.58	-	90.87	107.7	-	45.43	-	60.58	-	71.77	-	136.3	136.3	-	71.77	-	136.3
ВСЕГО НАПРЯГАЕМОЙ АРМАТУРЫ	71.77	54.94	82.41	60.58	107.7	90.87	107.7	60.58	45.43	90.87	60.58	107.7	71.77	136.3	136.3	136.3	107.7	71.77	136.3	136.3
ИЗДЕЛИЯ АРМАТУРНЫЕ																				
АРМАТУРА КЛАССА А-Ш ГОСТ 5781-82																				
Ф6	0.710	0.710	0.710	0.710	22.36	22.36	22.36	0.710	0.710	0.710	0.710	0.710	0.710	29.08	29.08	29.08	28.48	28.48	28.48	28.48
Ф8	8.469	8.469	9.006	9.006	-	-	-	8.469	8.469	8.469	8.469	9.006	9.006	-	-	-	9.006	9.006	-	-
Ф10	5.923	5.923	19.15	19.15	10.88	10.88	10.88	7.589	7.589	7.589	7.589	20.82	20.82	12.55	12.55	12.55	19.15	19.15	10.88	10.88
Ф12	-	-	-	-	9.519	9.519	9.519	-	-	-	-	-	-	9.519	9.519	9.519	-	-	9.519	9.519
Ф14	-	-	-	-	27.54	27.54	27.54	-	-	-	-	-	-	27.54	27.54	27.54	-	-	27.54	27.54
ИТОГО КЛАССА А-Ш	15.10	15.10	28.87	28.87	70.30	70.30	70.30	16.77	16.77	16.77	16.77	30.53	30.53	78.69	78.69	78.69	56.64	56.64	76.43	76.43
ВР-I ГОСТ 6727-80																				
Ф3	0.855	0.855	0.427	0.427	0.427	0.427	0.427		-	-	-	-	-	-	-	-	-	-	-	-
Ф4	5.220	5.220	6.732	6.732	6.732	6.732	6.732	21.63	21.63	10.12	10.12	10.17	10.17	10.17	10.17	10.17	10.10	10.10	10.10	10.10
Ф5	32.20	32.20	30.63	30.63	19.83	19.83	19.83	19.20	19.20	36.96	36.96	35.39	35.39	20.37	20.37	20.37	17.08	17.08	19.83	19.83
ИТОГО КЛАССА ВР-I	38.28	38.28	37.79	37.79	26.98	26.98	26.98	40.82	40.82	47.08	47.08	45.56	45.56	30.54	30.54	30.54	27.19	27.19	29.93	29.93
ВСЕГО ИЗДЕЛИЙ АРМАТУРНЫХ	53.38	53.38	66.66	66.66	97.29	97.29	97.29	57.59	57.59	63.85	63.85	76.09	76.09	109.2	109.2	109.2	83.83	83.83	106.4	106.4
ИЗДЕЛИЯ ЗАКЛАДНЫЕ																				
АРМАТУРА КЛАССА А-I ГОСТ 5781-82																				
Ф20	5.376	5.376	5.376	5.376	5.376	5.376	5.376	5.376	5.376	5.376	5.376	5.376	5.376	5.376	5.376	5.376	5.376	5.376	5.376	5.376
ИТОГО КЛАССА А-I	5.376	5.376	5.376	5.376	5.376	5.376	5.376	5.376	5.376	5.376	5.376	5.376	5.376	5.376	5.376	5.376	5.376	5.376	5.376	5.376
А-Ш ГОСТ 5781-82																				
Ф8	2.133	2.133	0.553	0.553	0.553	0.553	0.553	2.133	2.133	2.133	2.133	0.553	0.553	0.553	0.553	0.553	0.553	0.553	0.553	0.553
Ф10	7.898	7.898	10.37	10.37	7.898	7.898	7.898	5.306	5.306	5.306	5.306	7.774	7.774	5.306	5.306	5.306	7.774	7.774	5.306	5.306
Ф14	-	-	-	-	4.832	4.832	4.832	-	-	-	-	-	-	4.832	4.832	4.832	-	-	4.832	4.832
ИТОГО КЛАССА А-Ш	10.03	10.03	10.92	10.92	13.28	13.28	13.28	7.439	7.439	7.439	7.439	8.327	8.327	10.69	10.69	10.69	8.327	8.327	10.69	10.69
ПРОКАТ МАРКИ ВСТ3КП ГОСТ 103-76																				

ЭПВЦ КиевЗНИИЭП
ОПЕРАТОР ТПП КОРТ
СНТ
ИНВ № ПОДЛ
ПОДПИСЬ И ДАТА
ВЗАМ ИНВ №
19785 · 75
ФОРМАТ А3

НАИМЕНОВАНИЕ	КОЛИЧЕСТВО НА МАРКУ																			
	ПТ 116.13-6АIУТ	ПТ 116.13-6АТУТ	ПТ 116.13-8АIУТ	ПТ 116.13-8АТУТ	ПТ 116.13-12АIУТ	ПТ 116.13-12АТУТ	ПТ 116.13-16АТУТ	ПТ 116.17-4АIУТ	ПТ 116.17-4АТУТ	ПТ 116.17-6АIУТ	ПТ 116.17-6АТУТ	ПТ 116.17-8АIУТ	ПТ 116.17-8АТУТ	ПТ 116.17-12АIУТ	ПТ 116.17-12АТУТ	ПТ 116.17-16АТУТ	ПТ 116.17-8АIУТ-1	ПТ 116.17-8АТУТ-1	ПТ 116.17-12АIУТ-1	ПТ 116.17-12АТУТ-1
-6Х100	0.942	0.942	0.942	0.942	0.942	0.942	0.942	0.942	0.942	0.942	0.942	0.942	0.942	0.942	0.942	0.942	0.942	[illegible]	[illegible]	0.942
-10Х120	3.203	3.203	3.203	3.203	3.203	3.203	3.203	3.203	3.203	3.203	3.203	3.203	3.203	3.203	3.203	3.203	3.203	[illegible]	[illegible]	3.203
ИТОГО ГОСТ 103-76	4.145	4.145	4.145	4.145	4.145	4.145	4.145	4.145	4.145	4.145	4.145	4.145	4.145	4.145	4.145	4.145	4.145	[illegible]	[illegible]	4.145
ГОСТ 8510-72*																				
L75Х50Х8	17.83	17.83	17.83	17.83	17.83	17.83	17.83	11.14	11.14	11.14	11.14	11.14	11.14	11.14	11.14	11.14	11.14	[illegible]	[illegible]	11.14
ИТОГО ГОСТ 8510-72*	17.83	17.83	17.83	17.83	17.83	17.83	17.83	11.14	11.14	11.14	11.14	11.14	11.14	11.14	11.14	11.14	11.14	[illegible]	[illegible]	11.14
ИТОГО МАРКИ ВСТЭКП	21.98	21.98	21.98	21.98	21.98	21.98	21.98	15.29	15.29	15.29	15.29	15.29	15.29	15.29	15.29	15.29	15.29	[illegible]	[illegible]	15.29
ВСЕГО ИЗДЕЛИЙ ЗАКЛАДНЫХ	37.38	37.38	38.27	38.27	40.63	40.63	40.63	28.10	28.10	28.10	28.10	28.99	28.99	31.36	31.36	31.36	28.99	[illegible]	[illegible]	31.36
ОБЩИЙ РАСХОД	162.5	145.7	187.3	165.5	245.6	228.8	245.6	146.3	131.1	182.8	152.5	212.7	176.9	276.9	276.9	276.9	220.[illegible]	94.6	[illegible]	[illegible]

ЭПВЦ КиевЗНИИЭП
Оператор ТЛП КОРТ
Синицин

1.042.1-2.1.00.ПС

ПЛИС 10

19785-76

НАИМЕНОВАНИЕ	КОЛИЧЕСТВО НА МАРКУ: ПТ 116.17-16АТУТ-1
НАПРЯГАЕМАЯ АРМАТУРА	
АРМАТУРА КЛАССА	
АТ-У ГОСТ 10884-81	
Ф18	136.3
ИТОГО КЛАССА АТ-У	136.3
ВСЕГО НАПРЯГАЕМОЙ АРМАТУРЫ	136.3
ИЗДЕЛИЯ АРМАТУРНЫЕ	
АРМАТУРА КЛАССА	
А-Ш ГОСТ 5781-82	
Ф6	28.48
Ф10	10.88
Ф12	9.519
Ф14	27.54
ИТОГО КЛАССА А-Ш	76.43
ВР-I ГОСТ 6727-80	
Ф4	10.10
Ф5	19.83
ИТОГО КЛАССА ВР-I	29,93
ВСЕГО ИЗДЕЛИЙ АРМАТУРНЫХ	106.4
ИЗДЕЛИЯ ЗАКЛАДНЫЕ	
АРМАТУРА КЛАССА	
А-I ГОСТ 5781-82	
Ф20	5.376
ИТОГО КЛАССА А-I	5.376
А-Ш ГОСТ 5781-82	
Ф8	0.553
Ф10	5.306
Ф14	4.832
ИТОГО КЛАССА А-Ш	10.69
ПРОКАТ МАРКИ ВСТ3КП	
ГОСТ 103-76	
-6Х100	0.942
-10Х120	3.203
ИТОГО ГОСТ 103-76	4.145
ГОСТ 8510-72*	
L75Х50Х8	11.14
ИТОГО ГОСТ 8510-72*	11.14
ИТОГО МАРКИ ВСТ3КП	15.29
ВСЕГО ИЗДЕЛИЙ ЗАКЛАДНЫХ	31.36
ОБЩИЙ РАСХОД	274.0

ЭПВЦ КиевЗНИИЭП — ОПЕРАТОР ТЛП КОРТ

ИНВ № ПОДЛ. | ПОДПИСЬ И ДАТА | ВЗАМ ИНВ №

ИНВ.№ПОДЛ	ПОДПИСЬ И ДАТА	ВЗАМ.ИНВ.№

ЭПВЦ КиевЗНИИЭП | ОПЕРАТОР ТЛП КОРТ | ГРИГОР

НОМЕР СТРОКИ	НАИМЕНОВАНИЕ МАТЕРИАЛА И ЕДИНИЦА ИЗМЕРЕНИЯ	КОЭФ. Котх. Кпр.	КОД МАТЕРИАЛА	КОЛИЧЕСТВО НА МАРКУ, КОД ИЗДЕЛИЯ: ПТ 86 - 30 - 4АIУТ	ПТ 86 - 30 - 4АТУТ	ПТ 86 - 30 - 6АIУТ	ПТ 86 - 30 - 6АТУТ	ПТ 86 - 30 - 8АIУТ	ПТ 86 - 30 - 8АТУТ	ПТ 86 - 30 - 12АIУТ	ПТ 86 - 30 - 12АТУТ	ПТ 86 - 30 - 16АIУТ
1	СТАЛЬ СТЕРЖНЕВАЯ АРМАТУРНАЯ,КГ:		093000									
2	КЛАСС А-I ГОСТ 5781-82		093009	10.75	10.75	10.75	10.75	10.75	10.75	10.75	10.75	10.75
3	ПО СЕРИИ			10.85	10.85	10.85	10.85	10.85	10.85	10.85	10.85	10.85
4	С УЧЕТОМ КОЭФ.ОТХОДА	1.01		10.85	10.85	10.85	10.85	10.85	10.85	10.85	10.85	10.85
5	ПРИВЕДЕННЫЙ К КЛАССУ А-I	1.00										
6												
7	КЛАСС А-III ГОСТ 5781-82		093004	22.62	22.62	22.62	22.62	22.62	22.62	44.91	44.91	44.91
8	ПО СЕРИИ			22.85	22.85	22.85	22.85	22.85	22.85	45.36	45.36	45.36
9	С УЧЕТОМ КОЭФ.ОТХОДА	1.01		32.67	32.67	32.67	32.67	32.67	32.67	64.87	64.87	64.87
10	ПРИВЕДЕННЫЙ К КЛАССУ А-I	1.43										
11												
12	КЛАСС А-III ГОСТ 5781-82		093004	21.71	21.71	21.71	21.71	21.71	21.71	53.11	53.11	53.11
13	ПО СЕРИИ			21.93	21.93	21.93	21.93	21.93	21.93	53.64	53.64	53.64
14	С УЧЕТОМ КОЭФ.ОТХОДА	1.01		32.68	32.68	32.68	32.68	32.68	32.68	79.92	79.92	79.92
15	ПРИВЕДЕННЫЙ К КЛАССУ А-I	1.49										
16												
17	КЛАСС А-IУ ГОСТ 5781-82		093006	52.83	- 59.46	- 80.88	- 105.6	- 121.3				
18	ПО СЕРИИ			53.88	- 60.65	- 82.50	- 107.7	- 123.7				
19	С УЧЁТОМ КОЭФ.ОТХОДА	1.02		105.0	- 118.2	- 160.8	- 210.1	- 241.3				
20	ПРИВЕДЕННЫЙ К КЛАССУ А-I	1.95										
21												
22	КЛАСС АТ-У ГОСТ 10884-81		093007	- 40.44	- 52.83	- 59.46	- 80.88	-				
23	ПО СЕРИИ			- 42.87	- 56.00	- 63.02	- 85.74	-				
24	С УЧЕТОМ КОЭФ.ОТХОДА	1.06										

ВЫСШАЯ КЛАССИФИКАЦИОННАЯ ГРУППИРОВКА КОДА ИЗДЕПИЯ:

584211

НАЧОТД	СИТНИК	
Н.КОНТР	ЕГУНОВ	
ГЛ.СПЕЦ	ПИНЧУК	
ПРОВЕРИЛ	ПОПОВ	
РАЗРАБ	ГРИГОР	

1.042.1-2.1 ООРМ

ВЕДОМОСТЬ РАСХОДА СТАЛИ,ЦЕМЕНТА И ИНЕРТНЫХ МАТЕРИАЛОВ НА ИЗДЕЛИЯ

СТАДИЯ	ЛИСТ	ЛИСТОВ
Р	1	44

ГОСГРАЖДАНСТРОЙ КиевЗНИИЭП

ФОРМАТ II

ИНВ.№ПОДЛ	ПОДПИСЬ И ДАТА	ВЗАМ. ИНВ.№

ЭПВЦ КиевЗНИИЭП | ОПЕРАТОР ТЛП КОРТ | ГРИГОР

НОМЕР СТРОКИ	НАИМЕНОВАНИЕ МАТЕРИАЛА И ЕДИНИЦА ИЗМЕРЕНИЯ	КОЭФ. К отх. К пр.	КОД МАТЕРИАЛА	КОЛИЧЕСТВО НА МАРКУ, КОД ИЗДЕЛИЯ: ПТ 86 - 30 - 4АIУТ	ПТ 86 - 30 - 4АТУТ	ПТ 86 - 30 - 6АIУТ	ПТ 86 - 30 - 6АТУТ	ПТ 86 - 30 - 8АIУТ	ПТ 86 - 30 - 8АТУТ	ПТ 86 - 30 - 12АIУТ	ПТ 86 - 30 - 12АТУТ	ПТ 86 - 30 - 16АIУТ
1	ПРИВЕДЕННЫЙ К КЛАССУ А-I	2.20		- 94.31	- 123.2	- 138.6	- 188.6	-				
2												
3	ИТОГО СТАЛИ СТЕРЖ.АРМАТУРН.,КГ:		093000									
4	В НАТУРАЛЬНОЙ МАССЕ			109.5	98.51	116.2	141.6	138.1	118.6	217.6	195.6	233.6
5	ПРИВЕДЕННОЙ К КЛАССУ А-I			181.3	170.5	194.4	199.4	237.1	214.8	365.8	344.2	396.9
6												
7	СТАЛЬ СОРТ.КОНСТРУКЦИОННАЯ,КГ:		095000									
8	ПОЛОСОВАЯ ГОСТ 103-76		093100									
9	ПО СЕРИИ			8.290	8.290	8.290	8.290	8.290	8.290	8.290	8.290	8.290
10	С УЧЕТОМ КОЭФ.ОТХОДА	1.01		8.372	8.372	8.372	8.372	8.372	8.372	8.372	8.372	8.372
11	ПРИВЕДЕННАЯ К СТАЛИ СТ3	1.00		8.372	8.372	8.372	8.372	8.372	8.372	8.372	8.372	8.372
12												
13	УГЛОВАЯ ГОСТ 8510-72*		093100									
14	ПО СЕРИИ			13.37	13.37	13.37	13.37	13.37	13.37	13.37	13.37	13.37
15	С УЧЕТОМ КОЭФ.ОТХОДА	1.01		13.50	13.50	13.50	13.50	13.50	13.50	13.50	13.50	13.50
16	ПРИВЕДЕННАЯ К СТАЛИ СТ3	1.00		13.50	13.50	13.50	13.50	13.50	13.50	13.50	13.50	13.50
17												
18	ИТОГО СТАЛИ СОРТ.КОНСТР.,КГ:		095000									
19	В НАТУРАЛЬНОЙ МАССЕ			21.88	21.88	21.88	21.88	21.88	21.88	21.88	21.88	21.88
20	ПРИВЕДЕННОЙ К КТАЛИ СТ3			21.88	21.88	21.88	21.88	21.88	21.88	21.88	21.88	21.88
21												
22	ИТОГО СТАЛИ											
23	СТЕРЖНЕВОЙ АРМАТУРНОЙ И											
24	СОРТОВОЙ КОНСТРУКЦИОННОЙ,КГ:											
25	В НАТУРАЛЬНОЙ МАССЕ			131.4	120.3	138.1	133.5	160.0	140.5	239.5	217.4	255.5
26	ПРИВ.К КЛАССУ А-I И СТАЛИ СТ3			203.1	192.4	216.3	221.3	258.9	236.7	387.7	366.1	418.8
27												
28	В Т.Ч.ПО УКРУП.СОРТАМЕНТУ,КГ:											
29	СТАЛЬ КРУПНОСОРТНАЯ											
30	ПОЛОСОВАЯ В=60-200		095100	8.372	8.372	8.372	8.372	8.372	8.372	8.372	8.372	8.372

1.042.1-2.1 ООРМ

ЛИСТ 2

ФОРМАТ А4

19285 78

77

ИНВ.№ ПОДЛ.	ПОДПИСЬ И ДАТА	ВЗАМ. ИНВ.№

ЭПВЦ КиевЗНИИЭП | ОПЕРАТОР ТЛП КОРТ | ГРИГОР

НОМЕР СТРОКИ	НАИМЕНОВАНИЕ МАТЕРИАЛА И ЕДИНИЦА ИЗМЕРЕНИЯ	КОЭФ. К отх. К пр.	КОД МАТЕРИАЛА	КОЛИЧЕСТВО НА МАРКУ, КОД ИЗДЕЛИЯ								
				ПТ 86 • 30 - 4АI УТ	ПТ 86 • 30 - 4АТ УТ	ПТ 86 • 30 - 6АI УТ	ПТ 86 • 30 - 6АТ УТ	ПТ 86 • 30 - 8АI УТ	ПТ 86 • 30 - 8АТ УТ	ПТ 86 • 30 - 12А IУТ	ПТ 86 • 30 - 12А ТУТ	ПТ 86 • 30 - 16А IУТ
1	УГЛОВАЯ 70Х45 И БОЛЕЕ		095100	13.50	13.50	13.50	13.50	13.50	13.50	13.50	13.50	13.50
2	СТАЛЬ СРЕДНЕСОРТНАЯ											
3	КРУГЛАЯ Ф20-30		093200	10.85	10.85	10.85	10.85	10.85	10.85	10.85	10.85	10.85
4	СТАЛЬ МЕЛКОСОРТНАЯ											
5	КРУГЛАЯ Ф10-19		093300	75.82	64.80	82.58	77.93	104.4	84.96	161.4	139.3	177.4
6	КАТАНКА											
7	КРУГЛАЯ Ф6-9		093400	22.85	22.85	22.85	22.85	22.85	22.85	45.36	45.36	45.36
8												
9	МЕТАЛЛОИЗДЕЛИЯ ПРОМ.НАЗНАЧЕНИЯ											
10	(МЕТИЗН),КГ:		120000									
11	КЛАСС ВР-I ГОСТ 6727-80		121400									
12	ПО СЕРИИ			56.31	56.31	65.66	65.66	65.66	65.66	42.99	42.99	42.99
13	С УЧЕТОМ КОЭФ.ОТХОДА	1.02		57.44	57.44	66.97	66.97	66.97	66.97	43.85	43.85	43.85
14	ПРИВЕДЕННЫЙ К КЛАССУ А-I	1.47		84.43	84.43	98.45	98.45	98.45	98.45	64.46	64.46	64.46
15												
16	ИТОГО МЕТИЗОВ,КГ:		120000									
17	В НАТУРАЛЬНОЙ МАССЕ			57.44	57.44	66.97	66.97	66.97	66.97	43.85	43.85	43.85
18	ПРИВЕДЕННЫХ К КЛАССУ А-I			84.43	84.43	98.45	98.45	98.45	98.45	64.46	64.46	64.46
19												
20	ИТОГО СТАЛИ ПРИВ.К КЛАССУ А-I			265.7	254.9	292.9	297.8	335.5	313.3	430.2	408.7	461.4
21	ТО ЖЕ К СТАЛИ СТ3			21.88	21.88	21.88	21.88	21.88	21.88	21.88	21.88	21.88
22	ВСЕГО СТАЛИ,КГ:											
23	В НАТУРАЛЬНОМ ИСЧИСЛЕНИИ			188.8	177.8	205.1	200.5	227.0	207.5	283.3	261.3	299.3
24	ПРИВ.К КЛАССУ А-I И СТАЛИ С			287.6	276.8	314.8	319.7	357.4	335.2	452.1	430.6	483.3
25												
26	БЕТОН,М КУБ:											
27	ТЯЖЕЛЫЙ М250			3.406	3.406	3.406	3.406	3.406	3.406	3.406	3.406	3.406
28												
29	ЦЕМЕНТ,Т:		573000									
30	М400		573112									

	I.042.I-2.I ООРМ	ЛИСТ 3

ФОРМАТ А4

ИНВ.№ ПОДЛ.	ПОДПИСЬ И ДАТА	ВЗАМ. ИНВ.№

ЭПВЦ КиевЗНИИЭП | ОПЕРАТОР ТЛП КОРТ | ГРИГОР

НОМЕР СТРОКИ	НАИМЕНОВАНИЕ МАТЕРИАЛА И ЕДИНИЦА ИЗМЕРЕНИЯ	КОЭФ. К отх. К пр.	КОД МАТЕРИАЛА	КОЛИЧЕСТВО НА МАРКУ, КОД ИЗДЕЛИЯ								
				ПТ 86 • 30 - 4АI УТ	ПТ 86 • 30 - 4АТ УТ	ПТ 86 • 30 - 6АI УТ	ПТ 86 • 30 - 6АТ УТ	ПТ 86 • 30 - 8АI УТ	ПТ 86 • 30 - 8АТ УТ	ПТ 86 • 30 - 12А IУТ	ПТ 86 • 30 - 12А ТУТ	ПТ 86 • 30 - 16А IУТ
1	С УЧЕТОМ КОЭФ.ОТХОДА	1.006		1.234	1.234	1.234	1.234	1.234	1.234	1.234	1.234	1.234
2	ПРИВЕДЕННЫЙ К МАРКЕ 400	1.00		1.234	1.234	1.234	1.234	1.234	1.234	1.234	1.234	1.234
3												
4	ИТОГО ЦЕМЕНТА ПРИВ.К МАРКЕ 400			1.234	1.234	1.234	1.234	1.234	1.234	1.234	1.234	1.234
5												
6	ИНЕРТНЫЕ ЗАПОЛНИТЕЛИ,М КУБ:		571000									
7	ЩЕБЕНЬ		571110	2.725	2.725	2.725	2.725	2.725	2.725	2.725	2.725	2.725
8	ПЕСОК ЕСТЕСТВЕННЫЙ		571140	2.044	2.044	2.044	2.044	2.044	2.044	2.044	2.044	2.044
9												
10												
11												
12												
13												
14												
15												
16												
17												
18												
19												
20												
21												
22												
23												
24												
25												
26												
27												
28												
29												
30												

61 5861

	I.042.I-2.I ООРМ	ЛИСТ 4

ФОРМАТ А4

НОМЕР СТРОКИ	НАИМЕНОВАНИЕ МАТЕРИАЛА И ЕДИНИЦА ИЗМЕРЕНИЯ	КОЭФ. К отх. К пр	КОД МАТЕРИАЛА	КОЛИЧЕСТВО НА МАРКУ, КОД ИЗДЕЛИЯ: ПТ 86 • 30 – 16А ТУТ	ПТ 86 • 15 – 4АI УТ	ПТ 86 • 15 – 4АТ УТ	ПТ 86 • 15 – 6АI УТ	ПТ 86 • 15 – 6АТ УТ	ПТ 86 • 15 – 8АI УТ	ПТ 86 • 15 – 8АТ УТ	ПТ 86 • 15 – 12А IУТ	ПТ 86 • 15 – 12А ТУТ
1	СТАЛЬ СТЕРЖНЕВАЯ АРМАТУРНАЯ,КГ:		093000									
2	КЛАСС А-I ГОСТ 5781-82		093009									
3	ПО СЕРИИ			10.75	4.116	4.116	4.116	4.116	4.116	4.116	4.116	4.116
4	С УЧЕТОМ КОЭФ.ОТХОДА	1.01		10.85	4.157	4.157	4.157	4.157	4.157	4.157	4.157	4.157
5	ПРИВЕДЕННЫЙ К КЛАССУ А-I	1.00		10.85	4.157	4.157	4.157	4.157	4.157	4.157	4.157	4.157
6												
7	КЛАСС А-III ГОСТ 5781-82		093004									
8	ПО СЕРИИ			44.91	11.31	11.31	11.31	11.31	11.31	11.31	19.61	19.61
9	С УЧЕТОМ КОЭФ.ОТХОДА	1.01		45.36	11.42	11.42	11.42	11.42	11.42	11.42	19.80	19.80
10	ПРИВЕДЕННЫЙ К КЛАССУ А-I	1.43		64.87	16.33	16.33	16.33	16.33	16.33	16.33	28.32	28.32
11												
12	КЛАСС А-III ГОСТ 5781-82		093004									
13	ПО СЕРИИ			53.11	13.32	13.32	13.32	13.32	13.32	13.32	29.02	29.02
14	С УЧЕТОМ КОЭФ.ОТХОДА	1.01		53.64	13.46	13.46	13.46	13.46	13.46	13.46	29.31	29.31
15	ПРИВЕДЕННЫЙ К КЛАССУ А-I	1.49		79.92	20.05	20.05	20.05	20.05	20.05	20.05	43.67	43.67
16												
17	КЛАСС А-IУ ГОСТ 5781-82		093006									
18	ПО СЕРИИ			–	26.41	–	29.73	–	40.44	–	52.83	–
19	С УЧЕТОМ КОЭФ.ОТХОДА	1.02		–	26.94	–	30.32	–	41.25	–	53.88	–
20	ПРИВЕДЕННЫЙ К КЛАССУ А-I	1.95		–	52.54	–	59.13	–	80.44	–	105.0	–
21												
22	КЛАСС АТ-У ГОСТ 10884-81		093007									
23	ПО СЕРИИ			89.19	–	20.22	–	26.41	–	29.73	–	40.44
24	С УЧЕТОМ КОЭФ.ОТХОДА	1.06		94.54	–	21.43	–	28.00	–	31.51	–	42.87
25	ПРИВЕДЕННЫЙ К КЛАССУ А-I	2.20		207.9	–	47.15	–	61.60	–	69.33	–	94.31
26												
27	ИТОГО СТАЛИ СТЕРЖ.АРМАТУРН.,КГ:		093000									
28	В НАТУРАЛЬНОЙ МАССЕ			204.4	55.98	50.47	59.36	57.04	70.29	60.55	107.1	96.14
29	ПРИВЕДЕННОЙ К КЛАССУ А-I			363.6	93.09	87.70	99.68	102.1	120.9	109.8	181.2	170.4
30												

НОМЕР СТРОКИ	НАИМЕНОВАНИЕ МАТЕРИАЛА И ЕДИНИЦА ИЗМЕРЕНИЯ	КОЭФ. К отх. К пр	КОД МАТЕРИАЛА	КОЛИЧЕСТВО НА МАРКУ, КОД ИЗДЕЛИЯ: ПТ 86 • 30 – 16А ТУТ	ПТ 86 • 15 – 4АI УТ	ПТ 86 • 15 – 4АТ УТ	ПТ 86 • 15 – 6АI УТ	ПТ 86 • 15 – 6АТ УТ	ПТ 86 • 15 – 8АI УТ	ПТ 86 • 15 – 8АТ УТ	ПТ 86 • 15 – 12А IУТ	ПТ 86 • 15 – 12А ТУТ
1	СТАЛЬ СОРТ.КОНСТРУКЦИОННАЯ,КГ:		095000									
2	ПОЛОСОВАЯ ГОСТ 103-76		093100									
3	ПО СЕРИИ			8.290	4.145	4.145	4.145	4.145	4.145	4.145	4.145	4.145
4	С УЧЕТОМ КОЭФ.ОТХОДА	1.01		8.372	4.186	4.186	4.186	4.186	4.186	4.186	4.186	4.186
5	ПРИВЕДЕННАЯ К КТАЛИ СТ3	1.00		8.372	4.186	4.186	4.186	4.186	4.186	4.186	4.186	4.186
6												
7	УГЛОВАЯ ГОСТ 8510-72*		093100									
8	ПО СЕРИИ			13.37	13.37	13.37	13.37	13.37	13.37	13.37	13.37	13.37
9	С УЧЕТОМ КОЭФ.ОТХОДА	1.01		13.50	13.50	13.50	13.50	13.50	13.50	13.50	13.50	13.50
10	ПРИВЕДЕННАЯ К КТАЛИ СТ3	1.00		13.50	13.50	13.50	13.50	13.50	13.50	13.50	13.50	13.50
11												
12	ИТОГО СТАЛИ СОРТ.КОНСТР.,КГ:		095000									
13	В НАТУРАЛЬНОЙ МАССЕ			21.88	17.69	17.69	17.69	17.69	17.69	17.69	17.69	17.69
14	ПРИВЕДЕННОЙ К КТАЛИ СТ3			21.88	17.69	17.69	17.69	17.69	17.69	17.69	17.69	17.69
15												
16	ИТОГО СТАЛИ											
17	СТЕРЖНЕВОЙ АРМАТУРНОЙ И											
18	СОРТОВОЙ КОНСТРУКЦИОННОЙ,КГ:											
19	В НАТУРАЛЬНОЙ МАССЕ			226.2	73.68	68.17	77.06	74.73	87.98	78.25	124.8	113.8
20	ПРИВ.К КЛАССУ А-I И СТАЛИ СТ3			385.5	110.7	105.4	117.3	119.8	138.6	127.5	198.9	188.1
21												
22	В Т.Ч.ПО УКРУП.СОРТАМЕНТУ,КГ:											
23	СТАЛЬ КРУПНОСОРТНАЯ											
24	ПОЛОСОВАЯ В=60-200		095100	8.372	4.186	4.186	4.186	4.186	4.186	4.186	4.186	4.186
25	УГЛОВАЯ 70Х45 И БОЛЕЕ		095100	13.50	13.50	13.50	13.50	13.50	13.50	13.50	13.50	13.50
26	СТАЛЬ СРЕДНЕСОРТНАЯ											
27	КРУГЛАЯ Ф20-30		093200	10.85	–	–	–	–	–	–	–	–
28	СТАЛЬ МЕЛКОСОРТНАЯ											
29	КРУГЛАЯ Ф10-19		093300	148.1	44.56	39.05	47.94	45.61	58.87	49.13	87.35	76.34
30	КАТАНКА											

08 5876

НОМЕР СТРОКИ	НАИМЕНОВАНИЕ МАТЕРИАЛА И ЕДИНИЦА ИЗМЕРЕНИЯ	КОЭФ. К отх. К пр.	КОД МАТЕРИАЛА	КОЛИЧЕСТВО НА МАРКУ. КОД ИЗДЕЛИЯ: ПТ 86 • 30 – 16А ТУТ	ПТ 86 • 15 – 4АI УТ	ПТ 86 • 15 – 4АТ УТ	ПТ 86 • 15 – 6АI УТ	ПТ 86 • 15 – 6АТ УТ	ПТ 86 • 15 – 8АI УТ	ПТ 86 • 15 – 8АТ УТ	ПТ 86 • 15 – 12А IУТ	ПТ 86 • 15 – 12А IIУТ
1	КРУГЛАЯ Ф6-9		093400	45.36	11.42	11.42	11.42	11.42	11.42	11.42	19.80	19.80
2												
3	МЕТАЛЛОИЗДЕЛИЯ ПРОМ.НАЗНАЧЕНИЯ											
4	(МЕТИЗЫ),КГ:		120000									
5	КЛАСС ВР-I ГОСТ 6727-80		121400									
6	ПО СЕРИИ			42.99	26.23	26.23	30.28	30.28	30.28	30.28	20.73	20.73
7	С УЧЕТОМ КОЭФ.ОТХОДА	1.02		43.85	26.76	26.76	30.89	30.89	30.89	30.89	21.14	21.14
8	ПРИВЕДЕННЫЙ К КЛАССУ А-I	1.47		64.46	39.34	39.34	45.40	45.40	45.40	45.40	31.08	31.08
9												
10	ИТОГО МЕТИЗОВ,КГ:		120000									
11	В НАТУРАЛЬНОЙ МАССЕ			43.85	26.76	26.76	30.89	30.89	30.89	30.89	21.14	21.14
12	ПРИВЕДЕННЫХ К КЛАССУ А-I			64.46	39.34	39.34	45.40	45.40	45.40	45.40	31.08	31.08
13												
14	ИТОГО СТАЛИ ПРИВ.К КЛАССУ А-I			428.1	132.4	127.0	145.0	147.5	166.4	155.2	212.3	201.5
15	ТО ЖЕ К СТАЛИ СТ3			21.88	17.69	17.69	17.69	17.69	17.69	17.69	17.69	17.69
16	ВСЕГО СТАЛИ,КГ:											
17	В НАТУРАЛЬНОМ ИСЧИСЛЕНИИ			270.1	100.4	94.93	107.9	105.6	118.8	109.1	146.0	134.9
18	ПРИВ.К КЛАССУ А-I И СТАЛИ С			450.0	150.1	144.7	162.7	165.2	184.0	172.9	230.0	219.2
19												
20	БЕТОН,М КУБ:											
21	ТЯЖЕЛЫЙ М250			3.406	1.703	1.703	1.703	1.703	1.703	1.703	1.703	1.703
22												
23	ЦЕМЕНТ,Т:		573000									
24	М400		573112									
25	С УЧЕТОМ КОЭФ.ОТХОДА	1.006		1.234	0.617	0.617	0.617	0.617	0.617	0.617	0.617	0.617
26	ПРИВЕДЕННЫЙ К МАРКЕ 400	1.00		1.234	0.617	0.617	0.617	0.617	0.617	0.617	0.617	0.617
27												
28	ИТОГО ЦЕМЕНТА ПРИВ.К МАРКЕ 400			1.234	0.617	0.617	0.617	0.617	0.617	0.617	0.617	0.617
29												
30	ИНЕРТНЫЕ ЗАПОЛНИТЕЛИ,М КУБ:		571000									

НОМЕР СТРОКИ	НАИМЕНОВАНИЕ МАТЕРИАЛА И ЕДИНИЦА ИЗМЕРЕНИЯ	КОЭФ. К отх. К пр.	КОД МАТЕРИАЛА	КОЛИЧЕСТВО НА МАРКУ. КОД ИЗДЕЛИЯ: ПТ 86 • 30 – 16А ТУТ	ПТ 86 • 15 – 4АI УТ	ПТ 86 • 15 – 4АТ УТ	ПТ 86 • 15 – 6АI УТ	ПТ 86 • 15 – 6АТ УТ	ПТ 86 • 15 – 8АI УТ	ПТ 86 • 15 – 8АТ УТ	ПТ 86 • 15 – 12А IУТ	ПТ 86 • 15 – 12А IIУТ
1	ЩЕБЕНЬ		571110	2.725	1.362	1.362	1.362	1.362	1.362	1.362	1.362	1.362
2	ПЕСОК ЕСТЕСТВЕННЫЙ		571140	2.044	1.022	1.022	1.022	1.022	1.022	1.022	1.022	1.022
3												
4												
5												
6												
7												
8												
9												
10												
11												
12												
13												
14												
15												
16												
17												
18												
19												
20												
21												
22												
23												
24												
25												
26												
27												
28												
29												
30												

19185 87

ИНВ №ПОДЛ	ПОДПИСЬ И ДАТА	ВЗАМ. ИНВ №

ЭПВЦ КиевЗНИИЭП | ОПЕРАТОР ТЛП КОРТ | ГРИГОР

НОМЕР СТРОКИ	НАИМЕНОВАНИЕ МАТЕРИАЛА И ЕДИНИЦА ИЗМЕРЕНИЯ	КОЭФ. К отх. К пр.	КОД МАТЕРИАЛА	КОЛИЧЕСТВО НА МАРКУ, КОД ИЗДЕЛИЯ ПТ 86 • 15 – 16А IУТ	ПТ 86 • 15 – 16А IIУТ	ПТ 86 • 13 – 4АI УТ	ПТ 86 • 13 – 4АТ УТ	ПТ 86 • 13 – 6АI УТ				
1	СТАЛЬ СТЕРЖНЕВАЯ АРМАТУРНАЯ,КГ:		093000									
2	КЛАСС А-I ГОСТ 5781-82		093009									
3	ПО СЕРИИ			4.116	4.116	4.116	4.116	4.116				
4	С УЧЕТОМ КОЭФ.ОТХОДА	1.01		4.157	4.157	4.157	4.157	4.157				
5	ПРИВЕДЕННЫЙ К КЛАССУ А-I	1.00		4.157	4.157	4.157	4.157	4.157				
6												
7	КЛАСС А-III ГОСТ 5781-82		093004									
8	ПО СЕРИИ			19.61	19.61	11.31	11.31	11.31				
9	С УЧЕТОМ КОЭФ.ОТХОДА	1.01		19.80	19.80	11.42	11.42	11.42				
10	ПРИВЕДЕННЫЙ К КЛАССУ А-I	1.43		28.32	28.32	16.33	16.33	16.33				
11												
12	КЛАСС А-III ГОСТ 5781-82		093004									
13	ПО СЕРИИ			29.02	29.02	12.09	12.09	12.09				
14	С УЧЕТОМ КОЭФ.ОТХОДА	1.01		29.31	29.31	12.21	12.21	12.21				
15	ПРИВЕДЕННЫЙ К КЛАССУ А-I	1.49		43.67	43.67	18.19	18.19	18.19				
16												
17	КЛАСС А-IУ ГОСТ 5781-82		093006									
18	ПО СЕРИИ			60.66	–	20.22	–	29.73				
19	С УЧЕТОМ КОЭФ.ОТХОДА	1.02		61.87	–	20.62	–	30.32				
20	ПРИВЕДЕННЫЙ К КЛАССУ А-I	1.95		120.6	–	40.22	–	59.13				
21												
22	КЛАСС АТ-У ГОСТ 10884-81		093007									
23	ПО СЕРИИ			–	44.59	–	20.22	–				
24	С УЧЕТОМ КОЭФ.ОТХОДА	1.06		–	47.27	–	21.43	–				
25	ПРИВЕДЕННЫЙ К КЛАССУ А-I	2.20		–	103.9	–	44.48	–				
26												
27	ИТОГО СТАЛИ СТЕРЖ.АРМАТУРН.,КГ:		093000									
28	В НАТУРАЛЬНОЙ МАССЕ			115.1	100.5	48.42	49.23	58.12				
29	ПРИВЕДЕННОЙ К КЛАССУ А-I			196.8	180.1	78.91	83.17	97.82				
30												

ИНВ №ПОДЛ	ПОДПИСЬ И ДАТА	ВЗАМ. ИНВ №

ЭПВЦ КиевЗНИИЭП | ОПЕРАТОР ТЛП КОРТ | ГРИГОР

НОМЕР СТРОКИ	НАИМЕНОВАНИЕ МАТЕРИАЛА И ЕДИНИЦА ИЗМЕРЕНИЯ	КОЭФ. К отх. К пр.	КОД МАТЕРИАЛА	КОЛИЧЕСТВО НА МАРКУ, КОД ИЗДЕЛИЯ ПТ 86 • 15 – 16А IУТ	ПТ 86 • 15 – 16А IIУТ	ПТ 86 • 13 – 4АI УТ	ПТ 86 • 13 – 4АТ УТ	ПТ 86 • 13 – 6АI УТ				
1	СТАЛЬ СОРТ.КОНСТРУКЦИОННАЯ,КГ:		095000									
2	ПОЛОСОВАЯ ГОСТ 103-76		093100									
3	ПО СЕРИИ			4.145	4.145	4.145	4.145	4.145				
4	С УЧЕТОМ КОЭФ.ОТХОДА	1.01		4.186	4.186	4.186	4.186	4.186				
5	ПРИВЕДЕННАЯ К КТАЛИ СТ3	1.00		4.186	4.186	4.186	4.186	4.186				
6												
7	УГЛОВАЯ ГОСТ 8510-72*		093100									
8	ПО СЕРИИ			13.37	13.37	13.37	13.37	13.37				
9	С УЧЕТОМ КОЭФ.ОТХОДА	1.01		13.50	13.50	13.50	13.50	13.50				
10	ПРИВЕДЕННАЯ К КТАЛИ СТ3	1.00		13.50	13.50	13.50	13.50	13.50				
11												
12	ИТОГО СТАЛИ СОРТ.КОНСТР.,КГ:		095000									
13	В НАТУРАЛЬНОЙ МАССЕ			17.69	17.69	17.69	17.69	17.69				
14	ПРИВЕДЕННОЙ К КТАЛИ СТ3			17.69	17.69	17.69	17.69	17.69				
15												
16	ИТОГО СТАЛИ											
17	СТЕРЖНЕВОЙ АРМАТУРНОЙ И											
18	СОРТОВОЙ КОНСТРУКЦИОННОЙ,КГ:											
19	В НАТУРАЛЬНОЙ МАССЕ			132.8	118.2	66.11	66.92	75.81				
20	ПРИВ.К КЛАССУ А-I И СТАЛИ СТ3			214.5	197.8	96.60	100.9	115.5				
21												
22	В Т.Ч.ПО УКРУП.СОРТАМЕНТУ,КГ:											
23	СТАЛЬ КРУПНОСОРТНАЯ											
24	ПОЛОСОВАЯ В=60-200		095100	4.186	4.186	4.186	4.186	4.186				
25	УГЛОВАЯ 70Х45 И БОЛЕЕ		095100	13.50	13.50	13.50	13.50	13.50				
26	СТАЛЬ МЕЛКОСОРТНАЯ											
27	КРУГЛАЯ Ф10-19		093300	95.35	80.74	36.99	36.99	46.69				
28	КАТАНКА											
29	КРУГЛАЯ Ф6-9		093400	19.80	19.80	11.42	11.42	11.42				
30												

28 5878

ИНВ.№ПОДЛ	ПОДПИСЬ И ДАТА	ВЗАМ. ИНВ.№

ЭПВЦ КиевЗНИИЭП | ОПЕРАТОР ТЛП КОРТ | ГРИГОР

НОМЕР СТРОКИ	НАИМЕНОВАНИЕ МАТЕРИАЛА И ЕДИНИЦА ИЗМЕРЕНИЯ	КОЭФ. К отх. К пр.	КОД МАТЕРИАЛА	КОЛИЧЕСТВО НА МАРКУ, КОД ИЗДЕЛИЯ: ПТ 86 . 15 - 16А IУТ	ПТ 86 . 15 - 16А ТУТ	ПТ 86 . 13 - 4АI УТ	ПТ 86 . 13 - 4АТ УТ	ПТ 86 . 13 - 6АI УТ
1	МЕТАЛЛОИЗДЕЛИЯ ПРОМ.НАЗНАЧЕНИЯ							
2	(МЕТИЗЫ),КГ:		120000					
3	КЛАСС ВР-I ГОСТ 6727-80		121400					
4	ПО СЕРИИ			20.73	20.73	25.10	25.10	28.65
5	С УЧЕТОМ КОЭФ.ОТХОДА	1.02		21.14	21.14	25.61	25.61	29.23
6	ПРИВЕДЕННЫЙ К КЛАССУ А-I	1.47		31.08	31.08	37.64	37.64	42.96
7								
8	ИТОГО МЕТИЗОВ,КГ:		120000					
9	В НАТУРАЛЬНОЙ МАССЕ			21.14	21.14	25.61	25.61	29.23
10	ПРИВЕДЕННЫХ К КЛАССУ А-I			31.08	31.08	37.64	37.64	42.96
11								
12	ИТОГО СТАЛИ ПРИВ.К КЛАССУ А-I			227.9	211.2	116.5	120.8	140.7
13	ТО ЖЕ К СТАЛИ СТ3			17.69	17.69	17.69	17.69	17.69
14	ВСЕГО СТАЛИ,КГ:							
15	В НАТУРАЛЬНОМ ИСЧИСЛЕНИИ			154.0	139.3	91.72	92.53	105.0
16	ПРИВ.К КЛАССУ А-I И СТАЛИ С			245.6	228.9	134.2	138.46	158.4
17								
18	БЕТОН,М КУБ:							
19	ТЯЖЕЛЫЙ М250			1.703	1.703	1.565	1.565	1.565
20								
21	ЦЕМЕНТ,Т:		573000					
22	М400		573112					
23	С УЧЕТОМ КОЭФ.ОТХОДА	1.006		0.617	0.617	0.567	0.567	0.567
24	ПРИВЕДЕННЫЙ К МАРКЕ 400	1.00		0.617	0.617	0.567	0.567	0.567
25								
26	ИТОГО ЦЕМЕНТА ПРИВ.К МАРКЕ 400			0.617	0.617	0.567	0.567	0.567
27								
28	ИНЕРТНЫЕ ЗАПОЛНИТЕЛИ,М КУБ:		571000					
29	ЩЕБЕНЬ		571110	1.362	1.362	1.252	1.252	1.252
30	ПЕСОК ЕСТЕСТВЕННЫЙ		571140	1.022	1.022	0.939	0.939	0.939

I.042.I-2.I ООРМ

ЛИС 11

ФОРМАТ А4

ИНВ.№ПОДЛ	ПОДПИСЬ И ДАТА	ВЗАМ. ИНВ.№

ЭПВЦ КиевЗНИИЭП | ОПЕРАТОР ТЛП КОРТ | ГРИГОР

НОМЕР СТРОКИ	НАИМЕНОВАНИЕ МАТЕРИАЛА И ЕДИНИЦА ИЗМЕРЕНИЯ	КОЭФ. К отх. К пр.	КОД МАТЕРИАЛА	КОЛИЧЕСТВО НА МАРКУ, КОД ИЗДЕЛИЯ: ПТ 86 . 13 - 6АТ УТ	ПТ 86 . 13 - 8АI УТ	ПТ 86 . 13 - 8АТ УТ	ПТ 86 . 13 - 12А IУТ	ПТ 86 . 13 - 12А ТУТ	ПТ 86 . 13 - 16А IУТ	ПТ 86 . 13 - 16А ТУТ	ПТ 86 . 17 - 4АI УТ	ПТ 86 . 17 - 4АТ УТ
1	СТАЛЬ СТЕРЖНЕВАЯ АРМАТУРНАЯ,КГ:		093000									
2	КЛАСС А-I ГОСТ 5781-82		093009									
3	ПО СЕРИИ			4.116	4.116	4.116	4.116	4.116	4.116	4.116	4.116	4.116
4	С УЧЕТОМ КОЭФ.ОТХОДА	1.01		4.157	4.157	4.157	4.157	4.157	4.157	4.157	4.157	4.157
5	ПРИВЕДЕННЫЙ К КЛАССУ А-I	1.00		4.157	4.157	4.157	4.157	4.157	4.157	4.157	4.157	4.157
6												
7	КЛАСС А-III ГОСТ 5781-82		093004									
8	ПО СЕРИИ			11.31	11.31	11.31	17.35	17.35	17.35	17.35	11.31	11.31
9	С УЧЕТОМ КОЭФ.ОТХОДА	1.01		11.42	11.42	11.42	17.53	17.53	17.53	17.53	11.42	11.42
10	ПРИВЕДЕННЫЙ К КЛАССУ А-I	1.43		16.33	16.33	16.33	25.07	25.07	25.07	25.07	16.33	16.33
11												
12	КЛАСС А-III ГОСТ 5781-82		093004									
13	ПО СЕРИИ			12.09	12.09	12.09	27.79	27.79	27.79	27.79	11.16	11.16
14	С УЧЕТОМ КОЭФ.ОТХОДА	1.01		12.21	12.21	12.21	28.06	28.06	28.06	28.06	11.27	11.27
15	ПРИВЕДЕННЫЙ К КЛАССУ А-I	1.49		18.19	18.19	18.19	41.82	41.82	41.82	41.82	16.80	16.80
16												
17	КЛАСС А-IУ ГОСТ 5781-82		093006									
18	ПО СЕРИИ			-	30.98	-	44.59	-	52.83	-	29.73	-
19	С УЧЕТОМ КОЭФ.ОТХОДА	1.02		-	31.60	-	45.48	-	53.88	-	30.32	-
20	ПРИВЕДЕННЫЙ К КЛАССУ А-I	1.95		-	61.63	-	88.70	-	105.0	-	59.13	-
21												
22	КЛАСС АТ-У ГОСТ 10884-81		093007									
23	ПО СЕРИИ			20.22	-	26.41	-	33.44	-	40.44	-	20.22
24	С УЧЕТОМ КОЭФ.ОТХОДА	1.06		21.43	-	28.00	-	35.45	-	42.87	-	21.43
25	ПРИВЕДЕННЫЙ К КЛАССУ А-I	2.20		47.15	-	61.60	-	77.99	-	94.31	-	47.15
26												
27	ИТОГО СТАЛИ СТЕРЖ.АРМАТУРН.,КГ:		093000									
28	В НАТУРАЛЬНОЙ МАССЕ			49.23	59.40	55.79	95.24	85.20	103.6	92.62	57.18	48.29
29	ПРИВЕДЕННОЙ К КЛАССУ А-I			85.85	100.3	100.2	159.7	149.0	176.1	165.3	96.43	84.45
30												

I.042.I-2.I ООРМ

ЛИСТ 12

19785 83

НОМЕР СТРОКИ	НАИМЕНОВАНИЕ МАТЕРИАЛА И ЕДИНИЦА ИЗМЕРЕНИЯ	КОЭФ. К отх. К пр.	КОД МАТЕРИАЛА	КОЛИЧЕСТВО НА МАРКУ, КОД ИЗДЕЛИЯ: ПТ 86.13-6АТ УТ	ПТ 86.13-8АI УТ	ПТ 86.13-8АТ УТ	ПТ 86.13-12А IУТ	ПТ 86.13-12А IIУТ	ПТ 86.13-16А IУТ	ПТ 86.13-16А IIУТ	ПТ 86.17-4АI УТ	ПТ 86.17-4АТ УТ
1	СТАЛЬ СОРТ.КОНСТРУКЦИОННАЯ,КГ:		095000									
2	ПОЛОСОВАЯ ГОСТ 103-76		093100									
3	ПО СЕРИИ			4.145	4.145	4.145	4.145	4.145	4.145	4.145	4.145	4.145
4	С УЧЕТОМ КОЭФ.ОТХОДА	1.01		4.186	4.186	4.186	4.186	4.186	4.186	4.186	4.186	4.186
5	ПРИВЕДЕННАЯ К СТАЛИ СТ3	1.00		4.186	4.186	4.186	4.186	4.186	4.186	4.186	4.186	4.186
6												
7	УГЛОВАЯ ГОСТ 8510-72*		093100									
8	ПО СЕРИИ			13.37	13.37	13.37	13.37	13.37	13.37	13.37	6.687	6.687
9	С УЧЕТОМ КОЭФ.ОТХОДА	1.01		13.50	13.50	13.50	13.50	13.50	13.50	13.50	6.754	6.754
10	ПРИВЕДЕННАЯ К СТАЛИ СТ3	1.00		13.50	13.50	13.50	13.50	13.50	13.50	13.50	6.754	6.754
11												
12	ИТОГО СТАЛИ СОРТ.КОНСТР.,КГ:		095000									
13	В НАТУРАЛЬНОЙ МАССЕ			17.69	17.69	17.69	17.69	17.69	17.69	17.69	10.94	10.94
14	ПРИВЕДЕННОЙ К СТАЛИ СТ3			17.69	17.69	17.69	17.69	17.69	17.69	17.69	10.94	10.94
15												
16	ИТОГО СТАЛИ											
17	СТЕРЖНЕВОЙ АРМАТУРНОЙ И											
18	СОРТОВОЙ КОНСТРУКЦИОННОЙ,КГ:											
19	В НАТУРАЛЬНОЙ МАССЕ			66.92	77.09	73.49	112.9	102.9	121.3	110.3	68.12	59.23
20	ПРИВ.К КЛАССУ А-I И СТАЛИ СТ3			103.5	118.0	117.9	177.4	166.7	193.8	183.0	107.3	95.39
21												
22	В Т.Ч.ПО УКРУП.СОРТАМЕНТУ,КГ:											
23	СТАЛЬ КРУПНОСОРТНАЯ		095100	4.186	4.186	4.186	4.186	4.186	4.186	4.186	4.186	4.186
24	ПОЛОССВАЯ В=60-200		095100	13.50	13.50	13.50	13.50	13.50	13.50	13.50	6.754	6.754
25	УГЛОВАЯ 70Х45 И БОЛЕЕ											
26	СТАЛЬ МЕЛКОСОРТНАЯ											
27	КРУГЛАЯ Ф10-19		093300	37.80	47.97	44.37	77.71	67.67	86.11	75.09	45.76	36.87
28	КАТАНКА											
29	КРУГЛАЯ Ф6-9		093400	11.42	11.42	11.42	17.53	17.53	17.53	17.53	11.42	11.42
30												

НОМЕР СТРОКИ	НАИМЕНОВАНИЕ МАТЕРИАЛА И ЕДИНИЦА ИЗМЕРЕНИЯ	КОЭФ. К отх. К пр.	КОД МАТЕРИАЛА	КОЛИЧЕСТВО НА МАРКУ, КОД ИЗДЕЛИЯ: ПТ 86.13-6АТ УТ	ПТ 86.13-8АI УТ	ПТ 86.13-8АТ УТ	ПТ 86.13-12А IУТ	ПТ 86.13-12А IIУТ	ПТ 86.13-16А IУТ	ПТ 86.13-16А IIУТ	ПТ 86.17-4АI УТ	ПТ 86.17-4АТ УТ
1	МЕТАЛЛОИЗДЕЛИЯ ПРОМ.НАЗНАЧЕНИЯ		120000									
2	(МЕТИЗЫ),КГ:		121400									
3	КЛАСС ВР-I ГОСТ 6727-80			28.65	28.65	28.65	20.51	20.51	20.51	20.51	30.58	30.58
4	ПО СЕРИИ			29.23	29.23	29.23	20.92	20.92	20.92	20.92	31.19	31.19
5	С УЧЕТОМ КОЭФ.ОТХОДА	1.02		42.96	42.96	42.96	30.76	30.76	30.76	30.76	45.86	45.86
6	ПРИВЕДЕННЫЙ К КЛАССУ А-I	1.47										
7												
8	ИТОГО МЕТИЗОВ,КГ:		120000									
9	В НАТУРАЛЬНОЙ МАССЕ			29.23	29.23	29.23	20.92	20.92	20.92	20.92	31.19	31.19
10	ПРИВЕДЕННЫХ К КЛАССУ А-I			42.96	42.96	42.96	30.76	30.76	30.76	30.76	45.86	45.86
11												
12	ИТОГО СТАЛИ ПРИВ.К КЛАССУ А-I			128.8	143.2	143.2	190.5	179.8	206.8	196.1	142.2	130.3
13	ТО ЖЕ К СТАЛИ СТ3			17.69	17.69	17.69	17.69	17.69	17.69	17.69	10.94	10.94
14	ВСЕГО СТАЛИ,КГ:											
15	В НАТУРАЛЬНОМ ИСЧИСЛЕНИИ			96.15	106.3	102.7	133.8	123.8	142.2	131 2	99.32	90.43
16	ПРИВ.К КЛАССУ А-I И СТАЛИ С			146.5	160.9	160.9	208.2	197.5	224.5	213.8	153.2	141.2
17												
18	БЕТОН,М КУБ:											
19	ТЯЖЕЛЫЙ М250			1.565	1.565	1.565	1.565	1.565	1.565	1.565	1.754	1.754
20												
21	ЦЕМЕНТ,Т:		573000									
22	М400		573112									
23	С УЧЕТОМ КОЭФ.ОТХОДА	1.006		0.567	0.567	0.567	0.567	0.567	0.567	0.567	0.635	0.635
24	ПРИВЕДЕННЫЙ К МАРКЕ 400	1.00		0.567	0.567	0.567	0.567	0.567	0.567	0.567	0.635	0.635
25												
26	ИТОГО ЦЕМЕНТА ПРИВ.К МАРКЕ 400			0.567	0.567	0.567	0.567	0.567	0.567	0.567	0.635	0.635
27												
28	ИНЕРТНЫЕ ЗАПОЛНИТЕЛИ,М КУБ:		571000									
29	ЩЕБЕНЬ		571110	1.252	1.252	1.252	1.252	1.252	1 252	1.252	1.403	1.403
30	ПЕСОК ЕСТЕСТВЕННЫЙ		571140	0.939	0.939	0.939	0.939	0.939	0.939	0.939	1.052	1.052

19785-84

Инв.№ подл.	Подпись и дата	Взам. инв.№

ЭПВЦ КиевЗНИИЭП | ОПЕРАТОР ТЛП КОРТ | ГРИГОР

НОМЕР СТРОКИ	НАИМЕНОВАНИЕ МАТЕРИАЛА И ЕДИНИЦА ИЗМЕРЕНИЯ	КОЭФ. К отх. К пр	КОД МАТЕРИАЛА	КОЛИЧЕСТВО НА МАРКУ, КОД ИЗДЕЛИЯ								
				ПТ 86.17-6АIУТ	ПТ 86.17-6АТУТ	ПТ 86.17-8АIУТ	ПТ 86.17-8АТУТ	ПТ 86.17-12АIУТ	ПТ 86.17-12АТУТ	ПТ 86.17-16АIУТ	ПТ 86.17-16АТУТ	ПТ 86.17-8АIУТ-1
1	СТАЛЬ СТЕРЖНЕВАЯ АРМАТУРНАЯ,КГ:		093000									
2	КЛАСС А-I ГОСТ 5781-82		093009									
3	ПО СЕРИИ			4.116	4.116	4.116	4.116	4.116	4.116	4.116	4.116	4.116
4	С УЧЕТОМ КОЭФ.ОТХОДА	1.01		4.157	4.157	4.157	4.157	4.157	4.157	4.157	4.157	4.157
5	ПРИВЕДЕННЫЙ К КЛАССУ А-I	1.00		4.157	4.157	4.157	4.157	4.157	4.157	4.157	4.157	4.157
6												
7	КЛАСС А-III ГОСТ 5781-82		093004									
8	ПО СЕРИИ			11.31	11.31	11.31	11.31	22.30	22.30	22.30	22.30	31.75
9	С УЧЕТОМ КОЭФ.ОТХОДА	1.01		11.42	11.42	11.42	11.42	22.53	22.53	22.53	22.53	32.07
10	ПРИВЕДЕННЫЙ К КЛАССУ А-I	1.43		16.33	16.33	16.33	16.33	32.22	32.22	32.22	32.22	45.86
11												
12	КЛАСС А-III ГОСТ 5781-82		093004									
13	ПО СЕРИИ			11.16	11.16	11.16	11.16	26.86	26.86	26.86	26.86	10.36
14	С УЧЕТОМ КОЭФ.ОТХОДА	1.01		11.27	11.27	11.27	11.27	27.13	27.13	27.13	27.13	10.46
15	ПРИВЕДЕННЫЙ К КЛАССУ А-I	1.49		16.80	16.80	16.80	16.80	40.42	40.42	40.42	40.42	15.59
16												
17	КЛАСС А-IУ ГОСТ 5781-82		093006									
18	ПО СЕРИИ			33.44	- 40.44	- 60.66	- 66.89	- 60.66				
19	С УЧЕТОМ КОЭФ.ОТХОДА	1.02		34.11	- 41.25	- 61.87	- 58.23	- 61.87				
20	ПРИВЕДЕННЫЙ К КЛАССУ А-I	1.95		66.52	- 80.44	- 120.6	- 133.0	- 120.6				
21												
22	КЛАСС АТ-У ГОСТ 10884-81		093007									
23	ПО СЕРИИ			-	26.41	- 29.73	- 40.44	- 52.83	-			
24	С УЧЕТОМ КОЭФ.ОТХОДА	1.06		-	28.00	- 31.51	- 42.87	- 56.00	-			
25	ПРИВЕДЕННЫЙ К КЛАССУ А-I	2.20		-	61.60	- 69.33	- 94.31	- 123.2	-			
26												
27	ИТОГО СТАЛИ СТЕРЖ.АРМАТУРН.,КГ:		093000	60.97	54.86	68.11	58.37	115.7	96.69	122.0	109.8	108.5
28	В НАТУРАЛЬНОЙ МАССЕ			103.8	98.90	117.7	106.6	197.4	171.1	209.8	200.0	186.2
29	ПРИВЕДЕННОЙ К КЛАССУ А-I											
30												

Инв.№ подл.	Подпись и дата	Взам. инв.№

ЭПВЦ КиевЗНИИЭП | ОПЕРАТОР ТЛП КОРТ | ГРИГОР

НОМЕР СТРОКИ	НАИМЕНОВАНИЕ МАТЕРИАЛА И ЕДИНИЦА ИЗМЕРЕНИЯ	КОЭФ. К отх. К пр	КОД МАТЕРИАЛА	КОЛИЧЕСТВО НА МАРКУ, КОД ИЗДЕЛИЯ								
				ПТ 86.17-6АIУТ	ПТ 86.17-6АТУТ	ПТ 86.17-8АIУТ	ПТ 86.17-8АТУТ	ПТ 86.17-12АIУТ	ПТ 86.17-12АТУТ	ПТ 86.17-16АIУТ	ПТ 86.17-16АТУТ	ПТ 86.17-8АIУТ-1
1	СТАЛЬ СОРТ.КОНСТРУКЦИОННАЯ,КГ:		095000									
2	ПОЛОСОВАЯ ГОСТ 103-76		093100									
3	ПО СЕРИИ			4.145	4.145	4.145	4.145	4.145	4.145	4.145	4.145	4.145
4	С УЧЕТОМ КОЭФ.ОТХОДА	1.01		4.186	4.186	4.186	4.186	4.186	4.186	4.186	4.186	4.186
5	ПРИВЕДЕННАЯ К КТАЛИ СТ3	1.00		4.186	4.186	4.186	4.186	4.186	4.186	4.186	4.186	4.186
6												
7	УГЛОВАЯ ГОСТ 8510-72*		093100									
8	ПО СЕРИИ			6.687	6.687	6.687	6.687	6.687	6.687	6.687	6.687	8.916
9	С УЧЕТОМ КОЭФ.ОТХОДА	1.01		6.754	6.754	6.754	6.754	6.754	6.754	6.754	6.754	9.005
10	ПРИВЕДЕННАЯ К КТАЛИ СТ3	1.00		6.754	6.754	6.754	6.754	6.754	6.754	6.754	6.754	9.005
11												
12	ИТОГО СТАЛИ СОРТ.КОНСТР.,КГ:		095000									
13	В НАТУРАЛЬНОЙ МАССЕ			10.94	10.94	10.94	10.94	10.94	10.94	10.94	10.94	13.19
14	ПРИВЕДЕННОЙ К КТАЛИ СТ3			10.94	10.94	10.94	10.94	10.94	10.94	10.94	10.94	13.19
15												
16	ИТОГО СТАЛИ											
17	СТЕРЖНЕВОЙ АРМАТУРНОЙ И											
18	СОРТОВОЙ КОНСТРУКЦИОННОЙ,КГ:											
19	В НАТУРАЛЬНОЙ МАССЕ			71.91	65.80	79.05	69.31	126.6	107.6	132.9	120.7	121.7
20	ПРИВ.К КЛАССУ А-I И СТАЛИ СТ3			114.7	109.8	128.6	117.5	208.4	182.0	220.7	210.9	199.4
21												
22	В Т.Ч.ПО УКРУП.СОРТАМЕНТУ,КГ:											
23	СТАЛЬ КРУПНОСОРТНАЯ											
24	ПОЛОСОВАЯ В=60-200		095100	4.186	4.186	4.186	4.186	4.186	4.186	4.186	4.186	4.186
25	УГЛОВАЯ 70Х45 И БОЛЕЕ		095100	6.754	6.754	6.754	6.754	6.754	6.754	6.754	6.754	9.005
26	СТАЛЬ МЕЛКОСОРТНАЯ											
27	КРУГЛАЯ Ф10-19		093300	49.55	43.43	56.68	46.95	93.16	74.16	99.52	87.29	76.50
28	КАТАНКА											
29	КРУГЛАЯ Ф6-9		093400	11.42	11.42	11.42	11.42	22.53	22.53	22.53	22.53	32.07
30												

19785 58

ИНВ.№ПОДЛ.	ПОДПИСЬ И ДАТА	ВЗАМ. ИНВ.№

ЭПВЦ КиевЗНИИЭП | ОПЕРАТОР ТЛП КОРТ | ГРИГОР

НОМЕР СТРОКИ	НАИМЕНОВАНИЕ МАТЕРИАЛА И ЕДИНИЦА ИЗМЕРЕНИЯ	КОЭФ. К отх. К пр.	КОД МАТЕРИАЛА	КОЛИЧЕСТВО НА МАРКУ, КОД ИЗДЕЛИЯ								
				ПТ 86.17-6АIУТ	ПТ 86.17-6АТУТ	ПТ 86.17-8АIУТ	ПТ 86.17-8АТУТ	ПТ 86.17-12АIУТ	ПТ 86.17-12АТУТ	ПТ 86.17-16АIУТ	ПТ 86.17-16АТУТ	ПТ 86.17-8АIУТ-1
1	МЕТАЛЛОИЗДЕЛИЯ ПРОМ.НАЗНАЧЕНИЯ											
2	(МЕТИЗЫ),КГ:		120000									
3	КЛАСС ВР-I ГОСТ 6727-80		121400									
4	ПО СЕРИИ			35.22	35.22	35.22	35.22	23.98	23.98	23.98	23.98	21.44
5	С УЧЕТОМ КОЭФ.ОТХОДА	1.02		35.93	35.93	35.93	35.93	24.46	24.46	24.46	24.46	21.87
6	ПРИВЕДЕННЫЙ К КЛАССУ А-I	1.47		52.82	52.82	52.82	52.82	35.96	35.96	35.96	35.96	32.14
7												
8	ИТОГО МЕТИЗОВ,КГ:		120000									
9	В НАТУРАЛЬНОЙ МАССЕ			35.93	35.93	35.93	35.93	24.46	24.46	24.46	24.46	21.87
10	ПРИВЕДЕННЫХ К КЛАССУ А-I			52.82	52.82	52.82	52.82	35.96	35.96	35.96	35.96	32.14
11												
12	ИТОГО СТАЛИ ПРИВ.К КЛАССУ А-I			156.6	151.7	170.5	159.4	233.4	207.0	245.8	235.9	218.4
13	ТО ЖЕ К СТАЛИ СТ3			10.94	10.94	10.94	10.94	10.94	10.94	10.94	10.94	13.19
14	ВСЕГО СТАЛИ,КГ:											
15	В НАТУРАЛЬНОМ ИСЧИСЛЕНИИ			107.8	101.7	114.9	105.2	151.1	132.1	157.4	145.2	143.6
16	ПРИВ.К КЛАССУ А-I И СТАЛИ С			167.5	162.6	181.5	170.3	244.3	218.0	256.7	246.9	231.6
17												
18	БЕТОН,М КУБ:											
19	ТЯЖЕЛЫЙ М250			1.754	1.754	1.754	1.754	1.754	1.754	1.754	1.754	1.754
20												
21	ЦЕМЕНТ,Т:		573000									
22	М400		573112									
23	С УЧЕТОМ КОЭФ.ОТХОДА	1.006		0.635	0.635	0.635	0.635	0.635	0.635	0.635	0.635	0.635
24	ПРИВЕДЕННЫЙ К МАРКЕ 400	1.00		0.635	0.635	0.635	0.635	0.635	0.635	0.635	0.635	0.635
25												
26	ИТОГО ЦЕМЕНТА ПРИВ.К МАРКЕ 400			0.635	0.635	0.635	0.635	0.635	0.635	0.635	0.635	0.635
27												
28	ИНЕРТНЫЕ ЗАПОЛНИТЕЛИ,М КУБ:		571000									
29	ЩЕБЕНЬ		571110	1.403	1.403	1.403	1.403	1.403	1.403	1.403	1.403	1.403
30	ПЕСОК ЕСТЕСТВЕННЫЙ		571140	1.052	1.052	1.052	1.052	1.052	1.052	1.052	1.052	1.052

ИНВ.№ПОДЛ.	ПОДПИСЬ И ДАТА	ВЗАМ. ИНВ.№

ЭПВЦ КиевЗНИИЭП | ОПЕРАТОР ТЛП КОРТ | ГРИГОР

НОМЕР СТРОКИ	НАИМЕНОВАНИЕ МАТЕРИАЛА И ЕДИНИЦА ИЗМЕРЕНИЯ	КОЭФ. К отх. К пр.	КОД МАТЕРИАЛА	КОЛИЧЕСТВО НА МАРКУ, КОД ИЗДЕЛИЯ								
				ПТ 86.17-8АТУТ-1	ПТ 86.17-12АIУТ-1	ПТ 86.17-12АТУТ-1	ПТ 86.17-16АIУТ-1	ПТ 86.17-16АТУТ-1				
1	СТАЛЬ СТЕРЖНЕВАЯ АРМАТУРНАЯ,КГ:		093000									
2	КЛАСС А-I ГОСТ 5781-82		093009									
3	ПО СЕРИИ			4.116	4.116	4.116	4.116	4.116				
4	С УЧЕТОМ КОЭФ.ОТХОДА	1.01		4.157	4.157	4.157	4.157	4.157				
5	ПРИВЕДЕННЫЙ К КЛАССУ А-I	1.00		4.157	4.157	4.157	4.157	4.157				
6												
7	КЛАСС А-III ГОСТ 5781-82		093004									
8	ПО СЕРИИ			31.75	21.70	21.70	21.70	21.70				
9	С УЧЕТОМ КОЭФ.ОТХОДА	1.01		32.07	21.92	21.92	21.92	21.92				
10	ПРИВЕДЕННЫЙ К КЛАССУ А-I	1.43		45.86	31.35	31.35	31.35	31.35				
11												
12	КЛАСС А-III ГОСТ 5781-82		093004									
13	ПО СЕРИИ			10.36	25.19	25.19	25.19	25.19				
14	С УЧЕТОМ КОЭФ.ОТХОДА	1.01		10.46	25.45	25.45	25.45	25.45				
15	ПРИВЕДЕННЫЙ К КЛАССУ А-I	1.49		15.59	37.92	37.92	37.92	37.92				
16												
17	КЛАСС А-IУ ГОСТ 5781-82		093006									
18	ПО СЕРИИ			-	60.66	-	66.89	-				
19	С УЧЕТОМ КОЭФ.ОТХОДА	1.02		-	61.87	-	68.23	-				
20	ПРИВЕДЕННЫЙ К КЛАССУ А-I	1.95		-	120.6	-	133.0	-				
21												
22	КЛАСС АТ-У ГОСТ 10884-81		093007									
23	ПО СЕРИИ			44.59	-	40.44	-	52.83				
24	С УЧЕТОМ КОЭФ.ОТХОДА	1.06		47.27	-	42.87	-	56.00				
25	ПРИВЕДЕННЫЙ К КЛАССУ А-I	2.20		103.9	-	94.31	-	123.2				
26												
27	ИТОГО СТАЛИ СТЕРЖ.АРМАТУРН.,КГ:		093000									
28	В НАТУРАЛЬНОЙ МАССЕ			93.97	113.4	94.40	119.7	109.5				
29	ПРИВЕДЕННОЙ К КЛАССУ А-I			169.6	194.0	167.7	206.4	196.6				
30												

19785-88

ИНВ.№ПОДЛ	ПОДПИСЬ И ДАТА	ВЗАМ. ИНВ.№

ЭПВЦ КиевЗНИИЭП | ОПЕРАТОР ТЛП КОРТ | ГРИГОР

НОМЕР СТРОКИ	НАИМЕНОВАНИЕ МАТЕРИАЛА И ЕДИНИЦА ИЗМЕРЕНИЯ	КОЭФ. К отх. К пр.	КОД МАТЕРИАЛА	КОЛИЧЕСТВО НА МАРКУ, КОД ИЗДЕЛИЯ								
				ПТ 86 .17 -8АТ УТ-1	ПТ 86 .17 -12А IУТ-1	ПТ 86 .17 -12А ТУТ-1	ПТ 86 .17 -16А IУТ-1	ПТ 86 .17 -16А ТУТ-1				
1	СТАЛЬ СОРТ.КОНСТРУКЦИОННАЯ,КГ:		095000									
2	ПОЛОСОВАЯ ГОСТ 103-76		093100									
3	ПО СЕРИИ			4.145	4.145	4.145	4.145	4.145				
4	С УЧЕТОМ КОЭФ.ОТХОДА	1.01		4.186	4.186	4.186	4.186	4.186				
5	ПРИВЕДЕННАЯ К КТАЛИ СТ3	1.00		4.186	4.186	4.186	4.186	4.186				
6												
7	УГЛОВАЯ ГОСТ 8510-72*		093100									
8	ПО СЕРИИ			8.916	6.687	6.687	6.687	6.687				
9	С УЧЕТОМ КОЭФ.ОТХОДА	1.01		9.005	6.754	6.754	6.754	6.754				
10	ПРИВЕДЕННАЯ К КТАЛИ СТ3	1.00		9.005	6.754	6.754	6.754	6.754				
11												
12	ИТОГО СТАЛИ СОРТ.КОНСТР.,КГ:		095000									
13	В НАТУРАЛЬНОЙ МАССЕ			13.19	10.94	10.94	10.94	10.94				
14	ПРИВЕДЕННОЙ К КТАЛИ СТ3			13.19	10.94	10.94	10.94	10.94				
15												
16	ИТОГО СТАЛИ											
17	СТЕРЖНЕВОЙ АРМАТУРНОЙ И											
18	СОРТОВОЙ КОНСТРУКЦИОННОЙ,КГ:											
19	В НАТУРАЛЬНОЙ МАССЕ			107.1	124.3	105.3	130.7	118.4				
20	ПРИВ.К КЛАССУ А-I И СТАЛИ СТ3			182.8	205.0	178.6	217.4	207.5				
21												
22	В Т.Ч.ПО УКРУП.СОРТАМЕНТУ,КГ:											
23	СТАЛЬ КРУПНОСОРТНАЯ											
24	ПОЛОСОВАЯ В=60-200		095100	4.186	4.186	4.186	4.186	4.186				
25	УГЛОВАЯ 70Х45 И БОЛЕЕ		095100	9.005	6.754	6.754	6.754	6.754				
26	СТАЛЬ МЕЛКОСОРТНАЯ											
27	КРУГЛАЯ Ф10-19		093300	61.89	91.48	72.47	97.83	85.60				
28	КАТАНКА											
29	КРУГЛАЯ Ф6-9		093400	32.07	21.92	21.92	21.92	21.92				
30												

ИНВ.№ПОДЛ	ПОДПИСЬ И ДАТА	ВЗАМ. ИНВ.№

ЭПВЦ КиевЗНИИЭП | ОПЕРАТОР ТЛП КОРТ | ГРИГОР

НОМЕР СТРОКИ	НАИМЕНОВАНИЕ МАТЕРИАЛА И ЕДИНИЦА ИЗМЕРЕНИЯ	КОЭФ. К отх. К пр.	КОД МАТЕРИАЛА	КОЛИЧЕСТВО НА МАРКУ, КОД ИЗДЕЛИЯ								
				ПТ 86 .17 -8АТ УТ-1	ПТ 86 .17 -12А IУТ-1	ПТ 86 .17 -12А ТУТ-1	ПТ 86 .17 -16А IУТ-1	ПТ 86 .17 -16А ТУТ-1				
1	МЕТАЛЛОИЗДЕЛИЯ ПРОМ.НАЗНАЧЕНИЯ											
2	(МЕТИЗЫ),КГ:		120000									
3	КЛАСС ВР-I ГОСТ 6727-80		121400									
4	ПО СЕРИИ			21.44	23.37	23.37	23.37	23.37				
5	С УЧЕТОМ КОЭФ.ОТХОДА	1.02		21.87	23.84	23.84	23.84	23.84				
6	ПРИВЕДЕННЫЙ К КЛАССУ А-I	1.47		32.14	35.04	35.04	35.04	35.04				
7												
8	ИТОГО МЕТИЗОВ,КГ:		120000									
9	В НАТУРАЛЬНОЙ МАССЕ			21.87	23.84	23.84	23.84	23.84				
10	ПРИВЕДЕННЫХ К КЛАССУ А-I			32.14	35.04	35.04	35.04	35.04				
11												
12	ИТОГО СТАЛИ ПРИВ.К КЛАССУ А-I			201.7	229.1	202.7	241.5	231.6				
13	ТО ЖЕ К СТАЛИ СТ3			13.19	10.94	10.94	10.94	10.94				
14	ВСЕГО СТАЛИ,КГ:											
15	В НАТУРАЛЬНОМ ИСЧИСЛЕНИИ			129.0	148.1	129.1	154.5	142.3				
16	ПРИВ.К КЛАССУ А-I И СТАЛИ С			214.9	240.0	213.7	252.4	242.6				
17												
18	БЕТОН,М КУБ:											
19	ТЯЖЕЛЫЙ М250			1.754	1.754	1.754	1.754	1.754				
20												
21	ЦЕМЕНТ,Т:		573000									
22	М400		573112									
23	С УЧЕТОМ КОЭФ.ОТХОДА	1.006		0.635	0.635	0.635	0.635	0.635				
24	ПРИВЕДЕННЫЙ К МАРКЕ 400	1.00		0.635	0.635	0.635	0.635	0.635				
25												
26	ИТОГО ЦЕМЕНТА ПРИВ.К МАРКЕ 400			0.635	0.635	0.635	0.635	0.635				
27												
28	ИНЕРТНЫЕ ЗАПОЛНИТЕЛИ,М КУБ;		571000									
29	ЩЕБЕНЬ		571110	1.403	1.403	1.403	1.403	1.403				
30	ПЕСОК ЕСТЕСТВЕННЫЙ		571140	1.052	1.052	1.052	1.052	1.052				

ИНВ.№ ПОДЛ.	ПОДПИСЬ И ДАТА	ВЗАМ. ИНВ.№

ЭПВЦ КиевЗНИИЭП | ОПЕРАТОР ТЛП КОРТ | ГРИГОР

НОМЕР СТРОКИ	НАИМЕНОВАНИЕ МАТЕРИАЛА И ЕДИНИЦА ИЗМЕРЕНИЯ	КОЭФ. К отп. К пр.	КОД МАТЕРИАЛА	КОЛИЧЕСТВО НА МАРКУ, КОД ИЗДЕЛИЯ								
				ПТ 11 6.30 - 4А IУТ	ПТ 11 6.30 - 4А IIУТ	ПТ 11 6.30 - 6А IУТ	ПТ 11 6.30 - 6А IIУТ	ПТ 11 6.30 - 8А IУТ	ПТ 11 6.30 - 8А IIУТ	ПТ 11 6.30 - 12 АIУТ	ПТ 11 6.30 - 12 АIIУТ	ПТ 11 6.30 - 16 АIIУТ
1	СТАЛЬ СТЕРЖНЕВАЯ АРМАТУРНАЯ,КГ:		093000									
2	КЛАСС А-I ГОСТ 5781-82		093009									
3	ПО СЕРИИ			20.02	20.02	20.02	20.02	20.02	20.02	20.02	20.02	20.02
4	С УЧЕТОМ КОЭФ.ОТХОДА	1.01		20.22	20.22	20.22	20.22	20.22	20.22	20.22	20.22	20.22
5	ПРИВЕДЕННЫЙ К КЛАССУ А-I	1.00		20.22	20.22	20.22	20.22	20.22	20.22	20.22	20.22	20.22
6												
7	КЛАСС А-III ГОСТ 5781-82		093004									
8	ПО СЕРИИ			22.62	22.62	22.62	22.62	20.53	20.53	59.79	59.79	59.79
9	С УЧЕТОМ КОЭФ.ОТХОДА	1.01		22.85	22.85	22.85	22.85	20.74	20.74	60.38	60.38	60.38
10	ПРИВЕДЕННЫЙ К КЛАССУ А-I	1.49		32.67	32.67	32.67	32.67	29.66	29.66	86.35	86.35	86.35
11												
12	КЛАСС А-III ГОСТ 5781-82		093004									
13	ПО СЕРИИ			23.44	23.44	23.44	23.44	54.83	54.83	117.1	117.1	117.1
14	С УЧЕТОМ КОЭФ.ОТХОДА	1.01		23.68	23.68	23.68	23.68	55.38	55.38	118.3	118.3	118.3
15	ПРИВЕДЕННЫЙ К КЛАССУ А-I	1.49		35.28	35.28	35.28	35.28	82.52	82.52	176.3	176.3	176.3
16												
17	КЛАСС А-IУ ГОСТ 5781-82		093006									
18	ПО СЕРИИ			109.8	-	143.5	-	181.7	-	272.6	-	-
19	С УЧЕТОМ КОЭФ.ОТХОДА	1.02		112.0	-	146.4	-	185.3	-	278.0	-	-
20	ПРИВЕДЕННЫЙ К КЛАССУ А-I	1.95		218.5	-	285.4	-	361.4	-	542.2	-	-
21												
22	КЛАСС АТ-У ГОСТ 10884-81		093007									
23	ПО СЕРИИ			-	84.18	-	109.8	-	143.5	-	215.3	272.6
24	С УЧЕТОМ КОЭФ.ОТХОДА	1.06		-	89.23	-	116.4	-	152.1	-	228.2	288.9
25	ПРИВЕДЕННЫЙ К КЛАССУ А-I	2.20		-	196.3	-	256.2	-	334.7	-	502.0	635.7
26												
27	ИТОГО СТАЛИ СТЕРЖ.АРМАТУРН.,КГ:		093000									
28	В НАТУРАЛЬНОЙ МАССЕ			178.8	155.9	213.1	183.2	281.7	248.4	476.9	427.1	487.8
29	ПРИВЕДЕННОЙ К КЛАССУ А-I			306.7	284.4	373.6	344.4	493.8	467.1	825.0	784.9	918.5
30												

ИНВ.№ ПОДЛ.	ПОДПИСЬ И ДАТА	ВЗАМ. ИНВ.№

ЭПВЦ КиевЗНИИЭП | ОПЕРАТОР ТЛП КОРТ | ГРИГОР

НОМЕР СТРОКИ	НАИМЕНОВАНИЕ МАТЕРИАЛА И ЕДИНИЦА ИЗМЕРЕНИЯ	КОЭФ. К отп. К пр.	КОД МАТЕРИАЛА	КОЛИЧЕСТВО НА МАРКУ, КОД ИЗДЕЛИЯ								
				ПТ 11 6.30 - 4А IУТ	ПТ 11 6.30 - 4А IIУТ	ПТ 11 6.30 - 6А IУТ	ПТ 11 6.30 - 6А IIУТ	ПТ 11 6.30 - 8А IУТ	ПТ 11 6.30 - 8А IIУТ	ПТ 11 6.30 - 12 АIУТ	ПТ 11 6.30 - 12 АIIУТ	ПТ 11 6.30 - 16 АIIУТ
1	СТАЛЬ СОРТ.КОНСТРУКЦИОННАЯ,КГ:		095000									
2	ПОЛОСОВАЯ ГОСТ 103-76		093100									
3	ПО СЕРИИ			8.290	8.290	8.290	8.290	8.290	8.290	8.290	8.290	8.290
4	С УЧЕТОМ КОЭФ.ОТХОДА	1.01		8.372	8.372	8.372	8.372	8.372	8.372	8.372	8.372	8.372
5	ПРИВЕДЕННАЯ К СТАЛИ СТ3	1.00		8.372	8.372	8.372	8.372	8.372	8.372	8.372	8.372	8.372
6												
7	УГЛОВАЯ ГОСТ 8510-72*		093100									
8	ПО СЕРИИ			17.83	17.83	17.83	17.83	17.83	17.83	17.83	17.83	17.83
9	С УЧЕТОМ КОЭФ.ОТХОДА	1.01		18.01	18.01	18.01	18.01	18.01	18.01	18.01	18.01	18.01
10	ПРИВЕДЕННАЯ К СТАЛИ СТ3	1.00		18.01	18.01	18.01	18.01	18.01	18.01	18.01	18.01	18.01
11												
12	ИТОГО СТАЛИ СОРТ.КОНСТР.,КГ:		095000									
13	В НАТУРАЛЬНОЙ МАССЕ			26.38	26.38	26.38	26.38	26.38	26.38	26.38	26.38	26.38
14	ПРИВЕДЕННОЙ К КТАЛИ СТ3			26.38	26.38	26.38	26.38	26.38	26.38	26.38	26.38	26.38
15												
16	ИТОГО СТАЛИ											
17	СТЕРЖНЕВОЙ АРМАТУРНОЙ И											
18	СОРТОВОЙ КОНСТРУКЦИОННОЙ,КГ:											
19	В НАТУРАЛЬНОЙ МАССЕ			205.2	182.3	239.5	209.6	308.1	274.8	503.3	453.5	514.2
20	ПРИВ.К КЛАССУ А-I И СТАЛИ СТ3			333.1	310.8	400.0	370.8	520.2	493.5	851.4	811.3	944.9
21												
22	В Т.Ч.ПО УКРУП.СОРТАМЕНТУ,КГ:											
23	СТАЛЬ КРУПНОСОРТНАЯ											
24	ПОЛОСОВАЯ В=60-200		095100	8.372	8.372	8.372	8.372	8.372	8.372	8.372	8.372	8.372
25	УГЛОВАЯ 70Х45 И БОЛЕЕ		095100	18.01	18.01	18.01	18.01	18.01	18.01	18.01	18.01	18.01
26	СТАЛЬ СРЕДНЕСОРТНАЯ											
27	КРУГЛАЯ Ф20-30		093200	20.22	20.22	20.22	20.22	20.22	20.22	20.22	20.22	20.22
28	СТАЛЬ МЕЛКОСОРТНАЯ											
29	КРУГЛАЯ Ф10-19		093300	135.7	112.9	170.0	140.1	240.7	207.5	396.3	346.5	407.2
30	КАТАНКА											

19785 88

НОМЕР СТРОКИ	НАИМЕНОВАНИЕ МАТЕРИАЛА И ЕДИНИЦА ИЗМЕРЕНИЯ	КОЭФ. К отх. К пр.	КОД МАТЕРИАЛА	КОЛИЧЕСТВО НА МАРКУ, КОД ИЗДЕЛИЯ: ПТ 11 6.30-4А IУТ	ПТ 11 6.30-4А IIУТ	ПТ 11 6.30-6А IУТ	ПТ 11 6.30-6А IIУТ	ПТ 11 6.30-8А IУТ	ПТ 11 6.30-8А IIУТ	ПТ 11 6.30-12 AIУТ	ПТ 11 6.30-12 AIIУТ	ПТ 11 6.30-16 AIIУТ
1	КРУГЛАЯ Ф6-9		093400	22.85	22.85	22.85	22.85	20.74	20.74	60.38	60.38	60.38
2												
3	МЕТАЛЛОИЗДЕЛИЯ ПРОМ.НАЗНАЧЕНИЯ											
4	(МЕТИЗЫ),КГ:		120000									
5	КЛАСС ВР-I ГОСТ 6727-80		121400									
6	ПО СЕРИИ			75.71	75.71	88.34	88.34	87.37	87.37	57.01	57.01	57.01
7	С УЧЕТОМ КОЭФ.ОТХОДА	1.02		77.23	77.23	90.11	90.11	89.12	89.12	58.15	58.15	58.15
8	ПРИВЕДЕННЫЙ К КЛАССУ А-I	1.47		113.5	113.5	132.4	132.4	131.0	131.0	85.48	85.48	85.48
9												
10	ИТОГО МЕТИЗОВ,КГ:		120000									
11	В НАТУРАЛЬНОЙ МАССЕ			77.23	77.23	90.11	90.11	89.12	89.12	58.15	58.15	58.15
12	ПРИВЕДЕННЫХ К КЛАССУ А-I			113.5	113.5	132.4	132.4	131.0	131.0	85.48	85.48	85.48
13												
14	ИТОГО СТАЛИ ПРИВ.К КЛАССУ А-I			420.2	398.0	506.1	476.8	624.8	598.1	910.5	870.4	1004.
15	ТО ЖЕ К СТАЛИ СТ3			26.38	26.38	26.38	26.38	26.38	26.38	26.38	26.38	26.38
16	ВСЕГО СТАЛИ,КГ:											
17	В НАТУРАЛЬНОМ ИСЧИСЛЕНИИ			282.4	259.6	329.6	299.7	397.2	364.0	561.5	511.6	572.4
18	ПРИВ.К КЛАССУ А-I И СТАЛИ С			446.6	424.4	532.5	503.2	651.2	624.5	936.9	896.8	1030.
19												
20	БЕТОН,М КУВ:											
21	ТЯЖЕЛЫЙ М250			4.593	4.593	4.593	4.593	4.593	4.593	-	-	-
22	ТЯЖЕЛЫЙ М350			-	-	-	-	-	-	4.593	4.593	4.593
23												
24	ЦЕМЕНТ,Т:		573000									
25	М400		573112									
26	С УЧЕТОМ КОЭФ.ОТХОДА	1.006		1.663	1.663	1.663	1.663	1.663	1.663	1.894	1.894	1.894
27	ПРИВЕДЕННЫЙ К МАРКЕ 400	1.00		1.663	1.663	1.663	1.663	1.663	1.663	1.894	1.894	1.894
28												
29	ИТОГО ЦЕМЕНТА ПРИВ.К МАРКЕ 400			1.663	1.663	1.663	1.663	1.663	1.663	1.894	1.894	1.894
30												

НОМЕР СТРОКИ	НАИМЕНОВАНИЕ МАТЕРИАЛА И ЕДИНИЦА ИЗМЕРЕНИЯ	КОЭФ. К отх. К пр.	КОД МАТЕРИАЛА	КОЛИЧЕСТВО НА МАРКУ, КОД ИЗДЕЛИЯ: ПТ 11 6.30-4А IУТ	ПТ 11 6.30-4А IIУТ	ПТ 11 6.30-6А IУТ	ПТ 11 6.30-6А IIУТ	ПТ 11 6.30-8А IУТ	ПТ 11 6.30-8А IIУТ	ПТ 11 6.30-12 AIУТ	ПТ 11 6.30-12 AIIУТ	ПТ 11 6.30-16 AIIУТ
1	ИНЕРТНЫЕ ЗАПОЛНИТЕЛИ,М КУВ:		571000									
2	ЩЕБЕНЬ		571110	3.674	3.674	3.674	3.674	3.674	3.674	3.674	3.674	3.674
3	ПЕСОК ЕСТЕСТВЕННЫЙ		571140	2.756	2.756	2.756	2.756	2.756	2.756	2.756	2.756	2.756
4												
5												
6												
7												
8												
9												
10												
11												
12												
13												
14												
15												
16												
17												
18												
19												
20												
21												
22												
23												
24												
25												
26												
27												
28												
29												
30												

19785 89

НОМЕР СТРОКИ	НАИМЕНОВАНИЕ МАТЕРИАЛА И ЕДИНИЦА ИЗМЕРЕНИЯ	КОЭФ. К отх. К пр.	КОД МАТЕРИАЛА	КОЛИЧЕСТВО НА МАРКУ, КОД ИЗДЕЛИЯ: ПТ 11 6.15-4А IУТ	ПТ 11 6.15-4А TУТ	ПТ 11 6.15-6А IУТ	ПТ 11 6.15-6А TУТ	ПТ 11 6.15-8А IУТ	ПТ 11 6.15-8А TУТ	ПТ 11 6.15-12 AIУТ	ПТ 11 6.15-12 АТУТ	ПТ 11 6.15-16 АТУТ
1	СТАЛЬ СТЕРЖНЕВАЯ АРМАТУРНАЯ,КГ:		093000									
2	КЛАСС А-I ГОСТ 5781-82		093009									
3	ПО СЕРИИ			5.376	5.376	5.376	5.376	5.376	5.376	5.376	5.376	5.376
4	С УЧЕТОМ КОЭФ.ОТХОДА	1.01		5.430	5.430	5.430	5.430	5.430	5.430	5.430	5.430	5.430
5	ПРИВЕДЕННЫЙ К КЛАССУ А-I	1.00		5.430	5.430	5.430	5.430	5.430	5.430	5.430	5.430	5.430
6												
7	КЛАСС А-III ГОСТ 5781-82		093004									
8	ПО СЕРИИ			11.31	11.31	11.31	11.31	10.26	10.26	26.04	26.04	26.04
9	С УЧЕТОМ КОЭФ.ОТХОДА	1.01		11.42	11.42	11.42	11.42	10.37	10.37	26.31	26.31	26.31
10	ПРИВЕДЕННЫЙ К КЛАССУ А-I	1.43		16.33	16.33	16.33	16.33	14.83	14.83	37.62	37.62	37.62
11												
12	КЛАСС А-III ГОСТ 5781-82		093004									
13	ПО СЕРИИ			15.05	15.05	15.05	15.05	27.17	30.75	61.90	61.90	61.90
14	С УЧЕТОМ КОЭФ.ОТХОДА	1.01		15.20	15.20	15.20	15.20	27.44	31.05	62.52	62.52	62.52
15	ПРИВЕДЕННЫЙ К КЛАССУ А-I	1.49		22.65	22.65	22.65	22.65	40.89	46.27	93.16	93.16	93.16
16												
17	КЛАСС А-IУ ГОСТ 5781-82		093006									
18	ПО СЕРИИ			54.94	-	71.76	-	90.86	-	136.3	-	-
19	С УЧЕТОМ КОЭФ.ОТХОДА	1.02		56.03	-	73.20	-	92.68	-	139.0	-	-
20	ПРИВЕДЕННЫЙ К КЛАССУ А-I	1.95		109.2	-	142.7	-	180.7	-	271.1	-	-
21												
22	КЛАСС АТ-У ГОСТ 10884-81		093007									
23	ПО СЕРИИ			-	42.09	-	54.94	-	71.76	-	107.6	136.3
24	С УЧЕТОМ КОЭФ.ОТХОДА	1.06		-	44.61	-	58.23	-	76.07	-	114.1	144.4
25	ПРИВЕДЕННЫЙ К КЛАССУ А-I	2.20		-	98.15	-	128.1	-	167.3	-	251.0	317.8
26												
27	ИТОГО СТАЛИ СТЕРЖ.АРМАТУРН.,КГ:		093000									
28	В НАТУРАЛЬНОЙ МАССЕ			88.09	76.67	105.2	90.29	135.9	122.9	233.2	208.3	238.7
29	ПРИВЕДЕННОЙ К КЛАССУ А-I			153.6	142.5	187.1	172.5	241.8	233.9	407.3	387.2	454.0
30												

НОМЕР СТРОКИ	НАИМЕНОВАНИЕ МАТЕРИАЛА И ЕДИНИЦА ИЗМЕРЕНИЯ	КОЭФ. К отх. К пр.	КОД МАТЕРИАЛА	КОЛИЧЕСТВО НА МАРКУ, КОД ИЗДЕЛИЯ: ПТ 11 6.15-4А IУТ	ПТ 11 6.15-4А TУТ	ПТ 11 6.15-6А IУТ	ПТ 11 6.15-6А TУТ	ПТ 11 6.15-8А IУТ	ПТ 11 6.15-8А TУТ	ПТ 11 6.15-12 AIУТ	ПТ 11 6.15-12 АТУТ	ПТ 11 6.15-16 АТУТ
1	СТАЛЬ СОРТ.КОНСТРУКЦИОННАЯ,КГ:		095000									
2	ПОЛОСОВАЯ ГОСТ 103-76		093100									
3	ПО СЕРИИ			4.145	4.145	4.145	4.145	4.145	4.145	4.145	4.145	4.145
4	С УЧЕТОМ КОЭФ.ОТХОДА	1.01		4.186	4.186	4.186	4.186	4.186	4.186	4.186	4.186	4.186
5	ПРИВЕДЕННАЯ К КТАЛИ СТ3	1.00		4.186	4.186	4.186	4.186	4.186	4.186	4.186	4.186	4.186
6												
7	УГЛОВАЯ ГОСТ 8510-72*		093100									
8	ПО СЕРИИ			17.83	17.83	17.83	17.83	17.83	17.83	17.83	17.83	17.83
9	С УЧЕТОМ КОЭФ.ОТХОДА	1.01		18.01	18.01	18.01	18.01	18.01	18.01	18.01	18.01	18.01
10	ПРИВЕДЕННАЯ К КТАЛИ СТ3	1.00		18.01	18.01	18.01	18.01	18.01	18.01	18.01	18.01	18.01
11												
12	ИТОГО СТАЛИ СОРТ.КОНСТР.,КГ:		095000									
13	В НАТУРАЛЬНОЙ МАССЕ			22.19	22.19	22.19	22.19	22.19	22.19	22.19	22.19	22.19
14	ПРИВЕДЕННОЙ К КТАЛИ СТ3			22.19	22.19	22.19	22.19	22.19	22.19	22.19	22.19	22.19
15												
16	ИТОГО СТАЛИ											
17	СТЕРЖНЕВОЙ АРМАТУРНОЙ И											
18	СОРТОВОЙ КОНСТРУКЦИОННОЙ,КГ:											
19	В НАТУРАЛЬНОЙ МАССЕ			110.2	98.87	127.4	112.4	158.1	145.1	255.4	230.5	260.9
20	ПРИВ.К КЛАССУ А-I И СТАЛИ СТ3			175.8	164.7	209.3	194.7	264.0	256.0	429.5	409.4	476.2
21												
22	В Т.Ч.ПО УКРУП.СОРТАМЕНТУ,КГ:											
23	СТАЛЬ КРУПНОСОРТНАЯ											
24	ПОЛОСОВАЯ В=50-200		095100	4.186	4.186	4.186	4.186	4.186	4.186	4.186	4.186	4.186
25	УГЛОВАЯ 70Х45 И БОЛЕЕ		095100	18.01	18.01	18.01	18.01	18.01	18.01	18.01	18.01	18.01
26	СТАЛЬ СРЕДНЕСОРТНАЯ											
27	КРУГЛАЯ Ф20-30		093200	5.430	5.430	5.430	5.430	5.430	5.430	5.430	5.430	5.430
28	СТАЛЬ МЕЛКОСОРТНАЯ											
29	КРУГЛАЯ Ф10-19		093300	71.24	59.82	88.40	73.44	120.1	107.1	201.5	176.6	207.0
30	КАТАНКА											

ИНВ.№ПОДЛ.	ПОДПИСЬ И ДАТА	ВЗАМ. ИНВ.№

ЭПВЦ КиевЗНИИЭП | ОПЕРАТОР ТЛП КОРТ | ГРИГОР

НОМЕР СТРОКИ	НАИМЕНОВАНИЕ МАТЕРИАЛА И ЕДИНИЦА ИЗМЕРЕНИЯ	КОЭФ. К отх. К пр.	КОД МАТЕРИАЛА	КОЛИЧЕСТВО НА МАРКУ. КОД ИЗДЕЛИЯ								
				ПТ 11 6.15 - 4А IУТ	ПТ 11 6.15 - 4А IIУТ	ПТ 11 6.15 - 6А IУТ	ПТ 11 6.15 - 6А IIУТ	ПТ 11 6.15 - 8А IУТ	ПТ 11 6.15 - 8А IIУТ	ПТ 11 6.15 - 12 AIУТ	ПТ 11 6.15 - 12 AIIУТ	ПТ 11 6.15 - 16 AIIУТ
1	КРУГЛАЯ Ф6-9		093400	11.42	11.42	11.42	11.42	10.37	10.37	26.31	26.31	26.31
2												
3	МЕТАЛЛОИЗДЕЛИЯ ПРОМ.НАЗНАЧЕНИЯ											
4	(МЕТИЗЫ),КГ:		120000									
5	КЛАСС ВР-I ГОСТ 6727-80		121400									
6	ПО СЕРИИ			35.26	35.26	40.73	40.73	39.59	40.24	27.47	27.47	27.47
7	С УЧЕТОМ КОЭФ.ОТХОДА	1.02		35.97	35.97	41.54	41.54	40.39	41.05	28.02	28.02	28.02
8	ПРИВЕДЕННЫЙ К КЛАССУ А-I	1.47		52.87	52.87	61.07	61.07	59.37	60.34	41.19	41.19	41.1
9												
10	ИТОГО МЕТИЗОВ,КГ:		120000									
11	В НАТУРАЛЬНОЙ МАССЕ			35.97	35.97	41.54	41.54	40.39	41.05	28.02	28.02	28.02
12	ПРИВЕДЕННЫХ К КЛАССУ А-I			52.87	52.87	61.07	61.07	59.37	60.34	41.19	41.19	41.19
13												
14	ИТОГО СТАЛИ ПРИВ.К КЛАССУ А-I			206.5	195.4	248.2	233.6	301.2	294.2	448.5	428.4	495..
15	ТО ЖЕ К СТАЛИ СТ3			22.19	22.19	22.19	22.19	22.19	22.19	22.19	22.19	22.19
16	ВСЕГО СТАЛИ,КГ:											
17	В НАТУРАЛЬНОМ ИСЧИСЛЕНИИ			146.2	134.8	169.0	154.0	198.5	186.1	283.5	258.5	288.3
18	ПРИВ.К КЛАССУ А-I И СТАЛИ С			228.7	217.6	270.4	255.8	323.4	316.4	470.7	450.6	517.4
19												
20	БЕТОН,М КУВ:											
21	ТЯЖЕЛЫЙ М250			2,296	2.296	2.296	2.296	2.296	2.296	-	-	-
22	ТЯЖЕЛЫЙ М350			-	-	-	-	-	-	2.296	2.296	-
23	ТЯЖЕЛЫЙ М400			-	-	-	-	-	-	-	-	2.296
24												
25	ЦЕМЕНТ,Т:		573000									
26	М400		573112									
27	С УЧЕТОМ КОЭФ.ОТХОДА	1.006		0.832	0.832	0.832	0.832	0.832	0.832	0.947	0.947	0.947
28	ПРИВЕДЕННЫЙ К МАРКЕ 400	1.00		0.832	0.832	0.832	0.832	0.832	0.832	0.947	0.947	0.947
29												
30	ИТОГО ЦЕМЕНТА ПРИВ.К МАРКЕ 400			0.832	0.832	0.832	0.832	0.832	0.832	0.947	0.947	0.947

ИНВ.№ПОДЛ.	ПОДПИСЬ И ДАТА	ВЗАМ. ИНВ.№

ЭПВЦ КиевЗНИИЭП | ОПЕРАТОР ТЛП КОРТ | ГРИГОР

НОМЕР СТРОКИ	НАИМЕНОВАНИЕ МАТЕРИАЛА И ЕДИНИЦА ИЗМЕРЕНИЯ	КОЭФ. К отх. К пр.	КОД МАТЕРИАЛА	КОЛИЧЕСТВО НА МАРКУ. КОД ИЗДЕЛИЯ								
				ПТ 11 6.15 - 4А IУТ	ПТ 11 6.15 - 4А IIУТ	ПТ 11 6.15 - 6А IУТ	ПТ 11 6.15 - 6А IIУТ	ПТ 11 6.15 - 8А IУТ	ПТ 11 6.15 - 8А IIУТ	ПТ 11 6.15 - 12 AIУТ	ПТ 11 6.15 - 12 AIIУТ	ПТ 11 6.15 - 16 AIIУТ
1	ИНЕРТНЫЕ ЗАПОЛНИТЕЛИ,М КУВ:		571000									
2	ЩЕБЕНЬ		571110	1.837	1.837	1.837	1.837	1.837	1.837	1.837	1.837	1.837
3	ПЕСОК ЕСТЕСТВЕННЫЙ		571140	1.378	1.378	1.378	1.378	1.378	1.378	1.378	1.378	1.378
4												
5												
6												
7												
8												
9												
10												
11												
12												
13												
14												
15												
16												
17												
18												
19												
20												
21												
22												
23												
24												
25												
26												
27												
29												
29												
30												

19785 91

НОМЕР СТРОКИ	НАИМЕНОВАНИЕ МАТЕРИАЛА И ЕДИНИЦА ИЗМЕРЕНИЯ	КОЭФ. К отх. К пр.	КОД МАТЕРИАЛА	КОЛИЧЕСТВО НА МАРКУ, КОД ИЗДЕЛИЯ ПТ 11 6.13 - 4А IУТ	ПТ 11 6.13 - 4А IIУТ
1	СТАЛЬ СТЕРЖНЕВАЯ АРМАТУРНАЯ,КГ:		093000		
2	КЛАСС А-I ГОСТ 5781-82		093009		
3	ПО СЕРИИ			5.376	5.376
4	С УЧЕТОМ КОЭФ.ОТХОДА	1.01		5.430	5.430
5	ПРИВЕДЕННЫЙ К КЛАССУ А-I	1.00		5.430	5.430
6					
7	КЛАСС А-III ГОСТ 5781-82		093004		
8	ПО СЕРИИ			11.31	11.31
9	С УЧЕТОМ КОЭФ.ОТХОДА	1.01		11.42	11.42
10	ПРИВЕДЕННЫЙ К КЛАССУ А-I	1.43		16.33	16.33
11					
12	КЛАСС А-III ГОСТ 5781-82		093004		
13	ПО СЕРИИ			13.82	13.82
14	С УЧЕТОМ КОЭФ.ОТХОДА	1.01		13.95	13.95
15	ПРИВЕДЕННЫЙ К КЛАССУ А-I	1.49		20.79	20.79
16					
17	КЛАСС А-IУ ГОСТ 5781-82		093006		
18	ПО СЕРИИ			54.94	-
19	С УЧЕТОМ КОЭФ.ОТХОДА	1.02		56.03	-
20	ПРИВЕДЕННЫЙ К КЛАССУ А-I	1.95		109.2	-
21					
22	КЛАСС АТ-У ГОСТ 10884-81		093007		
23	ПО СЕРИИ			-	40.38
24	С УЧЕТОМ КОЭФ ОТХОДА	1.06		-	42.80
25	ПРИВЕДЕННЫЙ К КЛАССУ А-I	2.20		-	94.17
26					
27	ИТОГО СТАЛИ СТЕРЖ.АРМАТУРН.,КГ:		093000		
28	В НАТУРАЛЬНОЙ МАССЕ			86.85	73.62
29	ПРИВЕДЕННОЙ К КЛАССУ А-I			151.8	136.7
30					

НОМЕР СТРОКИ	НАИМЕНОВАНИЕ МАТЕРИАЛА И ЕДИНИЦА ИЗМЕРЕНИЯ	КОЭФ. К отх. К пр.	КОД МАТЕРИАЛА	КОЛИЧЕСТВО НА МАРКУ, КОД ИЗДЕЛИЯ ПТ 11 6.13 - 4А IУТ	ПТ 11 6.13 - 4А IIУТ
1	СТАЛЬ СОРТ.КОНСТРУКЦИОННАЯ,КГ:		095000		
2	ПОЛОСОВАЯ ГОСТ 103-76		093100		
3	ПО СЕРИИ			4.145	4.145
4	С УЧЕТОМ КОЭФ.ОТХОДА	1.01		4.186	4.186
5	ПРИВЕДЕННАЯ К КТАЛИ СТ3	1.00		4.186	4.186
6					
7	УГЛОВАЯ ГОСТ 8510-72*		093100		
8	ПО СЕРИИ			17.83	17.83
9	С УЧЕТОМ КОЭФ.ОТХОДА	1.01		18.01	18.01
10	ПРИВЕДЕННАЯ К КТАЛИ СТ3	1.00		18.01	18.01
11					
12	ИТОГО СТАЛИ СОРТ.КОНСТР.,КГ:		095000		
13	В НАТУРАЛЬНОЙ МАССЕ			22.19	22.19
14	ПРИВЕДЕННОЙ К КТАЛИ СТ3			22.19	22.19
15					
16	ИТОГО СТАЛИ				
17	СТЕРЖНЕВОЙ АРМАТУРНОЙ И				
18	СОРТОВОЙ КОНСТРУКЦИОННОЙ,КГ:			109.0	95.81
19	В НАТУРАЛЬНОЙ МАССЕ			174.0	158.9
20	ПРИВ.К КЛАССУ А-I И СТАЛИ СТ3				
21					
22	В Т.Ч.ПО УКРУП.СОРТАМЕНТУ,КГ:				
23	СТАЛЬ КРУПНОСОРТНАЯ		095100	4.186	4.186
24	ПОЛОСОВАЯ В=60-200		095100	18.01	18.01
25	УГЛОВАЯ 70Х45 И БОЛЕЕ				
26	СТАЛЬ СРЕДНЕСОРТНАЯ		093200	5.430	5.430
27	КРУГЛАЯ Ф20-30				
28	СТАЛЬ МЕЛКОСОРТНАЯ		093300	69.99	56.76
29	КРУГЛАЯ Ф10-19				
30	КАТАНКА				

Инв. № подл.	Подпись и дата	Взам. инв. №

ЭПВЦ КиевЗНИИЭП | Оператор ТЛП КОРТ | ГРИГОР

Номер строки	Наименование материала и единица измерения	Коэф. К отх. К пр.	Код материала	Количество на марку. Код изделия ПТ 11 6.13 - 4А ТУТ	ПТ 11 6.13 - 4А ТУТ
1	КРУГЛАЯ Ф6-9		093400	11.42	11.42
2					
3	МЕТАЛЛОИЗДЕЛИЯ ПРОМ.НАЗНАЧЕНИЯ				
4	(МЕТИЗЫ),КГ:		120000		
5	КЛАСС ВР-I ГОСТ 6727-80		121400		
6	ПО СЕРИИ			33.50	33.50
7	С УЧЕТОМ КОЭФ.ОТХОДА	1.02		34.17	34.17
8	ПРИВЕДЕННЫЙ К КЛАССУ А-I	1.47		50.23	50.23
9					
10	ИТОГО МЕТИЗОВ,КГ:		120000		
11	В НАТУРАЛЬНОЙ МАССЕ			34.17	34.17
12	ПРИВЕДЕННЫХ К КЛАССУ А-I			50.23	50.23
13					
14	ИТОГО СТАЛИ ПРИВ.К КЛАССУ А-I			202.0	186.9
15	ТО ЖЕ К СТАЛИ СТ3			22.19	22.19
16	ВСЕГО СТАЛИ,КГ:				
17	В НАТУРАЛЬНОМ ИСЧИСЛЕНИИ			143.2	129.9
18	ПРИВ.К КЛАССУ А-I И СТАЛИ С			224.2	209.1
19					
20	БЕТОН,М КУБ:				
21	ТЯЖЕЛЫЙ М250			2.111	2.111
22					
23	ЦЕМЕНТ,Т:		573000		
24	М400		573112		
25	С УЧЕТОМ КОЭФ.ОТХОДА	1.006		0.765	0.765
26	ПРИВЕДЕННЫЙ К МАРКЕ 400	1.00		0.765	0.765
27					
28	ИТОГО ЦЕМЕНТА ПРИВ.К МАРКЕ 400			0.765	0.765
29					
30	ИНЕРТНЫЕ ЗАПОЛНИТЕЛИ,М КУБ:		571000		

	I.042.I-2.I ООРМ	Лист 31

Формат А4

Инв. № подл.	Подпись и дата	Взам. инв. №

ЭПВЦ КиевЗНИИЭП | Оператор ТЛП КОРТ | ГРИГОР

Номер строки	Наименование материала и единица измерения	Коэф. К отх. К пр.	Код материала	Количество на марку. Код изделия ПТ 11 6.13 - 4А ТУТ	ПТ 11 6.13 - 4А ТУТ
1	ЩЕБЕНЬ		571110	1.689	1.689
2	ПЕСОК ЕСТЕСТВЕННЫЙ		571140	1.267	1.267
3					
4					
5					
6					
7					
8					
9					
10					
11					
12					
13					
14					
15					
16					
17					
18					
19					
20					
21					
22					
23					
24					
25					
26					
27					
28					
29					
30					

	I.042.I-2.I ООРМ	Лист 32

Формат А4

1983 93

ИНВ №ПОДЛ	ПОДПИСЬ И ДАТА	ВЗАМ ИНВ №

ЭПВЦ КиевЗНИИЭП | ОПЕРАТОР ТЛП КОРТ | ГРИГОР

НОМЕР СТРОКИ	НАИМЕНОВАНИЕ МАТЕРИАЛА И ЕДИНИЦА ИЗМЕРЕНИЯ	КОЭФ. К отх. К пр.	КОД МАТЕРИАЛА	КОЛИЧЕСТВО НА МАРКУ КОД ИЗДЕЛИЯ ПТ 11 6. 13 - 6А IУТ	ПТ 11 6. 13 - 6А ТУТ	ПТ 11 6. 13 - 8А IУТ	ПТ 11 6. 13 - 8А ТУТ	ПТ 11 6. 13 - 12 АIУТ	ПТ 11 6. 13 - 12 АТУТ	ПТ 11 6. 13 - 16 АТУТ	ПТ 11 6. 17 - 4А IУТ	ПТ 11 6. 17 - 4А ТУТ
1	СТАЛЬ СТЕРЖНЕВАЯ АРМАТУРНАЯ,КГ:		093000									
2	КЛАСС А-I ГОСТ 5781-82		093009									
3	ПО СЕРИИ			5.376	5.376	5.376	5.376	5.376	5.376	5.376	5.376	5.376
4	С УЧЕТОМ КОЭФ.ОТХОДА	1.01		5.430	5.430	5.430	5.430	5.430	5.430	5.430	5.430	5.430
5	ПРИВЕДЕННЫЙ К КЛАССУ А-I	1.00		5.430	5.430	5.430	5.430	5.430	5.430	5.430	5.430	5.430
6												
7	КЛАСС А-Ш ГОСТ 5781-82		093004									
8	ПО СЕРИИ			11.31	11.31	10.26	10.26	22.90	22.90	22.90	11.31	11.31
9	С УЧЕТОМ КОЭФ.ОТХОДА	1.01		11.42	11,42	10.37	10.37	23.13	23.13	23.13	11.42	11.42
10	ПРИВЕДЕННЫЙ К КЛАССУ А-I	1.43		16.33	16.33	14.83	14.83	33.08	33.08	33.08	16.33	16.33
11												
12	КЛАСС А-Ш ГОСТ 5781-82		093004									
13	ПО СЕРИИ			13.82	13.82	29.51	29.51	60.67	60.67	60.67	12.89	12.89
14	С УЧЕТОМ КОЭФ.ОТХОДА	1.01		13.95	13.95	29.81	29.81	61.28	61.28	61.28	13.02	13.02
15	ПРИВЕДЕННЫЙ К КЛАССУ А-I	1.49		20.79	20.79	44.42	44.42	91.31	91.31	91.31	19.40	19.40
16												
17	КЛАСС А-IУ ГОСТ 5781-82		093006									
18	ПО СЕРИИ			71.76	-	82.41	-	107.6	-	-	60.57	-
19	С УЧЕТОМ КОЭФ.ОТХОДА	1.02		73.20	-	84.05	-	109.8	-	-	61.78	-
20	ПРИВЕДЕННЫЙ К КЛАССУ А-I	1.95		142.7	-	163.9	-	214.1	-	-	120.4	-
21												
22	КЛАСС АТ-У ГОСТ 10884-81		093007									
23	ПО СЕРИИ			-	54.94	-	60.57	-	90.86	107.6	-	45.43
24	С УЧЕТОМ КОЭФ.ОТХОДА	1.06		-	58.23	-	64.21	-	96.32	114.1	-	48.16
25	ПРИВЕДЕННЫЙ К КЛАССУ А-I	2.20		-	128.1	-	141 2	-	211.9	251.0	-	105.9
26												
27	ИТОГО СТАЛИ СТЕРЖ.АРМАТУРН.,КГ:		093000									
28	В НАТУРАЛЬНОЙ МАССЕ			104.0	89.05	129.6	109.8	199.6	186.1	203.9	91.66	78.03
29	ПРИВЕДЕННОЙ К КЛАССУ А-I			185.3	170.6	228.5	205.9	343.9	341.7	380.8	161.6	147.1
30												

I.042.I-2.I ООРМ

ЛИСТ 33

ФОРМАТ А4

ИНВ №ПОДЛ	ПОДПИСЬ И ДАТА	ВЗАМ ИНВ №

ЭПВЦ КиевЗНИИЭП | ОПЕРАТОР ТЛП КОРТ | ГРИГОР

НОМЕР СТРОКИ	НАИМЕНОВАНИЕ МАТЕРИАЛА И ЕДИНИЦА ИЗМЕРЕНИЯ	КОЭФ. К отх. К пр	КОД МАТЕРИАЛА	КОЛИЧЕСТВО НА МАРКУ, КОД ИЗДЕЛИЯ ПТ 11 6. 13 - 6А IУТ	ПТ 11 6. 13 - 6А ТУТ	ПТ 11 6. 13 - 8А IУТ	ПТ 11 6. 13 - 8А ТУТ	ПТ 11 6. 13 - 12 АIУТ	ПТ 11 6. 13 - 12 АТУТ	ПТ 11 6. 13 - 16 АТУТ	ПТ 11 6. 17 - 4А IУТ	ПТ 11 6. 17 - 4А ТУТ
1	СТАЛЬ СОРТ.КОНСТРУКЦИОННАЯ,КГ:		095000									
2	ПОЛОСОВАЯ ГОСТ 103-76		093100									
3	ПО СЕРИИ			4.145	4.145	4.145	4.145	4.145	4.145	4.145	4.145	4.145
4	С УЧЕТОМ КОЭФ.ОТХОДА	1.01		4.186	4.186	4.186	4.186	4.186	4.186	4.186	4.186	4.186
5	ПРИВЕДЕННАЯ К СТАЛИ СТ3	1.00		4.186	4.186	4.186	4.186	4.186	4.186	4.186	4.186	4.186
6												
7	УГЛОВАЯ ГОСТ 8510-72*		093100									
8	ПО СЕРИИ			17.83	17.83	17.83	17.83	17.83	17.83	17.83	11.14	11.14
9	С УЧЕТОМ КОЭФ.ОТХОДА	1.01		18.01	18.01	18.01	18.01	18.01	18.01	18.01	11.25	11.25
10	ПРИВЕДЕННАЯ К СТАЛИ СТ3	1.00		18.01	18.01	18.01	18.01	18.01	18.01	18.01	11.25	11.25
11												
12	ИТОГО СТАЛИ СОРТ.КОНСТР.,КГ:		095000									
13	В НАТУРАЛЬНОЙ МАССЕ			22.19	22.19	22.19	22.19	22.19	22.19	22.19	15.44	15.44
14	ПРИВЕДЕННОЙ К КТАЛИ СТ3			22.19	22.19	22.19	22.19	22.19	22.19	22.19	15.44	15.44
15												
16	ИТОГО СТАЛИ											
17	СТЕРЖНЕВОЙ АРМАТУРНОЙ И											
18	СОРТОВОЙ КОНСТРУКЦИОННОЙ,КГ:											
19	В НАТУРАЛЬНОЙ МАССЕ			126.2	111.2	151.8	132.0	221.8	208.3	226.4	107.1	93.48
20	ПРИВ.К КЛАССУ А-I И СТАЛИ СТ3			207.5	192.8	250.7	228.1	366.1	363.9	403.0	177.1	162.5
21												
22	В Т.Ч.ПО УКРУП.СОРТАМЕНТУ,КГ:											
23	СТАЛЬ КРУПНОСОРТНАЯ											
24	ПОЛОСОВАЯ В=60-200		095100	4.186	4.186	4.186	4.186	4.186	4.186	4.186	4.186	4.186
25	УГЛОВАЯ 70Х45 И БОЛЕЕ		095100	18.01	18.01	18.01	18.01	18.01	18.01	18.01	11.25	11.25
26	СТАЛЬ СРЕДНЕСОРТНАЯ											
27	КРУГЛАЯ Ф20-30		093200	5.430	5.430	5.430	5.430	5.430	5.430	5.430	5.430	5.430
28	СТАЛЬ МЕЛКОСОРТНАЯ											
29	КРУГЛАЯ Ф10-19		093300	87.16	72.19	113.8	94.02	171.0	157.6	175.3	74.81	61.18
30	КАТАНКА											

19785 94

I.042.I-2.I ООРМ

ЛИСТ 34

ФОРМАТ А4

93

ИНВ №ПОДЛ	ПОДПИСЬ И ДАТА	ВЗАМ ИНВ №

ЭПВЦ КиевЗНИИЭП | ОПЕРАТОР ТЛП КОРТ | ГРИГОР

НОМЕР СТРОКИ	НАИМЕНОВАНИЕ МАТЕРИАЛА И ЕДИНИЦА ИЗМЕРЕНИЯ	КОЭФ К отх К пр	КОД МАТЕРИАЛА	КОЛИЧЕСТВО НА МАРКУ, КОД ИЗДЕЛИЯ								
				ПТ 11 6.13 - 6А IУТ	ПТ 11 6.13 - 6А ТУТ	ПТ 11 6.13 - 8А IУТ	ПТ 11 6.13 - 8А ТУТ	ПТ 11 6.13 - 12 АIУТ	ПТ 11 6.13 - 12 АТУТ	ПТ 11 6.13 - 16 АТУТ	ПТ 11 6.17 - 4А IУТ	ПТ 11 6.17 - 4А ТУТ
1	КРУГЛАН Ф6-9		093400	11.42	11.42	10.37	10.37	23.13	23.13	23.13	11.42	11.42
2												
3	МЕТАЛЛОИЗДЕЛИЯ ПРОМ.НАЗНАЧЕНИЯ											
4	(МЕТИЗЫ),КГ:		120000									
5	КЛАСС ВР-I ГОСТ 6727-80		121400									
6	ПО СЕРИИ			38.27	38.27	37.79	37.79	26.98	26.98	26.98	40.82	40.82
7	С УЧЕТОМ КОЭФ.ОТХОДА	1.02		39.04	39.04	38.54	38.54	27.52	27.52	27.52	41.63	41.63
8	ПРИВЕДЕННЫЙ К КЛАССУ А-I	1.47		57.39	57.39	56.66	56.66	40.46	40.46	40.46	61.20	61.20
9												
10	ИТОГО МЕТИЗОВ,КГ:		120000									
11	В НАТУРАЛЬНОЙ МАССЕ			39.04	39.04	38.54	38.54	27.52	27.52	27.52	41.63	41.63
12	ПРИВЕДЕННЫХ К КЛАССУ А-I			57.39	57.39	56.66	56.66	40.46	40.46	40.46	61.20	61.20
13												
14	ИТОГО СТАЛИ ПРИВ.К КЛАССУ А-I			242.7	228.0	285.2	262.6	384.4	382.1	421.3	222.8	208.3
15	ТО ЖЕ·К СТАЛИ СТ3			22.19	22.19	22.19	22.19	22.19	22.19	22.19	15.44	15.44
16	ВСЕГО СТАЛИ,КГ:											
17	В НАТУРАЛЬНОМ ИСЧИСЛЕНИИ			165.2	150.2	190.4	170.5	249.3	235.8	253.6	148.7	135.1
18	ПРИВ.К КЛАССУ А-I И СТАЛИ С			264.9	250.2	307.4	284.8	406.6	404.3	443.5	238.3	223.7
19												
20	БЕТОН,М КУБ:											
21	ТЯЖЕЛЫЙ М250			2.111	2.111	2.111	2.111	-	-	-	2.366	2.366
22	ТЯЖЕЛЫЙ М300			-	-	-	-	2.111	2.111	-	-	-
23	ТЯЖЕЛЫЙ М400			-	-	-	-	-	-	2.111	-	-
24												
25	ЦЕМЕНТ,Т:		573000									
26	М300		573151									
27	С УЧЕТОМ КОЭФ.ОТХОДА	1.006		-	-	-	-	0.871	0.871	-	-	-
28	ПРИВЕДЕННЫЙ К МАРКЕ 400	0.90		-	-	-	-	0.784	0.784	-	-	-
29												
30	М400		573112									

	I.042.I-2.I ООРМ	ЛИСТ 35

ФОРМАТ А4

ИНВ №ПОДЛ	ПОДПИСЬ И ДАТА	ВЗАМ ИНВ №

ЭПВЦ КиевЗНИИЭП | ОПЕРАТОР ТЛП КОРТ | ГРИГОР

НОМЕР СТРОКИ	НАИМЕНОВАНИЕ МАТЕРИАЛА И ЕДИНИЦА ИЗМЕРЕНИЯ	КОЭФ. К отх К пр.	КОД МАТЕРИАЛА	КОЛИЧЕСТВО НА МАРКУ, КОД ИЗДЕЛИЯ								
				ПТ 11 6.13 - 6А IУТ	ПТ 11 6.13 - 6А ТУТ	ПТ 11 6.13 - 8А IУТ	ПТ 11 6.13 - 8А ТУТ	ПТ 11 6.13 - 12 АIУТ	ПТ 11 6.13 - 12 АТУТ	ПТ 11 6.13 - 16 АТУТ	ПТ 11 6.17 - 4А IУТ	ПТ 11 6.17 - 4А ТУТ
1	С УЧЕТОМ КОЭФ.ОТХОДА	1.006		0.765	0.765	0.765	0.765	-	-	0.871	0.857	0.857
2	ПРИВЕДЕННЫЙ К МАРКЕ 400	1.00		0.765	0.765	0.765	0.765	-	-	0.871	0.857	0.857
3												
4	ИТОГО ЦЕМЕНТА ПРИВ.К МАРКЕ 400			0.765	0.765	0.765	0.765	0.784	0.784	0.871	0.857	0.857
5												
6	ИНЕРТНЫЕ ЗАПОЛНИТЕЛИ,М КУБ:		571000									
7	ЩЕБЕНЬ		571110	1.689	1.689	1.689	1.689	1.689	1.689	1.689	1.893	1.893
8	ПЕСОК ЕСТЕСТВЕННЫЙ		571140	1.267	1.267	1.267	1.267	1.267	1.267	1.267	1.420	1.420
9												
10												
11												
12												
13												
14												
15												
16												
17												
18												
19												
20												
21												
22												
23												
24												
25												
26												
27												
28												
29												
30												

	I.042.I-2.I ООРМ	ЛИСТ 36

ФОРМАТ А4

19785 95

НОМЕР СТРОКИ	НАИМЕНОВАНИЕ МАТЕРИАЛА И ЕДИНИЦА ИЗМЕРЕНИЯ	КОЭФ. К отх. К пр	КОД МАТЕРИАЛА	КОЛИЧЕСТВО НА МАРКУ, КОД ИЗДЕЛИЯ								
				ПТ 11 6.17 - 6А IУТ	ПТ 11 6.17 - 6А TУТ	ПТ 11 6.17 - 8А IУТ	ПТ 11 6.17 - 8А TУТ	ПТ 11 6.17 - 12 AIУТ	ПТ 11 6.17 - 12 AТУТ	ПТ 11 6.17 - 16 AТУТ	ПТ 11 6.17 - 8А IУТ-1	ПТ 11 6.17 - 8А TУТ-1
1	СТАЛЬ СТЕРЖНЕВАЯ АРМАТУРНАЯ,КГ:		093000									
2	КЛАСС А-I ГОСТ 5781-82		093009									
3	ПО СЕРИИ			5.376	5.376	5.376	5.376	5.376	5.376	5.376	5.376	5.376
4	С УЧЕТОМ КОЭФ.ОТХОДА	1.01		5.430	5.430	5.430	5.430	5.430	5.430	5.430	5.430	5.430
5	ПРИВЕДЕННЫЙ К КЛАССУ А-I	1.00		5.430	5.430	5.430	5.430	5.430	5.430	5.430	5.430	5.430
6												
7	КЛАСС А-III ГОСТ 5781-82		093004									
8	ПО СЕРИИ			11.31	11.31	10.26	10.26	29.63	29.63	29.63	38.04	38.04
9	С УЧЕТОМ КОЭФ.ОТХОДА	1.01		11.42	11.42	10.37	10.37	29.93	29.93	29.93	38.42	38.42
10	ПРИВЕДЕННЫЙ К КЛАССУ А-I	1.43		16.33	16.33	14.83	14.83	42.80	42.80	42.80	54.94	54.94
11												
12	КЛАСС А-III ГОСТ 5781-82		093004									
13	ПО СЕРИИ			12.89	12.89	28.59	28.59	59.74	59.74	59.74	26.92	26.92
14	С УЧЕТОМ КОЭФ.ОТХОДА	1.01		13.02	13.02	28.87	28.87	60.34	60.34	60.34	27.19	27.19
15	ПРИВЕДЕННЫЙ К КЛАССУ А-I	1.49		19.40	19.40	43.02	43.02	89.91	89.91	89.91	40.52	40.52
16												
17	КЛАСС А-IУ ГОСТ 5781-82		093006									
18	ПО СЕРИИ			90.86	-	107.6	-	136.3	-	-	107.6	-
19	С УЧЕТОМ КОЭФ.ОТХОДА	1.02		92.68	-	109.8	-	139.0	-	-	109.8	-
20	ПРИВЕДЕННЫЙ К КЛАССУ А-I	1.95		180.7	-	214.1	-	271.1	-	-	214.1	-
21												
22	КЛАСС АТ-У ГОСТ 10884-81		093007									
23	ПО СЕРИИ			-	60.57	-	71.76	-	136.3	136.3	-	71.76
24	С УЧЕТОМ КОЭФ.ОТХОДА	1.06		-	64.21	-	76.07	-	144.4	144.4	-	76.07
25	ПРИВЕДЕННЫЙ К КЛАССУ А-I	2.20		-	141.2	-	167.3	-	317.8	317.8	-	167.3
26												
27	ИТОГО СТАЛИ СТЕРЖ.АРМАТУРН.,КГ:		093000									
28	В НАТУРАЛЬНОЙ МАССЕ			122.5	94.08	154.4	120.7	234.7	240.1	240.1	180.8	147.1
29	ПРИВЕДЕННОЙ К КЛАССУ А-I			221.9	182.4	277.4	230.6	409.2	456.0	456.0	315.0	268.2
30												

НОМЕР СТРОКИ	НАИМЕНОВАНИЕ МАТЕРИАЛА И ЕДИНИЦА ИЗМЕРЕНИЯ	КОЭФ. К отх. К пр	КОД МАТЕРИАЛА	КОЛИЧЕСТВО НА МАРКУ, КОД ИЗДЕЛИЯ								
				ПТ 11 6.17 - 6А IУТ	ПТ 11 6.17 - 6А TУТ	ПТ 11 6.17 - 8А IУТ	ПТ 11 6.17 - 8А TУТ	ПТ 11 6.17 - 12 AIУТ	ПТ 11 6.17 - 12 AТУТ	ПТ 11 6.17 - 16 AТУТ	ПТ 11 6.17 - 8А IУТ-1	ПТ 11 6.17 - 8А TУТ-1
1	СТАЛЬ СОРТ.КОНСТРУКЦИОННАЯ,КГ:		095000									
2	ПОЛОСОВАЯ ГОСТ 103-76		093100									
3	ПО СЕРИИ			4.145	4.145	4.145	4.145	4.145	4.145	4.145	4.145	4.145
4	С УЧЕТОМ КОЭФ.ОТХОДА	1.01		4.186	4.186	4.186	4.186	4.186	4.186	4.186	4.186	4.186
5	ПРИВЕДЕННАЯ К КТАЛИ СТ3	1.00		4.186	4.186	4.186	4.186	4.186	4.186	4.186	4.186	4.186
6												
7	УГЛОВАЯ ГОСТ 8510-72*		093100									
8	ПО СЕРИИ			11.14	11.14	11.14	11.14	11.14	11.14	11.14	11.14	11.14
9	С УЧЕТОМ КОЭФ.ОТХОДА	1.01		11.25	11.25	11.25	11.25	11.25	11.25	11.25	11.25	11.25
10	ПРИВЕДЕННАЯ К КТАЛИ СТ3	1.00		11.25	11.25	11.25	11.25	11.25	11.25	11.25	11.25	11.25
11												
12	ИТОГО СТАЛИ СОРТ.КОНСТР.,КГ:		095000									
13	В НАТУРАЛЬНОЙ МАССЕ			15.44	15.44	15.44	15.44	15.44	15.44	15.44	15.44	15.44
14	ПРИВЕДЕННОЙ К КТАЛИ СТ3			15.44	15.44	15.44	15.44	15.44	15.44	15.44	15.44	15.44
15												
16	ИТОГО СТАЛИ											
17	СТЕРЖНЕВОЙ АРМАТУРНОЙ И											
18	СОРТОВОЙ КОНСТРУКЦИОННОЙ,КГ:											
19	В НАТУРАЛЬНОЙ МАССЕ			138.0	109.5	169.9	136.1	250.1	255.6	255.6	196.2	162.5
20	ПРИВ.К КЛАССУ А-I И СТАЛИ СТ3			237.3	197.8	292.8	246.0	424.6	471.4	471.4	330.4	283.6
21												
22	В Т.Ч.ПО УКРУП.СОРТАМЕНТУ,КГ:											
23	СТАЛЬ КРУПНОСОРТНАЯ		095100	4.186	4.186	4.186	4.186	4.186	4.186	4.186	4.186	4.186
24	ПОЛОСОВАЯ В=60-200		095100	11.25	11.25	11.25	11.25	11.25	11.25	11.25	11.25	11.25
25	УГЛОВАЯ 70Х45 И БОЛЕЕ											
26	СТАЛЬ СРЕДНЕСОРТНАЯ		093200	5.430	5.430	5.430	5.430	5.430	5.430	5.430	5.430	5.430
27	КРУГЛАЯ Ф20-30											
28	СТАЛЬ МЕЛКОСОРТНАЯ		093300	105.7	77.23	138.6	104.9	199.3	204.8	204.8	137.0	103.2
29	КРУГЛАЯ Ф10-19											
30	КАТАНКА											

19785 96

ИНВ.№ПОДЛ	ПОДПИСЬ И ДАТА	ВЗАМ. ИНВ.№

ЭПВЦ КиевЗНИИЭП | ОПЕРАТОР ТЛП КОРТ | ГРИГОР

НОМЕР СТРОКИ	НАИМЕНОВАНИЕ МАТЕРИАЛА И ЕДИНИЦА ИЗМЕРЕНИЯ	КОЭФ К отх. К пр.	КОД МАТЕРИАЛА	КОЛИЧЕСТВО НА МАРКУ. КОД ИЗДЕЛИЯ								
				ПТ 11 6.17 - 6А IУТ	ПТ 11 6.17 - 6А IIУТ	ПТ 11 6.17 - 8А IУТ	ПТ 11 6.17 - 8А IIУТ	ПТ 11 6.17 - 12 AIУТ	ПТ 11 6.17 - 12 AIIУТ	ПТ 11 6.17 - 16 AIIУТ	ПТ 11 6.17 - 8А IУТ-1	ПТ 11 6.17 - 8А IIУТ-1
1	КРУГЛАЯ Ф6-9		093400	11.42	11.42	10.37	10.37	29.93	29.93	29.93	38.42	38.42
2												
3	МЕТАЛЛОИЗДЕЛИЯ ПРОМ.НАЗНАЧЕНИЯ											
4	(МЕТИЗЫ),КГ:		120000									
5	КЛАСС ВР-I ГОСТ 6727-80		121400									
6	ПО СЕРИИ			47.08	47.08	45.56	45.56	30.54	30.54	30.54	27.18	27.18
7	С УЧЕТОМ КОЭФ.ОТХОДА	1.02		48.02	48.02	46.47	46.47	31.15	31.15	31.15	27.73	27.73
8	ПРИВЕДЕННЫЙ К КЛАССУ А-I	1.47		70.59	70.59	68.31	68.31	45.79	45.79	45.79	40.76	40.76
9												
10	ИТОГО МЕТИЗОВ,КГ:		120000									
11	В НАТУРАЛЬНОЙ МАССЕ			48.02	48.02	46.47	46.47	31.15	31.15	31.15	27.73	27.73
12	ПРИВЕДЕННЫХ К КЛАССУ А-I			70.59	70.59	68.31	68.31	45.79	45.79	45.79	40.76	40.76
13												
14	ИТОГО СТАЛИ ПРИВ.К КЛАССУ А-I			292.5	253.0	345.7	298.9	455.0	501.7	501.7	355.7	309.0
15	ТО ЖЕ К СТАЛИ СТ3			15.44	15.44	15.44	15.44	15.44	15.44	15.44	15.44	15.44
16	ВСЕГО СТАЛИ,КГ:											
17	В НАТУРАЛЬНОМ ИСЧИСЛЕНИИ			186.0	157.5	216.3	182.6	281.3	286.7	286.7	224.0	190.2
18	ПРИВ.К КЛАССУ А-I И СТАЛИ С			307.9	268.4	361.1	314.4	470.4	517.2	517.2	371.2	324.4
19												
20	БЕТОН,М КУБ:											
21	ТЯЖЕЛЫЙ М250			2.366	2.366	2.366	2.366	-	-	-	2.366	2.366
22	ТЯЖЕЛЫЙ М350			-	-	-	-	2.366	2.366	-	-	-
23	ТЯЖЕЛЫЙ М400			-	-	-	-	-	-	2.366	-	-
24												
25	ЦЕМЕНТ,Т:		573000									
26	М400		573112									
27	С УЧЕТОМ КОЭФ.ОТХОДА	1.006		0.857	0.857	0.857	0.857	0.976	0.976	0.976	0.857	0.857
28	ПРИВЕДЕННЫЙ К МАРКЕ 400	1.00		0.857	0.857	0.857	0.857	0.976	0.976	0.976	0.857	0.857
29												
30	ИТОГО ЦЕМЕНТА ПРИВ.К МАРКЕ 400			0.857	0.857	0.857	0.857	0.976	0.976	0.976	0.857	0.857

ИНВ.№ПОДЛ	ПОДПИСЬ И ДАТА	ВЗАМ. ИНВ.№

ЭПВЦ КиевЗНИИЭП | ОПЕРАТОР ТЛП КОРТ | ГРИГОР

НОМЕР СТРОКИ	НАИМЕНОВАНИЕ МАТЕРИАЛА И ЕДИНИЦА ИЗМЕРЕНИЯ	КОЭФ К отх. К пр.	КОД МАТЕРИАЛА	КОЛИЧЕСТВО НА МАРКУ. КОД ИЗДЕЛИЯ								
				ПТ 11 6.17 - 6А IУТ	ПТ 11 6.17 - 6А IIУТ	ПТ 11 6.17 - 8А IУТ	ПТ 11 6.17 - 8А IIУТ	ПТ 11 6.17 - 12 AIУТ	ПТ 11 6.17 - 12 AIIУТ	ПТ 11 6.17 - 16 AIIУТ	ПТ 11 6.17 - 8А IУТ-1	ПТ 11 6.17 - 8А IIУТ-1
1	ИНЕРТНЫЕ ЗАПОЛНИТЕЛИ,М КУБ:		571000									
2	ЩЕБЕНЬ		571110	1.893	1.893	1.893	1.893	1.893	1.893	1.893	1.893	1.893
3	ПЕСОК ЕСТЕСТВЕННЫЙ		571140	1.420	1.420	1.420	1.420	1.420	1.420	1.420	1.420	1.420

19785 97

ИНВ №ПОДЛ	ПОДПИСЬ И ДАТА	ВЗАМ ИНВ №

ЭПВЦ КиевЗНИИЭП | ОПЕРАТОР ТЛП КОРТ | ГРИГОР

НОМЕР СТРОКИ	НАИМЕНОВАНИЕ МАТЕРИАЛА И ЕДИНИЦА ИЗМЕРЕНИЯ	КОЭФ. К отх. К пр.	КОД МАТЕРИАЛА	КОЛИЧЕСТВО НА МАРКУ, КОД ИЗДЕЛИЯ: ПТ 11 6. 17 - 12 АIУТ-	ПТ 11 6. 17 - 12 АТУТ-	ПТ 11 6. 17 - 16 АТУТ-
1	СТАЛЬ СТЕРЖНЕВАЯ АРМАТУРНАЯ,КГ:		093000			
2	КЛАСС А-I ГОСТ 5781-82		093009			
3	ПО СЕРИИ			5.376	5.376	5.376
4	С УЧЕТОМ КОЭФ.ОТХОДА	1.01		5.430	5.430	5.430
5	ПРИВЕДЕННЫЙ К КЛАССУ А-I	1.00		5.430	5.430	5.430
6						
7	КЛАСС А-Ш ГОСТ 5781-82		093004			
8	ПО СЕРИИ			29.03	29.03	29.03
9	С УЧЕТОМ КОЭФ.ОТХОДА	1.01		29.32	29.32	29.32
10	ПРИВЕДЕННЫЙ К КЛАССУ А-I	1.43		41.93	41.93	41.93
11						
12	КЛАСС А-Ш ГОСТ 5781-82		093004			
13	ПО СЕРИИ			58.08	58.08	58.08
14	С УЧЕТОМ КОЭФ.ОТХОДА	1.01		58.66	58.66	58.66
15	ПРИВЕДЕННЫЙ К КЛАССУ А-I	1.49		87.41	87.41	87.41
16						
17	КЛАСС А-IУ ГОСТ 5781-82		093006			
18	ПО СЕРИИ			136.3	-	-
19	С УЧЕТОМ КОЭФ.ОТХОДА	1.02		139.0	-	-
20	ПРИВЕДЕННЫЙ К КЛАССУ А-I	1.95		271.1	-	-
21						
22	КЛАСС АТ-У ГОСТ 10884-81		093007			
23	ПО СЕРИИ			-	136.3	136.3
24	С УЧЕТОМ КОЭФ.ОТХОДА	1.06		-	144.4	144.4
25	ПРИВЕДЕННЫЙ К КЛАССУ А-I	2.20		-	317.8	317.8
26						
27	ИТОГО СТАЛИ СТЕРЖ.АРМАТУРН.,КГ:		093000			
28	В НАТУРАЛЬНОЙ МАССЕ			232.4	237.9	237.9
29	ПРИВЕДЕННОЙ К КЛАССУ А-I			405.8	452.6	452.6
30						

I.042.I-2.I 00РМ | ЛИСТ 41

ФОРМАТ А4

ИНВ №ПОДЛ	ПОДПИСЬ И ДАТА	ВЗАМ. ИНВ №

ЭПВЦ КиевЗНИИЭП | ОПЕРАТОР ТЛП КОРТ | ГРИГОР

НОМЕР СТРОКИ	НАИМЕНОВАНИЕ МАТЕРИАЛА И ЕДИНИЦА ИЗМЕРЕНИЯ	КОЭФ. К отх. К пр.	КОД МАТЕРИАЛА	КОЛИЧЕСТВО НА МАРКУ, КОД ИЗДЕЛИЯ: ПТ 11 6. 17 - 12 АIУТ-	ПТ 11 6. 17 - 12 АТУТ-	ПТ 11 6. 17 - 16 АТУТ-
1	СТАЛЬ СОРТ.КОНСТРУКЦИОННАЯ,КГ:		095000			
2	ПОЛОСОВАЯ ГОСТ 103-76		093100			
3	ПО СЕРИИ			4.145	4.145	4.145
4	С УЧЕТОМ КОЭФ.ОТХОДА	1.01		4.186	4.186	4.186
5	ПРИВЕДЕННАЯ К КТАЛИ СТ3	1.00		4.186	4.186	4.186
6						
7	УГЛОВАЯ ГОСТ 8510-72*		093100			
8	ПО СЕРИИ			11.14	11.14	11.14
9	С УЧЕТОМ КОЭФ.ОТХОДА	1.01		11.25	11.25	11.25
10	ПРИВЕДЕННАЯ К КТАЛИ СТ3	1.00		11.25	11.25	11.25
11						
12	ИТОГО СТАЛИ СОРТ.КОНСТР.,КГ:		095000			
13	В НАТУРАЛЬНОЙ МАССЕ			15.44	15.44	15.44
14	ПРИВЕДЕННОЙ К КТАЛИ СТ3			15.44	15.44	15.44
15						
16	ИТОГО СТАЛИ					
17	СТЕРЖНЕВОЙ АРМАТУРНОЙ И					
18	СОРТОВОЙ КОНСТРУКЦИОННОЙ,КГ:			247.8	253.3	253.3
19	В НАТУРАЛЬНОЙ МАССЕ			421.3	468.0	468.0
20	ПРИВ.К КЛАССУ А-I И СТАЛИ СТ3					
21						
22	В Т.Ч.ПО УКРУП.СОРТАМЕНТУ,КГ:					
23	СТАЛЬ КРУПНОСОРТНАЯ		095100	4.186	4.186	4.186
24	ПОЛОСОВАЯ В=60-200		095100	11.25	11.25	11.25
25	УГЛОВАЯ 70Х45 И БОЛЕЕ					
26	СТАЛЬ СРЕДНЕСОРТНАЯ		093200	5.430	5.430	5.430
27	КРУГЛАЯ Ф20-30					
28	СТАЛЬ МЕЛКОСОРТНАЯ		093300	197.6	203.1	203.1
29	КРУГЛАЯ Ф10-19					
30	КАТАНКА					

I.042.I-2.I 00РМ | ЛИСТ 42

19785 98

97

ИНВ.№ПОДЛ.	ПОДПИСЬ И ДАТА	ВЗАМ. ИНВ.№

ЭПВЦ КиевЗНИИЭП | ОПЕРАТОР ТЛП КОРТ | ГРИГО-

НОМЕР СТРОКИ	НАИМЕНОВАНИЕ МАТЕРИАЛА И ЕДИНИЦА ИЗМЕРЕНИЯ	КОЭФ. К отх. К пр.	КОД МАТЕРИАЛА	КОЛИЧЕСТВО НА МАРКУ. КОД ИЗДЕЛИЯ								
				ПТ 11 6. 17 - 12 А1УТ-	ПТ 11 6. 17 - 12 АТУТ-	ПТ 11 6. 17 - 16 АТУТ-						
1	КРУГЛАЯ Ф6-9		093400	29.32	29.32	29.32						
2												
3	МЕТАЛЛОИЗДЕЛИЯ ПРОМ.НАЗНАЧЕНИЯ											
4	(МЕТИЗЫ),КГ:		120000									
5	КЛАСС ВР-I ГОСТ 6727-80		121400									
6	ПО СЕРИИ											
7	С УЧЕТОМ КОЭФ.ОТХОДА	1.02		29.92	29.92	29.92						
8	ПРИВЕДЕННЫЙ К КЛАССУ А-I	1.47		30.52	30.52	30.52						
9				44.87	44.87	44.87						
10	ИТОГО МЕТИЗОВ,КГ:		120000									
11	В НАТУРАЛЬНОЙ МАССЕ			30.52	30.52	30.52						
12	ПРИВЕДЕННЫХ К КЛАССУ А-I			44.87	44.87	44.87						
13												
14	ИТОГО СТАЛИ ПРИВ.К КЛАССУ А-I			450.7	497.5	497.5						
15	ТО ЖЕ К СТАЛИ СТ3			15.44	15.44	15.44						
16	ВСЕГО СТАЛИ,КГ:											
17	В НАТУРАЛЬНОМ ИСЧИСЛЕНИИ			278.4	283.8	283.8						
18	ПРИВ.К КЛАССУ А-I И СТАЛИ С			466.1	512.9	512.9						
19												
20	БЕТОН,М КУБ:											
21	ТЯЖЕЛЫЙ М350			2.366	2.366							
22	ТЯЖЕЛЫЙ М400			-	-	2.366						
23												
24	ЦЕМЕНТ,Т:		573000									
25	М400		573112									
26	С УЧЕТОМ КОЭФ.ОТХОДА	1.006		0.976	0.976	0.976						
27	ПРИВЕДЕННЫЙ К МАРКЕ 400	1.00		0.976	0.976	0.976						
28												
29	ИТОГО ЦЕМЕНТА ПРИВ.К МАРКЕ 400			0.976	0.976	0.976						
30												

	I.042.I-2.I ООРМ	ЛИСТ 43

ФОРМАТ А4

ИНВ.№ПОДЛ.	ПОДПИСЬ И ДАТА	ВЗАМ. ИНВ.№

ЭПВЦ КиевЗНИИЭП | ОПЕРАТОР ТЛП КОРТ | ГРИГОР

НОМЕР СТРОКИ	НАИМЕНОВАНИЕ МАТЕРИАЛА И ЕДИНИЦА ИЗМЕРЕНИЯ	КОЭФ. К отх. К пр.	КОД МАТЕРИАЛА	КОЛИЧЕСТВО НА МАРКУ. КОД ИЗДЕЛИЯ								
				ПТ 11 6. 17 - 12 А1УТ-	ПТ 11 6. 17 - 12 АТУТ-	ПТ 11 6. 17 - 16 АТУТ-						
1	ИНЕРТНЫЕ ЗАПОЛНИТЕЛИ,М КУБ:		571000									
2	ЩЕБЕНЬ		571110	1.893	1.893	1.893						
3	ПЕСОК ЕСТЕСТВЕННЫЙ		571140	1.420	1.420	1.420						
4												
5												
6												
7												
8												
9												
10												
11												
12												
13												
14												
15												
16												
17												
18												
19												
20												
21												
22												
23												
24												
25												
26												
27												
28												
29												
30												

	I.042.I-2.I ООРМ	ЛИСТ 44

ФОРМАТ А4

gost.e-ecolog.ru