ТИПОВЫЕ КОНСТРУКЦИИ, ИЗДЕЛИЯ И УЗЛЫ ЗДАНИЙ И СООРУЖЕНИЙ

СЕРИЯ 1.241-7

КОМПЛЕКСНЫЕ ПАНЕЛИ ПЕРЕКРЫТИЙ ЖЕЛЕЗОБЕТОННЫЕ

Выпуск 3

Плиты перекрытий многопустотные длиной 2980, 5980, 6280, 8980 и 11980мм, шириной 990, 1190, 1490 и 1790мм и длиной 3280 и 6280 мм, шириной 2380 и 2980мм с основанием пола из легких бетонов и изоляционных материалов

Рабочие чертежи
Из 2-х частей
Часть 1
(Стр. 1-124)

gost.e-ecolog.ru

ЦЕНТРАЛЬНЫЙ ИНСТИТУТ ТИПОВОГО ПРОЕКТИРОВАНИЯ
ГОССТРОЯ СССР

Москва, А-445, Смольная ул., 22

Сдано в печать VI 1986 года

Заказ № 8387 Тираж 3080 экз.

ТИПОВЫЕ КОНСТРУКЦИИ, ИЗДЕЛИЯ И УЗЛЫ ЗДАНИЙ И СООРУЖЕНИЙ

СЕРИЯ 1.241-7

КОМПЛЕКСНЫЕ ПАНЕЛИ ПЕРЕКРЫТИЙ ЖЕЛЕЗОБЕТОННЫЕ

Выпуск 3

ПЛИТЫ ПЕРЕКРЫТИЙ МНОГОПУСТОТНЫЕ ДЛИНОЙ 2980, 5980, 6280, 8980 И 11980 ММ, ШИРИНОЙ 990, 1190, 1490 И 1790 ММ И ДЛИНОЙ 3280 И 6280 ММ, ШИРИНОЙ 2380 И 2980 ММ С ОСНОВАНИЕМ ПОЛА ИЗ ЛЕГКИХ БЕТОНОВ И ИЗОЛЯЦИОННЫХ МАТЕРИАЛОВ

РАБОЧИЕ ЧЕРТЕЖИ

ЧАСТЬ 1

(Стр. 1 – 124)

Разработаны:
ЦНИИЭП учебных зданий
Гл. инженер А. Ляхович
Нач. отдела В. Греков
Гл. инж. отдела З. Шахова

Утверждены и введены в действие с 01.06.86 Государственным Комитетом по гражданскому строительству и архитектуре при Госстрое СССР приказ N 154 от 05.05.86

Обозначение	Наименование	Стр.
I.24I-7.3-0.0.0 ТО	Техническое описание	2
I.24I-7.3-I.0.0	Комплексная панель перекрытия ПК длиной	
	2980, 5980, 6280 и 3280 мм	6
I.24I-7.3-I.0.0 СБ	Комплексная панель перекрытия ПК длиной	
	2980, 5980, 6280 и 3280 мм. Сборочный	
	чертеж	27
I.24I-7.3-I.0.I	Строповочная петля СП (СП I - СП 7)	34
I.24I-7.3-2.0.0	Комплексная панель перекрытия ПК, П	
	длиной 8980 и II980 мм	35
I.24I-7.3-2.0.0 СБ	Комплексная панель перекрытия ПК, П дли-	
	ной 8980 и II980 мм. Сборочный чертеж	43
I.24I-7.3-3.0.0	Комплексная панель перекрытия ПК длиной	
	2980, 5980, 6280 и 3280 мм с теплозвуко-	
	изоляционным слоем	46
I.24I-7.3-3.0.0 СБ	Комплексная панель перекрытия ПК длиной	
	2980, 5980, 6280 и 3280 мм с теплозвуко-	
	изоляционным слоем. Сборочный чертеж	88
I.24I-7.3-4.0.0	Комплексная панель перекрытия ПК, П дли-	
	ной 8980 и II980 мм с теплозвукоизоляци-	
	онным слоем	I03
I.24I-7.3-4.0.0 СБ	Комплексная панель перекрытия ПК, П дли-	
	ной 8980 и II980 мм с теплозвукоизоля-	
	ционным слоем. Сборочный чертеж	II8
I.24I-7.3-0.0.0 ВМС	Ведомость расхода стали	I23,I24
I.24I-7.3-0.0.0 РМ	Ведомость расхода материалов	I25...
		...224

Взам. инв. № | Подп. и дата | Инв. № подл.

Нач. отд.	Треков		
Н. контр.	Мадоян		
ГИП	Шахова		
Рук. гр.	Мадоян		

1.24I-7.3-0.0.0

Содержание

Стадия	Лист	Листов
Р		1

ЦНИИЭП учебных зданий

Настоящие рабочие чертежи комплексных многопустотных панелей перекрытий предназначены для применения при проектировании и строительстве жилых и общественных зданий и зданий административно-бытового назначения со стенами из кирпича или крупных блоков из местных материалов, возводимых в обычных условиях строительства.

Комплексные панели длиной 8980 и II980 мм предназначены для применения в зданиях высотой не более 5 этажей.

Комплексные панели перекрытия следует применять в условиях отсутствия воздействия агрессивной среды на железобетонные конструкции.

Предел огнестойкости комплексных панелей перекрытий I час. Группа возгораемости - несгораемые.

I. МАРКИ И ОСНОВНЫЕ РАЗМЕРЫ

I.I. Комплексные панели перекрытий калиброванной толщины представляют собой заводские изделия в виде несущей железобетонной многопустотной панели перекрытия с калибрующим слоем - основанием пола и относятся к группе конструкций повышенной заводской готовности и повышенного качества.

Калибрующий слой основания пола состоит из легкого бетона или из легкого бетона по изоляционному материалу (древесно-волокнистые плиты, фибролитовые плиты).

Несущие железобетонные панели перекрытий, являющиеся составной частью комплексных панелей перекрытий, применять по серии I.I4I-I выпуски 57, 60-64 и по серии I.24I-I выпуски I4, I9-26, 28.

I.2. Марки комплексных панелей перекрытий соответствуют маркам несущих железобетонных панелей перекрытий, принятых по серии I.I4I-I выпуски 57, 60-64 и по серии I.24I-I выпуски I4, I9-26, 28 с добавлением в конце их индексов, характеризующих слой основания пола и обозначаемых прописными буквами (см. таблицу I).

Взам. инв. № | Подп. и дата | Инв. № подл.

Нач. отд.	Треков		
Н. контр.	Мадоян		
ГИП	Шахова		
Рук. гр.	Мадоян		

1.24I-7.3-0.0.0 ТО

Техническое описание

Стадия	Лист	Листов
Р	1	6

ЦНИИЭП учебных зданий

Таблица I.

Индекс, характеризующий слой основания пола	Слой основания пола		
	Толщина слоя легкого бетона, мм	Марка легкого бетона	Вид теплозвукоизоляционного слоя
А	20	50	-
Б	20	35	-
В	40	35	-
Г	60	50	ДВП
Д	40	50	ДВП
Е	40	35	ДВП
И	60	50	Фибролит
К	40	50	фибролит
Н	40	35	фибролет

I.3. Основные размеры панелей:
длина - 2980, 5980, 6280, 3280, 8980, II980 мм;
ширина - 990, II90, I490, I790, 2380, 2980 мм;
высота - 240 - 3I0 мм.

2. ТЕХНИЧЕСКИЕ ТРЕБОВАНИЯ

2.I. Для изготовления комплексных панелей перекрытий на заводе требуется отдельный пост, который должен быть оборудован инвентарной оснасткой со специальным калибрующим фиксатором (авторское свидетельство № I004II2 "Устройство для отделки наружной поверхности панелей". БИ № I0 за I983г.).

2.2. Технология изготовления комплексной панели перекрытия следующая: на специальном горизонтальном стенде на готовую железобетонную панель перекрытия (после ее формования и пропаривания) укладывается слой легкого бетона или в том числе и теплозвукоизоляционный слой из древесноволокнистых или фибролитовых плит.

Древесноволокнистые и фибролитовые плиты укладываются на железобетонную панель по слою мастики из расчета 2 кг мастики на I м^2 поверхности плиты.

Фибролитовые плиты, кроме того, допускается укладывать

Инв. № подл. | Подп. и дата | Взам. инв. №

по тонкому слою жидкого цементно-песчаного раствора.

Перед нанесением слоя из легкого бетона на древесноволокнистую плиту последнюю необходимо промазать бутумом, разведенным легкоиспаряющимся растворителем, например, бензином.

2.3. Калибровка панелей производится способом (подана заявка на авторское свидетельство)*, которым обеспечивается гладкая поверхность плит перекрытий строго в одном уровне (плоскости), что позволяет исключить дополнительные выравнивающие стяжки по перекрытию на стройплощадке.

2.4. Пригрузка панелей при калибровке не допускается.

При подсчете нагрузок на перекрытия, выполняемые из комплексных панелей, массу слоя основания пола следует включать в состав расчетной нагрузки, приложенной к изделию.

2.5. Для калибрующего слоя применять легкие бетоны проектной марки по прочности на сжатие М 35 с объемной массой в сухом состоянии от 600 до I200 кгс/м^3 и проектной марки М 50 с объемной массой в сухом состоянии от 700 до I200 кгс/м^3:

- перлитобетон,
- аглопоритобетон,
- аглопоритоперлитобетон,
- легкие бетоны на вспученном перлитовом песке,
- туфобетон,
- пемзобетон,
- бетоны на зольном трепельном или аглопоритовом гравии,
- газо- и пеносиликатобетон,
- газо- и пенозолобетон.

Крупность фракций заполнителя не должна превышать I0 мм.

Отпускную прочность легкого бетона R_o принимать для бетона проектной марки М 35 равной 30 кгс/см^2, а для бетона проектной марки М 50 равной 40 кгс/см^2.

2.6. Теплозвукоизоляционный слой комплексных панелей выполнить из древесноволокнистых плит марки М I2 толщиной 25 мм по ГОСТ 4598-74* или фибролитовых плит марки Ф-400 толщиной 30 мм по ГОСТ 8928-8I.

*) По данному вопросу обращаться в ЦНИИЭП учебных зданий.

2.7. На рабочих чертежах масса комплексной панели дана при объемной массе легкого бетона равной 800 кгс/м^3 для бетонов обеих марок.

Подсчет массы калибрующего слоя из легкого бетона произведен при установившейся влажности легкого бетона равной 5%.

При применении комплексных панелей с калибрующим слоем из легкого бетона объемной массой отличной от 800 кгс/м^3 необходимы пересчет массы комплексной панели и проверка несущей способности строповочных петель.

2.8. Швы между комплексными панелями должны заделываться послойно в два этапа: вначале на высоту несущей части панели тяжелым бетоном или цементным раствором марки М 200, затем на высоту слоя основания пола - цементным раствором с легким заполнителем с последующей затиркой и заглаживанием шва. При этом проектная марка по прочности на сжатие цементного раствора должна быть не ниже проектной марки легкого бетона калибрующего слоя.

При применении комплексных панелей с теплозвукоизоляционным слоем заделку швов производить как указано выше с добавлением в уровне теплозвукоизоляционного слоя теплозвукоизоляционных полос из древесноволокнистой плиты или сыпущих материалов (керамзит, шунгезит и т.д. с фракцией до 10 мм). При укладке в шов полос из древесноволокнистой плиты верхняя поверхность ее должна быть промазана битумом, разведенным легкоиспаряющимся растворителем.

2.9. На комплексные панели перекрытия укладываются любые материалы покрытия пола.

Выбор слоя основания пола в зависимости от типа пола и материала покрытия производить по таблице 2.

Таблица 2

Тип пола	Покрытие пола	Индекс, характеризующий слой основания пола
Полы без теплозвукоизоляционного слоя	линолеум	А
	керамическая плитка	Б
	паркет	В

Взам. инв. №
Подп. и дата
Инв. № подл.

Продолжение таблицы 2

Тип пола	Покрытие пола	Индекс, характеризующий слой основания пола
Полы с теплозвукоизоляционным слоем из древесноволокнистых плит	линолеум	Г
	паркет	Д
	керамическая плитка	Е
Полы с теплозвукоизоляционным слоем из фибролитовых плит	линолеум	И
	паркет	К
	керамическая плитка	Н

2.10. В таблицах на сборочных чертежах знаком ж) обозначены марки несущих панелей перекрытий, в которых строповочные петли должны быть заменены в соответствии со спецификациями на данные панели и документом I.24I-7.3-0.0.0 ВМС.

Документ I.24I-7.3-0.0.0 ВМС следует читать совместно с выборкой стали на указанные панели по серии I.I4I-I выпуски 57, 60-64 и по серии I.24I-I выпуски I4, I9-26,28.

2.11. На документе I.24I-7.3-0.0.0 РМ представлена выборка расходов материалов на изготовление основания пола. Этот документ читать совместно с документами на выборку материалов железобетонных панелей перекрытий серии I.I4I-I выпуски 57, 60-64 и серии I.24I-I выпуски I4, I9-26, 28.

2.12. В спецификациях на комплексные панели перекрытий условно не показаны сборочные единицы - несущие железобетонные панели перекрытий.

Подбор марок несущих железобетонных панелей перекрытий осуществлять по таблицам исполнений на сборочных чертежах комплексных панелей.

3. ПРАВИЛА ПРИЕМКИ.

3.1. Приемку и паспортизацию комплексных панелей производить в соответствии с требованиями ГОСТ I30I5.3-8I и ГОСТ 956I-76*.

3.2. Внешний вид и качество поверхностей изделий должны соответствовать требованиям ГОСТ I30I5.3-8I и ГОСТ 956I-76*.

3.3. Общую толщину комплексной панели принимать по рабочим чертежам, отклонения от номинальных размеров толщины панели не должны превышать ± I - 2 мм.

4. МАРКИРОВКА, ХРАНЕНИЕ И ТРАНСПОРТИРОВАНИЕ.

4.I. Марки панелей проставляются в спецификациях проектов, в заказах заводам-изготовителям и на готовых изделиях. Внесение изменений в обозначение марок не допускается.

4.2. Маркировку, хранение и транспортирование производить в соответствии с требованиями ГОСТ I30I5.2-8I, ГОСТ I3015-75** и ГОСТ 956I-76*.

4.3. Комплексные панели должны иметь защиту от намокания в виде пленки или непромокаемой бумаги.

4.4. Подъем комплексных панелей при транспортировании и монтаже, места опирания панелей при складировании и транспортировании выполнять согласно серии I.I4I-I выпуски 57,60-64 и серии I.24I-I выпуски I4, I9-26, 28.

5. ИСПЫТАНИЯ

5.I. Железобетонные панели перекрытия, предназначенные для изготовления комплексных панелей, берутся из партии панелей, прошедших испытания, в соответствии с указаниями, изложенными в рабочих чертежах серии I.I4I-I выпуски 57,60-64 и серии I.24I-I выпуски I4, I9-26, 28.

Комплексные панели дополнительных или повторных испытаний не требуют, т.к. рекомендовано массу основания пола учитывать в расчетной нагрузке (см.п.2.4.).

Инв.№ подл. | Подп. и дата | Взам. инв.№

Форм.	Зона	Поз.	Обозначение	Наименование	Кол. на испол. 1.241-7.3-1.0.0 —	01	02	03	04	05	06	07	08	09	10	11	12	13	14	15	16	17	18	19	Примечание
				Документация																					
А3			1.241-7.3-1.0.0 СБ	Сборочный чертеж	×	×	×	×	×	×	×	×	×	×	×	×	×	×	×	×	×	×	×	×	
А4			1.241-7.3-0.0.0 ТО	Техническое описание	×	×	×	×	×	×	×	×	×	×	×	×	×	×	×	×	×	×	×	×	
А4			1.241-7.3-0.0.0 ВМС	Ведомость расхода стали	×	×	×	×	×	×	×	×	×	×	×	×	×	×	×	×	×	×	×	×	
А3			1.241-7.3-0.0.0 РМ	Ведомость расхода материалов	×	×	×	×	×	×	×	×	×	×	×	×	×	×	×	×	×	×	×	×	
				Детали																					
				Строповочная петля																					
А4		1	1.241-7.3-1.0.1	СП 1																					
			-01	СП 2																					
			-02	СП 3																					
				Материалы																					
				Бетон М50, δ = 20мм	0,091			0,091			0,091			0,091			0,074			0,074			0,074		$м^3$
				Бетон М35, δ = 20мм		0,091			0,091			0,091			0,091			0,074			0,074			0,074	$м^3$
				Бетон М35, δ = 40мм			0,182			0,182			0,182			0,182			0,147			0,147			$м^3$

Нач. отд.	Греков	
Н.контр	Мадоян	
Рип	Шахова	
Рук. гр.	Мадоян	
Инженер	Бурмакова	
Ст. техн.	Шишкина	

1.241-7.3-1.0.0

Комплексная панель перекрытия ПК длиной 2980, 5980, 6280 и 3280 мм

Стадия	Лист	Листов
Р	1	21

ЦНИИЭП учебных зданий

Инв. № подл. | Подп. и дата | Взам. инв. №

Копия верна

Форм.	Зона	Поз.	Обозначение	Наименование	Кол. на испол. 1.241-7.3-1.0.0 20	21	22	23	24	25	26	27	28	29	30	31	32	33	34	35	36	37	38	39	Примечание
				Документация																					
А3			1.241-7.3-1.0.0 СБ	Сборочный чертеж	×	×	×	×	×	×	×	×	×	×	×	×	×	×	×	×	×	×	×	×	
А4			1.241-7.3-0.0.0 ТО	Техническое описание	×	×	×	×	×	×	×	×	×	×	×	×	×	×	×	×	×	×	×	×	
А4			1.241-7.3-0.0.0 ВМС	Ведомость расхода стали	×	×	×	×	×	×	×	×	×	×	×	×	×	×	×	×	×	×	×	×	
А3			1.241-7.3-0.0.0 РМ	Ведомость расхода материалов	×	×	×	×	×	×	×	×	×	×	×	×	×	×	×	×	×	×	×	×	
				Детали																					
				Строповочная петля																					
А4		1	1.241-7.3-1.0.1	СП1																					
			-01	СП2																					
			-02	СП3																					
				Материалы																					
				Бетон М50, δ = 20 мм		0,074			0,056			0,056			0,056			0,056			0,045			0,045	$м^3$
				Бетон М35, δ = 20 мм			0,074			0,056			0,056			0,056			0,056			0,045			$м^3$
				Бетон М35, δ = 40 мм	0,147			0,147			0,113			0,113			0,113			0,113			0,089		$м^3$

Инв.№ подл. | Подп. и дата | Взам. инв.№

Формат	Зона	Поз.	Обозначение	Наименование	Кол. на испол. 1.241-7.3-1.0.0 40	41	42	43	44	45	46	47	48	49	50	51	52	53	54	55	56	57	58	59	Примечание
				Документация																					
А3			1.241-7.3-1.0.0 СБ	Сборочный чертеж	×	×	×	×	×	×	×	×	×	×	×	×	×	×	×	×	×	×	×	×	
А4			1.241-7.3-0.0.0 ТО	Техническое описание	×	×	×	×	×	×	×	×	×	×	×	×	×	×	×	×	×	×	×	×	
А4			1.241-7.3-0.0.0 ВМС	Ведомость расхода стали	×	×	×	×	×	×	×	×	×	×	×	×	×	×	×	×	×	×	×	×	
А3			1.241-7.3-0.0.0 РМ	Ведомость расхода материалов	×	×	×	×	×	×	×	×	×	×	×	×	×	×	×	×	×	×	×	×	
				Детали																					
				Строповочная петля																					
А4		1	1.241-7.3-1.0.1	Сп 1																		4	4	4	
			-01	Сп 2																					
			-02	Сп 3																					
				Материалы																					
				Бетон М50, δ = 20мм			0,045			0,045			0,091			0,074			0,056			0,189			$м^3$
				Бетон М35, δ = 20мм	0,045			0,045			0,045			0,091			0,074			0,056			0,189		$м^3$
				Бетон М35, δ = 40мм		0,089			0,089			0,089			0,182			0,147			0,113			0,378	$м^3$

Инв. № подл. | Подп. и дата | Взам. инв. №

Форм.	Зона	Поз.	Обозначение	Наименование	Кол. на испол. 1.241-7.3-1.0.0 60	61	62	63	64	65	66	67	68	69	70	71	72	73	74	75	76	77	78	79	Примечание
				Документация																					
А3			1.241-7.3-1.0.0 СБ	Сборочный чертеж	×	×	×	×	×	×	×	×	×	×	×	×	×	×	×	×	×	×	×	×	
А4			1.241-7.3-0.0.0 ТО	Техническое описание	×	×	×	×	×	×	×	×	×	×	×	×	×	×	×	×	×	×	×	×	
А4			1.241-7.3-0.0.0 ВМС	Ведомость расхода стали	×	×	×	×	×	×	×	×	×	×	×	×	×	×	×	×	×	×	×	×	
А3			1.241-7.3-0.0.0 РМ	Ведомость расхода материалов	×	×	×	×	×	×	×	×	×	×	×	×	×	×	×	×	×	×	×	×	
				Детали																					
				Строповочная петля																					
А4		1	1.241-7.3-1.0.1	СП1	4	4	4	4	4	4	4	4	4												
			-01	СП2																					
			-02	СП3																					
				Материалы																					
				Бетон М50, δ = 20мм	0,189			0,189			0,189			0,154			0,154			0,154			0,154		$м^3$
				Бетон М35, δ = 20мм		0,189			0,189			0,189			0,154			0,154			0,154			0,154	$м^3$
				Бетон М35, δ = 40мм			0,378			0,378			0,378			0,308			0,308			0,308			$м^3$

Инв.№ подл. | Подп. и дата | Взам. инв.№

Формат	Зона	Поз.	Обозначение	Наименование	Изд. на испол. 1.241-7.3-1.0.0 80	81	82	83	84	85	86	87	88	89	90	91	92	93	94	95	96	97	98	99	Примечание
				Документация																					
А3			1.241-7.3-1.0.0 СБ	Сборочный чертеж	×	×	×	×	×	×	×	×	×	×	×	×	×	×	×	×	×	×	×	×	
А4			1.241-7.3-1.0.0 ТО	Техническое описание	×	×	×	×	×	×	×	×	×	×	×	×	×	×	×	×	×	×	×	×	
А4			1.241-7.3-1.0.0 ВМС	Ведомость расхода стали	×	×	×	×	×	×	×	×	×	×	×	×	×	×	×	×	×	×	×	×	
А3			1.241-7.3-1.0.0 ВРМ	Ведомость расхода материалов	×	×	×	×	×	×	×	×	×	×	×	×	×	×	×	×	×	×	×	×	
				Детали																					
				Строповочная петля																					
А4		1	1.241-7.3-1.0.1	СП1																					
			-01	СП2																					
			-02	СП3																					
				Материалы																					
				Бетон М50, δ=20мм		0,113			0,119			0,119			0,119			0,095			0,095			0,095	м³
				Бетон М35, δ=20мм			0,119			0,119			0,119			0,119			0,095			0,095			м³
				Бетон М35, δ=40мм	0,308			0,237			0,237			0,237			0,237			0,190			0,190			м³

Инв. № подл. | Подп. и дата | Взам. инв. №

Форм.	Зона	Поз.	Обозначение	Наименование	Инд. на исполн. 1.241-7.3-1.0.0 100	101	102	103	104	105	106	107	108	109	110	111	112	113	114	115	116	117	118	119	Примечание
				Документация																					
А3			1.241-7.3-1.0.0 СБ	Сборочный чертеж	×	×	×	×	×	×	×	×	×	×	×	×	×	×	×	×	×	×	×	×	
А4			1.241-7.3-0.0.0 ТО	Техническое описание	×	×	×	×	×	×	×	×	×	×	×	×	×	×	×	×	×	×	×	×	
А4			1.241-7.3-0.0.0 ВМС	Ведомость расхода стали	×	×	×	×	×	×	×	×	×	×	×	×	×	×	×	×	×	×	×	×	
А3			1.241-7.3-0.0.0 РМ	Ведомость расхода материалов	×	×	×	×	×	×	×	×	×	×	×	×	×	×	×	×	×	×	×	×	
				Детали																					
				Строповочная петля																					
А4		1	1.241-7.3-1.0.1	СП 1						4	4	4	4	4	4	4	4	4							
			-01	СП 2																					
			-02	СП 3																					
				Материалы																					
				Бетон М50, δ = 20мм			0,095			0,189			0,189			0,189			0,154			0,154			м³
				Бетон М50, δ = 20мм	0,095			0,095			0,189			0,189			0,189			0,154			0,154		м³
				Бетон М35, δ = 40мм		0,190			0,190			0,376			0,378			0,378			0,308			0,308	м³

Инв.№ подл. | Подп. и дата | Взам. инв. №

Форм.	Зона	Поз.	Обозначение	Наименование	Кол. на испол. 1.241-7.3-1.0.0 120	121	122	123	124	125	126	127	128	129	130	131	132	133	134	135	136	137	138	139	Примечание
				Документация																					
А3			1.241-7.3-1.0.0 СБ	Сборочный чертеж	×	×	×	×	×	×	×	×	×	×	×	×	×	×	×	×	×	×	×	×	
А4			1.241-7.3-0.0.0 ТО	Техническое описание	×	×	×	×	×	×	×	×	×	×	×	×	×	×	×	×	×	×	×	×	
А4			1.241-7.3-0.0.0 ВМС	Ведомость расхода стали	×	×	×	×	×	×	×	×	×	×	×	×	×	×	×	×	×	×	×	×	
А3			1.241-7.3-0.0.0 РМ	Ведомость расхода материалов	×	×	×	×	×	×	×	×	×	×	×	×	×	×	×	×	×	×	×	×	
				Детали																					
				Строповочная петля																					
А4		1	1.241-7.3-1.0.1	СП 1																					
			-01	СП 2																					
			-02	СП 3																					
				Материалы																					
				Бетон М50, δ = 20мм	0,154			0,119			0,119			0,119			0,095			0,095			0,095			$м^3$
				Бетон М35, δ = 20мм		0,154			0,119			0,119			0,119			0,095			0,095			0,095	$м^3$
				Бетон М35, δ = 40мм			0,308			0,237			0,237			0,237			0,190			0,190			$м^3$

Инв. № подл. | Подп. и дата | Взам. инв. №

Форм.	Зона	Поз.	Обозначение	Наименование	Кол. на испол. 1.241-7.3-1.0.0																		Примечание
					140	141	142	143	144	145	146	147	148	149	150	151	152	153	154	155	156	157	158	159	
				Документация																					
А3			1.241-7.3-1.0.0СБ	Сборочный чертеж	×	×	×	×	×	×	×	×	×	×	×	×	×	×	×	×	×	×	×	×	
А4			1.241-7.3-0.0.0ТО	Техническое описание	×	×	×	×	×	×	×	×	×	×	×	×	×	×	×	×	×	×	×	×	
А4			1.241-7.3-0.0.0ВМС	Ведомость расхода стали	×	×	×	×	×	×	×	×	×	×	×	×	×	×	×	×	×	×	×	×	
А3			1.241-7.3-0.0.0 РМ	Ведомость расхода материалов	×	×	×	×	×	×	×	×	×	×	×	×	×	×	×	×	×	×	×	×	
				Детали																					
				Строповочная петля																					
А4		1	1.241-7.3-1.0.1	СП 1		4	4	4	4	4	4	4	4	4	4	4	4								
			-01	СП 2																					
			-02	СП 3																					
				Материалы																					
				Бетон М50, δ = 20мм		0,189			0,189			0,189			0,189			0,154			0,154			0,154	$м^3$
				Бетон М35, δ = 20мм			0,189			0,189			0,189			0,189			0,154			0,154			$м^3$
				Бетон М35, δ = 40мм	0,190			0,378			0,378			0,378			0,378			0,308			0,308			$м^3$

Инв. № подл. | Подп. и дата | Взам. инв. №

Форм.	Зона	Поз.	Обозначение	Наименование	Кол. на исполн. 1.241-7.3-1.0.0 160	161	162	163	164	165	166	167	168	169	170	171	172	173	174	175	176	177	178	179	Примечание
				Документация																					
А3			1.241-7.3-1.0.0 СБ	Сборочный чертеж	×	×	×	×	×	×	×	×	×	×	×	×	×	×	×	×	×	×	×	×	
А4			1.241-7.3-0.0.0 ТО	Техническое описание	×	×	×	×	×	×	×	×	×	×	×	×	×	×	×	×	×	×	×	×	
А4			1.241-7.3-0.0.0 ВМС	Ведомость расхода стали	×	×	×	×	×	×	×	×	×	×	×	×	×	×	×	×	×	×	×	×	
А3			1.241-7.3-0.0.0 РМ	Ведомость расхода материалов	×	×	×	×	×	×	×	×	×	×	×	×	×	×	×	×	×	×	×	×	
				Детали																					
				Строповочная петля																					
А4		1	1.241-7.3-1.0.1	СП 1																					
			-01	СП 2																					
			-02	СП 3																					
				Материалы																					
				Бетон М 50, δ = 20 мм			0,154			0,119			0,119			0,119			0,119			0,095			$м^3$
				Бетон М 35, δ = 20 мм	0,154			0,154			0,119			0,119			0,119			0,119			0,095		$м^3$
				Бетон М 35, δ = 40 мм		0,308			0,308			0,237			0,237			0,237			0,237			0,190	$м^3$

Взам. инв. N

Подп. и дата

Инв. N подл.

Форм.	Зона	Поз.	Обозначение	Наименование	Кол. на испол. 1.241-7.3-1.0.0 180	181	182	183	184	185	186	187	188	189	190	191	192	195	194	195	196	197	198	199	Примечание
				Документация																					
А3			1.241-7.3-1.0.0 СБ	Сборочный чертеж	×	×	×	×	×	×	×	×	×	×	×	×	×	×	×	×	×	×	×	×	
А4			1.241-7.3-0.0.0 ТО	Техническое описание	×	×	×	×	×	×	×	×	×	×	×	×	×	×	×	×	×	×	×	×	
А4			1.241-7.3-0.0.0 ВМС	Ведомость расхода стали	×	×	×	×	×	×	×	×	×	×	×	×	×	×	×	×	×	×	×	×	
А3			1.241-7.3-0.0.0 РМ	Ведомость расхода материалов	×	×	×	×	×	×	×	×	×	×	×	×	×	×	×	×	×	×	×	×	
				Детали																					
				Строповочная петля																					
А4		1	1.241-7.3-1.01	СП1																					
			-01	СП2																					
			-02	СП3																					
				Материалы																					
				Бетон М50, δ = 20мм	0,095			0,095			0,095			0,199			0,199			0,199			0,199		м³
				Бетон М35, δ = 20мм		0,095			0,095			0,095			0,199			0,199			0,199			0,199	м³
				Бетон М35, δ = 40мм			0,190			0,190			0,190			0,398			0,398			0,398			м³

Инв.№ подл. | Подп. и дата | Взам. инв.№

Форм.	Зона	Поз.	Обозначение	Наименование	Кол. на исполн. 1.241-7.3-1.0.0 200	201	202	203	204	205	206	207	208	209	210	211	212	213	214	215	216	217	218	219	Примечание
				Документация																					
А3			1.241-7.3-1.0.0 СБ	Сборочный чертеж	×	×	×	×	×	×	×	×	×	×	×	×	×	×	×	×	×	×	×	×	
А4			1.241-7.3-0.0.0 ТО	Техническое описание	×	×	×	×	×	×	×	×	×	×	×	×	×	×	×	×	×	×	×	×	
А4			1.241-7.3-0.0.0 ВМС	Ведомость расхода стали	×	×	×	×	×	×	×	×	×	×	×	×	×	×	×	×	×	×	×	×	
А3			1.241-7.3-0.0.0 РМ	Ведомость расхода материалов	×	×	×	×	×	×	×	×	×	×	×	×	×	×	×	×	×	×	×	×	
				Детали																					
				Строповочная петля																					
А4		1	1.241-7.3-1.0.1	СП 1																					
			-01	СП 2																					
			-02	СП 3																					
				Материалы																					
				Бетон М50, δ = 20мм		0,162			0,162			0,162			0,162			0,125			0,125			0,125	$м^3$
				Бетон М35, δ = 20мм			0,162			0,162			0,162			0,162			0,125			0,125			$м^3$
				Бетон М35, δ = 40мм	0,398			0,324			0,324			0,324			0,324			0,250			0,250		$м^3$

Инв.№ подл. | Подп. и дата | Взам. инв.№

Формат	Зона	Поз.	Обозначение	Наименование	Кол. на испол. 1.241-7.3-1.0.0 220	221	222	223	224	225	226	227	228	229	230	231	232	233	234	235	236	237	238	239	Примечание
				Документация																					
А3			1.241-7.3-1.0.0 СБ	Сборочный чертеж	×	×	×	×	×	×	×	×	×	×	×	×	×	×	×	×	×	×	×	×	
А4			1.241-7.3-0.0.0ТО	Техническое описание	×	×	×	×	×	×	×	×	×	×	×	×	×	×	×	×	×	×	×	×	
А4			1.241-7.3-0.0.0ВМС	Ведомость расхода стали	×	×	×	×	×	×	×	×	×	×	×	×	×	×	×	×	×	×	×	×	
А3			1.241-7.3-0.0.0РМ	Ведомость расхода материалов	×	×	×	×	×	×	×	×	×	×	×	×	×	×	×	×	×	×	×	×	
				Детали																					
				Строповочная петля																					
А4		1	1.241-7.3-1.0.1	СП 1																					
			-01	СП 2																					
			-02	СП 3																					
				Материалы																					
				Бетон М 50, δ = 20мм			0,125			0,10			0,10			0,10			0,10			0,199			$м^3$
				Бетон М 35, δ = 20мм	0,125			0,125			0,10			0,10			0,10			0,10			0,199		$м^3$
				Бетон М 35, δ = 40мм		0,250			0,250			0,20			0,20			0,20			0,20			0,398	$м^3$

Инв. № подл. | Подп. и дата | Взам. инв. №

Форм.	Зона	Поз.	Обозначение	Наименование	Кол. на испол. 1.241-7.3-1.0.0 240	241	242	243	244	245	246	247	248	249	250	251	252	253	254	255	256	257	258	259	Примечание
				Документация																					
А3			1.241-7.3-1.0.0 СБ	Сборочный чертеж	×	×	×	×	×	×	×	×	×	×	×	×	×	×	×	×	×	×	×	×	
А4			1.241-7.3-0.0.0 ТО	Техническое описание	×	×	×	×	×	×	×	×	×	×	×	×	×	×	×	×	×	×	×	×	
А4			1.241-7.3-0.0.0 ВМС	Ведомость расхода стали	×	×	×	×	×	×	×	×	×	×	×	×	×	×	×	×	×	×	×	×	
А3			1.241-7.3-0.0.0 РМ	Ведомость расхода материалов	×	×	×	×	×	×	×	×	×	×	×	×	×	×	×	×	×	×	×	×	
				Детали																					
				Строповочная петля																					
А4		1	1.241-7.3-1.0.1	СП 1																					
			-01	СП 2																					
			-02	СП 3																					
				Материалы																					
				Бетон М50, δ = 20мм	0,199			0,199			0,162			0,162			0,162			0,125			0,125		м³
				Бетон М35, δ = 20мм		0,199			0,199			0,162			0,162			0,162			0,125			0,125	м³
				Бетон М35, δ = 40мм			0,398			0,398			0,324			0,324			0,324			0,250			м³

Инв.№ подл. | Подп. и дата | Взам.инв.№

Копия верна

Форм.	Зона	Поз.	Обозначение	Наименование	Кол. на испол. 1.241-7.3-1.0.0 260	261	262	263	264	265	266	267	268	269	270	271	272	273	274	275	276	277	278	279	Примечание
				Документация																					
А3			1.241-7.3-1.0.0 СБ	Сборочный чертеж	×	×	×	×	×	×	×	×	×	×	×	×	×	×	×	×	×	×	×	×	
А4			1.241-7.3-0.0.0 ТО	Техническое описание	×	×	×	×	×	×	×	×	×	×	×	×	×	×	×	×	×	×	×	×	
А4			1.241-7.3-0.0.0ВМС	Ведомость расхода стали	×	×	×	×	×	×	×	×	×	×	×	×	×	×	×	×	×	×	×	×	
А3			1.241-7.3-0.0.0 РМ	Ведомость расхода материалов	×	×	×	×	×	×	×	×	×	×	×	×	×	×	×	×	×	×	×	×	
				Детали																					
				Строповочная петля																					
А4		1	1.241-7.3-1.0.1	СП1																					
			-01	СП2																					
			-02	СП3																					
				Материалы																					
				Бетон М50, δ = 20мм		0,125			0,10			0,10			0,10			0,199			0,199			0,199	м³
				Бетон М35, δ = 20мм			0,125			0,10			0,10			0,10			0,199			0,199			м³
				Бетон М35, δ = 40мм	0,250			0,250			0,20			0,20			0,20			0,398			0,398			м³

Инв. N подл. | Подп. и дата | Взам. инв. N

Форм.	Зона	Поз.	Обозначение	Наименование	Кол. на испол. 1.241-7.3-1.0.0 280	281	282	283	284	285	286	287	288	289	290	291	292	295	294	295	296	297	298	299	Примечание
				Документация																					
А3			1.241-7.3-1.0.0 СБ	Сборочный чертеж	×	×	×	×	×	×	×	×	×	×	×	×	×	×	×	×	×	×	×	×	
А4			1.241-7.3-0.0.0ТО	Техническое описание	×	×	×	×	×	×	×	×	×	×	×	×	×	×	×	×	×	×	×	×	
А4			1.241-7.3-0.0.0 ВМС	Ведомость расхода стали	×	×	×	×	×	×	×	×	×	×	×	×	×	×	×	×	×	×	×	×	
А3			1.241-7.3-0.0.0 РМ	Ведомость расхода материалов	×	×	×	×	×	×	×	×	×	×	×	×	×	×	×	×	×	×	×	×	
				Детали																					
				Строповочная петля																					
А4		1	1.241-7.3-1.01	СП1																					
			-01	СП2																					
			-02	СП3																					
				Материалы																					
				Бетон М50, δ = 20 мм			0,199			0,162			0,162			0,162			0,162			0,125			$м^3$
				Бетон М35, δ = 20 мм	0,199			0,199			0,162			0,162			0,162			0,162			0,125		$м^3$
				Бетон М35, δ = 40 мм		0,398			0,398			0,324			0,324			0,324			0,324			0,250	$м^3$

Инв. № подл. | Подп. и дата | Взам. инв. №

Форм.	Зона	Поз.	Обозначение	Наименование	Кол. на испол. 1.241-7.3-1.0.0 300	301	302	303	304	305	306	307	308	309	310	311	312	313	314	315	316	317	318	319	Примечание
				Документация																					
А3			1.241-7.3-1.0.0 СБ	Сборочный чертеж	×	×	×	×	×	×	×	×	×	×	×	×	×	×	×	×	×	×	×	×	
А4			1.241-7.3-0.0.0 ТО	Техническое описание	×	×	×	×	×	×	×	×	×	×	×	×	×	×	×	×	×	×	×	×	
А4			1.241-7.3-0.0.0 ВМС	Ведомость расхода стали	×	×	×	×	×	×	×	×	×	×	×	×	×	×	×	×	×	×	×	×	
А3			1.241-7.3-0.0.0 РМ	Ведомость расхода материалов	×	×	×	×	×	×	×	×	×	×	×	×	×	×	×	×	×	×	×	×	
				Детали																					
				Строповочная петля																					
А4		1	1.241-7.3-1.0.1	СП1																					
			-01	СП2																					
			-02	СП3																					
				Материалы																					
				Бетон М50, δ = 20мм	0,125			0,125			0,125			0,10			0,10			0,10			0,10		м³
				Бетон М35, δ = 20мм		0,125			0,125			0,125			0,10			0,10			0,10			0,10	м³
				Бетон М35, δ = 40мм			0,250			0,250			0,250			0,20			0,20			0,20			м³

Инв. № подл. | Подп. и дата | Взам. инв. №

Форм.	Зона	Поз.	Обозначение	Наименование	Кол. на испол. 1.241-7.3-1.0.0 320	321	322	323	324	325	326	327	328	329	330	331	332	333	334	335	336	337	338	339	Примечание
				Документация																					
А3			1.241-7.3-1.0.0СБ	Сборочный чертеж	×	×	×	×	×	×	×	×	×	×	×	×	×	×	×	×	×	×	×	×	
А4			1.241-7.3-0.0.0ТО	Техническое описание	×	×	×	×	×	×	×	×	×	×	×	×	×	×	×	×	×	×	×	×	
А4			1.241-7.3-0.0.0ВМС	Ведомость расхода стали	×	×	×	×	×	×	×	×	×	×	×	×	×	×	×	×	×	×	×	×	
А3			1.241-7.3-0.0.0РМ	Ведомость расхода материалов	×	×	×	×	×	×	×	×	×	×	×	×	×	×	×	×	×	×	×	×	
				Детали																					
				Строповочная петля																					
А4		1	1.241-7.3-1.0.1	СП1																					
			-01	СП2																					
			-02	СП3																					
				Материалы																					
				Бетон М50, δ = 20мм		0,138			0,138			0,138			0,176			0,176			0,176			0,138	м³
				Бетон М35, δ = 20мм			0,138			0,138			0,138			0,176			0,176			0,176			м³
				Бетон М35, δ = 40мм	0,20			0,276			0,276			0,276			0,352			0,352			0,352		м³

Взам. инв. № | Подп. и дата | Инв. № подл.

Формат	Зона	Поз.	Обозначение	Наименование	Кол. на испол. 1.241-7.3-1.0.0 340	341	342	343	344	345	346	347	348	349	350	351	352	353	354	355	356	357	358	359	Примечание
				Документация																					
А3			1.241-7.3-1.0.0 СБ	Сборочный чертеж	×	×	×	×	×	×	×	×	×	×	×	×	×	×	×	×	×	×	×	×	
А4			1.241-7.3-0.0.0 ТО	Техническое описание	×	×	×	×	×	×	×	×	×	×	×	×	×	×	×	×	×	×	×	×	
А4			1.241-7.3-0.0.0ВМС	Ведомость расхода стали	×	×	×	×	×	×	×	×	×	×	×	×	×	×	×	×	×	×	×	×	
А3			1.241-7.3-0.0.0РМ	Ведомость расхода материалов	×	×	×	×	×	×	×	×	×	×	×	×	×	×	×	×	×	×	×	×	
				Детали																					
				Строповочная петля																					
А4		1	1.241-7.3-1.0.1	СП1																					
			-01	СП2																					
			-02	СП3																					
				Материалы																					
				Бетон М50, δ = 20мм			0,138			0,138			0,138			0,176			0,176			0,176			$м^3$
				Бетон М35, δ = 20мм	0,138			0,138			0,138			0,138			0,176			0,176			0,176		$м^3$
				Бетон М35, δ = 40мм		0,276			0,276			0,276			0,276			0,352			0,352			0,352	$м^3$

Взам. инв. №

Подп. и дата

Инв. № подл.

Форм.	Зона	Поз.	Обозначение	Наименование	Кол. на испол. 1.241-7.3-1.0.0																			Примечание
					360	361	362	363	364	365	366	367	368	369	370	371	372	373	374	375	376	377	378	379		
				Документация																				
А3			1.241-7.3-1.0.0 СБ	Сборочный чертеж	×	×	×	×	×	×	×	×	×	×	×	×	×	×	×	×	×	×	×	×		
А4			1.241-7.3-0.0.0 ТО	Техническое описание	×	×	×	×	×	×	×	×	×	×	×	×	×	×	×	×	×	×	×	×		
А4			1.241-7.3-0.0.0 ВМС	Ведомость расхода стали	×	×	×	×	×	×	×	×	×	×	×	×	×	×	×	×	×	×	×	×		
А3			1.241-7.3-0.0.0 РМ	Ведомость расхода материалов	×	×	×	×	×	×	×	×	×	×	×	×	×	×	×	×	×	×	×	×		
				Детали																				
				Строповочная петля																				
А4		1	1.241-7.3-1.0.1	СП1																				
			-01	СП2				4	4	4	4	4	4	4	4	4									
			-02	СП3															4			4			
				Материалы																				
				Бетон М50, δ = 20мм	0,176			0,272			0,272			0,272			0,346			0,346			0,346		м³
				Бетон М35, δ = 20мм		0,176			0,272			0,272			0,272			0,346			0,346			0,346	м³
				Бетон М35, δ = 40мм			0,352			0,543			0,543			0,543			0,691			0,691			м³

Инв. № подл. | Подп. и дата | Взам. инв. №

Форм.	Зона	Поз.	Обозначение	Наименование	Кол. на испол. 1.241-7.3-1.0.0 380	381	382	383	384	385	386	387	388	389	390	391	392	393	394	395	396	397	398	399	Примечание
				Документация																					
А3			1.241-7.3-1.0.0 СБ	Сборочный чертеж	×	×	×	×	×	×	×	×	×	×	×	×	×	×	×	×	×	×	×	×	
А4			1.241-7.3-0.0.0 ТО	Техническое описание	×	×	×	×	×	×	×	×	×	×	×	×	×	×	×	×	×	×	×	×	
А4			1.241-7.3-0.0.0 ВМС	Ведомость расхода стали	×	×	×	×	×	×	×	×	×	×	×	×	×	×	×	×	×	×	×	×	
А3			1.241-7.3-0.0.0 РМ	Ведомость расхода материалов	×	×	×	×	×	×	×	×	×	×	×	×	×	×	×	×	×	×	×	×	
				Детали																					
				Строповочная петля																					
А4		1	1.241-7.3-1.0.1	СП1																					
			-01	СП2		4	4	4	4	4	4	4	4	4	4	4	4								
			-02	СП3	4															4			4		
				Материалы																					
				Бетон М 50, δ = 20 мм		0,272			0,272			0,272			0,272			0,346			0,346			0,346	
				Бетон М 35, δ = 20 мм			0,272			0,272			0,272			0,272			0,346			0,346			
				Бетон М 35, δ = 40 мм	0,691			0,543			0,543			0,543			0,543			0,691			0,691		

Инв. № подл. | Подп. и дата | Взам. инв. №

Форм.	Зона	Поз.	Обозначение	Наименование	Кол. на испол. 1.241-7.3-1.0.0																	Примечание
					400	401	402	403	404	405	406	407	408	409	410	411	412	413	414	415	416	
				Документация																		
А3			1.241-7.3-1.0.0 СБ	Сборочный чертеж	×	×	×	×	×	×	×	×	×	×	×	×	×	×	×	×	×	
А4			1.241-7.3-0.0.0 ТО	Техническое описание	×	×	×	×	×	×	×	×	×	×	×	×	×	×	×	×	×	
А4			1.241-7.3-0.0.0 ВМС	Ведомость расхода стали	×	×	×	×	×	×	×	×	×	×	×	×	×	×	×	×	×	
А3			1.241-7.3-0.0.0 РМ	Ведомость расхода материалов	×	×	×	×	×	×	×	×	×	×	×	×	×	×	×	×	×	
				Детали																		
			1.241-7.3-1.0.1	Строповочная петля																		
			-01	СП1						4	4	4										
			-02	СП2												4	4	4				
				СП3		4			4												4	
				Материалы																		
				Бетон М50, δ = 20мм			0,346			0,189			0,199			0,292			0,346			м³
				Бетон М35, δ = 20мм	0,346			0,346			0,189			0,199			0,292			0,346		м³
				Бетон М35, δ = 40мм		0,691			0,691			0,378			0,398			0,543			0,691	м³

Инв.№ подл. | Подп. и дата | Взам. инв.№

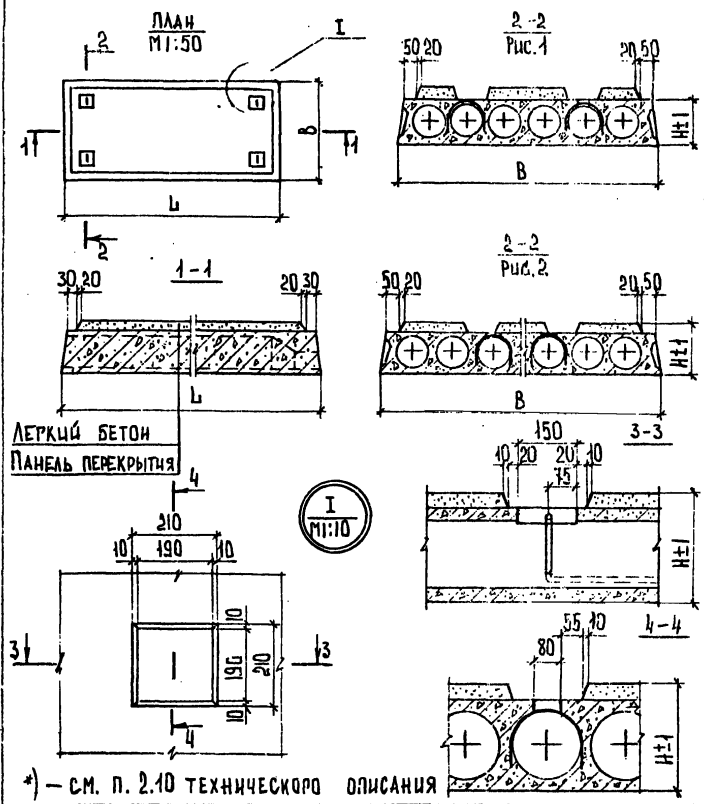

*) — см. п. 2.10 технического описания

Обозначение	Марка	Рис.	Размеры, мм			Применяемая панель перекрытия		Масса панели, т
			L	B	H	Марка	№ серии N вып.	
1.241-7.3-1.0.0	ПК30.18-8Т-А	1	2980	1790	240	ПК 30.18-8Т	Серия 1.141-1 выпуск 60	1,68
-01	ПК30.18-8Т-Б							1,68
-02	ПК30.18-8Т-В				260			1,75
-03	ПК30.18-6Т-А				240	ПК 30.18-6Т		1,68
-04	ПК30.18-6Т-Б							1,68
-05	ПК30.18-6Т-В				260			1,75
-06	ПК30.18-4Т-А				240	ПК30.18-4Т		1,68
-07	ПК30.18-4Т-Б							1,68
-08	ПК30.18-4Т-В				260			1,75
-09	ПК30.18-3Т-А				240	ПК30.18-3Т		1,68
-10	ПК30.18-3Т-Б							1,68
-11	ПК30.18-3Т-В				260			1,75
-12	ПК30.15-8Т-А	1	2980	1490	240	ПК30.15-8Т		1,49
-13	ПК30.15-8Т-Б							1,49
-14	ПК30.15-8Т-В				260			1,55
-15	ПК30.15-6Т-А				240	ПК30.15-6Т		1,49
-16	ПК30.15-6Т-Б							1,49
-17	ПК30.15-6Т-В				260			1,55
-18	ПК30.15-4Т-А				240	ПК30.15-4Т		1,49
-19	ПК30.15-4Т-Б							1,49
-20	ПК30.15-4Т-В				260			1,55
-21	ПК30.15-3Т-А				240	ПК30.15-3Т		1,49
-22	ПК30.15-3Т-Б							1,49
-23	ПК30.15-3Т-В				260			1,55
-24	ПК30.12-8Т-А	1	2980	1190	240	ПК30.12-8Т		1,13
-25	ПК30.12-8Т-Б							1,13
-26	ПК30.12-8Т-В				260			1,18
-27	ПК30.12-6Т-А				240	ПК30.12-6Т		1,13
-28	ПК30.12-6Т-Б							1,13

Инв.№ подл.	Подп. и дата	Взам. инв.№	

Нач.отд.	Греков		
Н. контр.	Мадоян		
Рид	Шахова		
Рук.гр.	Мадоян		
Ст.техн.	Шишкина		
Инж.	Елисеева		

1.241-7.3-1.0.0 СБ

Комплексная панель перекрытия ПК длиной 2980, 5980, 6280 и 3280 мм. Сборочный чертеж

Стадия	Масса	Масштаб
Р	см. табл.	1:20
Лист 1	Листов 8	

ЦНИИЭП учебных зданий

Обозначение	Марка	Рис.	Размеры, мм L	B	H	Применяемая панель перекрытия Марка	N серии N выпуска	Масса панели, т
1.241-7.3-1.0.0-29	ПК 30.12-6Т-В				260	ПК 30.12-6Т		1,18
-30	ПК 30.12-4Т-А				240	ПК 30.12-4Т		1,13
-31	ПК 30.12-4Т-Б				240			1,13
-32	ПК 30.12-4Т-В	1	2980	1190	260			1,18
-33	ПК 30.12-3Т-А				240	ПК 30.12-3Т		1,13
-34	ПК 30.12-3Т-Б				240			1,13
-35	ПК 30.12-3Т-В				260			1,18
-36	ПК 30.10-8Т-А				240	ПК 30.10-8Т	Серия 1.141-1 выпуск 60	0,92
-37	ПК 30.10-8Т-Б				240			0,92
-38	ПК 30.10-8Т-В				260			0,96
-39	ПК 30.10-6Т-А				240	ПК 30.10-6Т		0,92
-40	ПК 30.10-6Т-Б				240			0,92
-41	ПК 30.10-6Т-В				260			0,96
-42	ПК 30.10-4Т-А	1	2980	990	240	ПК 30.10-4Т		0,92
-43	ПК 30.10-4Т-Б				240			0,92
-44	ПК 30.10-4Т-В				260			0,96
-45	ПК 30.10-3Т-А				240	ПК 30.10-3Т		0,92
-46	ПК 30.10-3Т-Б				240			0,92
-47	ПК 30.10-3Т-В				260			0,96
-48	ПК 30.18-8АтVТ-А				240	ПК 30.18-8АтVТ	Серия 1.141-1 выпуск 61	1,68
-49	ПК 30.18-8АтVТ-Б	1	2980	1790	240			1,68
-50	ПК 30.18-8АтVТ-В				260			1,75
-51	ПК 30.15-8АтVТ-А				240	ПК 30.15-8АтVТ		1,49
-52	ПК 30.15-8АтVТ-Б	1	2980	1490	240			1,49
-53	ПК 30.15-8АтVТ-В				260			1,55
-54	ПК 30.12-8АтVТ-А				240	ПК 30.12-8АтVТ		1,13
-55	ПК 30.12-8АтVТ-Б	1	2980	1190	240			1,13
-56	ПК 30.12-8АтVТ-В				260			1,18
-57	ПК 60.18-8АIVТ-А				240	ПК 60.18-8АIVТ*	Серия 1.141-1 выпуск 64	3,33
-58	ПК 60.18-8АIVТ-Б	1	5980	1790	240			3,33
-59	ПК 60.18-8АIVТ-В				260			3,49
1.241-7.3-1.0.0-60	ПК 60.18-6АIVТ-А				240	ПК 60.18-6АIVТ*	Серия 1.141-1 выпуск 64	3,33
-61	ПК 60.18-6АIVТ-Б				240			3,33
-62	ПК 60.18-6АIVТ-В				260			3,49
-63	ПК 60.18-4АIVТ-А				240	ПК 60.18-4АIVТ*		3,33
-64	ПК 60.18-4АIVТ-Б	1	5980	1790	240			3,33
-65	ПК 60.18-4АIVТ-В				260			3,49
-66	ПК 60.18-3АIVТ-А				240	ПК 60.18-3АIVТ*		3,33
-67	ПК 60.18-3АIVТ-Б				240			3,33
-68	ПК 60.18-3АIVТ-В				260			3,49
-69	ПК 60.15-8АIVТ-А				240	ПК 60.15-8АIVТ		2,93
-70	ПК 60.15-8АIVТ-Б				240			2,93
-71	ПК 60.15-8АIVТ-В				260			3,06
-72	ПК 60.15-6АIVТ-А				240	ПК 60.15-6АIVТ		2,93
-73	ПК 60.15-6АIVТ-Б				240			2,93
-74	ПК 60.15-6АIVТ-В	1	5980	1490	260			3,06
-75	ПК 60.15-4АIVТ-А				240	ПК 60.15-4АIVТ		2,93
-76	ПК 60.15-4АIVТ-Б				240			2,93
-77	ПК 60.15-4АIVТ-В				260			3,06
-78	ПК 60.15-3АIVТ-А				240	ПК 60.15-3АIVТ		2,93
-79	ПК 60.15-3АIVТ-Б				240			2,93
-80	ПК 60.15-3АIVТ-В				260			3,06
-81	ПК 60.12-8АIVТ-А				240	ПК 60.12-8АIVТ		2,20
-82	ПК 60.12-8АIVТ-Б				240			2,20
-83	ПК 60.12-8АIVТ-В				260			2,30
-84	ПК 60.12-6АIVТ-А				240	ПК 60.12-6АIVТ		2,20
-85	ПК 60.12-6АIVТ-Б	1	5980	1490	240			2,20
-86	ПК 60.12-6АIVТ-В				260			2,30
-87	ПК 60.12-4АIVТ-А				240	ПК 60.12-4АIVТ		2,20
-88	ПК 60.12-4АIVТ-Б				240			2,20

Взам. инв. № | Подп. и дата | Инв. № подл.

Обозначение	Марка	Рис.	Размеры, мм L	B	H	Применяемая панель перекрытия Марка	№ серии и выпуска	Масса панели, т
1.241-7.3-1.0.0-89	ПК 60.12-4АIVТ-В				260	ПК 60.12-4АIVТ		2,30
-90	ПК 60.12-3АIVТ-А	1	5980	1190	240	ПК 60.12-3АIVТ		2,20
-91	ПК 60.12-3АIVТ-Б							2,20
-92	ПК 60.12-3АIVТ-В				260			2,30
-93	ПК 60.10-8АIVТ-А				240	ПК 60.10-8АIVТ		1,81
-94	ПК 60.10-8АIVТ-Б							1,81
-95	ПК 60.10-8АIVТ-В				260			1,89
-96	ПК 60.10-6АIVТ-А				240	ПК 60.10-6АIVТ		1,81
-97	ПК 60.10-6АIVТ-Б							1,81
-98	ПК 60.10-6АIVТ-В	1	5980	990	260		Серия 1.141-1 выпуск 64	1,89
-99	ПК 60.10-4АIVТ-А				240	ПК 60.10-4АIVТ		1,81
-100	ПК 60.10-4АIVТ-Б							1,81
-101	ПК 60.10-4АIVТ-В				260			1,89
-102	ПК 60.10-3АIVТ-А				240	ПК 60.10-3АIVТ		1,81
-103	ПК 60.10-3АIVТ-Б							1,81
-104	ПК 60.10-3АIVТ-В				260			1,89
-105	ПК 60.18-8К7Т-А				240	ПК 60.18-8К7Т*		3,33
-106	ПК 60.18-8К7Т-Б							3,33
-107	ПК 60.18-8К7Т-В				260			3,49
-108	ПК 60.18-6К7Т-А				240	ПК 60.18-6К7Т*		3,33
-109	ПК 60.18-6К7Т-Б	1	5980	1790			Серия 1.141-1 выпуск 62	3,33
-110	ПК 60.18-6К7Т-В				260			3,49
-111	ПК 60.18-4К7Т-А				240	ПК 60.18-4К7Т*		3,33
-112	ПК 60.18-4К7Т-Б							3,33
-113	ПК 60.18-4К7Т-В				260			3,49
-114	ПК 60.15-8К7Т-А				240	ПК 60.15-8К7Т		2,93
-115	ПК 60.15-8К7Т-Б							2,93
-116	ПК 60.15-8К7Т-В	1	5980	1490	260			3,06
-117	ПК 60.15-6К7Т-А				240	ПК 60.15-6К7Т		2,93
-118	ПК 60.15-6К7Т-Б							2,93
-119	ПК 60.15-6К7Т-В				260			3,06

Обозначение	Марка	Рис.	Размеры, мм L	B	H	Применяемая панель перекрытия Марка	№ серии и выпуска	Масса панели, т
1.241-7.3-1.0.0-120	ПК 60.15-4К7Т-А				240	ПК 60.15-4К7Т		2,93
-121	ПК 60.15-4К7Т-Б	1	5980	1490				2,93
-122	ПК 60.15-4К7Т-В				260			3,06
-123	ПК 60.12-8К7Т-А				240	ПК 60.12-8К7Т		2,20
-124	ПК 60.12-8К7Т-Б							2,20
-125	ПК 60.12-8К7Т-В				260			2,30
-126	ПК 60.12-6К7Т-А				240	ПК 60.12-6К7Т		2,20
-127	ПК 60.12-6К7Т-Б	1	5980	1190				2,20
-128	ПК 60.12-6К7Т-В				260			2,30
-129	ПК 60.12-4К7Т-А				240	ПК 60.12-4К7Т		2,20
-130	ПК 60.12-4К7Т-Б							2,20
-131	ПК 60.12-4К7Т-В				260			2,30
-132	ПК 60.10-8К7Т-А				240	ПК 60.10-8К7Т		1,81
-133	ПК 60.10-8К7Т-Б							1,81
-134	ПК 60.10-8К7Т-В				260			1,89
-135	ПК 60.10-6К7Т-А				240	ПК 60.10-6К7Т		1,81
-136	ПК 60.10-6К7Т-Б	1	5980	990			Серия 1.141-1 выпуск 62	1,81
-137	ПК 60.10-6К7Т-В				260			1,89
-138	ПК 60.10-4К7Т-А				240	ПК 60.10-4К7Т		1,81
-139	ПК 60.10-4К7Т-Б							1,81
-140	ПК 60.10-4К7Т-В				260			1,89
-141	ПК 60.18-8АтVТ-А				240	ПК 60.18-8АтVТ*		3,33
-142	ПК 60.18-8АтVТ-Б							3,33
-143	ПК 60.18-8АтVТ-В				260			3,49
-144	ПК 60.18-6АтVТ-А				240	ПК 60.18-6АтVТ*		3,33
-145	ПК 60.18-6АтVТ-Б	1	5980	1790			Серия 1.141-1 выпуск 63	3,33
-146	ПК 60.18-6АтVТ-В				260			3,49
-147	ПК 60.18-4АтVТ-А				240	ПК 60.18-4АтVТ*		3,33
-148	ПК 60.18-4АтVТ-Б							3,33

Инв. N подл. | Подп. и дата | Взам. инв. N

Обозначение	Марка	Рис.	Размеры, мм L	B	H	Применяемая панель перекрытия Марка	№ серии, № выпуска	Масса панели, т
1.241-7.3-1.0.0-149	ПК 60.18-4АтVТ-В	1	5980	1790	260	ПК 60.18-4АтVТ	Серия 1.141-1 выпуск 63	3,49
-150	ПК 60.18-3АтVТ-А				240	ПК 60.18-3АтVТ		3,33
-151	ПК 60.18-3АтVТ-Б							3,33
-152	ПК 60.18-3АтVТ-В				260			3,49
-153	ПК 60.15-8АтVТ-А		5980	1490	240	ПК 60.15-8АтVТ		2,93
-154	ПК 60.15-8АтVТ-Б							2,93
-155	ПК 60.15-8АтVТ-В				260			3,06
-156	ПК 60.15-6АтVТ-А				240	ПК 60.15-6АтVТ		2,93
-157	ПК 60.15-6АтVТ-Б							2,93
-158	ПК 60.15-6АтVТ-В				260			3,06
-159	ПК 60.15-4АтVТ-А				240	ПК 60.15-4АтVТ		2,93
-160	ПК 60.15-4АтVТ-Б							2,93
-161	ПК 60.15-4АтVТ-В				260			3,06
-162	ПК 60.15-3АтVТ-А				240	ПК 60.15-3АтVТ		2,93
-163	ПК 60.15-3АтVТ-Б							2,93
-164	ПК 60.15-3АтVТ-В				260			3,06
-165	ПК 60.12-8АтVТ-А	1	5980	1190	240	ПК 60.12-8АтVТ		2,20
-166	ПК 60.12-8АтVТ-Б							2,20
-167	ПК 60.12-8АтVТ-В				260			2,30
-168	ПК 60.12-6АтVТ-А				240	ПК 60.12-6АтVТ		2,20
-169	ПК 60.12-6АтVТ-Б							2,20
-170	ПК 60.12-6АтVТ-В				260			2,30
-171	ПК 60.12-4АтVТ-А				240	ПК 60.12-4АтVТ		2,20
-172	ПК 60.12-4АтVТ-Б							2,20
-173	ПК 60.12-4АтVТ-В				260			2,30
-174	ПК 60.12-3АтVТ-А				240	ПК 60.12-3АтVТ		2,20
-175	ПК 60.12-3АтVТ-Б							2,20
-176	ПК 60.12-3АтVТ-В				260			2,30
-177	ПК 60.10-8АтVТ-А	1	5980	990	240	ПК 60.10-8АтVТ		1,81
-178	ПК 60.10-8АтVТ-Б							1,81
-179	ПК 60.10-8АтVТ-В				260			1,89
1.241-7.3-1.0.0-180	ПК 60.10-6АтVТ-А	1	5980	990	240	ПК 60.10-6АтVТ	Серия 1.141-1 выпуск 64	1,81
-181	ПК 60.10-6АтVТ-Б							1,81
-182	ПК 60.10-6АтVТ-В				260			1,89
-183	ПК 60.10-4АтVТ-А				240	ПК 60.10-4АтVТ		1,81
-184	ПК 60.10-4АтVТ-Б							1,81
-185	ПК 60.10-4АтVТ-В				260			1,89
-186	ПК 60.10-3АтVТ-А				240	ПК 60.10-3АтVТ		1,81
-187	ПК 60.10-3АтVТ-Б							1,81
-188	ПК 60.10-3АтVТ-В				260			1,89
-189	ПК 63.18-8АIVТ-А	1	6280	1790	240	ПК 63.18-8АIVТ		3,52
-190	ПК 63.18-8АIVТ-Б							3,52
-191	ПК 63.18-8АIVТ-В				260			3,68
-192	ПК 63.18-6АIVТ-А				240	ПК 63.18-6АIVТ		3,52
-193	ПК 63.18-6АIVТ-Б							3,52
-194	ПК 63.18-6АIVТ-В				260			3,68
-195	ПК 63.18-4АIVТ-А				240	ПК 63.18-4АIVТ		3,52
-196	ПК 63.18-4АIVТ-Б							3,52
-197	ПК 63.18-4АIVТ-В				260			3,68
-198	ПК 63.18-3АIVТ-А				240	ПК 63.18-3АIVТ		3,52
-199	ПК 63.18-3АIVТ-Б							3,52
-200	ПК 63.18-3АIVТ-В				260			3,68
-201	ПК 63.15-8АIVТ-А	1	6280	1490	240	ПК 63.15-8АIVТ		3,09
-202	ПК 63.15-8АIVТ-Б							3,09
-203	ПК 63.15-8АIVТ-В				260			3,22
-204	ПК 63.15-6АIVТ-А				240	ПК 63.15-6АIVТ		3,09
-205	ПК 63.15-6АIVТ-Б							3,09
-206	ПК 63.15-6АIVТ-В				260			3,22
-207	ПК 63.15-4АIVТ-А				240	ПК 63.15-4АIVТ		3,09
-208	ПК 63.15-4АIVТ-Б							3,09

Взам. инв. №

Подп. и дата

Инв. № подл.

Обозначение	Марка	Рис.	Размеры, мм L	B	H	Применяемая панель перекрытия Марка	Nсерии Nвыпуска	Масса панели, т
1.241-7.3-1.0.0-209	ПК 63.15-4АIVТ-В	1	6280	1490	260	ПК 63.15-4АIVТ	Серия 1.141-1 Выпуск 64	3,22
-210	ПК 63.15-3АIVТ-А				240	ПК 63.15-3АIVТ		3,09
-211	ПК 63.15-3АIVТ-Б							3,09
-212	ПК 63.15-3АIVТ-В				260			3,22
-213	ПК 63.12-8АIVТ-А		6280	1190	240	ПК 63.12-8АIVТ		2,31
-214	ПК 63.12-8АIVТ-Б							2,31
-215	ПК 63.12-8АIVТ-В				260			2,41
-216	ПК 63.12-6АIVТ-А				240	ПК 63.12-6АIVТ		2,31
-217	ПК 63.12-6АIVТ-Б							2,31
-218	ПК 63.12-6АIVТ-В				260			2,41
-219	ПК 63.12-4АIVТ-А				240	ПК 63.12-4АIVТ		2,31
-220	ПК 63.12-4АIVТ-Б							2,31
-221	ПК 63.12-4АIVТ-В				260			2,41
-222	ПК 63.12-3АIVТ-А				240	ПК 63.12-3АIVТ		2,31
-223	ПК 63.12-3АIVТ-Б							2,31
-224	ПК 63.12-3АIVТ-В				260			2,41
-225	ПК 63.10-8АIVТ-А	1	6280	990	240	ПК 63.10-8АIVТ		1,91
-226	ПК 63.10-8АIVТ-Б							1,91
-227	ПК 63.10-8АIVТ-В				260			1,99
-228	ПК 63.10-6АIVТ-А				240	ПК 63.10-6АIVТ		1,91
-229	ПК 63.10-6АIVТ-Б							1,91
-230	ПК 63.10-6АIVТ-В				260			1,99
-231	ПК 63.10-4АIVТ-А				240	ПК 63.10-4АIVТ		1,91
-232	ПК 63.10-4АIVТ-Б							1,91
-233	ПК 63.10-4АIVТ-В				260			1,99
-234	ПК 63.10-3АIVТ-А				240	ПК 63.10-3АIVТ		1,91
-235	ПК 63.10-3АIVТ-Б							1,91
-236	ПК 63.10-3АIVТ-В				260			1,99
-237	ПК 63.18-8К7Т-А	1	6280	1790	240	ПК 63.18-8К7Т	Серия 1.141-1 Выпуск 62	3,52
-238	ПК 63.18-8К7Т-Б							3,52
-239	ПК 63.18-8К7Т-В				260			3,68
1.241-7.3-1.0.0-240	ПК 63.18-6К7Т-А	1	6280	1790	240	ПК 63.18-6К7Т	Серия 1.141-1 Выпуск 62	3,52
-241	ПК 63.18-6К7Т-Б							3,52
-242	ПК 63.18-6К7Т-В				260			3,68
-243	ПК 63.18-4К7Т-А				240	ПК 63.18-4К7Т		3,52
-244	ПК 63.18-4К7Т-Б							3,52
-245	ПК 63.18-4К7Т-В				260			3,68
-246	ПК 63.15-8К7Т-А		6280	1490	240	ПК 63.15-8К7Т		3,09
-247	ПК 63.15-8К7Т-Б							3,09
-248	ПК 63.15-8К7Т-В				260			3,22
-249	ПК 63.15-6К7Т-А				240	ПК 63.15-6К7Т		3,09
-250	ПК 63.15-6К7Т-Б							3,09
-251	ПК 63.15-6К7Т-В				260			3,22
-252	ПК 63.15-4К7Т-А				240	ПК 63.15-4К7Т		3,09
-253	ПК 63.15-4К7Т-Б							3,09
-254	ПК 63.15-4К7Т-В				260			3,22
-255	ПК 63.12-8К7Т-А		6280	1190	240	ПК 63.12-8К7Т		2,31
-256	ПК 63.12-8К7Т-Б							2,31
-257	ПК 63.12-8К7Т-В				260			2,41
-258	ПК 63.12-6К7Т-А				240	ПК 63.12-6К7Т		2,31
-259	ПК 63.12-6К7Т-Б							2,31
-260	ПК 63.12-6К7Т-В				260			2,41
-261	ПК 63.12-4К7Т-А				240	ПК 63.12-4К7Т		2,31
-262	ПК 63.12-4К7Т-Б							2,31
-263	ПК 63.12-4К7Т-В				260			2,41
-264	ПК 63.10-8К7Т-А		6280	990	240	ПК 63.10-8К7Т		1,91
-265	ПК 63.10-8К7Т-Б							1,91
-266	ПК 63.10-8К7Т-В				260			1,99
-267	ПК 63.10-6К7Т-А				240	ПК 63.10-6К7Т		1,91
-268	ПК 63.10-6К7Т-Б							1,91

Взам. инв. N | Подп. и дата | Инв. N подл.

Обозначение	Марка	Рис.	Размеры, мм L	B	H	Применяемая панель перекрытия Марка	№ серии № выпуска	Масса панели, т
1.241-7.3-1.0.0-269	ПК 63.10-6К7Т-В	1	6280	990	260	ПК 63.10-6К7Т	Серия 1.141-1 выпуск 62	1,99
-270	ПК 63.10-4К7Т-А				240	ПК 63.10-4К7Т		1,91
-271	ПК 63.10-4К7Т-Б							1,91
-272	ПК 63.10-4К7Т-В				260			1,99
-273	ПК 63.18-8АтVТ-А	1	6280	1790	240	ПК 63.18-8АтVТ	Серия 1.141-1 выпуск 63	3,52
-274	ПК 63.18-8АтVТ-Б							3,52
-275	ПК 63.18-8АтVТ-В				260			3,68
-276	ПК 63.18-6АтVТ-А				240	ПК 63.18-6АтVТ		3,52
-277	ПК 63.18-6АтVТ-Б							3,52
-278	ПК 63.18-6АтVТ-В				260			3,68
-279	ПК 63.18-4АтVТ-А				240	ПК 63.18-4АтVТ		3,52
-280	ПК 63.18-4АтVТ-Б							3,52
-281	ПК 63.18-4АтVТ-В				260			3,68
-282	ПК 63.18-3АтVТ-А				240	ПК 63.18-3АтVТ		3,52
-283	ПК 63.18-3АтVТ-Б							3,52
-284	ПК 63.18-3АтVТ-В				260			3,68
-285	ПК 63.15-8АтVТ-А	1	6280	1490	240	ПК 63.15-8АтVТ		3,09
-286	ПК 63.15-8АтVТ-Б							3,09
-287	ПК 63.15-8АтVТ-В				260			3,22
-288	ПК 63.15-6АтVТ-А				240	ПК 63.15-6АтVТ		3,09
-289	ПК 63.15-6АтVТ-Б							3,09
-290	ПК 63.15-6АтVТ-В				260			3,22
-291	ПК 63.15-4АтVТ-А				240	ПК 63.15-4АтVТ		3,09
-292	ПК 63.15-4АтVТ-Б							3,09
-293	ПК 63.15-4АтVТ-В				260			3,22
-294	ПК 63.15-3АтVТ-А				240	ПК 63.15-3АтVТ		3,09
-295	ПК 63.15-3АтVТ-Б							3,09
-296	ПК 63.15-3АтVТ-В				260			3,22
-297	ПК 63.12-8АтVТ-А	1	6280	1190	240	ПК 63.12-8АтVТ		2,31
-298	ПК 63.12-8АтVТ-Б							2,31
-299	ПК 63.12-8АтVТ-В				260			2,41
1.241-7.3-1.0.0-300	ПК 63.12-6АтVТ-А	1	6280	1190	240	ПК 63.12-6АтVТ	Серия 1.141-1 выпуск 63	2,31
-301	ПК 63.12-6АтVТ-Б							2,31
-302	ПК 63.12-6АтVТ-В				260			2,41
-303	ПК 63.12-4АтVТ-А				240	ПК 63.12-4АтVТ		2,31
-304	ПК 63.12-4АтVТ-Б							2,31
-305	ПК 63.12-4АтVТ-В				260			2,41
-306	ПК 63.12-3АтVТ-А				240	ПК 63.12-3АтVТ		2,31
-307	ПК 63.12-3АтVТ-Б							2,31
-308	ПК 63.12-3АтVТ-В				260			2,41
-309	ПК 63.10-8АтVТ-А	1	6280	990	240	ПК 63.10-8АтVТ		1,91
-310	ПК 63.10-8АтVТ-Б							1,91
-311	ПК 63.10-8АтVТ-В				260			1,99
-312	ПК 63.10-6АтVТ-А				240	ПК 63.10-6АтVТ		1,91
-313	ПК 63.10-6АтVТ-Б							1,91
-314	ПК 63.10-6АтVТ-В				260			1,99
-315	ПК 63.10-4АтVТ-А				240	ПК 63.10-4АтVТ		1,91
-316	ПК 63.10-4АтVТ-Б							1,91
-317	ПК 63.10-4АтVТ-В				260			1,99
-318	ПК 63.10-3АтVТ-А				240	ПК 63.10-3АтVТ		1,91
-319	ПК 63.10-3АтVТ-Б							1,91
-320	ПК 63.10-3АтVТ-В				260			1,99
-321	ПК 4,5-33.24-А	2	3280	2380	240	ПК 4,5-33.24	Серия 1.241-1 выпуск 14	2,53
-322	ПК 4,5-33.24-Б							2,53
-323	ПК 4,5-33.24-В				260			2,64
-324	ПК 6-33.24-А				240	ПК 6-33.24		2,53
-325	ПК 6-33.24-Б							2,53
-326	ПК 6-33.24-В				260			2,64
-327	ПК 8-33.24-А				240	ПК 8-33.24		2,53
-328	ПК 8-33.24-Б							2,53

Взам. инв. № | Подп. и дата | Инв. № подл.

Обозначение	Марка	Рис.	Размеры, мм L	B	H	Применяемая панель перекрытия Марка	№ серии выпуска	Масса панели, т
1.241-7.3-1.0.0-329	ПК 8 - 33.24-В	2	3280	2380	260	ПК 8-33.24		2,64
-330	ПК 4,5 - 33.30-А				240	ПК 4,5 - 33.30		3,15
-331	ПК 4,5 - 33.30-Б							3,15
-332	ПК 4,5- 33.30-В				260			3,30
-333	ПК 6 - 33.30-А				240	ПК 6 - 33.30		3,15
-334	ПК 6 - 33.30-Б	2	3280	2980				3,15
-335	ПК 6 - 33.30-В				260			3,30
-336	ПК 8 - 33.30-А				240	ПК 8 - 33.30		3,15
-337	ПК 8 - 33.30-Б							3,15
-338	ПК 8 - 33.30-В				260			3,30
-339	ПК 33.24-4,5Т-А				240	ПК 33.24-4,5Т		2,53
-340	ПК 33.24-4,5Т-Б							2,53
-341	ПК 33.24-4,5Т-В				260			2,64
-342	ПК 33.24 - 6Т - А				240	ПК 33.24 - 6Т		2,53
-343	ПК 33.24 - 6Т - Б							2,53
-344	ПК 33.24 - 6Т - В	2	3280	2380	260			2,64
-345	ПК 33.24 - 8Т - А				240	ПК 33.24 - 8Т		2,53
-346	ПК 33.24 - 8Т - Б							2,53
-347	ПК 33.24 - 8Т - В				260			2,64
-348	ПК 33.24 - 12,5Т-А				240	ПК 33.24-12,5Т		2,53
-349	ПК 33.24 - 12,5Т-Б							2,53
-350	ПК 33.24 - 12,5Т-В				260			2,64
-351	ПК 33.30 - 4,5Т-А				240	ПК 33.30-4,5Т		3,15
-352	ПК 33.30 - 4,5Т-Б							3,15
-353	ПК 33.30 - 4,5Т-В				260			3,30
-354	ПК 33.30 - 6Т - А				240	ПК 33.30 - 6Т		3,15
-355	ПК 33.30 - 6Т - Б	2	3280	2980				3,15
-356	ПК 33.30 - 6Т - В				260			3,30
-357	ПК 33.30 - 8Т - А				240	ПК 33.30 - 8Т		3,15
-358	ПК 33.30 - 8Т - Б							3,15
-359	ПК 33.30 - 8Т - В				260			3,30

Обозначение	Марка		Размеры, мм L	B	H	Применяемая панель перекрытия Марка	№ серии выпуска	Масса панели, т
1.241-7.3-1.0.0-360	ПК 33.30 - 12,5Т-А				240	ПК 33.30-12,5Т	Серия 1.241-1 выпуск 26	3,15
-361	ПК 33.30 - 12,5Т-Б	2	6280	2980				3,15
-362	ПК 33.30 - 12,5Т-В				260			3,30
-363	ПКБ3.24-4,5ВрIIТ-А				240	ПКБ3.24-4,5ВрIIТ*	Серия 1.241-1 выпуск 28	4,70
-364	ПКБ3.24 - 4,5ВрIIТ-Б							4,70
-365	ПКБ3.24-4,5ВрIIТ-В				260			4,93
-366	ПКБ3.24-6ВрIIТ-А				240	ПКБ3.24-6ВрIIТ*		4,70
-367	ПКБ3.24-6ВрIIТ-Б	2	6280	2380				4,70
-368	ПКБ3.24-6ВрIIТ-В				260			4,93
-369	ПКБ3.24-8ВрIIТ-А				240	ПКБ3.24-8ВрIIТ*		4,70
-370	ПКБ3.24-8ВрIIТ-Б							4,70
-371	ПКБ3.24-8ВрIIТ-В				260			4,93
-372	ПКБ3.30-4,5ВрIIТ-А				240	ПКБ3.30-4,5ВрIIТ		5,88
-373	ПКБ3.30-4,5ВрIIТ-Б							5,88
-374	ПКБ3.30-4,5ВрIIТ-В				260	ПКБ3.30-4,5ВрIIТ*		6,17
-375	ПКБ3.30-6ВрIIТ-А				240	ПКБ3.30-6ВрIIТ		5,88
-376	ПКБ3.30-6ВрIIТ-Б	2	6280	2980				5,88
-377	ПКБ3.30-6ВрIIТ-В				260	ПКБ3.30-6ВрIIТ*		6,17
-378	ПКБ3.30-8ВрIIТ-А				240	ПКБ3.30-8ВрIIТ		5,88
-379	ПКБ3.30-8ВрIIТ-Б							5,88
-380	ПКБ3.30-8ВрIIТ-В				260	ПКБ3.30-8ВрIIТ*		6,17
-381	ПК 63.24-4,5АтVТ-А				240	ПК 63.24-4,5АтVТ*	Серия 1.241-1 выпуск 23	4,70
-382	ПК 63.24-4,5АтVТ-Б							4,70
-383	ПК 63.24-4,5АтVТ-В				260			4,93
-384	ПК 63.24-6АтVТ-А				240	ПК 63.24-6АтVТ*		4,70
-385	ПК 63.24-6АтVТ-Б	2	6280	2380				4,70
-386	ПК 63.24-6АтVТ-В				260			4,93
-387	ПК 63.24-8АтVТ-А				240	ПК 63.24-8АтVТ*		4,70
-388	ПК 63.24-8АтVТ-Б							4,70

Взам. инв. № | Подпись и дата | Инв. № подл.

Обозначение	Марка	Рис.	Размеры, мм L	B	H	Применяемая панель перекрытия Марка	N серии выпуска	Масса панели т
1.241-7.3-1.0.0-389	ПК 63.24-8АтVТ-В	2	6280	2380	260	ПК 63.24-8АтVТ*	Серия 1.241-1 Выпуск 23	4,93
-390	ПК 63.24-12,5АтVТ-А				240	ПК 63.24-12,5АтVТ*		4,70
-391	ПК 63.24-12,5АтVТ-Б							4,70
-392	ПК 63.24-12,5АтVТ-В				260			4,93
-393	ПК 63.30-4,5АтVТ-А	2	6280	2980	240	ПК 63.30-4,5АтVТ		5,88
-394	ПК 63.30-4,5АтVТ-Б							5,88
-395	ПК 63.30-4,5АтVТ-В				260	ПК 63.30-4,5АтVТ*		6,17
-396	ПК 63.30-6АтVТ-А				240	ПК 63.30-6АтVТ		5,88
-397	ПК 63.30-6АтVТ-Б							5,88
-398	ПК 63.30-6АтVТ-В				260	ПК 63.30-6АтVТ*		6,17
-399	ПК 63.30-8АтVТ-А				240	ПК 63.30-8АтVТ		5,88
-400	ПК 63.30-8АтVТ-Б							5,88
-401	ПК 63.30-8АтVТ-В				260	ПК 63.30-8АтVТ*		6,17
-402	ПК 63.30-12,5АтVТ-А				240	ПК 63.30-12,5АтVТ		5,88
-403	ПК 63.30-12,5АтVТ-Б							5,88
-404	ПК 63.30-12,5АтVТ-В				260	ПК 63.30-12,5АтVТ*		6,17
-405	ПК10-60.18-А	1	5980	1790	240	ПК10-60.18*	Серия 1.141-1 Выпуск 57	3.33
-406	ПК10-60.18-Б							3.33
-407	ПК10-60.18-В				260			3.49
-408	ПК10-63.18-А		6280		240	ПК10-63.18		3.52
-409	ПК10-63.18-Б							3.52
-410	ПК10-63.18-В				260			3.68
-411	ПК63.24-12,5ВрIIТ-А	2	6280	2380	240	ПК63.24-12,5ВрIIТ*	Серия 1.241-1 Выпуск 28	4,70
-412	ПК63.24-12,5ВрIIТ-Б							4,70
-413	ПК63.24-12,5ВрIIТ-В				260			4,93
-414	ПК63.30-12,5ВрIIТ-А			2980	240	ПК63.30-12,5ВрIIТ*		5,88
-415	ПК63.30-12,5ВрIIТ-Б							5,88
-416	ПК63.30-12,5ВрIIТ-В				260	ПК63.30-12,5ВрIIТ*		6,17

*) – См. п. 2.10 технического описания

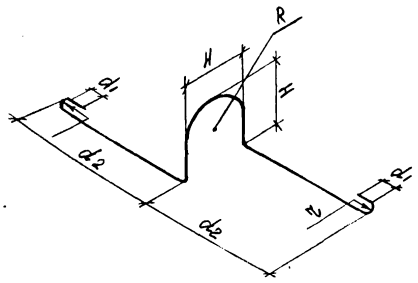

Обозначение	Марка	Арматура	R	H	τ	d_1	d_2	Длина петли, м	Масса, кг
1.241-7.3-1.0.1	СП1	Ø14AI	85	160	30	50	325	1,30	1,57
-01	СП2	Ø16AI	80	160	30	50	480	1,60	2,52
-02	СП3	Ø18AI	80	160	30	50	480	1,60	3,20
-03	СП4	Ø16AI	80	160	30	50	330	1,30	2,05
-04	СП5	Ø20AI	106,5	213	40	70	480	1,69	4,17
-05	СП6	Ø12AI	85	160	20	30	275	1,11	0,99
-06	СП7	Ø14AI	80	160	30	50	360	1,36	1,64

Нач. отд.	Греков	
Н. контр.	Мадоян	
ГИП	Шахова	
Рук. гр.	Мадоян	
Инженер	Бурмакова	
Ст. техник	Шишкина	

1.241-7.3-1.0.1

Строповочная петля СП (СП1 – СП7)

Стадия	Масса	Масштаб
Р	См. табл.	1:10

Лист 1 Листов 1

ГОСТ 5781-82

ЦНИИЭП учебных зданий

Инв. N подл. | Подп. и дата | Взам. инв. N

Копия верна

Зона	Поз.	Обозначение	Наименование	Кол. на испол. 1.241-7.3-2.0.0 —	01	02	03	04	05	06	07	08	09	10	11	12	13	14	15	16	17	18	19	Примечание
			Документация																					
А3		1.241-7.3-2.0.0 СБ	Сборочный чертеж	×	×	×	×	×	×	×	×	×	×	×	×	×	×	×	×	×	×	×	×	
А4		1.241-7.3-0.0.0 ТО	Техническое описание	×	×	×	×	×	×	×	×	×	×	×	×	×	×	×	×	×	×	×	×	
А4		1.241-7.3-0.0.0 ВМС	Ведомость расхода стали	×	×	×	×	×	×	×	×	×	×	×	×	×	×	×	×	×	×	×	×	
А3		1.241-7.3-0.0.0 РМ	Ведомость расхода материалов	×	×	×	×	×	×	×	×	×	×	×	×	×	×	×	×	×	×	×	×	
			Детали																					
			Строповочная петля																					
А4	1	1.241-7.3-1.0.1-03	СП 4			4			4			4												
		-04	СП 5																					
			Материалы																					
			Бетон М50, δ = 20мм	0,235			0,235			0,235			0,182			0,182			0,182			0,147		м^3
			Бетон М35, δ = 20мм		0,235			0,235			0,235			0,182			0,182			0,182			0,147	м^3
			Бетон М35, δ = 40мм			0,469			0,469			0,469			0,365			0,365			0,365			м^3

Инв. № подл. | Подп. и дата | Взам. инв. №

Нач. отд.	Греков	
Н. контр.	Мадоян	
ГИП	Шахова	
Рук. гр.	Мадоян	
Инженер	Бурмакова	
Ст. техн.	Шишкина	

1.241-7.3-2.0.0

Комплексная панель перекрытия ПК, П длиной 8980 и 11980 мм

Стадия	Лист	Листов
Р	1	8

ЦНИИЭП учебных зданий

Форм.	Зона	Поз.	Обозначение	Наименование	Кол. на испол. 1.241-7.3-2.0.0 20	21	22	23	24	25	26	27	28	29	30	31	32	33	34	35	36	37	38	39	Примечание
				Документация																					
А3			1.241-7.3-2.0.0 СБ	Сборочный чертеж	×	×	×	×	×	×	×	×	×	×	×	×	×	×	×	×	×	×	×	×	
А4			1.241-7.3-0.0.0 ТО	Техническое описание	×	×	×	×	×	×	×	×	×	×	×	×	×	×	×	×	×	×	×	×	
А4			1.241-7.3-0.0.0 ВНС	Ведомость расхода стали	×	×	×	×	×	×	×	×	×	×	×	×	×	×	×	×	×	×	×	×	
А3			1.241-7.3-0.0.0 РМ	Ведомость расхода материалов	×	×	×	×	×	×	×	×	×	×	×	×	×	×	×	×	×	×	×	×	
				Детали																					
				Строповочная петля																					
А4		1	1.241-7.3-1.0.1-03	СП 4										4			4			4					
			-04	СП 5																					
				Материалы																					
				Бетон М50, δ = 20мм		0,147			0,147			0,235			0,235			0,235			0,182			0,182	$м^3$
				Бетон М35, δ = 20мм			0,147			0,147			0,235			0,235			0,235			0,182			$м^3$
				Бетон М35, δ = 40мм	0,294			0,294			0,294			0,469			0,469			0,469			0,365		$м^3$

Инв.№ подл. | Подп. и дата | Взам. инв.№

Формат	Зона	Поз.	Обозначение	Наименование	Кол. на испол. 1.241-7.3-2.0.0 40	41	42	43	44	45	46	47	48	49	50	51	52	53	54	55	56	57	58	59	Примечание
				Документация																					
А3			1.241-7.3-2.0.0 СБ	Сборочный чертеж	×	×	×	×	×	×	×	×	×	×	×	×	×	×	×	×	×	×	×	×	
А4			1.241-7.3-0.0.0 ТО	Техническое описание	×	×	×	×	×	×	×	×	×	×	×	×	×	×	×	×	×	×	×	×	
			1.241-7.3-0.0.0 ВМС	Ведомость расхода стали	×	×	×	×	×	×	×	×	×	×	×	×	×	×	×	×	×	×	×	×	
А3			1.241-7.3-0.0.0 РМ	Ведомость расхода материалов																					
				Детали																					
				Строповочная петля																					
			1.241-7.3-1.0.1-03	СП4																	4			4	
			-04	СП5																					
				Материалы																					
				Бетон М50, δ = 20мм			0,182			0,147			0,147			0,147			0,235			0,235			м³
				Бетон М50, δ = 20мм	0,182			0,182			0,147			0,147			0,147			0,235			0,235		м³
				Бетон М35, δ = 40мм		0,365			0,365			0,294			0,294			0,294			0,469			0,469	м³

Инв. № подл. | Подп. и дата | Взам. инв. №

Форм.	Зона	Поз.	Обозначение	Наименование	Кол. на исполн. 1.241-7.3-2.0.0																			Примечание
					60	61	62	63	64	65	66	67	68	69	70	71	72	73	74	75	76	77	78	79	
				Документация																				
А3			1.241-7.3-2.0.0 СБ	Сборочный чертеж	×	×	×	×	×	×	×	×	×	×	×	×	×	×	×	×	×	×	×	×	
А4			1.241-7.3-0.0.0 ТО	Техническое описание	×	×	×	×	×	×	×	×	×	×	×	×	×	×	×	×	×	×	×	×	
А4			1.241-7.3-0.0.0 ВМС	Ведомость расхода стали	×	×	×	×	×	×	×	×	×	×	×	×	×	×	×	×	×	×	×	×	
А3			1.241-7.3-0.0.0 РМ	Ведомость расхода материалов	×	×	×	×	×	×	×	×	×	×	×	×	×	×	×	×	×	×	×	×	
				Детали																				
				Строповочная петля																				
А4		1	1.241-7.3-1.0.1-03	Сп 4			4																	
			-04	Сп 5																				
				Материалы																				
				Бетон М50, δ = 20мм	0,235			0,182			0,182			0,182			0,147			0,147			0,147		$м^3$
				Бетон М35, δ = 20мм		0,235			0,182			0,182			0,182			0,147			0,147			0,147	$м^3$
				Бетон М35, δ = 40мм			0,469			0,365			0,365			0,365			0,294			0,294			$м^3$

Инв.N подл. | Подп. и дата | Взам. инв.N

Форм.	Зона	Поз.	Обозначение	Наименование	Кол. на испол. 1.241-7.3-2.0.0 80	81	82	83	84	85	86	87	88	89	90	91	92	93	94	95	96	97	98	99	Примечание
				Документация																					
А3			1.241-7.3-2.0.0 СБ	Сборочный чертеж	Х	Х	Х	Х	Х	Х	Х	Х	Х	Х	Х	Х	Х	Х	Х	Х	Х	Х	Х	Х	
А4			1.241-7.3-0.0.0 ТО	Техническое описание	Х	Х	Х	Х	Х	Х	Х	Х	Х	Х	Х	Х	Х	Х	Х	Х	Х	Х	Х	Х	
А4			1.241-7.3-0.0.0 ВПС	Ведомость расхода стали	Х	Х	Х	Х	Х	Х	Х	Х	Х	Х	Х	Х	Х	Х	Х	Х	Х	Х	Х	Х	
А3			1.241-7.3-0.0.0 РМ	Ведомость расхода материалов	Х	Х	Х	Х	Х	Х	Х	Х	Х	Х	Х	Х	Х	Х	Х	Х	Х	Х	Х	Х	
				Детали																					
				Строповочная петля																					
А4		1	1.241-7.3-1.0.1-03	СП 4																					
			-04	СП 5		4	4	4	4	4	4	4	4	4	4	4	4								
				Материалы																					
				Бетон М 50, δ = 20мм		0,315			0,315			0,315			0,315			0,197			0,197			0,197	м³
				Бетон М 35, δ = 20мм			0,315			0,315			0,315			0,315			0,197			0,197			м³
				Бетон М 35, δ = 40мм	0,294			0,630			0,630			0,630			0,630			0,394			0,394			м³

Инв. N подл. | Подп. и дата | Взам. инв. N

Форм.	Зона	Поз.	Обозначение	Наименование	Кол. на испол. 1.241-7.3-2.0.0																			Примечание
					100	101	102	103	104	105	106	107	108	109	110	111	112	113	114	115	116	117	118	119	
				Документация																				
А3			1.241-7.3-2.0.0 СБ	Сборочный чертеж	×	×	×	×	×	×	×	×	×	×	×	×	×	×	×	×	×	×	×	×	
А4			1.241-7.3-0.0.0 ТО	Техническое описание	×	×	×	×	×	×	×	×	×	×	×	×	×	×	×	×	×	×	×	×	
А4			1.241-7.3-0.0.0 ВМС	Ведомость расхода стали	×	×	×	×	×	×	×	×	×	×	×	×	×	×	×	×	×	×	×	×	
А3			1.241-7.3-0.0.0 РМ	Ведомость расхода материалов	×	×	×	×	×	×	×	×	×	×	×	×	×	×	×	×	×	×	×	×	
				Детали																				
				Строповочная петля																				
А4		1	1.241-7.3-1.0.1-03	СП4																				
			-04	СП5						4	4	4	4	4	4	4	4	4						
				Материалы																				
				Бетон М50, δ=20мм			0,197			0,315			0,315			0,315			0,197			0,197			м³
				Бетон М35, δ=20мм	0,197			0,197			0,315			0,315			0,315			0,197			0,197		м³
				Бетон М35, δ=40мм		0,394			0,394			0,630			0,630			0,630			0,394			0,394	м³

Инв. № подл. | Подп. и дата | Взам. инв. №

1.241-7.3-2.0.0

Лист 6

Формат А4

Форм	Зона	Поз.	Обозначение	Наименование	Кол. на испол. 1.241-7.3-2.0.0 120	121	122	123	124	125	126	127	128	129	130	131	132	133	134	135	136	137	138	139	Примечание
				Документация																					
А3			1.241-1-7.3-2.0.0 СБ	Сборочный чертеж	×	×	×	×	×	×	×	×	×	×	×	×	×	×	×	×	×	×	×	×	
А4			1.241-7.3-0.0.0 ТО	Техническое описание	×	×	×	×	×	×	×	×	×	×	×	×	×	×	×	×	×	×	×	×	
А4			1.241-7.3-0.0.0 ВПС	Ведомость расхода стали	×	×	×	×	×	×	×	×	×	×	×	×	×	×	×	×	×	×	×	×	
А3			1.241-7.3-0.0.0 РМ	Ведомость расхода материалов	×	×	×	×	×	×	×	×	×	×	×	×	×	×	×	×	×	×	×	×	
				Детали																					
				Строповочная петля																					
А4		1	1.241-7.3-1.0.1-03	СП 4																					
			-04	СП 5				4	4	4	4	4	4	4	4	4									
				Материалы																					
				Бетон М50, δ=20 мм	0,197			0,315			0,315			0,315			0,197			0,197			0,197		$м^3$
				Бетон М35, δ=20 мм		0,197			0,315			0,315			0,315			0,197			0,197			0,197	$м^3$
				Бетон М35, δ=40 мм			0,394			0,630			0,630			0,630			0,394			0,394			$м^3$

Инв. N подл. | Подп. и дата | Взам. инв. N

Форм	Зона	Поз.	Обозначение	Наименование	Кол. на испол. 1.241-7.3-2.0.0	Примечание
					140	
				Документация		
А3			1.241-7.3-2.0.0 СБ	Сборочный чертеж	×	
А4			1.241-7.3-0.0.0 ТО	Техническое описание	×	
А4			1.241-7.3-0.0.0 ВМС	Ведомость расхода стали	×	
А3			1.241-7.3-0.0.0 РМ	Ведомость расхода материалов	×	
				Детали		
				Строповочная петля		
А4		1	1.241-7.3-1.0.1-03	СП4		
			-04	СП5		
				Материалы		
				Бетон М50, δ=20 мм		$м^3$
				Бетон М35, δ=20 мм		$м^3$
				Бетон М35, δ=40 мм	0,394	$м^3$

Инв. N подл. | Подп. и дата | Взам. инв. N

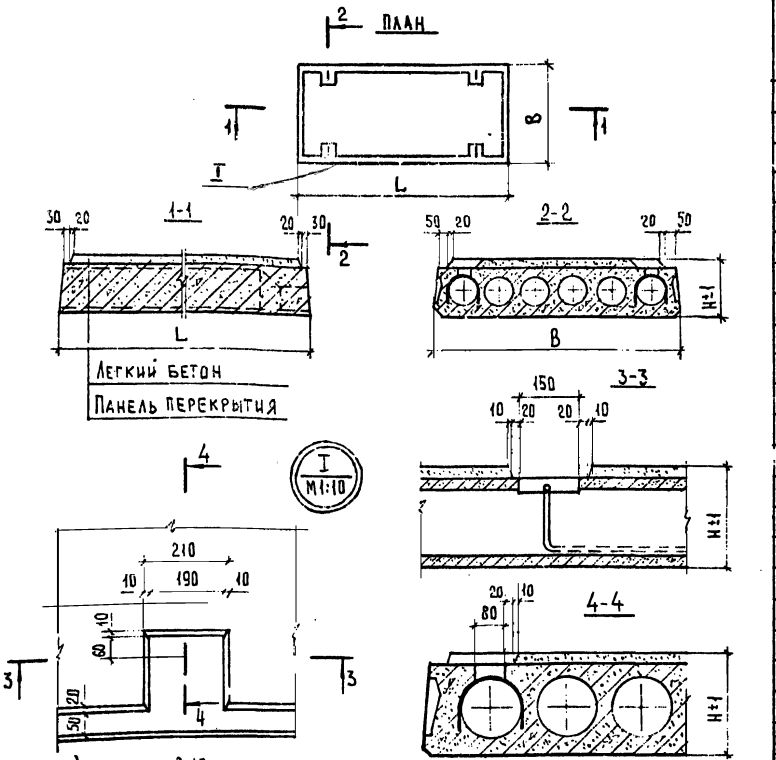

*) — См. п. 2.10 технического описания

Обозначение	Марка	Размеры, мм			Применяемая панель перекрытия		Масса панели, т
		L	B	H	Марка	№ серии и № выпуска	
1.241-7.3-2.0.0	ПК4,5-90.15-А	8980	1490	240	ПК4,5-90.15	Серия 1.241-1 Выпуск 19	4,39
-01	ПК4,5-90.15-Б						4,39
-02	ПК4,5-90.15-В			260	ПК4,5-90.15*		4,58
-03	ПК6-90.15-А			240	ПК6-90.15		4,39
-04	ПК6-90.15-Б						4,39

Обозначение	Марка	Размеры, мм			Применяемая панель перекрытия		Масса панели, т
		L	B	H	Марка	№ серии и № выпуска	
1.241-7.3-2.0.0-05	ПК6-90.15-В	8980	1490	260	ПК6-90.15*	Серия 1.241-1 Выпуск 19	4,58
-06	ПК8-90.15-А			240	ПК8-90.15		4,39
-07	ПК8-90.15-Б						4,39
-08	ПК8-90.15-В			260	ПК8-90.15*		4,58
-09	ПК4,5-90.12-А		1190	240	ПК4,5-90.12		4,39
-10	ПК4,5-90.12-Б						4,39
-11	ПК4,5-90.12-В			260			4,58
-12	ПК6-90.12-А			240	ПК6-90.12		4,39
-13	ПК6-90.12-Б						4,39
-14	ПК6-90.12-В			260			4,58
-15	ПК8-90.12-А			240	ПК8-90.12		4,39
-16	ПК8-90.12-Б						4,39
-17	ПК8-90.12-В			260			4,58
-18	ПК4,5-90.10-А		990	240	ПК4,5-90.10		4,39
-19	ПК4,5-90.10-Б						4,39
-20	ПК4,5-90.10-В			260			4,58
-21	ПК6-90.10-А			240	ПК6-90.10		4,39
-22	ПК6-90.10-Б						4,39
-23	ПК6-90.10-В			260			4,58
-24	ПК8-90.10-А			240	ПК8-90.10		4,39
-25	ПК8-90.10-Б						4,39
-26	ПК8-90.10-В			260			4,58
-27	ПК90.15-4,5АтУТ-А	8980	1490	240	ПК90.15-4,5АтУТ		4,39
-28	ПК90.15-4,5АтУТ-Б						4,39

Дата	Гре[illegible]	
Н.контр.	Мадон	
Рук.п.	Шалова	
Рук.гр.	Мясн.	
Ст.техн.	Шишкина	
Инженер	Елисеева	

1.241-7.3-2.0.0 СБ

Комплексная панель перекрытия ПК, П длиной 8980 и 11980 мм. Сборочный чертеж

Стадия	Масса	Масштаб
Р	см. табл	1:20
Лист 1	Листов 3	

ЦНИИЭП учебных зданий

Инв.№ подл. | Подпись и дата | Взам.инв.№

Обозначение	Марка	Размеры, мм L	B	H	Применяемая панель перекрытия Марка	N серии N выпуска	Масса панели, т
1.241-7.3-2.0.0-29	ПК 90.15-4,5АтVТ-В	8980	1490	260	ПК 90.15-4,5АтVТ*	Серия 1.241-1 Выпуск 21	4,58
-30	ПК 90.15-6АтVТ-А			240	ПК 90.15-6АтVТ		4,39
-31	ПК 90.15-6АтVТ-Б						4,39
-32	ПК 90.15-6АтVТ-В			260	ПК 90.15-6АтVТ*		4,58
-33	ПК 90.15-8АтVТ-А			240	ПК 90.15-8АтVТ		4,39
-34	ПК 90.15-8АтVТ-Б						4,39
-35	ПК 90.15-8АтVТ-В			260	ПК 90.15-8АтVТ*		4,58
-36	ПК 90.12-4,5АтVТ-А	8980	1190	240	ПК 90.12-4,5АтVТ		4,39
-37	ПК 90.12-4,5АтVТ-Б						4,39
-38	ПК 90.12-4,5АтVТ-В			260			4,58
-39	ПК 90.12-6АтVТ-А			240	ПК 90.12-6АтVТ		4,39
-40	ПК 90.12-6АтVТ-Б						4,39
-41	ПК 90.12-6АтVТ-В			260			4,58
-42	ПК 90.12-8АтVТ-А			240	ПК 90.12-8АтVТ		4,39
-43	ПК 90.12-8АтVТ-Б						4,39
-44	ПК 90.12-8АтVТ-В			260			4,58
-45	ПК 90.10-4,5АтVТ-А	8980	990	240	ПК 90.10-4,5АтVТ		4,39
-46	ПК 90.10-4,5АтVТ-Б						4,39
-47	ПК 90.10-4,5АтVТ-В			260			4,58
-48	ПК 90.10-6АтVТ-А			240	ПК 90.10-6АтVТ		4,39
-49	ПК 90.10-6АтVТ-Б						4,39
-50	ПК 90.10-6АтVТ-В			260			4,58
-51	ПК 90.10-8АтVТ-А			240	ПК 90.10-8АтVТ		4,39
-52	ПК 90.10-8АтVТ-Б						4,39
-53	ПК 90.10-8АтVТ-В			260			4,58
-54	П 90.15-4,5АIIIвТ-А	8980	1490	240	П 90.15-4,5АIIIвТ	Серия 1.241-1 Выпуск 24	4,39
-55	П 90.15-4,5АIIIвТ-Б						4,39
-56	П 90.15-4,5АIIIвТ-В			260	П 90.15-4,5АIIIвТ*		4,58
-57	П 90.15-6АIIIвТ-А			240	П 90.15-6АIIIвТ		4,39
-58	П 90.15-6АIIIвТ-Б						4,39
-59	П 90.15-6АIIIвТ-В			260	П 90.15-6АIIIвТ*		4,58
-60	П 90.15-8АIIIвТ-А			240	П 90.15-8АIIIвТ		4,39
1.241-7.3-20.0-61	П 90.15-8АIIIвТ-Б	8980	1490	240	П 90.15-8АIIIвТ	Серия 1.241-1 Выпуск 24	4,39
-62	П 90.15-8АIIIвТ-В			260	П 90.15-8АIIIвТ*		4,58
-63	П 90.12-4,5АIIIвТ-А	8980	1190	240	П 90.12-4,5АIIIвТ		4,39
-64	П 90.12-4,5АIIIвТ-Б						4,39
-65	П 90.12-4,5АIIIвТ-В			260			4,58
-66	П 90.12-6АIIIвТ-А			240	П 90.12-6АIIIвТ		4,39
-67	П 90.12-6АIIIвТ-Б						4,39
-68	П 90.12-6АIIIвТ-В			260			4,58
-69	П 90.12-8АIIIвТ-А			240	П 90.12-8АIIIвТ		4,39
-70	П 90.12-8АIIIвТ-Б						4,39
-71	П 90.12-8АIIIвТ-В			260			4,58
-72	П 90.10-4,5АIIIвТ-А	8980	990	240	П 90.10-4,5АIIIв		4,39
-73	П 90.10-4,5АIIIвТ-Б						4,39
-74	П 90.10-4,5АIIIвТ-В			260			4,58
-75	П 90.10-6АIIIвТ-А			240	П 90.10-6АIIIв		4,39
-76	П 90.10-6АIIIвТ-Б						4,39
-77	П 90.10-6АIIIвТ-В			260			4,58
-78	П 90.10-8АIIIвТ-А			240	П 90.10-8АIIIв		4,39
-79	П 90.10-8АIIIвТ-Б						4,39
-80	П 90.10-8АIIIвТ-В			260			4,58
-81	ПК 4,5-120.15-А	11980	1490	240	ПК 4,5-120.15*	Серия 1.241-1 Выпуск 20	7,75
-82	ПК 4,5-120.15-Б						7,75
-83	ПК 4,5-120.15-В			260			8,01
-84	ПК 6-120.15-А			240	ПК 6-120.15*		7,75
-85	ПК 6-120.15-Б						7,75
-86	ПК 6-120.15-В			260			8,01
-87	ПК 8-120.15-А			240	ПК 8-120.15*		7,75
-88	ПК 8-120.15-Б						7,75
-89	ПК 8-120.15-В			260			8,01
-90	ПК 12,5-120.15-А			240	ПК 12,5-120.15*		7,75

21378-01 45

Обозначение	Марка	Размеры, мм L	B	H	Применяемая панель перекрытия Марка	N серии N выпуска	Масса панели, т
1.241-7.3-2.0.0-91	ПК 12,5-120.15-Б	11980	1490	240	ПК 12,5-120.15*	Серия 1.241-1 Выпуск 20	7,75
-92	ПК 12,5-120.15-В			260			8,01
-93	ПК 4,5-120.10-А	11980	990	240	ПК 4,5-120.10		7,75
-94	ПК 4,5-120.10-Б						7,75
-95	ПК 4,5-120.10-В			260			8,01
-96	ПК 6-120.10-А			240	ПК 6-120.10		7,75
-97	ПК 6-120.10-Б						7,75
-98	ПК 6-120.10-В			260			8,01
-99	ПК 8-120.10-А			240	ПК 8-120.10		7,75
-100	ПК 8-120.10-Б						7,75
-101	ПК 8-120.10-В			260			8,01
-102	ПК 12,5-120.10-А			240	ПК 12,5-120.10		7,75
-103	ПК 12,5-120.10-Б						7,75
-104	ПК 12,5-120.10-В			260			8,01
-105	ПК 120.15-4,5АтVТ-А	11980	1490	240	ПК 120.15-4,5АтVТ*	Серия 1.241-1 Выпуск 22	7,75
-106	ПК 120.15-4,5АтVТ-Б						7,75
-107	ПК 120.15-4,5АтVТ-В			260			8,01
-108	ПК 120.15-6АтVТ-А			240	ПК 120.15-6АтVТ*		7,75
-109	ПК 120.15-6АтVТ-Б						7,75
-110	ПК 120.15-6АтVТ-В			260			8,01
-111	ПК 120.15-8АтVТ-А			240	ПК 120.15-8АтVТ*		7,75
-112	ПК 120.15-8АтVТ-Б						7,75
-113	ПК 120.15-8АтVТ-В			260			8,01
-114	ПК 120.10-4,5АтVТ-А	11980	990	240	ПК 120.10-4,5АтVТ		7,75
-115	ПК 120.10-4,5АтVТ-Б						7,75
-116	ПК 120.10-4,5АтVТ-В			260			8,01
-117	ПК 120.10-6АтVТ-А			240	ПК 120.10-6АтVТ		7,75
-118	ПК 120.10-6АтVТ-Б						7,75
-119	ПК 120.10-6АтVТ-В			260			8,01
-120	ПК 120.10-8АтVТ-А			240	ПК 120.10-8АтVТ		7,75
-121	ПК 120.10-8АтVТ-Б						7,75
-122	ПК 120.10-8АтVТ-В			260			8,01
1.241-7.3-2.0.0-123	П 120.15-4,5АIIIвТ-А	11980	1490	240	П 120.15-4,5АIIIвТ	Серия 1.241-1 Выпуск 25	7,75
-124	П 120.15-4,5АIIIвТ-Б						7,75
-125	П 120.15-4,5АIIIвТ-В			260			8,01
-126	П 120.15-6АIIIвТ-А			240	П 120.15-6АIIIвТ		7,75
-127	П 120.15-6АIIIвТ-Б						7,75
-128	П 120.15-6АIIIвТ-В			260			8,01
-129	П 120.15-8АIIIвТ-А			240	П 120.15-8АIIIвТ*		7,75
-130	П 120.15-8АIIIвТ-Б						7,75
-131	П 120.15-8АIIIвТ-В			260			8,01
-132	П 120.10-4,5АIIIвТ-А	11980	990	240	П 120.10-4,5АIIIвТ		7,75
-133	П 120.10-4,5АIIIвТ-Б						7,75
-134	П 120.10-4,5АIIIвТ-В			260			8,01
-135	П 120.10-6АIIIвТ-А			240	П 120.10-6АIIIвТ		7,75
-136	П 120.10-6АIIIвТ-Б						7,75
-137	П 120.10-6АIIIвТ-В			260			8,01
-138	П 120.10-8АIIIвТ-А			240	П 120.10-8АIIIвТ		7,75
-139	П 120.10-8АIIIвТ-Б						7,75
-140	П 120.10-8АIIIвТ-В			260			8,01

*) – см. п. 2.10 технического описания

Инв. N подл. | Подп. и дата | Взам. инв. N

Форм.	Зона	Поз.	Обозначение	Наименование	Кол. на испол. 1.241-7.3-3.0.0																			Примечание
					–	01	02	03	04	05	06	07	08	09	10	11	12	13	14	15	16	17	18	19	
				Документация																				
А3			1.241-7.3-0.0 СБ	Сборочный чертеж	×	×	×	×	×	×	×	×	×	×	×	×	×	×	×	×	×	×	×	×
А4			1.241-7.3-0.0.0 ТО	Техническое описание	×	×	×	×	×	×	×	×	×	×	×	×	×	×	×	×	×	×	×	×
А4			1.241-7.3-0.0.0 ВМС	Ведомость расхода стали	×	×	×	×	×	×	×	×	×	×	×	×	×	×	×	×	×	×	×	×
А3			1.241-7.3-0.0.0 РМ	Ведомость расхода материалов	×	×	×	×	×	×	×	×	×	×	×	×	×	×	×	×	×	×	×	×
				Детали																				
				Строповочная петля																				
А4		1	1.241-7.3-1.0.1	СП 1																				
			-01	СП 2																				
			-02	СП 3																				
			-05	СП 6																				
			-06	СП 7																				
				Материалы																				
				Бетон М50, δ = 60 мм	0,273			0,273			0,273			0,273			0,273			0,273			0,273		$м^3$
				Бетон М50, δ = 40 мм		0,182			0,182			0,182			0,182			0,182			0,182			0,182	$м^3$
				Бетон М35, δ = 40 мм			0,182			0,182			0,182			0,182			0,182			0,182			$м^3$
				Древесноволокнистая плита																				
				М12, δ = 25 мм, ГОСТ 4598-74	4,55	4,55	4,55				4,55	4,55	4,55				4,55	4,55	4,55				4,55	4,55	$м^2$
				Битумная мастика																				
				ГОСТ 2889-80, МБК-Г-55	9,10	9,10	9,10	9,10	9,10	9,10	9,10	9,10	9,10	9,10	9,10	9,10	9,10	9,10	9,10	9,10	9,10	9,10	9,10	9,10	кг
				Фибролитовая плита																				
				Ф-400, δ = 30 мм, ГОСТ 8928-81				4,55	4,55	4,55				4,55	4,55	4,55				4,55	4,55	4,55			$м^2$

Нач. отд.	Греков	
Н. контр.	Мадоян	
ГИП	Шахова	
Рук. гр.	Мадоян	
Инженер	Бурмакова	
Ст. техн.	Шишкина	

1.241-7.3-3.0.0

Комплексная панель перекрытия ПК длиной 2980, 5980, 6280 и 3280 мм с тепло звукоизоляционным слоем

Стадия	Лист	Листов
Р	1	42

ЦНИИЭП учебных зданий

Формат А3

Взам. инв. N | Подп. и дата | Инв. N подл.

Копия верна

Форм.	Зона	Поз.	Обозначение	Наименование	Кол. на испол. 1.241-7.3-3.0.0 20	21	22	23	24	25	26	27	28	29	30	31	32	33	34	35	36	37	38	39	Примечание
				Документация																					
А3			1.241-7.3-3.0.0 СБ	Сборочный чертеж	×	×	×	×	×	×	×	×	×	×	×	×	×	×	×	×	×	×	×	×	
А4			1.241-7.3-0.0.0 ТО	Техническое описание	×	×	×	×	×	×	×	×	×	×	×	×	×	×	×	×	×	×	×	×	
А4			1.241-7.3-0.0.0 ВМС	Ведомость расхода стали	×	×	×	×	×	×	×	×	×	×	×	×	×	×	×	×	×	×	×	×	
А3			1.241-7.3-0.0.0 РМ	Ведомость расхода материалов	×	×	×	×	×	×	×	×	×	×	×	×	×	×	×	×	×	×	×	×	
				Детали																					
				Строповочная петля																					
А4		1	1.241-7.3-1.0.1	СП 1																					
			-01	СП 2																					
			-02	СП 3																					
			-05	СП 6																					
			-06	СП 7																					
				Материалы																					
				Бетон М50, δ = 60мм		0,273			0,221			0,221			0,221			0,221			0,221			0,221	$м^3$
				Бетон М50, δ = 40мм			0,182			0,147			0,147			0,147			0,147			0,147			$м^3$
				Бетон М35, δ = 40мм	0,182			0,182			0,147			0,147			0,147			0,147			0,147		$м^3$
				Древесноволокнистая плита																					
				М12, δ = 25мм, ГОСТ 4598-74	4,55				3,70	3,70	3,70				3,70	3,70	3,70				3,70	3,70	3,70		$м^2$
				Битумная мастика																					
				ГОСТ 2889-80, МЕК-Г-55	9,10	9,10	9,10	9,10	7,40	7,40	7,40	7,40	7,40	7,40	7,40	7,40	7,40	7,40	7,40	7,40	7,40	7,40	7,40	7,40	кг
				Фибролитовая плита																					
				Ф-400, δ = 30мм, ГОСТ 8928-81		4,55	4,55	4,55				3,70	3,70	3,70				3,70	3,70	3,70				3,70	$м^2$

Взам. инв. N | Подп. и дата | Инв. N подл.

Форм.	Зона	Поз.	Обозначение	Наименование	Кол. на испол. 1.241-7.3-3.0.0																			Примечание
					40	41	42	43	44	45	46	47	48	49	50	51	52	53	54	55	56	57	58	59	
				Документация																				
А3			1.241-7.3-3.0.0 СБ	Сборочный чертеж	×	×	×	×	×	×	×	×	×	×	×	×	×	×	×	×	×	×	×	×	
А4			1.241-7.3-0.0.0 ТО	Техническое описание	×	×	×	×	×	×	×	×	×	×	×	×	×	×	×	×	×	×	×	×	
А4			1.241-7.3-0.0.0 ВМС	Ведомость расхода стали	×	×	×	×	×	×	×	×	×	×	×	×	×	×	×	×	×	×	×	×	
А3			1.241-7.3-0.0.0 РМ	Ведомость расхода материалов	×	×	×	×	×	×	×	×	×	×	×	×	×	×	×	×	×	×	×	×	
				Детали																				
				Строповочная петля																				
А4		1	1.241-7.3-1.0.1	СП1																				
			-01	СП2																				
			-02	СП3																				
			-05	СП6																				
			-06	СП7																				
				Материалы																				
				Бетон М50, δ = 60 мм			0,221			0,221			0,169			0,169			0,169			0,169			$м^3$
				Бетон М50, δ = 40 мм	0,147			0,147			0,147			0,113			0,113			0,113			0,113		$м^3$
				Бетон М35, δ = 40 мм		0,147			0,147			0,147			0,113			0,113			0,113			0,113	$м^3$
				Древесноволокнистая плита																				
				М12, δ=25мм, ГОСТ4598-74*			3,70	3,70	3,70				2,80	2,80	2,80				2,80	2,80	2,80				$м^2$
				Битумная мастика																				
				ГОСТ 2889-80, МБК-Г-55	7,40	7,40	7,40	7,40	7,40	7,40	7,40	7,40	5,60	5,60	5,60	5,60	5,60	5,60	5,60	5,60	5,60	5,60	5,60	5,60	кг
				Фибролитовая плита																				
				Ф-400, δ = 30мм, ГОСТ8928-81	3,70	3,70				3,70	3,70	3,70				2,80	2,80	2,80				2,80	2,80	2,80	$м^2$

Инв. N подл. | Подп. и дата | Взам. инв. N

Форм.	Зона	Поз.	Обозначение	Наименование	Кол. на испол. 1.241-7.3-3.0.0 60	61	62	63	64	65	66	67	68	69	70	71	72	73	74	75	76	77	78	79	Примечание
				Документация																					
А3			1.241-7.3-3.0.0 СБ	Сборочный чертеж	×	×	×	×	×	×	×	×	×	×	×	×	×	×	×	×	×	×	×	×	
А4			1.241-7.3-0.0.0 ТО	Техническое описание	×	×	×	×	×	×	×	×	×	×	×	×	×	×	×	×	×	×	×	×	
А4			1.241-7.3-0.0.0 ВМС	Ведомость расхода стали	×	×	×	×	×	×	×	×	×	×	×	×	×	×	×	×	×	×	×	×	
А3			1.241-7.3-0.0.0 РМ	Ведомость расхода материалов	×	×	×	×	×	×	×	×	×	×	×	×	×	×	×	×	×	×	×	×	
				Детали																					
				Строповочная петля																					
А4		1	1.241-7.3-1.0.1	СП 1																					
			-01	СП 2																					
			-02	СП 3																					
			-05	СП 6																					
			-06	СП 7																					
				Материалы																					
				Бетон М50, δ = 60 мм	0,169			0,169			0,169			0,169			0,134			0,134			0,134		$м^3$
				Бетон М50, δ = 40 мм		0,113			0,113			0,113			0,113			0,089			0,089			0,089	$м^3$
				Бетон М35, δ = 40 мм			0,113			0,113			0,113			0,113			0,089			0,089			$м^3$
				Древесноволокнистая плита																					
				М12, δ = 25 мм, ГОСТ 4598-74	2,80	2,80	2,80				2,80	2,80	2,80				2,25	2,25	2,25				2,25	2,25	$м^2$
				Битумная мастика																					
				ГОСТ 2809-80, МБК-Г-55	5,60	5,60	5,60	5,60	5,60	5,60	5,60	5,60	5,60	5,60	5,60	5,60	4,50	4,50	4,50	4,50	4,50	4,50	4,50	4,50	кг
				Фибролитовая плита																					
				Ф-400, δ = 30 мм, ГОСТ 8928-81				2,80	2,80	2,80				2,80	2,80	2,80				2,25	2,25	2,25			$м^2$

Инв. № подл. | Подп. и дата | Взам. инв. №

Форм.	Зона	Поз.	Обозначение	Наименование	Кол. на испол. 1.241-7.3-3.0.0 80	81	82	83	84	85	86	87	88	89	90	91	92	93	94	95	96	97	98	99	Примечание
				Документация																					
А3			1.241-7.3-3.0.0 СБ	Сборочный чертеж	×	×	×	×	×	×	×	×	×	×	×	×	×	×	×	×	×	×	×	×	
А4			1.241-7.3-0.0.0ТО	Техническое описание	×	×	×	×	×	×	×	×	×	×	×	×	×	×	×	×	×	×	×	×	
А4			1.241-7.3-0.0.0 ВМС	Ведомость расхода стали	×	×	×	×	×	×	×	×	×	×	×	×	×	×	×	×	×	×	×	×	
А3			1.241-7.3-0.0.0 РМ	Ведомость расхода материалов	×	×	×	×	×	×	×	×	×	×	×	×	×	×	×	×	×	×	×	×	
				Детали																					
				Строповочная петля																					
А4		1	1.241-7.3-1.0.1	СП1																					
			-01	СП2																					
			-02	СП3																					
			-05	СП6																					
			-06	СП7																					
				Материалы																					
				Бетон М50, δ = 60 мм		0,134			0,134			0,134			0,134			0,134			0,273			0,273	$м^3$
				Бетон М50, δ = 40 мм			0,089			0,089			0,089			0,089			0,089			0,182			$м^3$
				Бетон М35, δ = 40 мм	0,089			0,089			0,089			0,089			0,089			0,089			0,182		$м^3$
				Древесноволокнистая плита																					
				М12, δ = 25мм, ГОСТ 4598-74	2,25				2,25	2,25	2,25				2,25	2,25	2,25				4,55	4,55	4,55		$м^2$
				Битумная мастика																					
				ГОСТ 2889-80, МБК-Г-55	4,50	4,50	4,50	4,50	4,50	4,50	4,50	4,50	4,50	4,50	4,50	4,50	4,50	4,50	4,50	4,50	9,10	9,10	9,10	9,10	кг
				Фибролитовая плита																					
				Ф400, δ = 30мм, РОСТ 8928-81		2,25	2,25	2,25				2,25	2,25	2,25				2,25	2,25	2,25				4,55	$м^2$

Инв. № подл. | Подп. и дата | Взам. инв. №

Форм.	Зона	Поз.	Обозначение	Наименование	Кол. на испол. 1.241-7.3-3.0.0 100	101	102	103	104	105	106	107	108	109	110	111	112	113	114	115	116	117	118	119	Примечание
				Документация																					
А3			1.241-7.3-3.0.0 СБ	Сборочный чертеж	×	×	×	×	×	×	×	×	×	×	×	×	×	×	×	×	×	×	×	×	
А4			1.241-7.3-0.0.0 ТО	Техническое описание	×	×	×	×	×	×	×	×	×	×	×	×	×	×	×	×	×	×	×	×	
А4			1.241-7.3-0.0.0 ВМС	Ведомость расхода стали	×	×	×	×	×	×	×	×	×	×	×	×	×	×	×	×	×	×	×	×	
А3			1.241-7.3-0.0.0 РМ	Ведомость расхода материалов	×	×	×	×	×	×	×	×	×	×	×	×	×	×	×	×	×	×	×	×	
				Детали																					
				Строповочная петля																					
А4		1	1.241-7.3-1.0.1	СП1															4	4	4	4	4	4	
			-01	СП2																					
			-02	СП3																					
			-05	СП6																					
			-06	СП7																					
				Материалы																					
				Бетон М50, δ = 60 мм			0,221			0,221			0,169			0,169			0,567			0,567			м³
				Бетон М50, δ = 40 мм	0,182			0,147			0,147			0,113			0,113			0,378			0,378		м³
				Бетон М35, δ = 40 мм		0,182			0,147			0,147			0,113			0,113			0,378			0,378	м³
				Древесноволокнистая плита																					
				М12, δ = 25 мм, ГОСТ4598-74*			3,70	3,70	3,70				2,80	2,80	2,80				9,45	9,45	9,45				м²
				Битумная мастика																					
				ГОСТ 2889-80, МБК-Г-55	9,10	9,10	7,40	7,40	7,40	7,40	7,40	7,40	5,60	5,60	5,60	5,60	5,60	5,60	18,9	18,9	18,9	18,9	18,9	18,9	кг
				Фибролитовая плита																					
				Ф-400, δ = 30 мм, ГОСТ8928-81	4,55	4,55				3,70	3,70	3,70				2,80	2,80	2,80				9,45	9,45	9,45	м²

Инв.№ подл. | Подп. и дата | Взам. инв.№

Форм.	Зона	Поз.	Обозначение	Наименование	Кол. на исполн. 1.241-7.3-3.0.0 120	121	122	123	124	125	126	127	128	129	130	131	132	133	134	135	136	137	138	139	Примечание
				Документация																					
А3			1.241-7.3-3.0.0 СБ	Сборочный чертеж	×	×	×	×	×	×	×	×	×	×	×	×	×	×	×	×	×	×	×	×	
А4			1.241-7.3-0.0.0 ТО	Техническое описание	×	×	×	×	×	×	×	×	×	×	×	×	×	×	×	×	×	×	×	×	
А4			1.241-7.3-0.0.0 ВМС	Ведомость расхода стали	×	×	×	×	×	×	×	×	×	×	×	×	×	×	×	×	×	×	×	×	
А3			1.241-7.3-0.0.0 РМ	Ведомость расхода материалов	×	×	×	×	×	×	×	×	×	×	×	×	×	×	×	×	×	×	×	×	
				Детали																					
				Строповочная петля																					
А4		1	1.241-7.3-1.0.1	СП 1	4	4	4	4	4	4	4	4	4	4	4	4	4	4	4	4	4	4			
			-01	СП 2																					
			-02	СП 3																					
			-05	СП 6																					
			-06	СП 7																					
				Материалы																					
				Бетон М50, δ = 60мм	0,567			0,567			0,567			0,567			0,567			0,567			0,461		м³
				Бетон М50, δ = 40мм		0,378			0,378			0,378			0,378			0,378			0,378			0,308	м³
				Бетон М35, δ = 40мм			0,378			0,378			0,378			0,378			0,378			0,378			м³
				Древесноволокнистая плита																					
				М12, δ = 25мм, ГОСТ 4598-74*	9,45	9,45	9,45				9,45	9,45	9,45				9,45	9,45	9,45				7,70	7,70	м²
				Битумная мастика																					
				ГОСТ 2889-80, МБК-Г-55	18,9	18,9	18,9	18,9	18,9	18,9	18,9	18,9	18,9	18,9	18,9	18,9	18,9	18,9	18,9	18,9	18,9	18,9	15,4	15,4	кг
				Фибролитовая плита																					
				Ф400, δ = 30мм, ГОСТ 8928-81				9,45	9,45	9,45				9,45	9,45	9,45				9,45	9,45	9,45			м²

Инв.№ подл. | Подп. и дата | Взам. инв.№

Форм.	Зона	Поз.	Обозначение	Наименование	Кол. на испол. 1.241-7.3-3.0.0 140	141	142	143	144	145	146	147	148	149	150	151	152	153	154	155	156	157	158	159	Примечание
				Документация																					
			1.241-7.3-3.0.0 СБ	Сборочный чертеж	×	×	×	×	×	×	×	×	×	×	×	×	×	×	×	×	×	×	×	×	
			1.241-7.3-0.0.0 ТО	Техническое описание	×	×	×	×	×	×	×	×	×	×	×	×	×	×	×	×	×	×	×	×	
			1.241-7.3-0.0.0 ВМС	Ведомость расхода стали	×	×	×	×	×	×	×	×	×	×	×	×	×	×	×	×	×	×	×	×	
			1.241-7.3-0.0.0 РМ	Ведомость расхода материалов	×	×	×	×	×	×	×	×	×	×	×	×	×	×	×	×	×	×	×	×	
				Детали																					
				Строповочная петля																					
А4		1	1.241-7.3-1.0.1	СП 1																					
			-01	СП 2																					
			-02	СП 3																					
			-05	СП 6																					
			-06	СП 7																					
				Материалы																					
				Бетон М 50, δ = 60 мм		0,461			0,461			0,461			0,461			0,461			0,461			0,461	м³
				Бетон М 50, δ = 40 мм			0,308			0,308			0,308			0,308			0,308			0,308			м³
				Бетон М 35, δ = 40 мм	0,308			0,308			0,308			0,308			0,308			0,308			0,308		м³
				Древесноволокнистая плита																					
				М 12, δ = 25 мм, ГОСТ 4598-74*	7,70				7,70	7,70	7,70				7,70	7,70	7,70				7,70	7,70	7,70		м²
				Битумная мастика																					
				ГОСТ 2889-80, МБК-Г-55	15,4	15,4	15,4	15,4	15,4	15,4	15,4	15,4	15,4	15,4	15,4	15,4	15,4	15,4	15,4	15,4	15,4	15,4	15,4	15,4	кг
				Фибролитовая плита																					
				Ф-400, δ = 30 мм, ГОСТ 8928-81		7,70	7,70	7,70				7,70	7,70	7,70				7,70	7,70	7,70				7,70	м²

Инв. № подл. | Подп. и дата | Взам. инв. №

Форп.	Зона	Поз.	Обозначение	Наименование	Кол. на испол. 1.241-7.3-3.0.0 160	161	162	163	164	165	166	167	168	169	170	171	172	173	174	175	176	177	178	179	Примечание
				Документация																					
			1.241-7.3-3.0.0 СБ	Сборочный чертеж	×	×	×	×	×	×	×	×	×	×	×	×	×	×	×	×	×	×	×	×	
			1.241-7.3-0.0.0 ТО	Техническое описание	×	×	×	×	×	×	×	×	×	×	×	×	×	×	×	×	×	×	×	×	
			1.241-7.3-0.0.0 ВМС	Ведомость расхода материалов	×	×	×	×	×	×	×	×	×	×	×	×	×	×	×	×	×	×	×	×	
				Детали																					
				Строповочная петля																					
			1.241-7.3-1.0.1	СП1																					
			-01	СП2																					
			-02	СП3																					
			-03	СП4																					
			-04	СП5																					
				Материалы																					
				Бетон М50, δ = 60 мм			0,356			0,356			0,356			0,356			0,356			0,356			$м^3$
				Бетон М50, δ = 40 мм	0,308			0,237			0,237			0,237			0,237			0,237			0,237		$м^3$
				Бетон М35, δ = 40 мм		0,308			0,237			0,237			0,237			0,237			0,237			0,237	$м^3$
				Древесноволокнистая плита																					
				М12, δ=25мм, ГОСТ 4598-74*			5,95	5,95	5,95				5,95	5,95	5,95				5,95	5,95	5,95				$м^2$
				Битумная мастика																					
				ГОСТ 2889-80, МБК-Г-55	15,4	15,4	11,9	11,9	11,9	11,9	11,9	11,9	11,9	11,9	11,9	11,9	11,9	11,9	11,9	11,9	11,9	11,9	11,9	11,9	кг
				Фибролитовая плита																					
				Ф400, δ = 30мм, ГОСТ 8928-81	7,70	7,70				5,95	5,95	5,95				5,95	5,95	5,95				5,95	5,95	5,95	$м^2$

Инв.№ подл. | Подп. и дата | Взам. инв.№

Копия верна

Форм.	Зона	Поз.	Обозначение	Наименование	Кол. на изделие 1.241-7.3-3.0.0 180	181	182	183	184	185	186	187	188	189	190	191	192	193	194	195	196	197	198	199	Примечание
				Документация																					
А3			1.241-7.3-3.0.0 СБ	Сборочный чертеж	×	×	×	×	×	×	×	×	×	×	×	×	×	×	×	×	×	×	×	×	
А4			1.241-7.3-0.0.0 ТО	Техническое описание	×	×	×	×	×	×	×	×	×	×	×	×	×	×	×	×	×	×	×	×	
А4			1.241-7.3-0.0.0 ВМС	Ведомость расхода стали	×	×	×	×	×	×	×	×	×	×	×	×	×	×	×	×	×	×	×	×	
А3			1.241-7.3-0.0.0 РМ	Ведомость расхода материалов	×	×	×	×	×	×	×	×	×	×	×	×	×	×	×	×	×	×	×	×	
				Детали																					
				Строповочная петля																					
А4		1	1.241-7.3-1.0.1	СП 1																					
			-01	СП 2																					
			-02	СП 3																					
			-05	СП 6																					
			-06	СП 7																					
				Материалы																					
				Бетон М50, δ = 60мм	0,356			0,356			0,285			0,285			0,285			0,285			0,285		$м^3$
				Бетон М50, δ = 40мм		0,237			0,237			0,190			0,190			0,190			0,190			0,190	$м^3$
				Бетон М35, δ = 40мм			0,237			0,237			0,190			0,190			0,190			0,190			$м^3$
				Древесноволокнистая плита																					
				М12, δ = 25мм, ГОСТ 4598-74	5,95	5,95	5,95				4,75	4,75	4,75				4,75	4,75	4,75				4,75	4,75	$м^2$
				Битумная мастика																					
				ГОСТ 2889-80, МБК-Г-55	11,9	11,9	11,9	11,9	11,3	11,3	9,50	9,50	9,50	9,50	9,50	9,50	9,50	9,50	9,50	9,50	9,50	9,50	9,50	9,50	кг
				Фибролитовая плита																					
				Ф-400, δ = 30мм, ГОСТ 8928-81				5,95	5,95	5,95				4,75	4,75	4,75				4,75	4,75	4,75			$м^2$

Инв. N подл. | Подп. и дата | Взам. инв. N

Форм.	Зона	Поз.	Обозначение	Наименование	Кол. на испол. 1.241-7.3-3.0.0 200	201	202	203	204	205	206	207	208	209	210	211	212	213	214	215	216	217	218	219	Примечание
				Документация																					
А3			1.241-7.3-3.0.0 СБ	Сборочный чертеж	×	×	×	×	×	×	×	×	×	×	×	×	×	×	×	×	×	×	×	×	
А4			1.241-7.3-0.0.0 ТО	Техническое описание	×	×	×	×	×	×	×	×	×	×	×	×	×	×	×	×	×	×	×	×	
А4			1.241-7.3-0.0.0 ВМС	Ведомость расхода стали	×	×	×	×	×	×	×	×	×	×	×	×	×	×	×	×	×	×	×	×	
А3			1.241-7.3-0.0.0 РМ	Ведомость расхода материалов	×	×	×	×	×	×	×	×	×	×	×	×	×	×	×	×	×	×	×	×	
				Детали																					
				Строповочная петля																					
А4		1	1.241-7.3-1.0.1	СП 1											4	4	4	4	4	4	4	4	4	4	
			-01	СП 2																					
			-02	СП 3																					
			-05	СП 6																					
			-06	СП 7																					
				Материалы																					
				Бетон М50, δ = 60 мм		0,285			0,285			0,285			0,567			0,567			0,567			0,567	$м^3$
				Бетон М50, δ = 40 мм			0,190			0,190			0,190			0,378			0,378			0,378			$м^3$
				Бетон М35, δ = 40 мм	0,190			0,190			0,190			0,190			0,378			0,378			0,378		$м^3$
				Древесноволокнистая плита																					
				М12, δ = 25 мм, ГОСТ 4598-74	4,75				4,75	4,75	4,75				9,45	9,45	9,45				9,45	9,45	9,45		$м^2$
				Битумная мастика																					
				ГОСТ 2889-80, МБК-Г-55	9,50	9,50	9,50	9,50	9,50	9,50	9,50	9,50	9,50	9,50	18,9	18,9	18,9	18,9	18,9	18,9	18,9	18,9	18,9	18,9	кг
				Фибролитовая плита																					
				Ф-400, δ = 30 мм, ГОСТ 8928-81		4,75	4,75	4,75				4,75	4,75	4,75				9,45	9,45	9,45				9,45	$м^2$

Инв. № подл. | Подп. и дата | Взам. инв. №

Форм.	Зона	Поз.	Обозначение	Наименование	Кол. на исполн. 1.241-7.3-3.0.0																			Примечание
					220	221	222	223	224	225	226	227	228	229	230	231	232	233	234	235	236	237	238	239	
				Документация																				
А3			1.241-7.3-3.0.0 СБ	Сборочный чертеж	×	×	×	×	×	×	×	×	×	×	×	×	×	×	×	×	×	×	×	×	
А4			1.241-7.3-0.0.0 ТО	Техническое описание	×	×	×	×	×	×	×	×	×	×	×	×	×	×	×	×	×	×	×	×	
А4			1.241-7.3-0.0.0 ВМС	Ведомость расхода стали	×	×	×	×	×	×	×	×	×	×	×	×	×	×	×	×	×	×	×	×	
А3			1.241-7.3-0.0.0 РМ	Ведомость расхода материалов	×	×	×	×	×	×	×	×	×	×	×	×	×	×	×	×	×	×	×	×	
				Детали																				
				Строповочная петля																				
А4		1	1.241-7.3-1.0.1	СП 1	4	4	4	4	4	4	4	4												
			-01	СП 2																				
			-02	СП 3																				
			-05	СП 6																				
			-06	СП 7																				
				Материалы																				
				Бетон М50, δ = 60мм			0,567			0,567			0,461			0,461			0,461			0,461			$м^3$
				Бетон М50, δ = 40мм	0,378			0,378			0,378			0,308			0,308			0,308			0,308		$м^3$
				Бетон М35, δ = 40мм		0,378			0,378			0,378			0,308			0,308			0,308			0,308	$м^3$
				Древесноволокнистая плита																				
				М12, δ=25мм, ГОСТ 4598-74*			9,45	9,45	9,45				7,70	7,70	7,70				7,70	7,70	7,70				$м^2$
				Битумная мастика																				
				ГОСТ 2889-80, МБК-Г-55	18,9	18,9	18,9	18,9	18,9	18,9	18,9	18,9	15,4	15,4	15,4	15,4	15,4	15,4	15,4	15,4	15,4	15,4	15,4	15,4	кг
				Фибролитовая плита																				
				Ф-400, δ = 30мм, ГОСТ 8928-81	9,45	9,45				9,45	9,45	9,45				7,70	7,70	7,70				7,70	7,70	7,70	$м^2$

Взам. инв. N | Подп. и дата | Инв. N подл.

Форм.	Зона	Поз.	Обозначение	Наименование	Кол. на испол. 1.241-7.3-3.0.0 240	241	242	243	244	245	246	247	248	249	250	251	252	253	254	255	256	257	258	259	Примечание
				Документация																					
А3			1.241-7.3-3.0.0 СБ	Сборочный чертеж	×	×	×	×	×	×	×	×	×	×	×	×	×	×	×	×	×	×	×	×	
А4			1.241-7.3-0.0.0 ТО	Техническое описание	×	×	×	×	×	×	×	×	×	×	×	×	×	×	×	×	×	×	×	×	
А4			1.241-7.3-0.0.0 ВМС	Ведомость расхода стали	×	×	×	×	×	×	×	×	×	×	×	×	×	×	×	×	×	×	×	×	
А3			1.241-7.3-0.0.0 РМ	Ведомость расхода материалов	×	×	×	×	×	×	×	×	×	×	×	×	×	×	×	×	×	×	×	×	
				Детали																					
				Строповочная петля																					
А4		1	1.241-7.3-1.0.1	СП 1																					
			-01	СП 2																					
			-02	СП 3																					
			-05	СП 6																					
			-06	СП 7																					
				Материалы																					
				Бетон М50, δ = 60мм	0,461			0,461			0,356			0,356			0,356			0,356			0,356		м³
				Бетон М50, δ = 40мм		0,308			0,308			0,237			0,237			0,237			0,237			0,237	м³
				Бетон М35, δ = 40мм			0,308			0,308			0,237			0,232			0,237			0,237			м³
				Древесноволокнистая плита																					
				М12, δ = 25мм, ГОСТ 4598-74	7,70	7,70	7,70				5,95	5,95	5,95				5,95	5,95	5,95				5,95	5,95	м²
				Битумная мастика																					
				ГОСТ 2889-80, МБК-Г-55	15,4	15,4	15,4	15,4	15,4	15,4	11,9	11,9	11,9	11,9	11,9	11,9	11,9	11,9	11,9	11,9	11,9	11,9	11,9	11,9	кг
				Фибролитовая плита																					
				Ф-400, δ = 30мм, ГОСТ 8928-81				7,70	7,70	7,70				5,95	5,95	5,95				5,95	5,95	5,95			м²

Инв. № подл. | Подп. и дата | Взам. инв. №

Форм.	Зона	Поз.	Обозначение	Наименование	Кол. на исполн. 3.0.0 260	261	262	263	264	265	266	267	268	269	270	271	272	273	274	275	276	277	278	279	Примечание
				Документация																					
А3			1.241-7.3-3.0.0 СБ	Сборочный чертеж	×	×	×	×	×	×	×	×	×	×	×	×	×	×	×	×	×	×	×	×	
А4			1.241-7.3-3.0.0 ТБ	Техническое описание	×	×	×	×	×	×	×	×	×	×	×	×	×	×	×	×	×	×	×	×	
А4			1.241-7.3-3.0.0 ВМС	Ведомость расхода стали	×	×	×	×	×	×	×	×	×	×	×	×	×	×	×	×	×	×	×	×	
А3			1.241-7.3-3.0.0 РМ	Ведомость расхода материалов	×	×	×	×	×	×	×	×	×	×	×	×	×	×	×	×	×	×	×	×	
				Детали																					
				Строповочная петля																					
А4		1	1.241-7.3-1.0.1	СП 1																					
			-01	СП 2																					
			-02	СП 3																					
			-05	СП 6																					
			-06	СП 7																					
				Материалы																					
				Бетон М50, δ = 60мм		0,356			0,285			0,285			0,285			0,285			0,285			0,285	$м^3$
				Бетон М50, δ = 40мм			0,237			0,190			0,190			0,190			0,190			0,190			$м^3$
				Бетон М35, δ = 40мм	0,237			0,237			0,190			0,190			0,190			0,190			0,190		$м^3$
				Древесноволокнистая плита																					
				М12, δ=25мм, ГОСТ4598-74	5,95				4,75	4,75	4,75				4,75	4,75	4,75				4,75	4,75	4,75		$м^2$
				Битумная мастика																					
				ГОСТ 2889-80, МБК-Г-55	11,9	11,9	11,9	11,9	9,50	9,50	9,50	9,50	9,50	9,50	9,50	9,50	9,50	9,50	9,50	9,50	9,50	9,50	9,50	9,50	кг
				Фибролитовая плита																					
				Ф-400, δ=30мм, ГОСТ8928-81		5,95	5,95	5,95				4,75	4,75	4,75				4,75	4,75	4,75				4,75	$м^2$

Инв. № подл. | Подп. и дата | Взам. инв. №

Форм.	Зона	Поз.	Обозначение	Наименование	Кол. на испол. 1.241-7.3-3.0.0 280	281	282	283	284	285	286	287	288	289	290	291	292	293	294	295	296	297	298	299	Примечание
				Документация																					
			1.241-7.3-3.0.0 СБ	Сборочный чертеж	х	х	х	х	х	х	х	х	х	х	х	х	х	х	х	х	х	х	х	х	
			1.241-7.3-3.0.0 ТО	Сборочный чертеж	х	х	х	х	х	х	х	х	х	х	х	х	х	х	х	х	х	х	х	х	
А4			1.241-7.3-3.0.0 ВИС	Техническое описание	х	х	х	х	х	х	х	х	х	х	х	х	х	х	х	х	х	х	х	х	
А4			1.241-7.3-3.0.0 РМ	Ведомость расхода стали	х	х	х	х	х	х	х	х	х	х	х	х	х	х	х	х	х	х	х	х	
А3				Ведомость расхода материалов	х	х	х	х	х	х	х	х	х	х	х	х	х	х	х	х	х	х	х	х	
				Детали																					
				Строповочная петля																					
А4		1	1.241-7.3-1.01	СП1			4	4	4	4	4	4	4	4	4	4	4	4	4	4	4	4	4	4	
			-01	СП2																					
			-02	СП3																					
			-05	СП6																					
			-06	СП7																					
				Материалы																					
				Бетон М50, δ = 60 мм			0,567			0,567			0,567			0,567			0,567			0,567			$м^3$
				Бетон М50, δ = 40 мм	0,190			0,378			0,378			0,378			0,378			0,378			0,378		$м^3$
				Бетон М35, δ = 40 мм		0,190			0,378			0,378			0,378			0,378			0,378			0,378	$м^3$
				Древесноволокнистая плита																					
				М12, δ = 25мм, ГОСТ 4598-74*			9,45	9,45	9,45				9,45	9,45	9,45				9,45	9,45	9,45				$м^2$
				Битумная мастика																					
				ГОСТ 2889-80, МБК-Г-55	9,50	9,50	18,9	18,9	18,9	18,9	18,9	18,9	18,9	18,9	18,9	18,9	18,9	18,9	18,9	18,9	18,9	18,9	18,9	18,9	кг
				Фибролитовая плита																					
				Ф-400, δ = 30мм, ГОСТ 8928-81	4,75	4,75				9,45	9,45	9,45				9,45	9,45	9,45				9,45	9,45	9,45	$м^2$

Инв. № подл. | Подп. и дата | Взам. инв. №

Форм.	Зона	Поз.	Обозначение	Наименование	Кол. на испол. 1.241-7.3-3.0.0 300	301	302	303	304	305	306	307	308	309	310	311	312	313	314	315	316	317	318	319	Примечание
				Документация																					
А3			1.241-7.3-3.0.0 СБ	Сборочный чертеж	×	×	×	×	×	×	×	×	×	×	×	×	×	×	×	×	×	×	×	×	
А4			1.241-7.3-0.0.0 ТО	Техническое описание	×	×	×	×	×	×	×	×	×	×	×	×	×	×	×	×	×	×	×	×	
А4			1.241-7.3-0.0.0 ВМС	Ведомость расхода стали	×	×	×	×	×	×	×	×	×	×	×	×	×	×	×	×	×	×	×	×	
А3			1.241-7.3-0.0.0 РМ	Ведомость расхода материалов	×	×	×	×	×	×	×	×	×	×	×	×	×	×	×	×	×	×	×	×	
				Детали																					
				Строповочная петля																					
А4		1	1.241-7.3-1.0.1	СП 1	4	4	4	4	4	4															
			-01	СП 2																					
			-02	СП 3																					
			-05	СП 6																					
			-06	СП 7																					
				Материалы																					
				Бетон М50, δ = 60 мм	0,567			0,567			0,461			0,461			0,461			0,461			0,461		$м^3$
				Бетон М50, δ = 40 мм		0,378			0,378			0,308			0,308			0,308			0,308			0,308	$м^3$
				Бетон М50, δ = 40 мм			0,378			0,378			0,308			0,308			0,308			0,308			$м^3$
				Древесноволокнистая плита																					
				М12, δ = 25 мм, ГОСТ 4598-74	9,45	9,45	9,45				7,70	7,70	7,70				7,70	7,70	7,70				7,70	7,70	$м^2$
				Битумная мастика																					
				ГОСТ 2889-80, МБК-Г-55	18,9	18,9	18,9	18,9	18,9	18,9	15,4	15,4	15,4	15,4	15,4	15,4	15,4	15,4	15,4	15,4	15,4	15,4	15,4	15,4	кг
				Фибролитовая плита																					
				Ф400, δ = 30 мм, ГОСТ 8928-81				9,45	9,45	9,45				7,70	7,70	7,70				7,70	7,70	7,70			$м^2$

Инв.№ подл. | Подп. и дата | Взам. инв.№

Форм.	Зона	Поз.	Обозначение	Наименование	Инд. на испол. 1.241-7.3-3.0.0 320	321	322	323	324	325	326	327	328	329	330	331	332	333	334	335	336	337	338	339	Примечание
				Документация																					
А3			1.241-7.3-3.0.0 СБ	Сборочный чертеж	×	×	×	×	×	×	×	×	×	×	×	×	×	×	×	×	×	×	×	×	
А4			1.241-7.3-0.0.0 ТО	Техническое описание	×	×	×	×	×	×	×	×	×	×	×	×	×	×	×	×	×	×	×	×	
А4			1.241-7.3-0.0.0ВМС	Ведомость расхода стали	×	×	×	×	×	×	×	×	×	×	×	×	×	×	×	×	×	×	×	×	
А3			1.241-7.3-0.0.0 РМ	Ведомость расхода материалов	×	×	×	×	×	×	×	×	×	×	×	×	×	×	×	×	×	×	×	×	
				Детали																					
				Строповочная петля																					
А4		1	1.241-7.3-1.0.1	СП 1																					
			-01	СП 2																					
			-02	СП 3																					
			-05	СП 6																					
			-06	СП 7																					
				Материалы																					
				Бетон М50, δ = 40 мм		0,461			0,461			0,461			0,356			0,356			0,356			0,356	м³
				Бетон М50, δ = 40 мм			0,308			0,308			0,308			0,237			0,237			0,237			м³
				Бетон М35, δ = 40 мм	0,308			0,308			0,308			0,308			0,237			0,237			0,237		м³
				Древесноволокнистая плита																					
				М 12, δ = 25 мм, ГОСТ 4598-74	7,70				7,70	7,70	7,70				5,95	5,95	5,95				5,95	5,95	5,95		м²
				Битумная мастика																					
				ГОСТ 2889-80, МБК-Г-55	15,4	15,4	15,4	15,4	15,4	15,4	15,4	15,4	15,4	15,4	11,9	11,9	11,3	11,9	11,9	11,9	11,9	11,9	11,9	11,9	кг
				Фибролитовая плита																					
				Ф400, δ = 30 мм, ГОСТ 8928-81		7,70	7,70	7,70				7,70	7,70	7,70										5,95	м²

Взам. инв. N | Подп. и дата | Инв. N подл.

Форм.	Зона	Поз.	Обозначение	Наименование	Кол. на исполн. 1.241-7.3-3.0.0 340	341	342	343	344	345	346	347	348	349	350	351	352	353	354	355	356	357	358	359	Примечание
				Документация																					
А3			1.241-7.3-3.0.0 СБ	Сборочный чертеж	×	×	×	×	×	×	×	×	×	×	×	×	×	×	×	×	×	×	×	×	
А4			1.241-7.3-0.0.0 ТО	Техническое описание	×	×	×	×	×	×	×	×	×	×	×	×	×	×	×	×	×	×	×	×	
А4			1.241-7.3-0.0.0 ВМС	Ведомость расхода стали	×	×	×	×	×	×	×	×	×	×	×	×	×	×	×	×	×	×	×	×	
А3			1.241-7.3-0.0.0 РМ	Ведомость расхода материалов	×	×	×	×	×	×	×	×	×	×	×	×	×	×	×	×	×	×	×	×	
				Детали																					
				Строповочная петля																					
А4		1	1.241-7.3-1.0.1	СП1																					
			-01	СП2																					
			-02	СП3																					
			-05	СП6																					
			-06	СП7																					
				Материалы																					
				Бетон М50, δ = 60 мм			0,356			0,356			0,356			0,356			0,285			0,285			$м^3$
				Бетон М50, δ = 40 мм	0,237			0,237			0,237			0,237			0,237			0,190			0,190		$м^3$
				Бетон М35, δ = 40 мм		0,237			0,237			0,237			0,237			0,237			0,190			0,190	$м^3$
				Древесноволокнистая плита																					
				М12, δ=25мм, ГОСТ4598-74*			5,95	5,95	5,95				5,95	5,95	5,95				4,75	4,75	4,75				$м^2$
				Битумная мастика																					
				ГОСТ 2889-80, МБК-Г-55	11,9	11,9	11,9	11,9	11,9	11,9	11,9	11,9	11,9	11,9	11,9	11,9	11,9	11,9	9,50	9,50	9,50	9,50	9,50	9,50	кг
				Фибролитовая плита																					
				Ф-400, δ=30мм, ГОСТ 8928-81	5,95	5,95				5,95	5,95	5,95				5,95	5,95	5,95				4,75	4,75	4,75	$м^2$

Инв. № подл. | Подп. и дата | Взам. инв. №

Формат	Зона	Поз.	Обозначение	Наименование	Кол. на испол. 1.241-7.3-3.0.0 360	361	362	363	364	365	366	367	368	369	370	371	372	373	374	375	376	377	378	379	Примечание
				Документация																					
А3			1.241-7.3-3.0.0 СБ	Сборочный чертеж	×	×	×	×	×	×	×	×	×	×	×	×	×	×	×	×	×	×	×	×	
А4			1.241-7.3-0.0.0 ТО	Техническое описание	×	×	×	×	×	×	×	×	×	×	×	×	×	×	×	×	×	×	×	×	
А4			1.241-7.3-0.0.0 ВМС	Ведомость расхода стали	×	×	×	×	×	×	×	×	×	×	×	×	×	×	×	×	×	×	×	×	
А3			1.241-7.3-0.0.0 РМ	Ведомость расхода материалов	×	×	×	×	×	×	×	×	×	×	×	×	×	×	×	×	×	×	×	×	
				Детали																					
				Строповочная петля																					
А4		1	1.241-7.3-1.0.1	СП1																					
			-01	СП2																					
			-02	СП3																					
			-05	СП6																					
			-06	СП7																					
				Материалы																					
				Бетон М50, δ = 60 мм	0,285			0,285			0,285			0,285			0,285			0,285			0,596		$м^3$
				Бетон М50, δ = 40 мм		0,190			0,190			0,190			0,190			0,190			0,190			0,398	$м^3$
				Бетон М35, δ = 40 мм			0,190			0,190			0,190			0,190			0,190			0,190			$м^3$
				Древесноволокнистая плита																					
				М12, δ = 25мм, ГОСТ4598-74*	4,75	4,75	4,75				4,75	4,75	4,75				4,75	4,75	4,75				9,95	9,95	$м^2$
				Битумная мастика																					
				ГОСТ 2889-80, МБК-Г-55	9,50	9,50	9,50	9,50	9,50	9,50	9,50	9,50	9,50	9,50	9,50	9,50	9,50	9,50	9,50	9,50	9,50	9,50	19,9	19,9	кг
				Фибролитовая плита																					
				Ф400, δ = 30мм, ГОСТ 8928-81				4,75	4,75	4,75				4,75	4,75	4,75				4,75	4,75	4,75			$м^2$

Взам. инв. №

Подп. и дата

Инв. № подл.

Форм.	Зона	Поз.	Обозначение	Наименование	Кол. на испол. 1.241-7.3-3.0.0 380	381	382	383	384	385	386	387	388	389	390	391	392	393	394	395	396	397	398	399	Примечание
				Документация																					
А3			1.241-7.3-3.0.0 СБ	Сборочный чертеж	×	×	×	×	×	×	×	×	×	×	×	×	×	×	×	×	×	×	×	×	
А4			1.241-7.3-0.0.0 ТО	Техническое описание	×	×	×	×	×	×	×	×	×	×	×	×	×	×	×	×	×	×	×	×	
А4			1.241-7.3-0.0.0 ВМС	Ведомость расхода стали	×	×	×	×	×	×	×	×	×	×	×	×	×	×	×	×	×	×	×	×	
А3			1.241-7.3-0.0.0 РМ	Ведомость расхода материалов	×	×	×	×	×	×	×	×	×	×	×	×	×	×	×	×	×	×	×	×	
				Детали																					
				Строповочная петля																					
А4		1	1.241-7.3-1.0.1	СП 1																					
			-01	СП 2																					
			-02	СП 3																					
			-05	СП 6																					
			-06	СП 7																					
				Материалы																					
				Бетон М50, δ = 60 мм		0,596			0,596			0,596			0,596			0,596			0,596			0,596	$м^3$
				Бетон М50, δ = 40 мм			0,398			0,398			0,398			0,398			0,398			0,398			$м^3$
				Бетон М35, δ = 40 мм	0,398			0,398			0,398			0,398			0,398			0,398			0,398		$м^3$
				Древесноволокнистая плита																					
				М12, δ = 25мм, ГОСТ 4598-74*	9,95				9,95	9,95	9,95				9,95	9,95	9,95				9,95	9,95	9,95		$м^2$
				Битумная мастика																					
				ГОСТ 2889-80, МБК-Г-55	19,9	19,9	19,9	19,9	19,9	19,9	19,9	19,9	19,9	19,9	19,9	19,9	19,9	19,9	19,9	19,9	19,9	19,9	19,9	19,9	кг
				Фибролитовая плита																					
				Ф-400, δ = 30мм, ГОСТ 8928-81		9,95	9,95	9,95				9,95	9,95	9,95				9,95	9,95	9,95				9,95	$м^2$

Инв.№ подл. | Подп. и дата | Взам.инв.№

Форм.	Зона	Поз.	Обозначение	Наименование	кол. на испол. 1.241-7.3-3.0.0																			Примечание
					400	401	402	403	404	405	406	407	408	409	410	411	412	413	414	415	416	417	418	419	
				Документация																				
А3			1.241-7.3-3.0.0 СБ	Сборочный чертеж	×	×	×	×	×	×	×	×	×	×	×	×	×	×	×	×	×	×	×	×	
А4			1.241-7.3-0.0.0 ТО	Техническое описание	×	×	×	×	×	×	×	×	×	×	×	×	×	×	×	×	×	×	×	×	
А4			1.241-7.3-0.0.0 ВМС	Ведомость расхода стали	×	×	×	×	×	×	×	×	×	×	×	×	×	×	×	×	×	×	×	×	
А3			1.241-7.3-0.0.0 РМ	Ведомость расхода материалов	×	×	×	×	×	×	×	×	×	×	×	×	×	×	×	×	×	×	×	×	
				Детали																				
				Строповочная петля																				
А4		1	1.241-7.3-1.0.1	СП 1			4			4	4	4	4			4	4	4	4			4	4	4	
			-01	СП 2																				
			-02	СП 3																				
			-05	СП 6																				
			-06	СП 7																				
				Материалы																				
				Бетон М50, δ = 60мм			0,485			0,485			0,485			0,485			0,485			0,485			$м^3$
				Бетон М50, δ = 40мм	0,398			0,324			0,324			0,324			0,324			0,324			0,324		$м^3$
				Бетон М35, δ = 40мм		0,398			0,324			0,324			0,324			0,324			0,324			0,324	$м^3$
				Древесноволокнистая плита																				
				М12, δ=25мм, ГОСТ 4598-74*			8,10	8,10	8,10				8,10	8,10	8,10				8,10	8,10	8,10				$м^2$
				Битумная мастика																				
				ГОСТ 2889-80, МБК-Г-55	19,9	19,9	16,2	16,2	16,2	16,2	16,2	16,2	16,2	16,2	16,2	16,2	16,2	16,2	16,2	16,2	16,2	16,2	16,2	16,2	кг
				Фибролитовая плита																				
				Ф400, δ = 30мм, ГОСТ 8928-81	9,95	9,95				8,10	8,10	8,10				8,10	8,10	8,10				8,10	8,10	8,10	$м^2$

Инв.№ подл. | Подп. и дата | Взам. инв.№

Форм.	Зона	Поз.	Обозначение	Наименование	Кол. на испол. 1.241-7.3-3.0.0 420	421	422	423	424	425	426	427	428	429	430	431	432	433	434	435	436	437	438	439	Примечание
				Документация																					
А3			1.241-7.3-3.0.0 СБ	Сборочный чертеж	×	×	×	×	×	×	×	×	×	×	×	×	×	×	×	×	×	×	×	×	
А4			1.241-7.3-0.0.0 ТО	Техническое описание	×	×	×	×	×	×	×	×	×	×	×	×	×	×	×	×	×	×	×	×	
А4			1.241-7.3-0.0.0 ВМС	Ведомость расхода стали	×	×	×	×	×	×	×	×	×	×	×	×	×	×	×	×	×	×	×	×	
А3			1.241-7.3-0.0.0 РМ	Ведомость расхода материалов	×	×	×	×	×	×	×	×	×	×	×	×	×	×	×	×	×	×	×	×	
				Детали																					
				Строповочная петля																					
А4		1	1.241-7.3-1.0.1	СП 1	4			4	4	4															
			-01	СП 2																					
			-02	СП 3																					
			-05	СП 6																					
			-06	СП 7																					
				Материалы																					
				Бетон М50, δ = 60мм	0,485			0,485			0,374			0,374			0,374			0,374			0,374		м³
				Бетон М50, δ = 40мм		0,324			0,324			0,250			0,250			0,250			0,250			0,250	м³
				Бетон М35, δ = 40мм			0,324			0,324			0,250			0,250			0,250			0,250			м³
				Древесноволокнистая плита																					
				М12, δ = 25мм, ГОСТ 4598-74*	8,10	8,10	8,10				6,25	6,25	6,25				6,25	6,25	6,25				6,25	6,25	м²
				Битумная мастика																					
				ГОСТ 2889-80, МБК-Г-55	16,2	16,2	16,2	16,2	16,2	16,2	12,5	12,5	12,5	12,5	12,5	12,5	12,5	12,5	12,5	12,5	12,5	12,5	12,5	12,5	кг
				Фибролитовая плита																					
				Ф400, δ = 30мм, ГОСТ 8928-81				8,10	8,10	8,10				6,25	6,25	6,25				6,25	6,25	6,25			м²

Инв.№ подл. | Подп. и дата | Взам.инв.№

Форм.	Зона	Поз.	Обозначение	Наименование	Кол. на исполн. 1.241-7.3-3.0.0																			Примечание
					440	441	442	443	444	445	446	447	448	449	450	451	452	453	454	455	456	457	458	459	
				Документация																				
			1.241-7.3-3.0.0 СБ	Сборочный чертеж	×	×	×	×	×	×	×	×	×	×	×	×	×	×	×	×	×	×	×	×	
			1.241-7.3-0.0.0 ТО	Техническое описание	×	×	×	×	×	×	×	×	×	×	×	×	×	×	×	×	×	×	×	×	
			1.241-7.3-0.0.0 ВМС	Ведомость расхода стали	×	×	×	×	×	×	×	×	×	×	×	×	×	×	×	×	×	×	×	×	
			1.241-7.3-0.0.0 ВМ	Ведомость расхода материалов	×	×	×	×	×	×	×	×	×	×	×	×	×	×	×	×	×	×	×	×	
				Детали																				
				Строповочная петля																				
А4		1	1.241-7.3-1.0.1	СП1																				
			-01	СП2																				
			-02	СП3																				
			-06	СП6											4			4			4			4	
			-07	СП7																				
				Материалы																				
				Бетон М50, δ = 60 мм		0,374			0,374			0,374			0,300			0,300			0,300			0,300	м³
				Бетон М50, δ = 40 мм			0,250			0,250			0,250			0,200			0,200			0,200			м³
				Бетон М35, δ = 40 мм	0,250			0,250			0,250			0,250			0,200			0,200			0,200		м³
				Древесноволокнистая плита																				
				М12, δ = 25 мм, ГОСТ 4598-74	6,25				6,25	6,25	6,25				5,00	5,00	5,00				5,00	5,00	5,00		м²
				Битумная мастика																				
				ГОСТ 2889-80, МБК-Г-55	12,5	12,5	12,5	12,5	12,5	12,5	12,5	12,5	12,5	12,5	10,0	10,0	10,0	10,0	10,0	10,0	10,0	10,0	10,0	10,0	кг
				Фибролитовая плита																				
				Ф-400, δ = 30 мм, ГОСТ 8928-81		6,25	6,25	6,25				6,25	6,25	6,25				5,00	5,00	5,00				5,00	м²

Взам. инв. N | Подп. и дата | Инв. N подл.

Форм.	Зона	Поз.	Обозначение	Наименование	Кол. на испол. 1.241-7.3-3.0.0 460	461	462	463	464	465	466	467	468	469	470	471	472	473	474	475	476	477	478	479	Примечание
				Документация																					
А3			1.241-7.3-3.0.0 СБ	Сборочный чертеж	×	×	×	×	×	×	×	×	×	×	×	×	×	×	×	×	×	×	×	×	
А4			1.241-7.3-0.0.0 ТО	Техническое описание	×	×	×	×	×	×	×	×	×	×	×	×	×	×	×	×	×	×	×	×	
А4			1.241-7.3-0.0.0 ВМС	Ведомость расхода стали	×	×	×	×	×	×	×	×	×	×	×	×	×	×	×	×	×	×	×	×	
А3			1.241-7.3-0.0.0 РМ	Ведомость расхода материалов	×	×	×	×	×	×	×	×	×	×	×	×	×	×	×	×	×	×	×	×	
				Детали																					
				Строповочная петля																					
А4		1	1.241-7.3-1.0.1	СП1																					
			-01	СП2																					
			-02	СП3																					
			-05	СП6			4			4			4			4									
			-06	СП7																					
				Материалы																					
				Бетон М50, δ = 80мм			0,300			0,300			0,300			0,300			0,596			0,596			м³
				Бетон М50, δ = 40 мм	0,200			0,200			0,200			0,200			0,200			0,398			0,398		м³
				Бетон М35, δ = 40мм		0,200			0,200			0,200			0,200			0,200			0,398			0,398	м³
				Древесноволокнистая плита																					
				М 12, δ = 25мм, ГОСТ 4598-74*			5,00	5,00	5,00				5,00	5,00	5,00				9,95	9,95	9,95				м²
				Битумная мастика																					
				ГОСТ 2889-80, МБК-Г-55	10,0	10,0	10,0	10,0	10,0	10,0	10,0	10,0	10,0	10,0	10,0	10,0	10,0	10,0	19,9	19,9	19,9	19,9	19,9	19,9	кг
				Фибролитовая плита																					
				Ф400, δ = 30мм, ГОСТ 8928-81	5,00	5,00				5,00	5,00	5,00				5,00	5,00	5,00				9,95	9,95	9,95	м²

Инв. № подл. | Подп. и дата | Взам. инв. №

Форм.	Зона	Поз.	Обозначение	Наименование	Кол. на испол. 1.241-7.3-3.0.0 480	481	482	483	484	485	486	487	488	489	490	491	492	493	494	495	496	497	498	499	Примечание
				Документация																					
А3			1.241-7.3-3.0.0 СБ	Сборочный чертеж	×	×	×	×	×	×	×	×	×	×	×	×	×	×	×	×	×	×	×	×	
А4			1.241-7.3-0.0.0 ТО	Техническое описание	×	×	×	×	×	×	×	×	×	×	×	×	×	×	×	×	×	×	×	×	
А4			1.241-7.3-0.0.0 ВМС	Ведомость расхода стали	×	×	×	×	×	×	×	×	×	×	×	×	×	×	×	×	×	×	×	×	
А3			1.241-7.3-0.0.0 РМ	Ведомость расхода материалов	×	×	×	×	×	×	×	×	×	×	×	×	×	×	×	×	×	×	×	×	
				Детали																					
				Строповочная петля																					
А4		1	1.241-7.3-1.0.1	СП1													4			4	4	4	4		
			-01	СП2																					
			-02	СП3																					
			-05	СП6																					
			-06	СП7																					
				Материалы																					
				Бетон М50, δ = 80мм	0,596			0,596			0,596			0,596			0,485			0,485			0,485		м³
				Бетон М50, δ = 40мм		0,398			0,398			0,398			0,398			0,324			0,324			0,324	м³
				Бетон М35, δ = 40мм			0,398			0,398			0,398			0,398			0,324			0,324			м³
				Древесноволокнистая плита																					
				М12, δ=25мм, ГОСТ 4598-74	9,95	9,95	9,95				9,95	9,95	9,95				8,10	8,10	8,10				8,10	8,10	м²
				Битумная мастика																					
				ГОСТ 2889-80, МБК-Г-55	19,9	19,9	19,9	19,9	19,9	19,9	19,9	19,9	19,9	19,9	19,9	19,9	16,2	16,2	16,2	16,2	16,2	16,2	16,2	16,2	кг
				Фибролитовая плита																					
				Ф400, δ=30мм, ГОСТ 8928-81				9,95	9,95	9,95				9,95	9,95	9,95				8,10	8,10	8,10			м²

Инв. № подл. | Подп. и дата | Взам. инв. №

Копия верна

Форм.	Зона	Поз.	Обозначение	Наименование	Кол. на испол. 1.241-7.3-3.0.0 500	501	502	503	504	505	506	507	508	509	510	511	512	513	514	515	516	517	518	519	Примечание
				Документация																					
А3			1.241-7.3-3.0.0 СБ	Сборочный чертеж	×	×	×	×	×	×	×	×	×	×	×	×	×	×	×	×	×	×	×	×	
А4			1.241-7.3-0.0.0 ТО	Техническое описание	×	×	×	×	×	×	×	×	×	×	×	×	×	×	×	×	×	×	×	×	
А4			1.241-7.3-0.0.0 ВМС	Ведомость расхода стали	×	×	×	×	×	×	×	×	×	×	×	×	×	×	×	×	×	×	×	×	
А3			1.241-7.3-0.0.0 РМ	Ведомость расхода материалов	×	×	×	×	×	×	×	×	×	×	×	×	×	×	×	×	×	×	×	×	
				Детали																					
				Строповочная петля																					
А4		1	1.241-7.3-1.0.1	СП 1		4	4	4	4			4	4	4											
			-01	СП 2																					
			-02	СП 3																					
			-05	СП 6																					
			-06	СП 7																					
				Материалы																					
				Бетон М50, δ = 60 мм		0,485			0,485			0,485			0,374			0,374			0,374			0,374	$м^3$
				Бетон М50, δ = 40 мм			0,324			0,324			0,324			0,250			0,250			0,250			$м^3$
				Бетон М35, δ = 40 мм	0,324			0,324			0,324			0,324			0,250			0,250			0,250		$м^3$
				Древесноволокнистая плита																					
				М 12, δ = 25 мм, ГОСТ 4598-74*	8,10				8,10	8,10	8,10				6,25	6,25	6,25				6,25	6,25	6,25		$м^2$
				Битумная мастика																					
				ГОСТ. 2889-80, МБК-Г-55	16,2	16,2	16,2	16,2	16,2	16,2	16,2	16,2	16,2	16,2	12,5	12,5	12,5	12,5	12,5	12,5	12,5	12,5	12,5	12,5	кг
				Фибролитовая плита																					
				Ф-400, δ = 30 мм, ГОСТ 8928-81		8,10	8,10	8,10				8,10	8,10	8,10				6,25	6,25	6,25				6,25	$м^2$

Инв. № подл. | Подп. и дата | Взам. инв. №

Форм.	Зона	Поз.	Обозначение	Наименование	Кол. на испол. 1.241-7.3-3.0.0 520	521	522	523	524	525	526	527	528	529	530	531	532	533	534	535	536	537	538	539	Примечание
				Документация																					
А3			1.241-7.3-3.0.0 СБ	Сборочный чертеж	×	×	×	×	×	×	×	×	×	×	×	×	×	×	×	×	×	×	×	×	
А4			1.241-7.3-0.0.0 ТО	Техническое описание	×	×	×	×	×	×	×	×	×	×	×	×	×	×	×	×	×	×	×	×	
А4			1.241-7.3-0.0.0 ВМС	Ведомость расхода стали	×	×	×	×	×	×	×	×	×	×	×	×	×	×	×	×	×	×	×	×	
А3			1.241-7.3-0.0.0 РМ	Ведомость расхода материалов	×	×	×	×	×	×	×	×	×	×	×	×	×	×	×	×	×	×	×	×	
				Детали																					
				Строповочная петля																					
А4		1	1.241-7.3-1.0.1	СП1																					
			-01	СП2																					
			-02	СП3																					
			-05	СП6									4			4			4			4			
			-06	СП7																					
				Материалы																					
				Бетон М50, δ=60мм			0,374			0,374			0,300			0,300			0,300			0,300			$м^3$
				Бетон М50, δ=40мм	0,250			0,250			0,250			0,200			0,200			0,200			0,200		$м^3$
				Бетон М35, δ=40мм		0,250			0,250			0,250			0,200			0,200			0,200			0,200	$м^3$
				Древесноволокнистая плита																					
				М12, δ=25мм, ГОСТ 4598-74			6,25	6,25	6,25				5,00	5,00	5,00				5,00	5,00	5,00				$м^2$
				Битумная мастика																					
				ГОСТ 2889-80, МБК-Г-55	12,5	12,5	12,5	12,5	12,5	12,5	12,5	12,5	10,0	10,0	10,0	10,0	10,0	10,0	10,0	10,0	10,0	10,0	10,0	10,0	кг
				Фибролитовая плита																					
				Ф400, δ=30мм, ГОСТ 8928-81	6,25	6,25				6,25	6,25	6,25				5,00	5,00	5,00				5,00	5,00	5,00	$м^2$

Взам.инв.№ | Подп. и дата | Инв.№ подл.

Форм.	Зона	Поз.	Обозначение	Наименование	Кол. на исполн. 1.241-7.3-3.0.0																				Примечание
					540	541	542	543	544	545	546	547	548	549	550	551	552	553	554	555	556	557	558	559	
				Документация																					
А3			1.241-7.3-3.0.0 СБ	Сборочный чертеж	×	×	×	×	×	×	×	×	×	×	×	×	×	×	×	×	×	×	×	×	
А4			1.241-7.3-0.0.0 ТО	Техническое описание	×	×	×	×	×	×	×	×	×	×	×	×	×	×	×	×	×	×	×	×	
А4			1.241-7.3-0.0.0 ВМС	Ведомость расхода стали	×	×	×	×	×	×	×	×	×	×	×	×	×	×	×	×	×	×	×	×	
А3			1.241-7.3-0.0.0 РМ	Ведомость расхода материалов	×	×	×	×	×	×	×	×	×	×	×	×	×	×	×	×	×	×	×	×	
				Детали																					
				Строповочная петля																					
А4		1	1.241-7.3-1.0.1	СП1																					
			-01	СП2																					
			-02	СП3																					
			-05	СП6	4			4																	
			-06	СП7																					
				Материалы																					
				Бетон М50, δ = 60мм	0,300			0,300			0,596			0,596			0,596			0,596			0,596		$м^3$
				Бетон М50, δ = 40мм		0,200			0,200			0,398			0,398			0,398			0,398			0,398	$м^3$
				Бетон М35, δ = 40мм			0,200			0,200			0,398			0,398			0,398			0,398			$м^3$
				Древесноволокнистая плита																					
				М12, δ = 25мм, ГОСТ 4598-74*	5,00	5,00	5,00				9,95	9,95	9,95				9,95	9,95	9,95				9,95	9,95	$м^2$
				Битумная мастика																					
				ГОСТ 2889-80, МБК-Г-55	10,0	10,0	10,0	10,0	10,0	10,0	19,9	19,9	19,9	19,9	19,9	19,9	19,9	19,9	19,9	19,9	19,9	19,9	19,9	19,9	КГ
				Фибролитовая плита																					
				Ф-400, δ = 30мм, ГОСТ 8928-81				5,00	5,00	5,00				9,95	9,95	9,95				9,95	9,95	9,95			$м^2$

Инв. N подл. | Подп. и дата | Взам. инв. N

Форм.	Зона	Поз.	Обозначение	Наименование	Кол. на испол. 1.241-7.3-3.0.0 560	561	562	563	564	565	566	567	568	569	570	571	572	573	574	575	576	577	578	579	Примечание
				Документация																					
А3			1.241-7.3-3.0.0 СБ	Сборочный чертеж	×	×	×	×	×	×	×	×	×	×	×	×	×	×	×	×	×	×	×	×	
А4			1.241-7.3-0.0.0 ТО	Техническое описание	×	×	×	×	×	×	×	×	×	×	×	×	×	×	×	×	×	×	×	×	
А4			1.241-7.3-0.0.0 ВМС	Ведомость расхода стали	×	×	×	×	×	×	×	×	×	×	×	×	×	×	×	×	×	×	×	×	
А3			1.241-7.3-0.0.0 РМ	Ведомость расхода материалов	×	×	×	×	×	×	×	×	×	×	×	×	×	×	×	×	×	×	×	×	
				Детали																					
				Строповочная петля																					
А4		1	1.241-7.3-1.0.1	СП1											4			4	4	4	4			4	
			-01	СП2																					
			-02	СП3																					
			-05	СП6																					
			-06	СП7																					
				Материалы																					
				Бетон М50, δ = 60 мм		0,596			0,596			0,596			0,485			0,485			0,485			0,485	м³
				Бетон М50, δ = 40 мм			0,398			0,398			0,398			0,324			0,324			0,324			м³
				Бетон М35, δ = 40 мм	0,398			0,398			0,398			0,398			0,324			0,324			0,324		м³
				Древесноволокнистая плита																					
				М12, δ = 25мм, ГОСТ 4598-74*	9,95				9,95	9,95	9,95				8,10	8,10	8,10				8,10	8,10	8,10		м²
				Битумная мастика																					
				ГОСТ 2889-80, МБК-Г-55	19,9	19,9	19,9	19,9	19,9	19,9	19,9	19,9	19,9	19,9	16,2	16,2	16,2	16,2	16,2	16,2	16,2	16,2	16,2	16,2	кг
				Фибролитовая плита																					
				Ф-400, δ = 30мм, ГОСТ 8928-81		9,95	9,95	9,95				9,95	9,95	9,95				8,10	8,10	8,10				8,10	м²

Инв. № подл. | Подп. и дата | Взам. инв. №

Форм.	Зона	Поз.	Обозначение	Наименование	Кол. на испол. 1.241-7.3-3.0.0																			Примечание
					580	581	582	583	584	585	586	587	588	589	590	591	592	593	594	595	596	597	598	599	
				Документация																				
А3			1.241-7.3-3.0.0 СБ	Сборочный чертеж	×	×	×	×	×	×	×	×	×	×	×	×	×	×	×	×	×	×	×	×
А4			1.241-7.3-0.0.0 ТО	Техническое описание	×	×	×	×	×	×	×	×	×	×	×	×	×	×	×	×	×	×	×	×
А4			1.241-7.3-0.0.0ВМС	Ведомость расхода стали	×	×	×	×	×	×	×	×	×	×	×	×	×	×	×	×	×	×	×	×
А3			1.241-7.3-0.0.0 РМ	Ведомость расхода материалов	×	×	×	×	×	×	×	×	×	×	×	×	×	×	×	×	×	×	×	×
				Детали																				
				Строповочная петля																				
А4		1	1.241-7.3-1.0.1	СП 1	4	4	4			4	4	4	4			4	4	4						
			-01	СП 2																				
			-02	СП 3																				
			-05	СП 5																				
			-06	СП 7																				
				Материалы																				
				Бетон М50, δ = 60мм			0,485			0,485			0,485			0,485			0,374			0,374			м³
				Бетон М50, δ = 40мм	0,324			0,324			0,324			0,324			0,324			0,250			0,250		м³
				Бетон М35, δ = 40мм		0,324			0,324			0,324			0,324			0,324			0,250			0,250	м³
				Древесноволокнистая плита																				
				М12, δ = 25мм, ГОСТ4598-74*			8,10	8,10	8,10				8,10	8,10	8,10				6,25	6,25	6,25				м²
				Битумная мастика																				
				ГОСТ 2889-80, МБК-Г-55	16,2	16,2	16,2	16,2	16,2	16,2	16,2	16,2	16,2	16,2	16,2	16,2	16,2	16,2	12,5	12,5	12,5	12,5	12,5	12,5	кг
				Фибролитовая плита																				
				Ф400, δ = 30мм, ГОСТ8928-81	8,10	8,10				8,10	8,10	8,10				8,10	8,10	8,10				6,25	6,25	6,25	м²

Форм.	Зона	Поз.	Обозначение	Наименование	Кол. на исполн. 1.241-7.3-3.0.0 600	601	602	603	604	05	606	607	608	609	610	611	612	613	614	615	616	617	618	619	Примечание
				Документация																					
А3			1.241-7.3-3.0.0 СБ	Сборочный чертеж	×	×	×	×	×	×	×	×	×	×	×	×	×	×	×	×	×	×	×	×	
А4			1.241-7.3-0.0.0 ТО	Техническое описание	×	×	×	×	×	×	×	×	×	×	×	×	×	×	×	×	×	×	×	×	
А4			1.241-7.3-0.0.0 ВМС	Ведомость расхода стали	×	×	×	×	×	×	×	×	×	×	×	×	×	×	×	×	×	×	×	×	
А3			1.241-7.3-0.0.0 РМ	Ведомость расхода материалов	×	×	×	×	×	×	×	×	×	×	×	×	×	×	×	×	×	×	×	×	
				Детали																					
				Строповочная петля																					
А4		1	1.241-7.3-1.0.1	СП1																					
			-01	СП2																					
			-02	СП3																					
			-05	СП6																					
			-06	СП7																			4		
				Материалы																					
				Бетон М50, δ = 60 мм	0,374			0,374			0,374			0,374			0,374			0,374			0,300		$м^3$
				Бетон М50, δ = 40 мм		0,250			0,250			0,250			0,250			0,250			0,250			0,200	$м^3$
				Бетон М35, δ = 40 мм			0,250			0,250			0,250			0,250			0,250			0,250			$м^3$
				Древесноволокнистая плита																					
				М12, δ = 25 мм, ГОСТ 4598-74*	6,25	6,25	6,25				6,25	6,25	6,25				6,25	6,25	6,25				5,00	5,00	$м^2$
				Битумная мастика																					
				ГОСТ 2889-80, МБК-Г-55	12,5	12,5	12,5	12,5	12,5	12,5	12,5	12,5	12,5	12,5	12,5	12,5	12,5	12,5	12,5	12,5	12,5	12,5	10,0	10,0	кг
				Фибролитовая плита																					
				Ф-400, δ = 30 мм, ГОСТ 8928-81				6,25	6,25	6,25				6,25	6,25	6,25				6,25	6,25	6,25			$м^2$

Взам. инв. № | Подп. и дата | Инв. № подл.

Форм.	Зона	Поз.	Обозначение	Наименование	Кол. на испол. 1.241-7.3-3.0.0 620	621	622	623	624	625	626	627	628	629	630	631	632	633	634	635	636	637	638	639	Примечание
				Документация																					
А3			1.241-7.3-3.0.0 СБ	Сборочный чертеж	×	×	×	×	×	×	×	×	×	×	×	×	×	×	×	×	×	×	×	×	
А4			1.241-7.3-0.0.0 ТО	Техническое описание	×	×	×	×	×	×	×	×	×	×	×	×	×	×	×	×	×	×	×	×	
А4			1.241-7.3-0.0.0 ВМС	Ведомость расхода стали	×	×	×	×	×	×	×	×	×	×	×	×	×	×	×	×	×	×	×	×	
А3			1.241-7.3-0.0.0 РМ	Ведомость расхода материалов	×	×	×	×	×	×	×	×	×	×	×	×	×	×	×	×	×	×	×	×	
				Детали																					
				Строповочная петля																					
А4		1	1.241-7.3-1.0.1	СП1																					
			-01	СП2																					
			-02	СП3																					
			-05	СП6		4			4			4			4			4			4			4	
			-06	СП7																					
				Материалы																					
				Бетон М50, δ = 60мм		0,300			0,300			0,300			0,300			0,300			0,300			0,300	$м^3$
				Бетон М50, δ = 40мм			0,200			0,200			0,200			0,200			0,200			0,200			$м^3$
				Бетон М35, δ = 40мм	0,200			0,200			0,200			0,200			0,200			0,200			0,200		$м^3$
				Древесноволокнистая плита																					
				М12, δ = 25мм, ГОСТ4598-74	5,00				5,00	5,00	5,00				5,00	5,00	5,00				5,00	5,00	5,00		$м^2$
				Битумная мастика																					
				ГОСТ 2889-80, МБК-Г-55	10,0	10,0	10,0	10,0	10,0	10,0	10,0	10,0	10,0	10,0	10,0	10,0	10,0	10,0	10,0	10,0	10,0	10,0	10,0	10,0	кг
				Фибролитовая плита																					
				Ф400, δ = 30мм, ГОСТ8928-81		5,00	5,00	5,00				5,00	5,00	5,00				5,00	5,00	5,00				5,00	$м^2$

Инв. № подл. | Подп. и дата | Взам. инв. №

Форп.	Зона	Поз.	Обозначение	Наименование	Кол. на исполн. 1.241-7.3-3.0.0 640	641	642	643	644	645	646	647	648	649	650	651	652	653	654	655	656	657	658	659	Примечание
				Документация																					
А3			1.241-7.3-3.0.0 СБ	Сборочный чертеж	×	×	×	×	×	×	×	×	×	×	×	×	×	×	×	×	×	×	×	×	
А4			1.241-7.3-0.0.0 ТО	Техническое описание	×	×	×	×	×	×	×	×	×	×	×	×	×	×	×	×	×	×	×	×	
А4			1.241-7.3-0.0.0 ВПС	Ведомость расхода стали	×	×	×	×	×	×	×	×	×	×	×	×	×	×	×	×	×	×	×	×	
А3			1.241-7.3-0.0.0 РМ	Ведомость расхода материалов	×	×	×	×	×	×	×	×	×	×	×	×	×	×	×	×	×	×	×	×	
				Детали																					
				Строповочная петля																					
А4		1	1.241-7.3-1.0.1	СП1																					
			-01	СП2																					
			-02	СП3																					
			-05	СП6																					
			-06	СП7																					
				Материалы																					
				Бетон М50, δ = 60мм			0,414			0,414			0,414			0,414			0,414			0,414			$м^3$
				Бетон М50, δ = 40мм	0,200			0,276			0,276			0,276			0,276			0,276			0,276		$м^3$
				Бетон М35, δ = 40мм		0,200			0,276			0,276			0,276			0,276			0,276			0,276	$м^3$
				Древесноволокнистая плита																					
				М 12, δ = 25мм, ГОСТ 4598-74			6,91	6,91	6,91				6,91	6,91	6,91				6,91	6,91	6,91				$м^2$
				Битумная мастика																					
				ГОСТ 2889-80, МБК-Г-55	10,0	10,0	13,82	13,82	13,82	13,82	13,82	13,82	13,82	13,82	13,82	13,82	13,82	13,82	13,82	13,82	13,82	13,82	13,82	13,82	кг
				Фибролитовая плита																					
				Ф400, δ = 30мм, ГОСТ 8928-81	5,00	5,00				6,91	6,91	6,91				6,91	6,91	6,91				6,91	6,91	6,91	$м^2$

Взам. инв. N

Подп. и дата

Инв. N подл. | Подп. и дата

1.241-7.3-3.0.0

Лист 33

Форм.	Зона	Поз.	Обозначение	Наименование	Кол. на испол. 1.241-7.3-3.0.0 660	661	662	663	664	665	666	667	668	669	670	671	672	673	674	675	676	677	678	679	Примечание
				Документация																					
А3			1.241-7.3-3.0.0 ОБ	Сборочный чертеж	×	×	×	×	×	×	×	×	×	×	×	×	×	×	×	×	×	×	×	×	
А4			1.241-7.3-0.0.0 ТО	Техническое описание	×	×	×	×	×	×	×	×	×	×	×	×	×	×	×	×	×	×	×	×	
А4			1.241-7.3-0.0.0 ВМС	Ведомость расхода стали	×	×	×	×	×	×	×	×	×	×	×	×	×	×	×	×	×	×	×	×	
А3			1.241-7.3-0.0.0 РМ	Ведомость расхода материалов	×	×	×	×	×	×	×	×	×	×	×	×	×	×	×	×	×	×	×	×	
				Детали																					
				Строповочная петля																					
А4		1	1.241-7.3-1.0.1	СП1																					
			-01	СП2																					
			-02	СП3																					
			-05	СП6																					
			-06	СП7	4	4	4	4	4	4	4	4	4	4	4	4	4	4	4	4	4	4			
				Материалы																					
				Бетон М50, δ = 60мм	0,528			0,528			0,523			0,528			0,528			0,528			0,414		м³
				Бетон М50, δ = 40мм		0,352			0,352			0,352			0,352			0,352			0,352			0,276	м³
				Бетон М35, δ = 40мм			0,352			0,352			0,352			0,352			0,352			0,352			м³
				Древесноволокнистая плита																					
				М 12, δ = 25мм, ГОСТ4598-74	8,80	8,80	8,80				8,80	8,80	8,80				8,80	8,80	8,80				6,91	6,91	м²
				Битумная мастика																					
				ГОСТ 2889-80, МБК-Г-55	17,6	17,6	17,6	17,6	17,6	17,6	17,6	17,6	17,6	17,6	17,6	17,6	17,6	17,6	17,6	17,6	17,6	17,6	13,82	13,82	кг
				Фибролитовая плита																					
				Ф-400, δ = 30мм, ГОСТ8928-81				8,80	8,80	8,80				8,80	8,80	8,80				8,80	8,80	8,80			м²

Инв. № подл. | Подп. и дата | Взам. инв. №

Форм.	Зона	Поз.	Обозначение	Наименование	Кол. на испол. 1.241-7.3-3.0.0 680	681	682	683	684	685	686	687	688	689	690	691	692	693	694	695	696	697	698	699	Примечание
				Документация																					
А3			1.241-7.3-3.0.0 СБ	Сборочный чертеж	×	×	×	×	×	×	×	×	×	×	×	×	×	×	×	×	×	×	×	×	
А4			1.241-7.3-0.0.0 ТО	Техническое описание	×	×	×	×	×	×	×	×	×	×	×	×	×	×	×	×	×	×	×	×	
А4			1.241-7.3-0.0.0 ВМС	Ведомость расхода стали	×	×	×	×	×	×	×	×	×	×	×	×	×	×	×	×	×	×	×	×	
А3			1.241-7.3-0.0.0 РМ	Ведомость расхода материалов	×	×	×	×	×	×	×	×	×	×	×	×	×	×	×	×	×	×	×	×	
				Детали																					
				Строповочная петля																					
А4		1	1.241-7.3-1.0.1	СП1																					
			-01	СП2																					
			-02	СП3																					
			-05	СП6																					
			-06	СП7																					
				Материалы																					
				Бетон М50, δ = 60мм		0,414			0,414			0,414			0,414			0,414			0,414			0,414	м³
				Бетон М50, δ = 40мм			0,276			0,276			0,276			0,276			0,276			0,276			м³
				Бетон М35, δ = 40мм	0,276			0,276			0,276			0,276			0,276			0,276			0,276		м³
				Древесноволокнистая плита																					
				М12, δ=25мм, ГОСТ 4598-74*	6,91				6,91	6,91	6,91				6,91	6,91	6,91				6,91	6,91	6,91		м²
				Битумная мастика																					
				ГОСТ 2889-80, МБК-Г-55	13,82	13,82	13,82	13,82	13,82	13,82	13,82	13,82	13,82	13,82	13,82	13,82	13,82	13,82	13,82	13,82	13,82	13,82	13,82	13,82	кг
				Фибролитовая плита																					
				Ф400, δ=30мм, ГОСТ 8928-81		6,91	6,91	6,91				6,91	6,91	6,91				6,91	6,91	6,91				6,91	м²

Инв. № подл. | Подп. и дата | Взам. инв. №

Форм.	Зона	Поз.	Обозначение	Наименование	Кол. на испол. 1.241-7.3-3.0.0 700	701	702	703	704	705	706	707	708	709	710	711	712	713	714	715	716	717	718	719	Примечание
				Документация																					
А3			1.241-7.3-3.0.0 СБ	Сборочный чертеж	×	×	×	×	×	×	×	×	×	×	×	×	×	×	×	×	×	×	×	×	
А4			1.241-7.3-0.0.0 ТО	Техническое описание	×	×	×	×	×	×	×	×	×	×	×	×	×	×	×	×	×	×	×	×	
А4			1.241-7.3-0.0.0 ВМС	Ведомость расхода стали	×	×	×	×	×	×	×	×	×	×	×	×	×	×	×	×	×	×	×	×	
А3			1.241-7.3-0.0.0 РМ	Ведомость расхода материалов	×	×	×	×	×	×	×	×	×	×	×	×	×	×	×	×	×	×	×	×	
				Детали																					
				Строповочная петля																					
Ш		1	1.241-7.3-1.0.1	СП 1																					
			-01	СП 2																					
			-02	СП 3																					
			-05	СП 6																					
			-06	СП 7			4	4	4	4	4	4	4	4	4	4	4	4	4	4	4	4	4	4	
				Материалы																					
				Бетон М50, δ = 60 мм			0,528			0,528			0,528			0,528			0,528			0,528			м³
				Бетон М50, δ = 40 мм	0,276			0,352			0,352			0,352			0,352			0,352			0,352		м³
				Бетон М35, δ = 40 мм		0,276			0,352			0,352			0,352			0,352			0,352			0,352	м³
				Древесноволокнистая плита																					
				М12, δ = 25 мм, ГОСТ 4598-74			8,80	8,80	8,80				8,80	8,80	8,80				8,80	8,80	8,80				м²
				Битумная мастика																					
				ГОСТ 2889-80, МБК-Г-55	13,82	13,82	17,6	17,6	17,6	17,6	17,6	17,6	17,6	17,6	17,6	17,6	17,6	17,6	17,6	17,6	17,6	17,6	17,6	17,6	кг
				Фибролитовая плита																					
				Ф400, δ = 30 мм, ГОСТ 8928-81	6,91	6,91				8,80	8,80	8,80				8,80	8,80	8,80				8,80	8,80	8,80	м²

Взам. инв. № | Подп. и дата | Инв. № подл.

Копия верна

Форм.	Зона	Поз.	Обозначение	Наименование	Кол. на испол. 1.241-7.3-3.0.0 720	721	722	723	724	725	726	727	728	729	730	731	732	733	734	735	736	737	738	739	Примечание
				Документация																					
А3			1.241-7.3-3.0.0 СБ	Сборочный чертеж	×	×	×	×	×	×	×	×	×	×	×	×	×	×	×	×	×	×	×	×	
А4			1.241-7.3-0.0.0 ТО	Техническое описание	×	×	×	×	×	×	×	×	×	×	×	×	×	×	×	×	×	×	×	×	
А4			1.241-7.3-0.0.0 ВМС	Ведомость расхода стали	×	×	×	×	×	×	×	×	×	×	×	×	×	×	×	×	×	×	×	×	
А3			1.241-7.3-0.0.0 РМ	Ведомость расхода материалов	×	×	×	×	×	×	×	×	×	×	×	×	×	×	×	×	×	×	×	×	
				Детали																					
				Строповочная петля																					
А11		1	1.241-7.3-1.0.1	СП 1																					
			-01	СП 2							4	4	4	4	4	4	4	4	4	4	4	4	4	4	
			-02	СП 3																					
			-05	СП 6																					
			-06	СП 7	4	4	4	4	4	4															
				Материалы																					
				Бетон М50, δ = 60мм	0,528			0,528			0,816			0,816			0,816			0,816			0,816		м³
				Бетон М50, δ = 40мм		0,352			0,352			0,543			0,543			0,543			0,543			0,543	м³
				Бетон М35, δ = 40мм			0,352			0,352			0,543			0,543			0,543			0,543			м³
				Древесноволокнистая плита																					
				М 12, δ = 25мм, ГОСТ4598-74	8,80	8,80	8,80				13,60	13,60	13,60				13,60	13,60	13,60				13,60	13,60	м²
				Битумная мастика																					
				ГОСТ 2889-80, МБК-Г-55	17,6	17,6	17,6	17,6	17,6	17,6	27,2	27,2	27,2	27,2	27,2	27,2	27,2	27,2	27,2	27,2	27,2	27,2	27,2	27,2	кг
				Фибролитовая плита																					
				Ф400, δ = 30мм, ГОСТ8928-81				8,80	8,80	8,80				13,60	13,60	13,60				13,60	13,60	13,60			м²

Инв.№ подл. | Подп. и дата | Взам. инв.№

Форм.	Зона	Поз.	Обозначение	Наименование	Кол. на испол. 1.241-7.3-3.0.0 740	741	742	743	744	745	746	747	748	749	750	751	752	753	754	755	756	757	758	759	Примечание
				Документация																					
А3			1.241-7.3-3.0.0 СБ	Сборочный чертеж	×	×	×	×	×	×	×	×	×	×	×	×	×	×	×	×	×	×	×	×	
А4			1.241-7.3-0.0.0 ТО	Техническое описание	×	×	×	×	×	×	×	×	×	×	×	×	×	×	×	×	×	×	×	×	
А4			1.241-7.3-0.0.0 ВМС	Ведомость расхода стали	×	×	×	×	×	×	×	×	×	×	×	×	×	×	×	×	×	×	×	×	
А3			1.241-7.3-0.0.0 РМ	Ведомость расхода материалов	×	×	×	×	×	×	×	×	×	×	×	×	×	×	×	×	×	×	×	×	
				Детали																					
				Строповочная петля																					
А4		1	1.241-7.3-1.0.1	СП1																					
			-01	СП2	4	4	4	4																	
			-02	СП3					4	4	4	4	4	4	4	4	4	4	4	4	4	4	4	4	
			-05	СП6																					
			-06	СП7																					
				Материалы																					
				Бетон М50, δ = 60мм		0,816			1,037			1,037			1,037			1,037			1,037			1,037	м³
				Бетон М50, δ = 40мм			0,543			0,691			0,691			0,691			0,691			0,691			м³
				Бетон М35, δ = 40мм	0,543			0,543			0,691			0,691			0,691			0,691			0,691		м³
				Древесноволокнистая плита																					
				М 12, δ = 25мм, ГОСТ 4598-74*	13,60				17,30	17,30	17,30				17,30	17,30	17,30				17,30	17,30	17,30		м²
				Битумная мастика																					
				ГОСТ 2889-80, МБК-Г-55	27,2	27,2	27,2	27,2	34,6	34,6	34,6	34,6	34,6	34,6	34,6	34,6	34,6	34,6	34,6	34,6	34,6	34,6	34,6	34,6	кг
				Фибролитовая плита																					
				Ф400, δ = 30мм, ГОСТ 8928-81		13,60	13,60	13,60				17,30	17,30	17,30				17,30	17,30	17,30				17,30	м²

Инв.№ подл. | Подп. и дата | Взам. инв.№

Копия верна

Форм.	Зона	Поз.	Обозначение	Наименование	Кол. на испол. 1.241-7.3-3.0.0 760	761	762	763	764	765	766	767	768	769	770	771	772	773	774	775	776	777	778	779	Примечание
				Документация																					
А3			1.241-7.3-3.0.0 СБ	Сборочный чертеж	×	×	×	×	×	×	×	×	×	×	×	×	×	×	×	×	×	×	×	×	
А4			1.241-7.3-0.0.0 ТО	Техническое описание	×	×	×	×	×	×	×	×	×	×	×	×	×	×	×	×	×	×	×	×	
А4			1.241-7.3-0.0.0 ВМС	Ведомость расхода стали	×	×	×	×	×	×	×	×	×	×	×	×	×	×	×	×	×	×	×	×	
А3			1.241-7.3-0.0.0 РМ	Ведомость расхода материалов	×	×	×	×	×	×	×	×	×	×	×	×	×	×	×	×	×	×	×	×	
				Детали																					
				Строповочная петля																					
А4		1	1.241-7.3-1.0.1	СП1																					
			-01	СП2			4	4	4	4	4	4	4	4	4	4	4	4	4	4	4	4	4	4	
			-02	СП3	4	4																			
			-05	СП6																					
			-06	СП7																					
				Материалы																					
				Бетон М50, δ = 60 мм			0,816			0,816			0,816			0,816			0,816			0,816			$м^3$
				Бетон М50, δ = 40 мм	0,691			0,543			0,543			0,543			0,543			0,543			0,543		$м^3$
				Бетон М50, δ = 40 мм		0,691			0,543			0,543			0,543			0,543			0,543			0,543	$м^3$
				Древесноволокнистая плита																					
				М12, δ = 25 мм, ГОСТ 4598-74			13,60	13,60	13,60				13,60	13,60	13,60				13,60	13,60	13,60				$м^2$
				Битумная мастика																					
				ГОСТ 2889-80, МБК-Г-55	34,6	34,6	27,2	27,2	27,2	27,2	27,2	27,2	27,2	27,2	27,2	27,2	27,2	27,2	27,2	27,2	27,2	27,2	27,2	27,2	кг
				Фибролитовая плита																					
				Ф-400, δ = 30 мм, ГОСТ 8928-81	17,30	17,30				13,60	13,60	13,60				13,60	13,60	13,60				13,60	13,60	13,60	$м^2$

Взам. инв. N

Подп. и дата

Инв. N подл.

Форм.	Зона	Поз.	Обозначение	Наименование	Кол. на испол. 1.241-7.3-3.0.0 780	781	782	783	784	785	786	787	788	789	790	791	792	793	794	795	796	797	798	799	Примечание
				Документация																					
А3			1.241-7.3-3.0.0 СБ	Сборочный чертеж	×	×	×	×	×	×	×	×	×	×	×	×	×	×	×	×	×	×	×	×	
А4			1.241-7.3-0.0.0 ТО	Техническое описание	×	×	×	×	×	×	×	×	×	×	×	×	×	×	×	×	×	×	×	×	
А4			1.241-7.3-0.0.0 ВМС	Ведомость расхода стали	×	×	×	×	×	×	×	×	×	×	×	×	×	×	×	×	×	×	×	×	
А3			1.241-7.3-0.0.0 РМ	Ведомость расхода материалов	×	×	×	×	×	×	×	×	×	×	×	×	×	×	×	×	×	×	×	×	
				Детали																					
				Строповочная петля																					
А4		1	1.241-7.3-10.1	СП1																					
			-01	СП2	4	4	4	4	4	4															
			-02	СП3							4	4	4	4	4	4	4	4	4	4	4	4	4	4	
			-05	СП6																					
			-06	СП7																					
				Материалы																					
				Бетон М50, δ = 80 мм	0,816			0,816			1,037			1,037			1,037			1,037			1,037		м³
				Бетон М50, δ = 40 мм		0,543			0,543			0,691			0,691			0,691			0,691			0,691	м³
				Бетон М35, δ = 40 мм			0,543			0,543			0,691			0,691			0,691			0,691			м³
				Древесноволокнистая плита																					
				М12, δ = 25 мм, ГОСТ 4598-74*	13,60	13,60	13,60				17,30	17,30	17,30				17,30	17,30	17,30				17,30	17,30	м²
				Битумная мастика																					
				ГОСТ 2889-80, МБК-Г-55	27,2	27,2	27,2	27,2	27,2	27,2	34,6	34,6	34,6	34,6	34,6	34,6	34,6	34,6	34,6	34,6	34,6	34,6	34,6	34,6	кг
				Фибролитовая плита																					
				Ф400, δ = 30 мм, ГОСТ 8928-81				13,60	13,60	13,60				17,30	17,30	17,30				17,30	17,30	17,30			м²

Инв. № подл. | Подп. и дата | Взам. инв. №

Копия верна

Форм.	Зона	Поз.	Обозначение	Наименование	Кол. на испол. 1.241-7.3-3.0.0 800	801	802	803	804	805	806	807	808	809	810	811	812	813	814	815	816	817	818	819	Примечание
				Документация																					
А3			1.241-7.3-3.0.0 СБ	Сборочный чертеж	×	×	×	×	×	×	×	×	×	×	×	×	×	×	×	×	×	×	×	×	
А4			1.241-7.3-0.0.0 ТО	Техническое описание	×	×	×	×	×	×	×	×	×	×	×	×	×	×	×	×	×	×	×	×	
А4			1.241-7.3-0.0.0 ВМС	Ведомость расхода стали	×	×	×	×	×	×	×	×	×	×	×	×	×	×	×	×	×	×	×	×	
А3			1.241-7.3-0.0.0 РМ	Ведомость расхода материалов	×	×	×	×	×	×	×	×	×	×	×	×	×	×	×	×	×	×	×	×	
				Детали																					
				Строповочная петля																					
А4		1	1.241-7.3-1.0.1	СП 1											4	4	4	4	4	4					
			-01	СП 2																					
			-02	СП 3	4	4	4	4	4	4	4	4	4	4											
			-05	СП 6																					
			-06	СП 7																					
				Материалы																					
				Бетон М50, δ = 60 мм		1,037			1,037			1,037			0,567			0,567			0,596			0,596	$м^3$
				Бетон М50, δ = 40 мм			0,691			0,691			0,691										0,398			$м^3$
				Бетон М50, δ = 40 мм	0,691			0,691			0,691			0,691			0,378			0,378			0,398			$м^3$
				Древесноволокнистая плита																					
				М 12, δ=25мм, ГОСТ 4598-74*	17,30				17,30	17,30	17,30				9,45	9,45	9,45				9,95	9,95	9,95			$м^2$
				Битумная мастика																					
				ГОСТ 2889-80, МБК-Г-55	34,6	34,6	34,6	34,6	34,6	34,6	34,6	34,6	34,6	34,6	18,9	18,9	18,9	18,9	18,9	18,9	19,9	19,9	19,9	19,9	кг
				Фибролитовая плита																					
				Ф-400, δ = 30мм, ГОСТ 8928-81		17,30	17,30	17,30				17,30	17,30	17,30				9,45	9,45	9,45				9,95	$м^2$

Инв. № подл. | Подп. и дата | Взам. инв. №

Форм.	Зона	Поз.	Обозначение	Наименование	Кол. на испол. 1.241-7.3-3.0.0 820	821	822	823	824	825	826	827	828	829	830	831	832	833	Примечание
				Документация															
А3			1.241-7.3-3.0.0 СБ	Сборочный чертеж	X	X	X	X	X	X	X	X	X	X	X	X	X	X	
А4			1.241-7.3-0.0.0 ТО	Техническое описание	X	X	X	X	X	X	X	X	X	X	X	X	X	X	
А4			1.241-7.3-0.0.0 ВМС	Ведомость расхода стали	X	X	X	X	X	X	X	X	X	X	X	X	X	X	
А3			1.241-7.3-0.0.0 РМ	Ведомость расхода материалов	X	X	X	X	X	X	X	X	X	X	X	X	X	X	
				Детали															
				Строповочная петля															
А4		1	1.241-7.3-1.0.1	СП1															
			-01	СП2			4	4	4	4	4	4							
			-02	СП3									4	4	4	4	4	4	
			-05	СП6															
			-06	СП7															
				Материалы															
				Бетон М50, δ=60мм			0,816			0,816			1,037			1,037			$м^3$
				Бетон М50, δ=40мм	0,398			0,543			0,543			0,691			0,691		$м^3$
				Бетон М35, δ=40мм		0,398			0,543			0,543			0,691			0,691	$м^3$
				Древесноволокнистая плита															
				М12, δ=25мм, ГОСТ4598-74*			13,60	13,60	13,60				17,30	17,30	17,30				$м^2$
				Битумная мастика															
				ГОСТ 2889-80, МБК-Г-55	19,9	19,9	27,2	27,2	27,2	27,2	27,2	27,2	34,6	34,6	34,6	34,6	34,6	34,6	кг
				Фибролитовая плита															
				М400, δ=30мм, ГОСТ8928-81	9,95	9,95				13,60	13,60	13,60				17,30	17,30	17,30	$м^2$

Инв. № подл. | Подп. и дата | Взам. инв. №

План
М 1:50

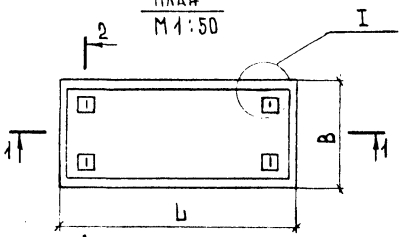

2-2
Рис.1

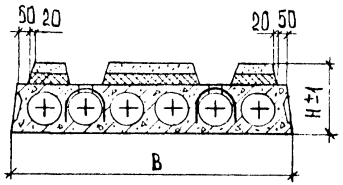

1-1

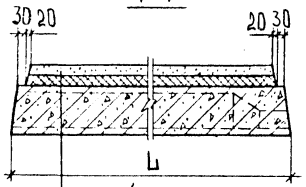

2-2
Рис.2

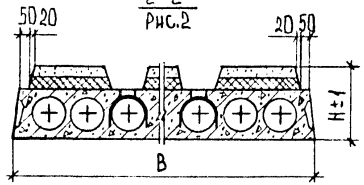

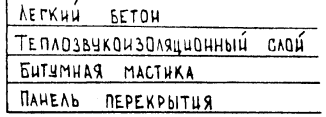

3-3

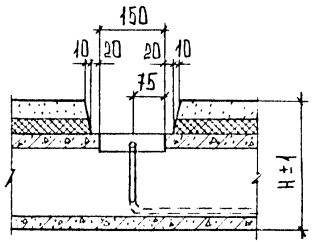

4

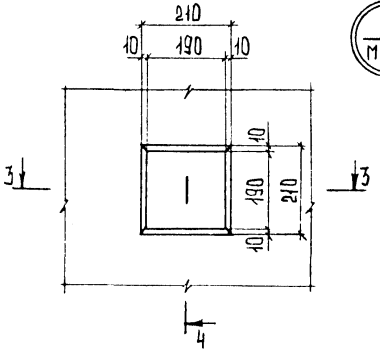

I
М 1:10

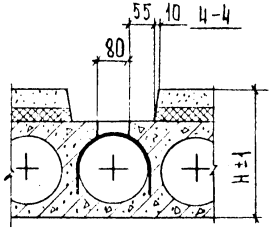

*) — см. п. 2.10 технического описания

Обозначение	Марка	Рис.	Размеры, мм L	B	H	Применяемая панель перекрытия Марка	Серия и выпуск	Масса панели, т
1.241-7.3-3.0.0	ПК30.18-8Т-Р	1	2980	1790	305	ПК30.18-8Т	Серия 1.141-1 Выпуск 60	1,86
-01	ПК30.18-8Т-Д				285			1,78
-02	ПК30.18-8Т-Е							1,78
-03	ПК30.18-8Т-Ц				310			1,89
-04	ПК30.18-8Т-К				290			1,82
-05	ПК30.18-8Т-Н							1,82
-06	ПК30.18-6Т-Р				305	ПК30.18-6Т		1,86
-07	ПК30.18-6Т-Д				285			1,78
-08	ПК30.18-6Т-Е							1,78
-09	ПК30.18-6Т-Ц				310			1,89
-10	ПК30.18-6Т-К				290			1,82
-11	ПК30.18-6Т-Н							1,82
-12	ПК30.18-4Т-Р				305	ПК30.18-4Т		1,86
-13	ПК30.18-4Т-Д				285			1,78
-14	ПК30.18-4Т-Е							1,78
-15	ПК30.18-4Т-Ц				310			1,89
-16	ПК30.18-4Т-К				290			1,82
-17	ПК30.18-4Т-Н							1,82
-18	ПК30.18-3Т-Р				305	ПК30.18-3Т		1,86
-19	ПК30.18-3Т-Д				285			1,78
-20	ПК30.18-3Т-Е							1,78
-21	ПК30.18-3Т-Ц				310			1,29
-22	ПК30.18-3Т-К				290			1,82
-23	ПК30.18-3Т-Н							1,82

Нач.отд.	Греков		
Н.контр.	Мадоян		
ГИП	Шахова		
Рук.гр.	Мадоян		
Инженер	Бурмакова		
Техник	Шишкина		

1.241-7.3-3.0.0 СБ

Комплексная панель перекрытия ПК длиной 2980, 5980, 6280 и 3280 мм с теплозвукоизоляционным слоем. Сборочный чертеж

Стадия	Масса	Масштаб
Р	см. табл.	1:20
Лист 1	Листов 15	

ЦНИИЭП учебных зданий

Инв.N подл. | Подп. и дата | Взам. инв. N

Обозначение	Марка	Рис.	Размеры, мм			Применяемая панель перекрытия		Масса, т
			L	B	H	Марка	N серии N выпуска	
1.241-7.3-3.0.0-24	ПК 30.15-8Т-Г	1	2980	1490	305	ПК 30.15-8Т	Серия 1.141-1 выпуск 60	1,63
-25	ПК 30.15-8Т-Д				285			1,57
-26	ПК 30.15-8Т-Е				285			1,57
-27	ПК 30.15-8Т-И				310			1,66
-28	ПК 30.15-8Т-К				290			1,60
-29	ПК 30.15-8Т-Н				290			1,60
-30	ПК 30.15-6Т-Г				305	ПК 30.15-6Т		1,63
-31	ПК 30.15-6Т-Д				285			1,57
-32	ПК 30.15-6Т-Е				285			1,57
-33	ПК 30.15-6Т-И				310			1,66
-34	ПК 30.15-6Т-К				290			1,60
-35	ПК 30.15-6Т-Н				290			1,60
-36	ПК 30.15-4Т-Г				305	ПК 30.15-4Т		1,63
-37	ПК 30.15-4Т-Д				285			1,57
-38	ПК 30.15-4Т-Е				285			1,57
-39	ПК 30.15-4Т-И				310			1,66
-40	ПК 30.15-4Т-К				290			1,60
-41	ПК 30.15-4Т-Н				290			1,60
-42	ПК 30.15-3Т-Г				305	ПК 30.15-3Т		1,63
-43	ПК 30.15-3Т-Д				285			1,57
-44	ПК 30.15-3Т-Е				285			1,57
-45	ПК 30.15-3Т-И				310			1,66
-46	ПК 30.15-3Т-К				290			1,60
-47	ПК 30.15-3Т-Н				290			1,60
-48	ПК 30.12-8Т-Г			1190	305	ПК 30.12-8Т		1,24
-49	ПК 30.12-8Т-Д				285			1,19
-50	ПК 30.12-8Т-Е				285			1,19
-51	ПК 30.12-8Т-И				310			1,26
-52	ПК 30.12-8Т-К				290			1,22
-53	ПК 30.12-8Т-Н				290			1,22
-54	ПК 30.12-6Т-Г				305	ПК 30.12-6Т		1,24
-55	ПК 30.12-6Т-Д				285			1,19
-56	ПК 30.12-6Т-Е				285			1,19
-57	ПК 30.12-6Т-И				310			1,26
-58	ПК 30.12-6Т-К				290			1,22
-59	ПК 30.12-6Т-Н				290			1,22
-60	ПК 30.12-4Т-Г				305	ПК 30.12-4Т		1,24
-61	ПК 30.12-4Т-Д				285			1,19
-62	ПК 30.12-4Т-Е				285			1,19
-63	ПК 30.12-4Т-И				310			1,26
-64	ПК 30.12-4Т-К				290			1,22
-65	ПК 30.12-4Т-Н				290			1,22
-66	ПК 30.12-3Т-Г				305	ПК 30.12-3Т		1,24
-67	ПК 30.12-3Т-Д				285			1,19
-68	ПК 30.12-3Т-Е				285			1,19
-69	ПК 30.12-3Т-И				310			1,26
-70	ПК 30.12-3Т-К				290			1,22
-71	ПК 30.12-3Т-Н				290			1,22
-72	ПК 30.10-8Т-Г			990	305	ПК 30.10-8Т		1,01
-73	ПК 30.10-8Т-Д				285			0,97
-74	ПК 30.10-8Т-Е				285			0,97
-75	ПК 30.10-8Т-И				310			1,03
-76	ПК 30.10-8Т-К				290			0,99
-77	ПК 30.10-8Т-Н				290			0,99
-78	ПК 30.10-6Т-Г				305	ПК 30.10-6Т		1,01
-79	ПК 30.10-6Т-Д				285			0,97
-80	ПК 30.10-6Т-Е				285			0,97
-81	ПК 30.10-6Т-И				310			1,03
-82	ПК 30.10-6Т-К				290			0,99
-83	ПК 30.10-6Т-Н				290			0,99

Обозначение	Марка	Рис.	Размеры, мм L	B	H	Применяемая панель перекрытия Марка	Серия, выпуск	Масса, т
1.241-7.3-3.0.0-84	ПК30.10-4Т-Г				305	ПК30.10-4Т	Серия 1.141-1 выпуск 60	1,01
-85	ПК30.10-4Т-Д				285			0,97
-86	ПК30.10-4Т-Е							0,97
-87	ПК30.10-4Т-И				310			1,03
-88	ПК30.10-4Т-К				290			0,99
-89	ПК30.10-4Т-Н							0,99
-90	ПК30.10-3Т-Г			990	305	ПК30.10-3Т		1,01
-91	ПК30.10-3Т-Д				285			0,97
-92	ПК30.10-3Т-Е							0,97
-93	ПК30.10-3Т-И				310			1,03
-94	ПК30.10-3Т-К				290			0,99
-95	ПК30.10-3Т-Н							0,99
-96	ПК30.18-8АтVТ-Г	1	2980		305	ПК30.18-8АтVТ		1,86
-97	ПК30.18-8АтVТ-Д				285			1,78
-98	ПК30.18-8АтVТ-Е			1790				1,78
-99	ПК30.18-8АтVТ-И				310			1,89
-100	ПК30.18-8АтVТ-К				290			1,82
-101	ПК30.18-8АтVТ-Н							1,82
-102	ПК30.15-8АтVТ-Г				305	ПК30.15-8АтVТ	Серия 1.141-1 выпуск 61	1,63
-103	ПК30.15-8АтVТ-Д				285			1,57
-104	ПК30.15-8АтVТ-Е			1490				1,57
-105	ПК30.15-8АтVТ-И				310			1,66
-106	ПК30.15-8АтVТ-К				290			1,60
-107	ПК30,15-8АтVТ-Н							1,60
-108	ПК30.12-8АтVТ-Г				305	ПК30.12-8АтVТ		1,24
-109	ПК30.12-8АтVТ-Д				285			1,19
-110	ПК30.12-8АтVТ-Е			1190				1,19
-111	ПК30.12-8АтVТ-И				310			1,26
-112	ПК30.12-8АтVТ-К				290			1,22
-113	ПК30.12-8АтVТ-Н							1,22
-114	ПК60.18-8АIVТ-Г*		5980	1490	305	ПК60.18-8АIVТ*	выпуск 64	3,71
1.241-7.3-3.0.0-115	ПК60.18-8АIVТ-Д				285	ПК60.18-8АIVТ*		3,55
-116	ПК60.18-8АIVТ-Е							3,55
-117	ПК60.18-8АIVТ-И				310			3,78
-118	ПК60.18-8АIVТ-К				290			3,63
-119	ПК60.18-8АIVТ-Н							3,63
-120	ПК60.18-6АIVТ-Г				305	ПК60.18-6АIVТ*		3,71
-121	ПК60.18-6АIVТ-Д				285			3,55
-122	ПК60.18-6АIVТ-Е							3,55
-123	ПК60.18-6АIVТ-И				310			3,78
-124	ПК60.18-6АIVТ-К				290			3,63
-125	ПК60.18-6АIVТ-Н							3,63
-126	ПК60.18-4АIVТ-Г	1	5980	1790	305	ПК60.18-4АIVТ*	Серия 1.141-1 выпуск 64	3,71
-127	ПК60.18-4АIVТ-Д				285			3,55
-128	ПК60.18-4АIVТ-Е							3,55
-129	ПК60.18-4АIVТ-И				310			3,78
-130	ПК60.18-4АIVТ-К				290			3,63
-131	ПК60.18-4АIVТ-Н							3,63
-132	ПК60.18-3АIVТ-Г				305	ПК60.18-3АIVТ*		3,71
-133	ПК60.18-3АIVТ-Д				285			3,55
-134	ПК60.18-3АIVТ-Е							3,55
-135	ПК60.18-3АIVТ-И				310			3,78
-136	ПК60.18-3АIVТ-К				290			3,63
-137	ПК60.18-3АIVТ-Н							3,63
-138	ПК60.15-8АIVТ-Г			1490	305	ПК60.15-8АIVТ		3,23
-139	ПК60.15-8АIVТ-Д				285			3,11
-140	ПК60.15-8АIVТ-Е							3,11
-141	ПК60.15-8АIVТ-И				310			3,30
-142	ПК60.15-8АIVТ-К				290			3,17
-143	ПК60.15-8АIVТ-Н							3,17

Инв. № подл. | Подп. и дата | Взам. инв. №

Обозначение	Марка	Рис.	Размеры, мм L	B	H	Применяемая панель перекрытия: Марка	Серия N выпуска	Масса, т
1.241-7.3-3.0.0-144	ПК60.15-6АIVТ-Г	1	5980	1490	305	ПК60.15-6АIVТ	Серия 1.141-1 Выпуск 64	3,23
-145	ПК60.15-6АIVТ-Д				285			3,11
-146	ПК60.15-6АIVТ-Е							3,11
-147	ПК60.15-6АIVТ-И				310			3,30
-148	ПК60.15-6АIVТ-К				290			3,17
-149	ПК60.15-6АIVТ-Н							3,17
-150	ПК60.15-4АIVТ-Г				305	ПК60.15-4АIVТ		3,23
-151	ПК60.15-4АIVТ-Д				285			3,11
-152	ПК60.15-4АIVТ-Е							3,11
-153	ПК60.15-4АIVТ-И				310			3,30
-154	ПК60.15-4АIVТ-К				290			3,17
-155	ПК60.15-4АIVТ-Н							3,17
-156	ПК60.15-3АIVТ-Г				305	ПК60.15-3АIVТ		3,23
-157	ПК60.15-3АIVТ-Д				285			3,11
-158	ПК60.15-3АIVТ-Е							3,11
-159	ПК60.15-3АIVТ-И				310			3,30
-160	ПК60.15-3АIVТ-К				290			3,17
-161	ПК60.15-3АIVТ-Н							3,17
-162	ПК60.12-8АIVТ-Г			1190	305	ПК60.12-8АIVТ		2,44
-163	ПК60.12-8АIVТ-Д				285			2,34
-164	ПК60.12-8АIVТ-Е							2,34
-165	ПК60.12-8АIVТ-И				310			2,48
-166	ПК60.12-8АIVТ-К				290			2,38
-167	ПК60.12-8АIVТ-Н							2,38
-168	ПК60.12-6АIVТ-Г				305	ПК60.12-6АIVТ		2,44
-169	ПК60.12-6АIVТ-Д				285			2,34
-170	ПК60.12-6АIVТ-Е							2,34
-171	ПК60.12-6АIVТ-И				310			2,48
-172	ПК60.12-6АIVТ-К				290			2,38
-173	ПК60.12-6АIVТ-Н							2,38
-174	ПК60.12-4АIVТ-Г				305	ПК60.12-4АIVТ		2,44
-175	ПК60.12-4АIVТ-Д	1	5980	1190	285	ПК60.12-4АIVТ	Серия 1.141-1 Выпуск 64	2,34
-176	ПК60.12-4АIVТ-Е							2,34
-177	ПК60.12-4АIVТ-И				310			2,48
-178	ПК60.12-4АIVТ-К				290			2,38
-179	ПК60.12-4АIVТ-Н							2,38
-180	ПК60.12-3АIVТ-Г				305	ПК60.12-3АIVТ		2,44
-181	ПК60.12-3АIVТ-Д				285			2,34
-182	ПК60.12-3АIVТ-Е							2,34
-183	ПК60.12-3АIVТ-И				310			2,48
-184	ПК60.12-3АIVТ-К				290			2,38
-185	ПК60.12-3АIVТ-Н							2,38
-186	ПК60.10-8АIVТ-Г			990	305	ПК60.10-8АIVТ		1,99
-187	ПК60.10-8АIVТ-Д				285			1,91
-188	ПК60.10-8АIVТ-Е							1,91
-189	ПК60.10-8АIVТ-И				310			2,03
-190	ПК60.10-8АIVТ-К				290			1,95
-191	ПК60.10-8АIVТ-Н							1,95
-192	ПК60.10-6АIVТ-Г				305	ПК60.10-6АIVТ		1,99
-193	ПК60.10-6АIVТ-Д				285			1,91
-194	ПК60.10-6АIVТ-Е							1,91
-195	ПК60.10-6АIVТ-И				310			2,03
-196	ПК60.10-6АIVТ-К				290			1,95
-197	ПК60.10-6АIVТ-Н							1,95
-198	ПК60.10-4АIVТ-Г				305	ПК60.10-4АIVТ		1,99
-199	ПК60.10-4АIVТ-Д				285			1,91
-200	ПК60.10-4АIVТ-Е							1,91
-201	ПК60.10-4АIVТ-И				310			2,03
-202	ПК60.10-4АIVТ-К				290			1,95
-203	ПК60.10-4АIVТ-Н							1,95

Взам. инв. № | Подп. и дата | Инв. № подл.

Обозначение	Марка	Рис.	Размеры, мм L	B	H	Применяемая панель перекрытия Марка	Серии и выпуска	Масса, т
1.241-7.3-3.0.0-204	ПКБО.10-3АIVТ-Р	1	5980	990	305	ПКБО.10-3АIVТ	Серия 1.141-1 выпуск 64	1,99
-205	ПКБО.10-3АIVТ-Д				285			1,91
-206	ПКБО.10-3АIVТ-Е							1,91
-207	ПКБО.10-3АIVТ-И				310			2,03
-208	ПКБО.10-3АIVТ-К				290			1,95
-209	ПКБО.10-3АIVТ-Н							1,95
-210	ПКБО.18-8К7Т-Р			1190	305	ПКБО.18-8К7Т*	Серия 1.141-1 выпуск 62	3,71
-211	ПКБО.18-8К7Т-Д				285			3,55
-212	ПКБО.18-8К7Т-Е							3,55
-213	ПКБО.18-8К7Т-И				310			3,78
-214	ПКБО.18-8К7Т-К				290			3,63
-215	ПКБО.18-8К7Т-Н							3,63
-216	ПКБО.18-6К7Т-Р				305	ПКБО.18-6К7Т*		3,71
-217	ПКБО.18-6К7Т-Д				285			3,55
-218	ПКБО.18-6К7Т-Е							3,55
-219	ПКБО.18-6К7Т-И				310			3,78
-220	ПКБО.18-6К7Т-К				290			3,63
-221	ПКБО.18-6К7Т-Н							3,63
-222	ПКБО.18-4К7Т-Р				305	ПКБО.18-4К7Т*		3,71
-223	ПКБО.18-4К7Т-Д				285			3,55
-224	ПКБО.18-4К7Т-Е							3,55
-225	ПКБО.18-4К7Т-И				310			3,78
-226	ПКБО.18-4К7Т-К				290			3,63
-227	ПКБО.18-4К7Т-Н							3,63
-228	ПКБО.15-8К7Т-Р			1490	305	ПКБО.15-8К7Т		3,23
-229	ПКБО.15-8К7Т-Д				285			3,11
-230	ПКБО.15-8К7Т-Е							3,11
-231	ПКБО.15-8К7Т-И				310			3,30
-232	ПКБО.15-8К7Т-К				290			3,17
-233	ПКБО.15-8К7Т-Н							3,17
-234	ПКБО.15-6К7Т-Р				305	ПКБО.15-6К7Т		3,23

Обозначение	Марка	Рис.	Размеры, мм L	B	H	Применяемая панель перекрытия Марка	Серии и выпуска	Масса, т
1.241-7.3-3.0.0-235	ПКБО.15-6К7Т-Д	1	5980	1490	285	ПКБО.15-6К7Т	Серия 1.141-1 выпуск 62	3,11
-236	ПКБО.15-6К7Т-Е							3,11
-237	ПКБО.15-6К7Т-И				310			3,30
-238	ПКБО.15-6К7Т-К				290			3,17
-239	ПКБО.15-6К7Т-Н							3,17
-240	ПКБО.15-4К7Т-Р				305	ПКБО.15-4К7Т		3,23
-241	ПКБО.15-4К7Т-Д				285			3,11
-242	ПКБО.15-4К7Т-Е							3,11
-243	ПКБО.15-4К7Т-И				310			3,30
-244	ПКБО.15-4К7Т-К				290			3,17
-245	ПКБО.15-4К7Т-Н							3,17
-246	ПКБО.12-8К7Т-Р			1190	305	ПКБО.12-8К7Т		2,44
-247	ПКБО.12-8К7Т-Д				285			2,34
-248	ПКБО.12-8К7Т-Е							2,34
-249	ПКБО.12-8К7Т-И				310			2,48
-250	ПКБО.12-8К7Т-К				290			2,38
-251	ПКБО.12-8К7Т-Н							2,38
-252	ПКБО.12-6К7Т-Р				305	ПКБО.12-6К7Т		2,44
-253	ПКБО.12-6К7Т-Д				285			2,34
-254	ПКБО.12-6К7Т-Е							2,34
-255	ПКБО.12-6К7Т-И				310			2,48
-256	ПКБО.12-6К7Т-К				290			2,38
-257	ПКБО.12-6К7Т-Н							2,38
-258	ПКБО.12-4К7Т-Р				305	ПКБО.12-4К7Т		2,44
-259	ПКБО.12-4К7Т-Д				285			2,34
-260	ПКБО.12-4К7Т-Е							2,34
-261	ПКБО.12-4К7Т-И				310			2,48
-262	ПКБО.12-4К7Т-К				290			2,38
-263	ПКБО.12-4К7Т-Н							2,38

Обозначение	Марка	Рис.	Размеры, мм L	B	H	Применяемая панель перекрытия Марка	Серия и выпуск	Масса, т
1.241-7.3-3.0.0-264	ПК60.10-8К7Т-Г	1	5980	990	305	ПК60.10-8К7Т	Серия 1.141-1 выпуск 62	1,99
-265	ПК60.10-8К7Т-Д				285			1,91
-266	ПК60.10-8К7Т-Е							1,91
-267	ПК60.10-8К7Т-И				310			2,03
-268	ПК60.10-8К7Т-К				290			1,95
-269	ПК60.10-8К7Т-Н							1,95
-270	ПК60.10-6К7Т-Г				305	ПК60.10-6К7Т		1,99
-271	ПК60.10-6К7Т-Д				285			1,91
-272	ПК60.10-6К7Т-Е							1,91
-273	ПК60.10-6К7Т-И				310			2,03
-274	ПК60.10-6К7Т-К				290			1,95
-275	ПК60.10-6К7Т-Н							1,95
-276	ПК60.10-4К7Т-Г				305	ПК60.10-4К7Т		1,99
-277	ПК60.10-4К7Т-Д				285			1,91
-278	ПК60.10-4К7Т-Е							1,91
-279	ПК60.10-4К7Т-И				310			2,03
-280	ПК60.10-4К7Т-К				290			1,95
-281	ПК60.10-4К7Т-Н							1,95
-282	ПК60.18-8АтУТ-Г			1490	305	ПК60.18-8АтУТ*	Серия 1.141-1 выпуск 63	3,71
-283	ПК60.18-8АтУТ-Д				285			3,55
-284	ПК60.18-8АтУТ-Е							3,55
-285	ПК60.18-8АтУТ-И				310			3,78
-286	ПК60.18-8АтУТ-К				290			3,63
-287	ПК60.18-8АтУТ-Н							3,63
-288	ПК60.18-6АтУТ-Г				305	ПК60.18-6АтУТ*		3,71
-289	ПК60.18-6АтУТ-Д				285			3,55
-290	ПК60.18-6АтУТ-Е							3,55
-291	ПК60.18-6АтУТ-И				310			3,78
-292	ПК60.18-6АтУТ-К				290			3,63
-293	ПК60.18-6АтУТ-Н							3,63
-294	ПК60.18-4АтУТ-Г				305	ПК60.18-4АтУТ*		3,71
1.241-7.3-3.0.0-295	ПК60.18-4АтУТ-Д	1	5980	1490	285	ПК60.18-4АтУТ*	Серия 1.141-1 выпуск 63	3,55
-296	ПК60.18-4АтУТ-Е							3,55
-297	ПК60.18-4АтУТ-И				310			3,78
-298	ПК60.18-4АтУТ-К				290			3,63
-299	ПК60.18-4АтУТ-Н							3,63
-300	ПК60.18-3АтУТ-Г				305	ПК60.18-3АтУТ*		3,71
-301	ПК60.18-3АтУТ-Д				285			3,55
-302	ПК60.18-3АтУТ-Е							3,55
-303	ПК60.18-3АтУТ-И				310			3,78
-304	ПК60.18-3АтУТ-К				290			3,63
-305	ПК60.18-3АтУТ-Н							3,63
-306	ПК60.15-8АтУТ-Г			1490	305	ПК60.15-8АтУТ		3,23
-307	ПК60.15-8АтУТ-Д				285			3,11
-308	ПК60.15-8АтУТ-Е							3,11
-309	ПК60.15-8АтУТ-И				310			3,30
-310	ПК60.15-8АтУТ-К				290			3,17
-311	ПК60.15-8АтУТ-Н							3,17
-312	ПК60.15-6АтУТ-Г				305	ПК60.15-6АтУТ		3,23
-313	ПК60.15-6АтУТ-Д				285			3,11
-314	ПК60.15-6АтУТ-Е							3,11
-315	ПК60.15-6АтУТ-И				310			3,30
-316	ПК60.15-6АтУТ-К				290			3,17
-317	ПК60.15-6АтУТ-Н							3,17
-318	ПК60.15-4АтУТ-Г				305	ПК60.15-4АтУТ		3,23
-319	ПК60.15-4АтУТ-Д				285			3,11
-320	ПК60.15-4АтУТ-Е							3,11
-321	ПК60.15-4АтУТ-И				310			3,30
-322	ПК60.15-4АтУТ-К				290			3,17
-323	ПК60.15-4АтУТ-Н							3,17

Инв. № подл. | Подп. и дата | Взам. инв. №

Обозначение	Марка	Рис.	Размеры, мм L	B	H	Применяемая панель перекрытия Марка	Серия и выпуск	Масса, т
1.241-7.3-3.0.0-324	ПК60.15-3АтVТ-Г	1	5980	1490	305	ПК60.15-3АтVТ	Серия 1.141-1 выпуск 63	3,23
-325	ПК60.15-3АтVТ-Д				285			3,11
-326	ПК60.15-3АтVТ-Е							3,11
-327	ПК60.15-3АтVТ-И				310			3,30
-328	ПК60.15-3АтVТ-К				290			3,17
-329	ПК60.15-3АтVТ-Н							3,17
-330	ПК60.12-8АтVТ-Г			1190	305	ПК60.12-8АтVТ		2,44
-331	ПК60.12-8АтVТ-Д				285			2,34
-332	ПК60.12-8АтVТ-Е							2,34
-333	ПК60.12-8АтVТ-И				310			2,48
-334	ПК60.12-8АтVТ-К				290			2,38
-335	ПК60.12-8АтVТ-Н							2,38
-336	ПК60.12-6АтVТ-Г				305	ПК60.12-6АтVТ		2,44
-337	ПК60.12-6АтVТ-Д				285			2,34
-338	ПК60.12-6АтVТ-Е							2,34
-339	ПК60.12-6АтVТ-И				310			2,48
-340	ПК60.12-6АтVТ-К				290			2,38
-341	ПК60.12-6АтVТ-Н							2,38
-342	ПК60.12-4АтVТ-Г				305	ПК60.12-4АтVТ		2,44
-343	ПК60.12-4АтVТ-Д				285			2,34
-344	ПК60.12-4АтVТ-Е							2,34
-345	ПК60.12-4АтVТ-И				310			2,48
-346	ПК60.12-4АтVТ-К				290			2,38
-347	ПК60.12-4АтVТ-Н							2,38
-348	ПК60.12-3АтVТ-Г				305	ПК60.12-3АтVТ		2,44
-349	ПК60.12-3АтVТ-Д				285			2,34
-350	ПК60.12-3АтVТ-Е							2,34
-351	ПК60.12-3АтVТ-И				310			2,48
-352	ПК60.12-3АтVТ-К				290			2,38
-353	ПК60.12-3АтVТ-Н							2,38
-354	ПК60.10-8АтVТ-Г			990	305	ПК60.10-8АтVТ		1,99
-355	ПК60.10-8АтVТ-Д	1	5980	990	285	ПК60.10-8АтVТ	Серия 1.141-1 выпуск 63	1,91
-356	ПК60.10-8АтVТ-Е							1,91
-357	ПК60.10-8АтVТ-И				310			2,03
-358	ПК60.10-8АтVТ-К				290			1,95
-359	ПК60.10-8АтVТ-Н							1,95
-360	ПК60.10-6АтVТ-Г				305	ПК60.10-6АтVТ		1,99
-361	ПК60.10-6АтVТ-Д				285			1,91
-362	ПК60.10-6АтVТ-Е							1,91
-363	ПК60.10-6АтVТ-И				310			2,03
-364	ПК60.10-6АтVТ-К				290			1,95
-365	ПК60.10-6АтТ-Н							1,95
-366	ПК60.10-4АтVТ-Г				305	ПК60.10-4АтVТ		1,99
-367	ПК60.10-4АтVТ-Д				285			1,91
-368	ПК60.10-4АтVТ-Е							1,91
-369	ПК60.10-4АтVТ-И				310			2,03
-370	ПК60.10-4АтVТ-К				290			1,95
-371	ПК60.10-4АтVТ-Н							1,95
-372	ПК60.10-3АтVТ-Г				305	ПК60.10-3АтVТ		1,99
-373	ПК60.10-3АтVТ-Д				285			1,91
-374	ПК60.10-3АтVТ-Е							1,91
-375	ПК60.10-3АтVТ-И				310			2,03
-376	ПК60.10-3АтVТ-К				290			1,95
-377	ПК60.10-3АтVТ-Н							1,95
-378	ПКБ3.18-8АIIIVТ-Г		6280	1790	305	ПКБ3.18-8АIIIVТ	Серия 1.141-1 выпуск 64	3,91
-379	ПКБ3.18-8АIIIVТ-Д				285			3,75
-380	ПКБ3.18-8АIIIVТ-Е							3,75
-381	ПКБ3.18-8АIIIVТ-И				310			3,99
-382	ПКБ3.18-8АIIIТ-К				290			3,82
-383	ПКБ3.18-8АIIIТ-Н							3,82

Обозначение	Марка	Рис.	Размеры, мм L	B	H	Применяемая панель перекрытия: Марка	Серия N выпуска	Масса, т
1.241-7.3-3.0.0-384	ПК63.18-6AIVT-Г	1	6280	1790	305	ПК63.18-6AIVT	Серия 1.141-1 выпуск 64	3,91
-385	ПК63.18-6AIVT-Д				285			3,75
-386	ПК63.18-6AIVT-Е							3,75
-387	ПК63.18-6AIVT-И				310			3,99
-388	ПК63.18-6AIVT-К				290			3,82
-389	ПК63.18-6AIVT-Н							3,82
-390	ПК63.18-4AIVT-Г				305	ПК63.18-4AIVT		3,91
-391	ПК63.18-4AIVT-Д				285			3,75
-392	ПК63.18-4AIVT-Е							3,75
-393	ПК63.18-4AIVT-И				310			3,99
-394	ПК63.18-4AIVT-К				290			3,82
-395	ПК63.18-4AIVT-Н							3,82
-396	ПК63.18-3AIVT-Г				305	ПК63.18-3AIVT		3,91
-397	ПК63.18-3AIVT-Д				285			3,75
-398	ПК63.18-3AIVT-Е							3,75
-399	ПК63.18-3AIVT-И				310			3,99
-400	ПК63.18-3AIVT-К				290			3,82
-401	ПК63.18-3AIVT-Н							3,82
-402	ПК63.15-8AIVT-Г			1490	305	ПК63.15-8AIVT*		3,41
-403	ПК63.15-8AIVT-Д				285	ПК63.15-8AIVT		3,27
-404	ПК63.15-8AIVT-Е							3,27
-405	ПК63.15-8AIVT-И				310	ПК63.15-8AIVT*		3,47
-406	ПК63.15-8AIVT-К				290			3,35
-407	ПК63.15-8AIVT-Н							3,35
-408	ПК63.15-6AIVT-Г				305	ПК63.15-6AIVT*		3,41
-409	ПК63.15-6AIVT-Д				285	ПК63.15-6AIVT		3,27
-410	ПК63.15-6AIVT-Е							3,27
-411	ПК63.15-6AIVT-И				310	ПК63.15-6AIVT*		3,47
-412	ПК63.15-6AIVT-К				290			3,35
-413	ПК63.15-6AIVT-Н							3,35
-414	ПК63.15-4AIVT-Г				305	ПК63.15-4AIVT*		3,41

Обозначение	Марка	Рис.	Размеры, мм L	B	H	Применяемая панель перекрытия: Марка	Серия N выпуска	Масса, т
1.241-7.3-3.0.0-415	ПК63.15-4AIVT-Д	1	6280	1490	285	ПК63.15-4AIVT	Серия 1.141-1 выпуск 64	3,27
-416	ПК63.15-4AIVT-Е							3,27
-417	ПК63.15-4AIVT-И				310	ПК63.15-4AIVT*		3,47
-418	ПК63.15-4AIVT-К				290			3,35
-419	ПК63.15-4AIVT-Н							3,35
-420	ПК63.15-3AIVT-Г				305	ПК63.15-3AIVT*		3,41
-421	ПК63.15-3AIVT-Д				285	ПК63.15-3AIVT		3,27
-422	ПК63.15-3AIVT-Е							3,27
-423	ПК63.15-3AIVT-И				310	ПК63.15-3AIVT*		3,47
-424	ПК63.15-3AIVT-К				290			3,35
-425	ПК63.15-3AIVT-Н							3,35
-426	ПК63.12-8AIVT-Г			1190	305	ПК63.12-8AIVT		2,55
-427	ПК63.12-8AIVT-Д				285			2,45
-428	ПК63.12-8AIVT-Е							2,45
-429	ПК63.12-8AIVT-И				310			2,60
-430	ПК63.12-8AIVT-К				290			2,50
-431	ПК63.12-8AIVT-Н							2,50
-432	ПК63.12-6AIVT-Г				305	ПК63.12-6AIVT		2,55
-433	ПК63.12-6AIVT-Д				285			2,45
-434	ПК63.12-6AIVT-Е							2,45
-435	ПК63.12-6AIVT-И				310			2,60
-436	ПК63.12-6AIVT-К				290			2,50
-437	ПК63.12-6AIVT-Н							2,50
-438	ПК63.12-4AIVT-Г				305	ПК63.12-4AIVT		2,55
-439	ПК63.12-4AIVT-Д				285			2,45
-440	ПК63.12-4AIVT-Е							2,45
-441	ПК63.12-4AIVT-И				310			2,60
-442	ПК63.12-4AIVT-К				290			2,50
-443	ПК63.12-4AIVT-Н							2,50

1.241-7.3-3.0.0 СБ

Лист 8

Инв. № подл. | Подп. и дата | Взам. инв. №

Обозначение	Марка	Рис.	Размеры, мм L	B	H	Применяемая панель перекрытия Марка	Серия, выпуск	Масса, т
1.241-7.3-3.0.0-444	ПК63.12-3АIVТ-Г	1	6280	1190	305	ПК63.12-3АIVТ	Серия 1.141-1 выпуск 64	2,55
-445	ПК63.12-3АIVТ-Д				285			2,45
-446	ПК63.12-3АIVТ-Е							2,45
-447	ПК63.12-3АIVТ-И				310			2,60
-448	ПК63.12-3АIVТ-К				290			2,50
-449	ПК63.12-3АIVТ-Н							2,50
-450	ПК63.10-8АIVТ-Г			990	305	ПК63.10-8АIVТ*		2,11
-451	ПК63.10-8АIVТ-Д				285	ПК63.10-8АIVТ		2,02
-452	ПК63.10-8АIVТ-Е							2,02
-453	ПК63.10-8АIVТ-И				310	ПК63.10-8АIVТ*		2,15
-454	ПК63.10-8АIVТ-К				290	ПК63.10-8АIVТ		2,06
-455	ПК63.10-8АIVТ-Н							2,06
-456	ПК63.10-6АIVТ-Г				305	ПК63.10-6АIVТ*		2,11
-457	ПК63.10-6АIVТ-Д				285	ПК63.10-6АIVТ		2,02
-458	ПК63.10-6АIVТ-Е							2,02
-459	ПК63.10-6АIVТ-И				310	ПК63.10-6АIVТ*		2,15
-460	ПК63.10-6АIVТ-К				290	ПК63.10-6АIVТ		2,06
-461	ПК63.10-6АIVТ-Н							2,06
-462	ПК63.10-4АIVТ-Г				305	ПК63.10-4АIVТ*		2,11
-463	ПК63.10-4АIVТ-Д				285	ПК63.10-4АIVТ		2,02
-464	ПК63.10-4АIVТ-Е							2,02
-465	ПК63.10-4АIVТ-И				310	ПК63.10-4АIVТ*		2,15
-466	ПК63.10-4АIVТ-К				290	ПК63.10-4АIVТ		2,06
-467	ПК63.10-4АIVТ-Н							2,06
-468	ПК63.10-3АIVТ-Г				305	ПК63.10-3АIVТ*		2,11
-469	ПК63.10-3АIVТ-Д				285	ПК63.10-3АIVТ		2,02
-470	ПК63.10-3АIVТ-Е							2,02
-471	ПК63.10-3АIVТ-И				310	ПК63.10-3АIVТ*		2,15
-472	ПК63.10-3АIVТ-К				290	ПК63.10-3АIVТ		2,06
-473	ПК63.10-3АIVТ-Н							2,06
-474	ПК63.18-8К7Т-Г			1790	305	ПК63.18-8К7Т	выпуск 62	3,91

Обозначение	Марка	Рис.	Размеры, мм L	B	H	Применяемая панель перекрытия Марка	Серия, выпуск	Масса, т
1.241-7.3-3.0.0-475	ПК63.18-8К7Т-Д	1	6280	1790	285	ПК63.18-8К7Т	Серия 1.141-1 выпуск 62	3,75
-475	ПК63.18-8К7Т-Е							3,75
-477	ПК63.18-8К7Т-И				310			3,99
-478	ПК63.18-8К7Т-К				290			3,82
-479	ПК63.18-8К7Т-Н							3,82
-480	ПК63.18-6К7Т-Г				305	ПК63.18-6К7Т		3,91
-481	ПК63.18-6К7Т-Д				285			3,75
-482	ПК63.18-6К7Т-Е							3,75
-483	ПК63.18-6К7Т-И				310			3,99
-484	ПК63.18-6К7Т-К				290			3,82
-485	ПК63.18-6К7Т-Н							3,82
-486	ПК63.18-4К7Т-Г				305	ПК63.18-4К7Т		3,91
-487	ПК63.18-4К7Т-Д				285			3,75
-488	ПК63.18-4К7Т-Е							3,75
-489	ПК63.18-4К7Т-И				310			3,99
-490	ПК63.18-4К7Т-К				290			3,82
-491	ПК63.18-4К7Т-Н							3,82
-492	ПК63.15-8К7Т-Г			1490	305	ПК63.15-8К7Т*		3,41
-493	ПК63.15-8К7Т-Д				285	ПК63.15-8К7Т		3,27
-494	ПК63.15-8К7Т-Е							3,27
-495	ПК63.15-8К7Т-И				310	ПК63.15-8К7Т*		3,47
-496	ПК63.15-8К7Т-К				290			3,35
-497	ПК63.15-8К7Т-Н							3,35
-498	ПК63.15-6К7Т-Г				305	ПК63.15-6К7Т*		3,41
-499	ПК63.15-6К7Т-Д				285	ПК63.15-6К7Т		3,27
-500	ПК63.15-6К7Т-Е							3,27
-501	ПК63.15-6К7Т-И				310	ПК63.15-6К7Т*		3,47
-502	ПК63.15-6К7Т-К				290			3,35
-503	ПК63.15-6К7Т-Н							3,35

Инв.№ подл. | Подп. и дата | Взам.инв.№

1.241-7.3-3.0.0 СБ

Обозначение	Марка	Рис.	Размеры, мм L	B	H	Применяемая панель перекрытия Марка	N серии N выпуска	Масса, т
1.241-7.3-3.0.0-504	ПК63.15-4К7Т-Г	1	6280	1490	305	ПК63.15-4К7Т*	Серия 1.141-1 выпуск 62	3,41
-505	ПК63.15-4К7Т-Д				285	ПК63.15-4К7Т		3,27
-506	ПК63.15-4К7Т-Е							3,27
-507	ПК63.15-4К7Т-И				310	ПК63.15-4К7Т*		3,47
-508	ПК63.15-4К7Т-К				290			3,35
-509	ПК63.15-4К7Т-Н							3,35
-510	ПК63.12-8К7Т-Г			1190	305	ПК63.12-8К7Т		2,55
-511	ПК63.12-8К7Т-Д				285			2,45
-512	ПК63.12-8К7Т-Е							2,45
-513	ПК63.12-8К7Т-И				310			2,60
-514	ПК63.12-8К7Т-К				290			2,50
-515	ПК63.12-8К7Т-Н							2,50
-516	ПК63.12-6К7Т-Г				305	ПК63.12-6К7Т		2,55
-517	ПК63.12-6К7Т-Д				285			2,45
-518	ПК63.12-6К7Т-Е							2,45
-519	ПК63.12-6К7Т-И				310			2,60
-520	ПК63.12-6К7Т-К				290			2,50
-521	ПК63.12-6К7Т-Н							2,50
-522	ПК63.12-4К7Т-Г				305	ПК63.12-4К7Т		2,55
-523	ПК63.12-4К7Т-Д				285			2,45
-524	ПК63.12-4К7Т-Е							2,45
-525	ПК63.12-4К7Т-И				310			2,60
-526	ПК63.12-4К7Т-К				290			2,50
-527	ПК63.12-4К7Т-Н							2,50
-528	ПК63.10-8К7Т-Г			990	305	ПК63.10-8К7Т*		2,11
-529	ПК63.10-8К7Т-Д				285	ПК63.10-8К7Т		2,02
-530	ПК63.10-8К7Т-Е							2,02
-531	ПК63.10-8К7Т-И				310	ПК63.10-8К7Т*		2,15
-532	ПК63.10-8К7Т-К				290	ПК63.10-8К7Т		2,06
-533	ПК63.10-8К7Т-Н							2,06
-534	ПК63.10-6К7Т-Г				305	ПК63.10-6К7Т*		2,11

Обозначение	Марка	Рис.	Размеры, мм L	B	H	Применяемая панель перекрытия Марка	N серии N выпуска	Масса, т
1.241-7.3-3.0.0-535	ПК63.10-6К7Т-Д	6280	990	285	ПК63.10-6К7Т			2,02
-536	ПК63.10-6К7Т-Е							2,02
-537	ПК63.10-6К7Т-И				310	ПК63.10-6К7Т*		2,15
-538	ПК63.10-6К7Т-К				290	ПК63.10-6К7Т		2,06
-539	ПК63.10-6К7Т-Н							2,06
-540	ПК63.10-4К7Т-Г				305	ПК63.10-4К7Т*		2,11
-541	ПК63.10-4К7Т-Д				285	ПК63.10-4К7Т		2,02
-542	ПК63.10-4К7Т-Е							2,02
-543	ПК63.10-4К7Т-И				310	ПК63.10-4К7Т*		2,15
-544	ПК63.10-4К7Т-К				290	ПК63.10-4К7Т		2,06
-545	ПК63.10-4К7Т-Н							2,06
-546	ПК63.18-8АтVТ-Г		1790	305	ПК63.18-8АтVТ	Серия 1.141-1 выпуск 63		3,91
-547	ПК63.18-8АтVТ-Д			285				3,75
-548	ПК63.18-8АтVТ-Е							3,75
-549	ПК63.18-8АтVТ-И			310				3,99
-550	ПК63.18-8АтVТ-К			290				3,82
-551	ПК63.18-8АтVТ-Н							3,82
-552	ПК63.18-6АтVТ-Г			305	ПК63.18-6АтVТ			3,91
-553	ПК63.18-6АтVТ-Д			285				3,75
-554	ПК63.18-6АтVТ-Е							3,75
-555	ПК63.18-6АтVТ-И			310				3,99
-556	ПК63.18-6АтVТ-К			290				3,82
-557	ПК63.18-6АтVТ-Н							3,82
-558	ПК63.18-4АтVТ-Г			305	ПК63.18-4АтVТ			3,91
-559	ПК63.18-4АтVТ-Д			285				3,75
-560	ПК63.18-4АтVТ-Е							3,75
-561	ПК63.18-4АтVТ-И			310				3,99
-562	ПК63.18-4АтVТ-К			290				3,82
-563	ПК63.18-4АтVТ-Н							3,82

1.241-7.3-3.0.0 СБ	Лист 10

Инв. N подл. | Подп. и дата | Взам. инв. N

Обозначение	Марка	Рис.	Размеры, мм L	B	H	Применяемая панель перекрытия Марка	№ серии и выпуска	Масса, т
1.241-7.3-3.0.0-564	ПК63.18-3АтVТ-Р				305			3,91
-565	ПК63.18-3АтVТ-Д				285			3,75
-566	ПК63.18-3АтVТ-Е			1490		ПК63.18-3АтVТ		3,75
-567	ПК63.18-3АтVТ-И				310			3,99
-568	ПК63.18-3АтVТ-К				290			3,82
-569	ПК63.18-3АтVТ-Н							3,82
-570	ПК63.15-8АтVТ-Р				305	ПК63.15-8АтVТ*		3,41
-571	ПК63.15-8АтVТ-Д				285	ПК63.15-8АтVТ		3,27
-572	ПК63.15-8АтVТ-Е							3,27
-573	ПК63.15-8АтVТ-И				310			3,47
-574	ПК63.15-8АтVТ-К				290	ПК63.15-8АтVТ*		3,35
-575	ПК63.15-8АтVТ-Н							3,35
-576	ПК63.15-6АтVТ-Р				305	ПК63.15-6АтVТ*		3,41
-577	ПК63.15-6АтVТ-Д				285	ПК63.15-6АтVТ		3,27
-578	ПК63.15-6АтVТ-Е							3,27
-579	ПК63.15-6АтVТ-И	1	6280	1490	310		Серия 1.141-1 Выпуск 63	3,47
-580	ПК63.15-6АтVТ-К				290	ПК63.15-6АтVТ*		3,35
-581	ПК63.15-6АтVТ-Н							3,35
-582	ПК63.15-4АтVТ-Р				305	ПК63.15-4АтVТ*		3,41
-583	ПК63.15-4АтVТ-Д				285	ПК63.15-4АтVТ		3,27
-584	ПК63.15-4АтVТ-Е							3,27
-585	ПК63.15-4АтVТ-И				310			3,47
-586	ПК63.15-4АтVТ-К				290	ПК63.15-4АтVТ*		3,35
-587	ПК63.15-4АтVТ-Н							3,35
-588	ПК63.15-3АтVТ-Р				305	ПК63.15-3АтVТ*		3,41
-589	ПК63.15-3АтVТ-Д				285	ПК63.15-3АтVТ		3,27
-590	ПК63.15-3АтVТ-Е							3,27
-591	ПК63.15-3АтVТ-И				310			3,47
-592	ПК63.15-3АтVТ-К				290	ПК63.15-3АтVТ*		3,35
-593	ПК63.15-3АтVТ-Н							3,35
-594	ПК63.12-8АтVТ-Р			1490	305	ПК63.12-8АтVТ		2,55

Обозначение	Марка	Рис.	Размеры, мм L	B	H	Применяемая панель перекрытия Марка	№ серии и выпуска	Масса, т
1.241-7.3-3.0.0-595	ПК63.12-8АтVТ-Д				285			2,45
-596	ПК63.12-8АтVТ-Е					ПК63.12-8АтVТ		2,45
-597	ПК63.12-8АтVТ-И				310			2,60
-598	ПК63.12-8АтVТ-К				290			2,50
-599	ПК63.12-8АтVТ-Н							2,50
-600	ПК63.12-6АтVТ-Р				305			2,55
-601	ПК63.12-6АтVТ-Д				285			2,45
-602	ПК63.12-6АтVТ-Е					ПК63.12-6АтVТ		2,45
-603	ПК63.12-6АтVТ-И			1190	310			2,60
-604	ПК63.12-6АтVТ-К				290			2,50
-605	ПК63.12-6АтVТ-Н							2,50
-606	ПК63.12-4АтVТ-Р				305			2,55
-607	ПК63.12-4АтVТ-Д				285			2,45
-608	ПК63.12-4АтVТ-Е	1	6280			ПК63.12-4АтVТ	Серия 1.141-1 Выпуск 63	2,45
-609	ПК63.12-4АтVТ-И				310			2,60
-610	ПК63.12-4АтVТ-К				290			2,50
-611	ПК63.12-4АтVТ-Н							2,50
-612	ПК63.12-3АтVТ-Р				305			2,55
-613	ПК63.12-3АтVТ-Д				285			2,45
-614	ПК63.12-3АтVТ-Е					ПК63.12-3АтVТ		2,45
-615	ПК63.12-3АтVТ-И				310			2,60
-616	ПК63.12-3АтVТ-К				290			2,50
-617	ПК63.12-3АтVТ-Н							2,50
-618	ПК63.10-8АтVТ-Р				305	ПК63.10-8АтVТ*		2,11
-619	ПК63.10-8АтVТ-Д				285	ПК63.10-8АтVТ		2,02
-620	ПК63.10-8АтVТ-Е			990				2,02
-621	ПК63.10-8АтVТ-И				310	ПК63.10-8АтVТ*		2,15
-622	ПК63.10-8АтVТ-К				290	ПК63.10-8АтVТ		2,06
-623	ПК63.10-8АтVТ-Н							2,06

Инв. № подл. | Подп. и дата | Взам. инв. №

Обозначение	Марка	Рис.	Размеры, мм			Применяемая панель перекрытия		Масса, т
			Ш	В	Н	Марка	Серия и выпуск	
1.241-7.3-3.0.0-624	ПК63.10-6АтVТ-Г	1	6280	990	305	ПК63.10-6АтVТ*	Серия 1.241-1 Выпуск 63	2,11
-625	ПК63.10-6АтVТ-Д				285	ПК63.10-6АтVТ		2,02
-626	ПК63.10-6АтVТ-Е							2,02
-627	ПК63.10-6АтVТ-И				310	ПК63.10-6АтVТ*		2,15
-628	ПК63.10-6АтVТ-К				290	ПК63.10-6АтVТ		2,06
-629	ПК63.10-6АтVТ-Н							2,06
-630	ПК63.10-4АтVТ-Г				305	ПК63.10-4АтVТ*		2,11
-631	ПК63.10-4АтVТ-Д				285	ПК63.10-4АтVТ		2,02
-632	ПК63.10-4АтVТ-Е							2,02
-633	ПК63.10-4АтVТ-И				310	ПК63.10-4АтVТ*		2,15
-634	ПК63.10-4АтVТ-К				290	ПК63.10-4АтVТ		2,06
-635	ПК63.10-4АтVТ-Н							2,06
-636	ПК63.10-3АтVТ-Г				305	ПК63.10-3АтVТ*		2,11
-637	ПК63.10-3АтVТ-Д				285	ПК63.10-3АтVТ		2,02
-638	ПК63.10-3АтVТ-Е							2,02
-639	ПК63.10-3АтVТ-И				310	ПК63.10-3АтVТ*		2,15
-640	ПК63.10-3АтVТ-К				290	ПК63.10-3АтVТ		2,06
-641	ПК63.10-3АтVТ-Н							2,06
-642	ПК4,5-33.24-Г	2	3280	2380	305	ПК4.5-33.24	Серия 1.241-1 Выпуск 14	2,80
-643	ПК4,5-33.24-Д				285			2,68
-644	ПК4,5-33.24-Е							2,68
-645	ПК4,5-33.24-И				310			2,86
-646	ПК4,5-33.24-К				290			2,74
-647	ПК4,5-33.24-Н							2,74
-648	ПК6-33.24-Г				305	ПК6-33.24		2,80
-649	ПК6-33.24-Д				285			2,68
-650	ПК6-33.24-Е							2,68
-651	ПК6-33.24-И				310			2,86
-652	ПК6-33.24-К				290			2,74
-653	ПК6-33.24-Н							2,74
-654	ПК8-33.24-Г				305	ПК8-33.24		2,80
1.241-7.3-3.0.0-655	ПК8-33.24-Д	2	3280	2380	285	ПК8-33.24	Серия 1.241-1 Выпуск 14	2,68
-656	ПК8-33.24-Е							2,68
-657	ПК8-33.24-И				310			2,86
-658	ПК8-33.24-К				290			2,74
-659	ПК8-33.24-Н							2,74
-660	ПК4,5-33.30-Г			2980	305	ПК4,5-33.30*		3,50
-661	ПК4,5-33.30-Д				285			3,35
-662	ПК4,5-33.30-Е							3,35
-663	ПК4,5-33.30-И				310			3,57
-664	ПК4,5-33.30-К				290			3,42
-665	ПК4,5-33.30-Н							3,42
-666	ПК6-33.30-Г				305	ПК6-33.30*		3,50
-667	ПК6-33.30-Д				285			3,35
-668	ПК6-33.30-Е							3,35
-669	ПК6-33.30-И				310			3,57
-670	ПК6-33.30-К				290			3,42
-671	ПК6-33.30-Н							3,42
-672	ПК8-33.30-Г				305	ПК8-33.30*		3,50
-673	ПК8-33.30-Д				285			3,35
-674	ПК8-33.30-Е							3,35
-675	ПК8-33.30-И				310			3,57
-676	ПК8-33.30-К				290			3,42
-677	ПК8-33.30-Н							3,42
-678	ПК33.24-4,5Т-Г			2380	305	ПК33.24-4,5Т	Серия 1.241-1 Выпуск 26	2,80
-679	ПК33.24-4,5Т-Д				285			2,68
-680	ПК33.24-4,5Т-Е							2,68
-681	ПК33.24-4,5Т-И				310			2,86
-682	ПК33.24-4,5Т-К				290			2,74
-683	ПК33.24-4,5Т-Н							2,74

Взам. инв. №

Подп. и дата

Инв. № подл.

Обозначение	Марка	Рис.	Размеры, мм L	B	H	Применяемая панель перекрытия Марка	N серии N выпуска	Масса, мм
1.241-7.3-3.0.0-684	ПК33.24-6Т-Г	2	3280	2380	305	ПК33.24-6Т	Серия 1.241-1 выпуск 26	2,80
-685	ПК33.24-6Т-Д				285			2,68
-686	ПК33.24-6Т-Е							2,68
-687	ПК33.24-6Т-И				310			2,86
-688	ПК33.24-6Т-К				290			2,74
-689	ПК33.24-6Т-Н							2,74
-690	ПК33.24-8Т-Г				305	ПК33.24-8Т		2,80
-691	ПК33.24-8Т-Д				285			2,68
-692	ПК33.24-8Т-Е							2,68
-693	ПК33.24-8Т-И				310			2,86
-694	ПК33.24-8Т-К				290			2,74
-695	ПК33.24-8Т-Н							2,74
-696	ПК33.24-12,5Т-Г				305	ПК33.24-12,5Т		2,80
-697	ПК33.24-12,5Т-Д				285			2,68
-698	ПК33.24-12,5Т-Е							2,68
-699	ПК33.24-12,5Т-И				310			2,86
-700	ПК33.24-12,5Т-К				290			2,74
-701	ПК33.24-12,5Т-Н							2,74
-702	ПК33.30-4,5Т-Г			2980	305	ПК33.30-4,5Т*		3,50
-703	ПК33.30-4,5Т-Д				285			3,35
-704	ПК33.30-4,5Т-Е							3,35
-705	ПК33.30-4,5Т-И				310			3,57
-706	ПК33.30-4,5-К				290			3,42
-707	ПК33.30-4,5Т-Н							3,42
-708	ПК33.30-6Т-Г				305	ПК33.30-6Т*		3,50
-709	ПК33.30-6Т-Д				285			3,35
-710	ПК33.30-6Т-Е							3,35
-711	ПК33.30-6Т-И				310			3,57
-712	ПК33.30-6Т-К				290			3,42
-713	ПК33.30-6Т-Н							3,42
-714	ПК33.30-8Т-Г				305	ПК33.30-8Т*		3,50

Обозначение	Марка	Рис.	Размеры, мм L	B	H	Применяемая панель перекрытия Марка	N серии N выпуска	Масса, мм
1.241-7.3-3.0.0-715	ПК33.30-8Т-Д	2	3280	2980	285	ПК33.30-8Т*	Серия 1.241-1 выпуск 26	3,35
-716	ПК33.30-8Т-Е							3,35
-717	ПК33.30-8Т-И				310			3,57
-718	ПК33.30-8Т-К				290			3,42
-719	ПК33.30-8Т-Н							3,42
-720	ПК33.30-12,5Т-Г				305	ПК33.30-12,5Т*		3,50
-721	ПК33.30-12,5Т-Д				285			3,35
-722	ПК33.30-12,5Т-Е							3,35
-723	ПК33.30-12,5Т-И				310			3,57
-724	ПК33.30-12,5Т-К				290			3,42
-725	ПК33.30-12,5Т-Н							3,42
-726	ПК63.24-4,5ВрIIТ-Г		6280	2380	305	ПК63.24-4,5ВрIIТ*	Серия 1.241-1 выпуск 28	5,24
-727	ПК63.24-4,5ВрIIТ-Д				285			5,01
-728	ПК63.24-4,5ВрIIТ-Е							5,01
-729	ПК63.24-4,5ВрIIТ-И				310			5,34
-730	ПК63.24-4,5ВрIIТ-К				290			5,12
-731	ПК63.24-4,5ВрIIТ-Н							5,12
-732	ПК63.24-6ВрIIТ-Г				305	ПК63.24-6ВрIIТ*		5,24
-733	ПК63.24-6ВрIIТ-Д				285			5,01
-734	ПК63.24-6ВрIIТ-Е							5,01
-735	ПК63.24-6ВрIIТ-И				310			5,34
-736	ПК63.24-6ВрIIТ-К				290			5,12
-737	ПК63.24-6ВрIIТ-Н							5,12
-738	ПК63.24-8ВрIIТ-Г				305	ПК63.24-8ВрIIТ*		5,24
-739	ПК63.24-8ВрIIТ-Д				285			5,01
-740	ПК63.24-8ВрIIТ-Е							5,01
-741	ПК63.24-8ВрIIТ-И				310			5,34
-742	ПК63.24-8ВрIIТ-К				290			5,12
-743	ПК63.24-8ВрIIТ-Н							5,12

Обозначение	Марка	Рис.	Размеры, мм L	B	H	Применяемая панель перекрытия Марка	Серия, № выпуска	Масса, т
1.241-7.3-3.0.0-744	ПКБ3.30-4,5ВрIIТ-Г	2	6280	2980	305	ПКБ3.30-4,5ВрIIТ*	Серия 1.241-1 выпуск 28	6,57
-745	ПКБ3.30-4,5ВрIIТ-Д				285			6,27
-746	ПКБ3.30-4,5ВрIIТ-Е				310			6,27
-747	ПКБ3.30-4,5ВрIIТ-И				290			6,70
-748	ПКБ3.30-4,5ВрIIТ-К							6,41
-749	ПКБ3.30-4,5ВрIIТ-Н							6,41
-750	ПКБ3.30-6ВрIIТ-Г				305	ПКБ3.30-6ВрIIТ*		6,57
-751	ПКБ3.30-6ВрIIТ-Д				285			6,27
-752	ПКБ3.30-6ВрIIТ-Е				310			6,27
-753	ПКБ3.30-6ВрIIТ-И				290			6,70
-754	ПКБ3.30-6ВрIIТ-К							6,41
-755	ПКБ3.30-6ВрIIТ-Н							6,41
-756	ПКБ3.30-8ВрIIТ-Г				305	ПКБ3.30-8ВрIIТ*		6,57
-757	ПКБ3.30-8ВрIIТ-Д				285			6,27
-758	ПКБ3.30-8ВрIIТ-Е				310			6,27
-759	ПКБ3.30-8ВрIIТ-И				290			6,70
-760	ПКБ3.30-8ВрIIТ-К							6,41
-761	ПКБ3.30-8ВрIIТ-Н							6,41
-762	ПКБ3.24-4,5АтVТ-Г			2380	305	ПКБ3.24-4,5АтVТ*	Серия 1.241-1 выпуск 23	5,24
-763	ПКБ3.24-4,5АтVТ-Д				285			5,01
-764	ПКБ3.24-4,5АтVТ-Е				310			5,01
-765	ПКБ3.24-4,5АтVТ-И				290			5,34
-766	ПКБ3.24-4,5АтVТ-К							5,12
-767	ПКБ3.24-4,5АтVТ-Н							5,12
-768	ПКБ3.24-6АтVТ-Г				305	ПКБ3.24-6АтVТ*		5,24
-769	ПКБ3.24-6АтVТ-Д				285			5,01
-770	ПКБ3.24-6АтVТ-Е				310			5,01
-771	ПКБ3.24-6АтVТ-И				290			5,34
-772	ПКБ3.24-6АтVТ-К							5,12
-773	ПКБ3.24-6АтVТ-Н							5,12
-774	ПКБ3.24-8АтVТ-Г				305	ПКБ3.24-8АтVТ*		5,24

Обозначение	Марка	Рис.	Размеры, мм L	B	H	Применяемая панель перекрытия Марка	Серия, № выпуска	Масса, т
1.241-7.3-3.0.0-775	ПКБ3.24-8АтVТ-Д	2	6280	2380	285	ПКБ3.24-8АтVТ*	Серия 1.241-1 выпуск 23	5,01
-776	ПКБ3.24-8АтVТ-Е				310			5,01
-777	ПКБ3.24-8АтVТ-И				290			5,34
-778	ПКБ3.24-8АтVТ-К							5,12
-779	ПКБ3.24-8АтVТ-Н							5,12
-780	ПКБ3.24-12,5АтVТ-Г				305	ПКБ3.24-12,5АтVТ*		5,24
-781	ПКБ3.24-12,5АтVТ-Д				285			5,01
-782	ПКБ3.24-12,5АтVТ-Е				310			5,01
-783	ПКБ3.24-12,5АтVТ-И				290			5,34
-784	ПКБ3.24-12,5АтVТ-К							5,12
-785	ПКБ3.24-12,5АтVТ-Н							5,12
-786	ПКБ3.30-4,5АтVТ-Г			2980	305	ПКБ3.30-4,5АтVТ*		6,57
-787	ПКБ3.30-4,5АтVТ-Д				285			6,27
-788	ПКБ3.30-4,5АтVТ-Е				310			6,27
-789	ПКБ3.30-4,5АтVТ-И				290			6,70
-790	ПКБ3.30-4,5АтVТ-К							6,41
-791	ПКБ3.30-4,5АтVТ-Н							6,41
-792	ПКБ3.30-6АтVТ-Г				305	ПКБ3.30-6АтVТ*		6,57
-793	ПКБ3.30-6АтVТ-Д				285			6,27
-794	ПКБ3.30-6АтVТ-Е				310			6,27
-795	ПКБ3.30-6АтVТ-И				290			6,70
-796	ПКБ3.30-6АтVТ-К							6,41
-797	ПКБ3.30-6АтVТ-Н							6,41
-798	ПКБ3.30-8АтVТ-Г				305	ПКБ3.30-8АтVТ*		6,57
-799	ПКБ3.30-8АтVТ-Д				285			6,27
-800	ПКБ3.30-8АтVТ-Е				310			6,27
-801	ПКБ3.30-8АтVТ-И				290			6,70
-802	ПКБ3.30-8АтVТ-К							6,41
-803	ПКБ3.30-8АтVТ-Н							6,41

Обозначение	Марка	Рис.	Размеры, мм L	B	H	Применяемая панель перекрытия Марка	N серии N выпуска	Масса панели, т
1.241-7.3-3.0.0-804	ПК63.30-12,5АтVТ-Г	2	6280	2980	305	ПК63.30-12,5АтVТ*	Серия 1.241-1 выпуск 23	6,57
-805	ПК63.30-12,5АтVТ-Д				285			6,27
-806	ПК63.30-12,5АтVТ-Е							6,27
-807	ПК63.30-12,5АтVТ-И				310			6,70
-808	ПК63.30-12,5АтVТ-К				290			6,41
-809	ПК63.30-12,5АтVТ-Н							6,41
-810	ПК10-60.18-Г	1	5980	1790	305	ПК10-60.18*	Серия 1.141-1 выпуск 57	3,71
-811	ПК10-60.18-Д				285			3,55
-812	ПК10-60.18-Е							3,55
-813	ПК10-60.18-И				310			3,78
-814	ПК10-60.18-К				290			3,63
-815	ПК10-60.18-Н							3,63
-816	ПК10-63.18-Г		6280	1790	305	ПК10-63.18		3,91
-817	ПК10-63.18-Д				285			3,75
-818	ПК10-63.18-Е							3,75
-819	ПК10-63.18-И				310			3,99
-820	ПК10-63.18-К				290			3,82
-821	ПК10-63.18-Н							3,82
-822	ПК63.24-12,5ВрIIТ-Г	2	6280	2380	305	ПК63.24-12,5ВрIIТ*	Серия 1.241-1 выпуск 28	5,24
-823	ПК63.24-12,5ВрIIТ-Д				285			5,01
-824	ПК63.24-12,5ВрIIТ-Е							5,01
-825	ПК63.24-12,5ВрIIТ-И				310			5,34
-826	ПК63.24-12,5ВрIIТ-К				290			5,12
-827	ПК63.24-12,5ВрIIТ-Н							5,12
-828	ПК63.30-12,5ВрIIТ-Г		6280	2980	305	ПК63.30-12,5ВрIIТ*		6,57
-829	ПК63.30-12,5ВрIIТ-Д				285			6,27
-830	ПК63.30-12,5ВрIIТ-Е							6,27
-831	ПК63.30-12,5ВрIIТ-И				310			6,70
-832	ПК63.30-12,5ВрIIТ-К				290			6,41

1.241-7.3-3.0.0 СБ

Лист 15

Формат А4

Обозначение	Марка	Рис	Размеры, мм L	B	H	Применяемая панель перекрытия Марка	N серии N выпуска	Масса панели, т
1.241-7.3-3.0.0-833	ПК63.30-12,5ВрIIТ-Н	2	6280	2980	290	ПК63.30-12,5ВрIIТ*		6,41

*) – см. п. 2.10 технического описания

Инв. N подл. | Подп. и дата | Взам. инв. N

1.241-7.3-3.0.0 СБ

Лист 16

Формат А4

Форм.	Зона	Поз.	Обозначение	Наименование	Кол. на исполн. 1.241-7.3-4.0.0 —	01	02	03	04	05	06	07	08	09	10	11	12	13	14	15	16	17	18	19	Примечание
				Документация																					
А3			1.241-7.3-4.0.0 СБ	Сборочный чертеж	×	×	×	×	×	×	×	×	×	×	×	×	×	×	×	×	×	×	×	×	
А4			1.241-7.3-0.0.0 ТО	Техническое описание	×	×	×	×	×	×	×	×	×	×	×	×	×	×	×	×	×	×	×	×	
А4			1.241-7.3-0.0.0 ВМС	Ведомость расхода стали	×	×	×	×	×	×	×	×	×	×	×	×	×	×	×	×	×	×	×	×	
А3			1.241-7.3-0.0.0 РМ	Ведомость расхода материалов	×	×	×	×	×	×	×	×	×	×	×	×	×	×	×	×	×	×	×	×	
				Деталь																					
				Строповочная петля																					
А4		1	1.241-7.3-1.0.1-03	СП4	4	4	4	4	4	4	4	4	4	4	4	4	4	4	4	4	4	4			
			-04	СП5																					
				Материалы																					
				Бетон М50, δ = 60мм	0,704			0,704			0,704			0,704			0,704			0,704			0,547		м³
				Бетон М50, δ = 40мм		0,469			0,469			0,469			0,469			0,469			0,469			0,365	м³
				Бетон М35, δ = 40мм			0,469			0,469			0,469			0,469			0,469			0,469			м³
				Древесноволокнистая плита																					
				М12, δ = 25мм, ГОСТ 4598-74*	11,75	11,75	11,75				11,75	11,75	11,75				11,75	11,75	11,75				9,10	9,10	м²
				Битумная мастика																					
				ГОСТ 2889-80, МБК-Г-55	23,5	23,5	23,5	23,5	23,5	23,5	23,5	23,5	23,5	23,5	23,5	23,5	23,5	23,5	23,5	23,5	23,5	23,5	18,2	18,2	кг
				Фибролитовая плита																					
				Ф-400, δ = 30мм, ГОСТ 8928-81				11,75	11,75	11,75				11,75	11,75	11,75				11,75	11,75	11,75			м²

Взам. инв. N | Подп. и дата | Инв. N подл.

Нач. отд.	Греков	
Н. контр.	Мадоян	
Гип	Шахова	
Рук. гр.	Мадоян	
Инженер	Бурмакова	
Ст. техник	Шишкина	

1.241-7.3-4.0.0

Комплексная панель перекрытия ПК, П длиной 8980 и 11980 мм с теплозвукоизоляционным слоем

Стадия	Лист	Листов
Р.	1	15

ЦНИИЭП учебных зданий

Формат	Зона	Поз.	Обозначение	Наименование	Кол. на исполн. 1.241-7.3-4.0.0																			Примечание
					20	21	22	23	24	25	26	27	28	29	30	31	32	33	34	35	36	37	38	39		
				Документация																				
А3			1.241-7.3-4.0.0 СБ	Сборочный чертеж	×	×	×	×	×	×	×	×	×	×	×	×	×	×	×	×	×	×	×	×	
А4			1.241-7.3-0.0.0 ТО	Техническое описание	×	×	×	×	×	×	×	×	×	×	×	×	×	×	×	×	×	×	×	×	
А4			1.241-7.3-0.0.0 ВМС	Ведомость расхода стали	×	×	×	×	×	×	×	×	×	×	×	×	×	×	×	×	×	×	×	×	
А3			1.241-7.3-0.0.0 РМ	Ведомость расхода материалов	×	×	×	×	×	×	×	×	×	×	×	×	×	×	×	×	×	×	×	×	
				Детали																				
				Строповочная петля																				
А4		1	1.241-7.3-1.0.1-03	СП4																				
			-04	СП5																				
				Материалы																				
				Бетон М50, δ = 60мм		0,547			0,547			0,547			0,547			0,547			0,441			0,441	$м^3$
				Бетон М50, δ = 40мм			0,365			0,365			0,365			0,365			0,365			0,294			$м^3$
				Бетон М35, δ = 40мм	0,365			0,365			0,365			0,365			0,365			0,365			0,294		$м^3$
				Древесноволокнистая плита																				
				М12, δ = 25мм, РОСТ 8928-74*	9,10				9,10	9,10	9,10				9,10	9,10	9,10				7,35	7,35	7,35		$м^2$
				Битумная мастика																				
				ГОСТ 2889-80, МБК-Г-55	18,2	18,2	18,2	18,2	18,2	18,2	18,2	18,2	18,2	18,2	18,2	18,2	18,2	18,2	18,2	18,2	14,7	14,7	14,7	14,7	кг
				Фибролитовая плита																				
				Ф-400, δ = 30мм, РОСТ 8928-81		9,10	9,10	9,10				9,10	9,10	9,10				9,10	9,10	9,10				7,35	$м^2$

Инв. № подл. | Подп. и дата | Взам. инв. №

Форм.	Зона	Поз.	Обозначение	Наименование	кол. на испол. 1.241-7.3-4.0.0																			Примечание
					40	41	42	43	44	45	46	47	48	49	50	51	52	53	54	55	56	57	58	59	
				Документация																				
А3			1.241-7.3-4.0.0 СБ	Сборочный чертеж	×	×	×	×	×	×	×	×	×	×	×	×	×	×	×	×	×	×	×	×	
А4			1.241-7.3-0.0.0 ТО	Техническое описание	×	×	×	×	×	×	×	×	×	×	×	×	×	×	×	×	×	×	×	×	
А4			1.241-7.3-0.0.0 ВМС	Ведомость расхода стали	×	×	×	×	×	×	×	×	×	×	×	×	×	×	×	×	×	×	×	×	
А3			1.241-7.3-0.0.0 РМ	Ведомость расхода материалов	×	×	×	×	×	×	×	×	×	×	×	×	×	×	×	×	×	×	×	×	
				Детали																				
				Строповочная петля																				
А4		1	1.241-7.3-1.0.1-03	СП4															4	4	4	4	4	4	
			-04	СП5																				
				Материалы																				
				Бетон М50, δ = 60мм			0,441			0,441			0,441			0,441			0,704			0,704			м³
				Бетон М50, δ = 40мм	0,294			0,294			0,294			0,294			0,294			0,469			0,469		м³
				Бетон М35, δ = 40мм		0,294			0,294			0,294			0,294			0,294			0,469			0,469	м³
				Древесноволокнистая плита																				
				М12, δ = 25мм, ГОСТ4598-74			7,35	7,35	7,35				7,35	7,35	7,35				7,35	7,35	7,35				м²
				Битумная мастика																				
				ГОСТ 2889-80, МБК-Г-55	14,7	14,7	14,7	14,7	14,7	14,7	14,7	14,7	14,7	14,7	14,7	14,7	14,7	14,7	14,7	14,7	14,7	14,7	14,7	14,7	кг
				Фибролитовая плита																				
				Ф-400, δ = 30мм, ГОСТ8928-81	7,35	7,35				7,35	7,35	7,35				7,35	7,35	7,35				7,35	7,35	7,35	м²

Инв.№ подл. | Подп. и дата | Взам.инв.№

Формат	Зона	Поз.	Обозначение	Наименование	Кол. на испол. 1.241-7.3-4.0.0 60	61	62	63	64	65	66	67	68	69	70	71	72	73	74	75	76	77	78	79	Примечание
				Документация																					
А3			1.241-7.3-4.0.0 СБ	Сборочный чертеж	×	×	×	×	×	×	×	×	×	×	×	×	×	×	×	×	×	×	×	×	
А4			1.241-7.3-0.0.0 ТО	Техническое описание	×	×	×	×	×	×	×	×	×	×	×	×	×	×	×	×	×	×	×	×	
А4			1.241-7.3-0.0.0 ВМС	Ведомость расхода стали	×	×	×	×	×	×	×	×	×	×	×	×	×	×	×	×	×	×	×	×	
А3			1.241-7.3-0.0.0 РМ	Ведомость расхода материалов	×	×	×	×	×	×	×	×	×	×	×	×	×	×	×	×	×	×	×	×	
				Детали																					
				Строповочная петля																					
А4		1	1.241-7.3-1.0.1-03	СП4	4	4	4	4	4	4	4	4	4	4	4	4									
			-04	СП5																					
				Материалы																					
				Бетон М50, δ = 60мм	0,704			0,704			0,704			0,704			0,547			0,547			0,547			м³
				Бетон М50, δ = 40мм		0,469			0,469			0,469			0,469			0,365			0,365			0,365	м³
				Бетон М35, δ = 40мм			0,469			0,469			0,469			0,469			0,365			0,365			м³
				Древесноволокнистая плита																					
				М12, δ = 25мм, ГОСТ4598-74	7,35	7,35	7,35				7,35	7,35	7,35				9,10	9,10	9,10				9,10	9,10	м²
				Битумная мастика																					
				ГОСТ 2889-80, МБК-Г-55	14,7	14,7	14,7	14,7	14,7	14,7	14,7	14,7	14,7	14,7	14,7	14,7	18,2	18,2	18,2	18,2	18,2	18,2	18,2	18,2	кг
				Фибролитовая плита																					
				Ф-400, δ = 30мм, ГОСТ8928-81				7,35	7,35	7,35				7,35	7,35	7,35				9,10	9,10	9,10			м²

Инв.№ подл. | Подп. и дата | Взам. инв.№

Форм.	Зона	Поз.	Обозначение	Наименование	Исп. на исполн. 1.241-7.3-4.0.0																			Примечание
					80	81	82	83	84	85	86	87	88	89	90	91	92	93	94	95	96	97	98	99	
				Документация																				
А3			1.241-7.3-4.0.0 СБ	Сборочный чертеж	×	×	×	×	×	×	×	×	×	×	×	×	×	×	×	×	×	×	×	×	
А4			1.241-7.3-0.0.0 ТО	Техническое описание	×	×	×	×	×	×	×	×	×	×	×	×	×	×	×	×	×	×	×	×	
А4			1.241-7.3-0.0.0 ВМС	Ведомость расхода стали	×	×	×	×	×	×	×	×	×	×	×	×	×	×	×	×	×	×	×	×	
А3			1.241-7.3-0.0.0 РМ	Ведомость расхода материалов	×	×	×	×	×	×	×	×	×	×	×	×	×	×	×	×	×	×	×	×	
				Детали																				
				Строповочная петля																				
А4		1	1.241-7.3-1.0.1-03	СП4																				
			-04	СП5																				
				Материалы																				
				Бетон М50, δ = 60 мм		0,547			0,547			0,547			0,441			0,441			0,441			0,441	$м^3$
				Бетон М50, δ = 40 мм			0,365			0,365			0,365			0,294			0,294			0,294			$м^3$
				Бетон М35, δ = 40 мм	0,365			0,365			0,365			0,365			0,294			0,294			0,294		$м^3$
				Древесноволокнистая плита																				
				М12, δ = 25 мм, ГОСТ 4598-74	9,10				9,10	9,10	9,10				7,35	7,35	7,35				7,35	7,35	7,35		$м^2$
				Битумная мастика																				
				ГОСТ 2889-80, МБК-Г-55	18,2	18,2	18,2	18,2	18,2	18,2	18,2	18,2	18,2	18,2	14,7	14,7	14,7	14,7	14,7	14,7	14,7	14,7	14,7	14,7	кг
				Фибролитовая плита																				
				Ф-400, δ = 30 мм, ГОСТ 8928-81		9,10	9,10	9,10				9,10	9,10	9,10				7,35	7,35	7,35				7,35	$м^2$

Инв.№ подл. | Подп. и дата | Взам. инв.№

Форм.	Зона	Поз.	Обозначение	Наименование	Кол. на испол. 1.241-7.3-4.0.0 100	101	102	103	104	105	106	107	108	109	110	111	112	113	114	115	116	117	118	119	Примечание
				Документация																					
А3			1.241-7.3-4.0.0 СБ	Сборочный чертеж	×	×	×	×	×	×	×	×	×	×	×	×	×	×	×	×	×	×	×	×	
А4			1.241-7.3-0.0.0 ТО	Техническое описание	×	×	×	×	×	×	×	×	×	×	×	×	×	×	×	×	×	×	×	×	
А4			1.241-7.3-0.0.0 ВМС	Ведомость расхода стали	×	×	×	×	×	×	×	×	×	×	×	×	×	×	×	×	×	×	×	×	
А3			1.241-7.3-0.0.0 РМ	Ведомость расхода материалов	×	×	×	×	×	×	×	×	×	×	×	×	×	×	×	×	×	×	×	×	
				Детали																					
				Строповочная петля																					
А4		1	1.241-7.3-1.0.1-03	СП4									4	4	4	4	4	4	4	4	4	4	4	4	
			-04	СП5																					
				Материалы																					
				Бетон М50, δ = 60 мм			0,441			0,441			0,704			0,704			0,704			0,704			м³
				Бетон М50, δ = 40 мм	0,294			0,294			0,294			0,469			0,469			0,469			0,469		м³
				Бетон М35, δ = 40 мм		0,294			0,294			0,294			0,469			0,469			0,469			0,469	м³
				Древесноволокнистая плита																					
				М 12, δ = 25 мм, ГОСТ 4598-74			1,35	7,35	7,35				11,75	11,75	11,75				11,75	11,75	11,75				м²
				Битумная мастика																					
				ГОСТ 2889-80, МБК-Г-55	14,7	14,7	14,7	14,7	14,7	14,7	14,7	14,7	23,5	23,5	23,5	23,5	23,5	23,5	23,5	23,5	23,5	23,5	23,5	23,5	кг
				Фибролитовая плита																					
				Ф-400, δ = 30 мм, ГОСТ 8928-81	7,35	7,35				7,35	7,35	7,35				11,75	11,75	11,75				11,75	11,75	11,75	м²

Форм.	Зона	Поз.	Обозначение	Наименование	Кол. на испол. 1.241-7.3-4.0.0																			Примечание
					120	121	122	123	124	125	126	127	128	129	130	131	132	133	134	135	136	137	138	139	
				Документация																				
А3			1.241-7.3-4.0.0 СБ	Сборочный чертеж	×	×	×	×	×	×	×	×	×	×	×	×	×	×	×	×	×	×	×	×	
А4			1.241-7.3-0.0.0 ТО	Техническое описание	×	×	×	×	×	×	×	×	×	×	×	×	×	×	×	×	×	×	×	×	
А4			1.241-7.3-0.0.0 ВМС	Ведомость расхода стали	×	×	×	×	×	×	×	×	×	×	×	×	×	×	×	×	×	×	×	×	
А3			1.241-7.3-0.0.0 РМ	Ведомость расхода материалов	×	×	×	×	×	×	×	×	×	×	×	×	×	×	×	×	×	×	×	×	
				Детали																				
				Строповочная петля																				
А4		1	1.241-7.3-1.0.1-03	СП4	4	4	4	4	4	4														
			-04	СП5																				
				Материалы																				
				Бетон М50, δ = 60мм	0,704			0,704			0,547			0,547			0,547			0,547			0,547		$м^3$
				Бетон М50, δ = 40мм		0,469			0,704			0,365			0,365			0,365			0,365			0,365	$м^3$
				Бетон М35, δ = 40мм			0,469			0,469			0,365			0,365			0,365			0,365			$м^3$
				Древесноволокнистая плита																				
				М 12, δ = 25мм, ГОСТ 4598-74	11,75	11,75	11,75				9,10	9,10	9,10				9,10	9,10	9,10				9,10	9,10	$м^2$
				Битумная мастика																				
				ГОСТ 2889-80, МБК-Г-55	23,5	23,5	23,5	23,5	23,5	23,5	18,2	18,2	18,2	18,2	18,2	18,2	18,2	18,2	18,2	18,2	18,2	18,2	18,2	18,2	кг
				Фибролитовая плита																				
				Ф-400, δ = 30мм, ГОСТ 8928-81				11,75	11,75	11,75				9,10	9,10	9,10				9,10	9,10	9,10			$м^2$

Инв. № подл. | Подп. и дата | Взам. инв. №

Форм.	Зона	Поз.	Обозначение	Наименование	Кол. на испол. 1.241-7.3-4.0.0 140	141	142	143	144	145	146	147	148	149	150	151	152	153	154	155	156	157	158	159	Примечание
				Документация																					
А3			1.241-7.3-4.0.0 СБ	Сборочный чертеж	×	×	×	×	×	×	×	×	×	×	×	×	×	×	×	×	×	×	×	×	
А4			1.241-7.3-0.0.0 ТО	Техническое описание	×	×	×	×	×	×	×	×	×	×	×	×	×	×	×	×	×	×	×	×	
А4			1.241-7.3-0.0.0 ВМС	Ведомость расхода стали	×	×	×	×	×	×	×	×	×	×	×	×	×	-	×	×	×	×	×	×	
А3			1.241-7.3-0.0.0 РМ	Ведомость расхода материалов	×	×	×	×	×	×	×	×	×	×	×	×	×	×	×	×	×	×	×	×	
				Детали																					
				Строповочная петля																					
А4		1	1.241-7.3-4.0.1-03	СП4																					
			-04	СП5																					
				Материалы																					
				Бетон М50, δ = 60мм		0,547			0,441			0,441			0,441			0,441			0,441			0,441	$м^3$
				Бетон М50, δ = 40мм			0,365			0,294			0,294			0,294			0,294			0,294			$м^3$
				Бетон М50, δ = 40мм	0,365			0,365			0,294			0,294			0,294			0,294			0,294		$м^3$
				Древесноволокнистая плита																					
				М12, δ = 25, ГОСТ 4598-74*	9,10				7,35	7,35	7,35				7,35	7,35	7,35				7,35	7,35	7,35		$м^2$
				Битумная мастика																					
				ГОСТ 2889-80, МБК-Г-55	18,2	18,2	18,2	18,2	14,7	14,7	14,7	14,7	14,7	14,7	14,7	14,7	14,7	14,7	14,7	14,7	14,7	14,7	14,7	14,7	кг
				Фибролитовая плита																					
				Ф-400, δ=30мм, ГОСТ 8928-81		9,10	9,10	9,10				7,35	7,35	7,35				7,35	7,35	7,35				1,35	$м^2$

Инв.№ подл. | Подп. и дата | Взам. инв.№

Формат	Зона	Поз.	Обозначение	Наименование	Кол. на исполн. 1.241-7.3-4.0.0 160	161	162	163	164	165	166	167	168	169	170	171	172	173	174	175	176	177	178	179	Примечание
				Документация																					
А3			1.241-7.3-4.0.0 СБ	Сборочный чертеж	×	×	×	×	×	×	×	×	×	×	×	×	×	×	×	×	×	×	×	×	
А4			1.241-7.3-0.0.0 ТО	Техническое описание	×	×	×	×	×	×	×	×	×	×	×	×	×	×	×	×	×	×	×	×	
А4			1.241-7.3-0.0.0 ВМС	Ведомость расхода стали	×	×	×	×	×	×	×	×	×	×	×	×	×	×	×	×	×	×	×	×	
А3			1.241-7.3-0.0.0 РМ	Ведомость расхода материалов	×	×	×	×	×	×	×	×	×	×	×	×	×	×	×	×	×	×	×	×	
				Детали																					
				Строповочная петля																					
А4		1	1.241-7.3-4.0.1-03	СП4																					
			-04	СП5			4	4	4	4	4	4	4	4	4	4	4	4	4	4	4	4	4	4	
				Материалы																					
				Бетон М50, δ = 60мм			0,946			0,946			0,946			0,946			0,946			0,946			$м^3$
				Бетон М50, δ = 40мм	0,294			0,630			0,630			0,630			0,630			0,630			0,630		$м^3$
				Бетон М35, δ = 40мм		0,294			0,630			0,630			0,630			0,630			0,630			0,630	$м^3$
				Древесноволокнистая плита																					
				М 12, δ = 25мм, ГОСТ 4598-74			15,75	15,75	15,75				15,75	15,75	15,75				15,75	15,75	15,75				$м^2$
				Битумная мастика																					
				ГОСТ 2889-80, МБК-Г-55	14,7	14,7	31,5	31,5	31,5	31,5	31,5	31,5	31,5	31,5	31,5	31,5	31,5	31,5	31,5	31,5	31,5	31,5	31,5	31,5	кг
				Фибролитовая плита																					
				Ф-400, δ = 30мм, ГОСТ 8928-81	7,35	7,35				15,75	15,75	15,75				15,75	15,75	15,75				15,75	15,75	15,75	$м^2$

Инв. № подл. | Подп. и дата | Взам. инв. №

Форм.	Зона	Поз.	Обозначение	Наименование	Кол. на исполн. 1.241-7.3-4.0.0																				Примечание
					180	181	182	183	184	185	186	187	188	189	190	191	192	193	194	195	196	197	198	199	
				Документация																					
А3			1.241-7.3-4.0.0 СБ	Сборочный чертеж	×	×	×	×	×	×	×	×	×	×	×	×	×	×	×	×	×	×	×	×	
А4			1.241-7.3-0.0.0 ТО	Техническое описание	×	×	×	×	×	×	×	×	×	×	×	×	×	×	×	×	×	×	×	×	
А4			1.241-7.3-0.0.0 ВМС	Ведомость расхода стали	×	×	×	×	×	×	×	×	×	×	×	×	×	×	×	×	×	×	×	×	
А3			1.241-7.3-0.0.0 РМ	Ведомость расхода материалов	×	×	×	×	×	×	×	×	×	×	×	×	×	×	×	×	×	×	×	×	
				Детали																					
				Строповочная петля																					
А4		1	1.241-7.3-1.0.1-03	СП4																					
			-04	СП5	4	4	4	4	4	4															
				Материалы																					
				Бетон М50, δ = 60мм	0,946			0,946			0,591			0,591			0,591			0,591			0,591		м³
				Бетон М50, δ = 40мм		0,630			0,630			0,394			0,394			0,394			0,394			0,394	м³
				Бетон М35, δ = 40мм			0,630			0,630			0,394			0,394			0,394			0,394			м³
				Древесноволокнистая плита																					
				М12, δ = 25мм, ГОСТ 4598-74	15,75	15,75	15,75				9,85	9,85	9,85				9,85	9,85	9,85				9,85	9,85	м²
				Битумная мастика																					
				ГОСТ 2889-80, МБК-Г-55	31,5	31,5	31,5	31,5	31,5	31,5	19,7	19,7	19,7	19,7	19,7	19,7	19,7	19,7	19,7	19,7	19,7	19,7	19,7	19,7	кг
				Фибролитовая плита																					
				Ф-400, δ = 30мм, ГОСТ 8928-81				15,75	15,75	15,75				9,85	9,85	9,85				9,85	9,85	9,85			м²

Инв. № подл. | Подп. и дата | Взам. инв. №

1.241-7.3-4.0.0

Лист 10

21378-51 115

Формат А3

Форм.	Зона	Поз.	Обозначение	Наименование	Кол. на исполн. 1.241-7.3-4.0.0 200	201	202	203	204	205	206	207	208	209	210	211	212	213	214	215	216	217	218	219	Примечание
				Документация																					
А3			1.241-7.3-4.0.0 СБ	Сборочный чертеж	×	×	×	×	×	×	×	×	×	×	×	×	×	×	×	×	×	×	×	×	
А4			1.241-7.3-0.0.0 ТО	Техническое описание	×	×	×	×	×	×	×	×	×	×	×	×	×	×	×	×	×	×	×	×	
А4			1.241-7.3-0.0.0 ВМС	Ведомость расхода стали	×	×	×	×	×	×	×	×	×	×	×	×	×	×	×	×	×	×	×	×	
А3			1.241-7.3-0.0.0 РМ	Ведомость расхода материалов	×	×	×	×	×	×	×	×	×	×	×	×	×	×	×	×	×	×	×	×	
				Детали																					
				Строповочная петля																					
А4		1	1.241-7.3-1.0.1-03	СП4																					
			-04	СП5											4	4	4	4	4	4	4	4	4	4	
				Материалы																					
				Бетон М50, δ = 60мм		0,591			0,591			0,591			0,946			0,946			0,946			0,946	м³
				Бетон М50, δ = 40мм			0,394			0,394			0,394			0,630			0,630			0,630			м³
				Бетон М35, δ = 40мм	0,394			0,394			0,394			0,394			0,630			0,630			0,630		м³
				Древесноволокнистая плита																					
				М12, δ = 25мм, ГОСТ4598-74*	9,85				9,85	9,85	9,85				15,75	15,75	15,75				15,75	15,75	15,75		м²
				Битумная мастика																					
				ГОСТ 2889-80, МБК-Г-55	19,7	19,7	19,7	19,7	19,7	19,7	19,7	19,7	19,7	19,7	31,5	31,5	31,5	31,5	31,5	31,5	31,5	31,5	31,5	31,5	кг
				Фибролитовая плита																					
				Ф-400, δ = 30мм, ГОСТ8928-81		9,85	9,85	9,85				9,85	9,85	9,85				15,75	15,75	15,75				15,75	м²

Инв.№ подл. | Подп. и дата | Взам.инв.№

Форм.	Зона	Поз.	Обозначение	Наименование	Кол. на 4 сборн. 1.241-7.3-4.0.0 220	221	222	223	224	225	226	227	228	229	230	231	232	233	234	235	236	237	238	239	Примечание
				Документация																					
А3			1.241-7.3-4.0.0 СБ	Сборочный чертеж	×	×	×	×	×	×	×	×	×	×	×	×	×	×	×	×	×	×	×	×	
А4			1.241-7.3-0.0.0 ТО	Техническое описание	×	×	×	×	×	×	×	×	×	×	×	×	×	×	×	×	×	×	×	×	
А4			1.241-7.3-0.0.0 ВКС	Ведомость расхода стали	×	×	×	×	×	×	×	×	×	×	×	×	×	×	×	×	×	×	×	×	
А3			1.241-7.3-0.0.0 РМ	Ведомость расхода материалов	×	×	×	×	×	×	×	×	×	×	×	×	×	×	×	×	×	×	×	×	
				Детали																					
				Строповочная петля																					
А4		1	1.241-7.3-1.0.1-03	СП4																					
			-04	СП5	4	4	4	4	4	4	4	4													
				Материалы																					
				Бетон М 50, δ = 60 мм			0,946			0,946			0,591			0,591			0,591			0,591			м³
				Бетон М 50, δ = 40 мм	0,630			0,630			0,630			0,394			0,394			0,394			0,394		м³
				Бетон М 35, δ = 40 мм		0,630			0,630			0,630			0,394			0,394			0,394			0,394	м³
				Древесноволокнистая плита																					
				М 12, δ = 25мм, ГОСТ 4598-74*			15,75	15,75	15,75				9,85	9,85	9,85				9,85	9,85	9,85				м²
				Битумная мастика																					
				ГОСТ 2889-80, МБК-Г-55	31,5	31,5	31,5	31,5	31,5	31,5	31,5	31,5	19,7	19,7	19,7	19,7	19,7	19,7	19,7	19,7	19,7	19,7	19,7	19,7	кг
				Фибролитовая плита																					
				Ф-400, δ = 30мм, ГОСТ 8928-81	15,75	15,75				15,75	15,75	15,75				9,85	9,85	9,85				9,85	9,85	9,85	м²

Взам. инв. №

Подп. и дата

Инв. № подл.

Формат	Зона	Поз.	Обозначение	Наименование	Кол. на исполн. 1.241-7.3-4.0.0																			Примечание
					240	241	242	243	244	245	246	247	248	249	250	251	252	253	254	255	256	257	258	259	
				Документация																				
А3			1.241-7.3-4.0.0 СБ	Сборочный чертеж	×	×	×	×	×	×	×	×	×	×	×	×	×	×	×	×	×	×	×	×
А4			1.241-7.3-0.0.0 ТО	Техническое описание	×	×	×	×	×	×	×	×	×	×	×	×	×	×	×	×	×	×	×	×
А4			1.241-7.3-0.0.0 ВМС	Ведомость расхода стали	×	×	×	×	×	×	×	×	×	×	×	×	×	×	×	×	×	×	×	×
А3			1.241-7.3-0.0.0 РМ	Ведомость расхода материалов	×	×	×	×	×	×	×	×	×	×	×	×	×	×	×	×	×	×	×	×
				Детали																				
				Строповочная петля																				
А4		1	1.241-7.3-1.0.1-03	СП4																				
			-04	СП5							4	4	4	4	4	4	4	4	4	4	4	4	4	4
				Материалы																				
				Бетон М50, δ = 60мм	0,591			0,591			0,946			0,946			0,946			0,946			0,946		$м^3$
				Бетон М50, δ = 40мм		0,394			0,394			0,630			0,630			0,630			0,630			0,630	$м^3$
				Бетон М35, δ = 40мм			0,394			0,394			0,630			0,630			0,630			0,630			$м^3$
				Древесноволокнистая плита																				
				М12, δ = 25мм, ГОСТ 4598-74	9,85	9,85	9,85				15,75	15,75	15,75				15,75	15,75	15,75				15,75	15,75	$м^2$
				Битумная мастика																				
				ГОСТ 2889-80, МБК-Г-55	19,7	19,7	19,7	19,7	19,7	19,7	31,5	31,5	31,5	31,5	31,5	31,5	31,5	31,5	31,5	31,5	31,5	31,5	31,5	31,5	кг
				Фибролитовая плита																				
				Ф-400, δ = 30мм, ГОСТ 8928-81				9,85	9,85	9,85				15,75	15,75	15,75				15,75	15,75	15,75			$м^2$

Инв. N подл. | Подп. и дата | Взам. инв. N

Формат	Зона	Поз.	Обозначение	Наименование	Кол. на испол. 1.241-7.3-4.0.0 260	261	262	263	264	265	266	267	268	269	270	271	272	273	274	275	276	277	278	279	Примечание
				Документация																					
А3			1.241-7.3-4.0.0 СБ	Сборочный чертеж	×	×	×	×	×	×	×	×	×	×	×	×	×	×	×	×	×	×	×	×	
А4			1.241-7.3-0.0.0 ТО	Техническое описание	×	×	×	×	×	×	×	×	×	×	×	×	×	×	×	×	×	×	×	×	
А4			1.241-7.3-0.0.0 ВМС	Ведомость расхода стали	×	×	×	×	×	×	×	×	×	×	×	×	×	×	×	×	×	×	×	×	
А3			1.241-7.3-0.0.0 РМ	Ведомость расхода материалов	×	×	×	×	×	×	×	×	×	×	×	×	×	×	×	×	×	×	×	×	
				Детали																					
				Строповочная петля																					
А4		1	1.241-7.3-1.0.1-03	СП4																					
			-04	СП5	4	4	4	4																	
				Материалы																					
				Бетон М50, δ = 60 мм		0,946			0,591			0,591			0,591			0,591			0,591			0,591	$м^3$
				Бетон М50, δ = 40 мм			0,630			0,394			0,394			0,394				0,394			0,394		$м^3$
				Бетон М35, δ = 40 мм	0,630			0,630			0,394			0,394			0,394			0,394			0,394		$м^3$
				Древесноволокнистая плита																					
				М12, δ=25мм, ГОСТ4598-74	15,75				9,85	9,85	9,85				9,85	9,85	9,85				9,85	9,85	9,85		$м^2$
				Битумная мастика																					
				ГОСТ 2889-80, МБК-Г-55	31,5	31,5	31,5	31,5	19,7	19,7	19,7	19,7	19,7	19,7	19,7	19,7	19,7	19,7	19,7	19,7	19,7	19,7	19,7	19,7	кг
				Фибролитовая плита																					
				Ф-400, δ=30мм, ГОСТ8928-81		15,75	15,75	15,75				9,85	9,85	9,85				9,85	9,85	9,85				9,85	$м^2$

Форм.	Зона	Поз.	Обозначение	Наименование	Кол. на испол. 1.241-7.3-4.0.0		Примечание
					280	281	
				Документация			
А3			1.241-7.3-4.0.0 СБ	Сборочный чертеж	×	×	
А4			1.241-7.3-0.0.0 ТО	Техническое описание	×	×	
А4			1.241-7.3-0.0.0 ВМС	Ведомость расхода стали	×	×	
А3			1.241-7.3-0.0.0 РМ	Ведомость расхода материалов	×	×	
				Детали			
				Строповочная петля			
А4		1	1.241-7.3-1.0.1-03	СП4			
			-04	СП5			
				Материалы			
				Бетон М50, δ = 60 мм			$м^3$
				Бетон М50, δ = 40 мм	0,394		$м^3$
				Бетон М35, δ = 40 мм		0,394	$м^3$
				Древесноволокнистая плита			
				М 12, δ = 25 мм, ГОСТ 4598-74*			$м^2$
				Битумная мастика			
				ГОСТ 2889-80, МБК-Г-45	19,7	19,7	кг
				Фибролитовая плита			
				Ф-400, δ = 30 мм, ГОСТ 8928-81	9,85	9,85	$м^2$

Инв.№ подл. | Подп. и дата | Взам. инв.№

План
М 1:50

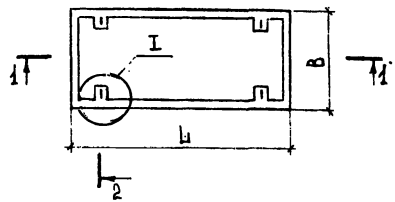

1-1

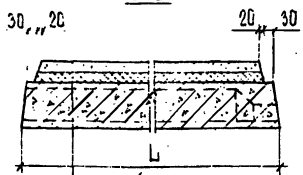

2-2

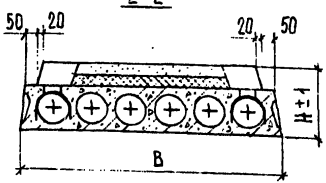

Легкий бетон
Теплозвукоизоляционный слой
Битумная мастика
Панель перекрытия

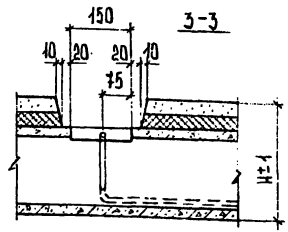

4

I
М1:10

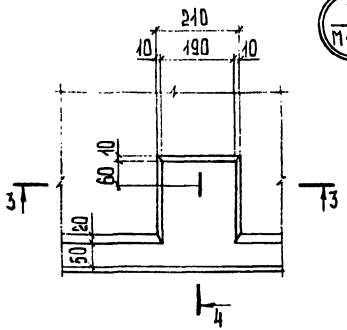

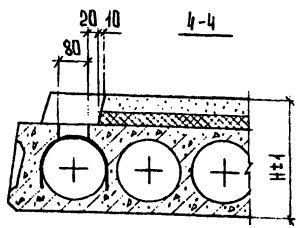

*) — см. п. 2.10 технического описания

Обозначение	Марка	Размеры, мм L	B	H	Применяемая панель перекрытия Марка	N серии N выпуска	Масса панели, т
1.241-7.3-4.0.0	ПК4,5-90.15-Г	8980	1490	305	ПК4,5-90.15*	Серия 1.241-1 выпуск 19	4,85
-01	ПК4,5-90.15-Д			285			4,65
-02	ПК4,5-90.15-Е						4,65
-03	ПК4,5-90.15-И			310			4,75
-04	ПК4,5-90.15-К			290			4,75
-05	ПК4,5-90.15-Н						4,75
-06	ПК6-90.15-Г			305	ПК6-90.15*		4,85
-07	ПК6-90.15-Д			285			4,65
-08	ПК6-90.15-Е						4,65
-09	ПК6-90.15-И			310			4,95
-10	ПК6-90.15-К			290			4,75
-11	ПК6-90.15-Н						4,75
-12	ПК8-90.15-Г			305	ПК8-90.15*		4,85
-13	ПК8-90.15-Д			285			4,65
-14	ПК8-90.15-Е						4,65
-15	ПК8-90.15-И			310			4,95
-16	ПК8-90.15-К			290			4,75
-17	ПК8-90.15-Н						4,75
-18	ПК4,5-90.12-Г		1190	305	ПК4,5-90.12		3,68
-19	ПК4,5-90.12-Д			285			3,53
-20	ПК4,5-90.12-Е						3,53
-21	ПК4,5-90.12-И			310			3,76
-22	ПК4,5-90.12-К			290			3,61
-23	ПК4,5-90.12-Н						3,61

Нач. отд.	Греков	
Н. контр.	Мадоян	
РИП	Шахова	
Рук. гр.	Мадоян	
Инженер	Бурмакова	
Техник	Шишкина	

1.241-7.3-4.0.0 СБ

Комплексная панель перекрытия ПК, Л длиной 8980 и 11980 мм с теплозвукоизоляционным слоем. Сборочный чертеж

Стадия	Масса	Масштаб
Р	см. табл.	1:20

Лист 1 Листов 6

ЦНИИЭП учебных зданий

Обозначение	Марка	Размеры, мм			Применяемая панель перекрытия		Масса
		L	B	H	Марка	N серии N выпуска	т
1.241-7.3-4.0.0-24	ПК6-90.12-Г	8980	1490	305	ПК6-90.12	Серия 1.241-1 Выпуск 19	3,68
-25	ПК6-90.12-Д			285			3,53
-26	ПК6-90.12-Е						3,53
-27	ПК6-90.12-И			310			3,76
-28	ПК6-90.12-К			290			3,61
-29	ПК6-90.12-Н						3,61
-30	ПК8-90.12-Г			305	ПК8-90.12		3,68
-31	ПК8-90.12-Д			285			3,53
-32	ПК8-90.12-Е						3,53
-33	ПК8-90.12-И			310			3,76
-34	ПК8-90.12-К			290			3,61
-35	ПК8-90.12-Н						3,61
-36	ПК4,5-90.10-Г		990	305	ПК4,5-90.10		3,03
-37	ПК4,5-90.10-Д			285			2,91
-38	ПК4,5-90.10-Е						2,91
-39	ПК4,5-90.10-И			310			3,10
-40	ПК4,5-90.10-К			290			2,97
-41	ПК4,5-90.10-Н						2,97
-42	ПК6-90.10-Г			305	ПК6-90.10		3,03
-43	ПК6-90.10-Д			285			2,91
-44	ПК6-90.10-Е						2,91
-45	ПК6-90.10-И			310			3,10
-46	ПК6-90.10-К			290			2,97
-47	ПК6-90.10-Н						2,97
-48	ПК8-90.10-Г			305	ПК8-90.10		3,03
-49	ПК8-90.10-Д			285			2,91
-50	ПК8-90.10-Е						2,91
-51	ПК8-90.10-И			310			3,10
-52	ПК8-90.10-К			290			2,97
-53	ПК8-90.10-Н						2,97
-54	ПК90.15-4,5АтУТ-Г		1490	305	ПК90.15-4,5АтУТ*	Выпуск 24	4,85

Обозначение	Марка	Размеры, мм			Применяемая панель перекрытия		Масса
		L	B	H	Марка	N серии N выпуска	т
1.241-7.3-4.0.0-55	ПК90.15-4,5АтУТ-Д	8980	1490	285	ПК90.15-4,5АтУТ*	Серия 1.241-1 Выпуск 24	4,65
-56	ПК90.15-4,5АтУТ-Е						4,65
-57	ПК90.15-4,5АтУТ-И			310			4,95
-58	ПК90.15-4,5АтУТ-К			290			4,75
-59	ПК90.15-4,5АтУТ-Н						4,75
-60	ПК90.15-6АтУТ-Г			305	ПК90.15-6АтУТ*		4,85
-61	ПК90.15-6АтУТ-Д			285			4,65
-62	ПК90.15-6АтУТ-Е						4,65
-63	ПК90.15-6АтУТ-И			310			4,95
-64	ПК90.15-6АтУТ-К			290			4,75
-65	ПК90.15-6АтУТ-Н						4,75
-66	ПК90.15-8АтУТ-Г			305	ПК90.15-8АтУТ*		4,85
-67	ПК90.15-8АтУТ-Д			285			4,65
-68	ПК90.15-8АтУТ-Е						4,65
-69	ПК90.15-8АтУТ-И			310			4,95
-70	ПК90.15-8АтУТ-К			290			4,75
-71	ПК90.15-8АтУТ-Н						4,75
-72	ПК90.12-4,5АтУТ-Г		1190	305	ПК90.12-4,5АтУТ		3,68
-73	ПК90.12-4,5АтУТ-Д			285			3,53
-74	ПК90.12-4,5АтУТ-Е						3,53
-75	ПК90.12-4,5АтУТ-И			310			3,76
-76	ПК90.12-4,5АтУТ-К			290			3,61
-77	ПК90.12-4,5АтУТ-Н						3,61
-78	ПК90.12-6АтУТ-Г			305	ПК90.12-6АтУТ		3,68
-79	ПК90.12-6АтУТ-Д			285			3,53
-80	ПК90.12-6АтУТ-Е						3,53
-81	ПК90.12-6АтУТ-И			310			3,76
-82	ПК90.12-6АтУТ-К			290			3,61
-83	ПК90.12-6АтУТ-Н						3,61

Инв. N подл. | Подп. и дата | Взам. инв. N

Обозначение	Марка	Размеры, мм L	B	H	Применяемая панель перекрытия Марка	Серия, № выпуска	Масса, т
1.241-7.3-4.0.0-84	ПК90.12-8АтУТ-Г	8980	1190	305	ПК90.12-8АтУТ	Серия 1.241-1 выпуск 24	3,68
-85	ПК90.12-8АтУТ-Д			285			3,53
-86	ПК90.12-8АтУТ-Е						3,53
-87	ПК90.12-8АтУТ-И			310			3,76
-88	ПК90.12-8АтУТ-К			290			3,61
-89	ПК90.12-8АтУТ-Н						3,61
-90	ПК90.10-4,5АтУТ-Г		990	305	ПК90.10-4,5АтУТ		3,03
-91	ПК90.10-4,5АтУТ-Д			285			2,91
-92	ПК90.10-4,5АтУТ-Е						2,91
-93	ПК90.10-4,5АтУТ-И			310			3,10
-94	ПК90.10-4,5АтУТ-К			290			2,97
-95	ПК90.10-4,5АтУТ-Н						2,97
-96	ПК90.10-6АтУТ-Г			305	ПК90.10-6АтУТ		3,03
-97	ПК90.10-6АтУТ-Д			285			2,91
-98	ПК90.10-6АтУТ-Е						2,91
-99	ПК90.10-6АтУТ-И			310			3,10
-100	ПК90.10-6АтУТ-К			290			2,97
-101	ПК90.10-6АтУТ-Н						2,97
-102	ПК90.10-8АтУТ-Г			305	ПК90.10-8АтУТ		3,03
-103	ПК90.10-8АтУТ-Д			285			2,91
-104	ПК90.10-8АтУТ-Е						2,91
-105	ПК90.10-8АтУТ-И			310			3,10
-106	ПК90.10-8АтУТ-К			290			2,97
-107	ПК90.10-8АтУТ-Н						2,97
-108	П90.15-4,5АIIIвТ-Г		1490	305	П90.15-4,5АIIIвТ*	Серия 1.241-1 выпуск 21	4,85
-109	П90.15-4,5АIIIвТ-Д			285			4,65
-110	П90.15-4,5АIIIвТ-Е						4,65
-111	П90.15-4,5АIIIвТ-И			310			4,95
-112	П90.15-4,5АIIIвТ-К			290			4,75
-113	П90.15-4,5АIIIвТ-Н						4,75
-114	П90.15-6АIIIвТ-Г			305	П90.15-6АIIIвТ*		4,85
-115	П90.15-6АIIIвТ-Д	8980	1490	285	П90.15-6АIIIвТ*	Серия 1.241-1 выпуск 21	4,65
-116	П90.15-6АIIIвТ-Е						4,65
-117	П90.15-6АIIIвТ-И			310			4,95
-118	П90.15-6АIIIвТ-К			290			4,75
-119	П90.15-6АIIIвТ-Н						4,75
-120	П90.15-8АIIIвТ-Г			305	П90.15-8АIIIвТ*		4,85
-121	П90.15-8АIIIвТ-Д			285			4,65
-122	П90.15-8АIIIвТ-Е						4,65
-123	П90.15-8АIIIвТ-И			310			4,95
-124	П90.15-8АIIIвТ-К			290			4,75
-125	П90.15-8АIIIвТ-Н						4,75
-126	П90.12-4,5АIIIвТ-Г		1190	305	П90.12-4,5АIIIвТ		3,68
-127	П90.12-4,5АIIIвТ-Д			285			3,53
-128	П90.12-4,5АIIIвТ-Е						3,53
-129	П90.12-4,5АIIIвТ-И			310			3,76
-130	П90.12-4,5АIIIвТ-К			290			3,61
-131	П90.12-4,5АIIIвТ-Н						3,61
-132	П90.12-6АIIIвТ-Г			305	П90.12-6АIIIвТ		3,68
-133	П90.12-6АIIIвТ-Д			285			3,53
-134	П90.12-6АIIIвТ-Е						3,53
-135	П90.12-6АIIIвТ-И			310			3,76
-136	П90.12-6АIIIвТ-К			290			3,61
-137	П90.12-6АIIIвТ-Н						3,61
-138	П90.12-8АIIIвТ-Г			305	П90.12-8АIIIвТ		3,68
-139	П90.12-8АIIIвТ-Д			285			3,53
-140	П90.12-8АIIIвТ-Е						3,53
-141	П90.12-8АIIIвТ-И			310			3,76
-142	П90.12-8АIIIвТ-К			290			3,61
-143	П90.12-8АIIIвТ-Н						3,61

1.241-7.3-4.0.0 СБ — Лист 3

Взам. инв. № | Подп. и дата | Инв. № подл.

Обозначение	Марка	Размеры, мм			Применяемая панель перекрытия		Масса, т
		L	B	H	Марка	№ серии и выпуска	
1.241-7.3-4.0.0-144	ПГ90.10-4,5АIIIвТ-Р	8980	990	305	ПГ90.10-4,5АIIIвТ	Серия 1.241-1 выпуск 21	3,03
145	ПГ90.10-4,5АIIIвТ-Д			285			2,91
146	ПГ90.10-4,5АIIIвТ-Е						2,91
147	ПГ90.10-4,5АIIIвТ-И			310			3,10
148	ПГ90.10-4,5АIIIвТ-К			290			2,97
149	ПГ90.10-4,5АIIIвТ-Н						2,97
150	ПГ90.10-6АIIIвТ-Р			305	ПГ90.10-6АIIIвТ		3,03
151	ПГ90.10-6АIIIвТ-Д			285			2,91
152	ПГ90.10-6АIIIвТ-Е						2,91
153	ПГ90.10-6АIIIвТ-И			310			3,10
154	ПГ90.10-6АIIIвТ-К			290			2,97
155	ПГ90.10-6АIIIвТ-Н						2,97
156	ПГ90.10-8АIIIвТ-Р			305	ПГ90.10-8АIIIвТ		3,03
157	ПГ90.10-8АIIIвТ-Д			285			2,91
158	ПГ90.10-8АIIIвТ-Е						2,91
159	ПГ90.10-8АIIIвТ-И			310			3,10
160	ПГ90.10-8АIIIвТ-К			290			2,97
161	ПГ90.10-8АIIIвТ-Н						2,97
162	ПК4,5-120.15-Р	11980	1490	305	ПК4,5-120.15*	Серия 1.241-1 выпуск 20	8,37
163	ПК4,5-120.15-Д			285			8,10
164	ПК4,5-120.15-Е						8,10
165	ПК4,5-120.15-И			310			8,50
166	ПК4,5-120.15-К			290			8,23
167	ПК4,5-120.15-Н						8,23
168	ПК6-120.15-Р			305	ПК6-120.15*		8,37
169	ПК6-120.15-Д			285			8,10
170	ПК6-120.15-Е						8,10
171	ПК6-120.15-И			310			8,50
172	ПК6-120.15-К			290			8,23
173	ПК6-120.15-Н						8,23
174	ПК8-120.15-Р			305	ПК8-120.15*		8,37

Обозначение	Марка	Размеры, мм			Применяемая панель перекрытия		Масса, т
		L	B	H	Марка	№ серии и выпуска	
1.241-7.3-4.0.0-175	ПК8-120.15-Д	11980	1490	285	ПК8-120.15*	Серия 1.241-1 выпуск 20	8,10
176	ПК8-120.15-Е						8,10
177	ПК8-120.15-И			310			8,50
178	ПК8-120.15-К			290			8,23
179	ПК8-120.15-Н						8,23
180	ПК12,5-120.15-Р			305	ПК12,5-120.15*		8,37
181	ПК12,5-120.15-Д			285			8,10
182	ПК12,5-120.15-Е						8,10
183	ПК12,5-120.15-И			310			8,50
184	ПК12,5-120.15-К			290			8,23
185	ПК12,5-120.15-Н						8,23
186	ПК4,5-120.10-Р		990	305	ПК4,5-120.10		5,46
187	ПК4,5-120.10-Д			285			5,29
188	ПК4,5-120.10-Е						5,29
189	ПК4,5-120.10-И			310			5,54
190	ПК4,5-120.10-К			290			5,37
191	ПК4,5-120.10-Н						5,37
192	ПК6-120.10-Р			305	ПК6-120.10		5,46
193	ПК6-120.10-Д			285			5,29
194	ПК6-120.10-Е						5,29
195	ПК6-120.10-И			310			5,54
196	ПК6-120.10-К			290			5,37
197	ПК6-120.10-Н						5,37
198	ПК8-120.10-Р			305	ПК8-120.10		5,46
199	ПК8-120.10-Д			285			5,29
200	ПК8-120.10-Е						5,29
201	ПК8-120.10-И			310			5,54
202	ПК8-120.10-К			290			5,37
203	ПК8-120.10-Н						5,37

Инв.№ подл. | Подп. и дата | Взам. инв.№

Обозначение	Марка	Размеры, мм L	B	H	Применяемая панель перекрытия Марка	Серия и выпуск	Масса, т
1.241-7.3-4.0.0-204	ПК12,5-120.10-Г	11980	990	305	ПК12,5-120.10	Серия 1.241-1 Выпуск 20	5,46
-205	ПК12,5-120.10-Д			285			5,29
-206	ПК12,5-120.10-Е						5,29
-207	ПК12,5-120.10-И			310			5,54
-208	ПК12,5-120.10-К			290			5,37
-209	ПК12,5-120.10-Н						5,37
-210	ПК120.15-4,5АтУТ-Г		1490	305	ПК120.15-4,5АIIIТ*	Серия 1.241-1 Выпуск 22	8,37
-211	ПК120.15-4,5АтУТ-Д			285			8,10
-212	ПК120.15-4,5АтУТ-Е						8,10
-213	ПК120.15-4,5АтУТ-И			310			8,50
-214	ПК120.15-4,5АтУТ-К			290			8,23
-215	ПК120.15-4,5АтУТ-Н						8,23
-216	ПК120.15-6АтУТ-Г			305	ПК120.15-6АтУТ*		8,37
-217	ПК120.15-6АтУТ-Д			285			8,10
-218	ПК120.15-6АтУТ-Е						8,10
-219	ПК120.15-6АтУТ-И			310			8,50
-220	ПК120.15-6АтУТ-К			290			8,23
-221	ПК120.15-6АтУТ-Н						8,23
-222	ПК120.15-8АтУТ-Г			305	ПК120.15-8АтУТ*		8,37
-223	ПК120.15-8АтУТ-Д			285			8,10
-224	ПК120.15-8АтУТ-Е						8,10
-225	ПК120.15-8АтУТ-И			310			8,50
-226	ПК120.15-8АтУТ-К			290			8,23
-227	ПК120.15-8АтУТ-Н						8,23
-228	ПК120.10-4,5АтУТ-Г		990	305	ПК120.10-4,5АтУТ		5,46
-229	ПК120.10-4,5АтУТ-Д			285			5,29
-230	ПК120.10-4,5АтУТ-Е						5,29
-231	ПК120.10-4,5АтУТ-И			310			5,54
-232	ПК120.10-4,5АтУТ-К			290			5,37
-233	ПК120.10-4,5АтУТ-Н						5,37
-234	ПК120.10-6АтУТ-Г			305	ПК120.10-6АтУТ		5,46
-235	ПК120.10-6АтУТ-Д	11980	990	285	ПК120.10-6АтУТ	Серия 1.241-1 Выпуск 22	5,29
-236	ПК120.10-6АтУТ-Е						5,29
-237	ПК120.10-6АтУТ-И			310			5,54
-238	ПК120.10-6АтУТ-К			290			5,37
-239	ПК120.10-6АтУТ-Н						5,37
-240	ПК120.10-8АтУТ-Г			305	ПК120.10-8АтУТ		5,46
-241	ПК120.10-8АтУТ-Д			285			5,29
-242	ПК120.10-8АтУТ-Е						5,29
-243	ПК120.10-8АтУТ-И			310			5,54
-244	ПК120.10-8АтУТ-К			290			5,37
-245	ПК120.10-8АтУТ-Н						5,37
-246	П120.15-4,5АIIIвТ-Г		1490	305	П120.15-4,5АIIIвТ*	Серия 1.241-1 Выпуск 25	8,37
-247	П120.15-4,5АIIIвТ-Д			285			8,10
-248	П120.15-4,5АIIIвТ-Е						8,10
-249	П120.15-4,5АIIIвТ-И			310			8,50
-250	П120.15-4,5АIIIвТ-К			290			8,23
-251	П120.15-4,5АIIIвТ-Н						8,23
-252	П120.15-6АIIIвТ-Г			305	П120.15-6АIIIвТ*		8,37
-253	П120.15-6АIIIвТ-Д			285			8,10
-254	П120.15-6АIIIвТ-Е						8,10
-255	П120.15-6АIIIвТ-И			310			8,50
-256	П120.15-6АIIIвТ-К			290			8,23
-257	П120.15-6АIIIвТ-Н						8,23
-258	П120.15-8АIIIвТ-Г			305	П120.15-8АIIIвТ*		8,37
-259	П120.15-8АIIIвТ-Д			285			8,10
-260	П120.15-8АIIIвТ-Е						8,10
-261	П120.15-8АIIIвТ-И			310			8,50
-262	П120.15-8АIIIвТ-К			290			8,23
-263	П120.15-8АIIIвТ-Н						8,23

1.241-7.3-4.0.0 СБ

Лист 5

Инв.№ подл. | Подп. и дата | Взам.инв.№

Обозначение	Марка	Размеры, мм L	B	H	Применяемая панель перекрытия Марка	Серия и выпуск	Масса, т
1.241-7.3-4.0.0-264	ПК120.10-4,5АIIIвТ-Р	11980	990	305	ПП20.10-4,5АIIIвТ	Серия 1.241-1 выпуск 25	5,46
-265	ПК120.10-4,5АIIIвТ-Д			285			5,29
-266	ПК120.10-4,5АIIIвТ-Е						5,29
-267	ПК120.10-4,5АIIIвТ-И			310			5,54
-268	ПК120.10-4,5АIIIвТ-К			290			5,37
-269	ПК120.10-4,5АIIIвТ-Н						5,37
-270	ПК120.10-6АIIIвТ-Р			305	ПП20.10-6АIIIвТ		5,46
-271	ПК120.10-6АIIIвТ-Д			285			5,29
-272	ПК120.10-6АIIIвТ-Е						5,29
-273	ПК120.10-6АIIIвТ-И			310			5,54
-274	ПК120.10-6АIIIвТ-К			290			5,37
-275	ПК120.10-6АIIIвТ-Н						5,37
-276	ПК120.10-8АIIIвТ-Р			305	ПП20.10-8АIIIвТ		5,46
-277	ПК120.10-8АIIIвТ-Д			285			5,29
-278	ПК120.10-8АIIIвТ-Е						5,29
-279	ПК120.10-8АIIIвТ-И			310			5,54
-280	ПК120.10-8АIIIвТ-К			290			5,37
-281	ПК120.10-8АIIIвТ-Н						5,37

*) — см. п. 2.10 технического описания

Инв.№ подл. | Подп. и дата | Взам. инв.№

1.241-7.3-4.0.0 ОБ — Лист 6

Формат А4

Марка изделия	Расход стали АI ГОСТ 5781-82 ф	Масса, кг
ПК60.18-8АIVТ*	14	6,28
ПК60.18-6АIVТ*	14	6,28
ПК60.18-4АIVТ*	14	6,28
ПК60.18-3АIVТ*	14	6,28
ПК60.18-8К7Т*	14	6,28
ПК60.18-6К7Т*	14	6,28
ПК60.18-4К7Т*	14	6,28
ПК60.18-8АтVТ*	14	6,28
ПК60.18-6АтVТ*	14	6,28
ПК60.18-4АтVТ*	14	6,28
ПК60.18-3АтVТ*	14	6,28
ПК10-60.18*	14	6,28
ПК63.24-4,5ВрIIТ*	16	10,08
ПК63.24-6ВрIIТ*	16	10,08
ПК63.24-8ВрIIТ*	16	10,08
ПК63.24-4,5АтVТ*	16	10,08
ПК63.24-6АтVТ*	16	10,08
ПК63.24-8АтVТ*	16	10,08
ПК63.24-12,5АтVТ*	16	10,08
ПК63.30-4,5ВрIIТ*	18	12,80
ПК63.30-6ВрIIТ*	18	12,80
ПК63.30-8ВрIIТ*	18	12,80
ПК63.30-4,5АтVТ	18	12,80

Марка изделия	Расход стали АI ГОСТ 5781-82 ф	Масса, кг
ПК63.30-6АтVТ	18	12,80
ПК63.30-8АтVТ	18	12,80
ПК63.30-12,5АтVТ	18	12,80
ПК4,5-90.15*	16	8,20
ПК6-90.15*	16	8,20
ПК8-90.15*	16	8,20
ПК90.15-4,5АтVТ*	16	8,20
ПК90.15-6АтVТ*	16	8,20
ПК90.15-8АтVТ*	16	8,20
ПК90.15-4,5АIIIвТ*	16	8,20
ПК90.15-6АIIIвТ*	16	8,20
ПК90.15-8АIIIвТ*	16	8,20
ПК4,5-120.15*	20	16,68
ПК6-120.15*	20	16,68
ПК8-120.15*	20	16,68
ПК12,5-120.15*	20	16,68
ПК120.15-4,5АтVТ*	20	16,68
ПК120.15-6АтVТ*	20	16,68
ПК120.15-8АтVТ*	20	16,68
ПК120.15-4,5АIIIвТ*	20	16,68
ПК120.15-6АIIIвТ*	20	16,68
ПК120.15-8АIIIвТ*	20	16,68
ПК63.15-8АIVТ*	14	6,28

*) — см. п. 2.10 технического описания

Инв.№ подл. | Подп. и дата | Взам. инв.№

Нач. отд.	Треков	
Н. контр.	Мадоян	
Рип	Шахова	
Рук. гр.	Мадоян	
Инженер	Бурмакова	
Ст. техн.	Шишкина	

1.241-7.3-0.0.0 ВМС

Ведомость расхода стали на элемент

Стадия	Лист	Листов
Р	1	2

ЦНИИЭП учебных зданий

Марка изделия	Расход стали AI ГОСТ 5781-82	
	∅	Масса, кг
ПК 63.15 – 6АIVТ*	14	6,28
ПК 63.15 – 4АIVТ*	14	6,28
ПК 63.15 – 3АIVТ*	14	6,28
ПК 63.15 – 8К7Т*	14	6,28
ПК 63.15 – 6К7Т*	14	6,28
ПК 63.15 – 4К7Т*	14	6,28
ПК 63.15 – 8АтVТ*	14	6,28
ПК 63.15 – 6АтVТ*	14	6,28
ПК 63.15 – 4АтVТ*	14	6,28
ПК 63.15 – 3АтVТ*	14	6,28
ПК 63.10 – 8АIVТ*	12	3,94
ПК 63.10 – 6АIVТ*	12	3,94
ПК 63.10 – 4АIVТ*	12	3,94
ПК 63.10 – 3АIVТ*	12	3,94
ПК 63.10 – 8К7Т*	12	3,94
ПК 63.10 – 6К7Т*	12	3,94
ПК 63.10 – 4К7Т*	12	3,94
ПК 63.10 – 8АтVТ*	12	3,94
ПК 63.10 – 6АтVТ*	12	3,94
ПК 63.10 – 4АтVТ*	12	3,94
ПК 63.10 – 3АтVТ*	12	3,94
ПК 4,5 – 33.30*	14	6,56
ПК 6 – 33.30*	14	6,56
ПК 8 – 33.30*	14	6,56
ПК 33.30 – 4,5Т*	14	6,56
ПК 33.30 – 6Т*	14	6,56
[illegible]	[illegible]	6,56
ПК 33.30 – 12,5*	14	6,56

Марка изделия	Расход стали AI ГОСТ 5781-82	
	∅	Масса, кг
ПК 63.24-12,5 $Вр_{II}$Т*	16	10,08
ПК 63.30-12,5 $Вр_{II}$Т*	18	12,80

*) – см. п. 2.10 технического описания

Инв.№ подл. | Подп. и дата | Взам.инв.№

gost.e-ecolog.ru