Копия верна

ТИПОВЫЕ КОНСТРУКЦИИ, ИЗДЕЛИЯ И УЗЛЫ ЗДАНИЙ И СООРУЖЕНИЙ

СЕРИЯ 1.241-7

КОМПЛЕКСНЫЕ ПАНЕЛИ ПЕРЕКРЫТИЙ ЖЕЛЕЗОБЕТОННЫЕ

Выпуск 2

ПЛИТЫ ПЕРЕКРЫТИЙ МНОГОПУСТОТНЫЕ ДЛИНОЙ 5650, 6850 И 8650 ММ, ШИРИНОЙ 940, 1190, 1490 И 2980 ММ С ОСНОЗАНИЕМ ПОЛА ИЗ ЛЕГКИХ БЕТОНОВ И ИЗОЛЯЦИОННЫХ МАТЕРИАЛОВ.

Рабочие чертежи

Из 2-х частей

Часть 1
(стр. 1-116)

gost.e-ecolog.ru

ЦЕНТРАЛЬНЫЙ ИНСТИТУТ ТИПОВОГО ПРОЕКТИРОВАНИЯ
ГОССТРОЯ СССР

Москва, А-445; Смольная ул., 22

Сдано в печать I 1986 года

Заказ № 3027 Тираж 3040 экз.

ТИПОВЫЕ КОНСТРУКЦИИ, ИЗДЕЛИЯ И УЗЛЫ ЗДАНИЙ И СООРУЖЕНИЙ

СЕРИЯ 1.241-7

КОМПЛЕКСНЫЕ ПАНЕЛИ ПЕРЕКРЫТИЙ ЖЕЛЕЗОБЕТОННЫЕ

Выпуск 2

Плиты перекрытий многопустотные длиной 5650, 6850 и 8650 мм, шириной 940, 1190, 1490 и 2980 мм с основанием пола из легких бетонов и изоляционных материалов.

Рабочие чертежи

Часть 1
(стр. 1-116)

Разработаны:
ЦНИИЭП учебных зданий
Гл. инженер А.Ляхович
Нач. отдела В.Греков
ГИП З.Шахова

Утверждены и введены
в действие с 01.01.86
Госгражданстроем
Приказ от 05.12.85 № 389

Копия верна

Обозначение	Наименование	Стр.
I.24I-7.2-0.0.0 ТО	Техническое описание	3
I.24I-7.2-I.0.0	Комплексная панель перекрытия рядовая	6
I.24I-7.2-I.0.0 СБ	Комплексная панель перекрытия рядовая. Сборочный чертеж	I8
I.24I-7.2-2.0.0	Комплексная панель перекрытия пристенная без выреза	23
I.24I-7.2-2.0.0 СБ	Комплексная панель перекрытия пристенная без выреза. Сборочный чертеж	26
I.24I-7.2-3.0.0	Комплексная панель перекрытия пристенная с вырезом	28
I.24I-7.2-3.0.0 СБ	Комплексная панель перекрытия пристенная с вырезом. Сборочный чертеж	3I
I.24I-7.2-4.0.0	Комплексная панель перекрытия связевая без выреза	32
I.24I-7.2-4.0.0 СБ	Комплексная панель перекрытия связевая без выреза. Сборочный чертеж	37
I.24I-7.2-5.0.0	Комплексная панель перекрытия связевая с вырезом	39
I.24I-7.2-5.0.0 СБ	Комплексная панель перекрытия связевая с вырезом. Сборочный чертеж	44
I.24I-7.2-6.0.0	Комплексная панель перекрытия рядовая с теплозвукоизоляционным слоем	46
I.24I-7.2-6.0.0 СБ	Комплексная панель перекрытия рядовая с теплозвукоизоляционным слоем. Сборочный чертеж	69
I.24I-7.2-7.0.0	Комплексная панель перекрытия пристенная без выреза с теплозвукоизоляционным слоем	77
I.24I-7.2- 7.0.0 СБ	Комплексная панель перекрытия пристенная без выреза с теплозвукоизоляционным слоем. Сборочный чертеж	83
I.24I-7.2-8.0.0	Комплексная панель перекрытия пристенная с вырезом с теплозвукоизоляционным слоем	85
I.24I-7.2-8.0.0 СБ	Комплексная панель перекрытия пристенная с вырезом с теплозвукоизоляционным слоем. Сборочный чертеж	90
I.24I-7.2-9.0.0	Комплексная панель перекрытия связевая без выреза с теплозвукоизоляционным слоем	92
I.24I-7.2-9.0.0 СБ	Комплексная панель перекрытия связевая без выреза с теплозвукоизоляционным слоем. Сборочный чертеж	I0I
I.24I-7.2-I0.0.0	Комплексная панель перекрытия связевая с вырезом с теплозвукоизоляционным слоем	I04
I.24I-7.2-I0.0.0 СБ	Комплексная панель перекрытия связевая с вырезом с теплозвукоизоляционным слоем. Сборочный чертеж	II3
I.24I-7.2-0.0.0 РМ	Ведомость расхода материалов	II7

Инв.№ подл. | Подп. и дата | Взам.инв.№

Нач.отд.	Греков	
Н.контр.	Мадоян	
Рип	Шахова	
Рук.гр.	Мадоян	

1.241-7.2-0.0.0

Содержание

Стадия	Лист	Листов
Р	1	1

ЦНИИЭП учебных зданий

КОПИЯ ВЕРНА

Настоящие рабочие чертежи комплексных многопустотных панелей перекрытий предназначены для применения при проектировании и строительстве общественных зданий,

при отсутствии воздействия агрессивной среды и возводимых в обычных условиях строительства.

Предел огнестойкости комплексных панелей перекрытий I час. Группа возгораемости - несгораемые.

Данный выпуск разработан взамен выпуска 34 серии ИИ-04-4.

I. МАРКИ И ОСНОВНЫЕ РАЗМЕРЫ.

I.I. Комплексные панели перекрытий калиброванной толщины представляют собой заводские изделия в виде несущей железобетонной многопустотной панели перекрытия с калибрующим слоем - основанием пола и относятся к группе конструкций повышенной заводской готовности и повышенного качества.

Калибрующий слой основания пола состоит из легкого бетона либо из легкого бетона по изоляционному материалу (древесноволокнистые плиты, фибролитовые плиты).

Несущие железобетонные панели перекрытий, являющиеся составной частью комплексных панелей перекрытий, применять по серии I.04I.I-2 выпуски I, 2, 3.

I.2. Марки комплексных панелей перекрытий соответствуют маркам несущих железобетонных панелей перекрытий, принятых по серии I.04I.I-2 выпуски I, 2, 3 с добавлением в конце их индексов, характеризующих слой основания пола и обозначаемых прописными буквами (см. таблицу I).

Таблица I.

Индекс, характеризующий слой основания пола	Слой основания пола		
	Толщина слоя легкого бетона, мм	Марка легкого бетона	Вид теплозвукоизоляционного слоя
А	20	50	-
В	20	35	-
Г	40	35	-
Д	60	50	ДВП
Е	40	50	ДВП
И	40	35	ДВП
К	60	50	фибролит
Н	40	50	фибролит
Р	40	35	фибролит

I.3. Основные размеры панелей:
длина - 5650, 6850, 8650 мм;
ширина - 940, II90, I490, 2980 мм;
высота - 240 - 3I0 мм.

2. ТЕХНИЧЕСКИЕ ТРЕБОВАНИЯ.

2.I. Для изготовления комплексных панелей перекрытий на заводе требуется отдельный пост, который должен быть оборудован инвентарной оснасткой со специальным калибрующим фиксатором (авторское свидетельство № I004II2 "Устройство для отделки наружной поверхности панелей". БИ № I0 за I983г.)

2.2 Технология изготовления комплексной панели перекрытия следующая: на специальном горизонтальном стенде на готовую железобетонную панель перекрытия (после ее формования и пропаривания) укладывается слой легкого бетона или в том числе и теплозвукоизоляционный слой из древесноволокнистых или фибролитовых плит.

Древесноволокнистые и фибролитовые плиты укладываются на железобетонную панель по слою мастики из расчета 2 кг мастики на I $м^2$ поверхности панели.

Фибролитовые плиты, кроме того, допускается укладывать по тонкому слою жидкого цементно-песчаного раствора.

		1.241 - 7.2 - 0.0.0 ТО	
Нач.ОТА	Греков	Техническое описание	Стадия Р; Лист 1; Листов 6
Н.контр.	Мадоян		ЦНИИЭП учебных зданий
ГИП	Шахова		
Рук.гр.	Мадоян		

Инв.№ подл. | Подп. и дата | Взам.инв.№

Инв.№ подл. | Подп. и дата | Взам.инв.№

Копия верна

Перед нанесением слоя из легкого бетона на древесноволокнистую плиту последнюю необходимо промазать битумом, разведенным легкоиспаряющимся растворителем, например, бензином.

2.3. Калибровка панелей производится способом (подана заявка на авторское свидетельство), которым обеспечивается гладкая верхняя поверхность панелей перекрытий строго в одном уровне (плоскости), что позволяет исключить дополнительные выравнивающие стяжки по перекрытию на стройплощадке.

2.4. Пригрузка панелей при калибровке не допускается.

При подсчете нагрузок на перекрытия, выполняемые из комплексных панелей, массу слоя основания пола следует включать в состав расчетной нагрузки, приложенной к изделию.

2.5. Для калибрующего слоя применять легкие бетоны проектной марки по прочности на сжатие 35 с объемной массой в сухом состоянии от 600 до 1200 кгс/м^3 и проектной марки 50 с объемной массой в сухом состоянии от 700 до 1200 кгс/м^3:

- перлитобетон,
- аглопоритоперлитобетон,
- аглопоритобетон,
- легкие бетоны на вспученном перлитовом песке,
- туфобетон,
- пемзобетон,
- бетоны на зольном трепельном или аглопоритовом гравии,
- газо- и пеносиликатобетон,
- газо- и пенозолобетон.

Крупность фракций заполнителя не должна превышать 10 мм.

Отпускную прочность легкого бетона R_o принимать для бетона проектной марки 35 равной 30, а для бетона проектной марки 50 равной 40.

2.6. Теплозвукоизоляционный слой комплексных панелей выполнять из древесноволокнистых плит марки М 12 толщиной 25 мм по ГОСТ 4598-74* или фибролитовых плит марки Ф-400 толщиной 30 мм по ГОСТ 8928-81.

2.7. На рабочих чертежах масса комплексной панели дана при объемной массе легкого бетона равной 800 кгс/м^3 для бетонов обеих марок.

Подсчет массы калибрующего слоя из легкого бетона произведен при установившейся влажности легкого бетона равной 5%.

При применении комплексных панелей с калибрующим слоем из легкого бетона объемной массы отличной от 800 кгс/м^3 необходимы пересчет массы комплексной панели и проверка несущей способности строповочных петель.

2.8. Швы между комплексными панелями должны заделываться послойно в два этапа: вначале на высоту несущей части панели тяжелым бетоном или цементным раствором марки 200, затем на высоту слоя основания пола – цементным раствором с легким заполнителем с последующей затиркой и заглаживанием шва. При этом проектная марка по прочности на сжатие цементного раствора должна быть не ниже проектной марки легкого бетона калибрующего слоя.

При применении комплексных панелей с теплозвукоизоляционным слоем заделку швов производить как указано выше с добавлением в уровне теплозвукоизоляционного слоя теплозвукоизоляционных полос из древесноволокнистой плиты или сыпучих материалов (керамзит, шунгезит и т.д. с фракцией до 10 мм). При укладке в шов полос из древесноволокнистой плиты верхняя поверхность ее должна быть промазана битумом, разведенным легкоиспоряющимся растворителем.

2.9. На комплексные панели перекрытия укладываются любые материалы покрытия пола.

Выбор слоя основания пола в зависимости от типа пола и материала покрытия производить по таблице 2.

Копия верна

Таблица 2.

Тип пола	Покрытие пола	Индекс, характеризующий слой основания пола
Полы без теплозвукоизоляционного слоя	линолеум	А
	керамическая плитка	В
	паркет	Г
Полы с теплозвукоизоляционным слоем из древесноволокнистых плит	линолеум	Д
	паркет	Е
	керамическая плитка	И
Полы с теплозвукоизоляционным слоем из фибролитовых плит	линолеум	К
	паркет	Н
	керамическая плитка	Р

2.10. На документе 1.241-7.2-0.0.0РМ представлена выборка расходов материалов на изготовление основания пола. Этот документ читать совместно с документами на выборку материалов железобетонных панелей перекрытий серии I.04I.I-2 выпуски I,2,3.

3. ПРАВИЛА ПРИЕМКИ

3.1. Приемку и паспортизацию комплексных панелей производить в соответствии с требованиями ГОСТ I30I5.3-8I и ГОСТ 956I-76*.

3.2. Внешний вид и качество поверхностей изделий должны соответствовать требованиям ГОСТ I30I5.3-8I и ГОСТ 956I-76*.

3.3. Общую толщину комплексной панели принимать по рабочим чертежам, отклонения от номинальных размеров толщины панели не должны превышать ± I - 2 мм.

4. МАРКИРОВКА, ХРАНЕНИЕ И ТРАНСПОРТИРОВАНИЕ

4.1. Марки панелей проставляются в спецификациях проектов, в заказах заводам- изготовителям и на готовых изделиях. Внесение изменений в обозначение марок не допускается.

4.2. Маркировку, хранение и транспортирование производить в соответствии с требованиями ГОСТ I30I5.2-8I, ГОСТ I30I5-75 и ГОСТ 956I-76*.

Инв.№ подл. | Подп. и дата | Взам. инв.№

4.3. Комплексные панели должны иметь защиту от намокания в виде пленки или непромакаемой бумаги.

4.4. Подъем комплексных панелей при транспортировании и монтаже, места опирания панелей при складировании и транспортировании выполнять согласно серии I.04I.I-2 выпуски I,2,3.

5. ИСПЫТАНИЯ

5.1. Железобетонные панели перекрытия, предназначенные для изготовления комплексных панелей, берутся из партии панелей, прошедших испытания, в соответствии с указаниями, изложенными в рабочих чертежах серии I.04I.I-2 выпуски I, 2, 3.

Комплексные панели дополнительных или повторных испытаний не требуют, т. к. рекомендовано массу основания пола учитывать в расчетной нагрузке (см. п. 2.6.).

Инв.№ подл. | Подп. и дата | Взам. инв.№

Инв. № подл.	Подп. и дата	Взам. инв. №

Форм.	Зона	Поз.	Обозначение	Наименование	Кол. на исполн. 1.241-7.2-1.0.0- —	01	02	03	04	05	06	07	08	09	Примечание
				Документация											
А3			1.241-7.2-1.0.0 СБ	Сборочный чертеж	×	×	×	×	×	×	×	×	×	×	
А4			1.241-7.2-0.0.0 ТО	Техническое описание	×	×	×	×	×	×	×	×	×	×	
А3			1.241-7.2-0.0.0 РМ	Ведомость расхода материалов	×	×	×	×	×	×	×	×	×	×	
				Материалы											
				Бетон М50, δ = 20мм	0,113			0,113			0,113			0,113	м³
				Бетон М35, δ = 20мм		0,113			0,113			0,113			м³
				Бетон М35, δ = 40мм			0,226			0,226			0,226		м³

Нач. отд.	Греков	
Н. контр.	Мадоян	
ГИП	Шахова	
Рук. гр.	Мадоян	
Ст. инж.	Ротштейн	
Ст. техн.	Шишкина	

1.241-7.2-1.0.0

Комплексная панель перекрытия рядовая

Стадия	Лист	Листов
Р	1	23

ЦНИИЭП учебных зданий

Формат А4

Копия верна

Инв. № подл.	Подп. и дата	Взам. инв. №

Форм.	Зона	Поз.	Обозначение	Наименование	Кол. на исполн. 1.241-7.2-1.0.0- 10	11	12	13	14	15	16	17	18	19	Примечание
				Документация											
А3			1.241-7.2-1.0.0 СБ	Сборочный чертеж	×	×	×	×	×	×	×	×	×	×	
А4			1.241-7.2-0.0.0 ТО	Техническое описание	×	×	×	×	×	×	×	×	×	×	
А3			1.241-7.2-0.0.0 РМ	Ведомость расхода материалов	×	×	×	×	×	×	×	×	×	×	
				Материалы											
				Бетон М50, δ = 20мм			0,113			0,113			0,113		м³
				Бетон М35, δ = 20мм	0,113			0,113			0,113			0,113	м³
				Бетон М35, δ = 40мм		0,226			0,226			0,226			м³

20037-01 7

1.241-7.2-1.0.0

Лист 2

Формат А4

6

Инв. N подл. | Подп. и дата | Взам. инв. N

Форм.	Зона	Поз.	Обозначение	Наименование	Кол. на испол. 1.241-7.2-1.0.0- 20	21	22	23	24	25	26	27	28	29	Примечание
				Документация											
А3			1.241-7.2-1.0.0 СБ	Сборочный чертеж	×	×	×	×	×	×	×	×	×	×	
А4			1.241-7.2-0.0.0 ТО	Техническое описание	×	×	×	×	×	×	×	×	×	×	
А3			1.241-7.2-0.0.0 РМ	Ведомость расхода материалов	×	×	×	×	×	×	×	×	×	×	
				Материалы											
				Бетон М50, δ = 20мм		0,113			0,113			0,113			м³
				Бетон М35, δ = 20мм			0,113			0,113			0,113		м³
				Бетон М35, δ = 40мм	0,226			0,226			0,226			0,226	м³

1.241-7.2-1.0.0 Лист 3

Формат А4

Инв. N подл. | Подп. и дата | Взам. инв. N

Форм.	Зона	Поз.	Обозначение	Наименование	Кол. на испол. 1.241-7.2-1.0.0- 30	31	32	33	34	35	36	37	38	39	Примечание
				Документация											
А3			1.241-7.2-1.0.0 СБ	Сборочный чертеж	×	×	×	×	×	×	×	×	×	×	
А4			1.241-7.2-0.0.0 ТО	Техническое описание	×	×	×	×	×	×	×	×	×	×	
А3			1.241-7.2-0.0.0 РМ	Ведомость расхода материалов	×	×	×	×	×	×	×	×	×	×	
				Материалы											
				Бетон М50, δ = 20мм	0,113			0,113			0,113			0,146	м³
				Бетон М35, δ = 20мм		0,113			0,113			0,113			м³
				Бетон М35, δ = 40мм			0,226			0,226			0,226		м³

1.241-7.2-1.0.0 Лист 4

Формат А4

Копия

Верна

20937-01 8

Инв. N подл.	Подп. и дата	Взам. инв. N

Копия верна

Форм.	Зона	Поз.	Обозначение	Наименование	Кол. на исполн. 1.241-7.2-1.0.0- 40	41	42	43	44	45	46	47	48	49	Примечание
				Документация											
А3			1.241-7.2-1.0.0 СБ	Сборочный чертеж	×	×	×	×	×	×	×	×	×	×	
А4			1.241-7.2-0.0.0 ТО	Техническое описание	×	×	×	×	×	×	×	×	×	×	
А3			1.241-7.2-0.0.0 РМ	Ведомость расхода материалов	×	×	×	×	×	×	×	×	×	×	
				Материалы											
				Бетон М50, δ = 20мм			0,146			0,146			0,146		$м^3$
				Бетон М35, δ = 20мм	0,146			0,146			0,146			0,146	$м^3$
				Бетон М35, δ = 40мм		0,293			0,293			0,293			$м^3$

Инв. N подл.	Подп. и дата	Взам. инв. N

Форм.	Зона	Поз.	Обозначение	Наименование	Кол. на исполн. 1.241-7.2-1.0.0- 50	51	52	53	54	55	56	57	58	59	Примечание
				Документация											
А3			1.241-7.2-1.0.0 СБ	Сборочный чертеж	×	×	×	×	×	×	×	×	×	×	
А4			1.241-7.2-0.0.0 ТО	Техническое описание	×	×	×	×	×	×	×	×	×	×	
А3			1.241-7.2-0.0.0 РМ	Ведомость расхода материалов	×	×	×	×	×	×	×	×	×	×	
				Материалы											
				Бетон М50, δ = 20мм		0,146			0,146			0,146			$м^3$
				Бетон М35, δ = 20мм			0,146			0,146			0,146		$м^3$
				Бетон М35, δ = 40мм	0,293			0,293			0,293			0,293	$м^3$

Инв. N подл. | Подп. и дата | Взам. инв. N

Форм.	Зона	Поз.	Обозначение	Наименование	Кол. на испол. 1.241-7.2-1.0.0- 60	61	62	63	64	65	66	67	68	69	Примечание
				Документация											
А3			1.241-7.2-1.0.0 СБ	Сборочный чертеж	×	×	×	×	×	×	×	×	×	×	
А4			1.241-7.2-0.0.0 ТО	Техническое описание	×	×	×	×	×	×	×	×	×	×	
А3			1.241-7.2-0.0.0 РМ	Ведомость расхода материалов	×	×	×	×	×	×	×	×	×	×	
				Материалы											
				Бетон М50, δ = 20мм	0,146			0,146			0,146			0,146	м³
				Бетон М35, δ = 20мм		0,146			0,146			0,146			м³
				Бетон М35, δ = 40мм			0,293			0,293			0,293		м³

Копия верна

1.241-7.2-1.0.0 Лист 7

Формат А4

Инв. N подл. | Подп. и дата | Взам. инв. N

Форм.	Зона	Поз.	Обозначение	Наименование	Кол. на испол. 1.241-7.2-1.0.0- 70	71	72	73	74	75	76	77	78	79	Примечание
				Документация											
А3			1.241-7.2-1.0.0 СБ	Сборочный чертеж	×	×	×	×	×	×	×	×	×	×	
А4			1.241-7.2-0.0.0 ТО	Техническое описание	×	×	×	×	×	×	×	×	×	×	
А3			1.241-7.2-0.0.0 РМ	Ведомость расхода материалов	×	×	×	×	×	×	×	×	×	×	
				Материалы											
				Бетон М50, δ = 20мм			0,146			0,146			0,146		м³
				Бетон М35, δ = 20мм	0,146			0,146			0,146			0,146	м³
				Бетон М35, δ = 40мм		0,293			0,293			0,293			м³

28934-01 10

1.241-7.2-1.0.0 Лист 8

Формат А4

Инв. № подл. | Подп. и дата | Взам. инв. №

Форм.	Зона	Поз.	Обозначение	Наименование	Кол. на испол. 1.241-7.2-1.0.0- 80	81	82	83	84	85	86	87	88	89	Примечание
				Документация											
А3			1.241-7.2-1.0.0 СБ	Сборочный чертеж	×	×	×	×	×	×	×	×	×	×	
А4			1.241-7.2-0.0.0 ТО	Техническое описание	×	×	×	×	×	×	×	×	×	×	
А3			1.241-7.2-0.0.0 РМ	Ведомость расхода материалов	×	×	×	×	×	×	×	×	×	×	
				Материалы											
				Бетон М50, δ = 20мм		0,311			0,311			0,311			м³
				Бетон М35, δ = 20мм			0,311			0,311			0,311		м³
				Бетон М35, δ = 40мм	0,293			0,622			0,622			0,622	м³

1.241-7.2-1.0.0 Лист 9

Формат А4

Копия верна

Инв. № подл. | Подп. и дата | Взам. инв. №

Форм.	Зона	Поз.	Обозначение	Наименование	Кол. на испол. 1.241-7.2-1.0.0- 90	91	92	93	94	95	96	97	98	99	Примечание
				Документация											
А3			1.241-7.2-1.0.0 СБ	Сборочный чертеж	×	×	×	×	×	×	×	×	×	×	
А4			1.241-7.2-0.0.0 ТО	Техническое описание	×	×	×	×	×	×	×	×	×	×	
А3			1.241-7.2-0.0.0 РМ	Ведомость расхода материалов	×	×	×	×	×	×	×	×	×	×	
				Материалы											
				Бетон М50, δ = 20мм	0,311			0,311			0,311			0,311	м³
				Бетон М35, δ = 20мм		0,311			0,311			0,311			м³
				Бетон М35, δ = 40мм			0,622			0,622			0,622		м³

1.241-7.2-1.0.0 Лист 10

Формат А4

20937-01 11

Инв. N подл. | Подп. и дата | Взам. инв. N

Форм.	Зона	Поз.	Обозначение	Наименование	Кол. на испол. 1.241-7.2-1.0.0- 100	101	102	103	104	105	106	107	108	109	Примечание
				Документация											
А3			1.241-7.2-1.0.0 СБ	Сборочный чертеж	X	X	X	X	X	X	X	X	X	X	
А4			1.241-7.2-0.0.0 ТО	Техническое описание	X	X	X	X	X	X	X	X	X	X	
А3			1.241-7.2-0.0.0 РМ	Ведомость расхода материалов	X	X	X	X	X	X	X	X	X	X	
				Материалы											
				Бетон М50, δ = 20мм			0,311			0,311			0,311			м³
				Бетон М35, δ = 20мм	0,311			0,311			0,311			0,311		м³
				Бетон М35, δ = 40мм		0,622			0,622			0,622				м³

Копия верна

1.241-7.2-1.0.0 Лист 11

Формат А4

Инв. N подл. | Подп. и дата | Взам. инв. N

Форм.	Зона	Поз.	Обозначение	Наименование	Кол. на испол. 1.241-7.2-1.0.0- 110	111	112	113	114	115	116	117	118	119	Примечание
				Документация											
А3			1.241-7.2-1.0.0 СБ	Сборочный чертеж	X	X	X	X	X	X	X	X	X	X	
А4			1.241-7.2-0.0.0 ТО	Техническое описание	X	X	X	X	X	X	X	X	X	X	
А3			1.241-7.2-0.0.0 РМ	Ведомость расхода материалов	X	X	X	X	X	X	X	X	X	X	
				Материалы											
				Бетон М50, δ = 20мм		0,311			0,138			0,138			м³
				Бетон М35, δ = 20мм			0,311			0,138			0,138		м³
				Бетон М35, δ = 40мм	0,622			0,622			0,276			0,276	м³

2693-7-01 12

1.241-7.2-1.0.0 Лист 12

Формат А4

11

Инв. N подл. | Подп. и дата | Взам. инв. N

Форм.	Зона	Поз.	Обозначение	Наименование	Кол. на исполн. 1.241-7.2-1.0.0- 120	121	122	123	124	125	126	127	128	129	Примечание
				Документация											
А3			1.241-7.2-1.0.0 СБ	Сборочный чертеж	×	×	×	×	×	×	×	×	×	×	
А4			1.241-7.2-0.0.0 ТО	Техническое описание	×	×	×	×	×	×	×	×	×	×	
А3			1.241-7.2-0.0.0 РМ	Ведомость расхода материалов	×	×	×	×	×	×	×	×	×	×	
				Материалы											
				Бетон М50, δ = 20мм	0,138			0,138			0,138			0,138	$м^3$
				Бетон М35, δ = 20мм		0,138			0,138			0,138			$м^3$
				Бетон М35, δ = 40мм			0,276			0,276			0,276		$м^3$

Копия верна

1.241-7.2-1.0.0 | Лист 13

Формат А4

Инв. N подл. | Подп. и дата | Взам. инв. N

Форм.	Зона	Поз.	Обозначение	Наименование	Кол. на исполн. 1.241-7.2-1.0.0- 130	131	132	133	134	135	136	137	138	139	Примечание
				Документация											
А3			1.241-7.2-1.0.0 СБ	Сборочный чертеж	×	×	×	×	×	×	×	×	×	×	
А4			1.241-7.2-0.0.0 ТО	Техническое описание	×	×	×	×	×	×	×	×	×	×	
А3			1.241-7.2-0.0.0 РМ	Ведомость расхода материалов	×	×	×	×	×	×	×	×	×	×	
				Материалы											
				Бетон М50, δ = 20мм			0,138			0,138			0,138		$м^3$
				Бетон М35, δ = 20мм	0,138			0,138			0,138			0,138	$м^3$
				Бетон М35, δ = 40мм		0,276			0,276			0,276			$м^3$

20939-01 13

1.241-7.2-1.0.0 | Лист 14

Формат А4

Инв. N подл. | Подп. и дата | Взам. инв. N

Форм.	Зона	Поз.	Обозначение	Наименование	Кол. на испол. 1.241-7.2-1.0.0- 140	141	142	143	144	145	146	147	148	149	Примечание
				Документация											
А3			1.241-7.2-1.0.0 СБ	Сборочный чертеж	×	×	×	×	×	×	×	×	×	×	
А4			1.241-7.2-0.0.0 ТО	Техническое описание	×	×	×	×	×	×	×	×	×	×	
А3			1.241-7.2-0.0.0 ВМ	Ведомость расхода материалов	×	×	×	×	×	×	×	×	×	×	
				Материалы											
				Бетон М50, δ = 20мм		0,138			0,178			0,178			м³
				Бетон М35, δ = 20мм			0,138			0,178			0,178		м³
				Бетон М35, δ = 40мм	0,276			0,276			0,357			0,357	м³

1.241-7.2-1.0.0 Лист 15

Формат А4

Копировал

Инв. N подл. | Подп. и дата | Взам. инв. N

Форм.	Зона	Поз.	Обозначение	Наименование	Кол. на испол. 1.241-7.2-1.0.0- 150	151	152	153	154	155	156	157	158	159	Примечание
				Документация											
А3			1.241-7.2-1.0.0 СБ	Сборочный чертеж	×	×	×	×	×	×	×	×	×	×	
А4			1.241-7.2-0.0.0 ТО	Техническое описание	×	×	×	×	×	×	×	×	×	×	
А3			1.241-7.2-0.0.0 ВМ	Ведомость расхода материалов	×	×	×	×	×	×	×	×	×	×	
				Материалы											
				Бетон М50, δ = 20мм	0,178			0,178			0,178			0,178	м³
				Бетон М35, δ = 20мм		0,178			0,178			0,178			м³
				Бетон М35, δ = 40мм			0,357			0,357			0,357		м³

2037-01 14

1.241-7.2-1.0.0 Лист 16

Формат А4

15

Инв. N подл. | Подп. и дата | Взам. инв. N

Форм.	Зона	Поз.	Обозначение	Наименование	Кол. на испол. 1.241-7.2-1.0.0- 160	161	162	163	164	165	166	167	168	169	Примечание
				Документация											
А3			1.241-7.2-1.0.0 СБ	Сборочный чертеж	×	×	×	×	×	×	×	×	×	×	
А4			1.241-7.2-0.0.0 ТО	Техническое описание	×	×	×	×	×	×	×	×	×	×	
А3			1.241-7.2-0.0.0 РМ	Ведомость расхода материалов	×	×	×	×	×	×	×	×	×	×	
				Материалы											
				Бетон М50, δ = 20мм			0,178			0,178			0,178			м³
				Бетон М35, δ = 20мм	0,178			0,178			0,178			0,178	м³
				Бетон М35, δ = 40мм		0,357			0,357			0,357			м³

Копия верна

1.241-7.2-1.0.0 | Лист 17

Формат А4

Инв. N подл. | Подп. и дата | Взам. инв. N

Форм.	Зона	Поз.	Обозначение	Наименование	Кол. на испол. 1.241-7.2-1.0.0- 170	171	172	173	174	175	176	177	178	179	Примечание
				Документация											
А3			1.241-7.2-1.0.0 СБ	Сборочный чертеж	×	×	×	×	×	×	×	×	×	×	
А4			1.241-7.2-0.0.0 ТО	Техническое описание	×	×	×	×	×	×	×	×	×	×	
А3			1.241-7.2-0.0.0 РМ	Ведомость расхода материалов	×	×	×	×	×	×	×	×	×	×	
				Материалы											
				Бетон М50, δ = 20мм		0,178			0,178			0,175			м³
				Бетон М35, δ = 20мм			0,178			0,178			0,175		м³
				Бетон М35, δ = 40мм	0,357			0,357			0,357			0,351	м³

1.241-7.2-1.0.0 | Лист 18

Формат А4

2003-01 15

Форм.	Зона	Поз.	Обозначение	Наименование	Кол. на испол. 1.241-7.2-1.0.0- 180	181	182	183	184	185	186	187	188	189	Примечание
				Документация											
А3			1.241-7.2-1.0.0 СБ	Сборочный чертеж	×	×	×	×	×	×	×	×	×	×	
А4			1.241-7.2-0.0.0 ТО	Техническое описание	×	×	×	×	×	×	×	×	×	×	
А3			1.241-7.2-0.0.0 РМ	Ведомость расхода материалов	×	×	×	×	×	×	×	×	×	×	
				Материалы											
				Бетон М50, δ = 20мм	0,175			0,175			0,175			0,175	м³
				Бетон М35, δ = 20мм		0,175			0,175			0,175			м³
				Бетон М35, δ = 40мм			0,351			0,351			0,351		м³

Форм.	Зона	Поз.	Обозначение	Наименование	Кол. на испол. 1.241-7.2-1.0.0- 190	191	192	193	194	195	196	197	198	199	Примечание
				Документация											
А3			1.241-7.2-1.0.0 СБ	Сборочный чертеж	×	×	×	×	×	×	×	×	×	×	
А4			1.241-7.2-0.0.0 ТО	Техническое описание	×	×	×	×	×	×	×	×	×	×	
А3			1.241-7.2-0.0.0 РМ	Ведомость расхода материалов	×	×	×	×	×	×	×	×	×	×	
				Материалы											
				Бетон М50, δ = 20мм			0,175			0,175			0,175		м³
				Бетон М35, δ = 20мм	0,175			0,175			0,175			0,175	м³
				Бетон М35, δ = 40мм		0,351			0,351			0,351			м³

Инв. N подл. | Подп. и дата | Взам. инв. N

Форм.	Зона	Поз.	Обозначение	Наименование	Кол. на исполн. 1.241-7.2-1.0.0- 200	201	202	203	204	205	206	207	208	209	Примечание
				Документация											
3			1.241-7.2-1.0.0 СБ	Сборочный чертеж	×	×	×	×	×	×	×	×	×	×	
4			1.241-7.2-0.0.0 ТО	Техническое описание	×	×	×	×	×	×	×	×	×	×	
3			1.241-7.2-0.0.0 РМ	Ведомость расхода материалов	×	×	×	×	×	×	×	×	×	×	
				Материалы											
				Бетон М50, δ = 20мм		0,227			0,227			0,227			м³
				Бетон М35, δ = 20мм			0,227			0,227			0,227		м³
				Бетон М35, δ = 40мм	0,351			0,454			0,454			0,454	м³

1.241-7.2-1.0.0 Лист 21

Формат А4

Инв. N подл. | Подп. и дата | Взам. инв. N

Форм.	Зона	Поз.	Обозначение	Наименование	Кол. на исполн. 1.241-7.2-1.0.0- 210	211	212	213	214	215	216	217	218	219	Примечание
				Документация											
А3			1.241-7.2-1.0.0 СБ	Сборочный чертеж	×	×	×	×	×	×	×	×	×	×	
А4			1.241-7.2-0.0.0 ТО	Техническое описание	×	×	×	×	×	×	×	×	×	×	
А3			1.241-7.2-0.0.0 РМ	Ведомость расхода материалов	×	×	×	×	×	×	×	×	×	×	
				Материалы											
				Бетон М50, δ = 20мм	0,227			0,227			0,227			0,227	м³
				Бетон М35, δ = 20мм		0,227			0,227			0,227			м³
				Бетон М35, δ = 40мм			0,454			0,454			0,454		м³

1.241-7.2-1.0.0 Лист 22

Формат А4

Копия верна

Инв. N подл.	Подп. и дата	Взам. инв. N

Форм.	Зона	Поз.	Обозначение	Наименование	Кол. на исполн. 1.241-7.2-1.0.0- 220	221	222	223	224						Примечание
				Документация											
А3			1.241-7.2-1.0.0 СБ	Сборочный чертеж	×	×	×	×	×						
А4			1.241-7.2-0.0.0 ТО	Техническое описание	×	×	×	×	×						
А3			1.241-7.2-0.0.0 РМ	Ведомость расхода материалов	×	×	×	×	×						
				Материалы											
				Бетон М50, $\bar{\delta}$ = 20 мм			0,227								$м^3$
				Бетон М35, $\bar{\delta}$ = 20 мм	0,175			0,227							$м^3$
				Бетон М35, $\bar{\delta}$ = 40 мм		0,351			0,454						$м^3$

1.241 – 7.2– 1.0.0	Лист 23

Формат А4

Копия верна

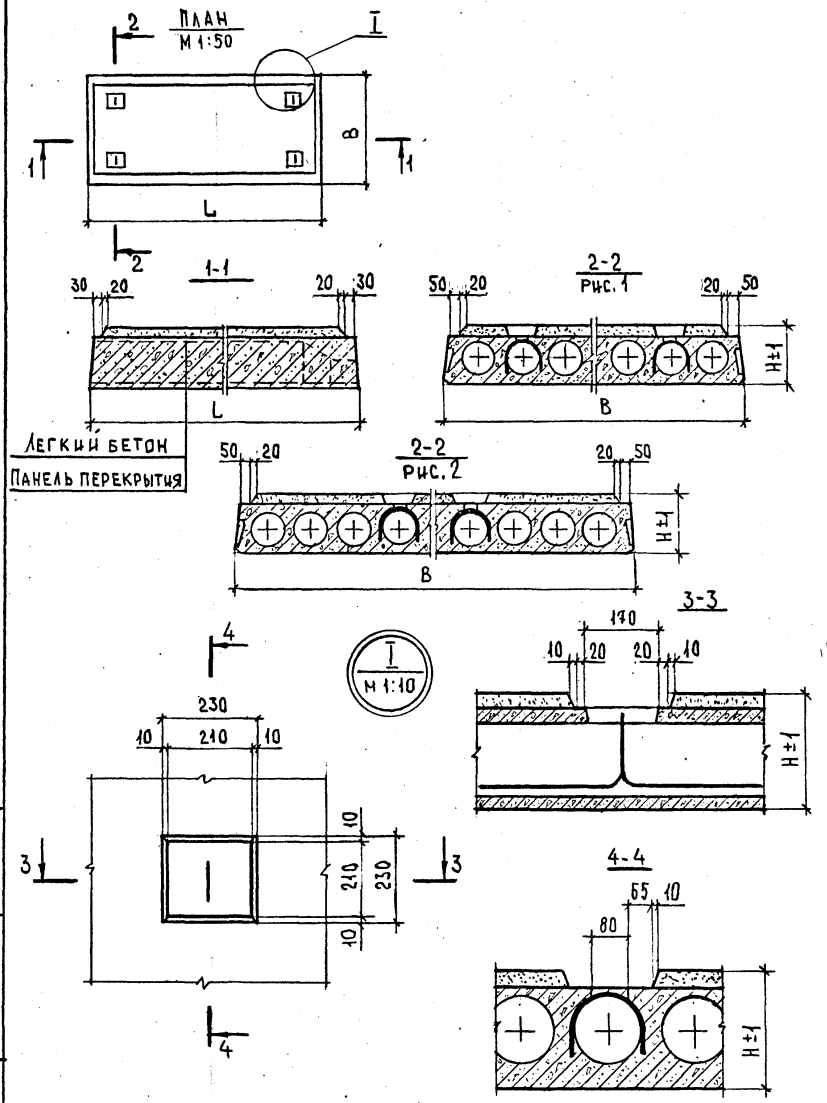

Обозначение	Марка	Рис.	Размеры, мм			Применяемая панель перекрытия		Масса панели, т
			L	B	H	Марка	N серии N вып.	
1.241-7.2-1.0.0	ПК56.12-4АтIVс(AIV)Т-БА	1	5650	1190	240	ПК56.12-4АтIVс(AIV)Т-Б	Серия 1.041.1-2 Выпуск 1	2,1
-01	ПК56.12-4АтIVс(AIV)Т-БВ							2,1
-02	ПК56.12-4АтIVс(AIV)Т-БГ				260			2,2
-03	ПК56.12-6АтIVс(AIV)Т-БА				240	ПК56.12-6АтIVс(AIV)Т-Б		2,1
-04	ПК56.12-6АтIVс(AIV)Т-БВ							2,1
-05	ПК56.12-6АтIVс(AIV)Т-БГ				260			2,2
-06	ПК56.12-8АтIVс(AIV)Т-А				240	ПК56.12-8АтIVс(AIV)Т		2,1
-07	ПК56.12-8АтIVс(AIV)Т-В							2,1
-08	ПК56.12-8АтIVс(AIV)Т-Г				260			2,2
-09	ПК56.12-10АтIVс(AIV)Т-А				240	ПК56.12-10АтIVс(AIV)Т		2,1
-10	ПК56.12-10АтIVс(AIV)Т-В							2,1
-11	ПК56.12-10АтIVс(AIV)Т-Г				260			2,2
-12	ПК56.12-12АтIVс(AIV)Т-А				240	ПК56.12-12АтIVс(AIV)Т		2,1
-13	ПК56.12-12АтIVс(AIV)Т-В							2,1
-14	ПК56.12-12АтIVс(AIV)Т-Г				260			2,2
-15	ПК56.12-4АтIV(AIV)Т-БА				240	ПК56.12-4АтIV(AIV)Т-Б		2,1
-16	ПК56.12-4АтIV(AIV)Т-БВ							2,1
-17	ПК56.12-4АтIV(AIV)Т-БГ				260			2,2
-18	ПК56.12-7АтIV(AIV)Т-БА				240	ПК56.12-7АтIV(AIV)Т-Б		2,1
-19	ПК56.12-7АтIV(AIV)Т-БВ							2,1
-20	ПК56.12-7АтIV(AIV)Т-БГ				260			2,2
-21	ПК56.12-9АтIV(AIV)Т-А				240	ПК56.12-9АтIV(AIV)Т		2,1
-22	ПК56.12-9АтIV(AIV)Т-Б							2,1
-23	ПК56.12-9АтIV(AIV)Т-Г				260			2,2

Нач. отд.	Греков	
Н. контр.	Мадоян	
Гип	Шахова	
Рук. гр.	Мадоян	
Ст. техн.	Шишкина	
Инж.	Елисеева	

1.241-7.2-1.0.0 СБ

Комплексная панель перекрытия рядовая. Сборочный чертеж

Стадия	Масса	Масштаб
Р	См. табл.	1:20
Лист 1	Листов 5	

ЦНИИЭП учебных зданий

Инв.№ подл. | Подпись и дата | Взам. инв.

Обозначение	Марка	Рис.	Размеры, мм L	B	H	Применяемая панель перекрытия Марка	Серия и вып.	Масса панели, т
1.241-7.2-1.0.0-24	ПК56.12-11АтV(AV)Т-А	1	5650	1190	240	ПК56.12-11АтV(AV)Т	Серия 1.041.1-2 Выпуск 1	2,1
-25	ПК56.12-11АтV(AV)Т-В							2,1
-26	ПК56.12-11АтV(AV)Т-Г				260			2,2
-27	ПК56.12-4АтIVс(AIV)Т-А				240	ПК56.12-4АтIVс(AIV)Т		2,1
-28	ПК56.12-4АтIVс(AIV)Т-В							2,1
-29	ПК56.12-4АтIVс(AIV)Т-Г				260			2,2
-30	ПК56.12-6АтIVс(AIV)Т-А				240	ПК56.12-6АтIVс(AIV)Т		2,1
-31	ПК56.12-6АтIVс(AIV)Т-В							2,1
-32	ПК56.12-6АтIVс(AIV)Т-Г				260			2,2
-33	ПК56.12-4АтV(AV)Т-А				240	ПК56.12-4АтV(AV)Т		2,1
-34	ПК56.12-4АтV(AV)Т-В							2,1
-35	ПК56.12-4АтV(AV)Т-Г				260			2,2
-36	ПК56.12-7АтV(AV)Т-А				240	ПК56.12-7АтV(AV)Т		2,1
-37	ПК56.12-7АтV(AV)Т-В							2,1
-38	ПК56.12-7АтV(AV)Т-Г				260			2,2
-39	ПК56.15-4АтIVс(AIV)Т-БА			1490	240	ПК56.15-4АтIVс(AIV)Т-Б		2,7
-40	ПК56.15-4АтIVс(AIV)Т-ББ							2,7
-41	ПК56.15-4АтIVс(AIV)Т-БГ				260			2,8
-42	ПК56.15-6АтIVс(AIV)Т-БА				240	ПК56.15-6АтIVс(AIV)Т-Б		2,7
-43	ПК56.15-6АтIVс(AIV)Т-ББ							2,7
-44	ПК56.15-6АтIVс(AIV)Т-БГ				260			2,8
-45	ПК56.15-8АтIVс(AIV)Т-А				240	ПК56.15-8АтIVс(AIV)Т		2,7
-46	ПК56.15-8АтIVс(AIV)Т-В							2,7
-47	ПК56.15-8АтIVс(AIV)Т-Г				260			2,8
-48	ПК56.15-10АтIVс(AIV)Т-А				240	ПК56.15-10АтIVс(AIV)Т		2,7
-49	ПК56.15-10АтIVс(AIV)Т-В							2,7
-50	ПК56.15-10АтIVс(AIV)Т-Г				260			2,8
-51	ПК56.15-12АтIVс(AIV)Т-А				240	ПК56.15-12АтIVс(AIV)Т		2,7
-52	ПК56.15-12АтIVс(AIV)Т-В				240	ПК56.15-12АтIVс(AIV)Т		2,7
-53	ПК56.15-12АтIVс(AIV)Т-Г				260			2,8
-54	ПК56.15-4АтV(AV)Т-БА				240	ПК56.15-4АтV(AV)Т-Б		2,7
-55	ПК56.15-4АтV(AV)Т-ББ							2,7
-56	ПК56.15-4АтV(AV)Т-БГ				260			2,8
-57	ПК56.15-7АтV(AV)Т-БА				240	ПК56.15-7АтV(AV)Т-Б		2,7
-58	ПК56.15-7АтV(AV)Т-ББ							2,7
-59	ПК56.15-7АтV(AV)Т-БГ				260			2,8
-60	ПК56.15-8АтV(AV)Т-А				240	ПК56.15-8АтV(AV)Т		2,7
-61	ПК56.15-8АтV(AV)Т-В							2,7
-62	ПК56.15-8АтV(AV)Т-Г				260			2,8
-63	ПК56.15-11АтV(AV)Т-А	1	5650	1490	240	ПК56.15-11АтV(AV)Т	Серия 1.041.1-2 Выпуск 1	2,7
-64	ПК56.15-11АтV(AV)Т-В							2,7
-65	ПК56.15-11АтV(AV)Т-Г				260			2,8
-66	ПК56.15-16АтV(AV)Т-А				240	ПК56.15-4АтIVс(AIV)Т		2,7
-67	ПК56.15-16АтV(AV)Т-В							2,7
-68	ПК56.15-16АтV(AV)Т-Г				260			2,8
-69	ПК56.15-4АтIVс(AIV)Т-А				240	ПК56.15-6АтIVс(AIV)Т		2,7
-70	ПК56.15-4АтIVс(AIV)Т-В							2,7
-71	ПК56.15-4АтIVс(AIV)Т-Г				260			2,8
-72	ПК56.15-6АтIVс(AIV)Т-А				240	ПК56.15-6АтIVс(AIV)Т		2,7
-73	ПК56.15-6АтIVс(AIV)Т-В							2,7
-74	ПК56.15-6АтIVс(AIV)Т-Г				260			2,8

Обозначение	Марка	Рис.	Размеры, мм L	B	H	Применяемая панель перекрытия Марка	Серия N вып.	Масса панели, т
1.241-7.2-1.00-75	ПК56.15-4Ат$\overline{V}$(А$\overline{У}$)Т-А	1	5650	1490	240	ПК56.15-4Ат$\overline{V}$(А$\overline{У}$)Т	Серия 1.041.1-2 Выпуск 1	2,7
-76	ПК56.15-4Ат$\overline{V}$(А$\overline{У}$)Т-В							2,7
-77	ПК56.15-4Ат$\overline{V}$(А$\overline{У}$)Т-1"				260			2,8
-78	ПК56.15-7Ат$\overline{У}$(А$\overline{У}$)Т-А				240	ПК56.15-7Ат$\overline{У}$(А$\overline{У}$)Т		2,7
-79	ПК56.15-7Ат$\overline{У}$(А$\overline{У}$)Т-В							2,7
-80	ПК56.15-7Ат$\overline{У}$(А$\overline{У}$)Т-1"				260			2,8
-81	ПК56.30-6Ат$\overline{II}$с(А$\overline{II}$)Т-БА	2		2980	240	ПК56.30-6Ат$\overline{V}$с(А$\overline{У}$)Т-Б		5,3
-82	ПК56.30-6Ат$\overline{II}$с(А$\overline{II}$)Т-БВ							5,3
-83	ПК56.30-6Ат$\overline{V}$с(А$\overline{У}$)Т-Б1"				260			5,5
-84	ПК56.30-9Ат$\overline{I}$с(А$\overline{I}$)Т-А				240	ПК56.30-9Ат$\overline{V}$с(А$\overline{I}$)Т		5,3
-85	ПК56.30-9Ат$\overline{V}$с(А$\overline{I}$)Т-В							5,3
-86	ПК56.30-9Ат$\overline{I}$с(А$\overline{I}$)Т-1"				260			5,5
-87	ПК56.30-10Ат$\overline{I}$с(А$\overline{I}$)Т-А				240	ПК56.30-10Ат$\overline{V}$с(А$\overline{I}$)Т		5,3
-88	ПК56.30-10Ат$\overline{V}$с(А$\overline{I}$)Т-В							5,3
-89	ПК56.30-10Ат$\overline{I}$с(А$\overline{I}$)Т-1"				260			5,5
-90	ПК56.30-5Ат$\overline{У}$(А$\overline{У}$)Т-БА				240	ПК56.30-5Ат$\overline{У}$(А$\overline{У}$)Т-Б		5,3
-91	ПК56.30-5Ат$\overline{У}$(А$\overline{У}$)Т-БВ							5,3
-92	ПК56.30-5Ат$\overline{У}$(А$\overline{У}$)Т-Б1"				260			5,5
-93	ПК56.30-6Ат$\overline{У}$(А$\overline{I}$)Т-БА				240	ПК56.30-6Ат$\overline{У}$(А$\overline{У}$)Т-Б		5,3
-94	ПК56.30-6Ат$\overline{У}$(А$\overline{У}$)Т-БВ							5,3
-95	ПК56.30-6Ат$\overline{У}$(А$\overline{У}$)Т-Б1"				260			5,5
-96	ПК56.30-8Ат$\overline{У}$(А$\overline{У}$)Т-А				240	ПК56.30-8Ат$\overline{У}$(А$\overline{I}$)Т		5,3
-97	ПК56.30-8Ат$\overline{У}$(А$\overline{У}$)Т-В							5,3
-98	ПК56.30-8Ат$\overline{У}$(А$\overline{У}$)Т-1"				260			5,5
-99	ПК56.30-11Ат$\overline{У}$(А$\overline{У}$)Т-А				240	ПК56.30-11Ат$\overline{У}$(А$\overline{X}$)Т		5,3

Обозначение	Марка	Рис.	Размеры, мм L	B	H	Применяемая панель перекрытия Марка	Серия N вып.	Масса панели, т
1.241-7.2-1.00-100	ПК56.30-11Ат$\overline{У}$(А$\overline{У}$)Т-В	2	5650	2980	240	ПК56.30-11Ат$\overline{У}$(А$\overline{У}$)Т	Серия 1.041.1-2 Выпуск 1	5,3
-101	ПК56.30-11Ат$\overline{У}$(А$\overline{У}$)Т-1"				260			5,5
-102	ПК56.30-6Ат$\overline{У}$(А$\overline{II}$)Т-А				240	ПК56.30-6Ат$\overline{V}$с(А$\overline{II}$)Т		5,3
-103	ПК56.30-6Ат$\overline{V}$с(А$\overline{II}$)Т-В							5,3
-104	ПК56.30-6Ат$\overline{V}$с(А$\overline{II}$)Т-1"				260			5,5
-105	ПК56.30-5Ат$\overline{У}$(А$\overline{У}$)Т-А				240	ПК56.30-5Ат$\overline{V}$(А$\overline{У}$)Т		5,3
-106	ПК56.30-5Ат$\overline{У}$(А$\overline{У}$)Т-В							5,3
-107	ПК56.30-5Ат$\overline{У}$(А$\overline{У}$)Т-1"				260			5,5
-108	ПК56.30-6Ат$\overline{У}$(А$\overline{У}$)Т-А				240	ПК56.30-6Ат$\overline{V}$(А$\overline{I}$)Т		5,3
-109	ПК56.30-6Ат$\overline{У}$(А$\overline{У}$)Т-В							5,3
-110	ПК56.30-6Ат$\overline{У}$(А$\overline{У}$)Т-1"				260			5,5
-111	ПК56.30-12Ат$\overline{У}$(А$\overline{У}$)Т-А				240	ПК56.30-12Ат$\overline{У}$(А$\overline{У}$)Т		5,3
-112	ПК56.30-12Ат$\overline{У}$(А$\overline{У}$)Т-В							5,3
-113	ПК56.30-12Ат$\overline{У}$(А$\overline{У}$)Т-1"				260			5,5
-114	ПК68.12-5Ат$\overline{V}$с(А$\overline{II}$)Т-А	1	6850	1190	240	ПК68.12-5Ат$\overline{V}$с(А$\overline{II}$)Т	Серия 1.041.1-2 Выпуск 2	2,6
-115	ПК68.12-5Ат$\overline{V}$с(А$\overline{II}$)Т-В							2,6
-116	ПК68.12-5Ат$\overline{V}$с(А$\overline{II}$)Т-1"				260			2,7
-117	ПК68.12-7Ат$\overline{V}$с(А$\overline{II}$)Т-А				240	ПК68.12-7Ат$\overline{V}$с(А$\overline{II}$)Т		2,6
-118	ПК68.12-7Ат$\overline{V}$с(А$\overline{II}$)Т-В							2,6
-119	ПК68.12-7Ат$\overline{V}$с(А$\overline{II}$)Т-1"				260			2,7
-120	ПК68.12-8Ат$\overline{V}$с(А$\overline{У}$)Т-А				240	ПК68.12-8Ат$\overline{V}$с(А$\overline{II}$)Т		2,6
-121	ПК68.12-8Ат$\overline{V}$с(А$\overline{II}$)Т-В							2,6
-122	ПК68.12-8Ат$\overline{V}$с(А$\overline{У}$)Т-1"				260			2,7
-123	ПК68.12-10Ат$\overline{I}$с(А$\overline{I}$)Т-А				240	ПК68.12-10Ат$\overline{V}$с(А$\overline{I}$)Т		2,6
-124	ПК68.12-10Ат$\overline{V}$с(А$\overline{I}$)Т-В							2,6
-125	ПК68.12-10Ат$\overline{I}$с(А$\overline{I}$)Т-1"				260			2,7

Обозначение	Марка	Рис.	Размеры, мм L	B	H	Применяемая панель перекрытия Марка	Nсерии N вып.	Масса панели, т
1.241-7.2-1.0.0-126	ПК68.12-12АтIVс(AIV)Т-А	1	6850	1190	240	ПК68.12-12АтIVс(AIV)Т	Серия 1.041.1-2 выпуск 2	2,6
-127	ПК68.12-12АтIVс(AIV)Т-В							2,6
-128	ПК68.12-12АтIVс(AIV)Т-Г				260			2,7
-129	ПК68.12-5АтV(AV)Т-А				240	ПК68.12-5АтV(AV)Т		2,6
-130	ПК68.12-5АтV(AV)Т-В							2,6
-131	ПК68.12-5АтV(AV)Т-Г				260			2,7
-132	ПК68.12-7АтV(AV)Т-А				240	ПК68.12-7АтV(AV)Т		2,6
-133	ПК68.12-7АтV(AV)Т-В							2,6
-134	ПК68.12-7АтV(AV)Т-Г				260			2,7
-135	ПК68.12-8АтV(AV)Т-А				240	ПК68.12-8АтV(AV)Т		2,6
-136	ПК68.12-8АтV(AV)Т-В							2,6
-137	ПК68.12-8АтV(AV)Т-Г				260			2,7
-138	ПК68.12-10АтV(AV)Т-А				240	ПК68.12-10АтV(AV)Т		2,6
-139	ПК68.12-10АтV(AV)Т-В							2,6
-140	ПК68.12-10АтV(AV)Т-Г				260			2,7
-141	ПК68.12-12АтV(AV)Т-А				240	ПК68.12-12АтV(AV)Т		2,6
-142	ПК68.12-12АтV(AV)Т-В							2,6
-143	ПК68.12-12АтV(AV)Т-Г				260			2,7
-144	ПК68.15-4АтIVс(AIV)Т-А			1490	240	ПК68.15-4АтIVс(AIV)Т		3,4
-145	ПК68.15-4АтIVс(AIV)Т-В							3,4
-146	ПК68.15-4АтIVс(AIV)Т-Г				260			3,5
-147	ПК68.15-5АтIVс(AIV)Т-А				240	ПК68.15-5АтIVс(AIV)Т		3,4
-148	ПК68.15-5АтIVс(AIV)Т-В							3,4
-149	ПК68.15-5АтIVс(AIV)Т-Г				260			3,5
-150	ПК68.15-7АтIVс(AIV)Т-А				240	ПК68.15-7АтIVс(AIV)Т		3,4
-151	ПК68.15-7АтIVс(AIV)Т-В							3,4
-152	ПК68.15-7АтIVс(AIV)Т-Г				260			3,5
-153	ПК68.15-8АтIVс(AIV)Т-А				240	ПК68.15-8АтIVс(AIV)Т		3,4
-154	ПК68.15-8АтIVс(AIV)Т-В							3,4
-155	ПК68.15-8АтIVс(AIV)Т-Г				260			3,5

Обозначение	Марка	Рис.	Размеры, мм L	B	H	Применяемая панель перекрытия Марка	Nсерии N вып.	Масса панели, т
1.241-7.2-1.0.0-156	ПК68.15-4АтV(AV)Т-А	1	6850	1490	240	ПК68.15-4АтV(AV)Т	Серия 1.041.1-2 выпуск 2	3,4
-157	ПК68.15-4АтV(AV)Т-В							3,4
-158	ПК68.15-4АтV(AV)Т-Г				260			3,5
-159	ПК68.15-6АтV(AV)Т-А				240	ПК68.15-6АтV(AV)Т		3,4
-160	ПК68.15-6АтV(AV)Т-В							3,4
-161	ПК68.15-6АтV(AV)Т-Г				260			3,5
-162	ПК68.15-7АтV(AV)Т-А				240	ПК68.15-7АтV(AV)Т		3,4
-163	ПК68.15-7АтV(AV)Т-В							3,4
-164	ПК68.15-7АтV(AV)Т-Г				260			3,5
-165	ПК68.15-8АтV(AV)Т-А				240	ПК68.15-8АтV(AV)Т		3,4
-166	ПК68.15-8АтV(AV)Т-В							3,4
-167	ПК68.15-8АтV(AV)Т-Г				260			3,5
-168	ПК68.15-10АтV(AV)Т-А				240	ПК68.15-10АтV(AV)Т		3,4
-169	ПК68.15-10АтV(AV)Т-В							3,4
-170	ПК68.15-10АтV(AV)Т-Г				260			3,5
-171	ПК68.15-12АтV(AV)Т-А				240	ПК68.15-12АтV(AV)Т		3,4
-172	ПК68.15-12АтV(AV)Т-В							3,4
-173	ПК68.15-12АтV(AV)Т-Г				260			3,5
-174	ПК68.15-10АтIVс(AIV)Т-А				240	ПК68.15-10АтIVс(AIV)Т		3,4
-175	ПК68.15-10АтIVс(AIV)Т-В							3,4
-176	ПК68.15-10АтIVс(AIV)Т-Г				260			3,5
-177	ПК86.12-3АтIVс(AIV)Т-А		8650	1190	240	ПК86.12-3АтIVс(AIV)Т	Серия 1.041.1-2 выпуск 3	3,2
-178	ПК86.12-3АтIVс(AIV)Т-В							3,2
-179	ПК86.12-3АтIVс(AIV)Т-Г				260			3,4
-180	ПК86.12-5АтIVс(AIV)Т-А				240	ПК86.12-5АтIVс(AIV)Т		3,2
-181	ПК86.12-5АтIVс(AIV)Т-В							3,2
-182	ПК86.12-5АтIVс(AIV)Т-Г				260			3,4

Инв. N подл. | Подп. и дата | Взам. инв. N

Обозначение	Марка	Рис.	Размеры, мм L	B	H	Применяемая панель перекрытия Марка	Серия N вып.	Масса панели, т
1.241-7.2-1.0.0-183	ПК86.12-7АтIVс(AIV)Т-А	1	8650	1190	240	ПК86.12-7АтIVс(AIV)Т	Серия 1.041.1-2 выпуск 3	3,2
-184	ПК86.12-7АтIVс(AIV)Т-В							3,2
-185	ПК86.12-7АтIVс(AIV)Т-Г				260			3,4
-186	ПК86.12-8АтIVс(AIV)Т-А				240	ПК86.12-8АтIVс(AIV)Т		3,2
-187	ПК86.12-8АтIVс(AIV)Т-В							3,2
-188	ПК86.12-8АтIVс(AIV)Т-Г				260			3,4
-189	ПК86.12-4АтV(AV)Т-А				240	ПК86.12-4АтV(AV)Т		3,2
-190	ПК86.12-4АтV(AV)Т-В							3,2
-191	ПК86.12-4АтV(AV)Т-Г				260			3,4
-192	ПК86.12-5АтV(AV)Т-А				240	ПК86.12-5АтV(AV)Т		3,2
-193	ПК86.12-5АтV(AV)Т-В							3,2
-194	ПК86.12-5АтV(AV)Т-Г				260			3,4
-195	ПК86.12-7АтV(AV)Т-А				240	ПК86.12-7АтV(AV)Т		3,2
-196	ПК86.12-7АтV(AV)Т-В							3,2
-197	ПК86.12-7АтV(AV)Т-Г				260			3,4
-198	ПК86.12-8АтV(AV)Т-А				240	ПК86.12-8АтV(AV)Т		3,2
-199	ПК86.12-8АтV(AV)Т-В							3,2
-200	ПК86.12-8АтV(AV)Т-Г				260			3,4
-201	ПК86.15-4АтIVс(AIV)Т-А			1490	240	ПК86.15-4АтIVс(AIV)Т		4,2
-202	ПК86.15-4АтIVс(AIV)Т-В							4,2
-203	ПК86.15-4АтIVс(AIV)Т-Г				260			4,4
-204	ПК86.15-5АтIVс(AIV)Т-А				240	ПК86.15-5АтIVс(AIV)Т		4,2
-205	ПК86.15-5АтIVс(AIV)Т-В							4,2
-206	ПК86.15-5АтIVс(AIV)Т-Г				260			4,4
-207	ПК86.15-6АтIVс(AIV)Т-А				240	ПК86.15-6АтIVс(AIV)Т		4,2
-208	ПК86.15-6АтIVс(AIV)Т-В							4,2
-209	ПК86.15-6АтIVс(AIV)Т-Г				260			4,4
-210	ПК86.15-8АтIVс(AIV)Т-А				240	ПК86.15-8АтIVс(AIV)Т		4,2
-211	ПК86.15-8АтIVс(AIV)Т-В							4,2
-212	ПК86.15-8АтIVс(AIV)Т-Г				260			4,4
-213	ПК86.15-4АтV(AV)Т-А				240	ПК86.15-4АтV(AV)Т		4,2
1.241-7.2-1.0.0-214	ПК86.15-4АтV(AV)Т-В	1	8650	1490	240	ПК86.15-4АтV(AV)Т	Серия 1.041.1-2 выпуск 3	4,2
-215	ПК86.15-4АтV(AV)Т-Г				260			4,4
-216	ПК86.15-5АтV(AV)Т-А				240	ПК86.15-5АтV(AV)Т		4,2
-217	ПК86.15-5АтV(AV)Т-В							4,2
-218	ПК86.15-5АтV(AV)Т-Г				260			4,4
-219	ПК86.15-6АтV(AV)Т-А				240	ПК86.15-6АтV(AV)Т		4,2
-220	ПК86.15-6АтV(AV)Т-В							4,2
-221	ПК86.15-6АтV(AV)Т-Г				260			4,4
-222	ПК86.15-8АтV(AV)Т-А				240	ПК86.15-8АтV(AV)Т		4,2
-223	ПК86.15-8АтV(AV)Т-В							4,2
-224	ПК86.15-8АтV(AV)Т-Г				260			4,4

Взам. инв. N | Подп. и дата | Инв. N подл.

ИНВ. N ПОДЛ.	ПОДП. И ДАТА	ВЗАМ. ИНВ. N

Форм.	Зона	Поз.	Обозначение	Наименование	Кол. на исполн. 1.241-7.2-2.0.0-										Примечание
					–	01	02	03	04	05	06	07	08	09	
				Документация											
А3			1.241-7.2-2.0.0 СБ	Сборочный чертеж	×	×	×	×	×	×	×	×	×	×	
А4			1.241-7.2-0.0.0 ТО	Техническое описание	×	×	×	×	×	×	×	×	×	×	
А3			1.241-7.2-0.0.0 РМ	Ведомость расхода материалов	×	×	×	×	×	×	×	×	×	×	
				Материалы											
				Бетон М50, δ = 20мм	0,112			0,112			0,112			0,112	м³
				Бетон М35, δ = 20мм		0,112			0,112			0,112			м³
				Бетон М35, δ = 40мм			0,224			0,224			0,224		м³

Копия верна

НАЧ. ОТД.	ГРЕКОВ	
Н. КОНТР	МАДОЯН	
ГИП	ШАХОВА	
РУК. ГР.	МАДОЯН	
СТ. ИНЖ.	РОТШТЕЙН	
СТ. ТЕХН.	ШИШКИНА	

1.241-7.2-2.0.0

Комплексная панель перекрытия пристенная без выреза

Стадия	Лист	Листов
Р	1	6

ЦНИИЭП учебных зданий

Формат А4

ИНВ. N ПОДЛ.	ПОДП. И ДАТА	ВЗАМ. ИНВ. N

Форм.	Зона	Поз.	Обозначение	Наименование	Кол. на исполн. 1.241-7.2-2.0.0-										Примечание
					10	11	12	13	14	15	16	17	18	19	
				Документация											
А3			1.241-7.2-2.0.0 СБ	Сборочный чертеж	×	×	×	×	×	×	×	×	×	×	
А4			1.241-7.2-0.0.0 ТО	Техническое описание	×	×	×	×	×	×	×	×	×	×	
А3			1.241-7.2-0.0.0 РМ	Ведомость расхода материалов	×	×	×	×	×	×	×	×	×	×	
				Материалы											
				Бетон М50, δ = 20мм			0,112			0,137			0,137		м³
				Бетон М35, δ = 20мм	0,112			0,112			0,137			0,137	м³
				Бетон М35, δ = 40мм		0,224			0,224			0,224			м³

20937-01 24

1.241-7.2-2.0.0

Лист 2

Формат А4

Инв. N подл.	Подп. и дата	Взам. инв. N

Форм.	Зона	Поз.	Обозначение	Наименование	Кол. на испол. 1.241-7.2-2.0.0- 20	21	22	23	24	25	26	27	28	29	Примечание
				Документация											
А3			1.241-7.2-2.0.0 СБ	Сборочный чертеж	×	×	×	×	×	×	×	×	×	×	
А4			1.241-7.2-0.0.0 ТО	Техническое описание	×	×	×	×	×	×	×	×	×	×	
А3			1.241-7.2-0.0.0 РМ	Ведомость расхода материалов	×	×	×	×	×	×	×	×	×	×	
				Материалы											
				Бетон М50, δ = 20мм		0,137			0,137			0,137			м³
				Бетон М35, δ = 20мм			0,137			0,137			0,137		м³
				Бетон М35, δ = 40мм	0,274			0,274			0,274			0,274	м³

	1.241-7.2-2.0.0	Лист 3

Формат А4

Инв. N подл.	Подп. и дата	Взам. инв. N

Форм.	Зона	Поз.	Обозначение	Наименование	Кол. на испол. 1.241-7.2-2.0.0- 30	31	32	33	34	35	36	37	38	39	Примечание
				Документация											
А3			1.241-7.2-2.0.0 СБ	Сборочный чертеж	×	×	×	×	×	×	×	×	×	×	
А4			1.241-7.2-0.0.0 ТО	Техническое описание	×	×	×	×	×	×	×	×	×	×	
А3			1.241-7.2-0.0.0 РМ	Ведомость расхода материалов	×	×	×	×	×	×	×	×	×	×	
				Материалы											
				Бетон М50, δ = 20мм	0,137			0,174			0,174			0,174	м³
				Бетон М35, δ = 20мм		0,137			0,174			0,174			м³
				Бетон М35, δ = 40мм			0,274			0,349			0,349		м³

	1.241-7.2-2.0.0	Лист 4

Формат А4

Инв. N подл. | Подп. и дата | Взам. инв. N

20695-01 25

27

Инв. N подл. | Подп. и дата | Взам. инв. N

Форм.	Зона	Поз.	Обозначение	Наименование	Кол. на исполн. 1.241-7.2-2.0.0- 40	41	42	43	44	45	46	47	48	49	Примечание
				Документация											
А3			1.241-7.2-2.0.0 СБ	Сборочный чертеж	×	×	×	×	×	×	×	×	×	×	
А4			1.241-7.2-0.0.0 ТО	Техническое описание	×	×	×	×	×	×	×	×	×	×	
А3			1.241-7.2-0.0.0 РМ	Ведомость расхода материалов	×	×	×	×	×	×	×	×	×	×	
				Материалы											
				Бетон М50, δ = 20мм			0,174			0,174			0,174		м³
				Бетон М35, δ = 20мм	0,174			0,174			0,174			0,174	м³
				Бетон М35, δ = 40мм		0,349			0,349			0,349			м³

1.241-7.2-2.0.0 Лист 5

Формат А4

Инв. N подл. | Подп. и дата | Взам. инв. N

Форм.	Зона	Поз.	Обозначение	Наименование	Кол. на исполн. 1.241-7.2-2.0.0- 50	51	52	53	54	55	56				Примечание
				Документация											
А3			1.241-7.2-2.0.0 СБ	Сборочный чертеж	×	×	×	×	×	×	×	×	×	×	
А4			1.241-7.2-0.0.0 ТО	Техническое описание	×	×	×	×	×	×	×	×	×	×	
А3			1.241-7.2-0.0.0 РМ	Ведомость расхода материалов	×	×	×	×	×	×	×	×	×	×	
				Материалы											
				Бетон М50, δ = 20мм		0,174			0,174						м³
				Бетон М35, δ = 20мм			0,174			0,174					м³
				Бетон М35, δ = 40мм	0,349			0,349			0,349				м³

1.241-7.2-2.0.0 Лист 6

Формат А4

Копия верна

20937-01 26

25

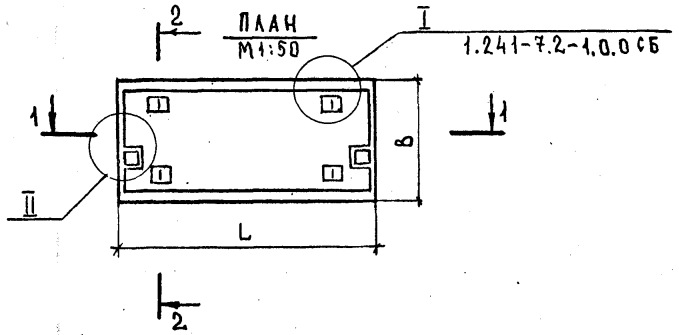

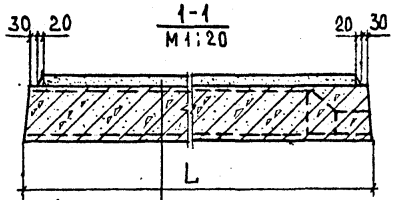

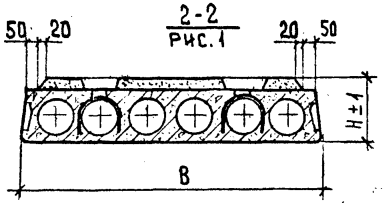

Легкий бетон

Панель перекрытия



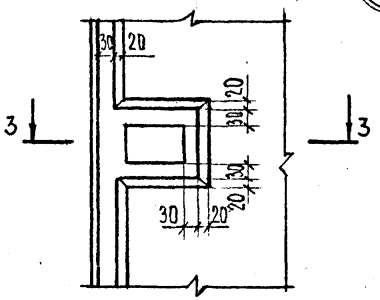

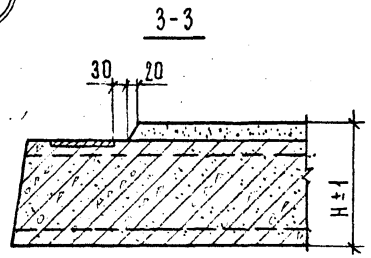

Обозначение	Марка	Размеры, мм L	B	H	Применяемая панель перекрытия Марка	N серии N вып	Масса панели, т
1.241-7.2-2.0.0	ПК56.12-4АтIVс(AIV)Т-1А	5650	1190	240	ПК56.12-4АтIVс(AIV)Т-1	Серия 1.041.1-2 Выпуск 1	2,1
-01	ПК56.12-4АтIVс(AIV)Т-1В						2,1
-02	ПК56.12-4АтIVс(AIV)Т-1Г			260			2,2
-03	ПК56.12-8АтIVс(AIV)Т-1А			240	ПК56.12-8АтIVс(AIV)Т-1		2,1
-04	ПК56.12-8АтIVс(AIV)Т-1В						2,1
-05	ПК56.12-8АтIVс(AIV)Т-1Г			260			2,2
-06	ПК56.12-12АтIVс(AIV)Т-1А			240	ПК56.12-12АтIVс(AIV)Т-1		2,1
-07	ПК56.12-12АтIVс(AIV)Т-1В						2,1
-08	ПК56.12-12АтIVс(AIV)Т-1Г			260			2,2
-09	ПК56.12-4АтIV(AIV)Т-1А			240	ПК56.12-4АтIV(AIV)Т-1		2,1
-10	ПК56.12-4АтIV(AIV)Т-1В						2,1
-11	ПК56.12-4АтIV(AIV)Т-1Г			260			2,2
-12	ПК56.12-9АтIV(AIV)Т-1А			240	ПК56.12-9АтIV(AIV)Т-1		2,1
-13	ПК56.12-9АтIV(AIV)Т-1В						2,1
-14	ПК56.12-9АтIV(AIV)Т-1Г			260			2,2
-15	ПК68.12-5АтIVс(AIV)Т-1А	6850		240	ПК68.12-5АтIVс(AIV)Т-1	Серия 1.041.1-2 Выпуск 2	2,6
-16	ПК68.12-5АтIVс(AIV)Т-1В						2,6
-17	ПК68.12-5АтIVс(AIV)Т-1Г			260			2,7
-18	ПК68.12-8АтIVс(AIV)Т-1А			240	ПК68.12-8АтIVс(AIV)Т-1		2,6
-19	ПК68.12-8АтIVс(AIV)Т-1В						2,6
-20	ПК68.12-8АтIVс(AIV)Т-1Г			260			2,7

Нач.отд.	Греков	
Н.контр.	Мадоян	
ГИП	Шахова	
Рук.гр.	Мадоян	
Ст.инж.	Ротштейн	
Инж.	Елисеева	

1.241-7.2-2.0.0 СБ

Комплексная панель перекрытия пристенная без выреза. Сборочный чертеж

Стадия	Масса	Масштаб
Р	См. табл.	1:20
Лист 1	Листов 2	

ЦНИИЭП учебных зданий

Инв.N подл. | Подпись и дата | Взам. инв.N

Обозначение	Марка	Размеры, мм L	B	H	Применяемая панель перекрытия Марка	Серия, № вып.	Масса панели, т
1.241-7.2-2.0.0-21	ПК68.12-12АтIVс(AIV)Т-1А	6850	1190	240	ПК68.12-12АтIVс(AIV)Т-1	Серия 1.041.1-2 Выпуск 2	2,6
-22	ПК68.12-12АтVс(AIV)Т-1В						2,6
-23	ПК68.12-12АтVс(AIV)Т-1Г			260			2,7
-24	ПК68.12-5АтV(AV)Т-1А			240	ПК68.12-5АтV(AV)Т-1		2,6
-25	ПК68.12-5АтV(AV)Т-1В						2,6
-26	ПК68.12-5АтV(AV)Т-1Г			260			2,7
-27	ПК68.12-8АтV(AV)Т-1А			240	ПК68.12-8АтV(AV)Т-1		2,6
-28	ПК68.12-8АтV(AV)Т-1В						2,6
-29	ПК68.12-8АтV(AV)Т-1Г			260			2,7
-30	ПК68.12-12АтV(AV)Т-1А			240	ПК68.12-12АтV(AV)Т-1		2,6
-31	ПК68.12-12АтV(AV)Т-1В						2,6
-32	ПК68.12-12АтV(AV)Т-1Г			260			2,7
-33	ПК86.12-3АтIVс(AIV)Т-1А	8650		240	ПК86.12-3АтIVс(AIV)Т-1	Серия 1.041.1-2 Выпуск 3	3,2
-34	ПК86.12-3АтVс(AIV)Т-1В						3,2
-35	ПК86.12-3АтVс(AIV)Т-1Г			260			3,4
-36	ПК86.12-5АтIVс(AIV)Т-1А			240	ПК86.12-5АтIVс(AIV)Т-1		3,2
-37	ПК86.12-5АтVс(AIV)Т-1В						3,2
-38	ПК86.12-5АтVс(AIV)Т-1Г			260			3,4
-39	ПК86.12-7АтIVс(AIV)Т-1А			240	ПК86.12-7АтIVс(AIV)Т-1		3,2
-40	ПК86.12-7АтIVс(AIV)Т-1В						3,2
-41	ПК86.12-7АтIVс(AIV)Т-1Г			260			3,4
-42	ПК86.12-8АтIVс(AIV)Т-1А			240	ПК86.12-8АтIVс(AIV)Т-1		3,2
-43	ПК86.12-8АтVс(AIV)Т-1В						3,2
-44	ПК86.12-8АтVс(AIV)Т-1Г			260			3,4
-45	ПК86.12-4АтV(AV)Т-1А			240	ПК86.12-4АтV(AV)Т-1		3,2
-46	ПК86.12-4АтV(AV)Т-1В						3,2
-47	ПК86.12-4АтV(AV)Т-1Г			260			3,4
-48	ПК86.12-5АтV(AV)Т-1А			240	ПК86.12-5АтV(AV)Т-1		3,2
-49	ПК86.12-5АтV(AV)Т-1В						3,2
-50	ПК86.12-5АтV(AV)Т-1Г			260			3,4
-51	ПК86.12-7АтV(AV)Т-1А			240	ПК86.12-7АтV(AV)Т-1		3,2
-52	ПК86.12-7АтV(AV)Т-1В	8650	1190	240	ПК86.12-7АтV(AV)Т-1	Серия 1.041.1-2 Выпуск 3	3,2
-53	ПК86.12-7АтV(AV)Т-1Г			260			3,4
-54	ПК86.12-8АтV(AV)Т-1А			240	ПК86.12-8АтV(AV)Т-1		3,2
-55	ПК86.12-8АтV(AV)Т-1В						3,2
-56	ПК86.12-8АтV(AV)Т-1Г			260			3,4

Взам. инв. №

Подп. и дата

Инв. № подл.

ИНВ. N ПОДЛ.	ПОДП. И ДАТА	ВЗАМ. ИНВ. N

КОПИЯ ВЕРНА

ФОРМ.	ЗОНА	ПОЗ.	ОБОЗНАЧЕНИЕ	НАИМЕНОВАНИЕ	КОЛ. НА ИСПОЛН. 1.241-7.2-3.0.0-										ПРИМЕЧАНИЕ
					–	01	02	03	04	05	06	07	08	09	
				ДОКУМЕНТАЦИЯ											
А3			1.241-7.2-3.0.0 СБ	СБОРОЧНЫЙ ЧЕРТЕЖ	×	×	×	×	×	×	×	×	×	×	
А4			1.241-7.2-0.0.0 ТО	ТЕХНИЧЕСКОЕ ОПИСАНИЕ	×	×	×	×	×	×	×	×	×	×	
А3			1.241-7.2-0.0.0 РМ	ВЕДОМОСТЬ РАСХОДА МАТЕРИАЛОВ	×	×	×	×	×	×	×	×	×	×	
				МАТЕРИАЛЫ											
				БЕТОН М50, δ = 20мм	0,083			0,083			0,083			0,083	м³
				БЕТОН М35, δ = 20мм		0,083			0,083			0,083			м³
				БЕТОН М35, δ = 40мм			0,166			0,166			0,166		м³

НАЧ. ОТД.	ГРЕКОВ	
Н. КОНТР	МАДОЯН	
ГИП	ШАХОВА	
РУК. ГР.	МАДОЯН	
СТ. ИНЖ.	РОТШТЕЙН	
СТ. ТЕХН.	ШИШКИНА	

1.241-7.2-3.0.0

КОМПЛЕКСНАЯ ПАНЕЛЬ ПЕРЕКРЫТИЯ ПРИСТЕННАЯ С ВЫРЕЗОМ

СТАДИЯ	ЛИСТ	ЛИСТОВ
Р	1	5

ЦНИИЭП УЧЕБНЫХ ЗДАНИЙ

ФОРМАТ А4

ИНВ. N ПОДЛ.	ПОДП. И ДАТА	ВЗАМ. ИНВ. N

ФОРМ.	ЗОНА	ПОЗ.	ОБОЗНАЧЕНИЕ	НАИМЕНОВАНИЕ	КОЛ. НА ИСПОЛН. 1.241-7.2-3.0.0-										ПРИМЕЧАНИЕ
					10	11	12	13	14	15	16	17	18	19	
				ДОКУМЕНТАЦИЯ											
А3			1.241-7.2-3.0.0 СБ	СБОРОЧНЫЙ ЧЕРТЕЖ	×	×	×	×	×	×	×	×	×	×	
А4			1.241-7.2-0.0.0 ТО	ТЕХНИЧЕСКОЕ ОПИСАНИЕ	×	×	×	×	×	×	×	×	×	×	
А3			1.241-7.2-0.0.0 РМ	ВЕДОМОСТЬ РАСХОДА МАТЕРИАЛОВ	×	×	×	×	×	×	×	×	×	×	
				МАТЕРИАЛЫ											
				БЕТОН М50, δ = 20мм			0,083			0,102			0,102		м³
				БЕТОН М35, δ = 20мм	0,083			0,083			0,102			0,102	м³
				БЕТОН М35, δ = 40мм		0,083			0,166			0,204			м³

20937-01 29

1.241-7.2-3.0.0

ЛИСТ 2

ФОРМАТ А4

Инв. N подл.	Подп. и дата	Взам. инв. N

Форм.	Зона	Поз.	Обозначение	Наименование	Кол. на испол. 1.241-7.2-3.0.0- 20	21	22	23	24	25	26	27	28	29	Примечание
				Документация											
А3			1.241-7.2-3.0.0 СБ	Сборочный чертеж	×	×	×	×	×	×	×	×	×	×	
А4			1.241-7.2-0.0.0 ТО	Техническое описание	×	×	×	×	×	×	×	×	×	×	
А3			1.241-7.2-0.0.0 ВМ	Ведомость расхода материалов	×	×	×	×	×	×	×	×	×	×	
				Материалы											
				Бетон М50, δ = 20мм		0,102			0,102			0,102			м³
				Бетон М35, δ = 20мм			0,102			0,102			0,102		м³
				Бетон М35, δ = 40мм	0,204			0,204			0,204			0,204	м³

	Лист
1.241-7.2-3.0.0	3

Формат А4

Инв. N подл.	Подп. и дата	Взам. инв. N

Форм.	Зона	Поз.	Обозначение	Наименование	Кол. на испол. 1.241-7.2-3.0.0- 30	31	32	33	34	35	36	37	38	39	Примечание
				Документация											
А3			1.241-7.2-3.0.0 СБ	Сборочный чертеж	×	×	×	×	×	×	×	×	×	×	
А4			1.241-7.2-0.0.0 ТО	Техническое описание	×	×	×	×	×	×	×	×	×	×	
А3			1.241-7.2-0.0.0 ВМ	Ведомость расхода материалов	×	×	×	×	×	×	×	×	×	×	
				Материалы											
				Бетон М50, δ = 20мм	0,102			0,131			0,131			0,131	м³
				Бетон М35, δ = 20мм		0,102			0,131			0,131			м³
				Бетон М35, δ = 40мм			0,204			0,261			0,261		м³

	Лист
1.241-7.2-3.0.0	4

Формат А4

Инв. N подл. | Подп. и дата | Взам. инв. N

29

Инв. N подл.	Подп. и дата	Взам. инв. N

Форм.	Зона	Поз.	Обозначение	Наименование	Кол. на исполн. 1.241-7.2-3.0.0- 40	41	42	43	44						Примечание
				Документация											
А3			1.241-7.2-3.0.0 СБ	Сборочный чертеж	×	×	×	×	×						
А4			1.241-7.2-0.0.0ТО	Техническое описание	×	×	×	×	×						
А3			1.241-7.2-0.0.0 ВМ	Ведомость расхода материалов	×	×	×	×	×						
				Материалы											
				Бетон М50, δ = 20мм			0,131								м³
				Бетон М35, δ = 20мм	0,131			0,131							м³
				Бетон М35, δ = 40мм		0,261			0,261						м³

1.241 — 7.2 — 3.0.0

Лист 5

Формат А4

Копия верна

План
М 1:50

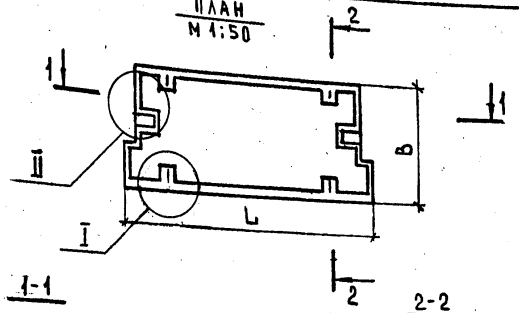

1-1

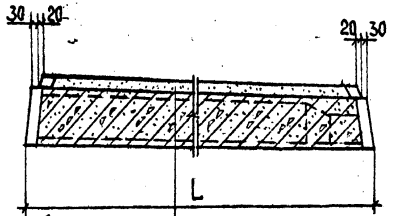

Легкий бетон

Панель перекрытия

2-2

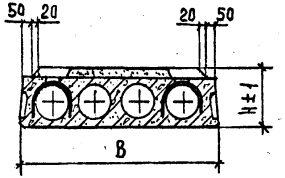

3-3

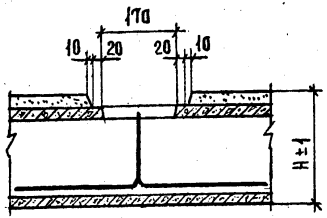

I
М1:10

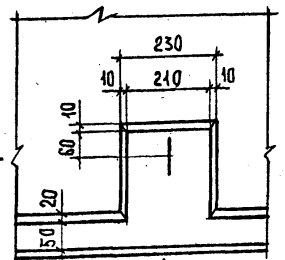

4-4

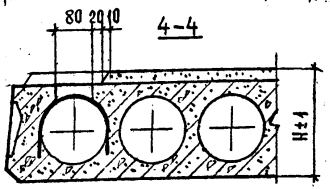

II
М1:10

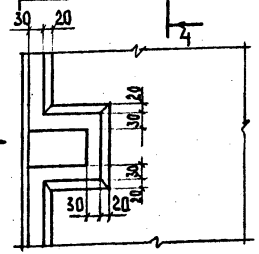

5-5

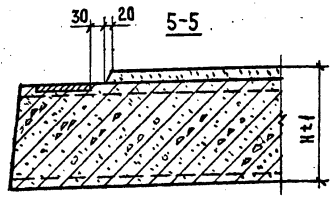

Обозначение	Марка	Размеры, мм L	B	H	Применяемая панель перекрытия Марка	Серия и выпуск	Масса панели, т
1.241-7.2-3.0.0	ПК56.9-4АтIVс(AIV)Т-А	5650	990	240	ПК56.9-4АтIVс(AIV)Т	Серия 1.041.1-2 Выпуск 1	1,8
-1	ПК56.9-4АтIVс(AIV)Т-В						1,8
-2	ПК56.9-4АтIVс(AIV)Т-Г			260			1,8
-3	ПК56.9-6АтIVс(AIV)Т-А			240	ПК56.9-6АтIVс(AIV)Т		1,8
-4	ПК56.9-6АтIVс(AIV)Т-В						1,8
-5	ПК56.9-6АтIVс(AIV)Т-Г			260			1,8
-6	ПК56.9-10АтIVс(AIV)Т-А			240	ПК56.9-10АтIVс(AIV)Т		1,8
-7	ПК56.9-10АтIVс(AIV)Т-В						1,8
-8	ПК56.9-10АтIVс(AIV)Т-Г			260			1,8
-9	ПК56.9-6АтV(AV)Т-А			240	ПК56.9-6АтV(AV)Т		1,8
-10	ПК56.9-6АтV(AV)Т-В						1,8
-11	ПК56.9-6АтV(AV)Т-Г			260			1,8
-12	ПК56.9-10АтV(AV)Т-А			240	ПК56.9-10АтV(AV)Т		1,8
-13	ПК56.9-10АтV(AV)Т-В						1,8
-14	ПК56.9-10АтV(AV)Т-Г			260			1,8
-15	ПК68.9-5АтIVс(AIV)Т-А	6850		240	ПК68.9-5АтIVс(AIV)Т	Выпуск 2	2,2
-16	ПК68.9-5АтIVс(AIV)Т-В						2,2
-17	ПК68.9-5АтIVс(AIV)Т-Г			260			2,3

Нач.отд.	Греков	
Н.контр	Надоян	
Гип	Шахова	
Рук.гр.	Надоян	
Ст.инж.	Ротштейн	
Инж.	Елисеева	

1.241-7.2-3.0.0 СБ

Комплексная панель перекрытия пристенная с вырезом. Сборочный чертеж

Стадия	Масса	Масштаб
Р	См. табл.	1:20
Лист 1	Листов 2	

ЦНИИЭП учебных зданий

Взам. инв. N | Подпись и дата | Инв. N подл.

Копия верна

Обозначение	Марка	Размеры, мм L	B	H	Применяемая панель перекрытия Марка	N серии N вып.	Масса панели, т
1.241-7.2-3.0.0-18	ПК68.9 — 8АтIVс(AIV)Т-А	6850	990	240	ПК68.9 — 8АтIVс(AIV)Т	Серия 1.041.1-2 выпуск 2	2,2
-19	ПК68.9 — 8АтIVс(AIV)Т-В						2,2
-20	ПК68.9 — 8АтIVс(AIV)Т-Г			260			2,3
-21	ПК68.9 — 12АтIVс(AIV)Т-А			240	ПК68.9 — 12АтIVс(AIV)Т		2,2
-22	ПК68.9 — 12АтIVс(AIV)Т-В						2,2
-23	ПК68.9 — 12АтIVс(AIV)Т-Г			260			2,3
-24	ПК68.9 — 5АтV(AV)Т-А			240	ПК68.9 — 5АтV(AV)Т		2,2
-25	ПК68.9 — 5АтV(AV)Т-В						2,2
-26	ПК68.9 — 5АтV(AV)Т-Г			260			2,3
-27	ПК68.9 — 8АтV(AV)Т-А			240	ПК68.9 — 8АтV(AV)Т		2,2
-28	ПК68.9 — 8АтV(AV)Т-В						2,2
-29	ПК68.9 — 8АтV(AV)Т-Г			260			2,3
-30	ПК68.9 — 12АтV(AV)Т-А			240	ПК68.9 — 12АтV(AV)Т		2,2
-31	ПК68.9 — 12АтV(AV)Т-В						2,2
-32	ПК68.9 — 12АтV(AV)Т-Г			260			2,3
-33	ПК86.9 — 5АтIVс(AIV)Т-А	8650		240	ПК86.9 — 5АтIVс(AIV)Т	Серия 1.041.1-2 выпуск 3	2,8
-34	ПК86.9 — 5АтIVс(AIV)Т-В						2,8
-35	ПК86.9 — 5АтIVс(AIV)Т-Г			260			2,9
-36	ПК86.9 — 8АтIVс(AIV)Т-А			240	ПК86.9 — 8АтIVс(AIV)Т		2,8
-37	ПК86.9 — 8АтIVс(AIV)Т-В						2,8
-38	ПК86.9 — 8АтIVс(AIV)Т-Г			260			2,9
-39	ПК86.9 — 5АтV(AV)Т-А			240	ПК86.9 — 5АтV(AV)Т		2,8
-40	ПК86.9 — 5АтV(AV)Т-В						2,8
-41	ПК86.9 — 5АтV(AV)Т-Г			260			2,9
-42	ПК86.9 — 8АтV(AV)Т-А			240	ПК86.9 — 8АтV(AV)Т		2,8
-43	ПК86.9 — 8АтV(AV)Т-В						2,8
-44	ПК86.9 — 8АтV(AV)Т-Г			260			2,9

1.241 — 7.2 — 3.0.0 СБ

Лист 2

Инв. N подл. | Подп. и дата | Взам. инв. N

Формат А4

Обозначение	Наименование	Кол. на исполн. 1.241-7.2-4.0.0- 01	02	03	04	05	06	07	08	09	Примечание
	Документация										
1.241-7.2-4.0.0 СБ	Сборочный чертеж	X	X	X	X	X	X	X	X	X	
1.241-7.2-0.0.0 ТО	Техническое описание	X	X	X	X	X	X	X	X	X	
1.241-7.2-0.0.0 РМ	Ведомость расхода материалов	X	X	X	X	X	X	X	X	X	
	Материалы										
	Бетон М50, δ = 20мм	0,144		0,144			0,144			0,144	м³
	Бетон М35, δ = 20мм		0,144		0,144			0,144			м³
	Бетон М35, δ = 40мм			0,288		0,288			0,288		м³

Инв. N подл. | Подп. и дата | Взам. инв. N

Нач. отд.	Греков	
Н. контр.	Мадоян	
Гип	Шахова	
Рук. гр.	Мадоян	
Ст. инж.	Ротштейн	
Ст. техн.	Шишкина	

1.241 — 7.2 — 4.0.0

Комплексная панель перекрытия связевая без выреза

Стадия	Лист	Листов
Р	1	8

ЦНИИЭП учебных зданий

Формат А4

Инв. N подл. | Подп. и дата | Взам. инв. N

Форм.	Зона	Поз.	Обозначение	Наименование	Кол. на испол. 1.241-7.2-4.0.0										Примечание
					10	11	12	13	14	15	16	17	18	19	
				Документация											
А3			1.241-7.2-4.0.0 СБ	Сборочный чертеж	×	×	×	×	×	×	×	×	×	×	
А4			1.241-7.2-0.0.0 ТО	Техническое описание	×	×	×	×	×	×	×	×	×	×	
А3			1.241-7.2-0.0.0 РМ	Ведомость расхода материалов	×	×	×	×	×	×	×	×	×	×	
				Материалы											
				Бетон М50, δ =20мм			0,144			0,144			0,144		м³
				Бетон М35, δ =20мм	0,144			0,144			0,144			0,144	м³
				Бетон М35, δ =40мм		0,288			0,288			0,288			м³

Копия верна

1.241-7.2-4.0.0 Лист 2

Формат А4

Инв. N подл. | Подп. и дата | Взам. инв. N

Форм.	Зона	Поз.	Обозначение	Наименование	Кол. на испол. 1.241-7.2-4.0.0										Примечание
					20	21	22	23	24	25	26	27	28	29	
				Документация											
А3			1.241-7.2-4.0.0 СБ	Сборочный чертеж	×	×	×	×	×	×	×	×	×	×	
А4			1.241-7.2-0.0.0 ТО	Техническое описание	×	×	×	×	×	×	×	×	×	×	
А3			1.241-7.2-0.0.0 РМ	Ведомость расхода материалов	×	×	×	×	×	×	×	×	×	×	
				Материалы											
				Бетон М50, δ =20мм		0,144			0,144			0,176			м³
				Бетон М35, δ =20мм			0,144			0,144			0,176		м³
				Бетон М35, δ =40мм	0,288			0,288			0,288			0,352	м³

1.241-7.2-4.0.0 Лист 3

Формат А4

Подпись и дата | Инв. N дубл.

Инв. № подл. | Подп. и дата | Взам. инв. №

Форм.	Зона	Поз.	Обозначение	Наименование	Кол. на испол. 1.241-7.2-4.0.0 30	31	32	33	34	35	36	37	38	39	Примечание
				Документация											
А3			1.241-7.2-4.0.0 СБ	Сборочный чертеж	×	×	×	×	×	×	×	×	×	×	
А4			1.241-7.2-0.0.0 ТО	Техническое описание	×	×	×	×	×	×	×	×	×	×	
А3			1.241-7.2-0.0.0 РМ	Ведомость расхода материалов	×	×	×	×	×	×	×	×	×	×	
				Материалы											
				Бетон М50, δ = 20мм	0,176			0,176			0,176			0,176	м³
				Бетон М35, δ = 20мм		0,176			0,176			0,176			м³
				Бетон М35, δ = 40мм			0,352			0,352			0,352		м³

1.241-7.2-4.0.0 Лист 4

Формат А4

Копия верна

Инв. № подл. | Подп. и дата | Взам. инв. №

Форм.	Зона	Поз.	Обозначение	Наименование	Кол. на испол. 1.241-7.2-4.0.0 40	41	42	43	44	45	46	47	48	49	Примечание
				Документация											
А3			1.241-7.2-4.0.0 СБ	Сборочный чертеж	×	×	×	×	×	×	×	×	×	×	
А4			1.241-7.2-0.0.0 ТО	Техническое описание	×	×	×	×	×	×	×	×	×	×	
А3			1.241-7.2-0.0.0 РМ	Ведомость расхода материалов	×	×	×	×	×	×	×	×	×	×	
				Материалы											
				Бетон М50, δ = 20мм			0,176			0,176			0,176		м³
				Бетон М35, δ = 20мм	0,176			0,176			0,176			0,176	м³
				Бетон М35, δ = 40мм		0,352			0,352			0,352			м³

1.241-7.2-4.0.0 Лист 5

Формат А4

Форм.	Зона	Поз.	Обозначение	Наименование	Кол. на испол. 1.241-7.2-4.0.0 50	51	52	53	54	55	56	57	58	59	Примечание
				Документация											
А3			1.241-7.2-4.0.0 СБ	Сборочный чертеж	×	×	×	×	×	×	×	×	×	×	
А4			1.241-7.2-0.0.0 ТО	Техническое описание	×	×	×	×	×	×	×	×	×	×	
А3			1.241-7.2-0.0.0 РМ	Ведомость расхода материалов	×	×	×	×	×	×	×	×	×	×	
				Материалы											
				Бетон М50, $\bar{\delta}$ = 20мм		0,176			0,176			0,176			м³
				Бетон М35, $\bar{\delta}$ = 20мм			0,176			0,176			0,176		м³
				Бетон М35, $\bar{\delta}$ = 40мм	0,352			0,352			0,352			0,352	м³

Форм.	Зона	Поз.	Обозначение	Наименование	Кол. на испол. 1.241-7.2-4.0.0 60	61	62	63	64	65	66	67	68	69	Примечание
				Документация											
А3			1.241-7.2-4.0.0 СБ	Сборочный чертеж	×	×	×	×	×	×	×	×	×	×	
А4			1.241-7.2-0.0.0 ТО	Техническое описание	×	×	×	×	×	×	×	×	×	×	
А3			1.241-7.2-0.0.0 РМ	Ведомость расхода материалов	×	×	×	×	×	×	×	×	×	×	
				Материалы											
				Бетон М50, $\bar{\delta}$ = 20мм	0,224			0,224			0,224			0,224	м³
				Бетон М35, $\bar{\delta}$ = 20мм		0,224			0,224			0,224			м³
				Бетон М35, $\bar{\delta}$ = 40мм			0,449			0,449			0,449		м³

ИНВ. N ПОДЛ.	ПОДП. И ДАТА	ВЗАМ. ИНВ. N

ФОРМ.	ЗОНА	ПОЗ.	ОБОЗНАЧЕНИЕ	НАИМЕНОВАНИЕ	КОЛ. НА ИСПОЛН. 1.241-7.2-4.0.0-										ПРИМЕЧАНИЕ
					70	71	72	73	74	75	76	77			
				ДОКУМЕНТАЦИЯ											
А3			1.241-7.2-4.0.0 СБ	СБОРОЧНЫЙ ЧЕРТЕЖ	×	×	×	×	×	×	×	×			
А4			1.241-7.2-0.0.0 ТО	ТЕХНИЧЕСКОЕ ОПИСАНИЕ	×	×	×	×	×	×	×	×			
А3			1.241-7.2-0.0.0 РМ	ВЕДОМОСТЬ РАСХОДА МАТЕРИАЛОВ	×	×	×	×	×	×	×	×			
				МАТЕРИАЛЫ											
				БЕТОН М50, δ = 20 ММ			0,224			0,224					$м^3$
				БЕТОН М35, δ = 20 ММ	0,224			0,224			0,224				$м^3$
				БЕТОН М35, δ = 40 ММ		0,449			0,449			0,449			$м^3$

1.241 – 7.2 – 4.0.0

ЛИСТ 8

ФОРМАТ А4

ПОПИЯ ВЕРНА

20937-01 37

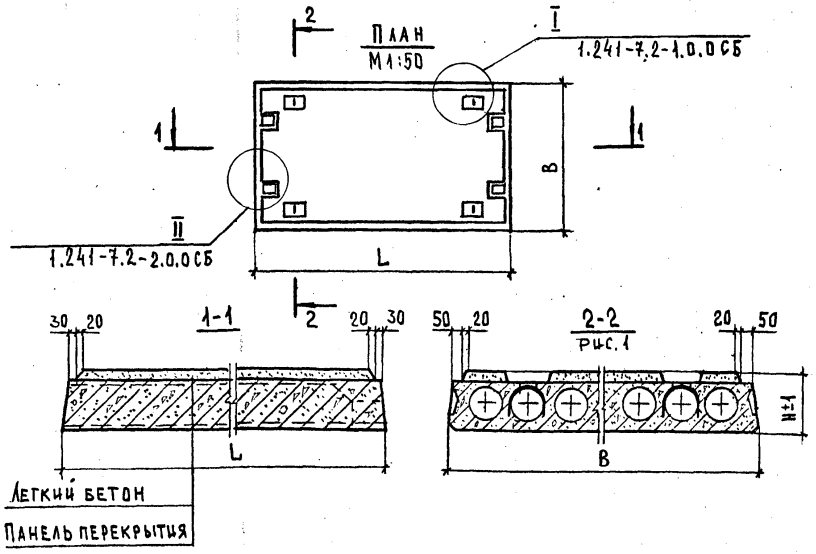

Обозначение	Марка	Размеры, мм L	B	H	Применяемая панель перекрытия Марка	N серии N вып.	Масса панели, т
1.241-7.2-4.0.0	ПК56.15-4АтVс(AIII)Т-2А	5650	1490	240	ПК56.15-4АтIVс(AIV)Т-2	Серия 1.041.1-2 Выпуск 1	2,7
-01	ПК56.15-4АтVс(AIV)Т-2В						2,7
-02	ПК56.15-4АтVс(AIV)Т-2Г			260			2,8
-03	ПК56.15-6АтVс(AIV)Т-2А			240	ПК56.15-6АтIVс(AIV)Т-2		2,7
-04	ПК56.15-6АтVс(AIV)Т-2В						2,7
-05	ПК56.15-6АтVс(AIV)Т-2Г			260			2,8
-06	ПК56.15-8АтVс(AIV)Т-2А			240	ПК56.15-8АтIVс(AIV)Т-2		2,7
-07	ПК56.15-8АтVс(AIV)Т-2В						2,7
-08	ПК56.15-8АтVс(AIV)Т-2Г			260			2,8
-09	ПК56.15-10АтVс(AIV)Т-2А			240	ПК56.15-10АтIVс(AIV)Т-2		2,7
-10	ПК56.15-10АтVс(AIV)Т-2В						2,7
-11	ПК56.15-10АтVс(AIV)Т-2Г			260			2,8

Обозначение	Марка	Размеры, мм L	B	H	Применяемая панель перекрытия Марка	N серии N вып.	Масса панели, т
1.241-7.2-1.0.0	ПК56.15-12АтVс(AIV)Т-2А	5650	1490	240	ПК56.15-12АтIVс(AIV)Т-2	Серия 1.041.1-2 Выпуск 1	2,7
-13	ПК56.15-12АтVс(AIV)Т-2В						2,7
-14	ПК56.15-12АтVс(AIV)Т-2Г			260			2,8
-15	ПК56.15-4АтV(AV)Т-2А			240	ПК56.15-4АтV(AV)Т-2		2,7
-16	ПК56.15-4АтV(AV)Т-2В						2,7
-17	ПК56.15-4АтV(AV)Т-2Г			260			2,8
-18	ПК56.15-7АтV(AV)Т-2А			240	ПК56.15-7АтV(AV)Т-2		2,7
-19	ПК56.15-7АтV(AV)Т-2В						2,7
-20	ПК56.15-7АтV(AV)Т-2Г			260			2,8
-21	ПК56.15-8АтV(AV)Т-2А			240	ПК56.15-8АтV(AV)Т-2		2,7
-22	ПК56.15-8АтV(AV)Т-2В						2,7
-23	ПК56.15-8АтV(AV)Т-2Г			260			2,8
-24	ПК56.15-11АтV(AV)Т-2А			240	ПК56.15-11АтV(AV)Т-2		2,7
-25	ПК56.15-11АтV(AV)Т-2В						2,7
-26	ПК56.15-11АтV(AV)Т-2Г			260			2,8
-27	ПК68.15-4АтIVс(AIV)Т-2А	6850		240	ПК68.15-4АтIVс(AIV)Т-2	Серия 1.041.1-2 Выпуск 2	3,3
-28	ПК68.15-4АтIVс(AIV)Т-2В						3,3
-29	ПК68.15-4АтIVс(AIV)Т-2Г			260			3,5
-30	ПК68.15-5АтIVс(AIV)Т-2А			240	ПК68.15-5АтIVс(AIV)Т-2		3,3
-31	ПК68.15-5АтIVс(AIV)Т-2В						3,3
-32	ПК68.15-5АтIVс(AIV)Т-2Г			260			3,5

Нач.отд.	Греков	
Н.контр.	Мадоян	
ГИП	Шахова	
Рук.гр.	Мадоян	
Ст.инж.	Ротштейн	
Инж.	Елисеева	

1.241-7.2-4.0.0 СБ

Комплексная панель перекрытия связевая без выреза. Сборочный чертеж

Стадия	Масса	Масштаб
Р	См. табл.	1:20
Лист 1	Листов 2	

ЦНИИЭП учебных зданий

Инв.№ подл. | Подпись и дата | Взам. инв.№

Обозначение	Марка	Размеры, мм L	B	H	Применяемая панель перекрытия Марка	№ серии и вып.	Масса панели, т
1.241-7.2-4.0.0-33	ПК68.15-7АтIVс(АIV)Т-2А	6850	1490	240	ПК68.15-7АтIVс(АIV)Т-2	Серия 1.041.1-2 выпуск 2	3,3
-34	ПК68.15-7АтIVс(АIV)Т-2В						3,3
-35	ПК68.15-7АтIVс(АIV)Т-2Г			260			3,5
-36	ПК68.15-8АтIVс(АIV)Т-2А			240	ПК68.15-8АтIVс(АIV)Т-2		3,3
-37	ПК68.15-8АтIVс(АIV)Т-2В						3,3
-38	ПК68.15-8АтIVс(АIV)Т-2Г			260			3,5
-39	ПК68.15-10АтIVс(АIV)Т-2А			240	ПК68.15-10АтIVс(АIV)Т-2		3,3
-40	ПК68.15-10АтIVс(АIV)Т-2В						3,3
-41	ПК68.15-10АтIVс(АIV)Т-2Г			260			3,5
							3,3
							3,3
							3,5
-42	ПК68.15-4АтV(АV)Т-2А			240	ПК68.15-4АтV(АV)Т-2		3,3
-43	ПК68.15-4АтV(АV)Т-2В						3,3
-44	ПК68.15-4АтV(АV)Т-2Г			260			3,5
-45	ПК68.15-6АтV(АV)Т-2А			240	ПК68.15-6АтV(АV)Т-2		3,3
-46	ПК68.15-6АтV(АV)Т-2В						3,3
-47	ПК68.15-6АтV(АV)Т-2Г			260			3,5
-48	ПК68.15-7АтV(АV)Т-2А			240	ПК68.15-7АтV(АV)Т-2		3,3
-49	ПК68.15-7АтV(АV)Т-2В						3,3
-50	ПК68.15-7АтV(АV)Т-2Г			260			3,5
-51	ПК68.15-8АтV(АV)Т-2А			240	ПК68.15-8АтV(АV)Т-2		3,3
-52	ПК68.15-8АтV(АV)Т-2В						3,3
-53	ПК68.15-8АтV(АV)Т-2Г			260			3,5
-54	ПК68.15-10АтV(АV)Т-2А			240	ПК68.15-10АтV(АV)Т-2		3,3
-55	ПК68.15-10АтV(АV)Т-2В						3,3
-56	ПК68.15-10АтV(АV)Т-2Г			260			3,5
-57	ПК68.15-12АтV(АV)Т-2А			240	ПК68.15-12АтV(АV)Т-2		3,3
-58	ПК68.15-12АтV(АV)Т-2В						3,3
-59	ПК68.15-12АтV(АV)Т-2Г			260			3,5
-60	ПК86.15-4АтIVс(АIV)Т-2А	8650		240	ПК86.15-4АтIVс(АIV)Т-2		4,2
-61	ПК86.15-4АтIVс(АIV)Т-2В						4,2
-62	ПК86.15-4АтIVс(АIV)Т-2Г			260			4,4
-63	ПК86.15-6АтIVс(АIV)Т-2А			240	ПК86.15-6АтIVс(АIV)Т-2		4,2
-64	ПК86.15-6АтIVс(АIV)Т-2В						4,2
-65	ПК86.15-6АтIVс(АIV)Т-2Г			260			4,4
-66	ПК86.15-8АтIVс(АIV)Т-2А			240	ПК86.15-8АтIVс(АIV)Т-2		4,2
-67	ПК86.15-8АтIVс(АIV)Т-2В						4,2
-68	ПК86.15-8АтIVс(АIV)Т-2Г			260			4,4
-69	ПК86.15-4АтV(АV)Т-2А			240	ПК86.15-4АтV(АV)Т-2		4,2
-70	ПК86.15-4АтV(АV)Т-2В						4,2
-71	ПК86.15-4АтV(АV)Т-2Г			260			4,4
-72	ПК86.15-6АтV(АV)Т-2А			240	ПК86.15-6АтV(АV)Т-2		4,2
-73	ПК86.15-6АтV(АV)Т-2В						4,2
-74	ПК86.15-6АтV(АV)Т-2Г			260			4,4
-75	ПК86.15-8АтV(АV)Т-2А			240	ПК86.15-8АтV(АV)Т-2		4,2
-76	ПК86.15-8АтV(АV)Т-2В						4,2
-77	ПК86.15-8АтV(АV)Т-2Г			260			4,4

Серия 1.041.1-2 выпуск 3

Взам. инв. № | Подп. и дата | Инв. № подл.

Инв. N подл.	Подп. и дата	Взам. инв. N

Форм.	Зона	Поз.	Обозначение	Наименование	Кол. на испол. 1.241-7.2-5.0.0 –	01	02	03	04	05	06	07	08	09	Примечание
				Документация											
А3			1.241-7.2-5.0.0 СБ	Сборочный чертеж	×	×	×	×	×	×	×	×	×	×	
А4			1.241-7.2-0.0.0 ТО	Техническое описание	×	×	×	×	×	×	×	×	×	×	
А3			1.241-7.2-0.0.0 РМ	Ведомость расхода материалов	×	×	×	×	×	×	×	×	×	×	
				Материалы											
				Бетон М50, δ = 20мм	0,143			0,143			0,143			0,143	м³
				Бетон М35, δ = 20мм		0,143			0,143			0,143			м³
				Бетон М35, δ = 40мм			0,286			0,286			0,286		м³

Копия верна

Нач. отд.	Греков	
Н. контр.	Мадоян	
ГИП	Шахова	
Рук. гр.	Мадоян	
Ст. инж.	Ротштейн	
Ст. техн.	Шишкина	

1.241-7.2-5.0.0

Комплексная панель перекрытия связевая с вырезом

Стадия	Лист	Листов
Р	1	9

ЦНИИЭП учебных зданий

Формат А4

Инв. N подл.	Подп. и дата	Взам. инв. N

Форм.	Зона	Поз.	Обозначение	Наименование	Кол. на испол. 1.241-7.2-5.0.0 10	11	12	13	14	15	16	17	18	19	Примечание
				Документация											
А3			1.241-7.2-5.0.0 СБ	Сборочный чертеж	×	×	×	×	×	×	×	×	×	×	
А4			1.241-7.2-0.0.0 ТО	Техническое описание	×	×	×	×	×	×	×	×	×	×	
А3			1.241-7.2-0.0.0 РМ	Ведомость расхода материалов	×	×	×	×	×	×	×	×	×	×	
				Материалы											
				Бетон М50, δ = 20мм			0,143			0,143			0,143		м³
				Бетон М35, δ = 20мм	0,143			0,143			0,143			0,143	м³
				Бетон М35, δ = 40мм		0,286			0,286			0,286			м³

2093-01 40

1.241-7.2-5.0.0

Лист 2

Формат А4

Форм.	Зона	Поз.	Обозначение	Наименование	Кол. на испол. 1.241-7.2-5.0.0 20	21	22	23	24	25	26	27	28	29	Примечание
				Документация											
А3			1.241-7.2-5.0.0 СБ	Сборочный чертеж	×	×	×	×	×	×	×	×	×	×	
А4			1.241-7.2-0.0.0 ТО	Техническое описание	×	×	×	×	×	×	×	×	×	×	
А3			1.241-7.2-0.0.0 РМ	Ведомость расхода материалов	×	×	×	×	×	×	×	×	×	×	
				Материалы											
				Бетон М50, δ = 20мм		0,143			0,143			0,175			м³
				Бетон М35, δ = 20мм			0,143			0,143			0,175		м³
				Бетон М35, δ = 40мм	0,286			0,286			0,286			0,351	м³

1.241-7.2-5.0.0 Лист 3

Формат А4

Копировал

Инв.№ подл. | Подп. и дата | Взам. инв.№

Форм.	Зона	Поз.	Обозначение	Наименование	Кол. на испол. 1.241-7.2-5.0.0 30	31	32	33	34	35	36	37	38	39	Примечание
				Документация											
А3			1.241-7.2-5.0.0 СБ	Сборочный чертеж	×	×	×	×	×	×	×	×	×	×	
А4			1.241-7.2-0.0.0 ТО	Техническое описание	×	×	×	×	×	×	×	×	×	×	
А3			1.241-7.2-0.0.0 РМ	Ведомость расхода материалов	×	×	×	×	×	×	×	×	×	×	
				Материалы											
				Бетон М50, δ = 20мм	0,175			0,175			0,175			0,175	м³
				Бетон М35, δ = 20мм		0,175			0,175			0,175			м³
				Бетон М35, δ = 40мм			0,351			0,351			0,351		м³

1.241-7.2-5.0.0 Лист 4

Формат А4

20937-01 41

40

Инв. N подл.	Подп. и дата	Взам. инв. N

Форм.	Зона	Поз.	Обозначение	Наименование	Кол. на испол. 1.241-7.2-5.0.0										Примечание
					40	41	42	43	44	45	46	47	48	49	
				Документация											
А3			1.241-7.2-5.0.0 СБ	Сборочный чертеж	×	×	×	×	×	×	×	×	×	×	
А4			1.241-7.2-0.0.0 ТО	Техническое описание	×	×	×	×	×	×	×	×	×	×	
А3			1.241-7.2-0.0.0 РМ	Ведомость расхода материалов	×	×	×	×	×	×	×	×	×	×	
				Материалы											
				Бетон М50, δ = 20мм			0,175			0,175			0,175		м³	
				Бетон М35, δ = 20мм	0,175			0,175			0,175			0,175	м³	
				Бетон М35, δ = 40мм		0,351			0,351			0,351			м³	

Копировал

		1.241-7.2-5.0.0	Лист 5

Формат А4

Инв. N подл.	Подп. и дата	Взам. инв. N

Форм.	Зона	Поз.	Обозначение	Наименование	Кол. на испол. 1.241-7.2-5.0.0										Примечание
					50	51	52	53	54	55	56	57	58	59	
				Документация											
А3			1.241-7.2-5.0.0 СБ	Сборочный чертеж	×	×	×	×	×	×	×	×	×	×	
А4			1.241-7.2-0.0.0 ТО	Техническое описание	×	×	×	×	×	×	×	×	×	×	
А3			1.241-7.2-0.0.0 РМ	Ведомость расхода материалов	×	×	×	×	×	×	×	×	×	×	
				Материалы											
				Бетон М50, δ = 20мм		0,175			0,175			0,175			м³
				Бетон М35, δ = 20мм			0,175			0,175			0,175		м³
				Бетон М35, δ = 40мм	0,351			0,351			0,351			0,351	м³

Взам. инв. N

		1.241-7.2-5.0.0	Лист 6

Формат А4

Копия верна

Форм.	Зона	Поз.	Обозначение	Наименование	Кол. на исполн. 1.241-7.2-5.0.0										Примечание
					60	61	62	63	64	65	66	67	68	69	
				Документация											
А3			1.241-7.2-5.0.0 СБ	Сборочный чертеж	×	×	×	×	×	×	×	×	×	×	
А4			1.241-7.2-0.0.0 ТО	Техническое описание	×	×	×	×	×	×	×	×	×	×	
А3			1.241-7.2-0.0.0 РМ	Ведомость расхода материалов	×	×	×	×	×	×	×	×	×	×	
				Материалы											
				Бетон М50, δ = 20мм	0,175			0,224			0,224			0,224	м³
				Бетон М35, δ = 20мм		0,175			0,224			0,224			м³
				Бетон М35, δ = 40мм			0,351			0,447			0,447		м³

1.241-7.2-5.0.0 Лист 7

Формат А4

Инв. N подл.	Подп. и дата	Взам. инв. N

Форм.	Зона	Поз.	Обозначение	Наименование	Кол. на исполн. 1.241-7.2-5.0.0										Примечание
					70	71	72	73	74	75	76	77	78	79	
				Документация											
А3			1.241-7.2-5.0.0 СБ	Сборочный чертеж	×	×	×	×	×	×	×	×	×	×	
А4			1.241-7.2-0.0.0 ТО	Техническое описание	×	×	×	×	×	×	×	×	×	×	
А3			1.241-7.2-0.0.0 РМ	Ведомость расхода материалов	×	×	×	×	×	×	×	×	×	×	
				Материалы											
				Бетон М50, δ = 20мм			0,224			0,224			0,224		м³
				Бетон М35, δ = 20мм	0,224			0,224			0,224			0,224	м³
				Бетон М35, δ = 40мм		0,447			0,447			0,447			м³

1.241-7.2-5.0.0 Лист 8

Формат А4

Инв.№ подл.	Подп. и дата	Взам.инв.№

Форм.	Зона	Поз.	Обозначение	Наименование	Кол. на испол. 1.241-7.2-5.0.0- 80	81	82	83	Примечание
				Документация					
А3			1.241-7.2-5.0.0СБ	Сборочный чертеж	×	×	×	×	
А4			1.241-7.2-0.0.0ТО	Техническое описание	×	×	×	×	
А3			1.241-7.2-0.0.0РМ	Ведомость расхода материалов	×	×	×	×	
				Материалы					
				Бетон М50, δ = 20мм		0,224			м³
				Бетон М35, δ = 20мм			0,224		м³
				Бетон М35, δ = 40мм	0,447			0,447	м³

1.241-7.2-5.0.0

Лист 9

Формат А4

Инв.№ подл. | Подп. и дата | Взам.инв.№

План
М 1:50

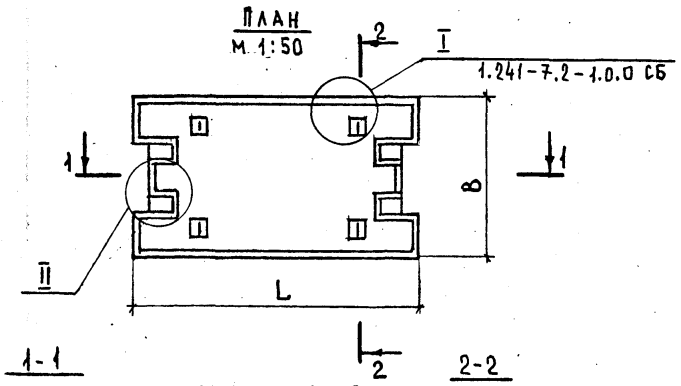

1-1

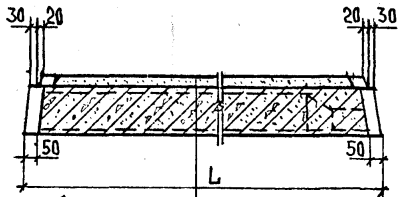

2-2

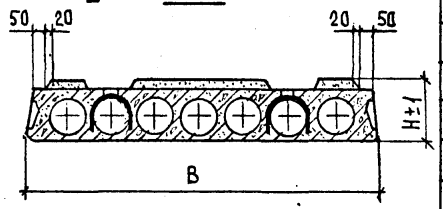

ЛЕГКИЙ БЕТОН
ПАНЕЛЬ ПЕРЕКРЫТИЯ

II
М 1:10

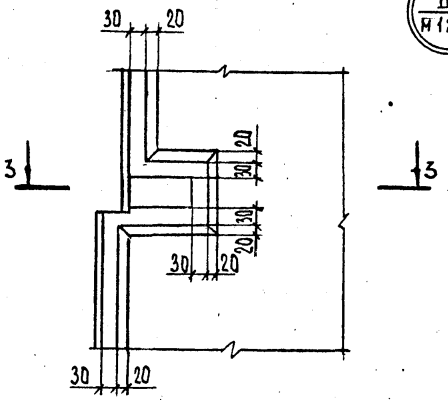

3-3

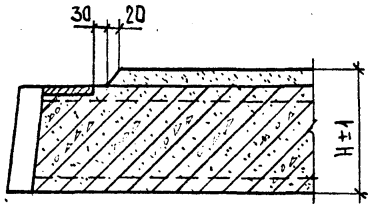

Обозначение	Марка	Размеры, мм L	B	H	Применяемая панель перекрытия Марка	N серии N вып	Масса панели, т
1.241-7.2-5.0.0	ПК56.15-4АтIVс(AIV)Т-3А	5650	1490	240	ПК56.15-4АтIVс(AIV)Т-3	серия 1.041.1-2 выпуск 1	2,7
-01	ПК56.15-4АтIVс(AIV)Т-3В						2,7
-02	ПК56.15-4АтIVс(AIV)Т-3Г			260			2,8
-03	ПК56.15-6АтIVс(AIV)Т-3А			240	ПК56.15-6АтIVс(AIV)Т-3		2,7
-04	ПК56.15-6АтIVс(AIV)Т-3В						2,7
-05	ПК56.15-6АтIVс(AIV)Т-3Г			260			2,8
-06	ПК56.15-8АтIVс(AIV)Т-3А			240	ПК56.15-8АтIVс(AIV)Т-3		2,7
-07	ПК56.15-8АтIVс(AIV)Т-3В						2,7
-08	ПК56.15-8АтIVс(AIV)Т-3Г			260			2,8
-09	ПК56.15-10АтIVс(AIV)Т-3А			240	ПК56.15-10АтIVс(AIV)Т-3		2,7
-10	ПК56.15-10АтIVс(AIV)Т-3В						2,7
-11	ПК56.15-10АтIVс(AIV)Т-3Г			260			2,8
-12	ПК56.15-12АтIVс(AIV)Т-3А			240	ПК56.15-12АтIVс(AIV)Т-3		2,7
-13	ПК56.15-12АтIVс(AIV)Т-3В						2,7
-14	ПК56.15-12АтIVс(AIV)Т-3Г			260			2,8
-15	ПК56.15-4АтV(AV)Т-3А			240	ПК56.15-4АтV(AV)Т-3		2,7
-16	ПК56.15-4АтV(AV)Т-3В						2,7
-17	ПК56.15-4АтV(AV)Т-3Г			260			2,8
-18	ПК56.15-7АтV(AV)Т-3А			240	ПК56.15-7АтV(AV)Т-3		2,7
-19	ПК56.15-7АтV(AV)Т-3В						2,7
-20	ПК56.15-7АтV(AV)Т-3Г			260			2,8

Нач.отд	Греков	
Н.контр	Мадоян	
ГИП	Шахова	
Рук.гр.	Мадоян	
Ст.инж.	Ротштейн	
Инж.	Елисеева	

1.241 - 7.2 - 5.0.0 СБ

Комплексная панель перекрытия связевая с вырезом. Сборочный чертеж

Стадия	Масса	Масштаб
Р	См. табл.	1:20
Лист 1	Листов 3	

ЦНИИЭП учебных зданий

Инв.N подл. | Подпись и дата

Копия верна

Обозначение	Марка	Размеры, мм Ш	В	Н	Применяемая панель перекрытия Марка	Серия и вып.	Марка панели, т
1.241-7.2-5.0.0-21	ПК56.15-8АтV(AV)Т-3А	5650	1490	240	ПК56.15-8АтV(AV)Т-3	Серия 1.041.1-2 Выпуск 1	2,7
-22	ПК56.15-8АтV(AV)Т-3В						2,7
-23	ПК56.15-8АтV(AV)Т-3Г			260			2,8
-24	ПК56.15-11АтV(AV)Т-3А			240	ПК56.15-11АтV(AV)Т-3		2,7
-25	ПК56.15-11АтV(AV)Т-3В						2,7
-26	ПК56.15-11АтV(AV)Т-3Г			260			2,8
-27	ПК68.15-4АтIVc(AIV)Т-3А	6850		240	ПК68.15-4АтIVc(AIV)Т-3		3,3
-28	ПК68.15-4АтIVc(AIV)Т-3В						3,3
-29	ПК68.15-4АтIVc(AIV)Т-3Г			260			3,5
-30	ПК68.15-5АтIVc(AIV)Т-3А			240	ПК68.15-5АтIVc(AIV)Т-3		3,3
-31	ПК68.15-5АтIVc(AIV)Т-3В						3,3
-32	ПК68.15-5АтIVc(AIV)Т-3Г			260			3,5
-33	ПК68.15-7АтIVc(AIV)Т-3А			240	ПК68.15-7АтIVc(AIV)Т-3		3,3
-34	ПК68.15-7АтIVc(AIV)Т-3В						3,3
-35	ПК68.15-7АтIVc(AIV)Т-3Г			260			3,5
-36	ПК68.15-8АтIVc(AIV)Т-3А			240	ПК68.15-8АтIVc(AIV)Т-3		3,3
-37	ПК68.15-8АтIVc(AIV)Т-3В						3,3
-38	ПК68.15-8АтIVc(AIV)Т-3Г			260			3,5
-39	ПК68.15-10АтIVc(AIV)Т-3А			240	ПК68.15-10АтIVc(AIV)Т-3		3,3
-40	ПК68.15-10АтIVc(AIV)Т-3В						3,3
-41	ПК68.15-10АтIVc(AIV)Т-3Г			260			3,5
-42	ПК68.15-4АтV(AV)Т-3А			240	ПК68.15-4АтV(AV)Т-3		3,3

Обозначение	Марка	Размеры, мм Ш	В	Н	Применяемая панель перекрытия Марка	Серия и вып.	Марка панели, т
1.241-7.2-5.0.0-43	ПК68.15-4АтV(AV)Т-3В	6850	1490	240	ПК68.15-4АтV(AV)Т-3	Серия 1.041.1-2 Выпуск 2	3,3
-44	ПК68.15-4АтV(AV)Т-3Г			260			3,5
-45	ПК68.15-6АтV(AV)Т-3А			240	ПК68.15-6АтV(AV)Т-3		3,3
-46	ПК68.15-6АтV(AV)Т-3В						3,3
-47	ПК68.15-6АтV(AV)Т-3Г			260			3,5
-48	ПК68.15-7АтV(AV)Т-3А			240	ПК68.15-7АтV(AV)Т-3		3,3
-49	ПК68.15-7АтV(AV)Т-3В						3,3
-50	ПК68.15-7АтV(AV)Т-3Г			260			3,5
-51	ПК68.15-8АтV(AV)Т-3А			240	ПК68.15-8АтV(AV)Т-3		3,3
-52	ПК68.15-8АтV(AV)Т-3В						3,3
-53	ПК68.15-8АтV(AV)Т-3Г			260			3,5
-54	ПК68.15-10АтV(AV)Т-3А			240	ПК68.15-10АтV(AV)Т-3		3,3
-55	ПК68.15-10АтV(AV)Т-3В						3,3
-56	ПК68.15-10АтV(AV)Т-3Г			260			3,5
-57	ПК68.15-12АтV(AV)Т-3А			240	ПК68.15-12АтV(AV)Т-3		3,3
-58	ПК68.15-12АтV(AV)Т-3В						3,3
-59	ПК68.15-12АтV(AV)Т-3Г			260			3,5
-60	ПК86.15-4АтIVc(AIV)Т-3А	8650		240	ПК86.15-4АтIVc(AIV)Т-3	Серия 1.041.1-2 Выпуск 3	4,2
-61	ПК86.15-4АтIVc(AIV)Т-3В						4,2
-62	ПК86.15-4АтIVc(AIV)Т-3Г			260			4,4
-63	ПК86.15-5АтIVc(AIV)Т-3А			240	ПК86.15-5АтIVc(AIV)Т-3		4,2
-64	ПК86.15-5АтIVc(AIV)Т-3В						4,2
-65	ПК86.15-5АтIVc(AIV)Т-3Г			260			4,4
-66	ПК86.15-6АтIVc(AIV)Т-3А			240	ПК86.15-6АтIVc(AIV)Т-3		4,2
-67	ПК86.15-6АтIVc(AIV)Т-3В						4,2
-68	ПК86.15-6АтIVc(AIV)Т-3Г			260			4,4
-69	ПК86.15-8АтIVc(AIV)Т-3А			240	ПК86.15-8АтIVc(AIV)Т-3		4,2
-70	ПК86.15-8АтIVc(AIV)Т-3В						4,2
-71	ПК86.15-8АтIVc(AIV)Т-3Г			260			4,4

Инв.№ подл. | Подп. и дата | Взам.инв.№

Копия верна

Обозначение	Марка	Размеры, мм L	B	H	Применяемая панель перекрытия Марка	№ серии, № выл.	Масса панели, т
1.241-7.2-5.0.0-72	ПК86.15-4АтV(АV)Т-3А	8650	1490	240	ПК86.15-4АтV(АV)Т-3	серия 1.041.1-2 выпуск 3	4,2
-73	ПК86.15-4АтV(АV)Т-3Б						4,2
-74	ПК86.15-4АтV(АV)Т-3Г			260			4,4
-75	ПК86.15-5АтV(АV)Т-3А			240	ПК86.15-5АтV(АV)Т-3		4,2
-76	ПК86.15-5АтV(АV)Т-3Б						4,2
-77	ПК86.15-5АтV(АV)Т-3Г			260			4,4
-78	ПК86.15-6АтV(АV)Т-3А			240	ПК86.15-6АтV(АV)Т-3		4,2
-79	ПК86.15-6АтV(АV)Т-3Б						4,2
-80	ПК86.15-6АтV(АV)Т-3Г			260			4,4
-81	ПК86.15-8АтV(АV)Т-3А			240	ПК86.15-8АтV(АV)Т-3		4,2
-82	ПК86.15-8АтV(АV)Т-3Б						4,2
-83	ПК86.15-8АтV(АV)Т-3Г			260			4,4

Инв.№ подл. | Подп. и дата | Взам. инв.№

1.241-7.2-5.0.0 ОБ — Лист 3

Формат А4

Обозначение	Наименование	Кол. на испол. 1.241-7.2-6.0.0- 01	02	03	04	05	06	07	08	09	Примечание
	Документация										
1.241-7.2-6.0.0 СБ	Сборочный чертеж	X	X	X	X	X	X	X	X	X	
1.241-7.2-0.0.0ТО	Техническое описание	X	X	X	X	X	X	X	X	X	
1.241-7.2-0.0.0РМ	Ведомость расхода материалов	X	X	X	X	X	X	X	X	X	
	Материалы										
	Бетон М50, δ = 60мм	0,339		0,339			0,339			0,339	м³
	Бетон М50, δ = 40мм		0,226		0,226			0,226			м³
	Бетон М35, δ = 40мм		0,226			0,226			0,226		м³
	Древесноволокнистая плита М12, δ = 25мм, ТОСТ4598-74	5,65	5,65				5,65	5,65	5,65		м²
	Битумная мастика										
	ТОСТ 2889-80, МБК-Г-55	14,3	14,3	14,3	14,3	14,3	14,3	14,3	14,3	14,3	кг
	Фибролитовая плита										
	Ф-400, δ = 30мм, ТОСТ8928-81			5,65	5,65	5,65				5,65	м²

Инв.№ подл. | Подп. и дата | Взам. инв.№

Формат А4

1.241-7.2-6.0.0

Нач. отд.	Треков	
Н. контр.	Мадоян	
Гип	Шахова	
Рук. гр.	Мадоян	
Инженер	Бурмакова	
Ст. техн.	Шишкина	

Комплексная панель перекрытия рядовая с теплозвукоизоляционным слоем

Стадия	Лист	Листов
Р	1	45

ЦНИИЭП учебных зданий

Формат А4

Форм.	Зона	Поз.	Обозначение	Наименование	Кол. на исполн. 1.241-7.2-6.0.0 10	11	12	13	14	15	16	17	18	19	Примечание
				Документация											
А3			1.241-7.2-6.0.0 СБ	Сборочный чертеж	×	×	×	×	×	×	×	×	×	×	
А4			1.241-7.2-0.0.0 ТО	Техническое описание	×	×	×	×	×	×	×	×	×	×	
А3			1.241-7.2-0.0.0 РМ	Ведомость расхода материалов	×	×	×	×	×	×	×	×	×	×	
				Материалы											
				Бетон М50, δ = 60мм			0,339			0,339			0,339		м³
				Бетон М50, δ = 40мм	0,226			0,226			0,226			0,226	м³
				Бетон М35, δ = 40мм		0,226			0,266			0,226			м³
				Древесноволокнистая плита											
				М12, δ=25мм, ГОСТ 4598-74*			5,65	5,65	5,65				5,65	5,65	м²
				Битумная мастика											
				ГОСТ 2889-80, МБК-Г-55	11,3	11,3	11,3	11,3	11,3	11,3	11,3	11,3	11,3	11,3	кг
				Фибролитовая плита											
				Ф-400, δ = 30мм, ГОСТ 8928-81	5,65	5,65				5,65	5,65	5,65			м²

Копия верна

Форм.	Зона	Поз.	Обозначение	Наименование	Кол. на исполн. 1.241-7.2-6.0.0 20	21	22	23	24	25	26	27	28	29	Примечание
				Документация											
А3			1.241-7.2-6.0.0 СБ	Сборочный чертеж	×	×	×	×	×	×	×	×	×	×	
А4			1.241-7.2-0.0.0 ТО	Техническое описание	×	×	×	×	×	×	×	×	×	×	
А3			1.241-7.2-0.0.0 РМ	Ведомость расхода материалов	×	×	×	×	×	×	×	×	×	×	
				Материалы											
				Бетон М50, δ = 60мм		0,339			0,339			0,339			м³
				Бетон М50, δ = 40мм			0,226			0,226			0,226		м³
				Бетон М35, δ = 40мм	0,226			0,226			0,226			0,226	м³
				Древесноволокнистая плита											
				М12, δ=25мм, ГОСТ 4598-74*	5,65				5,65	5,65	5,65				м²
				Битумная мастика											
				ГОСТ 2889-80, МБК-Г-55	11,3	11,3	11,3	11,3	11,3	11,3	11,3	11,3	11,3	11,3	кг
				Фибролитовая плита											
				Ф-400, δ = 30мм, ГОСТ 8928-81		5,65	5,65	5,65				5,65	5,65	5,65	м²

Форм.	Зона	Поз.	Обозначение	Наименование	Кол. на испол. 1.241-7.2-6.0.0 30	31	32	33	34	35	36	37	38	39	Примечание
				Документация											
А3			1.241-7.2-6.0.0 СБ	Сборочный чертеж	×	×	×	×	×	×	×	×	×	×	
А4			1.241-7.2-0.0.0 ТО	Техническое описание	×	×	×	×	×	×	×	×	×	×	
А3			1.241-7.2-0.0.0 РМ	Ведомость расхода материалов	×	×	×	×	×	×	×	×	×	×	
				Материалы											
				Бетон М50, δ = 60мм	0,339			0,339			0,339			0,339	м³
				Бетон М50, δ = 40мм		0,226			0,226			0,226			м³
				Бетон М35, δ = 40мм			0,226			0,226			0,226		м³
				Древесноволокнистая плита											
				М12, δ=25мм, ГОСТ4598-74*	5,65	5,65	5,65				5,65	5,65	5,65		м²
				Битумная мастика											
				ГОСТ 2889-80, МБК-Г-55	11,3	11,3	11,3	11,3	11,3	11,3	11,3	11,3	11,3	11,3	кг
				Фибролитовая плита											
				Ф-400, δ=30мм, ГОСТ8928-81				5,65	5,65	5,65				5,65	м²

1.241-7.2-6.0.0 Лист 4

Формат А4

Инв. N подл. | Подп. и дата | Взам. инв. N

Форм.	Зона	Поз.	Обозначение	Наименование	Кол. на испол. 1.241-7.2-6.0.0 40	41	42	43	44	45	46	47	48	49	Примечание
				Документация											
А3			1.241-7.2-6.0.0 СБ	Сборочный чертеж	×	×	×	×	×	×	×	×	×	×	
А4			1.241-7.2-0.0.0 ТО	Техническое описание	×	×	×	×	×	×	×	×	×	×	
А3			1.241-7.2-0.0.0 ТО	Ведомость расхода материалов	×	×	×	×	×	×	×	×	×	×	
				Материалы											
				Бетон М50, δ = 60мм			0,339			0,339			0,339		м³
				Бетон М50, δ = 40мм	0,226			0,226			0,226			0,226	м³
				Бетон М35, δ = 40мм		0,226			0,226			0,226			м³
				Древесноволокнистая плита											
				М12, δ=25мм, ГОСТ4598-74*			5,65	5,65	5,65				5,65	5,65	м²
				Битумная мастика											
				ГОСТ 2889-80, МБК-Г-55	11,3	11,3	11,3	11,3	11,3	11,3	11,3	11,3	11,3	11,3	кг
				Фибролитовая плита											
				Ф-400, δ=30мм, ГОСТ8928-81	5,65	5,65				5,65	5,65	5,65			м²

1.241-7.2-6.0.0 Лист 5

Формат А4

Копия верна

209937-01 49

Инв.№ подл.	Подп. и дата	Взам.инв.№

Форм.	Зона	Поз.	Обозначение	Наименование	Кол. на исполн. 1.241-7.2-6.0.0										Примечание
					50	51	52	53	54	55	56	57	58	59	
				Документация											
А3			1.241-7.2-6.0.0 СБ	Сборочный чертеж	×	×	×	×	×	×	×	×	×	×	
А4			1.241-7.2-0.0.0 ТО	Техническое описание	×	×	×	×	×	×	×	×	×	×	
А3			1.241-7.2-0.0.0 РМ	Ведомость расхода материалов	×	×	×	×	×	×	×	×	×	×	
				Материалы											
				Бетон М50, δ = 60мм		0,339			0,339			0,339			м³
				Бетон М50, δ = 40мм			0,226			0,226			0,226		м³
				Бетон М35, δ = 40мм	0,226			0,226			0,226			0,226	м³
				Древесноволокнистая плита											
				М12, δ=25мм, ГОСТ4598-74*	5,65				5,65	5,65	5,65				м²
				Битумная мастика											
				ГОСТ 2889-80, МБК-Г-55	11,3	11,3	11,3	11,3	11,3	11,3	11,3	11,3	11,3	11,3	кг
				Фибролитовая плита											
				Ф-400, δ=30мм, ГОСТ8928-81		5,65	5,65	5,65				5,65	5,65	5,65	м²

Копия верна

1.241-7.2-6.0.0	Лист 6

Формат А4

Инв.№ подл.	Подп. и дата	Взам.инв.№

Форм.	Зона	Поз.	Обозначение	Наименование	Кол. на исполн. 1.241-7.2-6.0.0										Примечание
					60	61	62	63	64	65	66	67	68	69	
				Документация											
А3			1.241-7.2-6.0.0 СБ	Сборочный чертеж	×	×	×	×	×	×	×	×	×	×	
А4			1.241-7.2-0.0.0 ТО	Техническое описание	×	×	×	×	×	×	×	×	×	×	
А3			1.241-7.2-0.0.0 РМ	Ведомость расхода материалов	×	×	×	×	×	×	×	×	×	×	
				Материалы											
				Бетон М50, δ = 60мм	0,339			0,339			0,339			0,339	м³
				Бетон М50, δ = 40мм		0,226			0,226			0,226			м³
				Бетон М35, δ = 40мм			0,226			0,226			0,226		м³
				Древесноволокнистая плита											
				М12, δ=25мм, ГОСТ4598-74*	5,65	5,65	5,65				5,65	5,65	5,65		м²
				Битумная мастика											
				ГОСТ 2889-80, МБК-Г-55	11,3	11,3	11,3	11,3	11,3	11,3	11,3	11,3	11,3	11,3	кг
				Фибролитовая плита											
				Ф-400, δ=30мм, ГОСТ8928-81				5,65	5,65	5,65				5,65	м²

20237-01 ОВ

1.241-7.2-6.0.0	Лист 7

Формат А4

Копия верна

Форм.	Зона	Поз.	Обозначение	Наименование	Кол. на исполн. 1.241-7.2-6.0.0										Примечание
					70	71	72	73	74	75	76	77	78	79	
				Документация											
А3			1.241-7.2-6.0.0 СБ	Сборочный чертеж	×	×	×	×	×	×	×	×	×	×	
А4			1.241-7.2-0.0.0 ТО	Техническое описание	×	×	×	×	×	×	×	×	×	×	
А3			1.241-7.2-0.0.0 РМ	Ведомость расхода материалов	×	×	×	×	×	×	×	×	×	×	
				Материалы											
				Бетон М50, δ = 60мм			0,339			0,339			0,438		м³
				Бетон М50, δ = 40мм	0,226			0,226			0,226			0,293	м³
				Бетон М35, δ = 40мм		0,226			0,226			0,226			м³
				Древесноволокнистая плита											
				М12, δ=25мм, ГОСТ 4598-74*			5,65	5,65	5,65				7,30	7,30	м²
				Битумная мастика											
				ГОСТ 2889-80, МБК-Г-55	11,3	11,3	11,3	11,3	11,3	11,3	11,3	11,3	14,6	14,6	кг
				Фибролитовая плита											
				Ф-400, δ=30мм, ГОСТ 8928-81	5,65	5,65				5,65	5,65	5,65			м²

1.241-7.2-6.0.0 Лист 8

Формат А4

Инв. N подл.	Подп. и дата	Взам. инв. N

Форм.	Зона	Поз.	Обозначение	Наименование	Кол. на исполн. 1.241-7.2-6.0.0										Примечание
					80	81	82	83	84	85	86	87	88	89	
				Документация											
А3			1.241-7.2-6.0.0 СБ	Сборочный чертеж	×	×	×	×	×	×	×	×	×	×	
А4			1.241-7.2-0.0.0 ТО	Техническое описание	×	×	×	×	×	×	×	×	×	×	
А3			1.241-7.2-0.0.0 РМ	Ведомость расхода материалов	×	×	×	×	×	×	×	×	×	×	
				Материалы											
				Бетон М50, δ = 60мм		0,438			0,438			0,438			м³
				Бетон М50, δ = 40мм			0,293			0,293			0,293		м³
				Бетон М35, δ = 40мм	0,293			0,293			0,293			0,293	м³
				Древесноволокнистая плита											
				М12, δ=25мм, ГОСТ 4598-74*	7,30				7,30	7,30	7,30				м²
				Битумная мастика											
				ГОСТ 2889-80, МБК-Г-55	14,6	14,6	14,6	14,6	14,6	14,6	14,6	14,6	14,6	14,6	кг
				Фибролитовая плита											
				Ф-400, δ=30мм, ГОСТ 8928-81		7,30	7,30	7,30				7,30	7,30	7,30	м²

1.241-7.2-6.0.0 Лист 9

Формат А4

ИНВ. N ПОДЛ.	ПОДП. И ДАТА	ВЗАМ. ИНВ. N

КОПИЯ ВЕРНА

ФОРМ.	ЗОНА	ПОЗ.	ОБОЗНАЧЕНИЕ	НАИМЕНОВАНИЕ	КОЛ. НА ИСПОЛН. 1.241-7.2-6.0.0										ПРИМЕЧАНИЕ
					90	91	92	93	94	95	96	97	98	99	
				ДОКУМЕНТАЦИЯ											
А3			1.241-7.2-6.0.0 СБ	СБОРОЧНЫЙ ЧЕРТЕЖ	×	×	×	×	×	×	×	×	×	×	
А4			1.241-7.2-0.0.0 ТО	ТЕХНИЧЕСКОЕ ОПИСАНИЕ	×	×	×	×	×	×	×	×	×	×	
А3			1.241-7.2-0.0.0 РМ	ВЕДОМОСТЬ РАСХОДА МАТЕРИАЛОВ	×	×	×	×	×	×	×	×	×	×	
				МАТЕРИАЛЫ											
				БЕТОН М50, δ = 60 мм	0,438			0,438			0,438			0,438	
				БЕТОН М50, δ = 40 мм		0,293			0,293			0,293			
				БЕТОН М35, δ = 40 мм			0,293			0,293			0,293		
				ДРЕВЕСНОВОЛОКНИСТАЯ ПЛИТА											
				М12, δ=25 мм, ГОСТ 4598-74*	7,30	7,30	7,30				7,30	7,30	7,30		$м^2$
				БИТУМНАЯ МАСТИКА											
				ГОСТ 2889-80, МБК-Г-55	14,6	14,6	14,6	14,6	14,6	14,6	14,6	14,6	14,6	14,6	кг
				ФИБРОЛИТОВАЯ ПЛИТА											
				Ф-400, δ=30 мм, ГОСТ 8928-81				7,30	7,30	7,30				7,30	$м^2$

1.241-7.2-6.0.0 | ЛИСТ 10

ФОРМАТ А4

ИНВ. N ПОДЛ.	ПОДП. И ДАТА	ВЗАМ. ИНВ. N

ФОРМ.	ЗОНА	ПОЗ.	ОБОЗНАЧЕНИЕ	НАИМЕНОВАНИЕ	КОЛ. НА ИСПОЛН. 1.241-7.2-6.0.0										ПРИМЕЧАНИЕ
					100	101	102	103	104	105	106	107	108	109	
				ДОКУМЕНТАЦИЯ											
А3			1.241-7.2-6.0.0 СБ	СБОРОЧНЫЙ ЧЕРТЕЖ	×	×	×	×	×	×	×	×	×	×	
А4			1.241-7.2-0.0.0 ТО	ТЕХНИЧЕСКОЕ ОПИСАНИЕ	×	×	×	×	×	×	×	×	×	×	
А3			1.241-7.2-0.0.0 РМ	ВЕДОМОСТЬ РАСХОДА МАТЕРИАЛОВ	×	×	×	×	×	×	×	×	×	×	
				МАТЕРИАЛЫ											
				БЕТОН М50, δ = 60 мм			0,438			0,438			0,438		$м^3$
				БЕТОН М50, δ = 40 мм	0,293			0,293			0,293			0,293	$м^3$
				БЕТОН М35, δ = 40 мм		0,293			0,293			0,293			$м^3$
				ДРЕВЕСНОВОЛОКНИСТАЯ ПЛИТА											
				М12, δ=25 мм, ГОСТ 4598-74*			7,30	7,30	7,30				7,30	7,30	$м^2$
				БИТУМНАЯ МАСТИКА											
				ГОСТ 2889-80, МБК-Г-55	14,6	14,6	14,6	14,6	14,6	14,6	14,6	14,6	14,6	14,6	кг
				ФИБРОЛИТОВАЯ ПЛИТА											
				Ф-400, δ=30 мм, ГОСТ 8928-81	7,30	7,30				7,30	7,30	7,30			$м^2$

1.241-7.2-6.0.0 | ЛИСТ 11

ФОРМАТ А4

20937-01 52

Инв.№ подл. | Подп. и дата

Формат	Зона	Поз.	Обозначение	Наименование	Кол. на исполн. 1.241-7.2-6.0.0 110	111	112	113	114	115	116	117	118	119	Примечание
				Документация											
А3			1.241-7.2-6.0.0 СБ	Сборочный чертеж	×	×	×	×	×	×	×	×	×	×	
А4			1.241-7.2-0.0.0 ТО	Техническое описание	×	×	×	×	×	×	×	×	×	×	
А3			1.241-7.2-0.0.0 РМ	Ведомость расхода материалов	×	×	×	×	×	×	×	×	×	×	
				Материалы											
				Бетон М50, δ = 60мм		0,438			0,438			0,438			м³
				Бетон М50, δ = 40мм			0,293			0,293			0,293		м³
				Бетон М35, δ = 40мм	0,293			0,293			0,293			0,293	м³
				Древесноволокнистая плита											
				М12, δ=25мм, ГОСТ4598-74	7,30				7,30	7,30	7,30				м²
				Битумная мастика											
				ГОСТ 2889-80, МБК-Г-55	14,6	14,6	14,6	14,6	14,6	14,6	14,6	14,6	14,6	14,6	кг
				Фибролитовая плита											
				Ф-400, δ=30мм, ГОСТ8928-81		7,30	7,30	7,30				7,30	7,30	7,30	м²

1.241-7.2-6.0.0

Лист 12

Формат А4

Копия верна

Инв.№ подл. | Подп. и дата | Взам.инв.№

Формат	Зона	Поз.	Обозначение	Наименование	Кол. на исполн. 1.241-7.2-6.0.0 120	121	122	123	124	125	126	127	128	129	Примечание
				Документация											
А3			1.241-7.2-6.0.0 СБ	Сборочный чертеж	×	×	×	×	×	×	×	×	×	×	
А4			1.241-7.2-0.0.0 ТО	Техническое описание	×	×	×	×	×	×	×	×	×	×	
А3			1.241-7.2-0.0.0 РМ	Ведомость расхода материалов	×	×	×	×	×	×	×	×	×	×	
				Материалы											
				Бетон М50, δ = 60мм	0,438			0,438			0,438			0,438	м³
				Бетон М50, δ = 40мм		0,293			0,293			0,293			м³
				Бетон М35, δ = 40мм			0,293			0,293			0,293		м³
				Древесноволокнистая плита											
				М12, δ=25мм, ГОСТ4598-74*	7,30	7,30	7,30				7,30	7,30	7,30		м²
				Битумная мастика											
				ГОСТ 2889-80, МБК-Г-55	14,6	14,6	14,6	14,6	14,6	14,6	14,6	14,6	14,6	14,6	кг
				Фибролитовая плита											
				Ф-400, δ=30мм, ГОСТ8928-81				7,30	7,30	7,30				7,30	м²

1.241-7.2-6.0.0

Лист 13

Формат А4

2093-01 53

Инв.N подл.	Подп. и дата	Взам.инв.N

Форм.	Зона	Поз.	Обозначение	Наименование	Кол. на исполн. 1.241-7.2-6.0.0										Примечание
					130	131	132	133	134	135	136	137	138	139	
				Документация											
А3			1.241-7.2-6.0.0 СБ	Сборочный чертеж	×	×	×	×	×	×	×	×	×	×	
А4			1.241-7.2-0.0.0 ТО	Техническое описание	×	×	×	×	×	×	×	×	×	×	
А3			1.241-7.2-0.0.0 РМ	Ведомость расхода материалов	×	×	×	×	×	×	×	×	×	×	
				Материалы											
				Бетон М50, δ = 60мм			0,438			0,438			0,438		м³
				Бетон М50, δ = 40мм	0,293			0,293			0,293			0,293	м³
				Бетон М35, δ = 40мм		0,293			0,293			0,293			м³
				Древесноволокнистая плита											
				М12, δ=25мм, ГОСТ4598-74*			7,30	7,30	7,30				7,30	7,30	м²
				Битумная мастика											
				ГОСТ 2889-80, МБК-Г-55	14,6	14,6	14,6	14,6	14,6	14,6	14,6	14,6	14,6	14,6	кг
				Фибролитовая плита											
				Ф-400, δ=30мм, ГОСТ8928-81	7,30	7,30				7,30	7,30	7,30			м²

1.241-7.2-6.0.0	Лист 14

Формат А4

Копия верна

Инв.N подл.	Подп. и дата	Взам.инв.N

Форм.	Зона	Поз.	Обозначение	Наименование	Кол. на исполн. 1.241-7.2-6.0.0										Примечание
					140	141	142	143	144	145	146	147	148	149	
				Документация											
А3			1.241-7.2-6.0.0 СБ	Сборочный чертеж	×	×	×	×	×	×	×	×	×	×	
А4			1.241-7.2-0.0.0 ТО	Техническое описание	×	×	×	×	×	×	×	×	×	×	
А3			1.241-7.2-0.0.0 РМ	Ведомость расхода материалов	×	×	×	×	×	×	×	×	×	×	
				Материалы											
				Бетон М50, δ = 60мм		0,438			0,438			0,438			м³
				Бетон М50, δ = 40мм			0,293			0,293			0,293		м³
				Бетон М35, δ = 40мм	0,293			0,293			0,293			0,293	м³
				Древесноволокнистая плита											
				М12, δ=25мм, ГОСТ4598-74*	7,30				7,30	7,30	7,30				м²
				Битумная мастика											
				ГОСТ 2889-80, МБК-Г-55	14,6	14,6	14,6	14,6	14,6	14,6	14,6	14,6	14,6	14,6	кг
				Фибролитовая плита											
				Ф-400, δ=30мм, ГОСТ8928-81		7,30	7,30	7,30				7,30	7,30	7,30	м²

1.241-7.2-6.0.0	Лист 15

Формат А4

20937-01 54

Инв.№ подл.	Подп. и дата	Взам.инв.№

Форм.	Зона	Поз.	Обозначение	Наименование	Кол. на исполн. 1.241-7.2-6.0.0 150	151	152	153	154	155	156	157	158	159	Примечание
				Документация											
А3			1.241-7.2-6.0.0 СБ	Сборочный чертеж	×	×	×	×	×	×	×	×	×	×	
А4			1.241-7.2-0.0.0 ТО	Техническое описание	×	×	×	×	×	×	×	×	×	×	
А3			1.241-7.2-0.0.0 РМ	Ведомость расхода материалов	×	×	×	×	×	×	×	×	×	×	
				Материалы											
				Бетон М50, δ = 60мм	0,438			0,438			0,933			0,933	м³
				Бетон М50, δ = 40мм		0,293			0,293			0,622			м³
				Бетон М35, δ = 40мм			0,293			0,293			0,622		м³
				Древесноволокнистая плита											
				М12, δ=25мм, ГОСТ4598-74*	7,30	7,30	7,30				15,6	15,6	15,6		м²
				Битумная мастика											
				ГОСТ 2889-80, МБК-Г-55	14,6	14,6	14,6	14,6	14,6	14,6	31,2	31,2	31,2	31,2	кг
				Фибролитовая плита											
				Ф-400, δ=30мм, ГОСТ8928-81				7,30	7,30	7,30				15,6	м²

1.241-7.2-6.0.0

Лист 16

Формат А4

Копия верна

Инв.№ подл.	Подп. и дата	Взам.инв.№

Форм.	Зона	Поз.	Обозначение	Наименование	Кол. на исполн. 1.241-7.2-6.0.0 160	161	162	163	164	165	166	167	168	169	Примечание
				Документация											
А3			1.241-7.2-6.0.0 СБ	Сборочный чертеж	×	×	×	×	×	×	×	×	×	×	
А4			1.241-7.2-0.0.0 ТО	Техническое описание	×	×	×	×	×	×	×	×	×	×	
А3			1.241-7.2-0.0.0 РМ	Ведомость расхода материалов	×	×	×	×	×	×	×	×	×	×	
				Материалы											
				Бетон М50, δ = 60мм			0,933			0,933			0,933		м³
				Бетон М50, δ = 40мм	0,622			0,622			0,622			0,622	м³
				Бетон М35, δ = 40мм		0,622			0,622			0,622			м³
				Древесноволокнистая плита											
				М12, δ=25мм, ГОСТ4598-74*			15,6	15,6	15,6				15,6	15,6	м²
				Битумная мастика											
				ГОСТ 2889-80, МБК-Г-55	31,2	31,2	31,2	31,2	31,2	31,2	31,2	31,2	31,2	31,2	кг
				Фибролитовая плита											
				Ф-400, δ=30мм, ГОСТ8928-81	15,6	15,6				15,6	15,6	15,6			м²

1.241-7.2-6.0.0

Лист 17

Формат А4

Инв.N подл.	Подп. и дата	Взам.инв.N

Форм.	Зона	Поз.	Обозначение	Наименование	Кол. на исполн. 1.241-7.2-6.0.0 170	171	172	173	174	175	176	177	178	179	Примечание
				Документация											
А3			1.241-7.2-6.0.0 СБ	Сборочный чертеж	×	×	×	×	×	×	×	×	×	×	
А4			1.241-7.2-0.0.0 ТО	Техническое описание	×	×	×	×	×	×	×	×	×	×	
А3			1.241-7.2-0.0.0 РМ	Ведомость расхода материалов	×	×	×	×	×	×	×	×	×	×	
				Материалы											
				Бетон М50, δ = 60мм		0,933			0,933			0,933			м³
				Бетон М50, δ = 40мм			0,622			0,622			0,622		м³
				Бетон М35, δ = 40мм	0,622			0,622			0,622			0,622	м³
				Древесноволокнистая плита											
				М12, δ=25мм, ГОСТ4598-74*	15,6				15,6	15,6	15,6				м²
				Битумная мастика											
				ГОСТ 2889-80, МБК-Г-55	31,2	31,2	31,2	31,2	31,2	31,2	31,2	31,2	31,2	31,2	кг
				Фибролитовая плита											
				Ф 400, δ=30мм, ГОСТ8928-81		15,6	15,6	15,6				15,6	15,6	15,6	м²

1.241-7.2-6.0.0

Лист 18

Формат А4

Копия верна

Инв.N подл.	Подп. и дата	Взам.инв.N

Форм.	Зона	Поз.	Обозначение	Наименование	Кол. на исполн. 1.241-7.2-6.0.0 180	181	182	183	184	185	186	187	188	189	Примечание
				Документация											
А3			1.241-7.2-6.0.0 СБ	Сборочный чертеж	×	×	×	×	×	×	×	×	×	×	
А4			1.241-7.2-0.0.0 ТО	Техническое описание	×	×	×	×	×	×	×	×	×	×	
А3			1.241-7.2-0.0.0 РМ	Ведомость расхода материалов	×	×	×	×	×	×	×	×	×	×	
				Материалы											
				Бетон М50, δ = 60мм	0,933			0,933			0,933			0,933	м³
				Бетон М50, δ = 40мм		0,622			0,622			0,622			м³
				Бетон М35, δ = 40мм			0,622			0,622			0,622		м³
				Древесноволокнистая плита											
				М12, δ=25мм, ГОСТ4598-74*	15,6	15,6	15,6				15,6	15,6	15,6		м²
				Битумная мастика											
				ГОСТ 2889-80, МБК-Г-55	31,2	31,2	31,2	31,2	31,2	31,2	31,2	31,2	31,2	31,2	кг
				Фибролитовая плита											
				Ф-400, δ=30мм, ГОСТ8928-81				15,6	15,6	15,6				15,6	м²

1.241-7.2-6.0.0

Лист 19

Формат А4

20937-01 56

55

Форм.	Зона	Поз.	Обозначение	Наименование	Кол. на испол. 1.241-7.2-6.0.0 190	191	192	193	194	195	196	197	198	199	Примечание
				Документация											
А3			1.241-7.2-6.0.0 СБ	Сборочный чертеж	×	×	×	×	×	×	×	×	×	×	
А4			1.241-7.2-0.0.0 ТО	Техническое описание	×	×	×	×	×	×	×	×	×	×	
А3			1.241-7.2-0.0.0 РМ	Ведомость расхода материалов	×	×	×	×	×	×	×	×	×	×	
				Материалы											
				Бетон М50, δ = 60мм			0,933			0,933			0,933		м³
				Бетон М50, δ = 40мм	0,622			0,622			0,622			0,622	м³
				Бетон М35, δ = 40мм		0,622			0,622			0,622			м³
				Древесноволокнистая плита											
				М12, δ=25мм, ГОСТ 4598-74*			15,6	15,6	15,6				15,6	15,6	м²
				Битумная мастика											
				ГОСТ 2889-80, МБК-Г-55	31,2	31,2	31,2	31,2	31,2	31,2	31,2	31,2	31,2	31,2	кг
				Фибролитовая плита											
				Ф-400, δ=30мм, ГОСТ 8928-81	15,6	15,6				15,6	15,6	15,6			м²

1.241-7.2-6.0.0 Лист 20

Формат А4

Копия

Инв. № подл. | Подп. и дата | Взам. инв. №

Форм.	Зона	Поз.	Обозначение	Наименование	Кол. на испол. 1.241-7.2-6.0.0 200	201	202	203	204	205	206	207	208	209	Примечание
				Документация											
А3			1.241-7.2-6.0.0 СБ	Сборочный чертеж	×	×	×	×	×	×	×	×	×	×	
А4			1.241-7.2-0.0.0 ТО	Техническое описание	×	×	×	×	×	×	×	×	×	×	
А3			1.241-7.2-0.0.0 РМ	Ведомость расхода материалов	×	×	×	×	×	×	×	×	×	×	
				Материалы											
				Бетон М50, δ = 60мм		0,933			0,933			0,922			м³
				Бетон М50, δ = 40мм			0,622			0,622			0,622		м³
				Бетон М35, δ = 40мм	0,622			0,622			0,622			0,622	м³
				Древесноволокнистая плита											
				М12, δ=25мм, ГОСТ 4598-74*	15,6				15,6	15,6	15,6				м²
				Битумная мастика											
				ГОСТ 2889-80, МБК-Г-55	31,2	31,2	31,2	31,2	31,2	31,2	31,2	31,2	31,2	31,2	кг
				Фибролитовая плита											
				Ф-400, δ=30мм, ГОСТ 8928-81		15,6	15,6	15,6				15,6	15,6	15,6	м²

1.241-7.2-6.0.0 Лист 21

Формат А4

2039-01 57

56

Инв.№ подл.	Подп. и дата	Взам.инв.№

Форм.	Зона	Поз.	Обозначение	Наименование	Кол. на исполн. 1.241-7.2-6.0.0 210	211	212	213	214	215	216	217	218	219	Примечание
				Документация											
А3			1.241-7.2-6.0.0 СБ	Сборочный чертеж	×	×	×	×	×	×	×	×	×	×	
А4			1.241-7.2-0.0.0 ТО	Техническое описание	×	×	×	×	×	×	×	×	×	×	
А3			1.241-7.2-0.0.0 РМ	Ведомость расхода материалов	×	×	×	×	×	×	×	×	×	×	
				Материалы											
				Бетон М50, δ = 60мм	0,933			0,933			0,933			0,933	м³
				Бетон М50, δ = 40мм		0,622			0,622			0,622			м³
				Бетон М35, δ = 40мм			0,622			0,622			0,622		м³
				Древесноволокнистая плита											
				М12, δ=25мм, ГОСТ4598-74*	15,6	15,6	15,6				15,6	15,6	15,6		м²
				Битумная мастика											
				ГОСТ 2889-80, МБК-Г-55	31,2	31,2	31,2	31,2	31,2	31,2	31,2	31,2	31,2	31,2	Кг
				Фибролитовая плита											
				Ф-400, δ=30мм, ГОСТ 8928-81				15,6	15,6	15,6				15,6	м²

1.241-7.2-6.0.0

Лист 22

Формат А4

Копия верна

Инв.№ подл.	Подп. и дата	Взам.инв.№

Форм.	Зона	Поз.	Обозначение	Наименование	Кол. на исполн. 1.241-7.2-6.0.0 220	221	222	223	224	225	226	227	228	229	Примечание
				Документация											
А3			1.241-7.2-6.0.0 СБ	Сборочный чертеж	×	×	×	×	×	×	×	×	×	×	
А4			1.241-7.2-0.0.0 ТО	Техническое описание	×	×	×	×	×	×	×	×	×	×	
А3			1.241-7.2-0.0.0 РМ	Ведомость расхода материалов	×	×	×	×	×	×	×	×	×	×	
				Материалы											
				Бетон М50, δ = 60мм			0,414			0,414			0,414		м³
				Бетон М50, δ = 40мм	0,622			0,276			0,276			0,276	м³
				Бетон М35, δ = 40мм		0,622			0,276			0,276			м³
				Древесноволокнистая плита											
				М12, δ=25мм, ГОСТ4598-74*			6,9	6,9	6,9				6,9	6,9	м²
				Битумная мастика											
				ГОСТ 2889-80, МБК-Г-55	31,2	31,2	13,8	13,8	13,8	13,8	13,8	13,8	13,8	13,8	
				Фибролитовая плита											
				Ф-400, δ=30мм, ГОСТ 8928-81	15,6	15,6				6,9	6,9	6,9			м²

1.241-7.2-6.0.0

Лист 23

Формат А4

20237-01 58

Форм.	Зона	Поз.	Обозначение	Наименование	Кол. на исполн. 1.241-7.2-6.0.0 230	231	232	233	234	235	236	237	238	239	Примечание
				Документация											
А3			1.241-7.2-6.0.0 СБ	Сборочный чертеж	×	×	×	×	×	×	×	×	×	×	
А4			1.241-7.2-0.0.0 ТО	Техническое описание	×	×	×	×	×	×	×	×	×	×	
А3			1.241-7.2-0.0.0 РМ	Ведомость расхода материалов	×	×	×	×	×	×	×	×	×	×	
				Материалы											
				Бетон М50, δ = 60мм		0,414			0,414			0,414			м³
				Бетон М50, δ = 40мм			0,276			0,276			0,276		м³
				Бетон М35, δ = 40мм	0,276			0,276			0,276			0,276	м³
				Древесноволокнистая плита											
				М12, δ=25мм, ГОСТ4598-74*	6,9				6,9	6,9	6,9				м²
				Битумная мастика											
				ГОСТ 2889-80, МБК-Г-55	13,8	13,8	13,8	13,8	13,8	13,8	13,8	13,8	13,8	13,8	кг
				Фибролитовая плита											
				Ф-400, δ=30мм, ГОСТ8928-81		6,9	6,9	6,9				6,9	6,9	6,9	м²

1.241-7.2-6.0.0 Лист 24

Формат А4

Инв. N подл. | Подп. и дата | Взам. инв. N

Форм.	Зона	Поз.	Обозначение	Наименование	Кол. на исполн. 1.241-7.2-6.0.0 240	241	242	243	244	245	246	247	248	249	Примечание
				Документация											
А3			1.241-7.2-6.0.0 СБ	Сборочный чертеж	×	×	×	×	×	×	×	×	×	×	
А4			1.241-7.2-0.0.0 ТО	Техническое описание	×	×	×	×	×	×	×	×	×	×	
А3			1.241-7.2-0.0.0 РМ	Ведомость расхода материалов	×	×	×	×	×	×	×	×	×	×	
				Материалы											
				Бетон М50, δ = 60мм	0,414			0,414			0,414			0,414	м³
				Бетон М50, δ = 40мм		0,276			0,276			0,276			м³
				Бетон М35, δ = 40мм			0,276			0,276			0,276		м³
				Древесноволокнистая плита											
				М12, δ=25мм, ГОСТ4598-74*	6,9	6,9	6,9				6,9	6,9	6,9		м²
				Битумная мастика											
				ГОСТ 2889-80, МБК-Г-55	13,8	13,8	13,8	13,8	13,8	13,8	13,8	13,8	13,8	13,8	кг
				Фибролитовая плита											
				Ф-400, δ=30мм, ГОСТ8928-81				6,9	6,9	6,9				6,9	м²

1.241-7.2-6.0.0 Лист 25

Формат А4

Копия верна

20837-01 59

58

Инв.N подл.	Подп.и дата	Взам.инв.N

Форм.	Зона	Поз.	Обозначение	Наименование	Кол. на исполн. 1.241-7.2-6.0.0 250	251	252	253	254	255	256	257	258	259	Примечание
				Документация											
А3			1.241-7.2-6.0.0 СБ	Сборочный чертеж	×	×	×	×	×	×	×	×	×	×	
А4			1.241-7.2-0.0.0 ТО	Техническое описание	×	×	×	×	×	×	×	×	×	×	
А3			1.241-7.2-0.0.0 РМ	Ведомость расхода материалов	×	×	×	×	×	×	×	×	×	×	
				Материалы											
				Бетон М50, δ = 60мм			0,414			0,414			0,414		м³
				Бетон М50, δ = 40мм	0,276			0,276			0,276			0,276	м³
				Бетон М35, δ = 40мм		0,276			0,276			0,276			м³
				Древесноволокнистая плита											
				М12, δ=25мм, ГОСТ4598-74			6,9	6,9	6,9				6,9	6,9	м²
				Битумная мастика											
				ГОСТ 2889-80	13,8	13,8	13,8	13,8	13,8	13,8	13,8	13,8	13,8		кг
				Фибролитовая плита											
				Ф-400, δ=30мм, ГОСТ8928-81	6,9	6,9				6,9	6,9	6,9			м²

Копия верна

Инв.N подл.	Подп.и дата	Взам.инв.N

Форм.	Зона	Поз.	Обозначение	Наименование	Кол. на исполн. 1.241-7.2-6.0.0 260	261	262	263	264	265	266	267	268	269	Примечание
				Документация											
А3			1.241-7.2-6.0.0 СБ	Сборочный чертеж	×	×	×	×	×	×	×	×	×	×	
А4			1.241-7.2-0.0.0 ТО	Техническое описание	×	×	×	×	×	×	×	×	×	×	
А3			1.241-7.2-0.0.0 РМ	Ведомость расхода материалов	×	×	×	×	×	×	×	×	×	×	
				Материалы											
				Бетон М50, δ = 60мм		0,414			0,414			0,414			м³
				Бетон М50, δ = 40мм			0,276			0,276			0,276		м³
				Бетон М35, δ = 40мм	0,276			0,276			0,276			0,276	м³
				Древесноволокнистая плита											
				М12, δ=25мм, ГОСТ4598-74	6,9				6,9	6,9	6,9				м²
				Битумная мастика											
				ГОСТ 2889-80	13,8	13,8	13,8	13,8	13,8	13,8	13,8	13,8	13,8	13,8	кг
				Фибролитовая плита											
				Ф-400, δ=30мм, ГОСТ8928-81		6,9	6,9	6,9				6,9	6,9	6,9	м²

Форм.	Зона	Поз.	Обозначение	Наименование	Кол. на испол. 1.241-7.2-6.0.0 270	271	272	273	274	275	276	277	278	279	Примечание
				Документация											
А3			1.241-7.2-6.0.0 СБ	Сборочный чертеж	×	×	×	×	×	×	×	×	×	×	
А4			1.241-7.2-0.0.0 ТО	Техническое описание	×	×	×	×	×	×	×	×	×	×	
А3			1.241-7.2-0.0.0 ВМ	Ведомость расхода материалов	×	×	×	×	×	×	×	×	×	×	
				Материалы											
				Бетон М50, δ = 60мм	0,414			0,414			0,414			0,414	м³
				Бетон М50, δ = 40мм		0,276			0,276			0,276			м³
				Бетон М35, δ = 40мм			0,276			0,276			0,276		м³
				Древесноволокнистая плита											\
				М12, δ=25мм, ГОСТ4598-74	6,9	6,9	6,9				6,9	6,9	6,9		м²
				Битумная мастика											
				ГОСТ 2889-80, МБК-Г-55	13,8	13,8	13,8	13,8	13,8	13,8	13,8	13,8	13,8	13,8	кг
				Фибролитовая плита											
				Ф-400, δ=30мм, ГОСТ8928-81				6,9	6,9	6,9				6,9	м²

Форм.	Зона	Поз.	Обозначение	Наименование	Кол. на испол. 1.241-7.2-6.0.0 280	281	282	283	284	285	286	287	288	289	Примечание
				Документация											
А3			1.241-7.2-6.0.0 СБ	Сборочный чертеж	×	×	×	×	×	×	×	×	×	×	
А4			1.241-7.2-0.0.0 ТО	Техническое описание	×	×	×	×	×	×	×	×	×	×	
А3			1.241-7.2-0.0.0 ВМ	Ведомость расхода материалов	×	×	×	×	×	×	×	×	×	×	
				Материалы											
				Бетон М50, δ = 60мм			0,534			0,534			0,534		м³
				Бетон М50, δ = 40мм	0,276			0,357			0,357			0,357	м³
				Бетон М35, δ = 40мм		0,276			0,357			0,357			м³
				Древесноволокнистая плита											
				М12, δ=25мм, ГОСТ4598-74*			8,9	8,9	8,9				8,9	8,9	м²
				Битумная мастика											
				ГОСТ 2889-80, МБК-Г-55	13,8	13,8	17,8	17,8	17,8	17,8	17,8	17,8	17,8	17,8	кг
				Фибролитовая плита											
				Ф-400, δ=30мм, ГОСТ8928-81	6,9	6,9				8,9	8,9	8,9			м²

20237-01 61

Инв. N подл.	Подп. и дата	Взам. инв. N

Копия верна

Форм.	Зона	Поз.	Обозначение	Наименование	Кол. на исполн. 1.241-7.2-6.0.0										Примечание
					290	291	292	293	294	295	296	297	298	299	
				Документация											
А3			1.241-7.2-6.0.0 СБ	Сборочный чертеж	×	×	×	×	×	×	×	×	×	×	
А4			1.241-7.2-0.0.0 ТО	Техническое описание	×	×	×	×	×	×	×	×	×	×	
А3			1.241-7.2-0.0.0 РМ	Ведомость расхода материалов	×	×	×	×	×	×	×	×	×	×	
				Материалы											
				Бетон М50, δ = 60 мм		0,534			0,534			0,534			$м^3$
				Бетон М50, δ = 40 мм			0,357			0,357			0,357		$м^3$
				Бетон М35, δ = 40 мм	0,357			0,357			0,357			0,357	$м^3$
				Древесноволокнистая плита											
				М12, δ=25 мм, ГОСТ 4598-74*	8,9				8,9	8,9	8,9				$м^2$
				Битумная мастика											
				ГОСТ 2889-80, МБК-Г-55	17,8	17,8	17,8	17,8	17,8	17,8	17,8	17,8	17,8	17,8	кг
				Фибролитовая плита											
				Ф-400, δ=30 мм, ГОСТ 8928-81		8,9	8,9	8,9				8,9	8,9	8,9	$м^2$

1.241-7.2-6.0.0 Лист 30

Формат А4

Инв. N подл.	Подп. и дата	Взам. инв. N

Форм.	Зона	Поз.	Обозначение	Наименование	Кол. на исполн. 1.241-7.2-6.0.0										Примечание
					300	301	302	303	304	305	306	307	308	309	
				Документация											
А3			1.241-7.2-6.0.0 СБ	Сборочный чертеж	×	×	×	×	×	×	×	×	×	×	
А4			1.241-7.2-0.0.0 ТО	Техническое описание	×	×	×	×	×	×	×	×	×	×	
А3			1.241-7.2-0.0.0 РМ	Ведомость расхода материалов	×	×	×	×	×	×	×	×	×	×	
				Материалы											
				Бетон М50, δ = 60 мм	0,534			0,534			0,534			0,534	$м^3$
				Бетон М50, δ = 40 мм		0,357			0,357			0,357			$м^3$
				Бетон М35, δ = 40 мм			0,357			0,357			0,357		$м^3$
				Древесноволокнистая плита											
				М12, δ=25 мм, ГОСТ 4598-74*	8,9	8,9	8,9				8,9	8,9	8,9		$м^2$
				Битумная мастика											
				ГОСТ 2889-80, МБК-Г-55	17,8	17,8	17,8	17,8	17,8	17,8	17,8	17,8	17,8	17,8	кг
				Фибролитовая плита											
				Ф-400, δ=30 мм, ГОСТ 8928-81				8,9	8,9	8,6				8,9	$м^2$

1.241-7.2-6.0.0 Лист 31

Формат А4

20937-01 62

61

Инв.N подл. | Подп. и дата | Взам.инв.N

Форм.	Зона	Поз.	Обозначение	Наименование	Кол. на испол. 1.241-7.2-6.0.0 310	311	312	313	314	315	316	317	318	319	Примечание
				Документация											
А3			1.241-7.2-6.0.0 СБ	Сборочный чертеж	×	×	×	×	×	×	×	×	×	×	
А4			1.241-7.2-0.0.0 ТО	Техническое описание	×	×	×	×	×	×	×	×	×	×	
А3			1.241-7.2-0.0.0 РМ	Ведомость расхода материалов	×	×	×	×	×	×	×	×	×	×	
				Материалы											
				Бетон М50, δ = 60мм			0,534			0,534			0,534		м³
				Бетон М50, δ = 40мм	0,357			0,357			0,357			0,357	м³
				Бетон М35, δ = 40мм		0,357			0,357			0,357			м³
				Древесноволокнистая плита											
				М12, δ=25мм, ГОСТ 4598-74*			8,9	8,9	8,9				8,9	8,9	м²
				Битумная мастика											
				ГОСТ 2889-80, МБК-Г-55	17,8	17,8	17,8	17,8	17,8	17,8	17,8	17,8	17,8	17,8	кг
				Фибролитовая плита											
				Ф-400, δ=30мм, ГОСТ 8928-81	8,9					8,9	8,9	8,9			м²

1.241-7.2-6.0.0

Лист 32

Формат А4

Копия верна

Инв.N подл. | Подп. и дата | Взам.инв.N

Форм.	Зона	Поз.	Обозначение	Наименование	Кол. на испол. 1.241-7.2-6.0.0 320	321	322	323	324	325	326	327	328	329	Примечание
				Документация											
А3			1.241-7.2-6.0.0 СБ	Сборочный чертеж	×	×	×	×	×	×	×	×	×	×	
А4			1.241-7.2-0.0.0 ТО	Техническое описание	×	×	×	×	×	×	×	×	×	×	
А3			1.241-7.2-0.0.0 РМ	Ведомость расхода материалов	×	×	×	×	×	×	×	×	×	×	
				Материалы											
				Бетон М50, δ = 60мм		0,534			0,534			0,534			м³
				Бетон М50, δ = 40мм			0,357			0,357			0,357		м³
				Бетон М35, δ = 40мм	0,357			0,357			0,357			0,357	м³
				Древесноволокнистая плита											
				М12, δ=25мм, ГОСТ 4598-74*	8,9				8,9	8,9	8,9				м²
				Битумная мастика											
				ГОСТ 2889-80, МБК-Г-55	17,8	17,8	17,8	17,8	17,8	17,8	17,8	17,8	17,8	17,8	кг
				Фибролитовая плита											
				Ф-400, δ=30мм, ГОСТ 8928-81		8,9	8,9	8,9				8,9	8,9	8,9	м²

1.241-7.2-6.0.0

Лист 33

Формат А4

20039-01 63

Форм.	Зона	Поз.	Обозначение	Наименование	Кол. на исполн. 1.241-7.2-6.0.0 330	331	332	333	334	335	336	337	338	339	Примечание
				Документация											
А3			1.241-7.2-6.0.0 СБ	Сборочный чертеж	×	×	×	×	×	×	×	×	×	×	
А4			1.241-7.2-0.0.0 ТО	Техническое описание	×	×	×	×	×	×	×	×	×	×	
А3			1.241-7.2-0.0.0 РМ	Ведомость расхода материалов	×	×	×	×	×	×	×	×	×	×	
				Материалы											
				Бетон М50, δ = 60мм	0,534			0,534			0,534			0,534	м³
				Бетон М50, δ = 40мм		0,357			0,357			0,357			м³
				Бетон М35, δ = 40мм			0,357			0,357			0,357		м³
				Древесноволокнистая плита											
				М12, δ=25мм, ГОСТ4598-74*	8,9	8,9	8,9				8,9	8,9	8,9		м²
				Битумная мастика											
				ГОСТ 2889-80, МБК-Г-55	17,8	17,8	17,8	17,8	17,8	17,8	17,8	17,8	17,8	17,8	кг
				Фибролитовая плита											
				Ф-400, δ=30мм, ГОСТ8928-81				8,9	8,9	8,9				8,9	м²

Форм.	Зона	Поз.	Обозначение	Наименование	Кол. на исполн. 1.241-7.2-6.0.0 340	341	342	343	344	345	346	347	348	349	Примечание
				Документация											
А3			1.241-7.2-6.0.0 СБ	Сборочный чертеж	×	×	×	×	×	×	×	×	×	×	
А4			1.241-7.2-0.0.0 ТО	Техническое описание	×	×	×	×	×	×	×	×	×	×	
А3			1.241-7.2-0.0.0 РМ	Ведомость расхода материалов	×	×	×	×	×	×	×	×	×	×	
				Материалы											
				Бетон М50, δ = 60мм			0,534			0,534			0,526		м³
				Бетон М50, δ = 40мм	0,357			0,357			0,357			0,351	м³
				Бетон М35, δ = 40мм		0,357			0,357			0,357			м³
				Древесноволокнистая плита											
				М12, δ=25мм, ГОСТ4598-74*			8,9	8,9	8,9				8,8	8,8	м²
				Битумная мастика											
				ГОСТ 2889-80, МБК-Г-55	17,8	17,8	17,8	17,8	17,8	17,8	17,8	17,8	17,6	17,6	кг
				Фибролитовая плита											
				Ф-400, δ=30мм, ГОСТ8928-81	8,9	8,9				8,9	8,9	8,9			м²

Копия верна

20339-01 64

63

Инв.№ подл.	Подп. и дата	Взам.инв.№

Форм.	Зона	Поз.	Обозначение	Наименование	Кол. на исполн. 1.241-7.2-6.0.0 350	351	352	353	354	355	356	357	358	359	Примечание
				Документация											
А3			1.241-7.2-6.0.0 СБ	Сборочный чертеж	×	×	×	×	×	×	×	×	×	×	
А4			1.241-7.2-0.0.0 ТО	Техническое описание	×	×	×	×	×	×	×	×	×	×	
А3			1.241-7.2-0.0.0 РМ	Ведомость расхода материалов	×	×	×	×	×	×	×	×	×	×	
				Материалы											
				Бетон М50, δ = 60мм		0,526			0,526			0,526			м³
				Бетон М50, δ = 40мм			0,351			0,351			0,351		м³
				Бетон М35, δ = 40мм	0,351			0,351			0,351			0,351	м³
				Древесноволокнистая плита											
				М12, δ=25мм, ГОСТ4598-74*	8,8				8,8	8,8	8,8				м²
				Битумная мастика											
				ГОСТ 2889-80, МБК-Г-55	17,6	17,6	17,6	17,6	17,6	17,6	17,6	17,6	17,6	17,6	кг
				Фибролитовая плита											
				Ф-400, δ=30мм, ГОСТ8928-81		8,8	8,8	8,8				8,8	8,8	8,8	м²

1.241-7.2-6.0.0 Лист 36

Формат А4

Копия верна

Инв.№ подл.	Подп. и дата	Взам.инв.№

Форм.	Зона	Поз.	Обозначение	Наименование	Кол. на исполн. 1.241-7.2-6.0.0 360	361	362	363	364	365	366	367	368	369	Примечание
				Документация											
А3			1.241-7.2-6.0.0 СБ	Сборочный чертеж	×	×	×	×	×	×	×	×	×	×	
А4			1.241-7.2-0.0.0 ТО	Техническое описание	×	×	×	×	×	×	×	×	×	×	
А3			1.241-7.2-0.0.0 РМ	Ведомость расхода материалов	×	×	×	×	×	×	×	×	×	×	
				Материалы											
				Бетон М50, δ = 60мм	0,526			0,526			0,351			0,351	м³
				Бетон М50, δ = 40мм		0,351			0,351			0,351			м³
				Бетон М35, δ = 40мм			0,351			0,351			0,351		м³
				Древесноволокнистая плита											
				М12, δ=25мм, ГОСТ4598-74*	8,8	8,8	8,8				8,8	8,8	8,8		м²
				Битумная мастика											
				ГОСТ 2889-80, МБК-Г-55	17,6	17,6	17,6	17,6	17,6	17,6	17,6	17,6	17,6	17,6	кг
				Фибролитовая плита											
				Ф-400, δ=30мм, ГОСТ8928-81				8,8	8,8	8,8				8,8	м²

1.241-7.2-6.0.0 Лист 37

Формат А4

2093-7-01 65

69

Форм.	Зона	Поз.	Обозначение	Наименование	Кол. на исполн. 1.241-7.2-6.0.0 370	371	372	373	374	375	376	377	378	379	Примечание
				Документация											
А3			1.241-7.2-6.0.0 СБ	Сборочный чертеж	×	×	×	×	×	×	×	×	×	×	
А4			1.241-7.2-0.0.0 ТО	Техническое описание	×	×	×	×	×	×	×	×	×	×	
А3			1.241-7.2-0.0.0 РМ	Ведомость расхода материалов	×	×	×	×	×	×	×	×	×	×	
				Материалы											
				Бетон М50, δ = 60мм			0,526			0,526			0,526		м³
				Бетон М50, δ = 40мм	0,351			0,351			0,351			0,351	м³
				Бетон М35, δ = 40мм		0,351			0,351			0,351			м³
				Древесноволокнистая плита											
				М12, δ=25мм, ГОСТ4598-74*			8,8	8,8	8,8				8,8	8,8	м²
				Битумная мастика											
				ГОСТ 2889-80, МБК-Г-55	17,6	17,6	17,6	17,6	17,6	17,6	17,6	17,6	17,6	17,6	кг
				Фибролитовая плита											
				Ф-400, δ=30мм, ГОСТ8928-81	8,8	8,8				8,8	8,8	8,8			м²

Форм.	Зона	Поз.	Обозначение	Наименование	Кол. на исполн. 1.241-7.2-6.0.0 380	381	382	383	384	385	386	387	388	389	Примечание
				Документация											
А3			1.241-7.2-6.0.0 СБ	Сборочный чертеж	×	×	×	×	×	×	×	×	×	×	
А4			1.241-7.2-0.0.0 ТО	Техническое описание	×	×	×	×	×	×	×	×	×	×	
А3			1.241-7.2-0.0.0 РМ	Ведомость расхода материалов	×	×	×	×	×	×	×	×	×	×	
				Материалы											
				Бетон М50, δ = 60мм		0,526			0,526			0,526			м³
				Бетон М50, δ = 40мм			0,351			0,351			0,351		м³
				Бетон М35, δ = 40мм	0,351			0,351			0,351			0,351	м³
				Древесноволокнистая плита											
				М12, δ=25мм, ГОСТ4598-74*	8,8				8,8	8,8	8,8				м²
				Битумная мастика											
				ГОСТ 2889-80, МБК-Г-55	17,6	17,6	17,6	17,6	17,6	17,6	17,6	17,6	17,6	17,6	кг
				Фибролитовая плита											
				Ф-400, δ=30мм, ГОСТ8928-81		8,8	8,8	8,8				8,8	8,8	8,8	м²

Копия верна

20937-01 66

Форм.	Зона	Поз.	Обозначение	Наименование	Кол. на испол. 1.241-7.2-6.0.0										Примечание
					390	391	392	393	394	395	396	397	398	399	
				Документация											
А3			1.241-7.2-6.0.0 СБ	Сборочный чертеж	×	×	×	×	×	×	×	×	×	×	
А4			1.241-7.2-0.0.0 ТО	Техническое описание	×	×	×	×	×	×	×	×	×	×	
А3			1.241-7.2-0.0.0 РМ	Ведомость расхода материалов	×	×	×	×	×	×	×	×	×	×	
				Материалы											
				Бетон М50, δ = 60мм	0,526			0,526			0,680			0,680	$м^3$
				Бетон М50, δ = 40мм		0,351			0,351			0,454			$м^3$
				Бетон М35, δ = 40мм			0,351			0,351			0,454		$м^3$
				Древесноволокнистая плита											
				М12, δ=25мм, ГОСТ4598-74*	8,8	8,8	8,8				11,3	11,3	11,3		$м^2$
				Битумная мастика											
				ГОСТ 2889-80, МБК-Г-55	17,6	17,6	17,6	17,6	17,6	17,6	22,6	22,6	22,6	22,6	кг
				Фибролитовая плита											
				Ф-400, δ=30мм, ГОСТ8928-81				8,8	8,8	8,8				11,3	$м^2$

1.241-7.2-6.0.0 Лист 40

Формат А4

Копия верна

Инв. № подл. | Подп. и дата | Взам. инв. №

Форм.	Зона	Поз.	Обозначение	Наименование	Кол. на испол. 1.241-7.2-6.0.0										Примечание
					400	401	402	403	404	405	406	407	408	409	
				Документация											
А3			1.241-7.2-6.0.0 СБ	Сборочный чертеж	×	×	×	×	×	×	×	×	×	×	
А4			1.241-7.2-0.0.0 ТО	Техническое описание	×	×	×	×	×	×	×	×	×	×	
А3			1.241-7.2-0.0.0 РМ	Ведомость расхода материалов	×	×	×	×	×	×	×	×	×	×	
				Материалы											
				Бетон М50, δ = 60мм			0,680			0,680			0,680		$м^3$
				Бетон М50, δ = 40мм	0,454			0,454			0,454			0,454	$м^3$
				Бетон М35, δ = 40мм		0,454			0,454			0,454			$м^3$
				Древесноволокнистая плита											
				М12, δ=25мм, ГОСТ4598-74*			11,3	11,3	11,3				11,3	11,3	$м^2$
				Битумная мастика											
				ГОСТ 2889-80, МБК-Г-55	22,6	22,6	22,6	22,6	22,6	22,6	22,6	22,6	22,6	22,6	кг
				Фибролитовая плита											
				Ф-400, δ=30мм, ГОСТ8928-81	11,3	11,3				11,3	11,3	11,3			$м^2$

1.241-7.2-6.0.0 Лист 41

Формат А4

20937-01 67

Инв.№ подл.	Подп. и дата	Взам.инв.№

Формат	Зона	Поз.	Обозначение	Наименование	Кол. на исполн. 1.241-7.2-6.0.0										Примечание
					410	411	412	413	414	415	416	417	418	419	
				Документация											
А3			1.241-7.2-6.0.0 СБ	Сборочный чертеж	×	×	×	×	×	×	×	×	×	×	
А4			1.241-7.2-0.0.0 ТО	Техническое описание	×	×	×	×	×	×	×	×	×	×	
А3			1.241-7.2-0.0.0 РМ	Ведомость расхода материалов	×	×	×	×	×	×	×	×	×	×	
				Материалы											
				Бетон М50, δ = 60мм		0,680			0,680			0,680			м³
				Бетон М50, δ = 40мм			0,454			0,454			0,454		м³
				Бетон М35, δ = 40мм	0,454			0,454			0,454			0,454	м³
				Древесноволокнистая плита											
				М12, δ=25мм, ГОСТ4598-74*	11,3				11,3	11,3	11,3				м²
				Битумная мастика											
				ГОСТ 2889-80, МБК-Г-55	22,6	22,6	22,6	22,6	22,6	22,6	22,6	22,6	22,6	22,6	кг
				Фибролитовая плита											
				Ф-400, δ=30мм, ГОСТ8928-81		11,3	11,3	11,3				11,3	11,3	11,3	м²

1.241-7.2-6.0.0	Лист 42

Формат А4

Копировал

Инв.№ подл.	Подп. и дата	Взам.инв.№

Формат	Зона	Поз.	Обозначение	Наименование	Кол. на исполн. 1.241-7.2-6.0.0										Примечание
					420	421	422	423	424	425	426	427	428	429	
				Документация											
А3			1.241-7.2-6.0.0 СБ	Сборочный чертеж	×	×	×	×	×	×	×	×	×	×	
А4			1.241-7.2-0.0.0 ТО	Техническое описание	×	×	×	×	×	×	×	×	×	×	
А3			1.241-7.2-0.0.0 РМ	Ведомость расхода материалов	×	×	×	×	×	×	×	×	×	×	
				Материалы											
				Бетон М50, δ = 60мм	0,680			0,680			0,680			0,680	м³
				Бетон М50, δ = 40мм		0,454			0,454			0,454			м³
				Бетон М35, δ = 40мм			0,454			0,454			0,454		м³
				Древесноволокнистая плита											
				М12, δ=25мм, ГОСТ4598-74*	11,3	11,3	11,3				11,3	11,3	11,3		м²
				Битумная мастика											
				ГОСТ 2889-80, МБК-Г-55	22,6	22,6	22,6	22,6	22,6	22,6	22,6	22,6	22,6	22,6	кг
				Фибролитовая плита											
				Ф-400, δ=30мм, ГОСТ8928-81				11,3	11,3	11,3				11,3	м²

1.241-7.2-6.0.0	Лист 43

Формат А4

20837-01 68

Инв.N подл. | Подп. и да.

Форм.	Зона	Поз.	Обозначение	Наименование	Кол. на исполн. 1.241-7.2-6.0.0										Примечание
					430	431	432	433	434	435	436	437	438	439	
				Документация											
А3			1.241-7.2-6.0.0 СБ	Сборочный чертеж	×	×	×	×	×	×	×	×	×	×	
А4			1.241-7.2-0.0.0 ТО	Техническое описание	×	×	×	×	×	×	×	×	×	×	
А3			1.241-7.2-0.0.0 ВМ	Ведомость расхода материалов	×	×	×	×	×	×	×	×	×	×	
				Материалы											
				Бетон М50, δ = 60мм			0,680			0,680			0,680		м³
				Бетон М50, δ = 40мм	0,454			0,454			0,454			0,454	м³
				Бетон М35, δ = 40мм		0,454			0,454			0,454			м³
				Древесноволокнистая плита											
				М12, δ=25мм, ГОСТ 4598-74*			11,3	11,3	11,3				11,3	11,3	м²
				Битумная мастика											
				ГОСТ 2889-80, МБК-Г-55	22,6	22,6	22,6	22,6	22,6	22,6	22,6	22,6	22,6	22,6	кг
				Фибролитовая плита											
				Ф-400, δ=30мм, ГОСТ 8928-81	11,3	11,3				11,3	11,3	11,3			м²

1.241-7.2-6.0.0

Лист 44

Формат А4

Копия верна

Инв.N подл. | Подп. и дата | Взам. инв.N

Форм.	Зона	Поз.	Обозначение	Наименование	Кол. на исполн. 1.241-7.2-6.0.0										Примечание
					440	441	442	443							
				Документация											
А3			1.241-7.2-6.0.0 СБ	Сборочный чертеж	×	×	×	×							
А4			1.241-7.2-0.0.0 ТО	Техническое описание	×	×	×	×							
А3			1.241-7.2-0.0.0 ВМ	Ведомость расхода материалов	×	×	×	×							
				Материалы											
				Бетон М50, δ = 60мм		0,680									м³
				Бетон М50, δ = 40мм			0,454								м³
				Бетон М35, δ = 40мм	0,454			0,454							м³
				Древесноволокнистая плита											
				М12, δ=25мм, ГОСТ 4598-74*	11,3										м²
				Битумная мастика											
				ГОСТ 2889-80, МБК-Г-55	22,6	22,6	22,6	22,6							кг
				Фибролитовая плита											
				Ф-400, δ=30мм, ГОСТ 8928-81		11,3	11,3	11,3							м²

20937-01 69

1.241-7.2-6.0.0

Лист 45

Формат А4

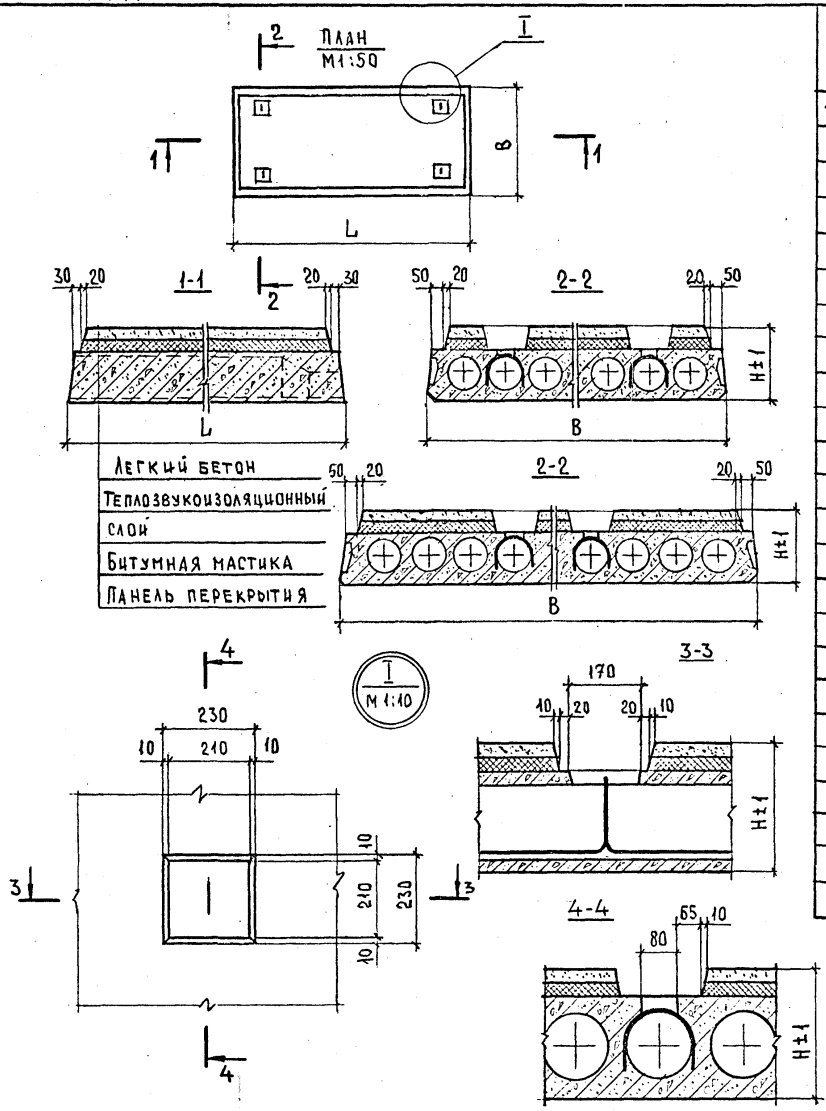

Обозначение	Марка	Рис.	Размеры, мм			Применяемая панель перекрытия		Масса панели, т
			L	B	H	Марка	№ серии, № вып.	
1.241-7.2-6.0.0	ПК56.12-4АтIVс(AIV)Т-БД	1	5650	1190	305	ПК56.12-4АтIVс(AIV)Т-Б	Серия 1.041.1-2 Выпуск 1	2,3
-01	ПК56.12-4АтIVс(AIV)Т-БЕ				285			2,2
-02	ПК56.12-4АтIVс(AIV)Т-БИ							2,2
-03	ПК56.12-4АтIVс(AIV)Т-БК				310			2,4
-04	ПК56.12-4АтIVс(AIV)Т-БН				290			2,3
-05	ПК56.12-4АтIVс(AIV)Т-БР							2,3
-06	ПК56.12-6АтIVс(AIV)Т-БД				305	ПК56.12-6АтIVс(AIV)Т-Б		2,3
-07	ПК56.12-6АтIVс(AIV)Т-БЕ				285			2,2
-08	ПК56.12-6АтIVс(AIV)Т-БИ							2,2
-09	ПК56.12-6АтIVс(AIV)Т-БК				310			2,4
-10	ПК56.12-6АтIVс(AIV)Т-БН				290			2,3
-11	ПК56.12-6АтIVс(AIV)Т-БР							2,3
-12	ПК56.12-8АтIVс(AIV)Т-Д				305	ПК56.12-8АтIVс(AIV)Т		2,3
-13	ПК56.12-8АтIVс(AIV)Т-Е				285			2,2
-14	ПК56.12-8АтIVс(AIV)Т-И							2,2
-15	ПК56.12-8АтIVс(AIV)Т-К				310			2,4
-16	ПК56.12-8АтIVс(AIV)Т-Н				290			2,3
-17	ПК56.12-8АтIVс(AIV)Т-Р							2,3
-18	ПК56.12-10АтIVс(AIV)Т-Д				305	ПК56.12-10АтIVс(AIV)Т		2,3
-19	ПК56.12-10АтIVс(AIV)Т-Е				285			2,2
-20	ПК56.12-10АтIVс(AIV)Т-И							2,2
-21	ПК56.12-10АтIVс(AIV)Т-К				310			2,4
-22	ПК56.12-10АтIVс(AIV)Т-Н				290			2,3
-23	ПК56.12-10АтIVс(AIV)Т-Р							2,3

Нач.отд.	Греков	
Н.контр.	Мадоян	
ГИП	Шахова	
Рук.гр.	Мадоян	
Ст.инж.	Ротштейн	
Инж.	Елисеева	

1.241 — 7.2 — 6.0.0 СБ

Комплексная панель перекрытия рядовая с теплозвукоизоляционным слоем. Сборочный чертеж

Стадия	Масса	Масштаб
Р	См. табл.	1:20
Лист 1	Листов 8	

ЦНИИЭП учебных зданий

Инв.№ подл. | Подпись и дата | Взам.инв.№

КОПИЯ ВЕРНА

Обозначение	Марка	Рис.	Размеры, мм			Применяемая панель перекрытия		Масса панели, т
			L	B	H	Марка	№ серии № вып.	
1.241-7.2-6.0.0-24	ПК56.12-12АтIVc(AIV)Т-А	1	5650	1190	305	ПК56.12-12АтIVc(AIV)Т	Серия 1.041.1-2 Выпуск 1	2,3
-25	ПК56.12-12АтIVc(AIV)Т-Е				285			2,2
-26	ПК56.12-12АтIVc(AIV)Т-Ш							2,2
-27	ПК56.12-12АтIVc(AIV)Т-К				310			2,4
-28	ПК56.12-12АтIVc(AIV)Т-Н				290			2,3
-29	ПК56.12-12АтIVc(AIV)Т-Р							2,3
-30	ПК56.12-4АтV(AV)Т-БА				305	ПК56.12-4АтV(AV)Т-Б		2,3
-31	ПК56.12-4АтV(AV)Т-БЕ				285			2,2
-32	ПК56.12-4АтV(AV)Т-БШ							2,2
-33	ПК56.12-4АтV(AV)Т-БК				310			2,4
-34	ПК56.12-4АтV(AV)Т-БН				290			2,3
-35	ПК56.12-4АтV(AV)Т-БР							2,3
-36	ПК56.12-7АтV(AV)Т-БД				305	ПК56.12-7АтV(AV)Т-Б		2,3
-37	ПК56.12-7АтV(AV)Т-БЕ				285			2,2
-38	ПК56.12-7АтV(AV)Т-БШ							2,2
-39	ПК56.12-7АтV(AV)Т-БК				310			2,4
-40	ПК56.12-7АтV(AV)Т-БН				290			2,3
-41	ПК56.12-7АтV(AV)Т-БР							2,3
-42	ПК56.12-9АтV(AV)Т-Д				305	ПК56.12-9АтV(AV)Т		2,3
-43	ПК56.12-9АтV(AV)Т-Е				285			2,2
-44	ПК56.12-9АтV(AV)Т-Ш							2,2
-45	ПК56.12-9АтV(AV)Т-К				310			2,4
-46	ПК56.12-9АтV(AV)Т-Н				290			2,3
-47	ПК56.12-9АтV(AV)Т-Р							2,3
-48	ПК56.12-11АтV(AV)Т-Д				305	ПК56.12-11АтV(AV)Т		2,3
-49	ПК56.12-11АтV(AV)Т-Е				285			2,2
-50	ПК56.12-11АтV(AV)Т-Ш							2,2
-51	ПК56.12-11АтV(AV)Т-К				310			2,4
-52	ПК56.12-11АтV(AV)Т-Н				290			2,3
-53	ПК56.12-11АтV(AV)Т-Р							2,3
-54	ПК56.12-4АтIVc(AIV)Т-Д				305	ПК56.12-4АтIVc(AIV)Т		2,3

Обозначение	Марка	Рис.	Размеры, мм			Применяемая панель перекрытия		Масса панели, т
			L	B	H	Марка	№ серии № вып.	
1.241-7.2-6.0.0-55	ПК56.12-4АтIVc(AIV)Т-Е	1	5650	1190	285	ПК56.12-4АтIVc(AIV)Т	Серия 1.041.1-2 Выпуск 1	2,2
-56	ПК56.12-4АтIVc(AIV)Т-Ш							2,2
-57	ПК56.12-4АтIVc(AIV)Т-К				310			2,4
-58	ПК56.12-4АтIVc(AIV)Т-Н				290			2,3
-59	ПК56.12-4АтIVc(AIV)Т-Р							2,3
-60	ПК56.12-6АтIVc(AIV)Т-Д				305	ПК56.12-6АтIVc(AIV)Т		2,3
-61	ПК56.12-6АтIVc(AIV)Т-Е				285			2,2
-62	ПК56.12-6АтIVc(AIV)Т-Ш							2,2
-63	ПК56.12-6АтIVc(AIV)Т-К				310			2,4
-64	ПК56.12-6АтIVc(AIV)Т-Н				290			2,3
-65	ПК56.12-6АтIVc(AIV)Т-Р							2,3
-66	ПК56.12-4Ат V (AV)Т-Д				305	ПК56.12-4Ат V (AV)Т		2,3
-67	ПК56.12-4Ат V (AV)Т-Е				285			2,2
-68	ПК56.12-4Ат V (AV)Т-Ш							2,2
-69	ПК56.12-4Ат V (AV)Т-К				310			2,4
-70	ПК56.12-4Ат V (AV)Т-Н				290			2,3
-71	ПК56.12-4Ат V (AV)Т-Р							2,3
-72	ПК56.12-7АтV(AV)Т-Д				305	ПК56.12-7АтV(AV)Т		2,3
-73	ПК56.12-7АтV(AV)Т-Е				285			2,2
-74	ПК56.12-7АтV(AV)Т-Ш							2,2
-75	ПК56.12-7АтV(AV)Т-К				310			2,4
-76	ПК56.12-7АтV(AV)Т-Н				290			2,3
-77	ПК56.12-7АтV(AV)Т-Р							2,3
-78	ПК56.15-4АтIVc(AIV)Т-БД			1490	305	ПК56.15-4АтIVc(AIV)Т-Б		2,3
-79	ПК56.15-4АтIVc(AIV)Т-БЕ				285			2,2
-80	ПК56.15-4АтIVc(AIV)Т-БШ							2,2
-81	ПК56.15-4АтIVc(AIV)Т-БК				310			2,4
-82	ПК56.15-4АтIVc(AIV)Т-БН				290			2,3
-83	ПК56.15-4АтIVc(AIV)Т-БР							2,3

Инв.№ подл. | Подп. и дата | Взам. инв.№

Копия верна

Обозначение	Марка	Рис.	Размеры, мм L	B	H	Применяемая панель перекрытия Марка	№ серии, № вып.	Масса панели, т
1.241-7.2-6.0.0-84	ПК 56.15-6АтVс(АIV)Т-БД	1	5650	1490	305	ПК 56.15-6АтVс(АIV)Т-Б	Серия 1.041.1-2 Выпуск 1	3,0
-85	ПК 56.15-6АтVс(АIV)Т-БЕ				285			2,9
-86	ПК 56.15-6АтVс(АIV)Т-БИ				310			2,9
-87	ПК 56.15-6АтVс(АIV)Т-БК				290			3,1
-88	ПК 56.15-6АтVс(АIV)Т-БМ							3,0
-89	ПК 56.15-6АтVс(АIV)Т-БР							3,0
-90	ПК 56.15-8АтVс(АIV)Т-А				305	ПК 56.15-8АтVс(АIV)Т		3,0
-91	ПК 56.15-8АтVс(АIV)Т-Е				285			2,9
-92	ПК 56.15-8АтVс(АIV)Т-И							2,9
-93	ПК 56.15-8АтVс(АIV)Т-К				310			3,1
-94	ПК 56.15-8АтVс(АIV)Т-Н				290			3,0
-95	ПК 56.15-8АтVс(АIV)Т-Р							3,0
-96	ПК 56.15-10АтVс(АIV)Т-Д				305	ПК 56.15-10АтVс(АIV)Т		3,0
-97	ПК 56.15-10АтVс(АIV)Т-Е				285			2,9
-98	ПК 56.15-10АтVс(АIV)Т-И							2,9
-99	ПК 56.15-10АтVс(АIV)Т-К				310			3,1
-100	ПК 56.15-10АтVс(АIV)Т-Н				290			3,0
-101	ПК 56.15-10АтVс(АIV)Т-Р							3,0
-102	ПК 56.15-12АтVс(АIV)Т-Д				305	ПК 56.15-12АтVс(АIV)Т		3,0
-103	ПК 56.15-12АтVс(АIV)Т-Е				285			2,9
-104	ПК 56.15-12АтVс(АIV)Т-И							2,9
-105	ПК 56.15-12АтVс(АIV)Т-К				310			3,1
-106	ПК 56.15-12АтVс(АIV)Т-Н				290			3,0
-107	ПК 56.15-12АтVс(АIV)Т-Р							3,0
-108	ПК 56.15-4АтV(АV)Т-БД				305	ПК 56.15-4АтV(АV)Т-Б		3,0
-109	ПК 56.15-4АтV(АV)Т-БЕ				285			2,9
-110	ПК 56.15-4АтV(АV)Т-БИ				310			2,9
-111	ПК 56.15-4АтV(АV)Т-БК				290			3,1
-112	ПК 56.15-4АтV(АV)Т-БМ							3,0
-113	ПК 56.15-4АтV(АV)Т-БР							3,0
-114	ПК 56.15-7АтV(АV)Т-БД				305	ПК 56.15-7АтV(АV)Т-Б		3,0
-115	ПК 56.15-7АтV(АV)Т-БЕ				285			2,9
-116	ПК 56.15-7АтV(АV)Т-БИ				310			2,9
-117	ПК 56.15-7АтV(АV)Т-БК				290			3,1
-118	ПК 56.15-7АтV(АV)Т-БМ							3,0
-119	ПК 56.15-7АтV(АV)Т-БР							3,0
-120	ПК 56.15-8АтV(АV)Т-А				305	ПК 56.15-8АтV(АV)Т		3,0
-121	ПК 56.15-8АтV(АV)Т-Е				285			2,9
-122	ПК 56.15-8АтV(АV)Т-И							2,9
-123	ПК 56.15-8АтV(АV)Т-К				310			3,1
-124	ПК 56.15-8АтV(АV)Т-Н				290			3,0
-125	ПК 56.15-8АтV(АV)Т-Р							3,0
-126	ПК 56.15-11АтV(АV)Т-Д				305	ПК 56.15-11АтV(АV)Т		3,0
-127	ПК 56.15-11АV(АV)Т-Е				285			2,9
-128	ПК 56.15-11АV(АV)Т-И							2,9
-129	ПК 56.15-11АV(АV)Т-К				310			3,1
-130	ПК 56.15-11АV(АV)Т-Н				290			3,0
-131	ПК 56.15-11АV(АV)Т-Р							3,0
-132	ПК 56.15-4АтVс(АIV)Т-Д				305	ПК 56.15-4АтVс(АIV)Т		3,0
-133	ПК 56.15-4АтVс(АIV)Т-Е				285			2,9
-134	ПК 56.15-4АтVс(АIV)Т-И							2,9
-135	ПК 56.15-4АтVс(АIV)Т-К				310			3,1
-136	ПК 56.15-4АтVс(АIV)Т-Н				290			3,0
-137	ПК 56.15-4АтVс(АIV)Т-Р							3,0
-138	ПК 56.15-6АтVс(АIV)Т-Д				305	ПК 56.15-6АтVс(АIV)Т		3,0
-139	ПК 56.15-6АтVс(АIV)Т-Е				285			2,9
-140	ПК 56.15-6АтVс(АIV)Т-И							2,9
-141	ПК 56.15-6АтVс(АIV)Т-К				310			3,1
-142	ПК 56.15-6АтVс(АIV)Т-Н				290			3,0
-143	ПК 56.15-6АтVс(АIV)Т-Р							3,0

Взам. инв. № | Подп. и дата | Инв. № подл.

Обозначение	Марка	Рис.	Размеры, мм L	B	H	Применяемая панель перекрытия: Марка	№ серии, № вып.	Масса панели, т
1.241-7.2-6.0.0-144	ПК56.15-4АтV(AV)Т-Д	1	5650	1490	305	ПК56.15-4АтV(AV)Т	Серия 1.041.1-2 Выпуск 1	3,0
-145	ПК56.15-4АтV(AV)Т-Е				285			2,9
-146	ПК56.15-4АтV(AV)Т-И							2,9
-147	ПК56.15-4АтV(AV)Т-К				310			3,1
-148	ПК56.15-4АтV(AV)Т-Н				290			3,0
-149	ПК56.15-4АтV(AV)Т-Р							3,0
-150	ПК56.15-7АтV(AV)Т-Д				305	ПК56.15-7АтV(AV)Т		3,0
-151	ПК56.15-7АтV(AV)Т-Е				285			2,9
-152	ПК56.15-7АтV(AV)Т-И							2,9
-153	ПК56.15-7АтV(AV)Т-К				310			3,1
-154	ПК56.15-7АтV(AV)Т-Н				290			3,0
-155	ПК56.15-7АтV(AV)Т-Р							3,0
-156	ПК56.30-6АтVс(AV)Т-БД	2		2980	305	ПК56.30-6АтVс(AV)Т-Б		5,9
-157	ПК56.30-6АтVс(AV)Т-БЕ				285			5,6
-158	ПК56.30-6АтVс(AV)Т-БИ							5,6
-159	ПК56.30-6АтVс(AV)Т-БК				310			6,0
-160	ПК56.30-6АтVс(AV)Т-БН				290			5,7
-161	ПК56.30-6АтVс(AV)Т-БР							5,7
-162	ПК56.30-9АтVс(AV)Т-Д				305	ПК56.30-9АтVс(AV)Т		5,9
-163	ПК56.30-9АтVс(AV)Т-Е				285			5,6
-164	ПК56.30-9АтVс(AV)Т-И							5,6
-165	ПК56.30-9АтVс(AV)Т-К				310			6,0
-166	ПК56.30-9АтVс(AV)Т-Н				290			5,7
-167	ПК56.30-9АтVс(AV)Т-Р							5,7
-168	ПК56.30-10АтVс(AV)Т-Д				305	ПК56.30-10АтVс(AV)Т		5,9
-169	ПК56.30-10АтVс(AV)Т-Е				285			5,6
-170	ПК56.30-10АтVс(AV)Т-И							5,6
-171	ПК56.30-10АтVс(AV)Т-К				310			6,0
-172	ПК56.30-10АтVс(AV)Т-Н				290			5,7
-173	ПК56.30-10АтVс(AV)Т-Р							5,7
-174	ПК56.30-5АтV(AV)Т-БД				305	ПК56.30-5АтV(AV)Т-Б		5,9
1.241-7.2-6.0.0-175	ПК56.30-5АтV(AV)Т-БЕ	2	5650	2980	285	ПК56.30-5АтV(AV)Т-Б	Серия 1.041.1-2 Выпуск 1	5,6
-176	ПК56.30-5АтV(AV)Т-БИ							5,6
-177	ПК56.30-5АтV(AV)Т-БК				310			6,0
-178	ПК56.30-5АтV(AV)Т-БН				290			5,7
-179	ПК56.30-5АтV(AV)Т-БР							5,7
-180	ПК56.30-6АтV(AV)Т-БД				305	ПК56.30-6АтV(AV)Т-Б		5,9
-181	ПК56.30-6АтV(AV)Т-БЕ				285			5,6
-182	ПК56.30-6АтV(AV)Т-БИ							5,6
-183	ПК56.30-6АтV(AV)Т-БК				310			6,0
-184	ПК56.30-6АтV(AV)Т-БН				290			5,7
-185	ПК56.30-6АтV(AV)Т-БР							5,7
-186	ПК56.30-8АтV(AV)Т-Д				305	ПК56.30-8АтV(AV)Т		5,9
-187	ПК56.30-8АтV(AV)Т-Е				285			5,6
-188	ПК56.30-8АтV(AV)Т-И							5,6
-189	ПК56.30-8АтV(AV)Т-К				310			6,0
-190	ПК56.30-8АтV(AV)Т-Н				290			5,7
-191	ПК56.30-8АтV(AV)Т-Р							5,7
-192	ПК56.30-11АтV(AV)Т-Д				305	ПК56.30-11АтV(AV)Т		5,9
-193	ПК56.30-11АтV(AV)Т-Е				285			5,6
-194	ПК56.30-11АтV(AV)Т-И							5,6
-195	ПК56.30-11АтV(AV)Т-К				310			6,0
-196	ПК56.30-11АтV(AV)Т-Н				290			5,7
-197	ПК56.30-11АтV(AV)Т-Р							5,7
-198	ПК56.30-6АтVс(AV)Т-Д				305	ПК56.30-6АтVс(AV)Т		5,9
-199	ПК56.30-6АтVс(AV)Т-Е				285			5,6
-200	ПК56.30-6АтVс(AV)Т-И							5,6
-201	ПК56.30-6АтVс(AV)Т-К				310			6,0
-202	ПК56.30-6АтVс(AV)Т-Н				290			5,7
-203	ПК56.30-6АтVс(AV)Т-Р							5,7

Инв. № подл. | Подп. и дата | Взам. инв. №

Копия верна

Обозначение	Марка	Рис.	Размеры, мм L	B	H	Применяемая панель перекрытия Марка	Серия и вып.	Масса панели, т
1.241-7.2-6.0.0-204	ПК56.30-5АтV(АV)Т-Д	2	5650	2980	305	ПК56.30-5АтV(АV)Т	Серия 1.041.1-2 Выпуск 1	5,9
-205	ПК56.30-5АтV(АV)Т-Е				285			5,6
-206	ПК56.30-5АтV(АV)Т-И							5,6
-207	ПК56.30-5АтV(АV)Т-К				310			6,0
-208	ПК56.30-5АтV(АV)Т-Н				290			5,7
-209	ПК56.30-5АтV(АV)Т-Р							5,7
-210	ПК56.30-6АтV(АV)Т-Д				305	ПК56.30-5АтV(АV)Т		5,9
-211	ПК56.30-6АтV(АV)Т-Е				285			5,6
-212	ПК56.30-6АтV(АV)Т-И							5,6
-213	ПК56.30-6АтV(АV)Т-К				310			6,0
-214	ПК56.30-6АтV(АV)Т-Н				290			5,7
-215	ПК56.30-6АтV(АV)Т-Р							5,7
-216	ПК56.30-12АтV(АV)Т-Д				305	ПК56.30-12АтV(АV)Т		5,9
-217	ПК56.30-12АтV(АV)Т-Е				285			5,6
-218	ПК56.30-12АтV(АV)Т-И							5,6
-219	ПК56.30-12АтV(АV)Т-К				310			6,0
-220	ПК56.30-12АтV(АV)Т-Н				290			5,7
-221	ПК56.30-12АтV(АV)Т-Р							5,7
-222	ПК68.12-5АтVс(АV)Т-Д	1	5850	1190	305	ПК68.12-5АтVс(АV)Т	Серия 1.041.1-2 Выпуск 2	2,9
-223	ПК68.12-5АтVс(АV)Т-Е				285			2,8
-224	ПК68.12-5АтVс(АV)Т-И							2,8
-225	ПК68.12-5АтVс(АV)Т-К				310			2,9
-226	ПК68.12-5АтVс(АV)Т-Н				290			2,8
-227	ПК68.12-5АтVс(АV)Т-Р							2,8
-228	ПК68.12-7АтVс(АV)Т-Д				305	ПК68.12-7АтVс(АV)Т		2,9
-229	ПК68.12-7АтVс(АV)Т-Е				285			2,8
-230	ПК68.12-7АтVс(АV)Т-И							2,8
-231	ПК68.12-7АтVс(АV)Т-К				310			2,9
-232	ПК68.12-7АтVс(АV)Т-Н				290			2,8
-233	ПК68.12-7АтVс(АV)Т-Р							2,8
-234	ПК68.12-8АтVс(АV)Т-Д					ПК68.12-8АтVс(АV)Т		2,9
-235	ПК68.12-8АтVс(АV)Т-Е	1	6850	1190	285	ПК68.12-8АтVс(АV)Т	Серия 1.041.1-2 Выпуск 2	2,8
-236	ПК68.12-8АтVс(АV)Т-И				310			2,8
-237	ПК68.12-8АтVс(АV)Т-К							2,9
-238	ПК68.12-8АтVс(АV)Т-Н				290			2,8
-239	ПК68.12-8АтVс(АV)Т-Р							2,8
-240	ПК68.12-10АтVс(АV)Т-Д				305	ПК68.12-10АтVс(АV)Т		2,9
-241	ПК68.12-10АтVс(АV)Т-Е				285			2,8
-242	ПК68.12-10АтVс(АV)Т-И							2,8
-243	ПК68.12-10АтVс(АV)Т-К				310			2,9
-244	ПК68.12-10АтVс(АV)Т-Н				290			2,8
-245	ПК68.12-10АтVс(АV)Т-Р							2,8
-246	ПК68.12-12АтVс(АV)Т-Д				305	ПК68.12-12АтVс(АV)Т		2,9
-247	ПК68.12-12АтVс(АV)Т-Е				285			2,8
-248	ПК68.12-12АтVс(АV)Т-И							2,8
-249	ПК68.12-12АтVс(АV)Т-К				310			2,9
-250	ПК68.12-12АтVс(АV)Т-Н				290			2,8
-251	ПК68.12-12АтVс(АV)Т-Р							2,8
-252	ПК68.12-5АтV(АV)Т-Д				305	ПК68.12-5АтV(АV)Т		2,9
-253	ПК68.12-5АтV(АV)Т-Е				285			2,8
-254	ПК68.12-5АтV(АV)Т-И							2,8
-255	ПК68.12-5АтV(АV)Т-К				310			2,9
-256	ПК68.12-5АтV(АV)Т-Н				290			2,8
-257	ПК68.12-5АтV(АV)Т-Р							2,8
-258	ПК68.12-7АтV(АV)Т-Д				305	ПК68.12-7АтV(АV)Т		2,9
-259	ПК68.12-7АтV(АV)Т-Е				285			2,8
-260	ПК68.12-7АтV(АV)Т-И							2,8
-261	ПК68.12-7АтV(АV)Т-К				310			2,9
-262	ПК68.12-7АтV(АV)Т-Н				290			2,8
-263	ПК68.12-7АтV(АV)Т-Р							2,8

Инв. N подл. | Подп. и дата | Взам. инв. N

Обозначение	Марка	Рис.	Размеры, мм L	B	H	Применяемая панель перекрытия: Марка	№ серии, № вып.	Масса панели, т
1.241-7.2-6.0.0-254	ПК68.12-8АтV(AV)Т-Д	1	6850	1190	305	ПК68.12-8АтV(AV)Т		2,9
-265	ПК68.12-8АтV(AV)Т-Е				285			2,8
-266	ПК68.12-8АтV(AV)Т-И							2,8
-267	ПК68.12-8АтV(AV)Т-К				310			2,9
-268	ПК68.12-8АтV(AV)Т-Н				290			2,8
-269	ПК68.12-8АтV(AV)Т-Р							2,8
-270	ПК68.12-10АтV(AV)Т-Д				305	ПК68.12-10АтV(AV)Т		2,9
-271	ПК68.12-10АтV(AV)Т-Е				285			2,8
-272	ПК68.12-10АтV(AV)Т-И							2,8
-273	ПК68.12-10АтV(AV)Т-К				310			2,9
-274	ПК68.12-10АтV(AV)Т-Н				290			2,8
-275	ПК68.12-10АтV(AV)Т-Р							2,8
-276	ПК68.12-12АтV(AV)Т-Д				305	ПК68.12-12АтV(AV)Т		2,9
-277	ПК68.12-12АтV(AV)Т-Е				285			2,8
-278	ПК68.12-12АтV(AV)Т-И							2,8
-279	ПК68.12-12АтV(AV)Т-К				310			2,9
-280	ПК68.12-12АтV(AV)Т-Н				290			2,8
-281	ПК68.12-12АтV(AV)Т-Р							2,8
-282	ПК68.15-4АтVc(AV)Т-Д	1	6850	1490	305	ПК68.15-4АтVc(AV)Т		3,7
-283	ПК68.15-4АтVc(AV)Т-Е				285			3,6
-284	ПК68.15-4АтVc(AV)Т-И							3,6
-285	ПК68.15-4АтVc(AV)Т-К				310			3,8
-286	ПК68.15-4АтVc(AV)Т-Н				290			3,6
-287	ПК68.15-4АтVc(AV)Т-Р							3,6
-288	ПК68.15-5АтVc(AV)Т-Д				305	ПК68.15-5АтVc(AV)Т		3,7
-289	ПК68.15-5АтVc(AV)Т-Е				285			3,6
-290	ПК68.15-5АтVc(AV)Т-И							3,6
-291	ПК68.15-5АтVc(AV)Т-К				310			3,8
-292	ПК68.15-5АтVc(AV)Т-Н				290			3,6
-293	ПК68.15-5АтVc(AV)Т-Р							3,6
-294	ПК68.15-7АтVc(AV)Т-Д				305	ПК68.15-7АтVc(AV)Т		3,7
1.241-7.2-6.0.0-295	ПК68.15-7АтVc(AV)Т-Е				285	ПК68.15-7АтVc(AV)Т		3,6
-296	ПК68.15-7АтVc(AV)Т-И							3,6
-297	ПК68.15-7АтVc(AV)Т-К				310			3,8
-298	ПК68.15-7АтVc(AV)Т-Н				290			3,6
-299	ПК68.15-7АтVc(AV)Т-Р							3,6
-300	ПК68.15-8АтVc(AV)Т-Д				305	ПК68.15-8АтVc(AV)Т		3,7
-301	ПК68.15-8АтVc(AV)Т-Е				285			3,6
-302	ПК68.15-8АтVc(AV)Т-И							3,6
-303	ПК68.15-8АтVc(AV)Т-К				310			3,8
-304	ПК68.15-8АтVc(AV)Т-Н				290			3,6
-305	ПК68.15-8АтVc(AV)Т-Р							3,6
-306	ПК68.15-10АтVc(AV)Т-Д				305	ПК68.15-10АтVc(AV)Т		3,7
-307	ПК68.15-10АтVc(AV)Т-Е				285			3,6
-308	ПК68.15-10АтVc(AV)Т-И							3,6
-309	ПК68.15-10АтVc(AV)Т-К				310			3,8
-310	ПК68.15-10АтVc(AV)Т-Н				290			3,6
-311	ПК68.15-10АтVc(AV)Т-Р							3,6
-312	ПК68.15-4АтV(AV)Т-Д				305	ПК68.15-4АтV(AV)Т		3,7
-313	ПК68.15-4АтV(AV)Т-Е				285			3,6
-314	ПК68.15-4АтV(AV)Т-И							3,6
-315	ПК68.15-4АтV(AV)Т-К				310			3,8
-316	ПК68.15-4АтV(AV)Т-Н				290			3,6
-317	ПК68.15-4АтV(AV)Т-Р							3,6
-318	ПК68.15-6АтV(AV)Т-Д				305	ПК68.15-6АтV(AV)Т		3,7
-319	ПК68.15-6АтV(AV)Т-Е				285			3,6
-320	ПК68.15-6АтV(AV)Т-И							3,6
-321	ПК68.15-6АтV(AV)Т-К				310			3,8
-322	ПК68.15-6АтV(AV)Т-Н				290			3,6
-323	ПК68.15-6АтV(AV)Т-Р							3,6

Обозначение	Марка	Рис	Размеры, мм L	B	H	Применяемая панель перекрытия: Марка	Серия N вып.	Масса панели, т
1.241-7.2-6.0.0-324	ПК68.15-7АтV(AV)Т-Д	1	6850	1490	305	ПК68.15-7АтV(AV)Т	Серия 1.041.1-2 Выпуск 2	3,7
-325	ПК68.15-7АтV(AV)Т-Е				285			3,6
-326	ПК68.15-7АтV(AV)Т-И							3,6
-327	ПК68.15-7АтV(AV)Т-К				310			3,8
-328	ПК68.15-7АтV(AV)Т-Н				290			3,6
-329	ПК68.15-7АтV(AV)Т-Р							3,6
-330	ПК68.15-8АтV(AV)Т-Д				305	ПК68.15-8АтV(AV)Т		3,7
-331	ПК68.15-8АтV(AV)Т-Е				285			3,6
-332	ПК68.15-8АтV(AV)Т-И							3,6
-333	ПК68.15-8АтV(AV)Т-К				310			3,8
-334	ПК68.15-8АтV(AV)Т-Н				290			3,6
-335	ПК68.15-8АтV(AV)Т-Р							3,6
-336	ПК68.15-10АтV(AV)Т-Д				305	ПК68.15-10АтV(AV)Т		3,7
-337	ПК68.15-10АтV(AV)Т-Е				285			3,6
-338	ПК68.15-10АтV(AV)Т-И							3,6
-339	ПК68.15-10АтV(AV)Т-К				310			3,8
-340	ПК68.15-10АтV(AV)Т-Н				290			3,6
-341	ПК68.15-10АтV(AV)Т-Р							3,6
-342	ПК68.15-12АтV(AV)Т-Д				305	ПК68.15-12АтV(AV)Т		3,6
-343	ПК68.15-12АтV(AV)Т-Е				285			3,4
-344	ПК68.15-12АтV(AV)Т-И							3,4
-345	ПК68.15-12АтV(AV)Т-К				310			3,7
-346	ПК68.15-12АтV(AV)Т-Н				290			3,5
-347	ПК68.15-12АтV(AV)Т-Р							3,5
-348	ПК86.12-3АтVс(AV)Т-Д	1	8650	1190	305	ПК86.12-3АтVс(AV)Т	Серия 1.041.1-2 Выпуск 3	3,6
-349	ПК86.12-3АтVс(AV)Т-Е				285			3,4
-350	ПК86.12-3АтVс(AV)Т-И							3,4
-351	ПК86.12-3АтVс(AV)Т-К				310			3,7
-352	ПК86.12-3АтVс(AV)Т-Н				290			3,5
-353	ПК86.12-3АтVс(AV)Т-Р							3,5
-354	ПК86.12-5АтVс(AV)Т-Д				305	ПК86.12-5АтVс(AV)Т		3,6
1.241-7.2-6.0.0-355	ПК86.12-5АтVс(AV)Т-Е	1	8650	1190	285	ПК86.12-5АтVс(AV)Т	Серия 1.041.1-2 Выпуск 3	3,4
-356	ПК86.12-5АтVс(AV)Т-И							3,4
-357	ПК86.12-5АтVс(AV)Т-К				310			3,4
-358	ПК86.12-5АтVс(AV)Т-Н				290			3,7
-359	ПК86.12-5АтVс(AV)Т-Р							3,5
-360	ПК86.12-7АтVс(AV)Т-Д				305	ПК86.12-7АтVс(AV)Т		3,6
-361	ПК86.12-7АтVс(AV)Т-Е				285			3,4
-362	ПК86.12-7АтVс(AV)Т-И							3,4
-363	ПК86.12-7АтVс(AV)Т-К				310			3,7
-364	ПК86.12-7АтVс(AV)Т-Н				290			3,5
-365	ПК86.12-7АтVс(AV)Т-Р							3,5
-366	ПК86.12-8АтVс(AV)Т-Д				305	ПК86.12-8АтVс(AV)Т		3,6
-367	ПК86.12-8АтVс(AV)Т-Е				285			3,4
-368	ПК86.12-8АтVс(AV)Т-И							3,4
-369	ПК86.12-8АтVс(AV)Т-К				310			3,7
-370	ПК86.12-8АтVс(AV)Т-Н				290			3,5
-371	ПК86.12-8АтVс(AV)Т-Р							3,5
-372	ПК86.12-4АтV(AV)Т-Д				305	ПК86.12-4АтV(AV)Т		3,6
-373	ПК86.12-4АтV(AV)Т-Е				285			3,4
-374	ПК86.12-4АтV(AV)Т-И							3,4
-375	ПК86.12-4АтV(AV)Т-К				310			3,7
-376	ПК86.12-4АтV(AV)Т-Н				290			3,5
-377	ПК86.12-4АтV(AV)Т-Р							3,5
-378	ПК86.12-5АтV(AV)Т-Д				305	ПК86.12-5АтV(AV)Т		3,6
-379	ПК86.12-5АтV(AV)Т-Е				285			3,4
-380	ПК86.12-5АтV(AV)Т-И							3,4
-381	ПК86.12-5АтV(AV)Т-К				310			3,7
-382	ПК86.12-5АтV(AV)Т-Н				290			3,5
-383	ПК86.12-5АтV(AV)Т-Р							3,5

Обозначение	Марка	Рис	Размеры, мм L	B	H	Применяемая панель перекрытия Марка	Серия N вып	Масса панели, т
1.241-7.2-6.0.0-384	ПК86.12-7АтV(AV)Т-Д	1	8650	1490	305	ПК86.12-7АтV(AV)Т	серия 1.041.1-2 выпуск 3	3,6
-385	ПК86.12-7АтV(AV)Т-Е				285			3,4
-386	ПК86.12-7АтV(AV)Т-И							3,4
-387	ПК86.12-7АтV(AV)Т-К				310			3,7
-388	ПК86.12-7АтV(AV)Т-Н				290			3,5
-389	ПК86.12-7АтV(AV)Т-Р							3,5
-390	ПК86.12-8АтV(AV)Т-Д				305	ПК86.12-8АтV(AV)Т		3,6
-391	ПК86.12-8АтV(AV)Т-Е				285			3,4
-392	ПК86.12-8АтV(AV)Т-И							3,4
-393	ПК86.12-8АтV(AV)Т-К				310			3,7
-394	ПК86.12-8АтV(AV)Т-Н				290			3,5
-395	ПК86.12-8АтV(AV)Т-Р							3,5
-396	ПК86.15-4АтIVc(AIV)Т-Д				305	ПК86.15-4АтIVc(AIV)Т		4,6
-397	ПК86.15-4АтIVc(AIV)Т-Е				285			4,4
-398	ПК86.15-4АтIVc(AIV)Т-И							4,4
-399	ПК86.15-4АтIVc(AIV)Т-К				310			4,7
-400	ПК86.15-4АтIVc(AIV)Т-Н				290			4,5
-401	ПК86.15-4АтIVc(AIV)Т-Р							4,5
-402	ПК86.15-5АтIVc(AIV)Т-Д				305	ПК86.15-5АтIVc(AIV)Т		4,6
-403	ПК86.15-5АтIVc(AIV)Т-Е				285			4,4
-404	ПК86.15-5АтIVc(AIV)Т-И							4,4
-405	ПК86.15-5АтIVc(AIV)Т-К				310			4,7
-406	ПК86.15-5АтIVc(AIV)Т-Н				290			4,5
-407	ПК86.15-5АтIVc(AIV)Т-Р							4,5
-408	ПК86.15-6АтIVc(AIV)Т-Д				305	ПК86.15-6АтIVc(AIV)Т		4,6
-409	ПК86.15-6АтIVc(AIV)Т-Е				285			4,4
-410	ПК86.15-6АтIVc(AIV)Т-И							4,4
-411	ПК86.15-6АтIVc(AIV)Т-К				310			4,7
-412	ПК86.15-6АтIVc(AIV)Т-Н				290			4,5
-413	ПК86.15-6АтIVc(AIV)Т-Р							4,5
-414	ПК86.15-8АтIVc(AIV)Т-Д				305	ПК86.15-8АтIVc(AIV)Т		4,6
1.241-7.2-6.0.0-415	ПК86.15-8АтIVc(AIV)Т-Е	1	8650	1490	285	ПК86.15-8АтIVc(AIV)Т	серия 1.041.1-2 выпуск 3	4,4
-416	ПК86.15-8АтIVc(AIV)Т-И							4,4
-417	ПК86.15-8АтIVc(AIV)Т-К				310			4,7
-418	ПК86.15-8АтIVc(AIV)Т-Н				290			4,5
-419	ПК86.15-8АтIVc(AIV)Т-Р							4,5
-420	ПК86.15-4АтIV(AV)Т-Д				305	ПК86.15-4АтIV(AV)Т		4,6
-421	ПК86.15-4АтIV(AV)Т-Е				285			4,4
-422	ПК86.15-4АтIV(AV)Т-И							4,4
-423	ПК86.15-4АтIV(AV)Т-К				310			4,7
-424	ПК86.15-4АтIV(AV)Т-Н				290			4,5
-425	ПК86.15-4АтIV(AV)Т-Р							4,5
-426	ПК86.15-5АтIV(AV)Т-Д				305	ПК86.15-5АтIV(AV)Т		4,6
-427	ПК86.15-5АтIV(AV)Т-Е				285			4,4
-428	ПК86.15-5АтIV(AV)Т-И							4,4
-429	ПК86.15-5АтIV(AV)Т-К				310			4,7
-430	ПК86.15-5АтIV(AV)Т-Н				290			4,5
-431	ПК86.15-5АтIV(AV)Т-Р							4,5
-432	ПК86.15-6АтIV(AV)Т-Д				305	ПК86.15-6АтIV(AV)Т		4,6
-433	ПК86.15-6АтIV(AV)Т-Е				285			4,4
-434	ПК86.15-6АтIV(AV)Т-И							4,4
-435	ПК86.15-6АтIV(AV)Т-К				310			4,7
-436	ПК86.15-6АтIV(AV)Т-Н				290			4,5
-437	ПК86.15-6АтIV(AV)Т-Р							4,5
-438	ПК86.15-8АтIV(AV)Т-Д				305	ПК86.15-8АтIV(AV)Т		4,6
-439	ПК86.15-8АтIV(AV)Т-Е				285			4,4
-440	ПК86.15-8АтIV(AV)Т-И							4,4
-441	ПК86.15-8АтIV(AV)Т-К				310			4,7
-442	ПК86.15-8АтIV(AV)Т-Н				290			4,5
-443	ПК86.15-8АтIV(AV)Т-Р							4,5

Инв. N подл. | Подп. и...

ИНВ. N ПОДЛ.	ПОДП. И ДАТА	ВЗАМ. ИНВ. N

Форм.	Зона	Поз.	Обозначение	Наименование	Кол. на исполн. 1.241-7.2-7.0.0										Примечание
					–	01	02	03	04	05	06	07	08	09	
				Документация											
А3			1.241-7.2-7.0.0 СБ	Сборочный чертеж	×	×	×	×	×	×	×	×	×	×	
А4			1.241-7.2-0.0.0 ТО	Техническое описание	×	×	×	×	×	×	×	×	×	×	
А3			1.241-7.2-0.0.0 РМ	Ведомость расхода материалов	×	×	×	×	×	×	×	×	×	×	
				Материалы											
				Бетон М50, δ = 60мм	0,336			0,336			0,336			0,336	$м^3$
				Бетон М50, δ = 40мм		0,224			0,224			0,224			$м^3$
				Бетон М35, δ = 40мм			0,224			0,224			0,224		$м^3$
				Древесноволокнистая плита											
				М12, δ=25мм, ГОСТ 4598-74*	5,6	5,6	5,6				5,6	5,6	5,6		$м^2$
				Битумная мастика											
				ГОСТ 2889-80, МБК-Г-55	11,2	11,2	11,2	11,2	11,2	11,2	11,2	11,2	11,2	11,2	кг
				Фибролитовая плита											
				Ф-400, δ=30мм, ГОСТ 8928-81				5,6	5,6	5,6				5,6	$м^2$

Копия верна

Нач. отд.	Греков	
Н. контр.	Мадоян	
ГИП	Шахова	
Рук. гр.	Мадоян	
Ст. инж.	Ротштейн	
Ст. техн.	Шишкина	

1.241-7.2-7.0.0

Комплексная панель перекрытия пристенная без выреза с теплозвукоизоляционным слоем.

Стадия	Лист	Листов
Р	1	12

ЦНИИЭП учебных зданий

Формат А4

ИНВ. N ПОДЛ.	ПОДП. И ДАТА	ВЗАМ. ИНВ. N

Форм.	Зона	Поз.	Обозначение	Наименование	Кол. на исполн. 1.241-7.2-7.0.0										Примечание
					10	11	12	13	14	15	16	17	18	19	
				Документация											
А3			1.241-7.2-7.0.0 СБ	Сборочный чертеж	×	×	×	×	×	×	×	×	×	×	
А4			1.241-7.2-0.0.0 ТО	Техническое описание	×	×	×	×	×	×	×	×	×	×	
А3			1.241-7.2-0.0.0 РМ	Ведомость расхода материалов	×	×	×	×	×	×	×	×	×	×	
				Материалы											
				Бетон М50, δ = 60мм			0,336			0,336			0,336		$м^3$
				Бетон М50, δ = 40мм	0,224			0,224			0,224			0,224	$м^3$
				Бетон М35, δ = 40мм		0,224			0,224			0,336			$м^3$
				Древесноволокнистая плита											
				М12, δ=25мм, ГОСТ 4598-74*			5,6	5,6	5,6				5,6	5,6	$м^2$
				Битумная мастика											
				ГОСТ 2889-80, МБК-Г-55	11,2	11,2	11,2	11,2	11,2	11,2	11,2	11,2	11,2	11,2	кг
				Фибролитовая плита											
				Ф-400, δ = 30мм, ГОСТ 8928-81	5,6	5,6				5,6	5,6	5,6			$м^2$

20937-01 78

1.241-7.2-7.0.0 Лист 2

Формат А4

77

Инв.№ подл.	Подп. и дата	Взам.инв.№

Форм.	Зона	Поз.	Обозначение	Наименование	Кол. на испол. 1.241-7.2-7.0.0 20	21	22	23	24	25	26	27	28	29	Примечание
				Документация											
А3			1.241-7.2-7.0.0 СБ	Сборочный чертеж	×	×	×	×	×	×	×	×	×	×	
А4			1.241-7.2-0.0.0 ТО	Техническое описание	×	×	×	×	×	×	×	×	×	×	
А3			1.241-7.2-0.0.0 РМ	Ведомость расхода материалов	×	×	×	×	×	×	×	×	×	×	
				Материалы											
				Бетон М50, δ = 60мм		0,336			0,336			0,336			м³
				Бетон М50, δ = 40мм			0,224			0,224			0,224		м³
				Бетон М35, δ = 40мм	0,224			0,224			0,224			0,224	м³
				Древесноволокнистая плита											
				М12, δ=25мм, ГОСТ4598-74*	5,6				5,6	5,6	5,6				м²
				Битумная мастика											
				ГОСТ 2889-80, МБК-Г-55	11,2	11,2	11,2	11,2	11,2	11,2	11,2	11,2	11,2	11,2	кг
				Фибролитовая плита											
				Ф-400, δ=30мм, ГОСТ 8928-81		5,6	5,6	5,6				5,6	5,6	5,6	м²

1.241-7.2-7.0.0	Лист 3

Формат А4

Копия верна

Инв.№ подл.	Подп. и дата	Взам.инв.№

Форм.	Зона	Поз.	Обозначение	Наименование	Кол. на испол. 1.241-7.2-7.0.0 30	31	32	33	34	35	36	37	38	39	Примечание
				Документация											
А3			1.241-7.2-7.0.0 СБ	Сборочный чертеж	×	×	×	×	×	×	×	×	×	×	
А4			1.241-7.2-0.0.0 ТО	Техническое описание	×	×	×	×	×	×	×	×	×	×	
А3			1.241-7.2-0.0.0 РМ	Ведомость расхода материалов	×	×	×	×	×	×	×	×	×	×	
				Материалы											
				Бетон М50, δ = 60мм	0,411			0,411			0,411			0,411	м³
				Бетон М50, δ = 40мм		0,274			0,274			0,274			м³
				Бетон М35, δ = 40мм			0,274			0,274			0,274		м³
				Древесноволокнистая плита											
				М12, δ=25мм, ГОСТ4598-74*	6,8	6,8	6,8				6,8	6,8	6,8		м²
				Битумная мастика											
				ГОСТ 2889-80, МБК-Г-55	13,7	13,7	13,7	13,7	13,7	13,7	13,7	13,7	13,7	13,7	кг
				Фибролитовая плита											
				Ф-400, δ=30мм, ГОСТ 8928-81				6,8	6,8	6,8				6,8	м²

1.241-7.2-7.0.0	Лист 4

Формат А4

Инв. N подл.	Подп. и дата	Взам. инв. N

Форм.	Зона	Поз.	Обозначение	Наименование	Кол. на испол. 1.241-7.2-7.0.0										Примечание
					40	41	42	43	44	45	46	47	48	49	
				Документация											
А3			1.241-7.2-7.0.0 СБ	Сборочный чертеж	×	×	×	×	×	×	×	×	×	×	
А4			1.241-7.2-0.0.0 ТО	Техническое описание	×	×	×	×	×	×	×	×	×	×	
А3			1.241-7.2-0.0.0 РМ	Ведомость расхода материалов	×	×	×	×	×	×	×	×	×	×	
				Материалы											
				Бетон М50, δ = 60мм			0,411			0,411			0,411		м³
				Бетон М50, δ = 40мм	0,274			0,274			0,274			0,274	м³
				Бетон М35, δ = 40мм		0,274			0,274			0,274			м³
				Древесноволокнистая плита											
				М12, δ=25мм, ГОСТ4598-74*			6,8	6,8	6,8				6,8	6,8	м²
				Битумная мастика											
				ГОСТ 2889-80, МБК-Г-55	13,7	13,7	13,7	13,7	13,7	13,7	13,7	13,7	13,7	13,7	кг
				Фибролитовая плита											
				Ф-400, δ=30мм, ГОСТ8928-81	6,8	6,8				6,8	6,8	6,8			м²

Инв. N подл. | Подп. и дата | Взам. инв. N

Форм.	Зона	Поз.	Обозначение	Наименование	Кол. на испол. 1.241-7.2-7.0.0										Примечание
					50	51	52	53	54	55	56	57	58	59	
				Документация											
А3			1.241-7.2-7.0.0 СБ	Сборочный чертеж	×	×	×	×	×	×	×	×	×	×	
А4			1.241-7.2-0.0.0 ТО	Техническое описание	×	×	×	×	×	×	×	×	×	×	
А3			1.241-7.2-0.0.0 РМ	Ведомость расхода материалов	×	×	×	×	×	×	×	×	×	×	
				Материалы											
				Бетон М50, δ = 60мм		0,411			0,411			0,411			м³
				Бетон М50, δ = 40мм			0,274			0,274			0,274		м³
				Бетон М35, δ = 40мм	0,274			0,274			0,274			0,274	м³
				Древесноволокнистая плита											
				М12, δ=25мм, ГОСТ4598-74*	6,8				6,8	6,8	6,8				м²
				Битумная мастика											
				ГОСТ 2889-80, МБК-Г-55	13,7	13,7	13,7	13,7	13,7	13,7	13,7	13,7	13,7	13,7	кг
				Фибролитовая плита											
				Ф-400, δ=30мм, ГОСТ8928-81		6,8	6,8	6,8				6,8	6,8	6,8	м²

Форм.	Зона	Поз.	Обозначение	Наименование	Кол. на испол. 1.241-7.2-7.0.0 60	61	62	63	64	65	66	67	68	69	Примечание
				Документация											
А3			1.241-7.2-7.0.0 СБ	Сборочный чертеж	×	×	×	×	×	×	×	×	×	×	
А4			1.241-7.2-0.0.0 ТО	Техническое описание	×	×	×	×	×	×	×	×	×	×	
А3			1.241-7.2-0.0.0 ВМ	Ведомость расхода материалов	×	×	×	×	×	×	×	×	×	×	
				Материалы											
				Бетон М50, δ = 60мм	0,411			0,411			0,523			0,523	м³
				Бетон М50, δ = 40мм		0,274			0,274			0,349			м³
				Бетон М35, δ = 40мм			0,274			0,274			0,349		м³
				Древесноволокнистая плита											
				М12, δ=25мм, ГОСТ4598-74*	6,8	6,8	6,8				8,7	8,7	8,7		м²
				Битумная мастика											
				ГОСТ 2889-80, МБК-Г-55	13,7	13,7	13,7	13,7	13,7	13,7	17,4	17,4	17,4	17,4	кг
				Фибролитовая плита											
				Ф-400, δ=30мм, ГОСТ8928-81				6,8	6,8	6,8				8,7	м²

1.241-7.2-7.0.0 Лист 7

Формат А4

Копия верна

Инв.№ подл.	Подп. и дата	Взам. инв.№

Форм.	Зона	Поз.	Обозначение	Наименование	Кол. на испол. 1.241-7.2-7.0.0 70	71	72	73	74	75	76	77	78	79	Примечание
				Документация											
А3			1.241-7.2-7.0.0 СБ	Сборочный чертеж	×	×	×	×	×	×	×	×	×	×	
А4			1.241-7.2-0.0.0 ТО	Техническое описание	×	×	×	×	×	×	×	×	×	×	
А3			1.241-7.2-0.0.0 ВМ	Ведомость расхода материалов	×	×	×	×	×	×	×	×	×	×	
				Материалы											
				Бетон М50, δ = 60мм			0,523			0,523			0,523		м³
				Бетон М50, δ = 40мм	0,349			0,349			0,349			0,349	м³
				Бетон М35, δ = 40мм		0,349			0,349			0,349			м³
				Древесноволокнистая плита											
				М12, δ=25мм, ГОСТ4598-74*			8,7	8,7	8,7				8,7	8,7	м²
				Битумная мастика											
				ГОСТ 2889-80, МБК-Г-55	17,4	17,4	17,4	17,4	17,4	17,4	17,4	17,4	17,4	17,4	кг
				Фибролитовая плита											
				Ф-400, δ=30мм, ГОСТ8928-81	8,7	8,7				8,7	8,7	8,7			м²

1.241-7.2-7.0.0 Лист 8

Формат А4

2033-01 18

Инв.№ подл.	Подп. и дата	Взам.инв.№

Форм.	Зона	Поз.	Обозначение	Наименование	Кол. на исполн. 1.241-7.2-7.0.0										Примечание
					80	81	82	83	84	85	86	87	88	89	
				Документация											
А3			1.241-7.2-7.0.0 СБ	Сборочный чертеж	×	×	×	×	×	×	×	×	×	×	
А4			1.241-7.2-0.0.0 ТО	Техническое описание	×	×	×	×	×	×	×	×	×	×	
А3			1.241-7.2-0.0.0 ВМ	Ведомость расхода материалов	×	×	×	×	×	×	×	×	×	×	
				Материалы											
				Бетон М50, δ = 60мм		0,523			0,523			0,523			м³
				Бетон М50, δ = 40мм			0,349			0,349			0,349		м³
				Бетон М35, δ = 40мм	0,349			0,349			0,349			0,349	м³
				Древесноволокнистая плита											
				М12, δ=25мм, ГОСТ4598-74	8,7				8,7	8,7	8,7				м²
				Битумная мастика											
				ГОСТ 2889-80	17,4	17,4	17,4	17,4	17,4	17,4	17,4	17,4	17,4	17,4	кг
				Фибролитовая плита											
				Ф-400, δ=30мм, ГОСТ8928-81		8,7	8,7	8,7				8,7	8,7	8,7	м²

1.241-7.2-7.0.0

Лист 9

Формат А4

Копия верна

Инв.№ подл.	Подп. и дата	Взам.инв.№

Форм.	Зона	Поз.	Обозначение	Наименование	Кол. на исполн. 1.241-7.2-7.0.0										Примечание
					90	91	92	93	94	95	96	97	98	99	
				Документация											
А3			1.241-7.2-7.0.0 СБ	Сборочный чертеж	×	×	×	×	×	×	×	×	×	×	
А4			1.241-7.2-0.0.0 ТО	Техническое описание	×	×	×	×	×	×	×	×	×	×	
А3			1.241-7.2-0.0.0 ВМ	Ведомость расхода материалов	×	×	×	×	×	×	×	×	×	×	
				Материалы											
				Бетон М50, δ = 60мм	0,523			0,523			0,523			0,523	м³
				Бетон М50, δ = 40мм		0,349			0,349			0,349			м³
				Бетон М35, δ = 40мм			0,349			0,349			0,523		м³
				Древесноволокнистая плита											
				М12, δ=25мм, ГОСТ4598-74*	8,7	8,7	8,7				8,7	8,7	8,7		м²
				Битумная мастика											
				ГОСТ 2889-80, МБК-Г-55	17,4	17,4	17,4	17,4	17,4	17,4	17,4	17,4	17,4	17,4	кг
				Фибролитовая плита											
				Ф-400, δ=30мм, ГОСТ8928-81				8,7	8,7	8,7				8,7	м²

20237-01 82

1.241-7.2-7.0.0

Лист 10

Формат А4

Форм.	Зона	Поз.	Обозначение	Наименование	Кол. на исполн. 1.241-7.2-7.0.0 100	101	102	103	104	105	106	107	108	109	Примечание
				Документация											
А3			1.241-7.2-7.0.0 СБ	Сборочный чертеж	X	X	X	X	X	X	X	X	X	X	
А4			1.241-7.2-0.0.0 ТО	Техническое описание	X	X	X	X	X	X	X	X	X	X	
А3			1.241-7.2-0.0.0 РМ	Ведомость расхода материалов	X	X	X	X	X	X	X	X	X	X	
				Материалы											
				Бетон М50, δ = 60мм			0,523			0,523			0,523		м³
				Бетон М50, δ = 40мм	0,349			0,349			0,349			0,349	м³
				Бетон М35, δ = 40мм		0,349			0,349			0,349			м³
				Древесноволокнистая плита											
				М12, δ=25мм, ГОСТ4598-74*			8,7	8,7	8,7				8,7	8,7	м²
				Битумная мастика											
				ГОСТ 2889-80, МБК-Г-55	17,4	17,4	17,4	17,4	17,4	17,4	17,4	17,4	17,4	17,4	кр
				Фибролитовая плита											
				Ф-400, δ=30мм, ГОСТ8928-81	8,7	8,7				8,7	8,7	8,7			м²

1.241-7.2-7.0.0 Лист 11

Формат А4

Копия верна

Форм.	Зона	Поз.	Обозначение	Наименование	Кол. на исполн. 1.241-7.2-7.0.0 110	111	112	113	Примечание
				Документация					
А3			1.241-7.2-7.0.0 СБ	Сборочный чертеж	X	X	X	X	
А4			1.241-7.2-0.0.0 ТО	Техническое описание	X	X	X	X	
А3			1.241-7.2-0.0.0 РМ	Ведомость расхода материалов	X	X	X	X	
				Материалы					
				Бетон М50, δ = 60мм		0,523			м³
				Бетон М50, δ = 40мм			0,349		м³
				Бетон М35, δ = 40мм	0,349			0,349	м³
				Древесноволокнистая плита					
				М12, δ=25мм, ГОСТ4598-74*	8,7				м²
				Битумная мастика					
				ГОСТ 2889-80, МБК-Г-55	17,4	17,4	17,4	17,4	кр
				Фибролитовая плита					
				Ф-400, δ=30мм, ГОСТ8928-81		8,7	8,7	8,7	м²

1.241-7.2-7.0.0 Лист 12

Формат А4

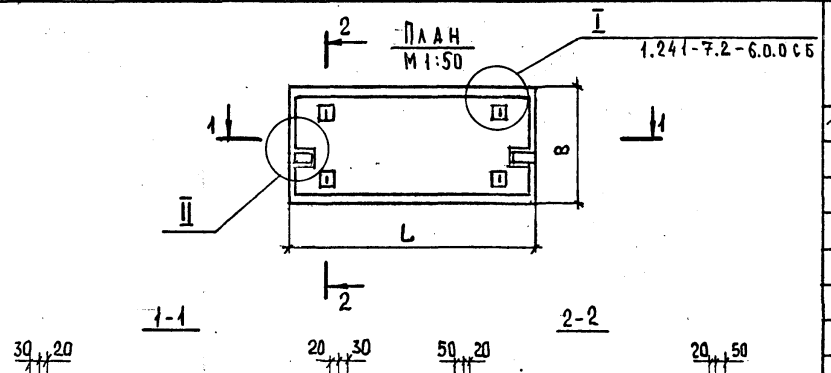

Обозначение	Марка	Размеры, мм L	B	H	Применяемая панель перекрытия: Марка	Серия N вып.	Масса панели, т
1.241-7.2-7.0.0	ПК56.12-4АтIVс(AIV)Т-1А	5650	1190	305	ПК56.12-4АтIVс(AIV)Т-1	Серия 1.041.1-2 Выпуск 1	2,3
-01	ПК56.12-4АтIVс(AIV)Т-1Е			285			2,2
-02	ПК56.12-4АтIVс(AIV)Т-1И						2,2
-03	ПК56.12-4АтIVс(AIV)Т-1К			310			2,4
-04	ПК56.12-4АтIVс(AIV)Т-1Н			290			2,3
-05	ПК56.12-4АтIVс(AIV)Т-1Р						2,3
-06	ПК56.12-8АтIVс(AIV)Т-1А			305	ПК56.12-8АтIVс(AIV)Т-1		2,3
-07	ПК56.12-8АтIVс(AIV)Т-1Е			285			2,2
-08	ПК56.12-8АтIVс(AIV)Т-1И						2,2
-09	ПК56.12-8АтIVс(AIV)Т-1К			310			2,4
-10	ПК56.12-8АтIVс(AIV)Т-1Н			290			2,3
-11	ПК56.12-8АтIVс(AIV)Т-1Р						2,3
-12	ПК56.12-12АтIVс(AIV)Т-1А			305	ПК56.12-12АтIVс(AIV)Т-1		2,3
-13	ПК56.12-12АтIVс(AIV)Т-1Е			285			2,2
-14	ПК56.12-12АтIVс(AIV)Т-1И						2,2
-15	ПК56.12-12АтIVс(AIV)Т-1К			310			2,4
-16	ПК56.12-12АтIVс(AIV)Т-1Н			290			2,3
-17	ПК56.12-12АтIVс(AIV)Т-1Р						2,3
-18	ПК56.12-4АтV(AV)Т-1А			305	ПК56.12-4АтV(AV)Т-1		2,3
-19	ПК56.12-4АтV(AV)Т-1Е			285			2,2
-20	ПК56.12-4АтV(AV)Т-1И						2,2
-21	ПК56.12-4АтV(AV)Т-1К			310			2,4
-22	ПК56.12-4АтV(AV)Т-1Н			290			2,3
-23	ПК56.12-4АтV(AV)Т-1Р						2,3

Нач.отд.	Греков	
Н.контр	Мадоян	
ГИП	Шахова	
Рук.гр.	Мадоян	
Ст.инж.	Ротштейн	
Инж.	Елисеева	

1.241-7.2-7.0.0 сб

Комплексная панель перекрытия пристенная без выреза с теплозвукоизоляционным слоем. Сборочный чертеж

Стадия	Масса	Масштаб
Р	См. табл.	1:20
Лист 1	Листов 3	

ЦНИИЭП учебных зданий

Взам. инв. N | Подпись и дата | Инв. N подл.

Обозначение	Марка	Размеры, мм L	B	H	Применяемая панель перекрытия Марка	Серия, выпуск	Масса панели, т
1.241-7.2-7.0.0-24	ПК56.12-9АтV(AV)Т-1Д	5650	1190	305	ПК56.12-9АтV(AV)Т-1	Серия 1.041.1-2 выпуск 1	2,3
-25	ПК56.12-9АтV(AV)Т-1Е			285			2,2
-26	ПК56.12-9АтV(AV)Т-1И						2,2
-27	ПК56.12-9АтV(AV)Т-1К			310			2,4
-28	ПК56.12-9АтV(AV)Т-1Н			290			2,3
-29	ПК56.12-9АтV(AV)Т-1Р						2,3
-30	ПК68.12-5АтIVс(AIV)Т-1Д	6850		305	ПК68.12-5АтIVс(AIV)Т-1		2,9
-31	ПК68.12-5АтIVс(AIV)Т-1Е			285			2,8
-32	ПК68.12-5АтIVс(AIV)Т-1И						2,8
-33	ПК68.12-5АтIVс(AIV)Т-1К			310			2,9
-34	ПК68.12-5АтIVс(AIV)Т-1Н			290			2,8
-35	ПК68.12-5АтIVс(AIV)Т-1Р						2,8
-36	ПК68.12-8АтIVс(AIV)Т-1Д			305	ПК68.12-8АтIVс(AIV)Т-1		2,9
-37	ПК68.12-8АтIVс(AIV)Т-1Е			285			2,8
-38	ПК68.12-8АтIVс(AIV)Т-1И						2,8
-39	ПК68.12-8АтIVс(AIV)Т-1К			310			2,9
-40	ПК68.12-8АтIVс(AIV)Т-1Н			290			2,8
-41	ПК68.12-8АтIVс(AIV)Т-1Р						2,8
-42	ПК68.12-12АтIVс(AIV)Т-1Д			305	ПК68.12-12АтIVс(AIV)Т-1	Серия 1.041.1-2 выпуск 2	2,9
-43	ПК68.12-12АтIVс(AIV)Т-1Е			285			2,8
-44	ПК68.12-12АтIVс(AIV)Т-1И						2,8
-45	ПК68.12-12АтIVс(AIV)Т-1К			310			2,9
-46	ПК68.12-12АтIVс(AIV)Т-1Н			290			2,8
-47	ПК68.12-12АтIVс(AIV)Т-1Р						2,8
-48	ПК68.12-5АтIVс(AIV)Т-1Д			305	ПК68.12-5АтV(AV)Т-1		2,9
-49	ПК68.12-5АтV(AV)Т-1Е			285			2,8
-50	ПК68.12-5АтV(AV)Т-1И						2,8
-51	ПК68.12-5АтV(AV)Т-1К			310			2,9
-52	ПК68.12-5АтV(AV)Т-1Н			290			2,8
-53	ПК68.12-5АтV(AV)Т-1Р						2,8
-54	ПК68.12-8АтV(AV)Т-1Д			305	ПК68.12-8АтV(AV)Т-1		2,9

Обозначение	Марка	Размеры, мм L	B	H	Применяемая панель перекрытия Марка	Серия, выпуск	Масса панели, т
1.241-7.2-7.0.0-55	ПК68.12-8АтV(AV)Т-1Е	6850	1190	285	ПК68.12-8АтV(AV)Т-1	Серия 1.041.1-2 выпуск 2	2,8
-56	ПК68.12-8АтV(AV)Т-1И						2,8
-57	ПК68.12-8АтV(AV)Т-1К			310			2,9
-58	ПК68.12-8АтV(AV)Т-1Н			290			2,8
-59	ПК68.12-8АтV(AV)Т-1Р						2,8
-60	ПК68.12-12АтV(AV)Т-1Д			305	ПК68.12-12АтV(AV)Т-1		2,9
-61	ПК68.12-12АтV(AV)Т-1Е			285			2,8
-62	ПК68.12-12АтV(AV)Т-1И						2,8
-63	ПК68.12-12АтV(AV)Т-1К			310			2,9
-64	ПК68.12-12АтV(AV)Т-1Н			290			2,8
-65	ПК68.12-12АтV(AV)Т-1Р						2,8
-66	ПК86.12-3АтIVс(AIV)Т-1Д	8650		305	ПК86.12-3АтIVс(AIV)Т-1		2,9
-67	ПК86.12-3АтIVс(AIV)Т-1Е			285			2,8
-68	ПК86.12-3АтIVс(AIV)Т-1И						2,8
-69	ПК86.12-3АтIVс(AIV)Т-1К			310			2,9
-70	ПК86.12-3АтIVс(AIV)Т-1Н			290			2,8
-71	ПК86.12-3АтIVс(AIV)Т-1Р						2,8
-72	ПК86.12-5АтIVс(AIV)Т-1Д			305	ПК86.12-5АтIVс(AIV)Т-1	Серия 1.041.1-2 выпуск 3	3,6
-73	ПК86.12-5АтIVс(AIV)Т-1Е			285			3,5
-74	ПК86.12-5АтIVс(AIV)Т-1И						3,5
-75	ПК86.12-5АтIVс(AIV)Т-1К			310			3,7
-76	ПК86.12-5АтIVс(AIV)Т-1Н			290			3,5
-77	ПК86.12-5АтIVс(AIV)Т-1Р						3,5
-78	ПК86.12-7АтIVс(AIV)Т-1Д			305	ПК86.12-7АтIVс(AIV)Т-1		3,6
-79	ПК86.12-7АтIVс(AIV)Т-1Е			285			3,5
-80	ПК86.12-7АтIVс(AIV)Т-1И						3,5
-81	ПК86.12-7АтIVс(AIV)Т-1К			310			3,7
-82	ПК86.12-7АтIVс(AIV)Т-1Н			290			3,5
-83	ПК86.12-7АтIVс(AIV)Т-1Р						3,5

Инв. N подл. | Подп. и дат.

Копия верна

Обозначение	Марка	Размеры, мм L	B	H	Применяемая панель: Марка	Серия N вып.	Масса панели, т
1.241-7.2-7.0.0-84	ПК86.12-8А$_т$IVс(AIV)Т-1Д	8650	1190	305	ПК86.12-8А$_т$IVс(AIV)Т-1	1.041.1-1 выпуск 3	3,6
-85	ПК86.12-8А$_т$IVс(AIV)Т-1Е			285			3,5
-86	ПК86.12-8А$_т$IVс(AIV)Т-1И						3,5
-87	ПК86.12-8А$_т$IVс(AIV)Т-1К			310			3,7
-88	ПК86.12-8А$_т$IVс(AIV)Т-1Н			290			3,5
-89	ПК86.12-8А$_т$IVс(AIV)Т-1Р						3,5
-90	ПК86.12-4А$_т$V(AV)Т-1Д			305	ПК86.12-4А$_т$V(AV)Т-1		3,6
-91	ПК86.12-4А$_т$V(AV)Т-1Е			285			3,5
-92	ПК86.12-4А$_т$V(AV)Т-1И						3,5
-93	ПК86.12-4А$_т$V(AV)Т-1К			310			3,7
-94	ПК86.12-4А$_т$V(AV)Т-1Н			290			3,5
-95	ПК86.12-4А$_т$V(AV)Т-1Р						3,5
-96	ПК86.12-5А$_т$V(AV)Т-1Д			305	ПК86.12-5А$_т$V(AV)Т-1		3,6
-97	ПК86.12-5А$_т$V(AV)Т-1Е			285			3,5
-98	ПК86.12-5А$_т$V(AV)Т-1И						3,5
-99	ПК86.12-5А$_т$V(AV)Т-1К			310			3,7
-100	ПК86.12-5А$_т$V(AV)Т-1Н			290			3,5
-101	ПК86.12-5А$_т$V(AV)Т-1Р						3,5
-102	ПК86.12-7А$_т$V(AV)Т-1Д			305	ПК86.12-7А$_т$V(AV)Т-1		3,6
-103	ПК86.12-7А$_т$V(AV)Т-1Е			285			3,5
-104	ПК86.12-7А$_т$V(AV)Т-1И						3,5
-105	ПК86.12-7А$_т$V(AV)Т-1К			310			3,7
-106	ПК86.12-7А$_т$V(AV)Т-1Н			290			3,5
-107	ПК86.12-7А$_т$V(AV)Т-1Р						3,5
-108	ПК86.12-8А$_т$V(AV)Т-1Д			305	ПК86.12-8А$_т$V(AV)Т-1		3,6
-109	ПК86.12-8А$_т$V(AV)Т-1Е			285			3,5
-110	ПК86.12-8А$_т$V(AV)Т-1И						3,5
-111	ПК86.12-8А$_т$V(AV)Т-1К			310			3,7
-112	ПК86.12-8А$_т$V(AV)Т-1Н			290			3,5
-113	ПК86.12-8А$_т$V(AV)Т-1Р						3,5

1.241-7.2-7.0.0 ОБ — Лист 3

Инв. N подл. | Подп. и дата | Взам. инв. N

Формат А4

Инв. N подл.	Подп. и дата	Взам. инв. N

Формат	Зона	Поз.	Обозначение	Наименование	Кол. на испол. 1.241-7.2-8.0.0- —	01	02	03	04	05	06	07	08	09	Примечание
				Документация											
А3			1.241-7.2-8.0.ОСБ	Сборочный чертеж		X	X	X	X	X	X	X	X	X	
А4			1.241-7.2-0.0.ОТО	Технические описание		X	X	X	X	X	X	X	X	X	
А3			1.241-7.2-0.0.ОРМ	Ведомость расхода материалов		X	X	X	X	X	X	X	X	X	
				Материалы											
				Бетон М50, δ = 60мм	0,250			0,250		0,250				0,250	м³
				Бетон М50, δ = 40мм		0,166			0,166		0,166				м³
				Бетон М35, δ = 40мм			0,166			0,166			0,166		м³
				Древесноволокнистая плита											
				М12, δ=25мм, ГОСТ 4598-74*	4,2	4,2		4,2			4,2	4,2	4,2		м²
				Битумная мастика											
				ГОСТ 2889-80, МБК-Г-55	8,3	8,3	8,3	8,3	8,3	8,3	8,3	8,3	8,3	33,3	кг
				Фибролитовая плита											
				ФЧ100, δ=30мм, ГОСТ 8928-81				4,2	4,2	4,2			4,2		м²

1.241-7.2-8.0.0

Нач. отд.	Греков		
Н. контр.	Мадоян		
Гип	Шахова		
Рук. гр.	Мадоян		
Инженер	Бурмакова		
Ст. техн.	Шишкина		

Комплексная панель перекрытия приточная с вырезом о теплозвукоизоляционным слоем

Стадия	Лист	Листов
Р	1	9

ЦНИИЭП учебных зданий

Формат А4

Форм.	Зона	Поз.	Обозначение	Наименование	Кол. на испол. 1.241-7.2-8.0.0 10	11	12	13	14	15	16	17	18	19	Примечание
				Документация											
А3			1.241-7.2-8.0.0 СБ	Сборочный чертеж	×	×	×	×	×	×	×	×	×	×	
А4			1.241-7.2-0.0.0 ТО	Техническое описание	×	×	×	×	×	×	×	×	×	×	
А3			1.241-7.2-0.0.0 РМ	Ведомость расхода материалов	×	×	×	×	×	×	×	×	×	×	
				Материалы											
				Бетон М50, δ = 60мм			0,250			0,250			0,250		м³
				Бетон М50, δ = 40мм	0,166			0,166			0,166			0,166	м³
				Бетон М35, δ = 40мм		0,166			0,166			0,166			м³
				Древесноволокнистая плита											
				М12, δ=25мм, ГОСТ4598-74*			4,2	4,2	4,2				4,2	4,2	м²
				Битумная мастика											
				ГОСТ 2889-80, МБК-Г-55	8,3	8,3	8,3	8,3	8,3	8,3	8,3	8,3	8,3	8,3	кг
				Фибролитовая плита											
				Ф-400, δ = 30мм, ГОСТ8928-81	4,2	4,2				4,2	4,2	4,2			м²

1.241-7.2-8.0.0 | Лист 2

Формат А4

Копировал

Инв. N подл. | Подп. и дата | Взам. инв. N

Форм.	Зона	Поз.	Обозначение	Наименование	Кол. на испол. 1.241-7.2-8.0.0 20	21	22	23	24	25	26	27	28	29	Примечание
				Документация											
А3			1.241-7.2-8.0.0 СБ	Сборочный чертеж	×	×	×	×	×	×	×	×	×	×	
А4			1.241-7.2-0.0.0 ТО	Техническое описание	×	×	×	×	×	×	×	×	×	×	
А3			1.241-7.2-0.0.0 РМ	Ведомость расхода материалов	×	×	×	×	×	×	×	×	×	×	
				Материалы											
				Бетон М50, δ = 60мм		0,250			0,250			0,250			м³
				Бетон М50, δ = 40мм			0,166			0,166			0,166		м³
				Бетон М35, δ = 40мм	0,166			0,166			0,166			0,166	м³
				Древесноволокнистая плита											
				М12, δ=25мм, ГОСТ4598-74*	4,2				4,2	4,2	4,2				м²
				Битумная мастика											
				ГОСТ 2889-80, МБК-Г-55	8,3	8,3	8,3	8,3	8,3	8,3	8,3	8,3	8,3	8,3	кг
				Фибролитовая плита											
				Ф-400, δ = 30мм, ГОСТ8928-81		4,2	4,2	4,2				4,2	4,2	4,2	м²

1.241-7.2-8.0.0 | Лист 3

Формат А4

Инв.№ подл.	Подп. и дата	Взам.инв.№

Форм.	Зона	Поз.	Обозначение	Наименование	Кол. на исполн. 1.241-7.2-8.0.0 30	31	32	33	34	35	36	37	38	39	Примечание
				Документация											
А3			1.241-7.2-8.0.0 СБ	Сборочный чертеж	×	×	×	×	×	×	×	×	×	×	
А4			1.241-7.2-0.0.0 ТО	Техническое описание	×	×	×	×	×	×	×	×	×	×	
А3			1.241-7.2-0.0.0 ВМ	Ведомость расхода материалов	×	×	×	×	×	×	×	×	×	×	
				Материалы											
				Бетон М50, δ = 60мм	0,306			0,306			0,306			0,306	м³
				Бетон М50, δ = 40мм		0,204			0,204			0,204			м³
				Бетон М35, δ = 40мм			0,204			0,204			0,204		м³
				Древесноволокнистая плита											
				М12 δ=25мм, ГОСТ4598-74*	5,1	5,1	5,1				5,1	5,1	5,1		м²
				Битумная мастика											
				ГОСТ 2889-80, МБК-Г-55	10,2	10,2	10,2	10,2	10,2	10,2	10,2	10,2	10,2	10,2	кг
				Фибролитовая плита											
				Ф-400, δ=30мм, ГОСТ8928-81				5,1	5,1	5,1				5,1	м²

	1.241-7.2-8.0.0	Лист 4

Формат А4

Копия верна

Инв.№ подл.	Подп. и дата	Взам.инв.№

Форм.	Зона	Поз.	Обозначение	Наименование	Кол. на исполн. 1.241-7.2-8.0.0 40	41	42	43	44	45	46	47	48	49	Примечание
				Документация											
А3			1.241-7.2-8.0.0 СБ	Сборочный чертеж	×	×	×	×	×	×	×	×	×	×	
А4			1.241-7.2-0.0.0 ТО	Техническое описание	×	×	×	×	×	×	×	×	×	×	
А3			1.241-7.2-0.0.0 ВМ	Ведомость расхода материалов	×	×	×	×	×	×	×	×	×	×	
				Материалы											
				Бетон М50, δ = 60мм			0,306			0,306			0,306		м³
				Бетон М50, δ = 40мм	0,204			0,204			0,204			0,204	м³
				Бетон М35, δ = 40мм		0,204			0,204			0,204			м³
				Древесноволокнистая плита											
				М12, δ=25мм, ГОСТ4598-74*			5,1	5,1	5,1				5,1	5,1	м²
				Битумная мастика											
				ГОСТ 2889-80, МБК-Г-55	10,2	10,2	10,2	10,2	10,2	10,2	10,2	10,2	10,2	10,2	кг
				Фибролитовая плита											
				Ф-400, δ=30мм, ГОСТ8928-81	5,1	5,1				5,1	5,1	5,1			м²

	1.241-7.2-8.0.0	Лист 5

Формат А4

20937-01 88

27

Инв.№ подл.	Подп. и дата	Взам.инв.№

Форм.	Зона	Поз.	Обозначение	Наименование	Кол. на исполн. 1.241-7.2-8.0.0										Примечание
					50	51	52	53	54	55	56	57	58	59	
				Документация											
А3			1.241-7.2-8.0.0 СБ	Сборочный чертеж	×	×	×	×	×	×	×	×	×	×	
А4			1.241-7.2-0.0.0 ТО	Техническое описание	×	×	×	×	×	×	×	×	×	×	
А3			1.241-7.2-0.0.0 ВМ	Ведомость расхода материалов	×	×	×	×	×	×	×	×	×	×	
				Материалы											
				Бетон М50, δ = 60мм		0,306			0,306			0,306			м³
				Бетон М50, δ = 40мм			0,204			0,204			0,204		м³
				Бетон М35, δ = 40мм	0,204			0,204			0,204			0,204	м³
				Древесноволокнистая плита											
				М12, δ=25мм, ГОСТ4598-74*	5,1				5,1	5,1	5,1				м²
				Битумная мастика											
				ГОСТ 2889-80, МБК-Г-55	10,2	10,2	10,2	10,2	10,2	10,2	10,2	10,2	10,2	10,2	кг
				Фибролитовая плита											
				Ф-400, δ=30мм, ГОСТ8928-81		5,1	5,1	5,1				5,1	5,1	5,1	м²

1.241-7.2-8.0.0	Лист 6

Формат А4

Копия верна

Инв.№ подл.	Подп. и дата	Взам.инв.№

Форм.	Зона	Поз.	Обозначение	Наименование	Кол. на исполн. 1.241-7.2-8.0.0										Примечание
					60	61	62	63	64	65	66	67	68	69	
				Документация											
А3			1.241-7.2-8.0.0 СБ	Сборочный чертеж	×	×	×	×	×	×	×	×	×	×	
А4			1.241-7.2-0.0.0 ТО	Техническое описание	×	×	×	×	×	×	×	×	×	×	
А3			1.241-7.2-0.0.0 ВМ	Ведомость расхода материалов	×	×	×	×	×	×	×	×	×	×	
				Материалы											
				Бетон М50, δ = 60мм	0,306			0,306			0,392			0,392	м³
				Бетон М50, δ = 40мм		0,204			0,204			0,261			м³
				Бетон М35, δ = 40мм			0,204			0,204			0,261		м³
				Древесноволокнистая плита											
				М12, δ=25мм, ГОСТ4598-74*	5,1	5,1	5,1				6,5	6,5	6,5		м²
				Битумная мастика											
				ГОСТ 2889-80, МБК-Г-55	10,2	10,2	10,2	10,2	10,2	10,2	13,0	13,0	13,0	13,0	кг
				Фибролитовая плита											
				Ф-400, δ=30мм, ГОСТ8928-81				5,1	5,1	5,1				6,5	м²

1.241-7.2-8.0.0	Лист 7

Формат А4

Инв.N подл.	Подп. и дата	Взам.инв.N

Форм.	Зона	Поз.	Обозначение	Наименование	Кол. на исполн. 1.241-7.2-8.0.0										Примечание
					70	71	72	73	74	75	76	77	78	79	
				Документация											
А3			1.241-7.2-8.0.0 СБ	Сборочный чертеж	×	×	×	×	×	×	×	×	×	×	
А4			1.241-7.2-0.0.0 ТО	Техническое описание	×	×	×	×	×	×	×	×	×	×	
А3			1.241-7.2-0.0.0 РМ	Ведомость расхода материалов	×	×	×	×	×	×	×	×	×	×	
				Материалы											
				Бетон М50, δ = 60мм			0,392			0,392			0,392		м³
				Бетон М50, δ = 40мм	0,261			0,261			0,261			0,261	м³
				Бетон М35, δ = 40мм		0,261			0,261			0,261			м³
				Древесноволокнистая плита											
				М12, δ=25мм, ГОСТ4598-74*			6,5	6,5	6,5				6,5	6,5	м²
				Битумная мастика											
				ГОСТ 2889-80, МБК-Г-55	13,0	13,0	13,0	13,0	13,0	13,0	13,0	13,0	13,0	13,0	кг
				Фибролитовая плита											
				Ф-400, δ=30мм, ГОСТ8928-81	6,5	6,5				6,5	6,5	6,5			м²

1.241-7.2-8.0.0

Лист 8

Формат А4

Копия

Инв.N подл.	Подп. и дата	Взам.инв.N

Форм.	Зона	Поз.	Обозначение	Наименование	Кол. на исполн. 1.241-7.2-8.0.0										Примечание
					80	81	82	83	84	85	86	87	88	89	
				Документация											
А3			1.241-7.2-8.0.0 СБ	Сборочный чертеж	×	×	×	×	×	×	×	×	×	×	
А4			1.241-7.2-0.0.0 ТО	Техническое описание	×	×	×	×	×	×	×	×	×	×	
А3			1.241-7.2-0.0.0 РМ	Ведомость расхода материалов	×	×	×	×	×	×	×	×	×	×	
				Материалы											
				Бетон М50, δ = 60мм		0,392			0,392			0,392			м³
				Бетон М50, δ = 40мм			0,261			0,261			0,261		м³
				Бетон М35, δ = 40мм	0,261			0,261			0,261			0,261	м³
				Древесноволокнистая плита											
				М12, δ=25мм, ГОСТ4598-74*	6,5				6,5	6,5	6,5				м²
				Битумная мастика											
				ГОСТ 2889-80, МБК-Г-55	13,0	13,0	13,0	13,0	13,0	13,0	13,0	13,0	13,0	13,0	кг
				Фибролитовая плита											
				Ф-400, δ=30мм, ГОСТ8928-81		6,5	6,5	6,5				6,5	6,5	6,5	м²

1.241-7.2-8.0.0

Лист 9

Формат А4

2057-7-01 ОВ

План
М1:50

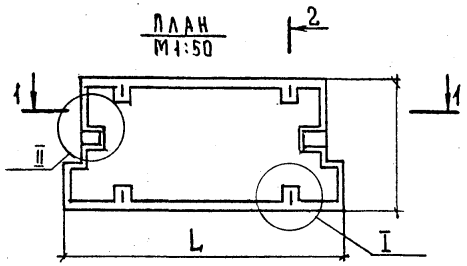

2-2

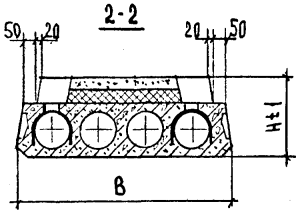

1-1

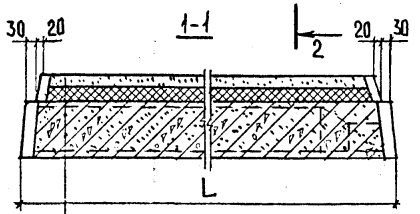

Легкий бетон
Теплозвукоизоляционный слой
Битумная мастика
Панель перекрытия

3-3

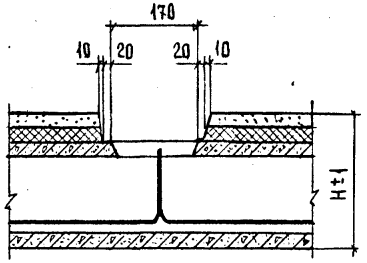

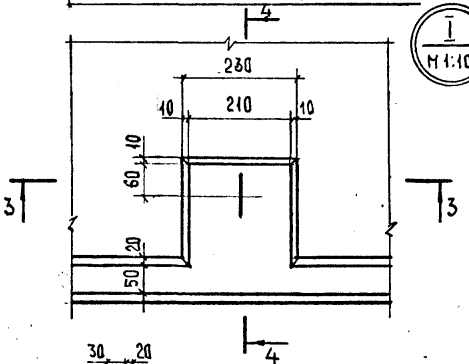

I
М1:10

4-4

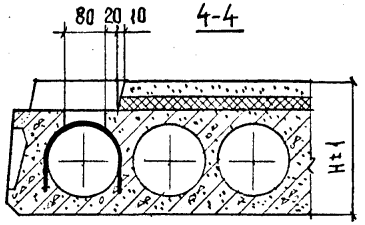

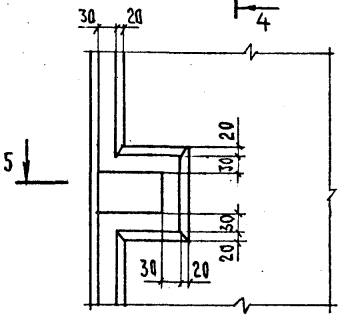

II
М1:10

5-5

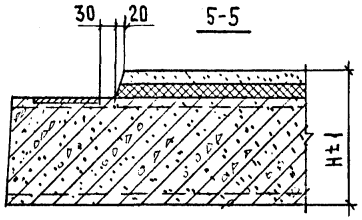

Обозначение	Марка	Размеры, мм.			Применяемая панель перекрытия		Масса панели, т
		L	B	H	Марка	N серии N вып.	
1.241-7.2-8.0.0	ПК56.9-4АтIVс(AIV)Т-Д	5650	990	305	ПК56.9-4АтIVс(AIV)Т	Серия 1.041.1-2 Выпуск 1	1,9
-1	ПК56.9-4АтIVс(AIV)Т-Е			285			1,9
-2	ПК56.9-4АтIVс(AIV)Т-И						1,9
-3	ПК56.9-4АтIVс(AIV)Т-К			310			2,0
-4	ПК56.9-4АтIVс(AIV)Т-Н			290			1,9
-5	ПК56.9-4АтIVс(AIV)Т-Р						1,9
-6	ПК56.9-6АтIVс(AIV)Т-Д			305	ПК56.9-6АтIVс(AIV)Т		1,9
-7	ПК56.9-6АтIVс(AIV)Т-Е			285			1,9
-8	ПК56.9-6АтIVс(AIV)Т-И						1,9
-9	ПК56.9-6АтIVс(AIV)Т-К			310			2,0
-10	ПК56.9-6АтIVс(AIV)Т-Н			290			1,9
-11	ПК56.9-6АтIVс(AIV)Т-Р						1,9
-12	ПК56.9-10АтIVс(AIV)Т-Д			305	ПК56.9-10АтIVс(AIV)Т		1,9
-13	ПК56.9-10АтIVс(AIV)Т-Е			285			1,9
-14	ПК56.9-10АтIVс(AIV)Т-И						1,9
-15	ПК56.9-10АтIVс(AIV)Т-К			310			2,0
-16	ПК56.9-10АтIVс(AIV)Т-Н			290			1,9
-17	ПК56.9-10АтIVс(AIV)Т-Р						1,9

Нач.отд.	Греков	
Н.контр.	Мадоян	
ГИП	Шахова	
Рук.гр.	Мадоян	
Ст.инж.	Ротштейн	
Инж.	Елисеева	

1.241-7.2-8.0.0 СБ

Комплексная панель перекрытия пристенная с вырезом с теплозвукоизоляционным слоем. Сборочный чертеж

Стадия	Масса	Масштаб
Р	см. табл.	1:20
Лист 1	Листов 3	

ЦНИИЭП учебных зданий

Инв.N подл. | Подпись и дата | Взам.инв.N

Обозначение	Марка	Размеры, мм L	B	H	Применяемая панель перекрытия Марка	№ серии и вып.	Масса панели, т
1.241-7.2-8.0.0-18	ПК56.9-6АтV(AV)Т-Д	5650	990	305	ПК56.9-6АтV(AV)Т	Серия 1.041.1-2 Выпуск 1	1,9
-19	ПК56.9-6АтV(AV)Т-Е			285			1,9
-20	ПК56.9-6АтV(AV)Т-И			310			1,9
-21	ПК56.9-6АтV(AV)Т-К			290			2,0
-22	ПК56.9-6АтV(AV)Т-Н						1,9
-23	ПК56.9-6АтV(AV)Т-Р						1,9
-24	ПК56.9-10АтV(AV)Т-Д			305	ПК56.9-10АтV(AV)Т		1,9
-25	ПК56.9-10АтV(AV)Т-Е			285			1,9
-26	ПК56.9-10АтV(AV)Т-И			310			1,9
-27	ПК56.9-10АтV(AV)Т-К			290			2,0
-28	ПК56.9-10АтV(AV)Т-Н						1,9
-29	ПК56.9-10АтV(AV)Т-Р						1,9
-30	ПК68.9-5АтIVc(AIV)Т-Д	6850		305	ПК68.9-5АтIVc(AIV)Т	Серия 1.041.1-2 Выпуск 2	2,4
-31	ПК68.9-5АтIVc(AIV)Т-Е			285			2,3
-32	ПК68.9-5АтIVc(AIV)Т-И			310			2,3
-33	ПК68.9-5АтIVc(AIV)Т-К			290			2,4
-34	ПК68.9-5АтIVc(AIV)Т-Н						2,3
-35	ПК68.9-5АтIVc(AIV)Т-Р						2,3
-36	ПК68.9-8АтIVc(AIV)Т-Д			305	ПК68.9-8АтIVc(AIV)Т		2,4
-37	ПК68.9-8АтIVc(AIV)Т-Е			285			2,3
-38	ПК68.9-8АтIVc(AIV)Т-И			310			2,3
-39	ПК68.9-8АтIVc(AIV)Т-К			290			2,4
-40	ПК68.9-8АтIVc(AIV)Т-Н						2,3
-41	ПК68.9-8АтIVc(AIV)Т-Р						2,3
-42	ПК68.9-12АтIVc(AIV)Т-Д			305	ПК68.9-12АтIVc(AIV)Т		2,4
1.241-7.2-8.0.0-43	ПК68.9-12АтIVc(AIV)Т-Е	6850	990	285	ПК68.9-12АтIVc(AIV)Т	Серия 1.041.1-2 Выпуск 2	2,3
-44	ПК68.9-12АтIVc(AIV)Т-И						2,3
-45	ПК68.9-12АтIVc(AIV)Т-К			310			2,4
-46	ПК68.9-12АтIVc(AIV)Т-Н			290			2,3
-47	ПК68.9-12АтIVc(AIV)Т-Р						2,3
-48	ПК68.9-5АтV(AV)Т-Д			305	ПК68.9-5АтV(AV)Т		2,4
-49	ПК68.9-5АтV(AV)Т-Е			285			2,3
-50	ПК68.9-5АтV(AV)Т-И						2,3
-51	ПК68.9-5АтV(AV)Т-К			310			2,4
-52	ПК68.9-5АтV(AV)Т-Н			290			2,3
-53	ПК68.9-5АтV(AV)Т-Р						2,3
-54	ПК68.9-8АтV(AV)Т-Д			305	ПК68.9-8АтV(AV)Т		2,4
-55	ПК68.9-8АтV(AV)Т-Е			285			2,3
-56	ПК68.9-8АтV(AV)Т-И						2,3
-57	ПК68.9-8АтV(AV)Т-К			310			2,4
-58	ПК68.9-8АтV(AV)Т-Н			290			2,3
-59	ПК68.9-8АтV(AV)Т-Р						2,3
-60	ПК68.9-12АтV(AV)Т-Д			305	ПК68.9-12АтV(AV)Т		2,4
-61	ПК68.9-12АтV(AV)Т-Е			285			2,3
-62	ПК68.9-12АтV(AV)Т-И						2,3
-63	ПК68.9-12АтV(AV)Т-К			310			2,4
-64	ПК68.9-12АтV(AV)Т-Н			290			2,3
-65	ПК68.9-12АтV(AV)Т-Р						2,3
-66	ПК86.9-5АтIVc(AIV)Т-Д	8650		305	ПК86.9-5АтIVc(AIV)Т	Серия 1.041.1-2 Выпуск 3	3,1
-67	ПК86.9-5АтIVc(AIV)Т-Е			285			3,0
-68	ПК86.9-5АтIVc(AIV)Т-И			310			3,0
-69	ПК86.9-5АтIVc(AIV)Т-К			290			3,1
-70	ПК86.9-5АтIVc(AIV)Т-Н						3,0
-71	ПК86.9-5АтIVc(AIV)Т-Р						3,0

Инв. № подл. | Подп. и дата | Взам. инв. №

Обозначение	Марка	Размеры, мм Ш	В	Н	Применяемая панель перекрытия Марка	N серии N вып.	Масса панели, т
1.241-7.2-8.0.0-72	ПК86.9 – 8АтIVс(AIV)Т-Д	8650	990	305	ПК86.9 – 8АтIVс(AIV)Т	серия 1.041.1-2 выпуск 3	3,1
-73	ПК86.9 – 8АтIVс(AIV)Т-Е			285			3,0
-74	ПК86.9 – 8АтIVс(AIV)Т-И						3,0
-75	ПК86.9 – 8АтIVс(AIV)Т-К			310			3,1
-76	ПК86.9 – 8АтIVс(AIV)Т-Н			290			3,0
-77	ПК86.9 – 8АтIVс(AIV)Т-Р						3,0
-78	ПК86.9 – 5АтV(AV)Т-Д			305	ПК86.9 – 5АтV(AV)Т		3,1
-79	ПК86.9 – 5АтV(AV)Т-Е			285			3,0
-80	ПК86.9 – 5АтV(AV)Т-И						3,0
-81	ПК86.9 – 5АтV(AV)Т-К			310			3,1
-82	ПК86.9 – 5АтV(AV)Т-Н			290			3,0
-83	ПК86.9 – 5АтV(AV)Т-Р						3,0
-84	ПК86.9 – 8АтV(AV)Т-Д			305	ПК86.9 – 8АтV(AV)Т		3,1
-85	ПК86.9 – 8АтV(AV)Т-Е			285			3,0
-86	ПК86.9 – 8АтV(AV)Т-И						3,0
-87	ПК86.9 – 8АтV(AV)Т-К			310			3,1
-88	ПК86.9 – 8АтV(AV)Т-Н			290			3,0
-89	ПК86.9 – 8АтV(AV)Т-Р						3,0

Инв.N подл. | Подп. и дата | Взам. инв.N

1.241 – 7.2 – 8.0.0 СБ | Лист 3

Формат А4

Формат	Зона	Поз.	Обозначение	Наименование	Кол. на испол. 1.241-7.2-9.0.0 –	Примечание
					- 01 02 03 04 05 06 07 08 09	
				Документация		
А3			1.241-7.2-9.0.0 СБ	Сборочный чертеж	X X X X X X X X X	
А4			1.241-7.2-0.0.0 ТО	Техническое описание	X X X X X X X X X	
А3			1.241-7.2-0.0.0 РМ	Ведомость расхода материалов	X X X X X X X X X	
				Материалы		
				Бетон М50, δ = 60мм	0,432 0,432 0,432	м³
				Бетон М50, δ = 40мм	0,288 0,288 0,288	м³
				Бетон М35, δ = 40мм	0,288 0,288 0,288	м³
				Древесноволокнистая плита		
				М12, δ=25мм, ГОСТ 4598-74*	7,2 7,2 7,2	м²
				Битумная мастика		
				ГОСТ 2889-80, МБК-Г-55	14,4 14,4 14,4 14,4 14,4 14,4 14,4 14,4 14,4	кг
				Фибролитовая плита		
				Ф-400, δ=30мм, ГОСТ 8928-81	7,2 7,2 7,2	м²

Инв.N подл. | Подп. и дата | Взам. инв.N

Нач.отд.	Греков	1.241 – 7.2 – 9.0.0	
Н. контр.	Маадон	Комплексная панель перекрытия связевая без выреза с теплозвукоизоляционным слоем	Стадия Р; Лист 1; Листов 16
ГИП	Шахова		ЦНИИЭП учебных зданий
Рук.гр.	Маадон		
Ст.инж.	Ротштейн		
Ст.техн.	Ищукина		Формат А4

ИНВ. N ПОДЛ.	ПОДП. И ДАТА	ВЗАМ. ИНВ. N

Копия верна

Форм.	Зона	Поз.	Обозначение	Наименование	Кол. на исполн. 1.241-7.2-9.0.0										Примечание
					10	11	12	13	14	15	16	17	18	19	
				Документация											
А3			1.241-7.2-9.0.0 СБ	Сборочный чертеж	×	×	×	×	×	×	×	×	×	×	
А4			1.241-7.2-0.0.0 ТО	Техническое описание	×	×	×	×	×	×	×	×	×	×	
А3			1.241-7.2-0.0.0 РМ	Ведомость расхода материалов	×	×	×	×	×	×	×	×	×	×	
				Материалы											
				Бетон М50, δ = 60мм			0,432			0,432			0,432		$м^3$
				Бетон М50, δ = 40мм	0,288			0,288			0,288			0,288	$м^3$
				Бетон М35, δ = 40мм		0,288			0,288			0,288			$м^3$
				Древесноволокнистая плита											
				М12, δ=25мм, ГОСТ 4598-74*			7,2	7,2	7,2				7,2	7,2	$м^2$
				Битумная мастика											
				ГОСТ 2889-80, МБК-Г-55	14,4	14,4	14,4	14,4	14,4	14,4	14,4	14,4	14,4	14,4	кг
				Фибролитовая плита											
				Ф-400, δ = 30мм, ГОСТ 8928-81	7,2	7,2				7,2	7,2	7,2			$м^2$

1.241-7.2-9.0.0 | Лист 2

Формат А4

ИНВ. N ПОДЛ.	ПОДП. И ДАТА	ВЗАМ. ИНВ. N

Форм.	Зона	Поз.	Обозначение	Наименование	Кол. на исполн. 1.241-7.2-9.0.0										Примечание
					20	21	22	23	24	25	26	27	28	29	
				Документация											
А3			1.241-7.2-9.0.0 СБ	Сборочный чертеж	×	×	×	×	×	×	×	×	×	×	
А4			1.241-7.2-0.0.0 ТО	Техническое описание	×	×	×	×	×	×	×	×	×	×	
А3			1.241-7.2-0.0.0 РМ	Ведомость расхода материалов	×	×	×	×	×	×	×	×	×	×	
				Материалы											
				Бетон М50, δ = 60мм		0,432			0,432			0,432			$м^3$
				Бетон М50, δ = 40мм			0,288			0,288			0,288		$м^3$
				Бетон М35, δ = 40мм	0,288			0,288			0,288			0,288	$м^3$
				Древесноволокнистая плита											
				М12, δ=25мм, ГОСТ 4598-74*	7,2				7,2	7,2	7,2				$м^2$
				Битумная мастика											
				ГОСТ 2889-80, МБК-Г-55	14,4	14,4	14,4	14,4	14,4	14,4	14,4	14,4	14,4	14,4	кг
				Фибролитовая плита											
				Ф-400, δ=30мм, ГОСТ 8928-81		7,2	7,2	7,2				7,2	7,2	7,2	$м^2$

1.241-7.2-9.0.0 | Лист 3

Формат А4

Инв.№ подл.	Подп. и дата	Взам.инв.№

Форм.	Зона	Поз.	Обозначение	Наименование	Кол. на испол. 1.241-7.2-9.0.0 30	31	32	33	34	35	36	37	38	39	Приме-чание
				Документация											
А3			1.241-7.2-9.0.0 СБ	Сборочный чертеж	×	×	×	×	×	×	×	×	×	×	
А4			1.241-7.2-0.0.0 ТО	Техническое описание	×	×	×	×	×	×	×	×	×	×	
А3			1.241-7.2-0.0.0 РМ	Ведомость расхода материалов	×	×	×	×	×	×	×	×	×	×	
				Материалы											
				Бетон М50, δ = 60мм	0,432			0,432			0,432			0,432	м³
				Бетон М50, δ = 40мм		0,288			0,288			0,288			м³
				Бетон М35, δ = 40мм			0,288			0,288			0,288		м³
				Древесноволокнистая плита											
				М12, δ=25мм, ГОСТ4598-74*	7,2	7,2	7,2				7,2	7,2	7,2		м²
				Битумная мастика											
				ГОСТ 2889-80, МБК-Г-55	14,4	14,4	14,4	14,4	14,4	14,4	14,4	14,4	14,4	14,4	кг
				Фибролитовая плита											
				Ф-400, δ=30мм, ГОСТ8928-81				7,2	7,2	7,2				7,2	м²

1.241-7.2-9.0.0	Лист 4

Формат А4

Копия верна

Инв.№ подл.	Подп. и дата	Взам.инв.№

Форм.	Зона	Поз.	Обозначение	Наименование	Кол. на испол. 1.241-7.2-9.0.0 40	41	42	43	44	45	46	47	48	49	Приме-чание
				Документация											
А3			1.241-7.2-9.0.0 СБ	Сборочный чертеж	×	×	×	×	×	×	×	×	×	×	
А4			1.241-7.2-0.0.0 ТО	Техническое описание	×	×	×	×	×	×	×	×	×	×	
А3			1.241-7.2-0.0.0 РМ	Ведомость расхода материалов	×	×	×	×	×	×	×	×	×	×	
				Материалы											
				Бетон М50, δ = 60мм			0,432			0,432			0,432		м³
				Бетон М50, δ = 40мм	0,288			0,288			0,288			0,288	м³
				Бетон М35, δ = 40мм		0,288			0,288			0,288			м³
				Древесноволокнистая плита											
				М12, δ=25мм, ГОСТ4598-74*			7,2	7,2	7,2				7,2	7,2	м²
				Битумная мастика											
				ГОСТ 2889-80, МБК-Г-55	14,4	14,4	14,4	14,4	14,4	14,4	14,4	14,4	14,4	14,4	кг
				Фибролитовая плита											
				Ф-400, δ=30мм, ГОСТ8928-81	7,2	7,2				7,2	7,2	7,2			м²

1.241-7.2-9.0.0	Лист 5

Формат А4

Форм.	Зона	Поз.	Обозначение	Наименование	Кол. на исполн. 1.241-7.2-9.0.0 50	51	52	53	54	55	56	57	58	59	Примечание
				Документация											
А3			1.241-7.2-9.0.0 СБ	Сборочный чертеж	×	×	×	×	×	×	×	×	×	×	
А4			1.241-7.2-0.0.0 ТО	Техническое описание	×	×	×	×	×	×	×	×	×	×	
А3			1.241-7.2-0.0.0 РМ	Ведомость расхода материалов	×	×	×	×	×	×	×	×	×	×	
				Материалы											
				Бетон М50, δ = 60мм		0,432			0,529			0,529			м³
				Бетон М50, δ = 40мм			0,288			0,352			0,352		м³
				Бетон М35, δ = 40мм	0,288			0,288			0,352			0,352	м³
				Древесноволокнистая плита											
				М12, δ=25мм, ГОСТ4598-74*	7,2				8,8	8,8	8,8				м²
				Битумная мастика											
				ГОСТ 2889-80, МБК-Г-55	14,4	14,4	14,4	14,4	17,6	17,6	17,6	17,6	17,6	17,6	кг
				Фибролитовая плита											
				Ф-400, δ=30мм, ГОСТ8928-81		7,2	7,2	7,2				8,8	8,8	8,8	м²

1.241-7.2-9.0.0 Лист 6

Формат А4

Форм.	Зона	Поз.	Обозначение	Наименование	Кол. на исполн. 1.241-7.2-9.0.0 60	61	62	63	64	65	66	67	68	69	Примечание
				Документация											
А3			1.241-7.2-9.0.0 СБ	Сборочный чертеж	×	×	×	×	×	×	×	×	×	×	
А4			1.241-7.2-0.0.0 ТО	Техническое описание	×	×	×	×	×	×	×	×	×	×	
А3			1.241-7.2-0.0.0 РМ	Ведомость расхода материалов	×	×	×	×	×	×	×	×	×	×	
				Материалы											
				Бетон М50, δ = 60мм	0,529			0,529			0,529			0,529	м³
				Бетон М50, δ = 40мм		0,352			0,352			0,352			м³
				Бетон М35, δ = 40мм			0,352			0,352			0,352		м³
				Древесноволокнистая плита											
				М12, δ=25мм, ГОСТ4598-74*	8,8	8,8	8,8				8,8	8,8	8,8		м²
				Битумная мастика											
				ГОСТ 2889-80, МБК-Г-55	17,6	17,6	17,6	17,6	17,6	17,6	17,6	17,6	17,6	17,6	кг
				Фибролитовая плита											
				Ф-400, δ=30мм, ГОСТ8928-81				8,8	8,8	8,8				8,8	м²

1.241-7.2-9.0.0 Лист 7

Формат А4

Копия верна

20937-01 96

Инв.N подл.	Подп. и дата	Взам.инв.N

Форм.	Зона	Поз.	Обозначение	Наименование	Кол. на испол. 1.241-7.2-9.0.0										Примечание
					70	71	72	73	74	75	76	77	78	79	
				Документация											
А3			1.241-7.2-9.0.0 СБ	Сборочный чертеж	×	×	×	×	×	×	×	×	×	×	
А4			1.241-7.2-0.0.0 ТО	Техническое описание	×	×	×	×	×	×	×	×	×	×	
А3			1.241-7.2-0.0.0 РМ	Ведомость расхода материалов	×	×	×	×	×	×	×	×	×	×	
				Материалы											
				Бетон М50, δ = 60мм			0,529			0,529			0,529		м³
				Бетон М50, δ = 40мм	0,352			0,352			0,352			0,352	м³
				Бетон М35, δ = 40мм		0,352			0,352			0,352			м³
				Древесноволокнистая плита											
				М12, δ=25мм, ГОСТ4598-74*			8,8	8,8	8,8				8,8	8,8	м²
				Битумная мастика											
				ГОСТ 2889-80, МБК-Г-55	17,6	17,6	17,6	17,6	17,6	17,6	17,6	17,6	17,6	17,6	кг
				Фибролитовая плита											
				Ф-400, δ=30мм, ГОСТ8928-81	8,8	8,8				8,8	8,8	8,8			м²

1.241-7.2-9.0.0	Лист 8

Формат А4

Копия верна

Инв.N подл.	Подп. и дата	Взам.инв.N

Форм.	Зона	Поз.	Обозначение	Наименование	Кол. на испол. 1.241-7.2-9.0.0										Примечание
					80	81	82	83	84	85	86	87	88	89	
				Документация											
А3			1.241-7.2-9.0.0 СБ	Сборочный чертеж	×	×	×	×	×	×	×	×	×	×	
А4			1.241-7.2-0.0.0 ТО	Техническое описание	×	×	×	×	×	×	×	×	×	×	
А3			1.241-7.2-0.0.0 РМ	Ведомость расхода материалов	×	×	×	×	×	×	×	×	×	×	
				Материалы											
				Бетон М50, δ = 60мм		0,529			0,529			0,529			
				Бетон М50, δ = 40мм			0,352			0,352			0,352		
				Бетон М35, δ = 40мм	0,352			0,352			0,352			0,352	
				Древесноволокнистая плита											
				М12, δ=25мм, ГОСТ4598-74*	8,8				8,8	8,8	8,8				
				Битумная мастика											
				ГОСТ 2889-80, МБК-Г-55	17,6	17,6	17,6	17,6	17,6	17,6	17,6	17,6	17,6	17,6	
				Фибролитовая плита											
				Ф-400, δ=30мм, ГОСТ8928-81		8,8	8,8	8,8				8,8	8,8	8,8	

1.241-7.2-9.0.0	Лист 9

Формат А4

20939-01 97

Инв.№ подл.	Подп. и дата	Взам.инв.№

Форм.	Зона	Поз.	Обозначение	Наименование	Кол. на исполн. 1.241-7.2-9.0.0 90	91	92	93	94	95	96	97	98	99	Примечание
				Документация											
А3			1.241-7.2-9.0.0 СБ	Сборочный чертеж	×	×	×	×	×	×	×	×	×	×	
А4			1.241-7.2-0.0.0 ТО	Техническое описание	×	×	×	×	×	×	×	×	×	×	
А3			1.241-7.2-0.0.0 РМ	Ведомость расхода материалов	×	×	×	×	×	×	×	×	×	×	
				Материалы											
				Бетон М50, δ = 60 мм	0,529			0,529			0,529			0,529	
				Бетон М50, δ = 40мм		0,352			0,352			0,352			
				Бетон М35, δ = 40мм			0,352			0,352			0,352		
				Древесноволокнистая плита											
				М12, δ=25мм, ГОСТ4598-74	8,8	8,8	8,8				8,8	8,8	8,8		
				Битумная мастика											
				ГОСТ 2889 – 80, МБК-Г-55	17,6	17,6	17,6	17,6	17,6	17,6	17,6	17,6	17,6	17,6	
				Фибролитовая плита											
				Ф-400, δ=30мм, ГОСТ8928-81				8,8	8,8	8,8				8,8	

1.241-7.2-9.0.0 Лист 10

Формат А4

Копия верна

Инв.№ подл.	Подп. и дата	Взам.инв.№

Форм.	Зона	Поз.	Обозначение	Наименование	Кол. на исполн. 1.241-7.2-9.0.0 100	101	102	103	104	105	106	107	108	109	Примечание
				Документация											
А3			1.241-7.2-9.0.0 СБ	Сборочный чертеж	×	×	×	×	×	×	×	×	×	×	
А4			1.241-7.2-0.0.0 ТО	Техническое описание	×	×	×	×	×	×	×	×	×	×	
А3			1.241-7.2-0.0.0 РМ	Ведомость расхода материалов	×	×	×	×	×	×	×	×	×	×	
				Материалы											
				Бетон М50, δ = 60мм			0,529			0,529			0,529		м³
				Бетон М50, δ = 40мм	0,352			0,352			0,352			0,352	м³
				Бетон М35, δ = 40мм		0,352			0,352			0,352			м³
				Древесноволокнистая плита											
				М12, δ=25мм, ГОСТ4598-74*			8,8	8,8	8,8				8,8	8,8	м²
				Битумная мастика											
				ГОСТ 2889 – 80, МБК-Г-55	17,6	17,6	17,6	17,6	17,6	17,6	17,6	17,6	17,6	17,6	кг
				Фибролитовая плита											
				Ф-400, δ=30мм, ГОСТ8928-81	8,8	8,8				8,8	8,8	8,8			м²

1.241-7.2-9.0.0 Лист 11

Формат А4

2037-01 98

Инв. N подл.	Подп. и дата	Взам. инв. N

Форм.	Зона	Поз.	Обозначение	Наименование	Кол. на испол. 1.241-7.2-9.0.0										Приме-чание
					110	111	112	113	114	115	116	117	118	119	
				Документация											
А3			1.241-7.2-9.0.0 СБ	Сборочный чертеж	×	×	×	×	×	×	×	×	×	×	
А4			1.241-7.2-0.0.0 ТО	Техническое описание	×	×	×	×	×	×	×	×	×	×	
А3			1.241-7.2-0.0.0 РМ	Ведомость расхода материалов	×	×	×	×	×	×	×	×	×	×	
				Материалы											
				Бетон М50, δ = 60мм		0,529			0,529			0,529			м³
				Бетон М50, δ = 40мм			0,352			0,352			0,352		м³
				Бетон М35, δ = 40мм	0,352			0,352			0,352			0,352	м³
				Древесноволокнистая плита											
				М12, δ=25мм, ГОСТ4598-74*	8,8				8,8	8,8	8,8				м²
				Битумная мастика											
				ГОСТ 2889-80, МБК-Г-55	17,6	17,6	17,6	17,6	17,6	17,6	17,6	17,6	17,6	17,6	кг
				Фибролитовая плита											
				Ф-400, δ=30мм, ГОСТ8928-81		8,8	8,8	8,8				8,8	8,8	8,8	м²

1.241-7.2-9.0.0	Лист 12

Формат А4

Копия верна

Инв. N подл.	Подп. и дата	Взам. инв. N

Форм.	Зона	Поз.	Обозначение	Наименование	Кол. на испол. 1.241-7.2-9.0.0										Приме-чание
					120	121	122	123	124	125	126	127	128	129	
				Документация											
А3			1.241-7.2-9.0.0 СБ	Сборочный чертеж	×	×	×	×	×	×	×	×	×	×	
А4			1.241-7.2-0.0.0 ТО	Техническое описание	×	×	×	×	×	×	×	×	×	×	
А3			1.241-7.2-0.0.0 РМ	Ведомость расхода материалов	×	×	×	×	×	×	×	×	×	×	
				Материалы											
				Бетон М50, δ = 60мм	0,673			0,673			0,673			0,673	м³
				Бетон М50, δ = 40мм		0,449			0,449			0,449			м³
				Бетон М35, δ = 40мм			0,449			0,449			0,449		м³
				Древесноволокнистая плита											
				М12, δ=25мм, ГОСТ4598-74*	11,2	11,2	11,2				11,2	11,2	11,2		м²
				Битумная мастика											
				ГОСТ 2889-80, МБК-Г-55	22,4	22,4	22,4	22,4	22,4	22,4	22,4	22,4	22,4	22,4	кг
				Фибролитовая плита											
				Ф-400, δ=30мм, ГОСТ8928-81				11,2	11,2	11,2				11,2	м²

1.241-7.2-9.0.0	Лист 13

Формат А4

Инв.№ подл. | Подп. и дата | Взам.инв.№

Форм.	Зона	Поз.	Обозначение	Наименование	Кол. на испол. 1.241-7.2-9.0.0 130	131	132	133	134	135	136	137	138	139	Примечание
				Документация											
А3			1.241-7.2-9.0.0 СБ	Сборочный чертеж	×	×	×	×	×	×	×	×	×	×	
А4			1.241-7.2-0.0.0 ТО	Техническое описание	×	×	×	×	×	×	×	×	×	×	
А3			1.241-7.2-0.0.0 РМ	Ведомость расхода материалов	×	×	×	×	×	×	×	×	×	×	
				Материалы											
				Бетон М50, δ = 60мм			0,673			0,673			0,673			м³
				Бетон М50, δ = 40мм	0,449			0,449			0,449			0,449	м³
				Бетон М35, δ = 40мм		0,449			0,449			0,449			м³
				Древесноволокнистая плита											
				М12, δ=25мм, ГОСТ4598-74*			11,2	11,2	11,2				11,2	11,2	м²
				Битумная мастика											
				ГОСТ 2889-80, МБК-Г-55	22,4	22,4	22,4	22,4	22,4	22,4	22,4	22,4	22,4	22,4	кг
				Фибролитовая плита											
				Ф-400, δ=30мм, ГОСТ8928-81	11,2	11,2				11,2	11,2	11,2			м²

1.241-7.2-9.0.0 Лист 14

Формат А4

Копия верна

Инв.№ подл. | Подп. и дата | Взам.инв.№

Форм.	Зона	Поз.	Обозначение	Наименование	Кол. на испол. 1.241-7.2-9.0.0 140	141	142	143	144	145	146	147	148	149	Примечание
				Документация											
А3			1.241-7.2-9.0.0 СБ	Сборочный чертеж	×	×	×	×	×	×	×	×	×	×	
А4			1.241-7.2-0.0.0 ТО	Техническое описание	×	×	×	×	×	×	×	×	×	×	
А3			1.241-7.2-0.0.0 РМ	Ведомость расхода материалов	×	×	×	×	×	×	×	×	×	×	
				Материалы											
				Бетон М50, δ = 60мм		0,673			0,673			0,673			м³
				Бетон М50, δ = 40мм			0,449			0,449			0,449		м³
				Бетон М35, δ = 40мм	0,449			0,449			0,449			0,449	м³
				Древесноволокнистая плита											
				М12, δ=25мм, ГОСТ4598-74*	11,2				11,2	11,2	11,2				м²
				Битумная мастика											
				ГОСТ 2889-80, МБК-Г-55	22,4	22,4	22,4	22,4	22,4	22,4	22,4	22,4	22,4	22,4	кг
				Фибролитовая плита											
				Ф-400, δ=30мм, ГОСТ8928-81		11,2	11,2	11,2				11,2	11,2	11,2	м²

1.241-7.2-9.0.0 Лист 15

Формат А4

20937-01 100

ИНВ. N ПОДЛ.	ПОДП. И ДАТА	ВЗАМ. ИНВ. N

Форм.	Зона	Поз.	Обозначение	Наименование	Кол. на исполн. 1.241-7.2-9.0.0- 150	151	152	153	154	155					Примечание
				ДОКУМЕНТАЦИЯ											
А3			1.241-7.2-9.0.0 СБ	Сборочный чертеж	×	×	×	×	×	×					
А4			1.241-7.2-0.0.0 ТО	Техническое описание	×	×	×	×	×	×					
А3			1.241-7.2-0.0.0 РМ	Ведомость расхода материалов	×	×	×	×	×	×					
				МАТЕРИАЛЫ											
				Бетон М50, δ = 60 мм	0,673			0,673							$м^3$
				Бетон М50, δ = 40 мм		0,449			0,449						$м^3$
				Бетон М35, δ = 40 мм			0,449			0,449					$м^3$
				Древесноволокнистая плита											
				М12, δ = 25 мм, ГОСТ 4598-74	11,2	11,2	11,2								$м^2$
				Битумная мастика											
				ГОСТ 2889 – 80	22,4	22,4	22,4	22,4	22,4	22,4					кг
				Фибролитовая плита											
				Ф-400, δ = 30 мм, ГОСТ 8928-81				11,2	11,2	11,2					$м^2$

1.241 – 7.2 – 9.0.0

Лист 16

ФОРМАТ А4

КОПИЯ ВЕРНА

20937-01 101

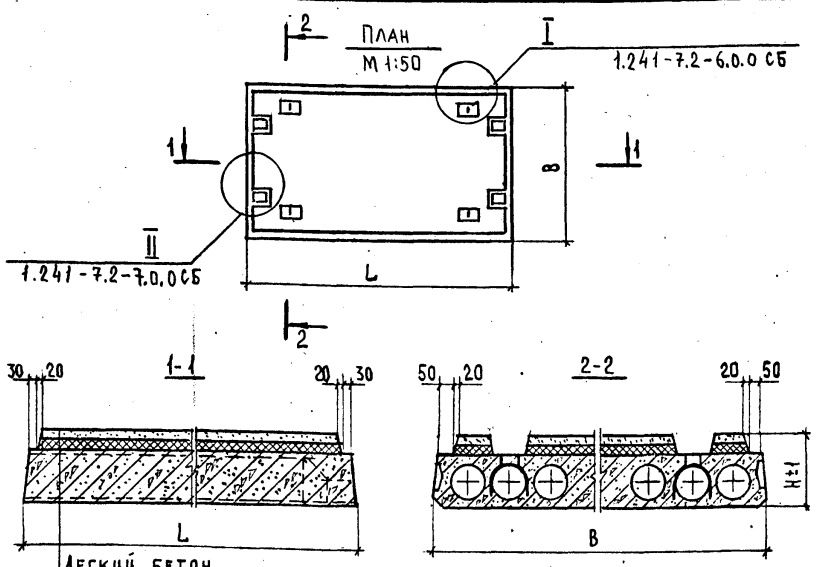

Обозначение	Марка	Размеры, мм L	B	H	Применяемая панель перекрытия Марка	N серии N вып.	Масса панели, т
1.241-7.2-9.0.0	ПК56.15-4АтIVс(AIV)Т-2Д	5650	1490	305	ПК56.15-4АтIVс(AIV)Т-2	Серия 1.041.1-2 выпуск 1	3,0
-04	ПК56.15-4АтIVс(AIV)Т-2Е			285			2,9
-02	ПК56.15-4АтIVс(AIV)Т-2И						2,9
-03	ПК56.15-4АтIVс(AIV)Т-2К			310			3,1
-04	ПК56.15-4АтIVс(AIV)Т-2Н			290			2,9
-05	ПК56.15-4АтIVс(AIV)Т-2Р						2,9
-06	ПК56.15-6АтIVс(AIV)Т-2Д			305	ПК56.15-6АтIVс(AIV)Т-2		3,0
-07	ПК56.15-6АтIVс(AIV)Т-2Е			285			2,9
-08	ПК56.15-6АтIVс(AIV)Т-2И						2,9
-09	ПК56.15-6АтIVс(AIV)Т-2К			310			3,1
-10	ПК56.15-6АтIVс(AIV)Т-2Н			290			2,9
-11	ПК56.15-6АтIV(AIV)Т-2Р						2,9

Обозначение	Марка	Размеры, мм L	B	H	Применяемая панель перекрытия Марка	N серии N вып.	Масса панели, т
1.241-7.2-9.0.0-12	ПК56.15-8АтIVс(AIV)Т-2Д	5650	1490	305	ПК56.15-8АтIVс(AIV)Т-2	Серия 1.041.1-2 выпуск 1	3,0
-13	ПК56.15-8АтIVс(AIV)Т-2Е			285			2,9
-14	ПК56.15-8АтIVс(AIV)Т-2И						2,9
-15	ПК56.15-8АтIVс(AIV)Т-2К			310			3,1
-16	ПК56.15-8АтIVс(AIV)Т-2Н			290			2,9
-17	ПК56.15-8АтIVс(AIV)Т-2Р						2,9
-18	ПК56.15-10АтIVс(AIV)Т-2Д			305	ПК56.15-10АтIVс(AIV)Т-2		3,0
-19	ПК56.15-10АтIVс(AIV)Т-2Е			285			2,9
-20	ПК56.15-10АтIVс(AIV)Т-2И						2,9
-21	ПК56.15-10АтIVс(AIV)Т-2К			310			3,1
-22	ПК56.15-10АтIVс(AIV)Т-2Н			290			2,9
-23	ПК56.15-10АтIVс(AIV)Т-2Р						2,9
-24	ПК56.15-12АтIVс(AIV)Т-2Д			305	ПК56.15-12АтIVс(AIV)Т-2		3,0
-25	ПК56.15-12АтIVс(AIV)Т-2Е			285			2,9
-26	ПК56.15-12АтIVс(AIV)Т-2И						2,9
-27	ПК56.15-12АтIVс(AIV)Т-2К			310			3,1
-28	ПК56.15-12АтIVс(AIV)Т-2Н			290			2,9
-29	ПК56.15-12АтIVс(AIV)Т-2Р						2,9
-30	ПК56.15-4АтV(AV)Т-2Д			305	ПК56.15-4АтV(AV)Т-2		3,0
-31	ПК56.15-4АтV(AV)Т-2Е			285			2,9
-32	ПК56.15-4АтV(AV)Т-2И						2,9
-33	ПК56.15-4АтV(AV)Т-2К			310			3,1
-34	ПК56.15-4АтV(AV)Т-2Н			290			2,9
-35	ПК56.15-4АтV(AV)Т-2Р						2,9

Нач. отд.	Греков	
Н. контр	Мадоян	
ГИП	Шахова	
Рук. гр	Мадоян	
Ст. инж.	Ротштейн	
Инж.	Елисеева	

1.241-7.2-9.0.0 СБ

Комплексная панель перекрытия связевая без выреза с теплозвукоизоляционным слоем. Сборочный чертеж

Стадия	Масса	Масштаб
Р	См. табл.	1:20
Лист 1	Листов 3	

ЦНИИЭП учебных зданий

Взам. инв. N | Подпись и дата | Инв. N подл.

Копия верна

Обозначение	Марка	Размеры, мм L	B	H	Применяемая панель перекрытия: Марка	Серия N вып.	Марка панели, т
1.241-7.2-9.0.0-36	ПК56.15-7АтV(AV)Т-2Д	5650	1490	305	ПК56.15-7АтV(AV)Т-2	Серия 1.041.1-2 выпуск 1	3,0
-37	ПК56.15-7АтV(AV)Т-2Е			285			2,9
-38	ПК56.15-7АтV(AV)Т-2И						2,9
-39	ПК56.15-7АтV(AV)Т-2К			310			3,1
-40	ПК56.15-7АтV(AV)Т-2Н			290			2,9
-41	ПК56.15-7АтV(AV)Т-2Р						2,9
-42	ПК56.15-8АтV(AV)Т-2Д			305	ПК56.15-8АтV(AV)Т-2		3,0
-43	ПК56.15-8АтV(AV)Т-2Е			285			2,9
-44	ПК56.15-8АтV(AV)Т-2И						2,9
-45	ПК56.15-8АтV(AV)Т-2К			310			3,1
-46	ПК56.15-8АтV(AV)Т-2Н			290			2,9
-47	ПК56.15-8АтV(AV)Т-2Р						2,9
-48	ПК56.15-11АтV(AV)Т-2Д			305	ПК56.15-11АтV(AV)Т-2		3,0
-49	ПК56.15-11АтV(AV)Т-2Е			285			2,9
-50	ПК56.15-11АтV(AV)Т-2И						2,9
-51	ПК56.15-11АтV(AV)Т-2К			310			3,1
-52	ПК56.15-11АтV(AV)Т-2Н			290			2,9
-53	ПК56.15-11АтV(AV)Т-2Р						2,9
-54	ПК68.15-4АтIVc(AIV)Т-2Д	6850		305	ПК68.15-4АтIVc(AIV)Т-2	Серия 1.041.1-2 выпуск 2	3,7
-55	ПК68.15-4АтIVc(AIV)Т-2Е			285			3,5
-56	ПК68.15-4АтIVc(AIV)Т-2И						3,5
-57	ПК68.15-4АтIVc(AIV)Т-2К			310			3,7
-58	ПК68.15-4АтIVc(AIV)Т-2Н			290			3,6
-59	ПК68.15-4АтIVc(AIV)Т-2Р						3,6
-60	ПК68.15-5АтIVc(AIV)Т-2Д			305	ПК68.15-5АтIVc(AIV)Т-2		3,7
-61	ПК68.15-5АтIVc(AIV)Т-2Е			285			3,5
-62	ПК68.15-5АтIVc(AIV)Т-2И						3,5
-63	ПК68.15-5АтIVc(AIV)Т-2К			310			3,7
-64	ПК68.15-5АтIVc(AIV)Т-2Н			290			3,6
-65	ПК68.15-5АтIVc(AIV)Т-2Р						3,6
-66	ПК68.15-7АтIVc(AIV)Т-2Д			305	ПК68.15-7АтIVc(AIV)Т-2		3,7
-67	ПК68.15-7АтIVc(AIV)Т-2Е	6850	1490	285	ПК68.15-7АтIVc(AIV)Т-2	Серия 1.041.1-2 выпуск 2	3,5
-68	ПК68.15-7АтIVc(AIV)Т-2И						3,5
-69	ПК68.15-7АтIVc(AIV)Т-2К			310			3,7
-70	ПК68.15-7АтIVc(AIV)Т-2Н			290			3,6
-71	ПК68.15-7АтIVc(AIV)Т-2Р						3,6
-72	ПК68.15-8АтIVc(AIV)Т-2Д			305	ПК68.15-8АтIVc(AIV)Т-2		3,7
-73	ПК68.15-8АтIVc(AIV)Т-2Е			285			3,5
-74	ПК68.15-8АтIVc(AIV)Т-2И						3,5
-75	ПК68.15-8АтIVc(AIV)Т-2К			310			3,7
-76	ПК68.15-8АтIVc(AIV)Т-2Н			290			3,6
-77	ПК68.15-8АтIVc(AIV)Т-2Р						3,6
-78	ПК68.15-10АтIVc(AIV)Т-2Д			305	ПК68.15-10АтIVc(AIV)Т-2		3,7
-79	ПК68.15-10АтIVc(AIV)Т-2Е			285			3,5
-80	ПК68.15-10АтIVc(AIV)Т-2И						3,5
-81	ПК68.15-10АтIVc(AIV)Т-2К			310			3,7
-82	ПК68.15-10АтIVc(AIV)Т-2Н			290			3,6
-83	ПК68.15-10АтIVc(AIV)Т-2Р						3,6
-84	ПК68.15-4АтV(AV)Т-2Д			305	ПК68.15-4АтV(AV)Т-2		3,7
-85	ПК68.15-4АтV(AV)Т-2Е			285			3,5
-86	ПК68.15-4АтV(AV)Т-2И						3,5
-87	ПК68.15-4АтV(AV)Т-2К			310			3,7
-88	ПК68.15-4АтV(AV)Т-2Н			290			3,6
-89	ПК68.15-4АтV(AV)Т-2Р						3,6
-90	ПК68.15-6АтV(AV)Т-2Д			305	ПК68.15-6АтV(AV)Т-2		3,7
-91	ПК68.15-6АтV(AV)Т-2Е			285			3,5
-92	ПК68.15-6АтV(AV)Т-2И						3,5
-93	ПК68.15-6АтV(AV)Т-2К			310			3,7
-94	ПК68.15-6АтV(AV)Т-2Н			290			3,6
-95	ПК68.15-6АтV(AV)Т-2Р						3,6

Инв.№ подл. | Подп. и дата | Взам. инв. №

Обозначение	Марка	Размеры, мм			Применяемая панель перекрытия		Масса панели, т
		Ь	В	Н	Марка	Серия и выпуск	
1.241-7.2-9.0.0-96	ПК68.15-7АтV(AV)Т-2Д	6850	1490	305	ПК68.15-7АтV(AV)Т-2	серия 1.041.1-2 выпуск 2	3,7
-97	ПК68.15-7АтV(AV)Т-2Е			285			3,5
-98	ПК68.15-7АтV(AV)Т-2И						3,5
-99	ПК68.15-7АтV(AV)Т-2К			310			3,7
-100	ПК68.15-7АтV(AV)Т-2Н			290			3,6
-101	ПК68.15-7АтV(AV)Т-2Р						3,6
-102	ПК68.15-8АтV(AV)Т-2Д			305	ПК68.15-8АтV(AV)Т-2		3,7
-103	ПК68.15-8АтV(AV)Т-2Е			285			3,5
-104	ПК68.15-8АтV(AV)Т-2И						3,5
-105	ПК68.15-8АтV(AV)Т-2К			310			3,7
-106	ПК68.15-8АтV(AV)Т-2Н			290			3,6
-107	ПК68.15-8АтV(AV)Т-2Р						3,6
-108	ПК68.15-10АтV(AV)Т-2Д			305	ПК68.15-10АтV(AV)Т-2		3,7
-109	ПК68.15-10АтV(AV)Т-2Е			285			3,5
-110	ПК68.15-10АтV(AV)Т-2И						3,5
-111	ПК68.15-10АтV(AV)Т-2К			310			3,7
-112	ПК68.15-10АтV(AV)Т-2Н			290			3,6
-113	ПК68.15-10АтV(AV)Т-2Р						3,6
-114	ПК68.15-12АтV(AV)Т-2Д			305	ПК68.15-12АтV(AV)Т-2		3,7
-115	ПК68.15-12АтV(AV)Т-2Е			285			3,5
-116	ПК68.15-12АтV(AV)Т-2И						3,5
-117	ПК68.15-12АтV(AV)Т-2К			310			3,7
-118	ПК68.15-12АтV(AV)Т-2Н			290			3,6
-119	ПК68.15-12АтV(AV)Т-2Р						3,6
-120	ПК86.15-4АтIVc(AIV)Т-2Д	8650		305	ПК86.15-4АтIVc(AIV)Т-2	серия 1.041.1-2 выпуск 3	3,7
-121	ПК86.15-4АтIVc(AIV)Т-2Е			285			3,5
-122	ПК86.15-4АтIVc(AIV)Т-2И						3,5
-123	ПК86.15-4АтIVc(AIV)Т-2К			310			3,7
-124	ПК86.15-4АтIVc(AIV)Т-2Н			290			3,6
-125	ПК86.15-4АтIVc(AIV)Т-2Р						3,6
-126	ПК86.15-6АтIVc(AIV)Т-2Д			305	ПК86.15-6АтIVc(AIV)Т-2		3,7
-127	ПК86.15-6АтIVc(AIV)Т-2Е			285			3,5
-128	ПК86.15-6АтIVc(AIV)Т-2И						3,5
-129	ПК86.15-6АтIVc(AIV)Т-2К			310			3,7
-130	ПК86.15-6АтIVc(AIV)Т-2Н			290			3,6
-131	ПК86.15-6АтIVc(AIV)Т-2Р						3,6
-132	ПК86.15-8АтIVc(AIV)Т-2Д			305	ПК86.15-8АтIVc(AIV)Т-2		4,6
-133	ПК86.15-8АтIVc(AIV)Т-2Е			285			4,5
-134	ПК86.15-8АтIVc(AIV)Т-2И						4,5
-135	ПК86.15-8АтIVc(AIV)Т-2К			310			4,7
-136	ПК86.15-8АтIVc(AIV)Т-2Н			290			4,5
-137	ПК86.15-8АтIVc(AIV)Т-2Р						4,5
-138	ПК86.15-4АтV(AV)Т-2Д			305	ПК86.15-4АтV(AV)Т-2	серия 1.041.1-2 выпуск 3	4,6
-139	ПК86.15-4АтV(AV)Т-2Е			285			4,5
-140	ПК86.15-4АтV(AV)Т-2И						4,5
-141	ПК86.15-4АтV(AV)Т-2К			310			4,7
-142	ПК86.15-4АтV(AV)Т-2Н			290			4,5
-143	ПК86.15-4АтV(AV)Т-2Р	8650					4,5
-144	ПК86.15-6АтV(AV)Т-2Д			305	ПК86.15-6АтV(AV)Т-2		4,6
-145	ПК86.15-6АтV(AV)Т-2Е			285			4,5
-146	ПК86.15-6АтV(AV)Т-2И						4,5
-147	ПК86.15-6АтV(AV)Т-2К			310			4,7
-148	ПК86.15-6АтV(AV)Т-2Н			290			4,5
-149	ПК86.15-6АтV(AV)Т-2Р						4,5
-150	ПК86.15-8АтV(AV)Т-2Д			305	ПК86.15-8АтV(AV)Т-2		4,6
-151	ПК86.15-8АтV(AV)Т-2Е			285			4,5
-152	ПК86.15-8АтV(AV)Т-2И						4,5
-153	ПК86.15-8АтV(AV)Т-2К			310			4,7
-154	ПК86.15-8АтV(AV)Т-2Н			290			4,5
-155	ПК86.15-8АтV(AV)Т-2Р						4,5

Инв. N подл.	Подп. и дата	Взам. инв. N

Форм.	Зона	Поз.	Обозначение	Наименование	Кол. на исполн. 1.241-7.2-9.0.0 –	01	02	03	04	05	06	07	08	09	Примечание
				Документация											
А3			1.241-7.2-10.0.0 СБ	Сборочный чертеж	×	×	×	×	×	×	×	×	×	×	
А4			1.241-7.2-0.0.0 ТО	Техническое описание	×	×	×	×	×	×	×	×	×	×	
А3			1.241-7.2-0.0.0 ВМ	Ведомость расхода материалов	×	×	×	×	×	×	×	×	×	×	
				Материалы											
				Бетон М50, δ = 60мм	0,43			0,43			0,43			0,43	м³
				Бетон М50, δ = 40мм		0,286			0,286			0,286			м³
				Бетон М35, δ = 40мм			0,286			0,286			0,286		м³
				Древесноволокнистая плита											
				М12, δ=25мм, ГОСТ 4598-74*	7,2	7,2	7,2				7,2	7,2	7,2		м²
				Битумная мастика											
				ГОСТ 2889-80, МБК-Г-55	14,3	14,3	14,3	14,3	14,3	14,3	14,3	14,3	14,3	14,3	кг
				Фибролитовая плита											
				Ф-400, δ=30мм, ГОСТ 8928-81				7,2	7,2	7,2				7,2	м²

Нач.отд.	Греков	
Н. контр.	Маадян	
ГИП	Шахова	
Рук.гр.	Маадян	
Ст. инж.	Ротштейн	
Ст. техн.	Шишкина	

1.241-7.2-10.0.0

Комплексная панель перекрытия связевая с вырезом с теплозвукоизоляционным слоем

Стадия	Лист	Листов
Р	1	17

ЦНИИЭП учебных зданий

Формат А4

Копия верна

Инв. N подл.	Подп. и дата	Взам. инв. N

Форм.	Зона	Поз.	Обозначение	Наименование	Кол. на исполн. 1.241-7.2-10.0.0 10	11	12	13	14	15	16	17	18	19	Примечание
				Документация											
А3			1.241-7.2-10.0.0 СБ	Сборочный чертеж	×	×	×	×	×	×	×	×	×	×	
А4			1.241-7.2-0.0.0 ТО	Техническое описание	×	×	×	×	×	×	×	×	×	×	
А3			1.241-7.2-0.0.0 ВМ	Ведомость расхода материалов	×	×	×	×	×	×	×	×	×	×	
				Материалы											
				Бетон М50, δ = 60мм			0,43			0,43			0,43		м³
				Бетон М50, δ = 40мм	0,286			0,286			0,286			0,286	м³
				Бетон М35, δ = 40мм		0,286			0,286			0,286			м³
				Древесноволокнистая плита											
				М12, δ=25мм, ГОСТ 4598-74*			7,2	7,2	7,2				7,2	7,2	м²
				Битумная мастика											
				ГОСТ 2889-80, МБК-Г-55	14,3	14,3	14,3	14,3	14,3	14,3	14,3	14,3	14,3	14,3	кг
				Фибролитовая плита											
				Ф-400, δ=30мм, ГОСТ 8928-81	7,2	7,2				7,2	7,2	7,2			м²

ИНВ. N ПОДЛ.	ПОДП. И ДАТА	ВЗАМ. ИНВ. N

ФОРМ.	ЗОНА	ПОЗ.	ОБОЗНАЧЕНИЕ	НАИМЕНОВАНИЕ	КОЛ. НА ИСПОЛН. 1.241-7.2-10.0.0										ПРИМЕЧАНИЕ
					20	21	22	23	24	25	26	27	28	29	
				ДОКУМЕНТАЦИЯ											
А3			1.241-7.2-10.0.0 СБ	СБОРОЧНЫЙ ЧЕРТЕЖ	×	×	×	×	×	×	×	×	×	×	
А4			1.241-7.2-0.0.0 ТО	ТЕХНИЧЕСКОЕ ОПИСАНИЕ	×	×	×	×	×	×	×	×	×	×	
А3			1.241-7.2-0.0.0 РМ	ВЕДОМОСТЬ РАСХОДА МАТЕРИАЛОВ	×	×	×	×	×	×	×	×	×	×	
				МАТЕРИАЛЫ											
				БЕТОН М50, δ = 60мм		0,43			0,43			0,43			$м^3$
				БЕТОН М50, δ = 40мм			0,286			0,286			0,286		$м^3$
				БЕТОН М35, δ = 40мм	0,286			0,286			0,286			0,286	$м^3$
				ДРЕВЕСНОВОЛОКНИСТАЯ ПЛИТА											
				М12, δ=25мм, ГОСТ4598-74*	7,2				7,2	7,2	7,2				$м^2$
				БИТУМНАЯ МАСТИКА											
				ГОСТ 2889-80, МБК-Г-55	14,3	14,3	14,3	14,3	14,3	14,3	14,3	14,3	14,3	14,3	кг
				ФИБРОЛИТОВАЯ ПЛИТА											
				Ф-400, δ=30мм, ГОСТ8928-81		7,2	7,2	7,2				7,2	7,2	7,2	$м^2$

КОПИЯ ВЕРНА

1.241-7.2-10.0.0 ЛИСТ 3

ФОРМАТ А4

ИНВ. N ПОДЛ.	ПОДП. И ДАТА	ВЗАМ. ИНВ. N

ФОРМ.	ЗОНА	ПОЗ.	ОБОЗНАЧЕНИЕ	НАИМЕНОВАНИЕ	КОЛ. НА ИСПОЛН. 1.241-7.2-10.0.0										ПРИМЕЧАНИЕ
					30	31	32	33	34	35	36	37	38	39	
				ДОКУМЕНТАЦИЯ											
А3			1.241-7.2-10.0.0 СБ	СБОРОЧНЫЙ ЧЕРТЕЖ	×	×	×	×	×	×	×	×	×	×	
А4			1.241-7.2-0.0.0 ТО	ТЕХНИЧЕСКОЕ ОПИСАНИЕ	×	×	×	×	×	×	×	×	×	×	
А3			1.241-7.2-0.0.0 РМ	ВЕДОМОСТЬ РАСХОДА МАТЕРИАЛОВ	×	×	×	×	×	×	×	×	×	×	
				МАТЕРИАЛЫ											
				БЕТОН М50, δ = 60мм	0,43			0,43			0,43			0,43	$м^3$
				БЕТОН М50, δ = 40мм		0,286			0,286			0,286			$м^3$
				БЕТОН М35, δ = 40мм			0,286			0,286			0,286		$м^3$
				ДРЕВЕСНОВОЛОКНИСТАЯ ПЛИТА											
				М12, δ=25мм, ГОСТ4598-74*	7,2	7,2	7,2				7,2	7,2	7,2		$м^2$
				БИТУМНАЯ МАСТИКА											
				ГОСТ 2889-80, МБК-Г-55	14,3	14,3	14,3	14,3	14,3	14,3	14,3	14,3	14,3	14,3	кг
				ФИБРОЛИТОВАЯ ПЛИТА											
				Ф-400, δ=30мм, ГОСТ8928-81				7,2	7,2	7,2				7,2	$м^2$

1.241-7.2-10.0.0 ЛИСТ 4

ФОРМАТ А4

20937-01 ПЛ

Инв.N подл.	Подп. и дата	Взам.инв.N

Форм.	Зона	Поз.	Обозначение	Наименование	Кол. на исполн. 1.241-7.2-10.0.0 40	41	42	43	44	45	46	47	48	49	Примечание
				Документация											
А3			1.241-7.2-10.0.0 СБ	Сборочный чертеж	×	×	×	×	×	×	×	×	×	×	
А4			1.241-7.2-0.0.0 ТО	Техническое описание	×	×	×	×	×	×	×	×	×	×	
А3			1.241-7.2-0.0.0 ВМ	Ведомость расхода материалов	×	×	×	×	×	×	×	×	×	×	
				Материалы											
				Бетон М50, δ = 60мм			0,43			0,43			0,43		м³
				Бетон М50, δ = 40мм	0,286			0,286			0,286			0,286	м³
				Бетон М35, δ = 40мм		0,286			0,286			0,286			м³
				Древесноволокнистая плита											
				М12, δ=25мм, ГОСТ4598-74*			7,2	7,2	7,2				7,2	7,2	м²
				Битумная мастика											
				ГОСТ 2889-80, МБК-Г-55	14,3	14,3	14,3	14,3	14,3	14,3	14,3	14,3	14,3	14,3	кг
				Фибролитовая плита											
				Ф-400, δ=30мм, ГОСТ 8928-81	7,2	7,2				7,2	7,2	7,2			м²

1.241-7.2-10.0.0	Лист 5

Формат А4

Копия верна

Инв.N подл.	Подп. и дата	Взам.инв.N

Форм.	Зона	Поз.	Обозначение	Наименование	Кол. на исполн. 1.241-7.2-10.0.0 50	51	52	53	54	55	56	57	58	59	Примечание
				Документация											
А3			1.241-7.2-10.0.0 СБ	Сборочный чертеж	×	×	×	×	×	×	×	×	×	×	
А4			1.241-7.2-0.0.0 ТО	Техническое описание	×	×	×	×	×	×	×	×	×	×	
А3			1.241-7.2-0.0.0 ВМ	Ведомость расхода материалов	×	×	×	×	×	×	×	×	×	×	
				Материалы											
				Бетон М50, δ = 60мм		0,43			0,526			0,526			м³
				Бетон М50, δ = 40мм			0,286			0,351			0,351		м³
				Бетон М35, δ = 40мм	0,286			0,286			0,351			0,351	м³
				Древесноволокнистая плита											
				М12, δ=25мм, ГОСТ4598-74*	7,2				8,8	8,8	8,8				м²
				Битумная мастика											
				ГОСТ 2889-80, МБК-Г-55	14,3	14,3	14,3	14,3	17,5	17,5	17,5	17,5	17,5	17,5	кг
				Фибролитовая плита											
				Ф-400, δ=30мм, ГОСТ 8928-81		7,2	7,2	7,2				8,8	8,8	8,8	м²

1.241-7.2-10.0.0	Лист 6

Формат А4

20937-01 107

Инв.№ подл.	Подп. и дата	Взам.инв.№

Форм.	Зона	Поз.	Обозначение	Наименование	Кол. на испол. 1.241-7.2-10.0.0 60	61	62	63	64	65	66	67	68	69	Приме-чание
				Документация											
А3			1.241-7.2-10.0.0 СБ	Сборочный чертеж	×	×	×	×	×	×	×	×	×	×	
А4			1.241-7.2-0.0.0 ТО	Техническое описание	×	×	×	×	×	×	×	×	×	×	
А3			1.241-7.2-0.0.0 РМ	Ведомость расхода материалов	×	×	×	×	×	×	×	×	×	×	
				Материалы											
				Бетон М50, δ = 60мм	0,526			0,526			0,526			0,526	м³
				Бетон М50, δ = 40мм		0,351			0,351			0,351			м³
				Бетон М35, δ = 40мм			0,351			0,351			0,351		м³
				Древесноволокнистая плита											
				М12, δ=25мм, ГОСТ4598-74*	8,8	8,8	8,8				8,8	8,8	8,8		м²
				Битумная мастика											
				ГОСТ 2889-80, МБК-Г-55	17,5	17,5	17,5	17,5	17,5	17,5	17,5	17,5	17,5	17,5	кг
				Фибролитовая плита											
				Ф-400, δ=30мм, ГОСТ8928-81				8,8	8,8	8,8				8,8	м²

Копировал

Инв.№ подл.	Подп. и дата	Взам.инв.№

Форм.	Зона	Поз.	Обозначение	Наименование	Кол. на исполн. 1.241-7.2-10.0.0 80	81	82	83	84	85	86	87	88	89	Примечание
				Документация											
А3			1.241-7.2-10.0.0 СБ	Сборочный чертеж	×	×	×	×	×	×	×	×	×	×	
А4			1.241-7.2-0.0.0 ТО	Техническое описание	×	×	×	×	×	×	×	×	×	×	
А3			1.241-7.2-0.0.0 РМ	Ведомость расхода материалов	×	×	×	×	×	×	×	×	×	×	
				Материалы											
				Бетон М50, δ = 60мм		0,526			0,526			0,526			м³
				Бетон М50, δ = 40мм			0,351			0,351			0,351		м³
				Бетон М35, δ = 40мм	0,351			0,351			0,351			0,351	м³
				Древесноволокнистая плита											
				М12, δ=25мм, ГОСТ4598-74*	8,8				8,8	8,8	8,8				м²
				Битумная мастика											
				ГОСТ 2889-80, МБК-Г-55	17,5	17,5	17,5	17,5	17,5	17,5	17,5	17,5	17,5	17,5	кг
				Фибролитовая плита											
				Ф-400, δ=30мм, ГОСТ8928-81		8,8	8,8	8,8				8,8	8,8	8,8	м²

1.241-7.2-10.0.0

Лист 9

Копия верна

Формат А4

Инв.№ подл.	Подп. и дата	Взам.инв.№

Форм.	Зона	Поз.	Обозначение	Наименование	Кол. на исполн. 1.241-7.2-10.0.0 90	91	92	93	94	95	96	97	98	99	Примечание
				Документация											
А3			1.241-7.2-10.0.0 СБ	Сборочный чертеж	×	×	×	×	×	×	×	×	×	×	
А4			1.241-7.2-0.0.0 ТО	Техническое описание	×	×	×	×	×	×	×	×	×	×	
А3			1.241-7.2-0.0.0 РМ	Ведомость расхода материалов	×	×	×	×	×	×	×	×	×	×	
				Материалы											
				Бетон М50, δ = 60мм	0,526			0,526			0,526			0,526	м³
				Бетон М50, δ = 40мм		0,351			0,351			0,351			м³
				Бетон М35, δ = 40мм			0,351			0,351			0,351		м³
				Древесноволокнистая плита											
				М12, δ=25мм, ГОСТ4598-74*	8,8	8,8	8,8				8,8	8,8	8,8		м²
				Битумная мастика											
				ГОСТ 2889-80, МБК-Г-55	17,5	17,5	17,5	17,5	17,5	17,5	17,5	17,5	17,5	17,5	кг
				Фибролитовая плита											
				Ф-400, δ=30мм, ГОСТ8928-81				8,8	8,8	8,8				8,8	м²

1.241-7.2-10.0.0

Лист 10

Формат А4

Форм.	Зона	Поз.	Обозначение	Наименование	Кол. на испол. 1.241-7.2-10.0.0 100	101	102	103	104	105	106	107	108	109	Примечание
				Документация											
А3			1.241-7.2-10.0.0 СБ	Сборочный чертеж	×	×	×	×	×	×	×	×	×	×	
А4			1.241-7.2-0.0.0 ТО	Техническое описание	×	×	×	×	×	×	×	×	×	×	
А3			1.241-7.2-0.0.0 РМ	Ведомость расхода материалов	×	×	×	×	×	×	×	×	×	×	
				Материалы											
				Бетон М50, δ = 60мм			0,526			0,526			0,526		м³
				Бетон М50, δ = 40мм	0,351			0,351			0,351			0,351	м³
				Бетон М35, δ = 40мм		0,351			0,351			0,351			м³
				Древесноволокнистая плита											
				М12, δ=25мм, ГОСТ4598-74*			8,8	8,8	8,8				8,8	8,8	м²
				Битумная мастика											
				ГОСТ 2889-80, МБК-Г-55	17,5	17,5	17,5	17,5	17,5	17,5	17,5	17,5	17,5	17,5	кг
				Фибролитовая плита											
				Ф-400, δ=30мм, ГОСТ8928-81	8,8	8,8			8,8	8,8	8,8				м²

Форм.	Зона	Поз.	Обозначение	Наименование	Кол. на испол. 1.241-7.2-10.0.0 110	111	112	113	114	115	116	117	118	119	Примечание
				Документация											
А3			1.241-7.2-10.0.0 СБ	Сборочный чертеж	×	×	×	×	×	×	×	×	×	×	
А4			1.241-7.2-0.0.0 ТО	Техническое описание	×	×	×	×	×	×	×	×	×	×	
А3			1.241-7.2-0.0.0 РМ	Ведомость расхода материалов	×	×	×	×	×	×	×	×	×	×	
				Материалы											
				Бетон М50, δ = 60мм		0,526			0,526			0,526			м³
				Бетон М50, δ = 40мм			0,351			0,351			0,351		м³
				Бетон М35, δ = 40мм	0,351			0,351			0,351			0,351	м³
				Древесноволокнистая плита											
				М12, δ=25мм, ГОСТ4598-74*	8,8				8,8	8,8	8,8				м²
				Битумная мастика											
				ГОСТ 2889-80, МБК-Г-55	17,5	17,5	17,5	17,5	17,5	17,5	17,5	17,5	17,5	17,5	кг
				Фибролитовая плита											
				Ф-400, δ=30мм, ГОСТ8928-81		8,8	8,8	8,8				8,8	8,8	8,8	м²

Копия верна

Инв.N подл. | Подп. и дата | Взам.инв.N

Форм.	Зона	Поз.	Обозначение	Наименование	Кол. на исполн. 1.241-7.2-10.0.0 120	121	122	123	124	125	126	127	128	129	Примечание
				Документация											
А3			1.241-7.2-10.0.0 СБ	Сборочный чертеж	×	×	×	×	×	×	×	×	×	×	
А4			1.241-7.2-0.0.0ТО	Техническое описание	×	×	×	×	×	×	×	×	×	×	
А3			1.241-7.2-0.0.0РМ	Ведомость расхода материалов	×	×	×	×	×	×	×	×	×	×	
				Материалы											
				Бетон М50, δ = 60мм	0,671			0,671			0,671			0,671	м³
				Бетон М50, δ = 40мм		0,447			0,447			0,447			м³
				Бетон М35, δ = 40мм			0,447			0,447			0,447		м³
				Древесноволокнистая плита М12, δ=25мм, ГОСТ4598-74*	11,2	11,2	11,2				11,2	11,2	11,2		м²
				Битумная мастика ГОСТ 2889-80, МБК-Г-55	22,4	22,4	22,4	22,4	22,4	22,4	22,4	22,4	22,4	22,4	кг
				Фибролитовая плита Ф-400, δ=30мм, ГОСТ8928-81				11,2	11,2	11,2				11,2	м²

1.241-7.2-10.0.0 Лист 13

Формат А4

Копия верна

Инв.N подл. | Подп. и дата | Взам.инв.N

Форм.	Зона	Поз.	Обозначение	Наименование	Кол. на исполн. 1.241-7.2-10. 130	131	132	133	134	135	136	137	138	139	Примечание
				Документация											
А3			1.241-7.2-10.0.0 СБ	Сборочный чертеж	×	×	×	×	×	×	×	×	×	×	
А4			1.241-7.2-0.0.0ТО	Техническое описание	×	×	×	×	×	×	×	×	×	×	
А3			1.241-7.2-0.0.0РМ	Ведомость расхода материалов	×	×	×	×	×	×	×	×	×	×	
				Материалы											
				Бетон М50, δ = 60мм			0,671			0,671			0,671		м³
				Бетон М50, δ = 40мм	0,447			0,447			0,447			0,447	м³
				Бетон М35, δ = 40мм		0,447			0,447			0,447			м³
				Древесноволокнистая плита М12, δ=25мм, ГОСТ4598-74*			11,2	11,2	11,2				11,2	11,2	м²
				Битумная мастика ГОСТ 2889-80, МБК-Г-55	22,4	22,4	22,4	22,4	22,4	22,4	22,4	22,4	22,4	22,4	кг
				Фибролитовая плита Ф-400, δ=30мм, ГОСТ8928-81	11,2	11,2				11,2	11,2	11,2			м²

1.241-7.2-10.0.0 Лист 14

Формат А4

Форм.	Зона	Поз.	Обозначение	Наименование	Кол. на исполн. 1.241-7.2-10.0.0 140	141	142	143	144	145	146	147	148	149	Примечание
				Документация											
А3			1.241-7.2-10.0.0 СБ	Сборочный чертеж	×	×	×	×	×	×	×	×	×	×	
А4			1.241-7.2-0.0.0 ТО	Техническое описание	×	×	×	×	×	×	×	×	×	×	
А3			1.241-7.2-0.0.0 РМ	Ведомость расхода материалов	×	×	×	×	×	×	×	×	×	×	
				Материалы											
				Бетон М50, δ = 60мм		0,671			0,671			0,671			м³
				Бетон М50, δ = 40мм			0,447			0,447			0,447		м³
				Бетон М35, δ = 40мм	0,447			0,447			0,447			0,447	м³
				Древесноволокнистая плита											
				М12, δ=25мм, ГОСТ4598-74*	11,2				11,2	11,2	11,2				м²
				Битумная мастика											
				ГОСТ 2889-80, МБК-Г-55	22,4	22,4	22,4	22,4	22,4	22,4	22,4	22,4	22,4	22,4	кг
				Фибролитовая плита											
				Ф-400, δ=30мм, ГОСТ8928-81		11,2	11,2	11,2				11,2	11,2	11,2	м²

Форм.	Зона	Поз.	Обозначение	Наименование	Кол. на исполн. 1.241-7.2-10.0.0 150	151	152	153	154	155	156	157	158	159	Примечание
				Документация											
А3			1.241-7.2-10.0.0 СБ	Сборочный чертеж	×	×	×	×	×	×	×	×	×	×	
А4			1.241-7.2-0.0.0 ТО	Техническое описание	×	×	×	×	×	×	×	×	×	×	
А3			1.241-7.2-0.0.0 РМ	Ведомость расхода материалов	×	×	×	×	×	×	×	×	×	×	
				Материалы											
				Бетон М50, δ = 60мм	0,671			0,671			0,671			0,671	м³
				Бетон М50, δ = 40мм		0,447			0,447			0,447			м³
				Бетон М35, δ = 40мм			0,447			0,447			0,447		м³
				Древесноволокнистая плита											
				М12, δ=25мм, ГОСТ4598-74*	11,2	11,2	11,2				11,2	11,2	11,2		м²
				Битумная мастика											
				ГОСТ 2889-80, МБК-Г-55	22,4	22,4	22,4	22,4	22,4	22,4	22,4	22,4	22,4	22,4	кг
				Фибролитовая плита											
				Ф-400, δ=30мм, ГОСТ8928-81				11,2	11,2	11,2				11,2	м²

Инв.№ подл.	Подп. и дата	Взам. инв.№

Формат	Зона	Поз.	Обозначение	Наименование	Кол. на испол. 1.241-7.2-10.0.0 — 160	161	162	163	164	165	166	167			Примечание
				Документация											
13			1.241-7.2-10.0.0 СБ	Сборочный чертеж	×	×	×	×	×	×	×	×			
44			1.241-7.2- 0.0.0 ТО	Техническое описание	×	×	×	×	×	×	×	×			
43			1.241-7.2- 0.0.0 РМ	Ведомость расхода материалов	×	×	×	×	×	×	×	×			
				Материалы											
				Бетон М50, δ = 60мм			0,671			0,671					м³
				Бетон М50, δ = 40мм	0,447			0,447			0,447				м³
				Бетон М35, δ = 40мм		0,447			0,447			0,447			м³
				Древесноволокнистая плита											
				М12, δ= 25мм, ГОСТ4598-74			11,2	11,2	11,2						м³
				Битумная мастика											
				ГОСТ 2889 – 80	22,4	22,4	22,4	22,4	22,4	22,4	22,4	22,4			кг
				Фибролитовая плита											
				Ф-400, δ = 30мм, ГОСТ8928-81	11,2	11,2				11,2	11,2	11,2			м²

1.241 – 7.2 – 10.0.0

Лист 17

Формат А4

Копия верна

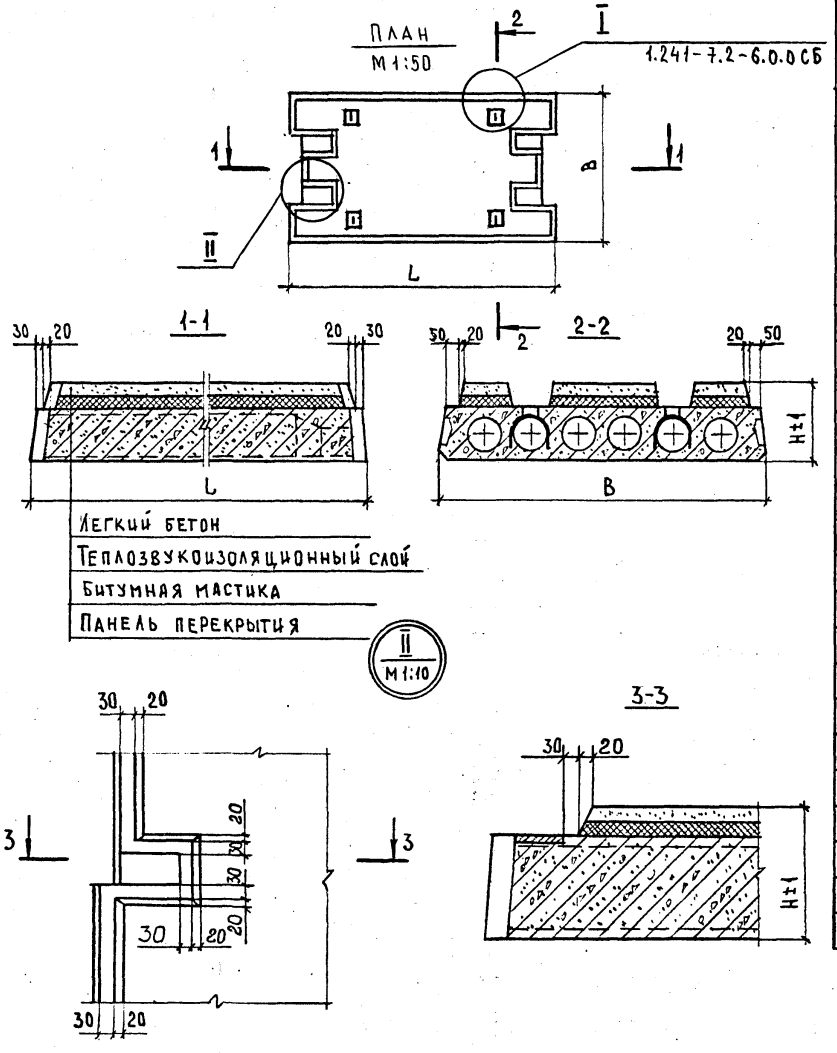

Обозначение	Марка	Размеры, мм L	B	H	Применяемая панель перекрытия Марка	Серия N вып	Масса панели, т
1.241-7.2-10.0.0	ПК56.15-4АтIVс(AIV)Т-3Д	5650	1490	305	ПК56.15-4АтIVс(AIV)Т-3	1.041.1-2 вып 1	3,0
-01	ПК56.15-4АтIVс(AIV)Т-3Е			285			2,9
-02	ПК56.15-4АтIVс(AIV)Т-3И						2,9
-03	ПК56.15-4АтIVс(AIV)Т-3К			310			3,0
-04	ПК56.15-4АтIVс(AIV)Т-3Н			290			2,9
-05	ПК56.15-4АтIVс(AIV)Т-3Р						2,9
-06	ПК56.15-6АтIVс(AIV)Т-3Д			305	ПК56.15-6АтIVс(AIV)Т-3		3,0
-07	ПК56.15-6АтIVс(AIV)Т-3Е			285			2,9
-08	ПК56.15-6АтIVс(AIV)Т-3И						2,9
-09	ПК56.15-6АтIVс(AIV)Т-3К			310			3,0
-10	ПК56.15-6АтIVс(AIV)Т-3Н			290			2,9
-11	ПК56.15-6АтIVс(AIV)Т-3Р						2,9
-12	ПК56.15-8АтIVс(AIV)Т-3Д			305	ПК56.15-8АтIVс(AIV)Т-3		3,0
-13	ПК56.15-8АтIVс(AIV)Т-3Е			285			2,9
-14	ПК56.15-8АтIVс(AIV)Т-3И						2,9
-15	ПК56.15-8АтIVс(AIV)Т-3К			310			3,0
-16	ПК56.15-8АтIVс(AIV)Т-3Н			290			2,9
-17	ПК56.15-8АтIVс(AIV)Т-3Р						2,9
-18	ПК56.15-10АтIVс(AIV)Т-3Д			305	ПК56.15-10АтIVс(AIV)Т-3		3,0
-19	ПК56.15-10АтIVс(AIV)Т-3Е			285			2,9
-20	ПК56.15-10АтIVс(AIV)Т-3И						2,9
-21	ПК56.15-10АтIVс(AIV)Т-3К			310			3,0
-22	ПК56.15-10АтIVс(AIV)Т-3Н			290			2,9
-23	ПК56.15-10АтIVс(AIV)Т-3Р						2,9

Нач.отд	Греков	
Н.контр	Мадоян	
ГИП	Шахова	
Рук.гр.	Мадоян	
Ст.инж.	Ротштейн	
Инж.	Елисеева	

1.241-7.2-10.0.0 СБ

Комплексная панель перекрытия связевая с вырезом с теплозвукоизоляционным слоем. Сборочный чертеж

Стадия	Масса	Масштаб
Р	см. табл.	1:20

Лист 1 | Листов 4

ЦНИИЭП учебных зданий

Взам.инв.N | Подпись и дата | Инв.N подл.

Обозначение	Марка	Размеры, мм L	B	H	Применяемая панель перекрытия Марка	N серии N вып.	Масса панели, т
1.241-7.2-10.0.0-24	ПК56.15-12АтIVс(AIV)Т-3Д	5650	1490	305	ПК56.15-12АтIVс(AIV)Т-3	серия 1.041.1-2 выпуск 1	3,0
-25	ПК56.15-12АтIVс(AIV)Т-3Е			285			2,9
-26	ПК56.15-12АтIVс(AIV)Т-3И						2,9
-27	ПК56.15-12АтIVс(AIV)Т-3К			310			3,0
-28	ПК56.15-12АтIVс(AIV)Т-3Н			290			2,9
-29	ПК56.15-12АтIVс(AIV)Т-3Р						2,9
-30	ПК56.15-4АтV(AV)Т-3Д			305	ПК56.15-4АтV(AV)Т-3		3,0
-31	ПК56.15-4АтV(AV)Т-3Е			285			2,9
-32	ПК56.15-4АтV(AV)Т-3И						2,9
-33	ПК56.15-4АтV(AV)Т-3К			310			3,0
-34	ПК56.15-4АтV(AV)Т-3Н			290			2,9
-35	ПК56.15-4АтV(AV)Т-3Р						2,9
-36	ПК56.15-7АтV(AV)Т-3Д			305	ПК56.15-7АтV(AV)Т-3		3,0
-37	ПК56.15-7АтV(AV)Т-3Е			285			2,9
-38	ПК56.15-7АтV(AV)Т-3И						2,9
-39	ПК56.15-7АтV(AV)Т-3К			310			3,0
-40	ПК56.15-7АтV(AV)Т-3Н			290			2,9
-41	ПК56.15-7АтV(AV)Т-3Р						2,9
-42	ПК56.15-8АтV(AV)Т-3Д			305	ПК56.15-8АтV(AV)Т-3		3,0
-43	ПК56.15-8АтV(AV)Т-3Е			285			2,9
-44	ПК56.15-8АтV(AV)Т-3И						2,9
-45	ПК56.15-8АтV(AV)Т-3К			310			3,0
-46	ПК56.15-8АтV(AV)Т-3Н			290			2,9
-47	ПК56.15-8АтV(AV)Т-3Р						2,9
-48	ПК56.15-11АтV(AV)Т-3Д			305	ПК56.15-11АтV(AV)Т-3		3,0
-49	ПК56.15-11АтV(AV)Т-3Е			285			2,9
-50	ПК56.15-11АтV(AV)Т-3И						2,9
-51	ПК56.15-11АтV(AV)Т-3К			310			3,0
-52	ПК56.15-11АтV(AV)Т-3Н			290			2,9
-53	ПК56.15-11АтV(AV)Т-3Р						2,9
-54	ПК68.15-4АтIVс(AIV)Т-3Д	6850		305	ПК68.15-4АтIVс(AIV)Т-3		3,7
-55	ПК68.15-4АтIVс(AIV)Т-3Е	6850	1490	285	ПК68.15-4АтIVс(AIV)Т-3	серия 1.041.1-2 выпуск 2	3,6
-56	ПК68.15-4АтIVс(AIV)Т-3И						3,6
-57	ПК68.15-4АтIVс(AIV)Т-3К			310			3,7
-58	ПК68.15-4АтIVс(AIV)Т-3Н			290			3,6
-59	ПК68.15-4АтIVс(AIV)Т-3Р						3,6
-60	ПК68.15-5АтIVс(AIV)Т-3Д			305	ПК68.15-5АтIVс(AIV)Т-3		3,7
-61	ПК68.15-5АтIVс(AIV)Т-3Е			285			3,6
-62	ПК68.15-5АтIVс(AIV)Т-3И						3,6
-63	ПК68.15-5АтIVс(AIV)Т-3К			310			3,7
-64	ПК68.15-5АтIVс(AIV)Т-3Н			290			3,6
-65	ПК68.15-5АтIVс(AIV)Т-3Р						3,6
-66	ПК68.15-7АтIVс(AIV)Т-3Д			305	ПК68.15-7АтIVс(AIV)Т-3		3,7
-67	ПК68.15-7АтIVс(AIV)Т-3Е			285			3,6
-68	ПК68.15-7АтIVс(AIV)Т-3И						3,6
-69	ПК68.15-7АтIVс(AIV)Т-3К			310			3,7
-70	ПК68.15-7АтIVс(AIV)Т-3Н			290			3,6
-71	ПК68.15-7АтIVс(AIV)Т-3Р						3,6
-72	ПК68.15-8АтIVс(AIV)Т-3Д			305	ПК68.15-8АтIVс(AIV)Т-3		3,7
-73	ПК68.15-8АтIVс(AIV)Т-3Е			285			3,6
-74	ПК68.15-8АтIVс(AIV)Т-3И						3,6
-75	ПК68.15-8АтIVс(AIV)Т-3К			310			3,7
-76	ПК68.15-8АтIVс(AIV)Т-3Н			290			3,6
-77	ПК68.15-8АтIVс(AIV)Т-3Р						3,6
-78	ПК68.15-10АтIVс(AIV)Т-3Д			305	ПК68.15-10АтIVс(AIV)Т-3		3,7
-79	ПК68.15-10АтIVс(AIV)Т-3Е			285			3,6
-80	ПК68.15-10АтIVс(AIV)Т-3И						3,6
-81	ПК68.15-10АтIVс(AIV)Т-3К			310			3,7
-82	ПК68.15-10АтIVс(AIV)Т-3Н			290			3,6
-83	ПК68.15-10АтIVс(AIV)Т-3Р						3,6

Инв.№ подл. | Подп. и дата | Взам. инв.№

Обозначение	Марка	Размеры, мм L	B	H	Применяемая панель перекрытия: Марка	Серия N вып.	Масса панели, т
1.241-7.2-10.0.0-84	ПК68.15-4АтV(АУ)Т-3Д	6850	1490	305	ПК68.15-4АтV(АУ)Т-3	Серия 1.041.1-2 Выпуск 2	3,7
-85	ПК68.15-4АтV(АУ)Т-3Е			285			3,6
-86	ПК68.15-4АтV(АУ)Т-3И						3,6
-87	ПК68.15-4АтV(АУ)Т-3К			310			3,7
-88	ПК68.15-4АтV(АУ)Т-3Н			290			3,6
-89	ПК68.15-4АтV(АУ)-3Р						3,6
-90	ПК68.15-6АтV(АУ)Т-3Д			305	ПК68.15-6АтV(АУ)Т-3		3,7
-91	ПК68.15-6АтV(АУ)Т-3Е			285			3,6
-92	ПК68.15-6АтV(АУ)Т-3И						3,6
-93	ПК68.15-6АтV(АУ)Т-3К			310			3,7
-94	ПК68.15-6АтV(АУ)Т-3Н			290			3,6
-95	ПК68.15-6АтV(АУ)Т-3Р						3,6
-96	ПК68.15-7АтV(АУ)Т-3Д			305	ПК68.15-7АтV(АУ)Т-3		3,7
-97	ПК68.15-7АтV(АУ)Т-3Е			285			3,6
-98	ПК68.15-7АтV(АУ)Т-3И						3,6
-99	ПК68.15-7АтV(АУ)Т-3К			310			3,7
-100	ПК68.15-7АтV(АУ)Т-3Н			290			3,6
-101	ПК68.15-7АтV(АУ)Т-3Р						3,6
-102	ПК68.15-8АтV(АУ)Т-3Д			305	ПК68.15-8АтV(АУ)Т-3		3,7
-103	ПК68.15-8АтV(АУ)Т-3Е			285			3,6
-104	ПК68.15-8АтV(АУ)Т-3И						3,6
-105	ПК68.15-8АтV(АУ)Т-3К			310			3,7
-106	ПК68.15-8АтV(АУ)Т-3Н			290			3,6
-107	ПК68.15-8АтV(АУ)Т-3Р						3,6
-108	ПК68.15-10АтV(АУ)Т-3Д			305	ПК68.15-10АтV(АУ)Т-3		3,7
-109	ПК68.15-10АтV(АУ)Т-3Е			285			3,6
-110	ПК68.15-10АтV(АУ)Т-3И						3,6
-111	ПК68.15-10АтV(АУ)Т-3К			310			3,7
-112	ПК68.15-10АтV(АУ)Т-3Н			290			3,6
-113	ПК68.15-10АтV(АУ)Т-3Р						3,6
-114	ПК68.15-12АтV(АУ)Т-3Д			305	ПК68.15-12АтV(АУ)Т-3		3,7
1.241-7.2-10.0.0-115	ПК68.15-12АтV(АУ)Т-3Е	6850	1490	285	ПК68.15-12АтV(АУ)Т-3	Серия 1.041.1-2 Выпуск 2	3,6
-116	ПК68.15-12АтV(АУ)Т-3И						3,6
-117	ПК68.15-12АтV(АУ)Т-3К			310			3,7
-118	ПК68.15-12АтV(АУ)Т-3Н			290			3,6
-119	ПК68.15-12АтV(АУ)Т-3Р						3,6
-120	ПК86.15-4АтVс(АУ)Т-3Д	8650	1490	305	ПК86.15-4АтVс(АУ)Т-3	Серия 1.041.1-2 Выпуск 3	4,6
-121	ПК86.15-4АтVс(АУ)Т-3Е			285			4,4
-122	ПК86.15-4АтVс(АУ)Т-3И						4,4
-123	ПК86.15-4АтVс(АУ)Т-3К			310			4,6
-124	ПК86.15-4АтVс(АУ)Т-3Н			290			4,5
-125	ПК86.15-4АтVс(АУ)Т-3Р						4,5
-126	ПК86.15-5АтVс(АУ)Т-3Д			305	ПК86.15-5АтVс(АУ)Т-3		4,6
-127	ПК86.15-5АтVс(АУ)Т-3Е			285			4,4
-128	ПК86.15-5АтVс(АУ)Т-3И						4,4
-129	ПК86.15-5АтVс(АУ)Т-3К			310			4,6
-130	ПК86.15-5АтVс(АУ)Т-3Н			290			4,5
-131	ПК86.15-5АтVс(АУ)Т-3Р						4,5
-132	ПК86.15-6АтVс(АУ)Т-3Д			305	ПК86.15-6АтVс(АУ)Т-3		4,6
-133	ПК86.15-6АтVс(АУ)Т-3Е			285			4,4
-134	ПК86.15-6АтVс(АУ)Т-3И						4,4
-135	ПК86.15-6АтVс(АУ)Т-3К			310			4,6
-136	ПК86.15-6АтVс(АУ)Т-3Н			290			4,5
-137	ПК86.15-6АтVс(АУ)Т-3Р						4,5
-138	ПК86.15-8АтVс(АУ)Т-3Д			305	ПК86.15-8АтVс(АУ)Т-3		4,6
-139	ПК86.15-8АтVс(АУ)Т-3Е			285			4,4
-140	ПК86.15-8АтVс(АУ)Т-3И						4,4
-141	ПК86.15-8АтVс(АУ)Т-3К			310			4,6
-142	ПК86.15-8АтVс(АУ)Т-3Н			290			4,5
-143	ПК86.15-8АтVс(АУ)Т-3Р						4,5

Взам. инв. N | Подп. и дата | Инв. N подл.

КОПИЯ ВЕРНА

Обозначение	Марка	Размеры, мм L	B	H	Применяемая панель перекрытия Марка	№ серии, № вып.	Масса панели, т
1.241-7.2-10.0.0-144	ПК86.15 – 4АтV(АV)Т-3Д	8650	1490	305	ПК86.15 – 4АтV(АV)Т-3	Серия 1.041.1-2 Выпуск 3	4,6
-145	ПК86.15 – 4АтV(АV)Т-3Е			285			4,4
-146	ПК86.15 – 4АтV(АV)Т-3И						4,4
-147	ПК86.15 – 4АтV(АV)Т-3К			310			4,6
-148	ПК86.15 – 4АтV(АV)Т-3Н			290			4,5
-149	ПК86.15 – 4АтV(АV)Т-3Р						4,5
-150	ПК86.15 – 5АтV(АV)Т-3Д			305	ПК86.15 – 5АтV(АV)Т-3		4,6
-151	ПК86.15 – 5АтV(АV)Т-3Е			285			4,4
-152	ПК86.15 – 5АтV(АV)Т-3И						4,4
-153	ПК86.15 – 5АтV(АV)Т-3К			310			4,6
-154	ПК86.15 – 5АтV(АV)Т-3Н			290			4,5
-155	ПК86.15 – 5АтV(АV)Т-3Р						4,5
-156	ПК86.15 – 6АтV(АV)Т-3Д			305	ПК86.15 – 6АтV(АV)Т-3		4,6
-157	ПК86.15 – 6АтV(АV)Т-3Е			285			4,4
-158	ПК86.15 – 6АтV(АV)Т-3И						4,4
-159	ПК86.15 – 6АтV(АV)Т-3К			310			4,6
-160	ПК86.15 – 6АтV(АV)Т-3Н			290			4,5
-161	ПК86.15 – 6АтV(АV)Т-3Р						4,5
-162	ПК86.15 – 8АтV(АV)Т-3Д			305	ПК86.15 – 8АтV(АV)Т-3		4,6
-163	ПК86.15 – 8АтV(АV)Т-3Е			285			4,4
-164	ПК86.15 – 8АтV(АV)Т-3И						4,4
-165	ПК86.15 – 8АтV(АV)Т-3К			310			4,6
-166	ПК86.15 – 8АтV(АV)Т-3Н			290			4,5
-167	ПК86.15 – 8АтV(АV)Т-3Р						4,5

Взам. инв. № | Подп. и дата | Инв. № подл.

gost.e-ecolog.ru