ТИПОВЫЕ КОНСТРУКЦИИ, ИЗДЕЛИЯ И УЗЛЫ ЗДАНИЙ И СООРУЖЕНИЙ

СЕРИЯ 1.137.1-8

ПЛИТЫ ЛОДЖИЙ

ЖЕЛЕЗОБЕТОННЫЕ МНОГОПУСТОТНЫЕ ДЛЯ ЖИЛЫХ ЗДАНИЙ

ВЫПУСК 1

ПРЕДВАРИТЕЛЬНО НАПРЯЖЕННЫЕ ПЛИТЫ ДЛИНОЙ 6280 И 5080мм И ШИРИНОЙ 1190мм, АРМИРОВАННЫЕ СТЕРЖНЯМИ ИЗ СТАЛИ КЛАССА А-IV, И ПЛИТЫ ДЛИНОЙ 3880 И 2980 мм И ШИРИНОЙ 1190мм, АРМИРОВАННЫЕ СЕТКАМИ С РАБОЧЕЙ АРМАТУРОЙ ИЗ СТАЛИ КЛАССА А-III, ДЛЯ ЗДАНИЙ СО СТЕНАМИ ИЗ КИРПИЧА И КИРПИЧНЫМ ОГРАЖДЕНИЕМ ЛОДЖИЙ

РАБОЧИЕ ЧЕРТЕЖИ

20461
ЦЕНА 1-29

gost.e-ecolog.ru

ЦЕНТРАЛЬНЫЙ ИНСТИТУТ ТИПОВОГО ПРОЕКТИРОВАНИЯ
ГОССТРОЯ СССР

Москва, А-445, Смольная ул., 22

Сдано в печать VII 1985 года

Заказ № 7156 Тираж 2080 экз.

ТИПОВЫЕ КОНСТРУКЦИИ, ИЗДЕЛИЯ И УЗЛЫ ЗДАНИЙ И СООРУЖЕНИЙ

СЕРИЯ 1.137.1-8

ПЛИТЫ ЛОДЖИЙ

ЖЕЛЕЗОБЕТОННЫЕ МНОГОПУСТОТНЫЕ ДЛЯ ЖИЛЫХ ЗДАНИЙ

ВЫПУСК 1

ПРЕДВАРИТЕЛЬНО НАПРЯЖЕННЫЕ ПЛИТЫ ДЛИНОЙ 6280 И 5080 мм И ШИРИНОЙ 1190мм, АРМИРОВАННЫЕ СТЕРЖНЯМИ ИЗ СТАЛИ КЛАССА А-IV, И ПЛИТЫ ДЛИНОЙ 3880 и 2980 мм И ШИРИНОЙ 1190 мм, АРМИРОВАННЫЕ СЕТКАМИ С РАБОЧЕЙ АРМАТУРОЙ ИЗ СТАЛИ КЛАССА А-III, ДЛЯ ЗДАНИЙ СО СТЕНАМИ ИЗ КИРПИЧА И КИРПИЧНЫМ ОГРАЖДЕНИЕМ ЛОДЖИЙ

РАБОЧИЕ ЧЕРТЕЖИ

Разработаны ЦНИИЭП жилища

Руководитель отделения проектных работ — В.М. Острецов
Начальник отдела № 24 — Н.Б. Росинский
Гл. конструктор отдела № 24 — Д.Е. Пальман
Гл. инж. проекта — Ю.М. Веллер

при участии НИИЖБ

Зам. директора — Н.Н. Коровин
Рук. лаборатории напряженных конструкций — Г.И. Бердичевский
Рук. сектора предварительно напряженных конструкций зданий — О.Г. Крамарь

Утверждены и введены в действие Госгражданстроем
с 30.04.85
приказ от 02.04.85 N 89

Обозначение	Наименование	Стр.
1 137 1-8 1 0000ТО	Техническое описание	3
1000	Плита лоджии (ПЛП63.12-АIV, ПЛП51.12-АIV,	10
	ПЛП63.12-АIV-а, ПЛП51.12-АIV-а)	
1000СБ	Плита лоджии (ПЛП63.12-АIV, ПЛП51.12-АIV,	11
	ПЛП63.12-АIV-а, ПЛП51.12-АIV-а). Сборочный чертеж	
2000	Плита лоджии (ПЛП63.12пр-АIV, ПЛП63.12л-АIV,	12,13
	ПЛП51.12пр-АIV, ПЛП51.12л-АIV, ПЛП63.12пр-АIV-а,	
	ПЛП63.12л-АIV-а, ПЛП51.12пр-АIV-а, ПЛП51.12л-АIV-а)	
2000СБ	Плита лоджии (ПЛП63.12пр-АIV, ПЛП63.12л-АIV,	14
	ПЛП51.12пр-АIV, ПЛП51.12л-АIV, ПЛП63.12пр-АIV-а,	
	ПЛП63.12л-АIV-а, ПЛП51.12пр-АIV-а, ПЛП51.12л-АIV-а)	
	Сборочный чертеж	
3000	Плита лоджии (ПЛП39.12, ПЛП30.12, ПЛП39.12-а,	15
	ПЛП30.12-а)	
3000СБ	Плита лоджии (ПЛП39.12, ПЛП30.12, ПЛП39.12-а,	16
	ПЛП30.12-а). Сборочный чертеж	
0000Д1	Узел (I...VI)	17
0000Д2	Узел (VII...XII)	18
0010	Каркас (К1...К6)	19
0010СБ	Каркас (К1...К6) Сборочный чертеж	
0020	Каркас (К7...К10)	20
0030	Каркас К11	21
0040	Каркас К12	
0050	Сетка (С1,С2)	22
0060	Сетка (С3,С4)	
0070	Сетка (С5...С8)	23
0080	Сетка (С9...С12)	24
0090	Сетка (С13,С14)	25
0110	Сетка (С15,С16)	
0120	Сетка С17	26
0130	Изделие закладное М1	27
0140	Изделие закладное М2	
0150	Изделие закладное М3	28
0160	Петля строповочная (П1,П2)	
0001	Стержень гнутый А1	29
0002	Стержень (Т1...Т14)	
0003	Стержень	30
0000РМ	Ведомость расхода материалов	31,32

Инв. № подл. | Подпись и дата | Взам. инв. №

Н. контр.	Гиберман		
Нач. отд. №24	Росинский		15.04
Гл. конст. отд.	Пальман		
Гл. инж. пр.	Веллер		01.85
Рук. груп.	Ефремова		15.05
Ст. техн.	Кулишева		10.01

1.137.1-8.1 0000

Содержание

Стадия	Лист	Листов
Р		1

ЦНИИЭП жилища

I. Вводная часть

Входящие в состав "Общесоюзного строительного каталога типовых конструкций и изделий для всех видов строительства" рабочие чертежи серии I.I37.I-8 "Плиты лоджий железобетонные многопустотные для жилых зданий", выпуск I "Предварительно напряженные плиты длиной 6280 и 5080 мм и шириной II90 мм, армированные стержнями из стали класса А-IУ, и плиты длиной 3880 и 2980 мм и шириной II90 мм, армированные сетками с рабочей арматурой из стали класса А-Ш, для зданий со стенами из кирпича" разработаны на основании задания, утвержденного Управлением по жилищному строительству Госгражданстроя 07.02.I983 г.

В настоящих рабочих чертежах, выпущенных взамен ранее действовавших чертежей серии I.I37-I "Плиты лоджий для жилых зданий со стенами из кирпича", выпуск I "Предварительно напряженные плиты длиной 628 см, армированные стержнями из стали класса А-IУ; плиты длиной 298 см, армированные сетками с рабочей арматурой из стали класса А-Ш" и выпуск 2 "Предварительно напряженные плиты длиной 508 см, армированные стержнями из стали класса А-IУ; плиты длиной 388 см, армированные сетками с рабочей арматурой из стали класса А-Ш:, армирование плит лоджий откорректировано в части повышения расчетного сопротивления арматурной стали согласно изменениям и дополнениям главы СНиП П-2I-75, введенным в действие с I июля I98I г. (постановление Госстроя СССР от II.05.I98I г. № 67).

Разработка чертежей настоящего выпуска выполнена с учетом требований следующих документов: СНиП П-2I-75, ГОСТ 25697-83, ГОСТ I0922-75, ГОСТ I4098-68, СН 393-78, "Руководство по проектированию предварительно напряженных железобетонных конструкций из тяжелого бетона", ЦНИИПромзданий и НИИЖБ, I977г., "Руководство по проектированию бетонных и железобетонных конструкций из тяжелого бетона (без предварительного напряжения)", ЦНИИПромзданий и НИИЖБ, I978 г., "Руководство по конструированию бетонных и железобетонных конструкций из тяжелого бетона (без предварительного напряжения)", Ленинградский Промстройпроект, ЦНИИПромзданий и НИИЖБ, I978 г.

При разработке рабочих чертежей настоящего выпуска использованы данные научных исследований НИИЖБ, позволившие обеспечить снижение расхода металла.

Плиты лоджий, приведенные в настоящем выпуске, предназначены для применения в жилых зданиях со стенами из кирпича и кирпичным ограждением лоджий, строящихся в обычных инженерно-геологических условиях П и Ш климатических районов и IВ климатического подрайона.

2. Технические требования

2.I. Основные параметры и размеры

Настоящий комплект рабочих чертежей плит лоджий включает в себя предварительно напряженные плоские многопустотные железобетонные балочные плиты лоджий длиной 6280 и 5080 мм (в т.ч. плиты той же длины с эвакуационными люками для двух исполнений: правого - с расположением люка в плите справа при выходе на лоджию и левого - с расположением люка слева), а также плоские многопустотные железобетонные балочные плиты лоджий с обычным армированием длиной 3880 и 2980 мм.

Ширина всех плит - II90 мм.

Плиты заармированы с учетом устройства ограждения лоджий в виде сплошной стенки из кирпича толщиной I2 см., оштукатуренной изнутри.

2.2. Антикоррозионная защита

Открытые поверхности закладных изделий плит лоджий должны иметь цинковое покрытие и покрытие цементным раствором. Вид и техническая характеристика антикоррозионного покрытия уточняется проектом конкретного жилого здания в соответствии с требованиями СНиП П-28-73.

2.3. Маркировка

Маркировка плит лоджий выполняется в соответствии с требованиями ГОСТ 25697-83.

Марка изделия состоит из буквенно-цифровых групп, разделенных дефисом.

Первая группа содержит буквенное обозначение типа плиты (ПЛП - плиты лоджий плоские многопустотные балочные) и ее конструктивную номинальную длину и ширину в дециметрах. Для плит с эвакуационными люками первую группу дополняют строчными буквами: "пр" - при правом исполнении плиты, "л" - при левом исполнении плиты.

				1.137.1-8.1 ООООТО			
Нач. отд.	Росинский			ТЕХНИЧЕСКОЕ ОПИСАНИЕ	СТАДИЯ	ЛИСТ	ЛИСТОВ
Гл. констр. от	Пальман				Р	1	7
Гл. инж. пр.	Веллер		01.85		ЦНИИЭП жилища		
Рук. группы	Ефремова		16.01.				

Взам. инв. № | Подпись и дата | Инв. № подл.

Для предварительно напряженных плит во второй группе маркировки приводят класс напрягаемой арматуры.)

Для плит с заделываемыми бетонными вкладышами открытыми торцами в маркировку вводят индекс "а" – в третью группу маркировки (для предварительно напряженных плит) или во вторую группу маркировки (для плит с обычным армированием).

Пример маркировки плиты лоджии: ПЛП 5I.I2л–AIУ–а – плита лоджии плоская многопустотная балочная длиной 5080 мм, шириной II90 мм, с напрягаемой арматурой класса А–IУ, эвакуационным люком в левом исполнении и открытыми торцами, заделываемыми бетонными вкладышами.

Требования к маркировке – в соответствии с ГОСТ 25697–83.

3. Указания по изготовлению

Плиты лоджий длиной 6280 и 5080 мм изготавливаются из тяжелого бетона марки М300 (передаточная прочность бетона R_o= 240 кгс/см2). Проектная марка бетона по морозостойкости – не ниже Мрз100, по водонепроницаемости – W2 (для жилых зданий II класса, эксплуатируемых при расчетной температуре наружного воздуха наиболее холодной пятидневки согласно главе СНиП 2.01.01-82 ниже минус 20°С до минус 40°С – с учетом устройства оклеечной гидроизоляции по плитам лоджий, производимой в построечных условиях после монтажа плит).

Плиты лоджий длиной 6280 и 5080 мм армируются напрягаемыми стержнями из горячекатаной арматуры периодического профиля класса А–IУ (ГОСТ 5781–82), R_a^H= 6000 кгс/см2 и R_a = 5200 кгс/см2.

Метод натяжения рабочей арматуры – электротермический. При натяжении температура электронагрева должна строго контролироваться и не превышать 400°С; должны также производиться контрольные испытания образцов стержней после электронагрева. Механические свойства арматуры после электронагрева должны быть не ниже браковочных значений до нагрева. Величины контролируемых предварительных натяжений в арматуре определялись, исходя из принятой на заводах поточно- агрегатной или конвейерной технологии с натяжением арматуры на упоры. Длина напрягаемых стержней показана условно равной длине панели. Длину заготовки натягиваемой арматуры следует определять с учетом выпусков для захватных приспособлений, применяемых на заводах, а также в соответствии с указаниями "Руководства по технологии предварительного напряжения стержневой арматуры железобетонных конструкций".

Концы напрягаемой арматуры должны быть защищены слоем раствора толщиной не менее 5 мм.

Величина остаточного предварительного напряжения перед бетонированием – 4700 кгс/см2.

Допустимые отклонения величины предварительного напряжения приняты:

при длине панели 6280 мм – 870 кгс/см2

при длине панели 5080 мм – I006 кгс/см2.

Плиты лоджий длиной 3880 и 2980 мм изготавливаются из тяжелого бетона марки М200 и армируются сетками и каркасами с рабочей арматурой из стержневой горячекатаной арматуры периодического профиля класса А–Ш (ГОСТ 5781–82).

Защитный слой бетона до низа рабочей арматуры для всех плит лоджий принят 20 мм.

Вся прочая арматура плит лоджий (в т.ч. верхние сетки, приопорные каркасы, корытообразные сетки, нижние сетки в середине пролета, армирование наружной продольной зоны плит) – из обыкновенной проволоки периодического профиля класса Вр–I (ГОСТ 6727–80).

Закладные изделия выполняются из полосовой стали и прокатных уголков из углеродистой стали, марка стали ВСтЗкп2 (для закладных изделий, расчитываемых на усилия от статических нагрузок при расчетной температуре эксплуатации конструкций ниже минус 30°С до минус 40°С включительно). Размеры плоских элементов закладных изделий назначены с учетом требований модульной системы закладных изделий, принятой для унифицированных сварных закладных изделий - кратность 30 мм (серия 1.100.3-2). Анкерные стержни закладных изделий – из стержневой арматуры периодического профиля класса А–Ш (ГОСТ 5781–82).

Монтажные петли выполняются из стержневой горячекатаной гладкой арматуры класса А–I (ГОСТ 5781–82) марок ВСтЗпс2 и ВСтЗсп2. Применение стали марки ВСтЗпс2 для изготовления петель плит лоджий, транспортируемых и монтируемых при температуре минус 40°С и ниже, не допускается.

Сталь, применяемая для изготовления сеток, каркасов и закладных изделий, должна иметь гарантию свариваемости.

Изготовление плит лоджий предусматривается в проектном положении и может производиться с использованием форм для многопустотных плит перекрытий. Верхняя лицевая поверхность плит лоджий – гладкая, нижние и видимые боковые поверхности плит под краску.

Изготовление сеток и каркасов производится контактной точечной

электросваркой, приварка анкеров закладных изделий – дуговой сваркой под слоем флюса.

Бетонные вкладыши для заделки торцов изготавливаются из тяжелого бетона марки М300. Заделка вкладышей в торцы выполняется непосредственно после извлечения пуансонов, до пропаривания плит; при этом должно быть обеспечено плотное примыкание вкладышей.

Точность изготовления плит лоджий, а также качество поверхностей и внешний вид изделий – в соответствии с требованиями ГОСТ 25697-83. Последовательность установки арматурных элементов в форму: нижние сетки, напрягаемая арматура, каркасы, соединительные стержни и стержни для армирования консольной полки, монтажные петли, закладные изделия, верхние сетки; соединить вязальной проволокой

4. Правила приемки

Приемка плит лоджий – в соответствии с требованиями ГОСТ 25697-83.

5. Методы контроля и испытаний

Методы контроля и испытаний плит лоджий – в соответствии с требованиями ГОСТ 25697-83.

6. Хранение и транспортировка

Хранение и транспортировка плит лоджий – в соответствии с требованиями ГОСТ 25697-83. Места опирания при складировании и транспортировке принимаются на расстоянии 300 мм от торцов.

7. Указания по монтажу

Плиты лоджий должны монтироваться на цементном растворе марки не ниже М100. Толщина шва – 20 мм. Заполнение швов раствором должно быть тщательным и обеспечивающим отсутствие пустот в растворном слое.

Глубина опирания плит должна быть не менее 90 мм.

Применение панелей без заделки открытого торца (с отверстием диаметра 159 мм) допускается в тех случаях, когда величина сжимающих напряжений в стенах, на которые опираются плиты лоджий, на уровне верхней плоскости плит не превышает 17 кгс/см2. При величинах напряжений более 17 кгс/см2 открытые торцы плит должны быть усилены в заводских условиях заделкой бетонными вкладышами.

После монтажа плит лоджий и устройства ограждений по плитам следует устраивать оклеечную гидроизоляцию, вид, толщина и условия нанесения которой должны быть указаны в рабочих чертежах конкретного проекта жилого здания.

Таблица I

Величины нагрузок на плиты, кгс/м2

МАРКА	Расчет по пред.состоянию I гр. расчетная	Расчет по предельному состоянию II группы		
		полная норматив.	постоянная и длительн.	кратковременная
ПЛП63. I2-АIУ ПЛП5I. I2-АIУ ПЛП63. I2-АIУ-а ПЛП5I. I2-АIУ-а	I36I 942	II79 798	9I9 538	I40
ПЛП63. I2пр-АIУ ПЛП63. I2л -АIУ ПЛП5I. I2пр-АIУ ПЛП5I. I2л-АIУ ПЛП63. I2пр-АIУ-а ПЛП63. I2л-АIУ-а ПЛП5I. I2пр-АIУ-а ПЛП5I. I2л-АIУ-а	I4I8 942	I23I 798	97I 538	I40
ПЛП39.I2 ПЛП30. I2 ПЛП39. I2-а ПЛП30. I2-а	I320 942	II42 798	882 538	I40

Нагрузки приняты в соответствии с указаниями СНиП II-6-74.
В числителе указаны нагрузки, включающие собственную массу панели, в знаменателе – нагрузки без собственной массы панели.

Инв. № подл. | Подпись и дата | Взам. инв. №

20461 6

Таблица 2

Номенклатура плит лоджий

Обозначение	Марка	Эскиз	L, мм	в, мм	h, мм	Масса, кг
I.I37.I-8.I I000	ПЛП63.I2 -АIУ	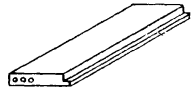	6280			2845
-0I	ПЛП5I.I2-АIУ		5080			2305
2000	ПЛП63.I2пр-АIУ	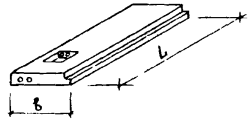	6280			3065
-0I	ПЛП63.I2л-АIУ		6280			3065
-02	ПЛП5I.I2пр-АIУ		5080			2465
-03	ПЛП5I.I2л-АIУ		5080			2465
3000	ПЛП39.I2	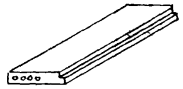	3880			I580
-0I	ПЛП30.I2		2980	II90	220	I220
I000 -02	ПЛП63.I2-АIУ-а	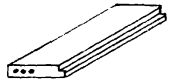	6280			2865
-03	ПЛП5I.I2-АIУ-а		5080			2325
2000 -04	ПЛП63.I2пр-АIУ-а	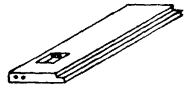	6280			3078
-05	ПЛП63.I2л-АIУ-а		6280			3078
-06	ПЛП5I.I2пр-АIУ-а		5080			2478
-07	ПЛП5I.I2л-АIУ-а		5080			2478
3000 -02	ПЛП39.I2-а	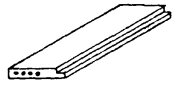	3880			I600
-03	ПЛП30.I2-а		2980			I240

Инв. № подл | Подпись и дата | Взам инв. №

СХЕМА ОПИРАНИЯ И ЗАГРУЖЕНИЯ ПРИ ИСПЫТАНИИ

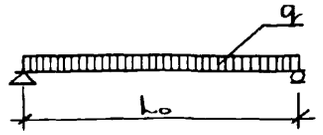

ТАБЛИЦА 3

ВЕЛИЧИНА РАСЧЕТНОГО ПРОГИБА

МАРКА ПАНЕЛИ	РАСЧЕТНЫЙ ПРОЛЕТ l_0, мм	РАСЧЕТНЫЙ ПРОГИБ ОТ ПОСТОЯННОЙ И ДЛИТЕЛЬНОЙ НАГРУЗОК, см
ПЛП 63.12 – А$\overline{IV}$	6180	2,33
ПЛП 51.12 – А$\overline{IV}$	4980	0,76
ПЛП 63.12пр-А$\overline{IV}$	6180	2,24
ПЛП 63.12 – А$\overline{IV}$	6180	2,24
ПЛП 51.12пр-А$\overline{IV}$	4980	0,91
ПЛП 51.12л–А$\overline{IV}$	4980	0,91
ПЛП 39.12	3780	1,39
ПЛП 30.12	2880	0,12
ПЛП 63.12 – А$\overline{IV}$ – а	6180	2,33
ПЛП 51.12 – А$\overline{IV}$ – а	4980	0,76
ПЛП 63.12пр–А$\overline{IV}$ – а	6180	2,24
ПЛП 63.12л – А$\overline{IV}$ – а	6180	2,24
ПЛП 51.12пр-А$\overline{IV}$ – а	4980	0,91
ПЛП 51.12л–А$\overline{IV}$ – а	4980	0,91
ПЛП 39.12 – а	3780	1,39
ПЛП 30.12 – а	2880	0,12

ТАБЛИЦА 4

ДАННЫЕ ДЛЯ ИСПЫТАНИЙ

МАРКА ПАНЕЛИ	РАСЧЕТНЫЙ ПРОЛЕТ l_0, мм	ПЛОЩАДЬ ЗАГРУЖЕНИЯ, м2
ПЛП 63.12 – А$\overline{IV}$	6180	6,25 × 1,16
ПЛП 51.12 – А$\overline{IV}$	4980	5,05 × 1,16
ПЛП 63.12пр-А$\overline{IV}$	6180	6,25 × 1,16
ПЛП 63.12л-А$\overline{IV}$	6180	6,25 × 1,16
ПЛП 51.12пр-А$\overline{IV}$	4980	5,05 × 1,16
ПЛП 51.12л–А$\overline{IV}$	4980	5,05 × 1,16
ПЛП 39.12	5780	3,85 × 1,16
ПЛП 30.12	2880	2,95 × 1,16
ПЛП 63.12 –А$\overline{IV}$–а	6180	6,25 × 1,16
ПЛП 51.12 –А$\overline{IV}$–а	4980	5,05 × 1,16
ПЛП 63.12пр-А$\overline{IV}$–а	6180	6,25 × 1,16
ПЛП 63.12л–А$\overline{IV}$–а	6180	6,25 × 1,16
ПЛП 51.12пр-А$\overline{IV}$–а	4980	5,05 × 1,16
ПЛП 51.12л–А$\overline{IV}$–а	4980	5,05 × 1,16
ПЛП 39.12 – а	3780	3,85 × 1,16
ПЛП 30.12 – а	2880	2,95 × 1,16

ТАБЛИЦА 5

ПРОВЕРКА ПРОЧНОСТИ

МАРКА ПАНЕЛИ	ВИДЫ РАЗРУШЕНИЙ И ВЕЛИЧИНА КОЭФФИЦИЕНТА С ПО ГОСТ 8829-77	ВЕЛИЧИНА РАЗРУШАЮЩЕЙ НАГРУЗКИ q, КГС/М²		
	I ТЕКУЧЕСТЬ ПРОДОЛЬНОЙ РАСТЯНУТОЙ АРМАТУРЫ ДО НАСТУПЛЕНИЯ РАЗДРОБЛЕНИЯ СЖАТОЙ ЗОНЫ С = 1,4	ПРИ КОТОРОЙ ПАНЕЛИ ПРИЗНАЮТСЯ ГОДНЫМИ		ПРИ КОТОРОЙ ТРЕБУЕТСЯ ПОВТОРНОЕ ИСПЫТАНИЕ
	1 РАЗРЫВ ПРОДОЛЬНОЙ РАСТЯНУТОЙ АРМАТУРЫ 2 РАЗДРОБЛЕНИЕ БЕТОНА СЖАТОЙ ЗОНЫ ДО НАСТУПЛЕНИЯ ТЕКУЧЕСТИ ПРОДОЛЬНОЙ РАСТЯНУТОЙ АРМАТУРЫ С = 1,6	С УЧЕТОМ СОБСТВЕННОГО ВЕСА ПАНЕЛИ	ЗА ВЫЧЕТОМ СОБСТВЕННОГО ВЕСА ПАНЕЛИ	ЗА ВЫЧЕТОМ СОБСТВЕННОГО ВЕСА ПАНЕЛИ
ПЛП 63.12 – А$\overline{IV}$	1,4 / 1,6	⩾ 1955	⩾ 1536	⩽ 1536, НО ⩾ 1306
ПЛП 51.12 – А$\overline{IV}$		⩾ 2234	⩾ 1815	⩽ 1815, НО ⩾ 1543
ПЛП 63.12пр– А$\overline{IV}$	1,4 / 1,8	⩾ 2034	⩾ 1560	⩽ 1516, НО ⩾ 1326
ПЛП 63.12л– А$\overline{IV}$		⩾ 2324	⩾ 1850	⩽ 1850, НО ⩾ 1573
ПЛП 51.12пр– А$\overline{IV}$	1,4 / 1,6	⩾ 2037	⩾ 1561	⩽ 1561, НО ⩾ 1327
ПЛП 51.12л– А$\overline{IV}$		⩾ 2328	⩾ 1852	⩽ 1852, НО ⩾ 1574
ПЛП 39.12	1,4 / 1,6	⩾ 1893	⩾ 1517	⩽ 1517, НО ⩾ 1289
		⩾ 2163	⩾ 1787	⩽ 1787, НО ⩾ 1519
ПЛП 30.12	1,4 / 1,6	⩾ 1896	⩾ 1518	⩽ 1518, НО ⩾ 1290
		⩾ 2176	⩾ 1789	⩽ 1789, НО ⩾ 1521
ПЛП 63.12 – А$\overline{IV}$-а	1,4 / 1,6	⩾ 1959	⩾ 1537	⩽ 1537, НО ⩾ 1307
ПЛП 51.12 – А$\overline{IV}$-а		⩾ 2239	⩾ 1817	⩽ 1817, НО ⩾ 1545
ПЛП 63.12пр– А$\overline{IV}$-а	1,4 / 1,6	⩾ 2037	⩾ 1561	⩽ 1561, НО ⩾ 1327
ПЛП 63.12л– А$\overline{IV}$-а		⩾ 2328	⩾ 1852	⩽ 1852, НО ⩾ 1574
ПЛП 51.12пр– А$\overline{IV}$-а	1,4 / 1,6	⩾ 2039	⩾ 1561	⩽ 1561, НО ⩾ 1327
ПЛП 51.12л– А$\overline{IV}$-а		⩾ 2331	⩾ 1853	⩽ 1853, НО ⩾ 1575
ПЛП 39.12 – а	1,4 / 1,6	⩾ 1900	⩾ 1519	⩽ 1519, НО ⩾ 1291
		⩾ 2172	⩾ 1791	⩽ 1791, НО ⩾ 1522
ПЛП 30.12 – а	1,4 / 1,6	⩾ 1906	⩾ 1521	⩽ 1521, НО ⩾ 1293
		⩾ 2178	⩾ 1793	⩽ 1793, НО ⩾ 1524

Инв № подл | Подпись и дата | Взам инв №

ТАБЛИЦА 6

ПРОВЕРКА ЖЕСТКОСТИ

МАРКА ПАНЕЛИ	СРОК ИСПЫТАНИЯ ПАНЕЛЕЙ ПОСЛЕ ИХ ИЗГОТОВЛЕНИЯ В СУТКАХ	КОНТРОЛЬНАЯ НАГРУЗКА ЗА ВЫЧЕТОМ СОБСТВЕННОГО ВЕСА ПАНЕЛИ, КГС/М2	$f_{дл}$ / $f_{пред.}$, %	ПРОГИБ ОТ КОНТРОЛЬНОЙ НАГРУЗКИ f, ММ	ПРОГИБ f, ММ: ПРИ КОТОРОМ ПАНЕЛИ ПРИЗНАЮТСЯ ГОДНЫМИ	ПРОГИБ f, ММ: ПРИ КОТОРОМ ТРЕБУЕТСЯ ПОВТОРНОЕ ИСПЫТАНИЕ
ПЛП 63.12 — А IV	3	538	77	1,249	≤ 1,50	> 1,50, НО ≤ 1,62
	7	541		1,174	≤ 1,41	> 1,41, НО ≤ 1,53
	14	541		1,087	≤ 1,30	> 1,30, НО ≤ 1,41
	28	554		1,030	≤ 1,24	> 1,24, НО ≤ 1,34
	100	538		0,911	≤ 1,09	> 1,09, НО ≤ 1,18
ПЛП 51.12 — А IV	3	538	31	0,701	≤ 0,84	> 0,34, НО ≤ 0,91
	7	538		0,375	≤ 0,45	> 0,45, НО ≤ 0,49
	14	538		0,354	≤ 0,42	> 0,42, НО ≤ 0,46
	28	549		0,330	≤ 0,40	0,40, НО ≤ 0,43
	100	538		0,319	≤ 0,38	> 0,38, НО ≤ 0,41
ПЛП 63.12пр — А IV	3	538	75	1,188	≤ 1,43	> 1,43, НО ≤ 1,54
	7	540		1,118	≤ 1,34	> 1,34, НО < 1,45
	14	541		1,065	≤ 1,28	> 1,28, НО ≤ 1,38
	28	554		1,009	≤ 1,21	> 1,21, НО ≤ 1,31
	100	538		0,867	≤ 1,04	> 1,04, НО ≤ 1,13
ПЛП 63.12л — А IV	3	538	75	1,188	≤ 1,43	> 1,43, НО ≤ 1,54
	7	540		1,118	≤ 1,34	> 1,34, НО ≤ 1,45
	14	541		1,065	≤ 1,28	> 1,28, НО ≤ 1,38
	28	554		1,009	≤ 1,21	> 1,21, НО ≤ 1,31
	100	538		0,867	≤ 1,04	> 1,04, НО ≤ 1,13
ПЛП 51.12пр — А IV	3	538	36	0,731	< 0,88	> 0,88, НО ≤ 0,95
	7	538		0,686	≤ 0,82	> 0,82, НО ≤ 0,89
	14	538		0,658	≤ 0,79	> 0,79, НО ≤ 0,86
	28	548		0,318	< 0,38	> 0,38, НО ≤ 0,41
	100	538		0,308	≤ 0,37	> 0,37, НО < 0,40

ПРОДОЛЖЕНИЕ ТАБЛИЦЫ 6

МАРКА ПАНЕЛИ	СРОК ИСПЫТАНИЯ ПАНЕЛЕЙ ПОСЛЕ ИХ ИЗГОТОВЛЕНИЯ В СУТКАХ	КОНТРОЛЬНАЯ НАГРУЗКА ЗА ВЫЧЕТОМ СОБСТВЕННОГО ВЕСА ПАНЕЛИ, КГС/М2	$f_{дл}$ / $f_{пред}$, %	ПРОГИБ ОТ КОНТРОЛЬНОЙ НАГРУЗКИ f, ММ	ПРОГИБ f, ММ: ПРИ КОТОРОМ ПАНЕЛИ ПРИЗНАЮТСЯ ГОДНЫМИ	ПРОГИБ f, ММ: ПРИ КОТОРОМ ТРЕБУЕТСЯ ПОВТОРНОЕ ИСПЫТАНИЕ
ПЛП 51.12л — А IV	3	538	36	0,731	≤ 0,88	> 0,88, НО ≤ 0,95
	7	538		0,686	≤ 0,82	> 0,82, НО ≤ 0,89
	14	538		0,658	≤ 0,79	> 0,79, НО ≤ 0,86
	28	548		0,318	≤ 0,38	> 0,38, НО ≤ 0,41
	100	538		0,308	≤ 0,37	> 0,37, НО ≤ 0,40
ПЛП 39.12	[illegible]	540	74	0,89	< 1,07	> 1,07, НО ≤ 1,16
ПЛП 30.12	[illegible]	538	12	0,044	≤ 0,053	> 0,053, НО ≤ 0,057
ПЛП 63.12 — А IV — а	3	538	77	1,249	≤ 1,50	> 1,50, НО ≤ 1,62
	7	541		1,174	< 1,41	> 1,41, НО ≤ 1,53
	14	541		1,087	≤ 1,30	> 1,30, НО ≤ 1,41
	28	554		1,030	≤ 1,24	> 1,24, НО < 1,34
	100	538		0,911	≤ 1,09	> 1,09, НО ≤ 1,18
ПЛП 51.12 — А IV — а	3	538	31	0,701	≤ 0,84	> 0,84, НО < 0,91
	7	538		0,375	≤ 0,45	> 0,45, НО < 0,49
	14	538		0,354	≤ 0,42	> 0,42, НО ≤ 0,46
	28	549		0,330	≤ 0,40	> 0,40, НО ≤ 0,43
	100	538		0,319	≤ 0,38	> 0,38, НО ≤ 0,41
ПЛП 63.12пр — А IV — а	3	538	75	1,188	≤ 1,43	> 1,43, НО ≤ 1,54
	7	540		1,118	≤ 1,34	> 1,34, НО ≤ 1,45
	14	541		1,065	≤ 1,28	> 1,28, НО ≤ 1,38
	28	554		1,009	< 1,21	> 1,21, НО < 1,31
	100	538		0,867	< 1,04	> 1,04, НО ≤ 1,13

ПРОДОЛЖЕНИЕ ТАБЛИЦЫ 6

МАРКА ПАНЕЛИ	СРОК ИСПЫТАНИЯ ПАНЕЛЕЙ ПОСЛЕ ИХ ИЗГОТОВЛЕНИЯ В СУТКАХ	КОНТРОЛЬНАЯ НАГРУЗКА ЗА ВЫЧЕТОМ СОБСТВЕННОГО ВЕСА ПАНЕЛИ, КГС/М²	$\frac{f_м}{f_{пред.}}$, %	ПРОГИБ ОТ КОНТРОЛЬНОЙ НАГРУЗКИ f, ММ	ПРОГИБ f, ММ	
					ПРИ КОТОРОМ ПАНЕЛИ ПРИЗНАЮТСЯ ГОДНЫМИ	ПРИ КОТОРОМ ТРЕБУЕТСЯ ПОВТОРНОЕ ИСПЫТАНИЕ
ПЛП 63.12л – АIV–а	3	538	75	1,188	≤ 1,43	> 1,43, НО ≤ 1,54
	7	540		1,118	≤ 1,34	> 1,34, НО ≤ 1,45
	14	541		1,065	≤ 1,28	> 1,28, НО ≤ 1,38
	28	554		1,009	≤ 1,21	> 1,21, НО ≤ 1,31
	100	538		0,867	≤ 1,04	> 1,04, НО ≤ 1,13
ПЛП 51.12пр–АIV–а	3	538	36	0,731	≤ 0,88	> 0,88, НО ≤ 0,95
	7	538		0,686	≤ 0,82	> 0,82, НО ≤ 0,89
	14	538		0,658	≤ 0,79	> 0,79, НО ≤ 0,86
	28	548		0,318	≤ 0,38	> 0,38, НО ≤ 0,41
	100	538		0,308	≤ 0,37	> 0,37, НО ≤ 0,40
ПЛП 51.12л – АIV–а	3	538	36	0,731	≤ 0,88	> 0,88, НО ≤ 0,95
	7	538		0,686	≤ 0,82	> 0,82, НО ≤ 0,89
	14	538		0,658	≤ 0,79	> 0,79, НО ≤ 0,86
	28	548		0,318	≤ 0,38	> 0,38, НО ≤ 0,41
	100	538		0,308	≤ 0,37	> 0,37, НО ≤ 0,41
ПЛП 39.12 – а	[redacted]	540	74	0,89	≤ 1,07	> 1,07, НО ≤ 1,16
ПЛП 30.12 – а	[redacted]	538	12	0,044	≤ 0,053	> 0,053, НО ≤ 0,057

ТАБЛИЦА 7

ДАННЫЕ ДЛЯ ИСПЫТАНИЙ. ПРОВЕРКА ТРЕЩИНОСТОЙКОСТИ.

МАРКА ПАНЕЛИ	СРОК ИСПЫТАНИЯ ПАНЕЛЕЙ ПОСЛЕ ИХ ИЗГОТОВЛЕНИЯ В СУТКАХ					КОНТРОЛЬНАЯ ШИРИНА РАСКРЫТИЯ ТРЕЩИН
	3	7	14	28	100	
	КОНТРОЛЬНАЯ НАГРУЗКА ЗА ВЫЧЕТОМ СОБСТВЕННОГО ВЕСА, КГС/М2					
ПЛП 63.12 – АIV	798	802	803	821	798	0,25
ПЛП 51.12 – АIV	798	798	798	815	798	
ПЛП 63.12пр–АIV	798	801	802	821	798	
ПЛП 63.12л – АIV	798	801	802	821	798	
ПЛП 51.12пр–АIV	798	798	798	813	798	
ПЛП 51.12л – АIV	798	798	798	813	798	
ПЛП 39.12	[redacted]		801			
ПЛП 30.12	[redacted]		798			
ПЛП 63.12 – АIV–а	798	802	803	821	798	
ПЛП 51.12 – АIV–а	798	798	798	815	798	
ПЛП 63.12пр–АIV–а	798	801	802	821	798	
ПЛП 63.12л – АIV–а	798	801	802	821	798	
ПЛП 51.12пр–АIV–а	798	798	798	813	798	
ПЛП 51.12л – АIV–а	798	798	798	813	798	
ПЛП 39.12 – а	801					
ПЛП 30.12 – а	798					

Инв.№подл. | Подпись и дата | Взам. инв.№

ФОРМАТ	ЗОНА	ПОЗИЦИЯ	ОБОЗНАЧЕНИЕ	НАИМЕНОВАНИЕ	КОЛ НА ИСПОЛНЕНИЕ 1.137.1-8.1 1000-										ПРИМЕЧАН
					–	01	02	03							
				ДОКУМЕНТАЦИЯ											
А3			1.137.1-8.1 1000 СБ	СБОРОЧНЫЙ ЧЕРТЕЖ	×	×	×	×							
А3			0000 Д1	УЗЕЛ (I ... VI)	×	×	×	×							
А3			0000 Д2	УЗЕЛ (VII ... XII)	×	×	×	×							
А3			0000 ТО	ТЕХНИЧЕСКОЕ ОПИСАНИЕ	×	×	×	×							
А3			0000 РМ	ВЕДОМОСТЬ РАСХОДА МАТЕРИАЛОВ	×	×	×	×							
				СБОРОЧНЫЕ ЕДИНИЦЫ											
А3		1	1.137.1-8.1 0010	КАРКАС К1	2		2								4,66 КГ
			-01	КАРКАС К2		2		2							3,74 КГ
		2	-02	КАРКАС К3	1		1								4,80 КГ
			-03	КАРКАС К4		1		1							3,86 КГ
А3		3	0020	КАРКАС К7	4		4								0,70 КГ
			-01	КАРКАС К8		4		4							0,51 КГ
А3		4	0030	КАРКАС К11	48	38	48	38							0,08 КГ
А4		5	0050	СЕТКА С1	2	2	2	2							1,08 КГ

Н.КОНТРОЛЬ	ГИБЕРМАН		
НАЧ ОТД. N24	РОСИНСКИЙ		15.01
ГЛ.КОНСТРОТ.	ПАЛЬМАН		
ГЛ.ИНЖ ПР.	ВЕЛЛЕР		01.85
РУК.ГРУППЫ	ЕФРЕМОВА		1505
СТ.ТЕХНИК	КУЛИШЕВА		10.01

1.137.1-8.1 1000

ПЛИТА ЛОДЖИИ (ПЛП63.12-АIV, ПЛП51.12-АIV, ПЛП63.12-АIV-а, ПЛП51.12-АIV-а)

СТАДИЯ	ЛИСТ	ЛИСТОВ
Р	1	2

ЦНИИЭП жилища

ФОРМАТ	ЗОНА	ПОЗИЦИЯ	ОБОЗНАЧЕНИЕ	НАИМЕНОВАНИЕ	КОЛ. НА ИСПОЛНЕНИЕ 1.137.1-8.1 1000-										ПРИМЕЧАН
					–	01	02	03							
А4		6	1.137.1-8.1 0060	СЕТКА С3	1		1								2,35 КГ
			-01	СЕТКА С4		1		1							1,87 КГ
А4		7	0120	СЕТКА С17	1	1	1	1							0,17 КГ
А4		8	0130	ИЗДЕЛИЕ ЗАКЛАДНОЕ М1	3	3	3	3							0,45 КГ
А4		9	0140	ИЗДЕЛИЕ ЗАКЛАДНОЕ М2	2	2	2	2							1,04 КГ
А4		11	0160	ПЕТЛЯ СТРОПОВОЧНАЯ П1	4	4	4	4							1,05 КГ
				ДЕТАЛИ											
				АРМАТУРА ПРОВОЛОЧНАЯ ГОСТ6727-80											
А4		13	0002-07	СТЕРЖЕНЬ Т8	1		1								0,90 КГ
			-08	СТЕРЖЕНЬ Т9		1		1							0,73 КГ
		15	-11	СТЕРЖЕНЬ Т12	96	76	96	76							0,06 КГ
А4		16	0001	СТЕРЖЕНЬ ГНУТЫЙ А1	48	38	48	38							0,06 КГ
				АРМАТУРА СТЕРЖНЕВАЯ ГОСТ5781-82											
А4		12	0002-02	СТЕРЖЕНЬ Т3	6		6								5,58 КГ
			-03	СТЕРЖЕНЬ Т4		4		4							4,51 КГ
		14	-04	СТЕРЖЕНЬ Т5	1		1								3,85 КГ
			-05	СТЕРЖЕНЬ Т6		1		1							3,11 КГ
				МАТЕРИАЛЫ											
				БЕТОН МАРКИ М300	1,138	0,922	1,146	0,929							М3

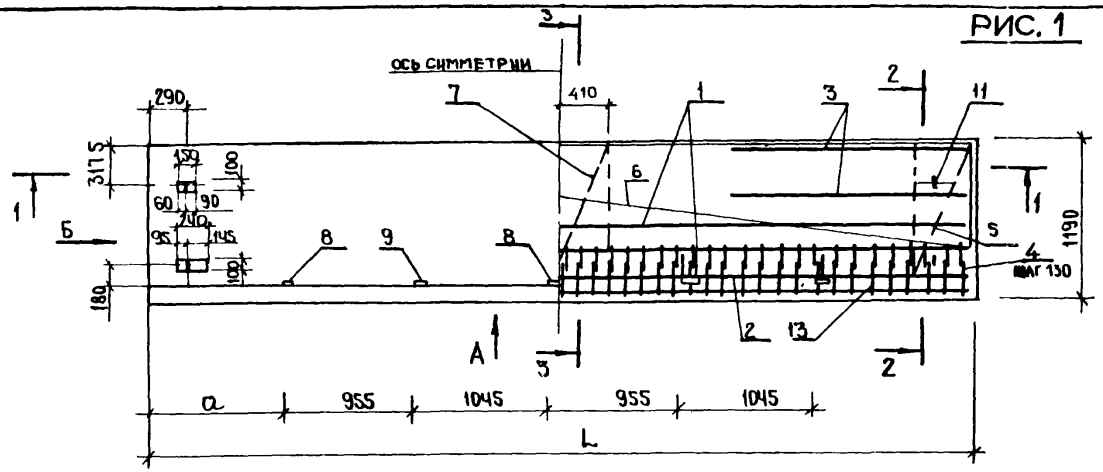

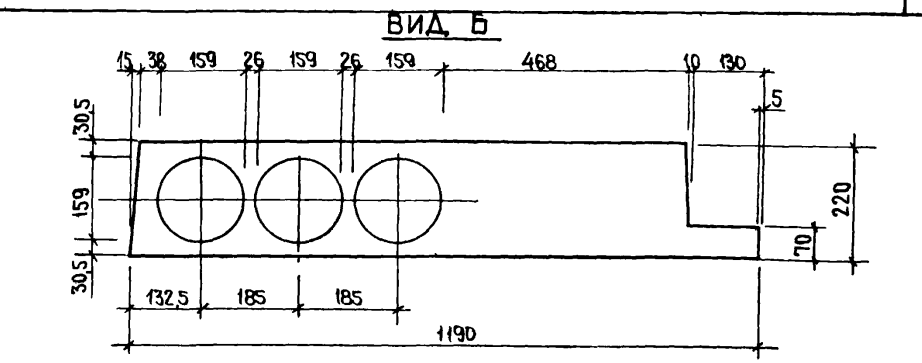

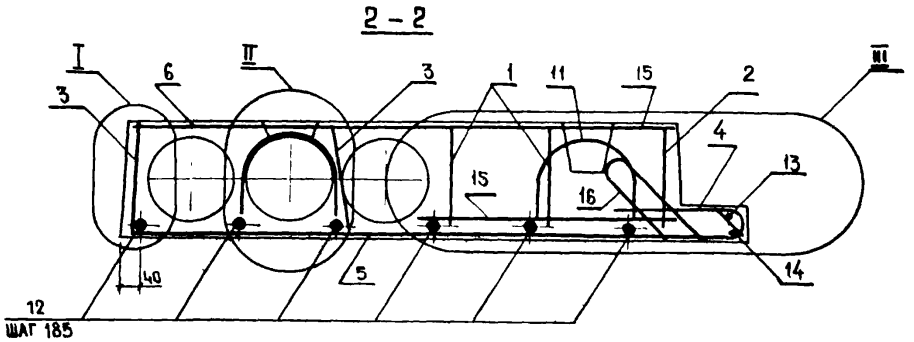

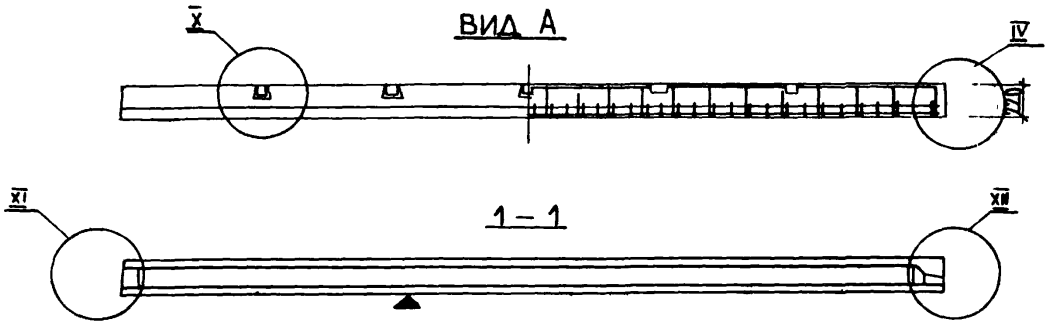

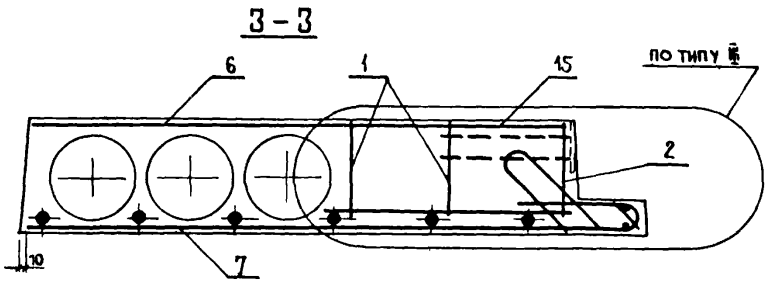

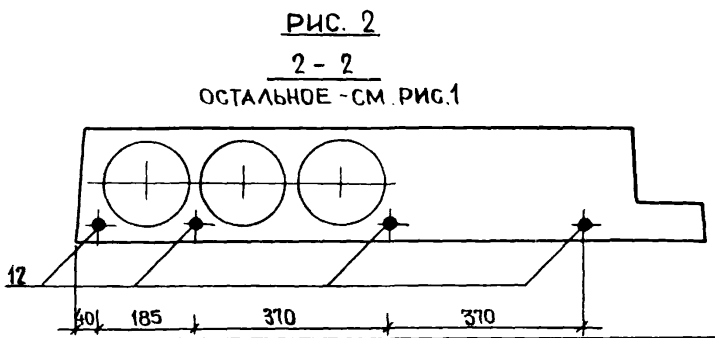

ПЛОСКОСТЬ, ОБОЗНАЧЕННАЯ ЗНАКОМ ▲, ДОЛЖНА БЫТЬ ГЛАДКАЯ, ПОДГОТОВЛЕННАЯ ПОД ОКРАСКУ

ОБОЗНАЧЕНИЕ	МАРКА	РИС.	L, ММ	a, ММ	МАССА, КГ
1. 137. 1-8,1 1000	ПЛП63. 12-АIV	1	6280	1110	2845
-01	ПЛП51. 12-АIV	2	5080	510	2305
-02	ПЛП63. 12-АIV-а	1	6280	1110	2865
-03	ПЛП51. 12-АIV-а	2	5080	510	2325

Н. КОНТРОЛЬ	ГИБЕРМАН		
НАЧ. ОТД. N24	РОСИНСКИЙ		15.01
ГЛ. КОНСТР. ОТ	ПАЛЬМАН		
ГЛ. ИНЖ. ПР.	ВЕЛЛЕР		01.85
РУК. ГРУППЫ	ЕФРЕМОВА		15.05
СТ. ТЕХНИК	КУЛИШЕВА		10.01

1. 137. 1-8,1 1000 СБ

ПЛИТА ЛОДЖИИ (ПЛП63.12-АIV, ПЛП51.12-АIV, ПЛП63.12-АIV-а, ПЛП51.12-АIV-а). СБОРОЧНЫЙ ЧЕРТЕЖ

СТАДИЯ	МАССА	МАСШТАБ
Р	СМ. ТАБЛ	—
ЛИСТ	ЛИСТОВ 1	

ЦНИИЭП ЖИЛИЩА

ВЗАМ. ИНВ. №

ПОДПИСЬ И ДАТА

Формат	Зона	Позиция	Обозначение	Наименование	Кол. на исполнение 1.137.1-8.1 2000-										Примеч.
					—	01	02	03	04	05	06	07			
				Документация											
А3			1 137.1-8 1 2000 СБ	Сборочный чертеж	×	×	×	×	×	×	×	×			
А3			0000 А1	Узел (I ... VI)	×	×	×	×	×	×	×	×			
А3			0000 А2	Узел (VII ... XII)	×	×	×	×	×	×	×	×			
А3			0000 ТО	Техническое описание	×	×	×	×	×	×	×	×			
			0000 РМ	Ведомость расхода материалов	×	×	×	×	×	×	×	×			
				Сборочные единицы											
А3		1	1.137.1-8.1 0010	Каркас К1	1	1			1	1					4,66 кг
			-01	Каркас К2			1	1			1	1			3,74 кг
		2	-02	Каркас К3	1	1			1	1					4,80 кг
			-03	Каркас К4			1	1			1	1			3,86 кг
А3		3	0020	Каркас К7	3	3			3	3					0,70 кг
			-01	Каркас К8			3	3			3	3			0,51 кг
А4		4	0030	Каркас К11	48	48	38	38	48	48	38	38			0,08 кг
А3		5	0050	Сетка С2	2	2	2	2	2	2	2	2			1,30 кг

Н. контроль	Гиберман		
Нач. отд. №24	Росинский		10.01
Гл. конст. отд.	Пальман		
Гл. инж. пр	Веллер		01.02
Рук. групп	Ефремова		15.01
Ст. техник	Кулишева		10.01

1.137.1-8.1 2000

Плита лоджий (ПЛП63.12пр-AIV, ПЛП63.12л-AIV, ПЛП51.12пр-AIV, ПЛП51.12л-AIV, ПЛП 63.12пр-AIV-а, ПЛП63.12л-AIV-а, ПЛП51.12пр-AIV-а, ПЛП51.12л-AIV-а)

Стадия	Лист	Листов
Р	1	3

ЦНИИЭП жилища

Формат	Зона	Позиция	Обозначение	Наименование	Кол. на исполнение 1.137.1-8.1 2000-										Примеч.
					—	01	02	03	04	05	06	07			
А3		6	1.137.1-8.1 0070	Сетка С5	1				1						3,30 кг
			- 01	Сетка С6		1				1					3,30 кг
			- 02	Сетка С7			1				1				2,74 кг
			- 03	Сетка С8				1				1			2,74 кг
А3		7	0080	Сетка С9	1				1						3,39 кг
			- 01	Сетка С10		1				1					3,39 кг
			- 02	Сетка С11			1				1				2,82 кг
			- 03	Сетка С12				1				1			2,82 кг
А4		8	0130	Изделие закладное М1	3	3	3	3	3	3	3	3			0,45 кг
А4		9	0140	Изделие закладное М2	2	2	2	2	2	2	2	2			1,04 кг
А4		10	0150	Изделие закладное М3	3	3	3	3	3	3	3	3			0,75 кг
А4		11	0160	Петля строповочная П1	4	4	4	4	4	4	4	4			1,05 кг
				Детали											
				Арматура проволочная ГОСТ 6727-80											
А4		13	000 2-07	Стержень Т8	1	1			1	1					0,90 кг
			-08	Стержень Т9			1	1			1	1			0,73 кг
		15	-12	Стержень Т13	96	96	76	76	96	96	76	76			0,04 кг
А4		16	0001	Стержень гнутый А1	48	48	38	38	48	48	38	38			0,06 кг

1.137.1-8.1 2000

Лист 2

20461 13

Формат А3

Инв. № подл	Подпись и дата	Взамен инв. №

Формат	Зона	Позиц	Обозначение	Наименование	Кол на исполнение 1.137.1-8.1 2000- —	01	02	03	04	05	06	07			Примеч
				Арматура стержнева ГОСТ 5781-82											
А4		12	1.137.1-8.1 0002	Стержень Т1	3	3			3	3					12,55кг
			-01	Стержень Т2			3	3			3	3			6,14кг
		14	-04	Стержень Т5	1	1			1	1					3,85кг
			-05	Стержень Т6			1	1			1	1			3,11кг
				Материалы											
				Бетон марки М300	1,226	1,226	0,986	0,986	1,231	1,231	0,991	0,991			м³

1.137.1-8.1 2000

Лист 3

Формат	Зона	Позиц	Обозначение	Наименование	Кол на исполнение										Примеч.

Лист

Формат А3

РИС. 1

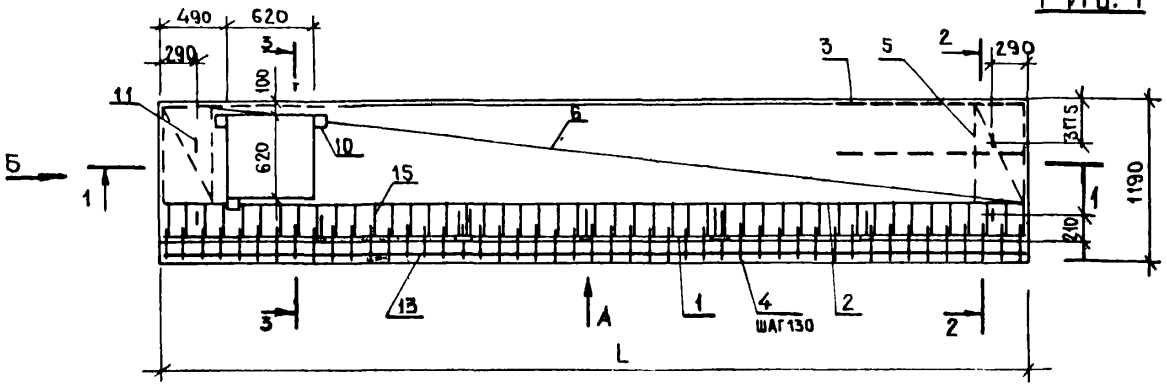

ВИД Б

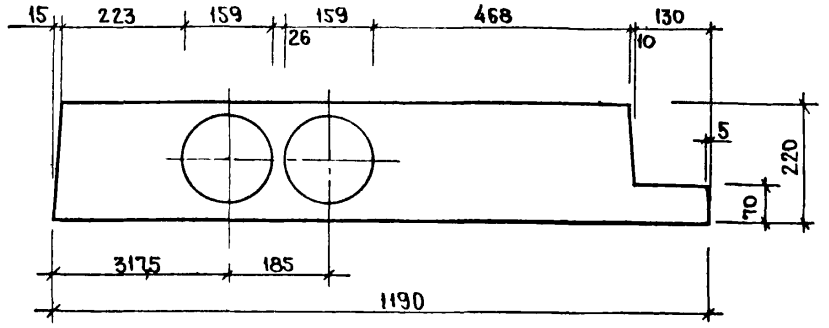

ВИД А

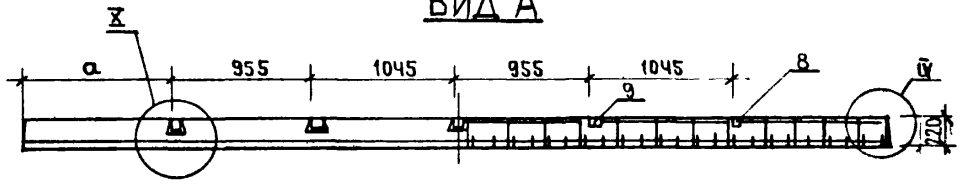

1 – 1

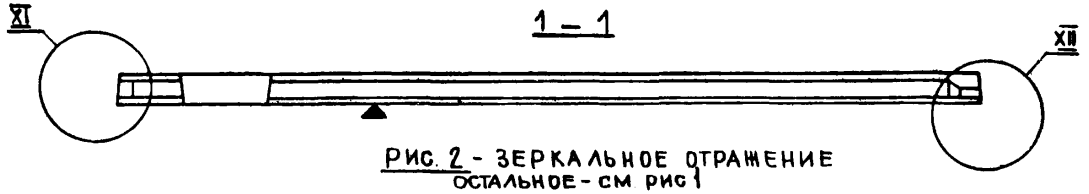

3 – 3

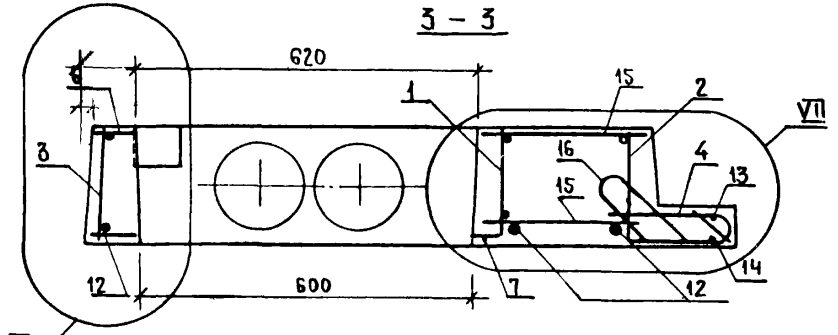

2 – 2

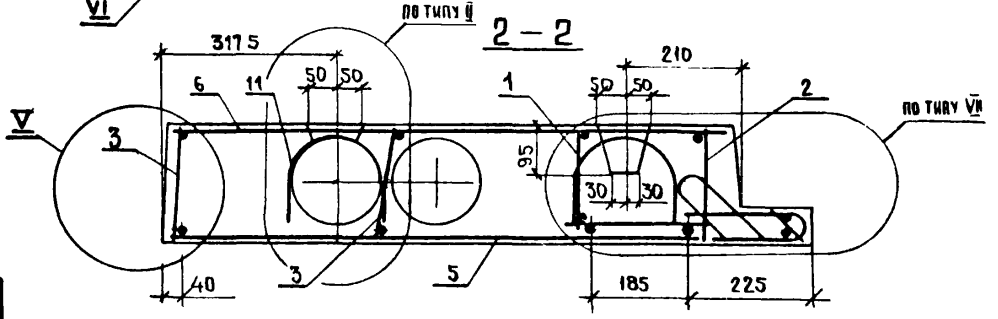

РИС. 2 - ЗЕРКАЛЬНОЕ ОТРАЖЕНИЕ
ОСТАЛЬНОЕ - СМ РИС 1

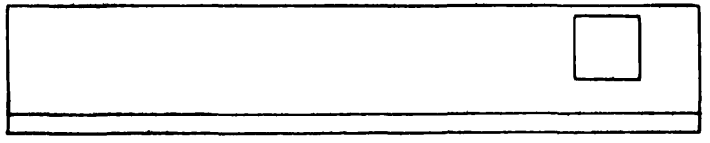

ОБОЗНАЧЕНИЕ	МАРКА	РИС.	L, мм	a, мм	МАССА, кг
1.137.1-8.1 2000-	ПЛП 63.12пр-AIV	1	6280	1110	3065
-01	ПЛП 63.12л -AIV	2	6280	1110	3065
-02	ПЛП 51.12пр -AIV	1	5080	510	2465
-03	ПЛП 51.12л -AIV	2	5080	510	2465
-04	ПЛП 63.12пр -AIV - а	1	6280	1110	3078
-05	ПЛП 63.12л -AIV - а	2	6280	1110	3078
-06	ПЛП 51.12пр -AIV - а	1	5080	510	2478
-07	ПЛП 51.12л -AIV - а	2	5080	510	2478

ПЛОСКОСТЬ, ОБОЗНАЧЕННАЯ ЗНАКОМ ▲, ДОЛЖНА БЫТЬ ГЛАДКАЯ, ПОДГОТОВЛЕННАЯ ПОД ОКРАСКУ

Н.КОНТРОЛЬ	ГИБЕРМАН		
НАЧ.ОТД.№2	РОСИНСКИЙ		15.01
ГЛ.КОНСТРОТ	ПАЛЬМАН		
ГЛ.ИНЖ. ПР.	ВЕЛЛЕР		01.95
РУК.ГРУППЫ	ЕФРЕМОВА		15.01
СТ.ТЕХНИК	КУЛИШЕВА		10.01

1.137.1-8.1 2000СБ

ПЛИТА ЛОДЖИИ (ПЛП 63.12пр-AIV, ПЛП63.12л-AIV, ПЛП51.12прAIV, ПЛП51.12л-AIV, ПЛП63.12пр-AIV-а, ПЛП63.12л-AIV-а, ПЛП 51.12пр-AIV-а, ПЛП51.12л-AIV-а). СБОРОЧНЫЙ ЧЕРТЕЖ

СТАДИЯ	МАССА	МАСШТАБ
Р	СМ ТАБЛ	—
ЛИСТ	ЛИСТОВ 1	

ЦНИИЭП ЖИЛИЩА

ВЗАМ ИНВ№ | ПОДПИСЬ И ДАТА | ИНВ.№ ПОДЛ.

...ПОДА.	ПОДПИСЬ И ДАТА	ВЗАМ. ИНВ. №

Формат	Зона	Позиц.	Обозначение	Наименование	Кол. на исполнение 1.137.1-8.1 3000-										Примеч.
					—	01	02	03							
				Документация											
А3			1.137.1-8.1 3000СБ	Сборочный чертеж	×	×	×	×							
А3			0000Д1	Узел (I...VI)	×	×	×	×							
А3			0000Д2	Узел (VII...XII)	×	×	×	×							
А3			0000ТО	Техническое описание	×	×	×	×							
А3			0000РМ	Ведомость расхода материалов	×	×	×	×							
				Сборочные единицы											
А3		1	0010-04	Каркас К5	2		2								4,83кг
			-05	Каркас К6		2		2							2,25кг
А3		2	0020-02	Каркас К9	4		4								0,23кг
			-03	Каркас К10		4		4							0,16кг
А4		3	0040	Каркас К12	30	23	30	23							0,17кг
А4		5	0090	Сетка С13	1		1								5,08кг
		6	-01	Сетка С14	1		1								1,84кг
А4		5	0110	Сетка С15		1		1							3,26кг

Н.контр.	Гиберман		
Нач.отд.№24	Росинский		15.01
Гл.конст.отд.	Пальман		
Гл.инж.пр.	Веллер		01.85
Рук.груп.	Ефремова		15.01
Ст.техник	Кулишева		10.01

1.137.1-8.1 3000

Плита лоджии (ПЛП39.12, ПЛП30.12, ПЛП39.12-а, ПЛП30.12-а)

Стадия	Лист	Листов
Р	1	2

ЦНИИЭП жилища

Формат	Зона	Позиц.	Обозначение	Наименование	Кол. на исполнение 1.137.1-8.1 3000-										Примеч.
					—	01	02	03							
А4		5	1.137.1-8.1 0110-01	Сетка С16		1		1							1,43кг
А4		7	0130	Изделие закладное М1	2	2	2	2							0,45кг
А4		8	0140	Изделие закладное М2	2		2								1,04кг
А4		9	0160	Петля строповочная П2	4	4	4	4							0,70кг
				Детали											
				Арматура проволочная ГОСТ6727-80											
А4		10	0002-09	Стержень Т10	1		1								0,55кг
			-10	Стержень Т11		2		2							0,42кг
		12	-13	Стержень Т14	30	23	30	23							0,02кг
				Арматура стержневая ГОСТ5781-82											
		11	-06	Стержень Т7	1		1								1,52кг
				Материалы											
				Бетон марки М200	0,632	0,488	0,64	0,496							м³
					ПЛ 39-12	ПЛ 30-12	ПЛ 39-12а	ПЛ 30-12а							

20461 16 Формат А3

1.137.1-8.1 3000

Лист 2

РИС. 1

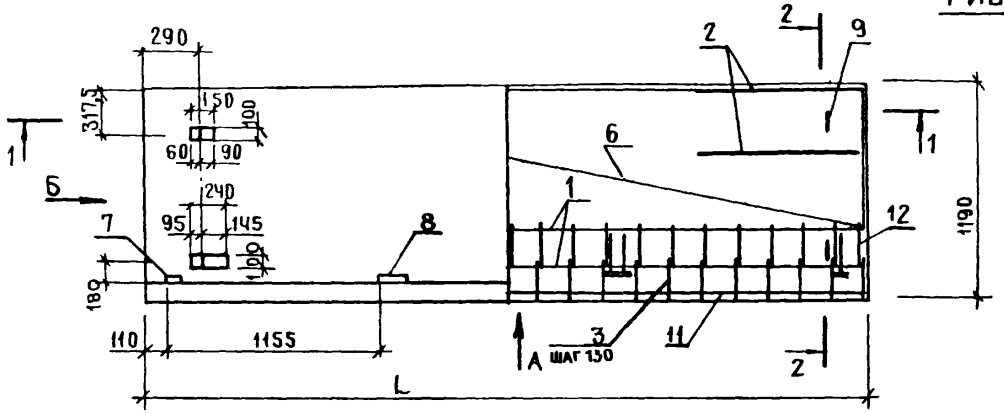

ВИД А

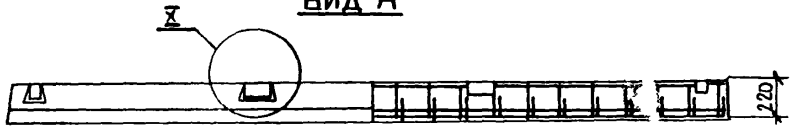

1 – 1

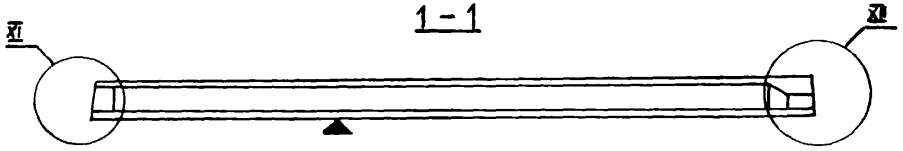

ВИД Б

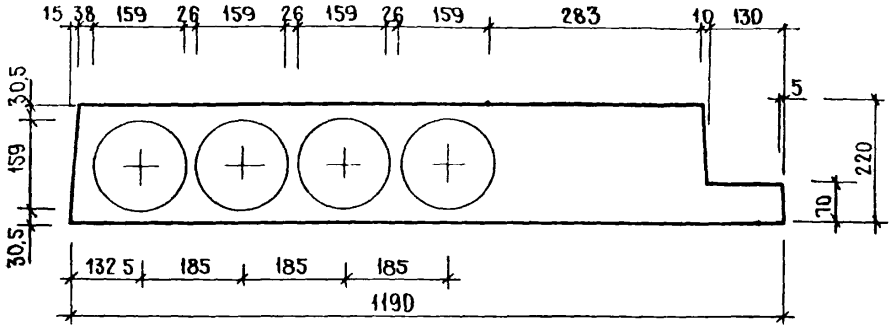

2 – 2

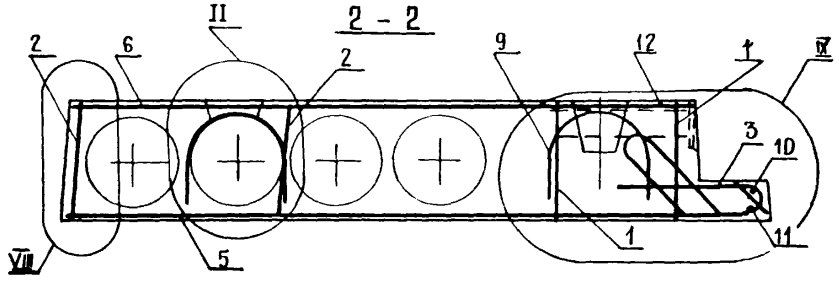

РИС 2

ОСТАЛЬНОЕ - СМ. РИС. 1

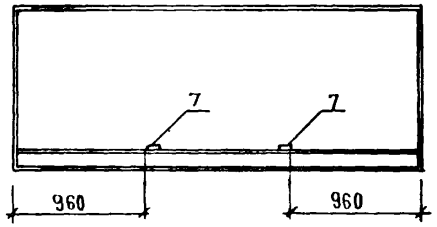

ПЛОСКОСТЬ, ОБОЗНАЧЕННАЯ ЗНАКОМ ▲, ДОЛЖНА БЫТЬ ГЛАДКАЯ, ПОДГОТОВЛЕННАЯ ПОД ОКРАСКУ

ОБОЗНАЧЕНИЕ	МАРКА	РИС.	L, мм	МАССА, КГ
1.130.1-8.1 3000-	ПЛП39, 12	1	3880	1580
-01	ПЛП30, 12	2	2980	1220
-02	ПЛП39, 12-а	1	3880	1600
-03	ПЛП30, 12-а	2	2980	1240

Н. КОНТРОЛЬ	ГИБЕРМАН		
НАЧ. ОТД. N24	РОСИНСКИЙ		15.01
ГЛ. КОНСТР. ОТ.	ПАЛЬМАН		
ОТ. ИНЖ. ПР.	ВЕЛЛЕР		01.85
РУК. ГРУППЫ	ЕФРЕМОВА		15.01
СТ. ТЕХНИК	КУЛИШЕВА		10.01

1.137.1-8.1 3000 СБ

ПЛИТА ЛОДЖИИ (ПЛП39,12, ПЛП30, 12, ПЛП39,12-а, ПЛП30, 12-а). СБОРОЧНЫЙ ЧЕРТЕЖ

СТАДИЯ	МАССА	МАСШТАБ
Р	СМ. ТАБЛ.	—
ЛИСТ	ЛИСТОВ 1	

ЦНИИЭП ЖИЛИЩА

Инв. № подл. | Подпись и дата | Взам. инв. №

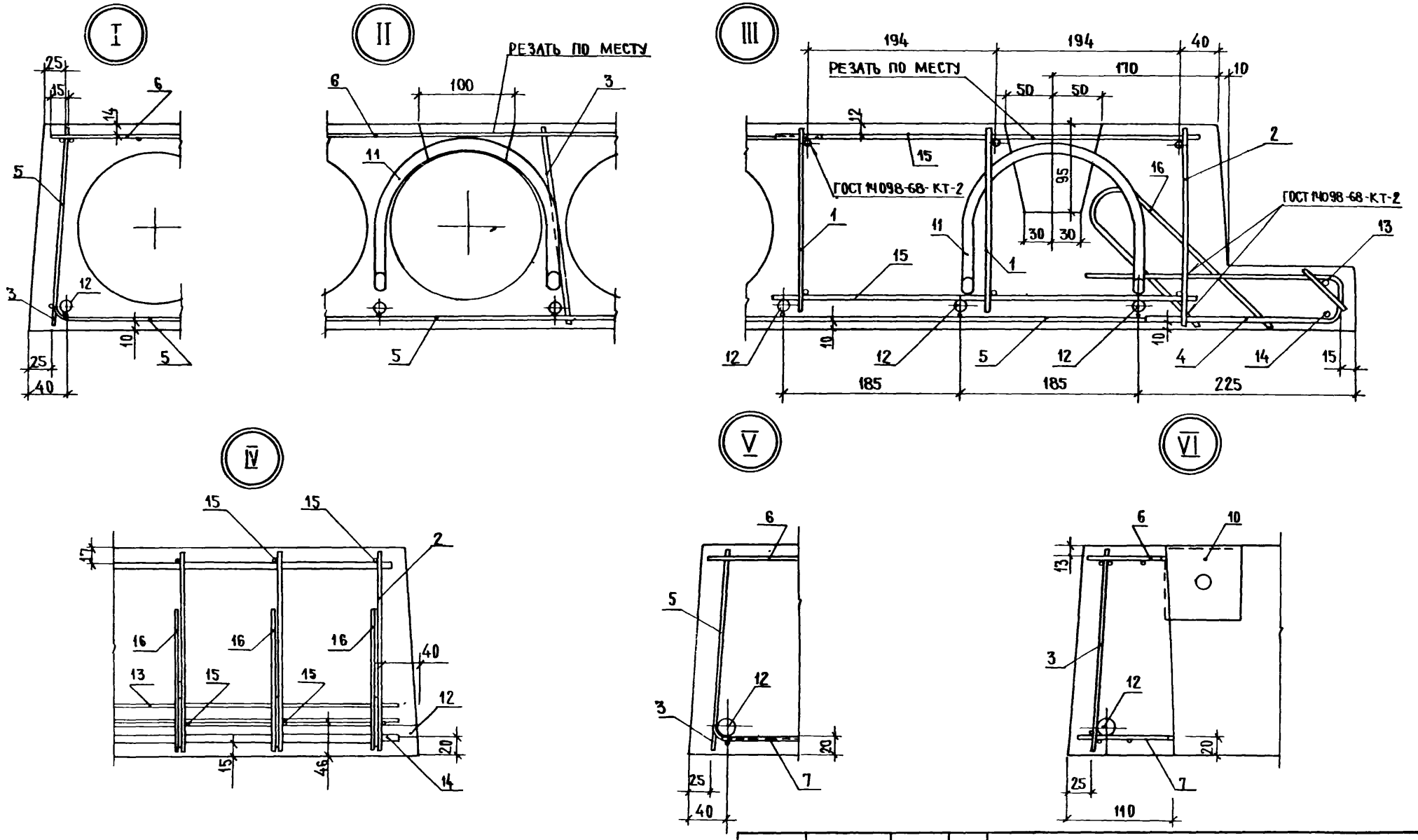

Н.контроль	ГИБЕРМАН		
Нач.отд.№24	РОСИНСКИЙ		15.01
ГАКонстр.от.	ПАЛЬМАН		
ГАИнж. пр.	ВЕЛЛЕР		01.15
	ЕФРЕМОВА		15.01
Ст.тех.			10.01

1.137.1-81 0000Д1

УЗЕЛ (I...VI)

СТАДИЯ	ЛИСТ	ЛИСТОВ
Р		1

ЦНИИЭП жилища

Инв.№ подл. | Подпись и дата | Взам. инв.№

VII

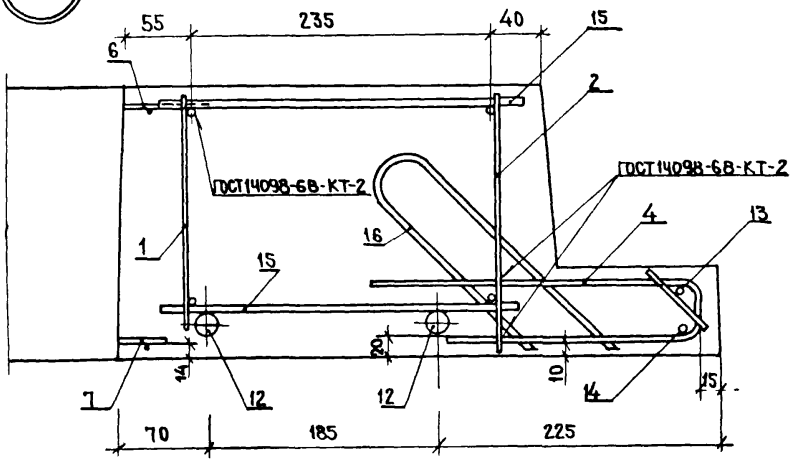

VIII

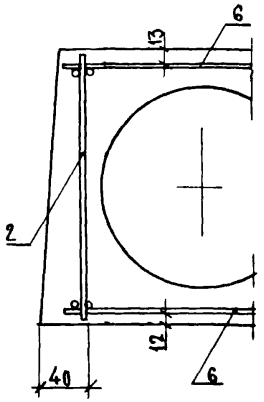

IX

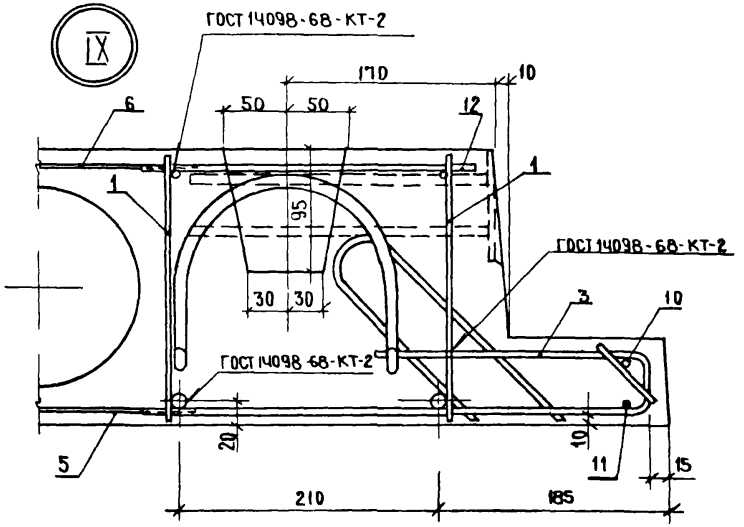

X

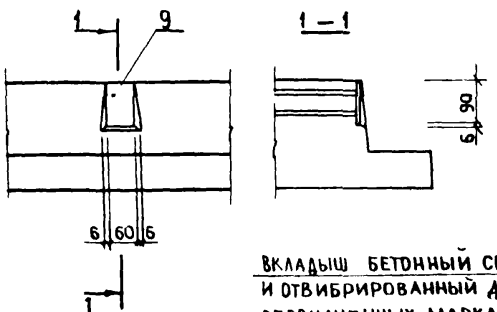

XI

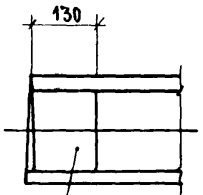

XII

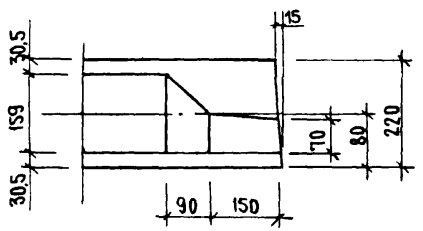

ВКЛАДЫШ БЕТОННЫЙ СВЕЖЕОТФОРМОВАННЫЙ И ОТВИБРИРОВАННЫЙ ДЛЯ ПЛИТ, ОБОЗНАЧЕННЫХ МАРКАМИ С ИНДЕКСОМ „Д"

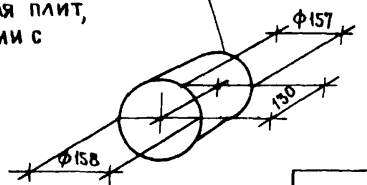

Н.контроль	ГИБЕРМАН		
Нач.отд.№4	РОСИНСКИЙ		15.01
Гл.констр.от	ПАЛЬМАН		
Гл.инж.пр	ВЕЛЛЕР		01.85
Рук.группы	ЕФРЕМОВА		15.01
Ст.техник	КУЛИШЕВА		10.01

1.137.1-8.1 0000Д2

Узел (VII ... XII)

Стадия	Лист	Листов
Р		1

ЦНИИЭПжилища

Инв.№ подл. | Подпись и дата | Взам. инв.№

Формат	Зона	Поз.	Обозначение	Наименование	Кол. на исполнение 1.137.1-8.1 0010- —	01	02	03	04	05	Примечан
				Документация							
А3			1.137.1-8.1 0010СБ	Сборочный чертеж	Х	Х	Х	Х	Х	Х	
				Детали							
А3		2	1.137.1-8.1 0002-07	Ø5 Вр-I ГОСТ 6727-80 ℓ=6240	1	1					0,899 кг
			-08	ℓ=5040	1	1					0,726 кг
		1	-09	ℓ=3840				1			0,553 кг
			-10	ℓ=2940					1		0,423 кг
А3		3	0003-12	ℓ=210	46	38					0,03 кг
			-13	ℓ=205				30	23		0,029 кг
			-14	ℓ=185	48	38					0,027 кг
А3		2	0003	Ø12 А-III ГОСТ 5781-82 ℓ=3840				1			3,41 кг
		1	-01	Ø8 А-III ГОСТ 5781-82 ℓ=6240	1	1					2,465 кг
			-02	ℓ=5040	1		1				1,99 кг
		2	-03	ℓ=2940					1		1,16 кг

1.137.1-8.1 0010

Н. контр.	Гиберман		15.01
Нач. отд. №24	Росинский		
Гл. конструкт.	Пальман		01.85
Гл. инж. пр.	Веллер		
Рук. груп.	Ефремова		15.01
Ст. техн.	Кулишева		

Каркас (К1...К6)

Стадия	Лист	Листов
Р		1

ЦНИИЭП жилища

Инв. № подл. | Подпись и дата | Взам. инв. №

Рис. 1

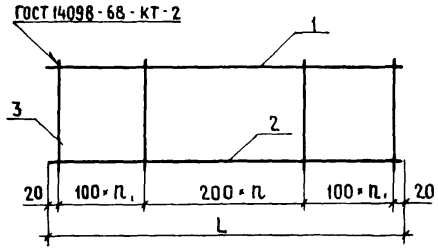

Рис. 2
Остальное - см. рис. 1

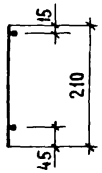

Рис. 3
Остальное - см. рис. 1

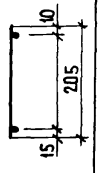

Обозначение	Марка	L, мм	Рис.	n	n,	Масса, кг
1.137.1-8.1 0010	К1	6240	1	15	16	4,66
-01	К2	5040	1	13	12	3,74
-02	К3	6240	2	15	16	4,80
-03	К4	5040	2	13	12	3,86
-04	К5	3840	3	9	10	4,83
-05	К6	2940	3	8	7	2,25

1.137.1-8.1 0010СБ

Каркас (К1... К6). Сборочный чертеж

Стадия	Масса	Масштаб
Р	См. табл.	—
Лист	Листов 1	

ЦНИИЭП жилища

Н. контр.	Гиберман	
Нач. отд. №24	Росинский	15.01
Гл. конст. отд.	Пальман	
Гл. инж. пр.	Веллер	01.85
Рук. груп.	Ефремова	15.01
Ст. техн.	Кулишева	10.01

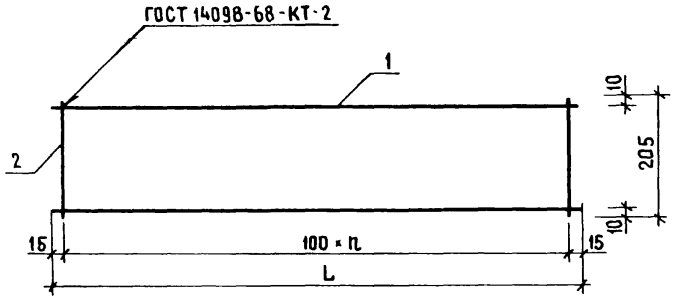

Обозначение	Марка	L, мм	n	Масса, кг
1.137.1-8.1 0020	К7	1830	18	0,70
-01	К8	1330	13	0,51
-02	К9	1030	10	0,23
-03	К10	730	7	0,16

Формат	Зона	Поз	Обозначение	Наименование	Кол.	Примечание
				1.137.1-8.1 0020 (К7)		
				Детали		
А3		1	1.137.1-8.1 0003-16	⌀4Вр-I ГОСТ 6727-80 ℓ=1830	2	0,168 кг
		2	-22	ℓ=205	19	0,019 кг
				1.137.1-8.1 0020-01 (К8)		
				Детали		
		1	-17	⌀4Вр-I ГОСТ 6727-80 ℓ=1330	2	0,122 кг
		2	-22	ℓ=205	14	0,019 кг
				1.137.1-8.1 0020-02 (К9)		
				Детали		
		1	-27	⌀3Вр I ГОСТ 6727-80 ℓ=1030	2	0,054 кг
		2	-32	ℓ=205	11	0,011 кг
				1.137.1-8.1 0020-03 (К10)		
				Детали		
		1	-30	⌀3Вр-I ГОСТ 6727-80 ℓ=730	2	0,038 кг
		2	-32	ℓ=205	8	0,011

Н.контр.	Гиберман	
Нач.отд.№4	Росинский	15.01
Гл.конст.от	Пальман	
Гл.инж.пр	Веллер	01.85
Рук.груп	Ефремова	15.01
Ст.техн	Кулишева	10.01

1.137.1-8.1 0020

Каркас (К7... К10)

Стадия	Масса	Масштаб
Р	См.табл	—
Лист	Листов 1	

ЦНИИЭП жилища

Инв.№ подл. | Подпись и дата | Взам. инв.№

20461 21

Формат А3

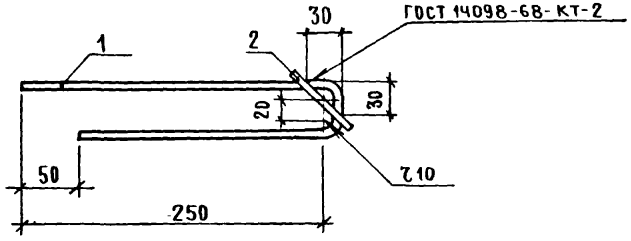

Формат	Зона	Поз.	Обозначение	Наименование	Кол.	Приме-чание
				Детали		
А3		1	1.137.1-8.1 0003-11	Ф5Вр-I ГОСТ 6727-80 ℓ=500	1	0,072 кг
		2	-15	ℓ=60	1	0,009 кг

1.137.1-8.1 0030

Н. контроль	Гиберман		
Нач. отд. №4	Росинский		15.01
Гл. конструктор	Пальман		
Гл. инж. пр.	Веллер		01.85
Рук. группы	Ефремова		15.01
Ст. техник	Кулишев		15.01

Каркас К11

Стадия	Масса	Масштаб
Р	0,08 кг	1:4
Лист	Листов 1	

ЦНИИЭП жилища

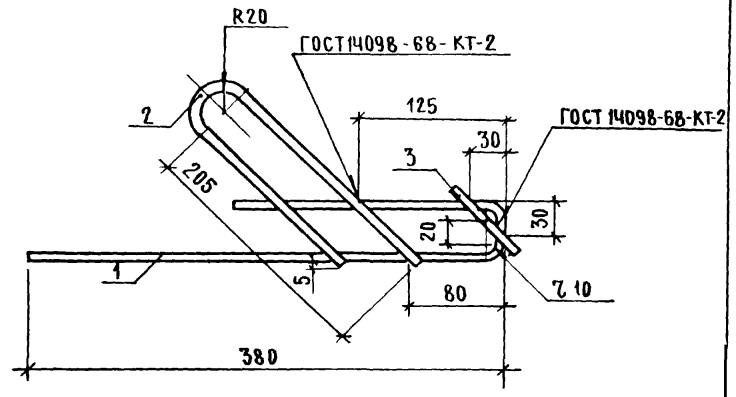

Формат	Зона	Поз.	Обозначение	Наименование	Кол.	Приме-чание
				Детали		
А3		1	1.137.1-8.1 0003-10	Ф5Вр-I ГОСТ 6727-80 ℓ=690	1	0,099 кг
А3		2	0001	ℓ=440	1	0,063 кг
А3		3	0003-15	ℓ=60	1	0,009 кг

1.137.1-8.1 0040

Н. контроль	Гиберман		
Нач. отд. №4	Росинский		15.01
Гл. конструктор	Пальман		
Гл. инж. пр.	Веллер		01.85
Рук. группы	Ефремова		15.01
Ст. техник			15.01

Каркас К12

Стадия	Масса	Масштаб
Р	0,17 кг	1:4
Лист	Листов 1	

ЦНИИЭП жилища

Инв. № подл. | Подпись и дата | Взам. инв. №

Рис. 1

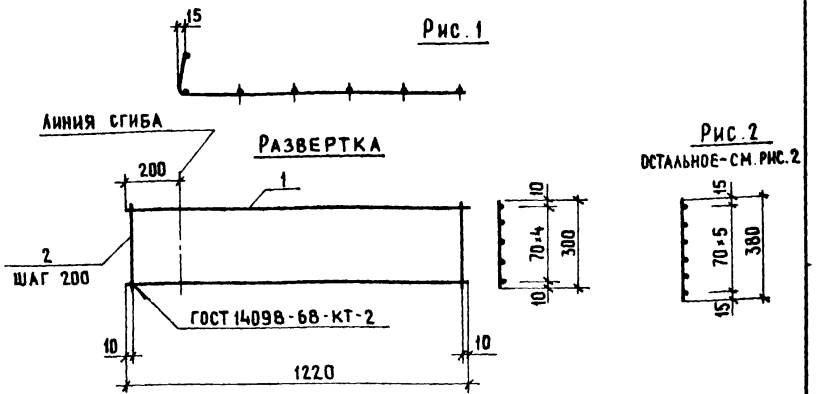

Обозначение	Марка	Рис.	Масса, кг
1.137.1-8.1 0050	С1	1	1,08
-01	С2	2	1,30

Формат	Зона	Поз.	Обозначение	Наименование	Кол.	Примечание
				1.137.1-8.1 0050 (С1)		
				Детали		
А3		1	1.137.1-8.1 0003-08	⌀5 Вр-I ГОСТ 6727-80 ℓ=1220	5	0,176 кг
		2	-21	⌀4 Вр-I ГОСТ 6727-80 ℓ=300	7	0,028 кг
				1.137.1-8.1 0050-01 (С2)		
				Детали		
		1	-08	⌀5 Вр-I ГОСТ 6727-80 ℓ=1220	6	0,176 кг
		2	-20	⌀4 Вр-I ГОСТ 6727-80 ℓ=380	7	0,035 кг

Инв. № подл. | Подпись и дата | Взамен инв. №

Н. контр.	Гиберман	
Нач. отд. №2	Росинский	15.01
Гл. конст. отд.	Пальман	
Гл. инж. пр.	Веллер	01.85
Рук. груп.	Ефремова	15.01
Ст. техн.	Кулишева	10.01

1.137.1-8.1 0050

Сетка (С1, С2)

Стадия	Масса	Масштаб
Р	см. табл.	—
Лист	Листов 1	

ЦНИИЭП жилища

Формат А4

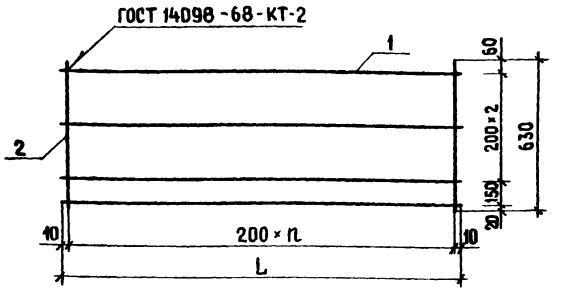

Обозначение	Марка	L, мм	n	Масса, кг
1.137.1-8.1 0060	С3	6220	31	2,35
-01	С4	5020	25	1,87

Формат	Зона	Поз.	Обозначение	Наименование	Кол.	Примечание
				1.137.1-8.1 0060 (С3)		
				Детали		
А3		1	1.137.1-8.1 0003-23	⌀3 Вр-I ГОСТ 6727-80 ℓ=6220	4	0,323 кг
		2	-31	ℓ=630	32	0,033 кг
				1.137.1-8.1 0060-01 (С4)		
				Детали		
		1	-24	⌀3 Вр-I ГОСТ 6727-80 ℓ=5020	4	0,261 кг
		2	-31	ℓ=630	25	0,033 кг

Инв. № подл. | Подпись и дата | Взамен инв. №

Н. контр.	Гиберман	
Нач. отд. №2	Росинский	15.01
Гл. конст. отд.	Пальман	
Гл. инж. пр.	Веллер	01.85
Рук. груп.	Ефремова	15.01
Ст. техн.	Кулишева	10.01

1.137.1-8.1 0060

Сетка (С3, С4)

Стадия	Масса	Масштаб
Р	см. табл.	—
Лист	Листов 1	

ЦНИИЭП жилища

Формат А4

Рис.1

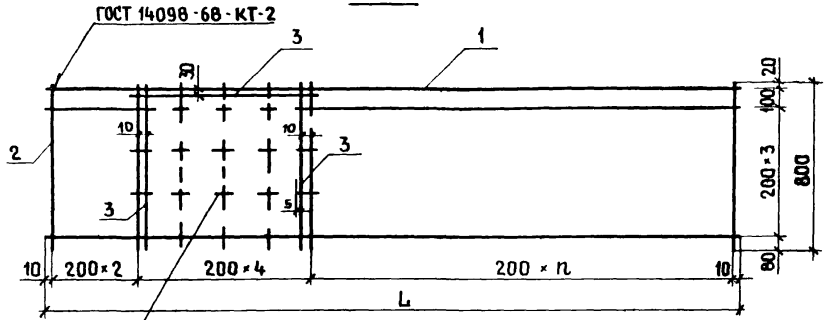

Арматуру вырезать

Рис.2 - ЗЕРКАЛЬНОЕ ОТРАЖЕНИЕ ОСТАЛЬНОЕ- СМ. РИС.1

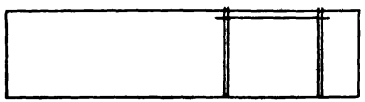

поз 3 приварить после изготовления сетки

Обозначение	Марка	Рис.	L, мм	n	Масса, кг
1.137.1-8.1 0070	С5	1	6220	25	3,30
-01	С6	2	6220	25	3,30
-02	С7	1	5020	19	2,74
-03	С8	2	5020	19	2,74

Формат	Зона	Поз.	Обозначение	Наименование	Кол	Примечание
				Детали		
А3		3	1.137.1-8.1 0003-09	Ø5Вр-I ГОСТ6727-80 ℓ=800	3	0,115кг
				Переменные данные для исполнения		
				1.137.1-8.1 0070-(С5)		
				Детали		
А3		1	0003-23	Ø3Вр-I ГОСТ6727-80 ℓ=6220	5	0,323кг
		2	-29	ℓ=800	32	0,042кг
				1.137.1-8.1 0070-01 (С6)		
				Детали		
		1	-23	Ø3Вр-I ГОСТ6727-80 ℓ=6220	5	0,323кг
		2	-29	ℓ=800	32	0,042кг
				1.137.1-8.1 0070-02 (С7)		
				Детали		
		1	-24	Ø3Вр-I ГОСТ6727-80 ℓ=5020	5	0,261кг
		2	-29	ℓ=800	26	0,042кг
				1.137.1-8.1 0070-03 (С8)		
				Детали		
		1	-24	Ø3Вр-I ГОСТ6727-80 ℓ=5020	5	0,261кг
		2	-29	ℓ=800	26	0,042кг

Н.контр.	Гиберман		
Нач.отд.№24	Росинский		15.01
Гл.конст.отд.	Пальман		
Гл.инж.пр	Веллер		01.85
Рук.груп.	Ефремова		15.01
Ст.техн.	Кулишева		10.01

1.137.1-8.1 0070

Сетка (С5...С8)

Стадия	Масса	Масштаб
Р	см.табл.	1:20
Лист	Листов 1	

ЦНИИЭП жилища

20461 24

Формат А3

Инв. | Подпись и дата | Взам. инв №

Рис. 1

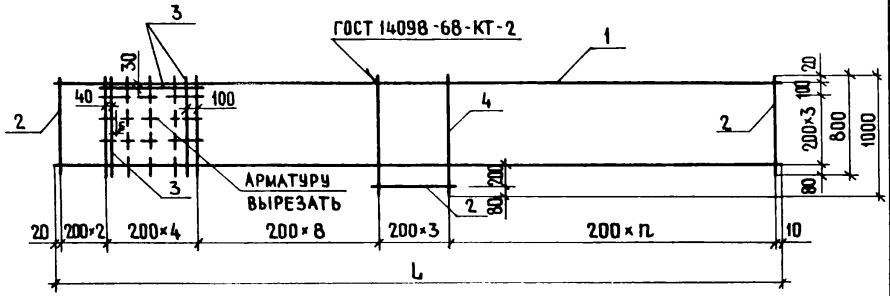

Рис. 2

ЗЕРКАЛЬНОЕ ОТРАЖЕНИЕ
ОСТАЛЬНОЕ - СМ. РИС. 1

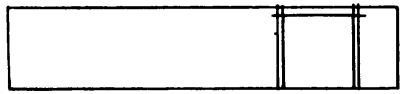

поз. 3 ПРИВАРИТЬ ПОСЛЕ ИЗГОТОВЛЕНИЯ СЕТКИ

Обозначение	Марка	Рис	L, мм	n	Масса, кг
1.137.1-8.1 00800-	С9	1	6220	14	3,39
-01	С10	2	6220	14	3,39
-02	С11	1	5020	11	2,82
-03	С12	2	5020	11	2,82

Формат	Зона	Поз	Обозначение	Наименование	Кол.	Примечание
				Детали		
А3		3	1.137.1-8.1 0003-09	Ø5 Вр-I ГОСТ 6727-80, ℓ=800	3	0,115 кг
		4	-28	Ø3 Вр-I ГОСТ 6727-80, ℓ=1000	4	0,052 кг
			Переменные	Данные для исполнения		
				1.137.1-8.1 0080 (С9)		
				Детали		
А3		1	0003-23	Ø3 Вр-I ГОСТ 6727-80, ℓ=6220	5	0,323 кг
		2	-29	Ø3 Вр-I ГОСТ 6727-80, ℓ=800	29	0,042 кг
				1.137.1-8.1 0080-01 (С10)		
				Детали		
		1	-23	Ø3 Вр-I ГОСТ 6727-80, ℓ=6220	5	0,323 кг
		2	-29	Ø3 Вр-I ГОСТ 6727-80, ℓ=800	29	0,042 кг
				1.137.1-8.1 0080-02 (С11)		
				Детали		
		1	-24	Ø3 Вр-I ГОСТ 6727-80, ℓ=5020	5	0,261 кг
		2	-29	Ø3 Вр-I ГОСТ 6727-80, ℓ=800	23	0,042 кг
				1.137.1-8.1 0080-03 (С12)		
				Детали		
		1	-24	Ø3 Вр-I ГОСТ 6727-80, ℓ=5020	5	0,261 кг
		2	-29	Ø3 Вр-I ГОСТ 6727-80, ℓ=800	23	0,042 кг

Н. контр	Гиберман		
Нач. отд. №24	Росинский		15.01
Гл. конст. отд	Пальман		
Гл. инж. пр.	Велер		01.85
Рук. груп	Ефремова		15.01
Ст. техн	Кулишева		10.01

1.137.1-8.1 0080

Сетка (С9...С12)

Стадия	Масса	Масштаб
Р	См. табл.	1:40
Лист	Листов 1	

ЦНИИЭП жилища

Инв. № подл. | Подпись и дата | Взам. инв. №

ГОСТ 14098-68-КТ-2

Рис. 1

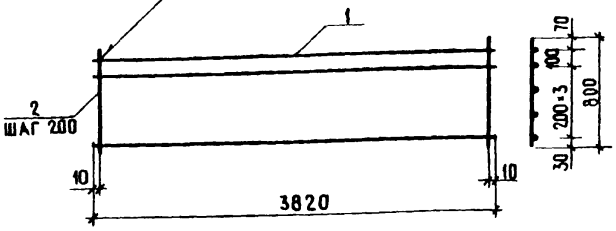

Рис. 2
ОСТАЛЬНОЕ - СМ. РИС. 1



Обозначение	Марка	Рис.	Масса, кг
1.137.1-8.1 0900	С13	1	5,08
-01	С14	2	1,84

Формат	Зона	Поз	Обозначение	Наименование	Кол.	Примечание
				Детали		
А3		2	1.137.1-8.1 0003-29	⌀3Вр-I ГОСТ 6727-80 ℓ=800	20	0,042 кг
			Переменные данные для исполнения			
				1.137.1-8.1 0090 (С13)		
				Детали		
		1	0003-06	⌀6А-III ГОСТ 5781-82 ℓ=3820	5	0,848 кг
				1.137.1-8.1 0090-01 (С14)		
				Детали		
		1	-25	⌀3Вр-I ГОСТ 6727-80 ℓ=3820	5	0,199 кг

Н. контр.	Гиберман		
Нач. отд. №24	Росинский		15.01
Гл. констр. от	Пальман		
Гл. инж. пр.	Веллер		01.85
Рук. груп	Ефремова		15.05
Ст. техн.	Кулишер		10.01

1.137.1-8.1 0090

Сетка (С13, С14)

Стадия	Масса	Масштаб
Р	см. табл.	—
Лист	Листов 1	

ЦНИИЭП жилища

Инв. № подл. | Подпись и дата | Взамен инв. №

ГОСТ 14098-68-КТ-2

Рис. 1

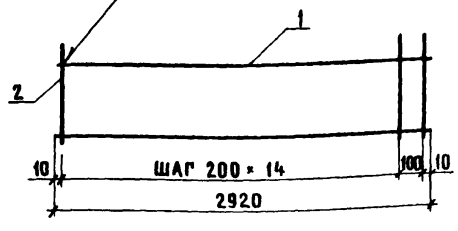

Рис. 2
ОСТАЛЬНОЕ - СМ. РИС. 1



Обозначение	Марка	Рис.	Масса, кг
1.137.1-8.1 0110	С15	1	3,26
-01	С16	2	1,43

Формат	Зона	Позиц.	Обозначение	Наименование	Кол.	Примечание
				Детали		
А3		2	1.137.1-8.1 0003-29	⌀3Вр-I ГОСТ 6727-80 ℓ=800	16	0,042 кг
			Переменные данные для исполнения			
				1.137.1-8.1 0110 (С15)		
				Детали		
		1	0003-07	⌀6А-III ГОСТ 5781-82 ℓ=2920	4	0,648 кг
				1.137.1-8.1 0110-01 (С16)		
				Детали		
		1	-26	⌀3Вр-I ГОСТ 6727-80 ℓ=2920	5	0,152 кг

Н. контр.	Гиберман		
Нач. отд. №24	Росинский		15.01
Гл. констр. от	Пальман		
Гл. инж. пр.	Веллер		01.85
Рук. груп.	Ефремова		15.05
С	ева		10.01

1.137.1-8.1 0110

Сетка (С15, С16)

Стадия	Масса	Масштаб
Р	см. табл.	—
Лист	Листов 1	

ЦНИИЭП жилища

Инв. № подл. | Подпись и дата | Взамен инв. №

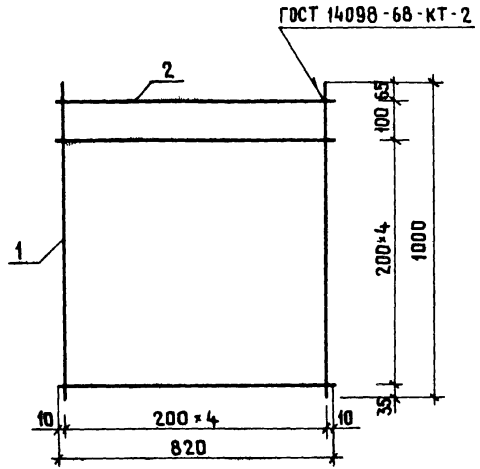

Формат	Зона	Позиц.	Обозначение	Наименование	Кол.	Примечание
				Детали		
А3		1	1.137.1-8.1 0003-18	ф4Вр-I ГОСТ 6727-80 ℓ=1000	5	0,092 кг
		2	-19	ℓ=820	6	0,075 кг

Н. контр.	Гиберман	
Нач. отд. №24	Росинский	
Гл. конструктор	Пальман	
Гл. инж. пр.	Веллер	
Рук. груп.	Ефремова	
Ст. техн.	Кулишева	

1.137.1-8.1 0120

Сетка С17

Стадия	Масса	Масштаб
Р	0,17 кг	—
Лист	Листов 1	

ЦНИИЭП жилища

Формат А4

Инв. № подл. | Подпись и дата | Взамен инв. №

Инв. № подл. | Подпись и дата | Взамен инв. №

Стадия	Масса	Масштаб
Лист	Листов	

ЦНИИЭП жилища

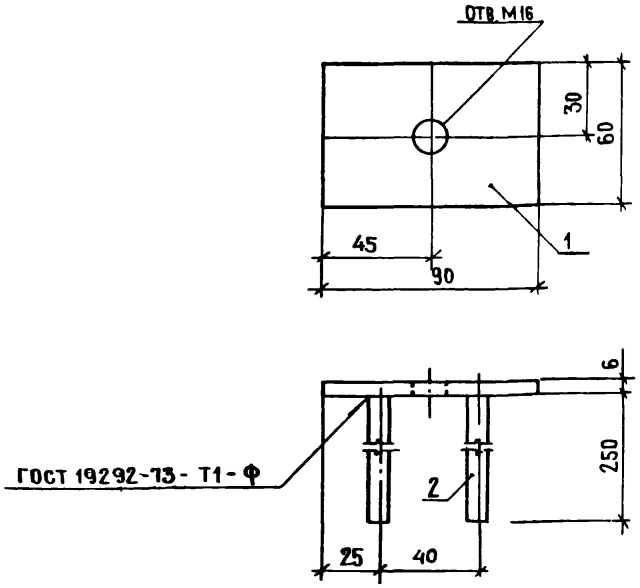

ФОРМАТ	ЗОНА	ПОЗ.	ОБОЗНАЧЕНИЕ	НАИМЕНОВАНИЕ	КОЛ.	ПРИМЕЧАНИЕ
				ДЕТАЛИ		
Б4		1	1.137.1-8.1 0131	ПОЛОСА $\frac{Б\text{-}2\ 6\times60\ ГОСТ\ 103\text{-}76}{ВСт3кп2\ ГОСТ\ 535\text{-}79}$ $\ell=90$	1	0,25 кг
А3		2	0003-04	Ф8А-III ГОСТ 5781-82 $\ell=250$	2	0,10 кг

Н.КОНТРОЛЬ	ГИБЕРМАН		
НАЧ.ОТД.№24	РОСИНСКИЙ		15.01
Р.КОНСТР.ОТ.	ПАЛЬМАН		
Гл.ИНЖ. ПР.	ВЕЛЛЕР		01.95
РУК.ГРУППЫ	ЕФЕМОВА		15.01
СТ.ТЕХНИК	КУЛИШЕВА		10.01

1.137.1-8.1 0130

Изделие закладное
М1

СТАДИЯ	МАССА	МАСШТАБ
Р	0,45 кг	1:2
ЛИСТ	ЛИСТОВ 1	

ЦНИИЭП жилища

ФОРМАТ А4

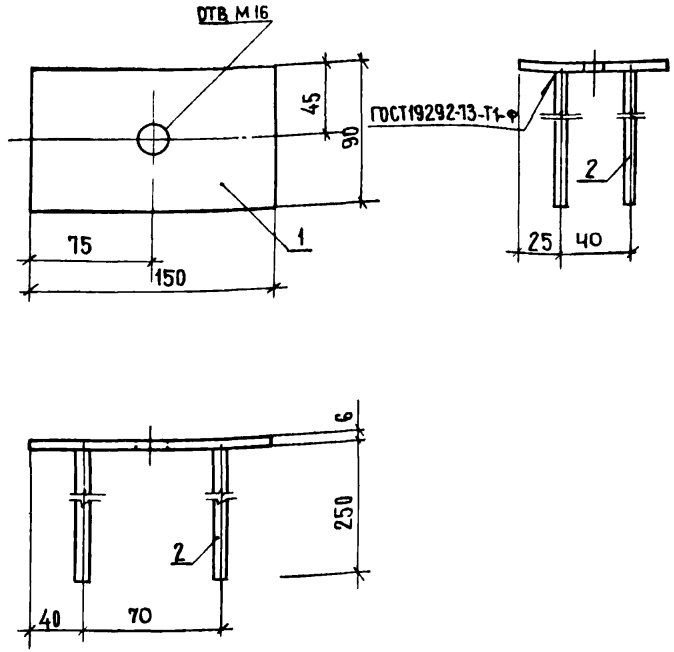

ФОРМАТ	ЗОНА	ПОЗ.	ОБОЗНАЧЕНИЕ	НАИМЕНОВАНИЕ	КОЛ.	ПРИМЕЧАНИЕ
				ДЕТАЛИ		
Б4		1	1.137.1-8.1 0141	ПОЛОСА $\frac{Б\text{-}2\ 6\times90\ ГОСТ\ 103\text{-}76}{ВСт3кп2\ ГОСТ\ 535\text{-}79}$ $\ell=150$	1	0,64 кг
А3		2	0003-04	Ф8А-III ГОСТ 5781-82, $\ell=250$	4	0,10 кг

Н.КОНТРОЛЬ	ГИБЕРМАН		
НАЧ.ОТД.№24	РОСИНСКИЙ		15.01
Р.КОНСТР.ОТ.	ПАЛЬМАН		
Гл.ИНЖ. ПР.	ВЕЛЛЕР		01.95
РУК.ГРУППЫ	ЕФЕМОВА		15.01
СТ.ТЕХНИК	КУЛИШЕВА		10.01

1.137.1-8.1 0140

Изделие закладное
М2

СТАДИЯ	МАССА	МАСШТАБ
Р	1,04 кг	
ЛИСТ	ЛИСТОВ 1	

ЦНИИЭП жилища

ФОРМАТ А4

ИНВ.№ПОДЛ. | ПОДПИСЬ И ДАТА | ВЗАМЕН ИНВ.№

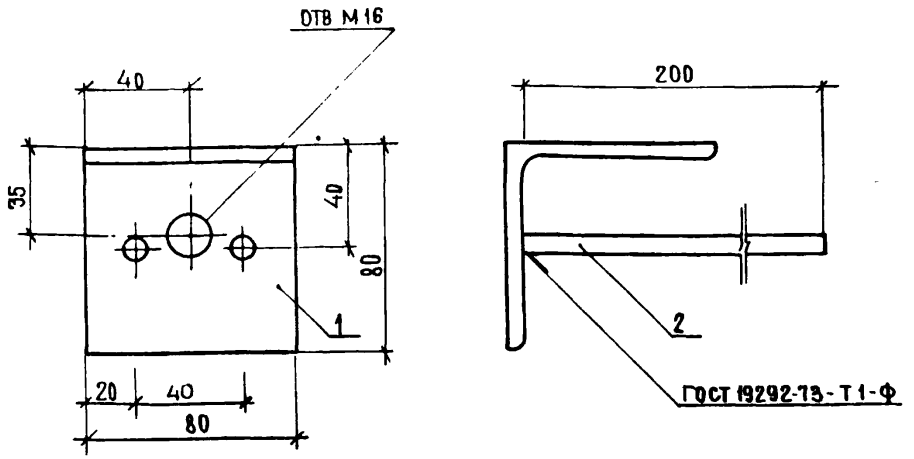

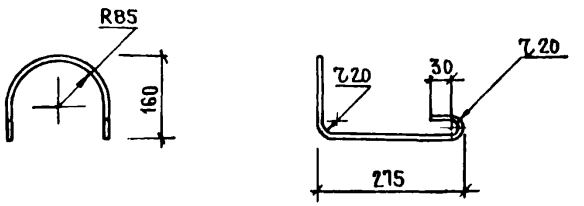

Формат	Зона	Поз.	Обозначение	Наименование	Кол	Примечание
				Детали		
Б4		1	1 1371-8.1 0151	Уголок 80х6 ГОСТ 8509-72 / Вст3сп2 ГОСТ 535-79 ℓ-80	1	0,589 кг
А3		2	0003-05	ФВА-III ГОСТ 5781-82 ℓ=200	2	0,079 кг

Н.контроль	Гиберман		
Нач.отд.№24	Росинский		15.01
Гл.констр.от.	Пальман		
Гл.инж.пр.	Веллер		01.85
Рук.группы	Ефремова		15.01
Ст.техник	Кулишева		10.01

1 1371-8.1 0150

Изделие закладное М3

Стадия	Масса	Масштаб
Р	0,75 кг	1:2
Лист	Листов 1	

ЦНИИЭП жилища

Инв.№ подл. | Подпись и дата | Взамен инв.№

Обозначение	Наименование	Марка	Масса, кг
1 137.1-8.1 0160	ф 12 ГОСТ 5781-82 ℓ=1180	П1	1,05
-01	ф 10 ГОСТ 5781-82 ℓ=1130	П2	0,70

Н.контроль	Гиберман		
Нач.отд.№24	Росинский		15.01
Гл.констр.от.	Пальман		
Гл.инж.пр.	Веллер		01.85
Рук.группы	Ефремова		15.01
Ст.техник	Кулишева		10.01

1.137.1-8.1 0160

Петля строповочная (П1, П2)

Стадия	Масса	Масштаб
Р	См.табл.	-
Лист	Листов 1	

Сталь класса А-I / Вст3кп2 ГОСТ 535-79

ЦНИИЭП жилища

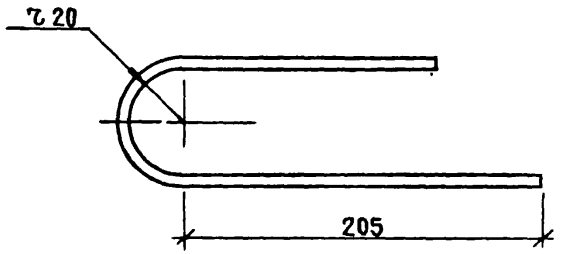

Н.контроль	ГИБЕРМАН		
Нач.отд.№24	РОСИНСКИЙ		15.01
Гл.конструктор	ПАЛЬМАН		
Гл.инж. пр	ВЕЛЛЕР		01.85
Рук.группы	ЕФРЕМОВА		15.01
Ст.техник	КУЛИЧЕВА		10.01

1.137.1-8.1 0001

Стержень гнутый А1

СТАДИЯ	МАССА	МАСШТАБ
Р	0,06КГ	—
ЛИСТ	ЛИСТОВ 1	

ФБСр-I ГОСТ 6727-80, ℓ=440мм

ЦНИИЭП жилища

Инв.№ подл. | Подпись и дата | Взамен инв.№

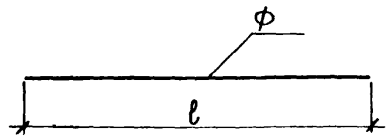

ОБОЗНАЧЕНИЕ	НАИМЕНОВАНИЕ	МАРКА	МАССА, КГ
	АРМАТУРА СТЕРЖНЕВАЯ ГОСТ 5781-82		
1.137.1-8.1 0002	Ø18 А-IV ℓ = 6280	Т 1	12,55
-01	Ø14 А-IV ℓ = 5080	Т 2	6,14
-02	Ø12 А-IV ℓ = 6280	Т 3	5,58
-03	Ø12 А-IV ℓ = 5080	Т 4	4,51
-04	Ø10 А-III ℓ = 6240	Т 5	3,85
-05	Ø10 А-III ℓ = 5040	Т 6	3,11
-06	Ø 8 А-III ℓ = 3840	Т 7	1,52
	АРМАТУРА ПРОВОЛОЧНАЯ ГОСТ 6727-80		
-07	Ø 5 Вр-I ℓ = 6240	Т 8	0,90
-08	Ø 5 Вр-I ℓ = 5040	Т 9	0,73
-09	Ø 5 Вр-I ℓ = 3840	Т 10	0,55
-10	Ø 5 Вр-I ℓ = 2940	Т 11	0,42
-11	Ø 5 Вр-I ℓ = 430	Т 12	0,06
-12	Ø 5 Вр-I ℓ = 280	Т 13	0,04
-13	Ø 4 Вр-I ℓ = 250	Т 14	0,02

Н.контроль	ГИБЕРМАН		
Нач.отд.№24	РОСИНСКИЙ		15.01
Гл.конструктор	ПАЛЬМАН		
Гл.инж. пр	ВЕЛЛЕР		01.85
Рук.группы	ЕФРЕМОВА		15.01
	ЕВА		10.01

1.137.1-8.1 0002

Стержень (Т1 ... Т14)

СТАДИЯ	МАССА	МАСШТАБ
Р	СМ.ТАБЛ.	—
ЛИСТ	ЛИСТОВ 1	

ЦНИИЭП жилища

Инв.№ подл. | Подпись и дата | Взамен инв.№

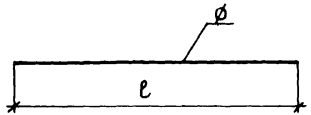

Обозначение	Наименование	Масса, кг	Примечан.
	Арматура стержневая ГОСТ 5781-82		
1.137.1-8.1 0003	ø 12 А-III ℓ = 3840	3,41	
-01	ø 8 А-III ℓ = 6240	2,465	
-02	ℓ = 5040	1,99	
-03	ℓ = 2940	1,16	
-04	ℓ = 250	0,10	
-05	ℓ = 200	0,079	
-06	ø 6 А-III ℓ = 3820	0,848	
-07	ℓ = 2920	0,648	
	Арматура проволочная ГОСТ 6727-80		
-08	ø 5 Вр-I ℓ = 1220	0,176	
-09	ℓ = 800	0,115	
-10	ℓ = 690	0,099	
-11	ℓ = 500	0,072	
-12	ℓ = 210	0,03	

1.137.1-8.1 0003			
Стержень	Стадия	Масса	Масштаб
	Р	См. табл.	—
	Лист 1	Листов 2	
ЦНИИЭП жилища			

Н. контр.	Гиберман		
Нач. отд. №4	Росинский		15.01
Гл. конст. от	Пальман		
Гл. инж. пр.	Веллер		01.85
Рук. груп.	Ефремова		15.01
Ст. техн	Кулишева		10.01

Инв. № подл. | Подпись и дата | Взамен инв. №

Формат А4

Обозначение	Наименование	Масса, кг	Примечан.
1.137.1-8.1 0003-13	ø 5 Вр-I ℓ = 205	0,029	
-14	ℓ = 185	0,027	
-15	ℓ = 60	0,009	
-16	ø 4 Вр-I ℓ = 1830	0,168	
-17	ℓ = 1330	0,122	
-18	ℓ = 1000	0,092	
-19	ℓ = 820	0,075	
-20	ℓ = 380	0,035	
-21	ℓ = 300	0,028	
-22	ℓ = 205	0,019	
-23	ø 3 Вр-I ℓ = 6220	0,323	
-24	ℓ = 5020	0,261	
-25	ℓ = 3820	0,199	
-26	ℓ = 2920	0,152	
-27	ℓ = 1030	0,054	
-28	ℓ = 1000	0,052	
-29	ℓ = 800	0,042	
-30	ℓ = 730	0,038	
-31	ℓ = 630	0,033	
-32	ℓ = 205	0,011	

1.137.1-8.1 0003		Лист 2

Инв. № подл. | Подпись и дата | Взамен инв. №

Формат А4

№ строки	Наименование материала и единица измерения	Код материала	Ед. изм	Код и марка изделия, количество на марку: 58 9811 0080 ПЛП63.12-А-IV	58 9811 0081 ПЛП51.12-А-IV	58 9811 0082 ПЛП63.12пр-А-IV	58 9811 0083 ПЛП63.12А-IV	58 9811 0084 ПЛП51.12пр-А-IV	58 9811 0085 ПЛП 12А-А-IV	58 9821 2071 ПЛП39.12	58 9821 2072 ПЛП30.12	58 9811 0086 ПЛП63.12-А-IV-а	58 9811 0087 ПЛП51.12-А-IV-а	58 9811 0088 ПЛП63.12пр-А-IV-а	58 9811 0089 ПЛП63.12А-А-IV-а	58 9811 0090 ПЛП51.12пр-А-IV-а	58 9811 0091 ПЛП51.12А-А-IV-а	58 9821 2073 ПЛП39.12-а	58 9821 2074 ПЛП30.12-а
1	ИЗДЕЛИЯ АРМАТУРНЫЕ																		
2	Арматура стержневая класса А-I, ГОСТ 5781-82																		
3	Ф10, кг	0933 1443 1100 1010	166							2,92	2,92							2,92	2,92
4	Ф12, кг	0933 1443 1100 1010	166	4,08	4,08	4,08	4,08	4,08	4,08			4,08	4,08	4,08	4,08	4,08	4,08		
5	Арматура стержневая класса А-III, ГОСТ 5781-82																		
6	Ф6, кг	0934 0000 1100 1030	166							4,24	2,59							4,24	2,59
7	Ф8, кг	0934 0000 1100 1030	166	7,38	5,97	4,92	4,92	3,98	3,98	1,52	2,32	7,38	5,97	4,92	4,92	3,98	3,98	1,52	2,32
8	Ф10, кг	0933 0000 1100 1030	166	3,85	3,11	3,85	3,85	3,11	3,11			3,85	3,11	3,85	3,85	3,11	3,11		
9	Ф12, кг	0933 0000 1100 1030	166							6,82								6.82	
10	Арматура стержневая класса А-IV, ГОСТ 5781-82																		
11	Ф12, кг	0933 0000 1100 1040	166	33,48	18,04							33,48	18,04						
12	Ф14, кг	0933 0000 1100 1040	166					18,42	18,42							18.42	18.42		
13	Ф18, кг	0933 0000 1100 1040	166			37,65	37,65							37,65	37,65				
14	Арматура проволочная класса Вр-I, ГОСТ 6727-80																		
15	Ф3, кг	1243 0000 8183 0110	166	2,35	1,87	6,00	6,00	4,88	4,88	3,60	2,74	2,35	1,87	6,00	6,00	4,88	4,88	3,60	2,74
16	Ф4, кг	1243 0000 8183 0110	166	3,37	2,61	2,59	2,59	2,02	2,02	0,60	0,46	3,37	2,61	2,59	2,59	2,02	2,02	0,60	0,46
17	Ф5, кг	1243 0000 8183 0110	166	21,88	17,74	18,80	18,80	15,50	15,50	8,49	6,93	21,88	17,74	18,80	18,80	15,50	15,50	8,49	6,93
18	ИЗДЕЛИЯ ЗАКЛАДНЫЕ																		
19	Арматура стержневая класса А-III, ГОСТ 5781-82																		
20	Ф8, кг	0934 0000 1100 1030	166	1,40	1,40	1,88	1,88	1,88	1,88	1,20		1,40	1,40	1,88	1,88	1,88	1,88	1,20	

Взам. инв. №

Подпись и дата

Инв. № подл.

Н. контроль	Гиберман	
Нач. отд. №2	Росинский	
Гл. констр. отд.	Пальман	
Гл. инж. пр.	Веллер	04.85
Рук. группы	Ефремова	11 01
Ст. техник	Кулишева	10 01

1.137.1-81 0000рм

Ведомость расхода материалов

Стадия	Лист	Листов
Р	1	2

ЦНИИЭП жилища

№ строки	Наименование материала и единица измерения	Код материала	Ед. изм.	Расход материала на марку изделия, количество на марку															
				58 9811 0080 ПАП63.12-АIV	58 9811 0081 ПАП 12-АIV	58 9811 0082 ПАП63.12пр-АIV	58 9811 0083 ПАП63.12л-	58 9811 0084 ПАП51.12пр-АIV	58 9811 0085 ПАП51.12л-АIV	58 9821 2071 ПАП39.12	58 9821 2072 ПАП30.12	58 9811 0086 ПАП63.12-АIV-а	58 9811 0087 ПАП51.12-АIV-а	58 9811 0088 ПАП63.12пр-АIV-а	58 9811 0089 ПАП63.12л-АIV-а	58 9811 0090 ПАП51.12пр-АIV-а	58 9811 0091 ПАП51.12л-АIV-а	58 9821 2074 ПАП39.12-а	58 9821 2074 ПАП30.12-а
1	ПРОКАТ МАРКИ ВСт3 кп2, ГОСТ 535-79																		
2	ПОЛОСА 6×60, ГОСТ 103-76, КГ	0931 1124 1310 0800	166	0,75	0,75	0,75	0,7	0,75	0,75	0,50	0,50	0,75	0,75	0,75	0,75	0,75	0,75	0,50	0,50
3	ПОЛОСА 6×150, ГОСТ 103-76, КГ	0931 1124 1310 0800	166	1,28	1,28	1,28	1,2	1,28	1,28	1,28	0,40	1,28	1,28	1,28	1,28	1,28	1,28	1,28	0,40
4	ПРОКАТ МАРКИ ВСт3 пс 2, ГОСТ 535-79																		
5	УГОЛОК 80×6, ГОСТ 8509-72, КГ	0931 1226 2110 0800	166			1,77	1,77	1,77	1,77					1,77	1,77	1,77	1,77		
6	ИТОГО СТАЛИ АРМАТУРНОЙ, КГ		166	77,79	54,82	79,77	79,77	53,87	53,87	29,23	17,96	77,79	54,82	79,77	79,77	53,87	53,87	29,39	17,96
7	ИТОГО ПРОКАТА, КГ		166	2,03	2,03	3,80	3,80	3,80	3,80	1,78	0,90	2,03	2,03	3,80	3,80	3,80	3,80	1,78	0,90
8	ИТОГО СТАЛИ В НАТУРАЛЬНОЙ МАССЕ, КГ		166	79,82	56,82	83,57	83,57	57,67	57,67	31,17	18,86	79,82	56,85	83,57	83,57	57,67	57,67	31,17	18,86
9	В ТОМ ЧИСЛЕ ПО УКРУПНЕННОМУ СОРТАМЕНТУ:																		
10	СТАЛЬ КРУПНОСОРТНАЯ, КГ	0931 1124 1310 0800	166	2,03	2,03	3,80	3,80	3,80	3,80	1,78	0,90	2,03	2,03	3,80	3,80	3,80	3,80	1,78	0,90
11		0931 1126 2110 0800																	
12	СТАЛЬ МЕЛКОСОРТНАЯ, КГ	0933 1143 1100 1010	166	41,41	25,23	45,58	45,58	25,61	25,61	9,74	2,92	41,41	25,23	45,58	45,58	25,61	25,61	9,74	2,92
13		0933 0000 1100 1030																	
14		0933 0000 1100 1040																	
15	КАТАНКА, КГ	0934 0000 1100 1030	166	8,78	7,37	6,80	6,80	5,86	5,86	6,96	4,91	8,78	7,37	6,80	6,80	5,86	5,86	6,96	4,91
16	МЕТАЛЛОИЗДЕЛИЯ ПРОМЫШЛЕННОГО НАЗНАЧЕНИЯ, КГ	1213 0000 8123 0410	166	27,60	22,22	27,39	27,39	22,40	22,40	12,69	10,13	27,60	22,22	27,39	27,39	22,40	22,40	12,69	10,13
17	ИТОГО СТАЛИ, ПРИВЕДЕННОЙ К КЛАССУ А-I, КГ		166	127,99	86,92	133,01	133,01	85,76	85,76	41,27	24,84	127,98	86,92	133,01	133,01	85,76	85,76	41,27	24,84
18	ТО ЖЕ, К СТАЛИ КЛАССА Ст3, КГ		166	2,03	2,03	3,80	3,80	3,80	3,80	1,78	0,90	2,03	2,03	3,80	3,80	3,80	3,80	1,78	0,90
19	БЕТОН МАРКИ М300, $м^3$	57 4511 1126	113	1,138	0,922	1,226	1,226	0,986	0,986			1,146	0,929	1,231	1,231	0,991	0,991		
20	БЕТОН МАРКИ М200, $м^3$	57 4511 1125	113							0,632	0,488							0,640	0,496
21	ПОРТЛАНДЦЕМЕНТ МАРКИ М400, Т	57 3112 0001	168	0,415	0,336	0,447	0,447	0,360	0,360	0,243	0,188	0,418	0,339	0,449	0,449	0,362	0,362	0,246	0,191

gost.e-ecolog.ru

Инв. № подл. | Подп. и дата | Взам. инв. №