ТИПОВЫЕ КОНСТРУКЦИИ, ИЗДЕЛИЯ И УЗЛЫ ЗДАНИЙ И СООРУЖЕНИЙ

СЕРИЯ 1.141.1-38

ПЛИТЫ ПЕРЕКРЫТИЙ ЖЕЛЕЗОБЕТОННЫЕ МНОГОПУСТОТНЫЕ ИЗ ЛЕГКИХ БЕТОНОВ

ВЫПУСК 1

ПРЕДВАРИТЕЛЬНО НАПРЯЖЕННЫЕ ПЛИТЫ С КРУГЛЫМИ ПУСТОТАМИ ДЛИНОЙ 6280, 5980, 5380, 5080 И 4780 мм, ШИРИНОЙ 1790, 1490, 1190 И 990 мм, АРМИРОВАННЫЕ СТЕРЖНЯМИ ИЗ ТЕРМИЧЕСКИ УПРОЧНЕННОЙ СТАЛИ КЛАССА Ат-V
МЕТОД НАТЯЖЕНИЯ ЭЛЕКТРОТЕРМИЧЕСКИЙ

ТЕХНИЧЕСКИЕ УСЛОВИЯ И РАБОЧИЕ ЧЕРТЕЖИ

23495
ЦЕНА 4-64

gost.e-ecolog.ru

ТИПОВЫЕ КОНСТРУКЦИИ, ИЗДЕЛИЯ И УЗЛЫ ЗДАНИЙ И СООРУЖЕНИЙ

СЕРИЯ 1.141.1-38

ПЛИТЫ ПЕРЕКРЫТИЙ ЖЕЛЕЗОБЕТОННЫЕ МНОГОПУСТОТНЫЕ ИЗ ЛЕГКИХ БЕТОНОВ

ВЫПУСК 1

ПРЕДВАРИТЕЛЬНО НАПРЯЖЕННЫЕ ПЛИТЫ С КРУГЛЫМИ ПУСТОТАМИ ДЛИНОЙ 6280, 5980, 5380, 5080 И 4780 мм, ШИРИНОЙ 1790, 1490, 1190 И 990 мм, АРМИРОВАННЫЕ СТЕРЖНЯМИ ИЗ ТЕРМИЧЕСКИ УПРОЧНЕННОЙ СТАЛИ КЛАССА A_T-V

МЕТОД НАТЯЖЕНИЯ ЭЛЕКТРОТЕРМИЧЕСКИЙ

ТЕХНИЧЕСКИЕ УСЛОВИЯ И РАБОЧИЕ ЧЕРТЕЖИ

Разработаны ЦНИИЭП жилища

Руководитель отделения проектных работ — В.М. Острецов

Начальник отдела № 11 — Н.Б. Росинский

Гл. инженер проекта — Н.А. Лиханская

совместно с НИИЖБ

Зам. директора — Р.Л. Серых

Рук лаборатории напряженных конструкций — В.А. Якушин

Рук. сектора предварительно напряженных конструкций зданий — В.Г. Крамарь

Зав. сектором — Ю.В. Чиненков

Ст. научный сотрудник — Н.А. Корнев

УТВЕРЖДЕНЫ И ВВЕДЕНЫ В ДЕЙСТВИЕ С 15.12.88 г.
ГОСКОМАРХИТЕКТУРЫ
ПРИКАЗ № 331 ОТ 13.12.88 г.

© ЦИТП Госстроя СССР, 1989

23495 2

Обозначение	Наименование	Стр.
1.141.1-38.1 000ТУ	Технические условия	3
1.141.1-38.1 000ТО	Техническое описание	6
1.141.1-38.1 100	Плита перекрытия многопустотная шириной 1790мм	23
1.141.1-38.1 100СБ	Плита перекрытия многопустотная шириной 1790мм Сборочный чертеж	25
1.141.1-38.1 200	Плита перекрытия многопустотная шириной 1490мм	29
1.141.1-38.1 200СБ	Плита перекрытия многопустотная шириной 1490мм Сборочный чертеж	31
1.141.1-38.1 300	Плита перекрытия многопустотная шириной 1190мм	33
1.141.1-38.1 300СБ	Плита перекрытия многопустотная шириной 1190мм Сборочный чертеж	35
1.141.1-38.1 400	Плита перекрытия многопустотная шириной 990мм	37
1.141.1-38.1 400СБ	Плита перекрытия многопустотная шириной 990мм. Сборочный чертеж	39
1.141.1-38.1 110	Каркас КР1...КР3	41
1.141.1-38.1 110СБ	Каркас КР1...КР3. Сборочный чертеж	41
1.141.1-38.1 120	Каркас КР4	42
1.141.1-38.1 130	Сетка С1	42
1.141.1-38.1 140	Сетка С2...С5	43
1.141.1-38.1 140СБ	Сетка С2...С5 Сборочный чертеж	43
1.141.1-38.1 150	Сетка С6...С10	44
1.141.1-38.1 210	Сетка С11...С15	45
1.141.1-38.1 310	Сетка С16...С20	46
1.141.1-38.1 410	Сетка С21...С25	47
1.141.1-38.1 101	Стержень напрягаемый Т1...Т11	48
1.141.1-38.1 102	Петля П1, П2	48
1.141.1-38.1 000РС	Ведомость расхода стали на элемент	49
1.141.1-38.1 000РМ	Ведомость расхода материалов.	52..59

Подпись и дата | Взам. инв. №

Инв. №

Нач. отд.	Росинский	
Н. контр.	Гиберман	
Гл. инж. пр	Лиханская	
Ст. инж.	Шумилова	

1.141.1-38.1 000

Содержание

Стадия	Лист	Листов
Р		1

ЦНИИЭП жилища

Разбл 2

Настоящие технические условия распространяются на многопустотные плиты перекрытий с пустотами диаметром 159 мм из легких бетонов класса по прочности на сжатие В15 с электротермическим натяжением стержневой арматуры класса Ат-У, предназначаемые для устройства перекрытий жилых и общественных зданий, строящихся на территориях с обычными инженерно-геологическими условиями

1. Марки и основные размеры

1.1. Марки, форма и основные размеры плит, показатели расхода основных материалов, а также справочная масса плит приведены в рабочих чертежах (ООТО, табл. 2 и 3)

1.2. Расшифровка принятых обозначений марок конструкций (индексов) приведена в рабочих чертежах (ООТО, раздел 1, пункт 1.5.)

1.3. Плиты должны изготовляться с усиленными торцами:
одним - с уменьшенным поперечным сечением пустот;
другим - с заделкой бетонными вкладышами
Допускается выпуск плит без вкладышей, если это предусмотрено проектом здания или сооружения.
Необходимость установки вкладышей определяется указаниями в рабочих чертежах плит (ООТО, раздел 1, пункт 1.4).

1.4. Обязательно устройство в продольных боковых гранях углублений предназначенных для образования после замоноличивания перекрытий прерывистых шпонок, обеспечивающих совместную работу плит на сдвиг в вертикальном и горизонтальном направлениях.

2 Технические требования.

2.1. Плиты должны изготавливаться в соответствии с ГОСТ 13015.0-83 и настоящих технических условий по рабочим чертежам серии 1.141.1-38.

2.2 Плиты следует изготавливать в горизонтальных стальных формах, удовлетворяющих требованиям ГОСТ 25781-83.

2.3. Отклонение от номинальной толщины защитного слоя бетона до арматуры не должно превышать указанного в ГОСТ 13015.0-83

2.4. Внешний вид, качество поверхностей, отклонения от номинальных размеров, непрямолинейность профиля боковых граней и неплоскостность нижней поверхности плит не должны превышать величин, указанных в ГОСТ 9561-76*.

2.5. Требования по морозостойкости - по ГОСТ 9561-76*, ГОСТ 10060-87.

2.6. Бетон.

2.6.1. Плиты следует изготавливать из легких бетонов плотной структуры на цементном вяжущем класса по прочности на сжатие В15, приготовленных на искусственных пористых заполнителях (керамзитовом гравии по ГОСТ 9759-83, шунгизитовом гравии по ГОСТ 19345-83, аглопоритовом щебне по ГОСТ 11991-83, шлаковой пемзе по ГОСТ 9760-86 и пористом щебне из горных пород по ГОСТ 22263-76). В качестве мелкого заполнителя использовать кварцевый песок (ГОСТ 8736-85). Легкий бетон должен отвечать требованиям ГОСТ 13015.0-83, ГОСТ 25192-82, и ГОСТ 25820-83.
Материалы, применяемые для приготовления бетона, должны удовлетворять требованиям действующих стандартов и технических условий на эти материалы и обеспечивать выполнение технических требований к бетону.

Контроль прочности бетона производить в соответствии с ГОСТ 18105-86. и ГОСТ 10180-78.
Определение плотности бетонной смеси производить в соответствии с ГОСТ 12730. 0-78, ГОСТ 12730.1-78, ГОСТ 17623-87; определение влажности по ГОСТ 12730.2-78, ГОСТ 21718-84.

2.6.2 Передаточная прочность бетона должна быть не менее 80% класса по прочности (В12,5).

2.6.3. Отпускная прочность бетона устанавливается по указаниям ГОСТ 13015.0-83 и должна быть не ниже передаточной прочности в теплый период года и не ниже 85% проектной прочности на сжатие в холодный период года.

2.7. Арматура и арматурные изделия.

2.7.1 Для армирования плит следует применять арматурную сталь следующих видов и классов:

Нач. отд.	Росинский		1.141.1-38.1 ООТУ
Н. контр.	Гиберман		Технические условия
Гл. инж. пр.	Лиханская		Стадия: Р; Лист: 1; Листов: 3
			ЦНИИЭП жилища

а) для продольной рабочей предварительно напрягаемой арматуры - горячекатаную, термически упрочненную сталь класса Ат-V по ГОСТ 10884-81;
б) для сварных сеток и каркасов - холоднотянутую арматурную проволоку периодического профиля класса Вр-I по ГОСТ 6727-80.

2.7.2. Сварные арматурные изделия должны удовлетворять требованиям ГОСТ 10922-75, ГОСТ 14098-85

2.7.3. Натяжение арматуры производится электротермическим способом. Температура нагрева должна строго контролироваться и не превышать 400°С, а также должны производиться контрольные испытания образцов стержней после электронагрева. Механические свойства арматуры после электронагрева должны быть не ниже браковочных значений до нагрева
Измерение контролируемого натяжения по ГОСТ 22362-77.

2.7.4. Монтажные петли плит следует изготавливать из стержневой горячекатаной арматурной стали класса А-I по указаниям ГОСТ 13015.0-83

3. Правила приемки

Приемку плит производить в соответствии с ГОСТ 13015.1-83, ГОСТ 13015.3-83, ГОСТ 9561-76* и ГОСТ 10060-87.

4 Методы испытаний

Плиты должны соответствовать требованиям по несущей способности, жесткости, трещиностойкости и выдерживать контрольные нагрузки, указанные в рабочих чертежах.

Методы контроля и испытаний - в соответствии с требованиями ГОСТ 9561-76* и ГОСТ 8829-85.

5. Маркировка, хранение и транспортирование - в соответствии с требованиями ГОСТ 26434-85, ГОСТ 9561-76*, ГОСТ 13015.2-83, ГОСТ 13015.4-83.

Подпись и дата | Взам. инв. № | Инв.

Перечень стандартов, на которые даны ссылки в технических условиях

ГОСТ 6227-80 Проволока из низкоуглеродистой стали холоднотянутая для армирования железобетонных конструкций. Технические условия.

ГОСТ 8736-85 Песок для строительных работ. Технические условия.

ГОСТ 8829-85 Конструкции и изделия железобетонные сборные. Методы испытания нагружением и оценка прочности, жесткости и трещиностойкости.

ГОСТ 9561-76* Панели железобетонные многопустотные для перекрытий зданий и сооружений.

ГОСТ 9759-83 Гравий и песок керамзитовые. Технические условия

ГОСТ 9760-86 Щебень и песок из пористого металлургического шлака (шлаковая пемза).

ГОСТ 10060-87 Бетоны. Методы определения морозостойкости.

ГОСТ 10180-78 Бетоны. Методы определения прочности на сжатие и растяжение.

ГОСТ 10884-81 Сталь стержневая арматурная, термомеханически и термически упрочненная, периодического профиля. Технические условия.

ГОСТ 11991-83 Щебень и песок аглопоритовые. Технические условия.

ГОСТ 12730.0-78 Бетоны. Общие требования к методам определения плотности, влажности, водопоглощения, пористости и водонепроницаемости.

ГОСТ 12730.1-78 Бетоны. Метод определения плотности.

ГОСТ 12730.2-78 Бетоны. Метод определения влажности.

ГОСТ 13015. 0-83 Конструкции и изделия бетонные и железобетонные сборные Общие технические требования.

ГОСТ 13015.1-83. Конструкции и изделия бетонные и железобетонные сборные. Правила приемки.

ГОСТ 13015.2-83 Конструкции и изделия бетонные и железобетонные сборные Правила маркировки.

ГОСТ 13015.3-83 Конструкции и изделия бетонные и железобетонные сборные. Документ о качестве.

ГОСТ 13015.4-83 Конструкции и изделия бетонные и железобетонные сборные. Правила транспортирования и хранения.

ГОСТ 17623-87 Бетоны. Радиоизотопный метод определения плотности

ГОСТ 18105-86 Бетоны. Правила контроля прочности.

ГОСТ 21718-84 Материалы строительные. Диэлькометрический метод измерения влажности.

ГОСТ 22263-76 Щебень и песок из пористых горных пород Технические условия.

ГОСТ 25192-82 Бетоны. Классификация и общие технические требования.

ГОСТ 25781-83 Формы стальные для изготовления железобетонных изделий. Технические условия.

ГОСТ 25820-83 Бетоны легкие Технические условия.

ГОСТ 26434-85 Плиты перекрытий железобетонные для жилых зданий. Типы и основные параметры

18910

1. Общая часть

1.1 Чертежи плит предназначены для применения при проектировании жилых и общественных зданий и производства изделий предприятиями строительной промышленности.
Плиты относятся к 3-ей категории трещиностойкости, в них допускаются трещины при эксплуатации, при этом ширина раскрытия трещин должна быть не более 0,2 мм. В связи с этим плиты следует применять для перекрытий жилых и общественных зданий с центральным отоплением, нормально работающей вентиляцией и качественно выполненной гидроизоляцией в санузлах, душевых и ванных комнатах

1.2 Глубина опирания плит должна быть не менее 90 мм. Места опирания при складировании и транспортировке принимаются на расстоянии 300 мм от торцов

1.3. Для распределения нагрузки на смежные плиты и улучшения звукоизоляции перекрытий в проектах должны быть даны указания о необходимости тщательного заполнения швов бетоном класса не ниже В12,5

1.4. Применение плит без заделки открытого торца (с отверстием диаметром 159 мм) допускается в тех случаях, когда величина напряжений в стенах на уровне верхней поверхности плит не превышает 1,7 МПа (17 кгс/см^2). При величинах напряжений более 1,7 МПа (17 кгс/см^2) открытые торцы плит усиливаются в заводских условиях заделкой бетонными вкладышами, эти плиты обозначаются- марками с добавлением индекса "а".
Рабочая и конструктивная арматура в плитах с индексом "а" тождественна арматуре, принятой для плит, изготавливаемых без вкладышей
Бетонные вкладыши и плиты должны быть изготовлены из бетона одинакового класса.
Заделка вкладыша в торцы выполняется непосредственно после извлечения пуансонов до пропаривания плит, при этом должно быть обеспечено плотное примыкание вкладышей
Торцы плит с выходным отверстием малого диаметра, образуемым при формовании, укладываются на стену, несущую большую нагрузку
Допускаемые напряжения от нагрузок на опорные торцы, исходя из прочности бетона класса В15, могут быть приняты:
при глубине опирания 90 мм не более 4,5 МПа (45 кгс/см^2);
при глубине опирания 250 мм не более 3,0 МПа (30 кгс/см^2).
При промежуточных значениях глубины опирания плит величины напряжений принимаются по интерполяции.

1.5. Номенклатура плит приведена на листах 3 ... 7.
Маркировка плит принята по ГОСТ 23009-78 и ГОСТ 26434-85.
Марка плиты состоит из буквенно цифровых групп.
Так, например, марка плиты 1ПК63.15-8АтVл расшифровывается следующим образом.
1ПК – многопустотные плиты толщиной 220 мм, с круглыми пустотами диаметром 159 мм
63.15 – длиной 628 см, шириной 149 см (с округлением в дм.)
8 – под расчетную нагрузку 800 кгс/м^2 (без учета собственной массы)
АтV – класс напрягаемой арматуры
л – изготавливаются из легкого бетона
а – индекс для плит с усиленными торцами.
Марка плиты должна быть нанесена на боковой грани каждой плиты несмываемой краской. Внесение изменений в обозначение марок плит не допускается.

1.6. Расчет плит по I и II предельным состояниям произведен по СНиП 2.03.01-84.

1.7. Предел огнестойкости плит – 1 час, что соответствует требованиям СНиП 2.01.02-85 для зданий 1 степени огнестойкости

2. Технические требования.

2.1 Плиты должны изготавливаться в соответствии с требованиями ГОСТ 9561-76*, ГОСТ 26434-85, ГОСТ 13015.0-83, ГОСТ 25820-83 СНиП 3.09.01-85 и данных технических условий на них.

Взам. инв. № | Подпись и дата | Инв. № подл.

			1.141.1-381 000 ТО		
Нач. отд.	Росинский		Техническое описание	Стадия	Лист	Листов
Н. контр.	Гиберман			Р	1	17
Гл. инж. пр.	Лиханская			ЦНИИЭП жилища		

2.2. Длина натягиваемых стержней показана условно равной длине плит. Длину заготовки натягиваемой арматуры следует определять с учетом выпусков для захватных приспособлений, применяемых на заводах.

При изготовлении плит следует пользоваться указаниями "Руководства по технологии изготовления предварительно напряженных железобетонных конструкций" (НИИЖБ Госстроя СССР, 1975г.).

Защитный слой до низа рабочей арматуры принят 20мм.

Концы напрягаемой арматуры должны быть защищены слоем цементного раствора толщиной не менее 5 мм.

2.3. Величина остаточного предварительного напряжения перед бетонированием - 500 МПа(5000кг/см^2)

Допустимые отклонения предварительного напряжения приняты:
при длине плиты 6280 мм - 870 кгс/см^2
5980 мм - 900 кгс/см^2
5380 мм - 955 кгс/см^2
5080 мм - 1005 кгс/см^2
4780 мм - 1050 кгс/см^2

2.4. Изготовление каркасов и сеток производить контактной точечной электросваркой в соответствии с ГОСТ 10922-75 и ГОСТ 14098-85. Каркасы, имеющие продольные стержни разного диаметра устанавливаются таким образом, чтобы больший диаметр находился в верхней зоне плиты.

3. Методы контроля и испытаний

Методы испытаний и оценку прочности, жесткости производить в соответствии с ГОСТ 8829-85

Данные для испытаний приведены на листах 9...17

4 Нагрузки.

Рабочие чертежи плит разработаны на расчетные нагрузки (без учета собственной массы плиты) равные 3,0; 4,5; 6,0 и 8,0 КПа (300, 450, 600 и 800 кгс/м^2)

Состав нагрузок, принятых при расчете плит, приводится в табл. 1.

Плиты перекрытий запроектированы из легких бетонов при марках средней плотности D1600 - D1800 Плотность D1600 относится к керамзитобетону и шунгизитобетону, а D1800 - к остальным видам легкого бетона, указанным в п. 2.6.1 „Технических условий".

Таблица 1

Вид нагрузки		Величина нагрузки на плиты кгс/м^2			
		1ПК...-3АтVл*	1ПК...-4АтVл*	1ПК...-6АтVл	1ПК...8АтVл
Расчет по пред. состоян. I группы	Расчетная	565 / 300	715 / 450	865 / 600	1065 / 800
Расчет по предельным состояниям II группы	Полная нормативн.	480 / 240	600 / 360	740 / 500	910 / 670
	Постоянная и длительная	420 / 180	480 / 240	620 / 380	790 / 550
	Кратковременная	60	120	120	120

Нагрузки приняты в соответствии с указаниями СНиП 2.01.07-85.

В числителе указаны нагрузки, включающие собственную массу плиты, в знаменателе - нагрузки без собственной массы плиты

*Плиты под нагрузки 300 и 450 кгс/м^2 разработаны с учетом коэффициента надежности по назначению $\gamma_f = 0{,}95$

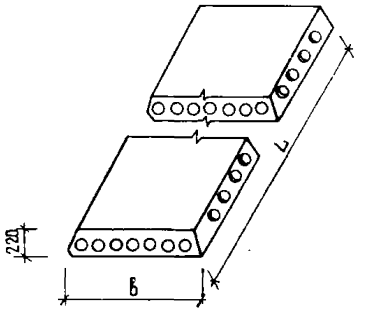

Номенклатура плит

Таблица 2

Обозначения	Марка плиты	Размеры, мм		Приведен толщина, см	Объем бетона, м³	Расход стали на 1 м², кг		Масса плиты, кг	
		L	B			Натуральный	Приведенный к классу A-I	D 1800	D 1600
1 141 1-38 1 100	1ПК 63.18 - 8 АтУл	6280	1790	11,90	1,34	5,29	11,16	2600	2340
-01	1ПК 60 18 - 8 АтУл	5980		11,90	1,27	4,64	9,39	2470	2210
-02	1ПК 54.18 - 8 АтУл	5380		11,91	1,15	3,90	7,92	2225	1990
-03	1ПК 51.18 - 8 АтУл	5080		11,91	1,08	3,56	7,19	2095	1870
-04	1ПК 48.18 - 8 АтУл	4780		11,92	1,02	3,34	6,67	1970	1760
-05	1ПК 63.18 - 6 АтУл	6280		11,90	1,34	3,86	8,26	2585	2325
-06	1ПК 60.18 - 6 АтУл	5980		11,90	1,27	3,63	7,28	2460	2200
-07	1ПК 54 18 - 6 АтУл	5380		11,91	1,15	3,21	6,44	2215	1985
-08	1ПК 51.18 - 6 АтУл	5080		11,91	1,08	3,26	6,53	2090	1870
-09	1ПК 48 18 - 6 АтУл	4780		11,92	1,02	2,99	5,90	1965	1755
-10	1ПК 63.18 - 4 АтУл	6280		11,90	1,34	3,20	6,78	2575	2315
-11	1ПК 60.18 - 4 АтУл	5980		11,90	1,27	3,06	6,13	2455	2195
-12	1ПК 54.18 - 4 АтУл	5380		11,91	1.15	2,69	5,40	2210	1980
-13	1ПК 51.18 - 4 АтУл	5080		11,91	1,08	2,74	5,50	2085	1865
-14	1ПК63. 18 - 3 АтУл	6280		11,90	1,34	2,87	6,14	2570	2310
-15	1ПК60.18 - 3 АтУл	5980		11,90	1,27	2,76	5,57	2450	2190

Продолжение таб. 2

Обозначение	Марка плиты	Размеры, мм		Приведен толщина, см	Объем бетона, м³	Расход стали на 1 м², кг.		Масса плиты, кг.	
		L	B			Натуральный	Приведенный к классу А-I	D 1800	D 1600
1 141.1-38.1 200	1ПК63.15-8АтVл	6280	1490	12,55	1,18	5,43	11,25	2260	2060
-01	1ПК60.15-8АтVл	5980		12,60	1,12	4,63	9,46	2170	1945
-02	1ПК54.15-8АтVл	5380		12,60	1,01	3,58	7,51	1950	1750
-03	1ПК51.15-8АтVл	5080		12,60	0,96	3,34	7,04	1855	1645
-04	1ПК48.15-8АтVл	4780		12,63	0,90	3,22	6,77	1735	1555
-05	1ПК63.15-6АтVл	6280		12,55	1,18	3,97	8,19	2245	2045
-06	1ПК60.15-6АтVл	5980		12,60	1,12	3,67	7,52	2165	1940
-07	1ПК54.15-6АтVл	5380		12,60	1,01	3,12	6,52	1945	1745
-08	1ПК51.15-6АтVл	5080		12,60	0,96	2,98	6,25	1850	1640
-09	1ПК48.15-6АтVл	4780		12,63	0,90	3.03	6,37	1730	1550
-10	1ПК63.15-4АтVл	6280		12,55	1,18	3,34	6,85	2240	2040
-11	1ПК60.15-4АтVл	5980		12,60	1,12	3,21	6,54	2160	1935
-12	1ПК 54.15-4АтVл	5380		12,60	1,01	2,78	5,92	1940	1740
-13	1ПК.63.15-3АтVл	6280		12,55	1,18	2,85	5,85	2235	2035
-14	1ПК.60 15-3АтVл	5980		12 60	1,12	2.89	5,94	2155	1930
1141 1-38.1 300	1ПК63.12-8АтVл	6280	1190	11.80	0,88	5,34	11,25	1720	1540
-01	1ПК60 12-8АтVл	5980		11 82	0,84	4,58	9,64	1635	1465
-02	1ПК 54 12-8АтVл	5380		11.85	0,76	3,78	7,67	1465	1315
-03	1ПК 51. 12-8АтVл	5080		11.88	0,72	3,55	7,35	1390	1280
-04	1ПК 48.12-8АтVл	4780		11.92	0,68	3,33	6,67	1315	1175
-05	1ПК 63.12-6АтVл	6280		11 80	0,88	3,84	8,16	1710	1530

Обозначение	Марка плиты	Размеры, мм		Приведен. толщина, см	Объем бетона, м³	Расход стали на 1 м², кг		Масса плиты, кг	
		L	B			Натуральный	Приведенный к классу А-I	D 1800	D 1600
1.141 1-38 1 300 -06	1ПК60.12-6АтУл	5980	1190	11,82	0,84	3,67	7,90	1625	1455
-07	1ПК54.12-6АтУл	5380		11,85	0,76	3,21	6,45	1460	1310
-08	1ПК51.12-6АтУл	5080		11,88	0,72	3,03	6,05	1390	1280
-09	1ПК48.12-6АтУл	4780		11,92	0,68	3,10	6,18	1315	1175
-10	1ПК63.12-4АтУл	6280		11,80	0,88	3,34	7,10	1705	1525
-11	1ПК60.12-4АтУл	5980		11,82	0,84	3,16	6,76	1620	1450
-12	1ПК54.12-4АтУл	5380		11,85	0,76	2,82	5,71	1460	1310
-13	1ПК63.12-3АтУл	6280		11,80	0,88	2,93	6,18	1700	1520
-14	1ПК60.12-3АтУл	5980		11,82	0,84	2,61	5,77	1620	1450
1.141 1-38 1 400	1ПК63.10-8АтУл	6280	990	11,72	0,73	5,66	11,61	1425	1275
-01	1ПК60.10-8АтУл	5980		11,72	0,69	4,86	9,82	1340	1200
-02	1ПК54.10-8АтУл	5380		11,75	0,63	4,15	8,43	1220	1090
-03	1ПК51.10-8АтУл	5080		11,78	0,59	3,79	7,68	1140	1020
-04	1ПК48.10-8АтУл	4780		11,80	0,56	3,60	7,24	1080	970
-05	1ПК63.10-6АтУл	6280		11,72	0,73	4,24	8,69	1415	1265
-06	1ПК60.10-6АтУл	5980		11,72	0,69	4,03	8,20	1335	1195
-07	1ПК54.10-6АтУл	5380		11,75	0,63	3,46	6,97	1220	1090
-08	1ПК51.10-6АтУл	5080		11,78	0,59	3,52	7,07	1135	1015
-09	1ПК63.10-4АтУл	6280		11,72	0,73	3,57	7,24	1410	1260
-10	1ПК60.10-4АтУл	5980		11,72	0,69	3,18	6,74	1330	1190
-11	1ПК63.10-3АтУл	6280		11,72	0,73	3,13	6,40	1410	1260

Подпись и дата | Взам. инв. №

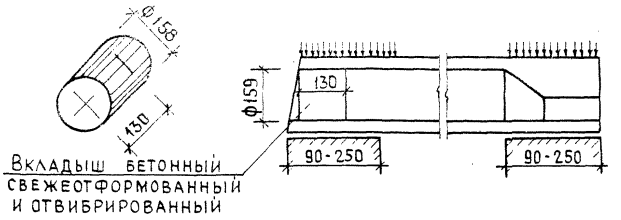

Номенклатура плит с усиленными торцами

Таблица 3

Марка плиты	Приведен. толщина, см	Объем бетона, м³	Расход стали на 1 м², кг		Масса, кг	
			натуральный	приведенный к классу А-I	D1800	D1600
1ПК63.18-8АтVл-а	12,10	1,36	5,29	11,16	2640	2360
1ПК60.18-8АтVл-а	12,10	1,30	4,64	9,39	2520	2260
1ПК54.18-8АтVл-а	12,14	1,17	3,90	7,92	2265	2025
1ПК51.18-8АтVл-а	12,15	1,11	3,56	7,19	2140	1920
1ПК48.18-8АтVл-а	12,20	1,04	3,34	6,67	2010	1800
1ПК63.18-6АтVл-а	12,10	1,36	3,86	8,26	2625	2345
1ПК60.18-6АтVл-а	12,10	1,30	3,63	7,28	2510	2250
1ПК54.18-6АтVл-а	12,14	1,17	3,21	6,44	2260	2020
1ПК51.18-6АтVл-а	12,15	1,11	3,26	6,53	2140	1920
1ПК48.18-6АтVл-а	12,20	1,04	2,99	5,90	2005	1795
1ПК63.18-4АтVл-а	12,10	1,36	3,20	6,78	2615	2335
1ПК60.18-4АтVл-а	12,10	1,30	3,06	6,13	2505	2245
1ПК54.18-4АтVл-а	12,14	1,17	2,69	5,40	2255	2015
1ПК51.18-4АтVл-а	12,15	1,11	2,74	5,50	2135	1915
1ПК63.18-3АтVл-а	12,10	1,36	2,87	6,14	2610	2330
1ПК60.18-3АтVл-а	12,10	1,30	2,76	5,57	2500	2240
1ПК63.15-8АтVл-а	12,75	1,19	5,43	11,25	2310	2070
1ПК60.15-8АтVл-а	12,77	1,14	4,63	9,46	2210	1980
1ПК54.15-8АтVл-а	12,82	1,03	3,58	7,51	1990	1780
1ПК51.15-8АтVл-а	12,83	0,97	3,34	7,04	1865	1675
1ПК48.15-8АтVл-а	12,90	0,92	3,22	6,77	1775	1585
1ПК63.15-6АтVл-а	12,75	1,19	3,97	8,19	2300	2060
1ПК60.15-6АтVл-а	12,77	1,14	3,67	7,52	2205	1975
1ПК54.15-6АтVл-а	12,82	1,03	3,12	6,52	1985	1775
1ПК51.15-6АтVл-а	12,83	0,97	2,98	6,25	1865	1675
1ПК48.15-6АтVл-а	12,90	0,92	3,03	6,37	1770	1580

Продолжение табл 3

Марка плиты	Приведен толщина, см	Объем бетона, м³	Расход стали на 1м², кг		Масса, кг	
			натуральный	приведенный к классу А-I	D 1800	D 1600
1ПК63.15-4АтVл-а	12,75	1,19	3,34	6,85	2290	2050
1ПК60.15-4АтVл-а	12,77	1,14	3,21	6,54	2200	1970
1ПК54.15-4АтVл-а	12,82	1,03	2,78	5,92	1985	1775
1ПК63.15-3АтVл-а	12,75	1,19	2,85	5,85	2285	2045
1ПК60.15-3АтVл-а	12,77	1,14	2,89	5,94	2195	1965
1ПК63.12-8АтVл-а	12,00	0,90	5,34	11,25	1750	1570
1ПК60.12-8АтVл-а	12,05	0,86	4,58	9,64	1770	1495
1ПК54.12-8АтVл-а	12,08	0,78	3,78	7,67	1510	1350
1ПК51.12-8АтVл-а	12,12	0,73	3,55	7,35	1410	1260
1ПК48.12-8АтVл-а	12,15	0,69	3,33	6,67	1330	1190
1ПК63.12-6АтVл-а	12,00	0,90	3,84	8,16	1740	1560
1ПК60.12-6АтVл-а	12,05	0,86	3,67	7,90	1665	1490
1ПК54.12-6АтVл-а	12,08	0,78	3,21	6,45	1505	1345
1ПК51.12-6АтVл-а	12,12	0,73	3,03	6,05	1410	1260
1ПК48.12-6АтVл-а	12,15	0,69	3,10	6,18	1330	1190
1ПК63.12-4АтVл-а	12,00	0,90	3,34	7,10	1735	1555
1ПК60.12-4АтVл-а	12,05	0,86	3,16	6,76	1665	1490

Марка плиты	Приведен толщина, см	Объем бетона, м³	Расход стали на 1м², кг		Масса, кг	
			натуральный	приведенный к классу А-I	D 1800	D 1600
1ПК54.12-4АтVл-а	12,08	0,78	2,83	5,71	1505	1345
1ПК63.12-3АтVл-а	12,00	0,90	2,93	6,18	1710	1530
1ПК60.12-3АтVл-а	12,05	0,86	2,60	5,77	1660	1485
1ПК63.10-8АтVл-а	11,93	0,74	5,66	11,61	1445	1295
1ПК60.10-8АтVл-а	11,96	0,71	4,86	9,82	1380	1240
1ПК54.10-8АтVл-а	12,00	0,64	4,15	8,43	1245	1115
1ПК51.10-8АтVл-а	12,04	0,61	3,79	7,68	1180	1060
1ПК48.10-8АтVл-а	12,05	0,57	3,60	7,24	1110	995
1ПК63.10-6АтVл-а	11,93	0,74	4,24	8,69	1435	1285
1ПК60.10-6АтVл-а	11,96	0,71	4,03	8,20	1375	1235
1ПК54.10-6АтVл-а	12,00	0,64	3,46	6,97	1245	1115
1ПК51.10-6АтVл-а	12,04	0,61	3,52	7,07	1180	1060
1ПК63.10-4АтVл-а	11,93	0,74	3,57	7,24	1435	1285
1ПК60.10-4АтVл-а	11,96	0,71	3,18	6,74	1370	1230
1ПК63.10-3АтVл-а	11,93	0,74	3,13	6,40	1430	1280

Подпись и дата | Взам инв №

Инв

Величина расчетного прогиба

Таблица 4

Марка плиты	Расчетн. пролет L_0, мм	Расчетный прогиб от постоянной и длительн. нагрузки, см
1ПК63.18-8АтVл	6200	2,95
1ПК60.18-8АтVл	5900	2,84
1ПК54.18-8АтVл	5300	2,21
1ПК51.18-8АтVл	5000	1,98
1ПК48.18-8АтVл	4700	1,70
1ПК63.18-6АтVл	6200	2,91
1ПК60.18-6АтVл	5900	2,64
1ПК54.18-6АтVл	5300	2,20
1ПК51.18-6АтVл	5000	1,78
1ПК48.18-6АтVл	4700	1,41
1ПК63.18-4АтVл	6200	2,54
1ПК60.18-4АтVл	5900	2,70
1ПК54.18-4АтVл	5300	1,80
1ПК51.18-4АтVл	5000	1,22
1ПК63.18-3АтVл	6200	2,65
1ПК60.18-3АтVл	5900	2,28
1ПК63.15-8АтVл	6200	2,74
1ПК60.15-8АтVл	5900	2,82
1ПК54.15-8АтVл	5300	2,30
1ПК51.15-8АтVл	5000	2,14
1ПК48.15-8АтVл	4700	1,69
1ПК63.15-6АтVл	6200	2,62
1ПК60.15-6АтVл	5900	2,78
1ПК54.15-6АтVл	5300	2,02

Марка плиты	Расчетн. пролет L_0, мм	Расчетный прогиб от постоян. и длительн. нагруз., см
1ПК51.15-6АтVл	5000	1,56
1ПК48.15-6АтVл	4700	1,05
1ПК63.15-4АтVл	6200	2,68
1ПК60.15-4АтVл	5900	2,72
1ПК54.15-4АтVл	5300	1,17
1ПК63.15-3АтVл	6200	2,68
1ПК60.15-3АтVл	5900	2,10
1ПК63.12-8АтVл	6200	2,95
1ПК60.12-8АтVл	5900	2,89
1ПК54.12-8АтVл	5300	2,24
1ПК51.12-8АтVл	5000	1,85
1ПК48.12-8АтVл	4700	1,58
1ПК63.12-6АтVл	6200	2,83
1ПК60.12-6АтVл	5900	2,81
1ПК54.12-6АтVл	5300	2,16
1ПК51.12-6АтVл	5000	1,43
1ПК48.12-6АтVл	4700	1,18
1ПК63.12-4АтVл	6200	2,40
1ПК60.12-4АтVл	5900	2,36
1ПК54.12-4АтVл	5300	1,31
1ПК63.12-3АтVл	6200	2,40
1ПК60.12-3АтVл	5900	2,42
1ПК63.10-8АтVл	6200	2,76
1ПК60.10-8АтVл	5900	2,82

Марка плиты	Расчетн. пролет L_0, мм	Расчетный прогиб от постоянной и длительн. нагруз., см
1ПК54.10-8АтVл	5300	2,23
1ПК51.10-8АтVл	5000	2,21
1ПК48.10-8АтVл	4700	1,51
1ПК63.10-6АтVл	6200	2,41
1ПК60.10-6АтVл	5900	2,80
1ПК54.10-6АтVл	5300	2,14
1ПК51.10-6АтVл	5000	1,33
1ПК63.10-4АтVл	6200	2,38
1ПК60.10-4АтVл	5900	2,40
1ПК63.10-3АтVл	6200	2,38

Таблица 5

Схема для опирания и загружения при испытании

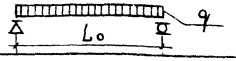

Расчетные пролеты, площади загружения при испытании плит.

Марка плиты	Расчетн. пролет L_o, мм	Площадь загружен. м×м	Марка плиты	Расчетн. пролет L_o, мм	Площадь загружен. м×м
1ПК 63.18-8АтVл	6200	6,2×1,76	1ПК 60.18-3АтVл	5900	5,9×1,76
1ПК 60.18-8АтVл	5900	5,9×1,76	1ПК 63.15-8АтVл	6200	6,2×1,46
1ПК 54.18-8АтVл	5300	5,3×1,76	1ПК 60.15-8АтVл	5900	5,9×1,46
1ПК 51.18-8АтVл	5000	5,0×1,76	1ПК 54.15-8АтVл	5300	5,3×1,46
1ПК 48.18-8АтVл	4700	4,7×1,76	1ПК 51.15-8АтVл	5000	5,0×1,46
1ПК 63.18-6АтVл	6200	6,2×1,76	1ПК 48.15-8АтVл	4700	4,7×1,46
1ПК 60.18-6АтVл	5900	5,9×1,76	1ПК 63.15-6АтVл	6200	6,2×1,46
1ПК 54.18-6АтVл	5300	5,3×1,76	1ПК 60.15-6АтVл	5900	5,9×1,46
1ПК 51.18-6АтVл	5000	5,0×1,76	1ПК 54.15-6АтVл	5300	5,3×1,46
1ПК 48.18-6АтVл	4700	4,7×1,76	1ПК 51.15-6АтVл	5000	5,1×1,46
1ПК 63.18-4АтVл	6200	6,2×1,76	1ПК 48.15-6АтVл	4700	4,7×1,46
1ПК 60.18-4АтVл	5900	5,9×1,76	1ПК 63.15-4АтVл	6200	6,2×1,46
1ПК 54.18-4АтVл	5300	5,3×1,76	1ПК 60.15-4АтVл	5900	5,9×1,46
1ПК 51.18-4АтVл	5000	5,0×1,76	1ПК 54.15-4АтVл	5300	5,3×1,46
1ПК 63.18-3АтVл	6200	6,2×1,76	1ПК 63.15-3АтVл	6200	6,2×1,46

Расчетные пролеты, площади загружения при испытании плит

Марка плиты	Расчетн. пролет L_o, мм	Площадь загружен. м×м	Марка плиты	Расчетн. пролет L_o, мм	Площадь загружен. м×м
1ПК 60.15-3АтVл	5900	5,9×1,46	1ПК 60.12-3АтVл	5900	5,9×1,16
1ПК 63.12-8АтVл	6200	6,2×1,16	1ПК 63.10-8АтVл	6200	6,2×0,96
1ПК 60.12-8АтVл	5900	5,9×1,16	1ПК 60.10-8АтVл	5900	5,9×0,96
1ПК 54.12-8АтVл	5300	5,3×1,16	1ПК 54.10-8АтVл	5300	5,3×0,96
1ПК 51.12-8АтVл	5000	5,0×1,16	1ПК 51.10-8АтVл	5000	5,0×0,96
1ПК 48.12-8АтVл	4700	4,7×1,16	1ПК 48.10-8АтVл	4700	4,7×0,96
1ПК 63.12-6АтVл	6200	6,2×1,16	1ПК 63.10-6АтVл	6200	6,2×0,96
1ПК 60.12-6АтVл	5900	5,9×1,16	1ПК 60.10-6АтVл	5900	5,9×0,96
1ПК 54.12-6АтVл	5300	5,3×1,16	1ПК 54.10-6АтVл	5300	5,3×0,96
1ПК 51.12-6АтVл	5000	5,0×1,16	1ПК 51.10-6АтVл	5000	5,0×0,96
1ПК 48.12-6АтVл	4700	4,7×1,16	1ПК 63.10-4АтVл	6200	6,2×0,96
1ПК 63.12-4АтVл	6200	6,2×1,16	1ПК 60.10-4АтVл	5900	5,9×0,96
1ПК 60.12-4АтVл	5900	5,9×1,16	1ПК 63.10-3АтVл	6200	6,2×0,96
1ПК 54.12-4АтVл	5300	5,3×1,16			
1ПК 63.12-3АтVл	6200	6,2×1,16			

23495 15

Проверка прочности

Таблица 6

Марка плиты	Характер разрушений и величина коэффициента „С"	Величина разрушающей нагрузки q, кгс/м²		
	1. Текучесть стали продольной растянутой арматуры в нормальном сечении до наступления раздробления бетона сжатой зоны С=1,4 2. Текучесть стали растянутой продольной и поперечной арматуры в наклонном сечении до наступления раздробления бетона сжатой зоны над наклонной трещиной С=1,4	при которой плиты признаются годными		при которой требуется повторное испытание
	1. Разрыв продольной растянутой арматуры С=1,6 2. Раздробление бетона сжатой зоны в нормальном и наклонном сечении до наступления текучести стали С=1,6	с учетом собств. массы плиты	за вычетом собст. массы плиты	с учетом собственной массы плиты
1ПК 63.18-8АтVл 1ПК 60.18-8АтVл 1ПК 54.18-8АтVл	1,4	≥1525	>1285	<1525, но ≥1296
1ПК 51.18-8АтVл 1ПК 48.18-8АтVл	1,6	≥1742	>1502	<1742
1ПК 63.18-6АтVл 1ПК 60.18-6АтVл 1ПК 54.18-6АтVл	1,4	≥1239	>999	<1239, но ≥1053
1ПК 51.18-6АтVл 1ПК 48.18-6АтVл	1,6	≥1416	>1176	<1416
1ПК 63.18-4АтVл 1ПК 60.18-4АтVл 1ПК 54.18-4АтVл	1,4	≥1023	>783	<1023, но ≥870
1ПК 51.18-4АтVл	1,6	≥1170	>930	<1170
1ПК 63.18-3АтVл	1,4	≥809	>569	<809
1ПК 60.18-3АтVл	1,6	≥925	>685	<925

Марка плиты	Характер разрушений и величина коэффициента „С"	Величина разрушающей нагрузки q, кгс/м²		
	1. Текучесть стали продольной растянутой арматуры в нормальном сечении до наступления раздробления бетона сжатой зоны С=1,4 2. Текучесть стали растянутой продольной и поперечной арматуры в наклонном сечении до наступления раздробления бетона сжатой зоны над наклонной трещиной С=1,4	при которой плиты признаются годными		при которой требуется повторное испытание
	1. Разрыв продольной растянутой арматуры С=1,6 2. Раздробление бетона сжатой зоны в нормальном и наклонном сечении до наступления текучести стали С=1,6	с учетом собств. массы плиты	за вычетом собст. массы плиты	с учетом собственной массы плиты
1ПК 63.15-8АтVл 1ПК 60.15-8АтVл 1ПК 54.15-8АтVл	1,4	≥1532	≥1292	<1532, но ≥1302
1ПК 51.15-8АтVл 1ПК 48.15-8АтVл	1,6	≥1750	≥1510	<1750
1ПК 63.15-6АтVл 1ПК 60.15-6АтVл	1,4	≥1243	≥1003	<1243, но ≥1057
1ПК 54.15-6АтVл 1ПК 51.15-6АтVл	1,6	≥1421	≥1181	<1421
1ПК 63.15-4АтVл 1ПК 60.15-4АтVл	1,4	≥1028	≥788	<1028, но ≥874
1ПК 54.15-4АтVл	1,6	≥1174	≥934	<1174
1ПК 63.15-3АтVл	1,4	≥812	≥572	<812, но ≥690
1ПК 60.15-3АтVл	1,6	≥928	≥688	<928

Марка плиты	Характер разрушений и величина коэффициента „C"	Величина разрушающей нагрузки q, кгс/м²		
	1. Текучесть стали продольной растянутой арматуры в нормальном сечении до наступления раздробления бетона сжатой зоны C=1,4 2. Текучесть стали растянутой продольной и поперечной арматуры в наклонном сечении до наступления раздробления бетона сжатой зоны над наклонной трещиной C=1,4	при которой плиты признаются годными		при которой требуется повторное испытание
	1. Разрыв продольной растянутой арматуры C=1,6 2. Раздробление бетона сжатой зоны в нормальном и наклонном сечении до наступления текучести стали C=1,6	с учетом собств. массы плиты	за вычетом собст. массы плиты	с учетом собственной массы плиты
1ПК63.12-8АтVл 1ПК60.12-8АтVл 1ПК54.12-8АтVл	1,4	≥1540	≥1300	<1540, но ≥1309
1ПК51.12-8АтVл 1ПК48.12-8АтVл	1,6	≥1760	≥1520	<1760
1ПК63.12-6АтVл 1ПК60.12-6АтVл 1ПК54.12-6АтVл	1,4	≥1252	≥1012	<1252, но ≥1064
1ПК51.12-6АтVл 1ПК48.12-6АтVл	1,6	≥1430	≥1190	<1430
1ПК63.12-4АтVл 1ПК60.12-4АтVл 1ПК54.12-4АтVл	1,4	≥1035	≥795	<1035, но ≥880
	1,6	≥1182	≥942	<1182
1ПК63.12-3АтVл 1ПК60.12-3АтVл	1,4	≥818	≥578	<818, но ≥695
	1,6	≥934	≥694	<934

Марка плиты	Характер разрушений и величина коэффициента „C"	Величина разрушающей нагрузки q, кгс/м²		
	1. Текучесть стали продольной растянутой арматуры в нормальном сечении до наступления раздробления бетона сжатой зоны C=1,4 2. Текучесть стали растянутой продольной и поперечной арматуры в наклонном сечении до наступления раздробления бетона сжатой зоны над наклонной трещиной C=1,4	при которой плиты признаются годными		при которой требуется повторное испытание
	1. Разрыв продольной растянутой арматуры C=1,6 2. Раздробление бетона сжатой зоны в нормальном и наклонном сечении до наступления текучести стали C=1,6	с учетом собств. массы плиты	за вычетом собст. массы плиты	с учетом собственной массы плиты
1ПК63.10-8АтVл 1ПК60.10-8АтVл 1ПК54.10-8АтVл	1,4	≥1554	≥1314	<1554, но ≥1321
1ПК51.10-8АтVл 1ПК48.10-8АтVл	1,6	≥1776	≥1536	<1776
1ПК63.10-6АтVл 1ПК60.10-6АтVл 1ПК54.10-6АтVл	1,4	≥1260	≥1020	<1260, но ≥1071
1ПК51.10-6АтVл	1,6	≥1440	≥1200	<1440
1ПК63.10-4АтVл	1,4	≥1042	≥802	<1042, но ≥886
1ПК60.10-4АтVл	1,6	≥1190	≥950	<1190
1ПК63.10-3АтVл	1,4	≥823	≥583	<823, но ≥700
	1,6	≥941	≥701	<941

Инв. № подл. | Подпись и дата | Взам. инв. №

Таблица 7

Проверка жесткости

Марка плиты	Срок испытания панелей после их изготовл. в сут.	Контрольн. нагрузка за вычетом собствен. массы плиты кгс/м²	$f_{пр}$ / $f_{пред}$ %	Прогиб от полной контрольн. нагрузки $f_к$, мм	Прогиб f измеренный, мм	
					при котором панели признаются годными	при котором требуется повторное испытание
1ПК63.18-8АтVл	14	631	98	19,4	≤ 21,3	> 21,3, но ≤ 22,3
	28	609		19,0	≤ 20,9	> 20,9, но ≤ 21,9
	100	568		18,3	≤ 20,1	> 20,1, но ≤ 21,1
1ПК60.18-8АтVл	14	616	96	18,2	≤ 20,0	> 20,0, но ≤ 20,9
	28	600		18,0	≤ 19,8	> 19,8, но ≤ 20,7
	100	568		17,4	≤ 19,1	> 19,1, но ≤ 20,0
1ПК54.18-8АтVл	14	611	83	12,4	≤ 14,9	> 14,9, но ≤ 16,1
	28	595		12,1	≤ 14,5	> 14,5, но ≤ 15,7
	100	568		12,1	≤ 14,5	> 14,5, но ≤ 15,7
1ПК51.18-8АтVл	14	607	79	10,0	≤ 12,0	> 12,0, но ≤ 13,0
	28	593		9,9	≤ 11,9	> 11,9, но ≤ 12,9
	100	568		9,8	≤ 11,8	> 11,8, но ≤ 12,7
1ПК48.18-8АтVл	14	602	72	8,5	≤ 10,2	> 10,2, но ≤ 11,0
	28	590		8,3	≤ 10,0	> 10,0, но ≤ 10,8
	100	568		8,3	≤ 10,0	> 10,0, но ≤ 10,8
1ПК63.18-6АтVл	14	426	97	18,4	≤ 18,4	> 18,4, но ≤ 19,2
	28	413		17,4	≤ 17,4	> 17,4, но ≤ 20,0
	100	394		17,1	≤ 17,1	> 17,1, но ≤ 17,8
1ПК60.18-6АтVл	14	429	89	14,4	≤ 15,8	> 15,8, но ≤ 17,0
	28	413		14,2	≤ 15,6	> 15,6, но ≤ 16,3
	100	394		14,0	≤ 15,4	> 15,4, но ≤ 16,1
1ПК54.18-6АтVл	14	420	83	10,2	≤ 12,2	> 12,2, но ≤ 13,3
	28	410		10,1	≤ 12,1	> 12,1, но ≤ 13,1
	100	394		10,0	≤ 12,0	> 12,0, но ≤ 13,0

Марка плиты	Срок испытания панелей после их изготовл. в сут.	Контрольная нагрузка за вычетом собствен. массы плиты кгс/м²	$f_{пр}$ / $f_{пред}$ %	Прогиб от полной контрольн. нагрузки $f_к$, мм	Прогиб f измеренный, мм	
					при котором панели признаются годными	при котором требуется повторное испытание
1ПК51.18-6АтVл	14	420	71	7,3	≤ 8,8	> 8,8, но ≤ 9,5
	28	410		7,2	≤ 8,6	> 8,6, но ≤ 9,4
	100	394		7,2	≤ 8,6	> 8,6, но ≤ 9,4
1ПК48.18-6АтVл	14	416	60	7,3	≤ 8,8	> 8,8, но ≤ 9,5
	28	409		7,3	≤ 8,8	> 8,8, но ≤ 9,5
	100	394		7,2	≤ 8,6	> 8,6, но ≤ 9,4
1ПК63.18-4АтVл	14	271	84,7	12,9	≤ 15,2	> 15,2, но ≤ 16,2
	28	266		12,8	≤ 15,4	> 15,4, но ≤ 16,6
	100	251		12,8	≤ 15,4	> 15,4, но ≤ 16,6
1ПК60.18-4АтVл	14	271	91	11,1	≤ 12,2	> 12,2, но ≤ 12,8
	28	261		10,9	≤ 12,0	> 12,0, но ≤ 12,5
	100	251		10,9	≤ 12,0	> 12,0, но ≤ 12,5
1ПК54.18-4АтVл	14	268	68	7,6	≤ 9,1	> 9,1, но ≤ 9,9
	28	261		7,5	≤ 9,0	> 9,0, но ≤ 9,8
	100	251		7,3	≤ 8,8	> 8,8, но ≤ 9,5
1ПК51.18-4АтVл	14	268	49	4,6	≤ 5,5	> 5,5, но ≤ 6,0
	28	262		4,6	≤ 5,5	> 5,5, но ≤ 6,0
	100	251		4,6	≤ 5,5	> 5,5, но ≤ 6,0
1ПК63.18-3АтVл	14	203	88	11,4	≤ 12,5	> 12,5, но ≤ 13,1
	28	198		11,8	≤ 12,4	> 12,4, но ≤ 13,0
	100	190		11,3	≤ 12,4	> 12,4, но ≤ 13,0
1ПК60.18-3АтVл	14	203	77	8,8	≤ 10,5	> 10,5, но ≤ 11,4
	28	199		8,7	≤ 10,4	> 10,4, но ≤ 11,3
	100	190		8,6	≤ 10,3	> 10,3, но ≤ 11,2

18910

Продолжение табл. 7

Марка плиты	Срок испытания панелей после их изготовл. в сут.	Контрольн. нагрузка за вычетом собствен. массы плиты, кгс/м²	$f_{дл}/f_{пред}$ %	Прогиб от полной контрольн. нагрузки $f_к$, мм	Прогиб f измеренный, мм: при котором панели признаются годными	Прогиб f измеренный, мм: при котором требуется повторное испытание
1ПК 63.15-8АтV л	14	636	91	18,7	≤ 20,6	> 20,6, НО ≤ 21,5
	28	612		18,2	≤ 20,0	> 20,0, НО ≤ 20,9
	100	571		17,5	≤ 19,3	> 19,3, НО ≤ 20,1
1ПК 60.15-8АтV л	14	620	96	18,5	≤ 20,4	> 20,4, НО ≤ 21,3
	28	603		17,9	≤ 19,7	> 19,7, НО ≤ 20,6
	100	571		17,3	≤ 19,0	> 19,0, НО ≤ 22,5
1ПК 54.15-8АтV л	14	610	87	12,5	≤ 13,8	> 13,8, НО ≤ 14,4
	28	597		12,5	≤ 13,8	> 13,8, НО ≤ 14,4
	100	571		12,3	≤ 13,5	> 13,5, НО ≤ 14,1
1ПК 51.15-8АтV л	14	608	86	10,1	≤ 11,1	> 11,1, НО ≤ 11,6
	28	595		10,0	≤ 11,0	> 11,0, НО ≤ 11,5
	100	571		9,9	≤ 10,9	> 10,9, НО ≤ 11,4
1ПК 48.15-8АтV л	14	606	72	8,3	≤ 10,0	> 10,0, НО ≤ 10,8
	28	594		8,0	≤ 9,6	> 9,6, НО ≤ 10,4
	100	571		8,0	≤ 9,6	> 9,6, НО ≤ 10,4
1ПК 63.15-6АтV л	14	429	87	14,6	≤ 16,1	> 16,1, НО ≤ 16,8
	28	416		14,5	≤ 16,0	> 16,0, НО ≤ 16,7
	100	397		14,1	≤ 15,5	> 15,5, НО ≤ 16,2
1ПК 60.15-6АтV л	14	429	94	13,6	≤ 15,0	> 15,0, НО ≤ 15,6
	28	416		13,4	≤ 14,8	> 14,8, НО ≤ 15,4
	100	397		13,1	≤ 14,4	> 14,4, НО ≤ 15,1
1ПК 54.15-6АтV л	14	423	76	9,4	≤ 11,3	> 11,3, НО ≤ 12,2
	28	414		9,2	≤ 11,0	> 11,0, НО ≤ 12,0
	100	397		9,2	≤ 11,0	> 11,0, НО ≤ 12,0

Марка плиты	Срок испытания панелей после их изготовл. в сут.	Контрольная нагрузка за вычетом собствен. массы плиты, кгс/м²	$f_{дл}/f_{пред}$ %	Прогиб от полной контрольн. нагрузки $f_к$, мм	Прогиб f измеренный, мм: при котором панели признаются годными	Прогиб f измеренный, мм: при котором требуется повторное испытание
1ПК 51.15-6АтV л	14	422	62	7,2	≤ 8,6	> 8,6, НО ≤ 9,4
	28	413		7,1	≤ 8,5	> 8,5, НО ≤ 9,2
	100	397		7,1	≤ 8,5	> 8,5, НО ≤ 9,2
1ПК 48.15-6АтV л	14	422	4	4,2	≤ 5,0	> 5,0, НО ≤ 5,5
	28	413		4,1	≤ 5,0	> 5,0, НО ≤ 5,5
	100	397		4,2	≤ 5,0	> 5,0, НО ≤ 5,5
1ПК 63.15-4АтV л	14	273	89	12,7	≤ 14,0	> 14,0, НО ≤ 14,7
	28	268		12,5	≤ 13,8	> 13,8, НО ≤ 14,4
	100	253		12,4	≤ 13,6	> 13,6, НО ≤ 14,3
1ПК 60.15-4АтV л	14	273	92	9,8	≤ 10,8	> 10,8, НО ≤ 11,2
	28	268		9,7	≤ 10,7	> 10,7, НО ≤ 11,1
	100	253		9,6	≤ 10,6	> 10,6, НО ≤ 11,1
1ПК 54.15-4АтV л	14	272	44	4,4	≤ 5,3	> 5,3, НО ≤ 5,7
	28	265		4,5	≤ 5,4	> 5,4, НО ≤ 5,9
	100	253		4,4	≤ 5,3	> 5,3, НО ≤ 5,7
1ПК 63.15-3АтV л	14	208	89	11,8	≤ 13,0	> 13,0, НО ≤ 13,6
	28	200		11,6	≤ 12,8	> 12,8, НО ≤ 13,3
	100	191		11,6	≤ 12,8	> 12,8, НО ≤ 13,3
1ПК 60.15-3АтV л	14	208	71	7,6	≤ 9,1	> 9,1, НО ≤ 9,9
	28	200		7,5	≤ 8,5	> 8,5, НО ≤ 9,2
	100	191		7,3	≤ 88	> 8,8, НО ≤ 9,5
1ПК 63.12-8АтV л	14	642	98	20,4	≤ 22,4	> 22,4, НО ≤ 23,4
	28	618		18,9	≤ 20,8	> 20,8, НО ≤ 21,7
	100	577		18,0	≤ 19,8	> 19,8, НО ≤ 20,[illegible]

Подпись и дата | Взам. инв. №

Продолжение табл 7

Марка плиты	Срок испытания плит после их изготовл. в сут.	Контрольная нагрузка за вычетом собствен. массы плиты кгс/м²	$f_{дл}/f_{пред}$ %	Прогиб от полной контрольн. нагрузки $f_к$, мм	Прогиб f измеренный, мм: при котором панели признаются годными	Прогиб f измеренный, мм: при котором требуется повторное испытание
1ПК60.12-8АтVл	14	626	98	18,2	≤ 20,0	> 20,0, но ≤ 20,9
	28	610		18,3	≤ 20,1	> 20,1, но ≤ 21,0
	100	577		17,5	≤ 19,3	> 19,3, но ≤ 20,1
1ПК54.12-8АтVл	14	620	84,5	12,3	≤ 14,8	> 14,8, но ≤ 16,0
	28	605		12,2	≤ 14,6	> 14,6, но ≤ 15,9
	100	577		11,9	≤ 14,3	> 14,3, но ≤ 15,5
1ПК51.12-8АтVл	14	593	74	9,7	≤ 11,6	> 11,6, но ≤ 12,6
	28	603		9,6	≤ 11,5	> 11,5, но ≤ 12,5
	100	577		9,5	≤ 11,4	> 11,4, но ≤ 12,4
1ПК48.12-8АтVл	14	613	67	8,6	≤ 10,3	> 10,3, но ≤ 11,2
	28	600		8,5	≤ 10,2	> 10,2, но ≤ 11,1
	100	577		8,5	≤ 10,2	> 10,2, но ≤ 11,1
1ПК63.12-6АтVл	14	433	94	15,7	≤ 17,3	> 17,3, но ≤ 18,1
	28	420		15,5	≤ 17,1	> 17,1, но ≤ 17,8
	100	401		15,3	≤ 16,8	> 16,8, но ≤ 17,6
1ПК60.12-6АтVл	14	433	95	13,7	≤ 15,1	> 15,1, но ≤ 15,7
	28	420		13,3	≤ 14,6	> 14,6, но ≤ 15,3
	100	401		13,2	≤ 14,5	> 14,5, но ≤ 15,2
1ПК54.12-6АтVл	14	427	82	10,0	≤ 12,0	> 12,0, но ≤ 13,0
	28	420		10,0	≤ 12,0	> 12,0, но ≤ 13,0
	100	401		10,1	≤ 12,1	> 12,1, но ≤ 13,1
1ПК51.12-6АтVл	14	425	57	8,3	≤ 10,0	> 10,0, но ≤ 10,8
	28	417		8,3	≤ 10,0	> 10,0, но ≤ 10,8
	100	401		8,1	≤ 9,7	> 9,7, но ≤ 10,5

Марка плиты	Срок испытания плит после их изготовл. в сут.	Контрольная нагрузка за вычетом собствен. массы плиты кгс/м²	$f_{дл}/f_{пред}$ %	Прогиб от полной контрольн. нагрузки $f_к$, мм	Прогиб f измеренный, мм: при котором панели признаются годными	Прогиб f измеренный, мм: при котором требуется повторное испытание
1ПК48.12-6АтVл	14	427	50	5,3	≤ 6,4	> 6,4, но ≤ 6,9
	28	417		5,2	≤ 6,2	> 6,2, но ≤ 6,8
	100	401		5,0	≤ 6,0	> 6,0, но ≤ 6,5
1ПК63.12-4АтVл	14	281	80	10,8	≤ 13,0	> 13,0, но ≤ 14,0
	28	271		10,9	≤ 13,1	> 13,1, но ≤ 14,2
	100	256		10,6	≤ 12,7	> 12,7, но ≤ 13,8
1ПК60.12-4АтVл	14	276	80	10,6	≤ 12,7	> 12,7, но ≤ 13,8
	28	271		10,2	≤ 12,2	> 12,2, но ≤ 13,2
	100	256		10,0	≤ 12,0	> 12,0, но ≤ 13,0
1ПК54.12-4АтVл	14	210	49	5,7	≤ 6,8	> 6,8, но ≤ 7,4
	28	204		5,7	≤ 6,8	> 6,8, но ≤ 7,4
	100	194		5,3	≤ 6,4	> 6,4, но ≤ 6,9
1ПК63.12-3АтVл	14	211	80	9,9	≤ 11,9	> 11,9, но ≤ 12,9
	28	210		9,9	≤ 11,9	> 11,9, но ≤ 12,9
	100	194		9,8	≤ 11,8	> 11,8, но ≤ 12,7
1ПК60.12-3АтVл	14	211	82	7,6	≤ 9,1	> 9,1, но ≤ 9,9
	28	203		7,4	≤ 8,9	> 8,9, но ≤ 9,6
	100	194		7,3	≤ 8,7	> 8,7, но ≤ 9,5
1ПК63.10-8АтVл	14	647	92	19,2	≤ 21,1	> 21,1, но ≤ 22,1
	28	623		18,7	≤ 20,6	> 20,6, но ≤ 21,5
	100	582		17,9	≤ 19,7	> 19,7, но ≤ 20,6
1ПК60.10-8АтVл	14	618	96	14,0	≤ 15,4	> 15,4, но ≤ 16,1
	28	607		13,6	≤ 14,9	> 14,9, но ≤ 15,6
	100	582		13,4	≤ 14,7	> 14,7, но ≤ 15,4

Продолжение табл.7

Марка плиты	Срок испытания панелей после их изготовл. в сут	Контрольн. нагрузка за вычетом собствен. массы панел. кгс/м²	$f_{дл}/f_{пред}$ %	Прогиб от полной контрольн. нагрузки $f_к$, мм	Прогиб f измеренный, мм: при котором панели признаются годными	Прогиб f измеренный, мм: при котором требуется повторное испытание
1ПК54.10-8АтVл	14	630	84	11,2	≤ 13,4	> 13,4, но ≤ 14,6
	28	612		11,0	≤ 13,2	> 13,2, но ≤ 14,3
	100	582		10,9	≤ 13,1	> 13,1, но ≤ 14,2
1ПК51.10-8АтVл	14	622	88	9,6	≤ 10,6	> 10,6, но ≤ 11,0
	28	608		9,5	≤ 10,5	> 10,5, но ≤ 10,9
	100	582		8,6	≤ 9,5	> 9,5, но ≤ 9,9
1ПК48.10-8АтVл	14	621	64	7,8	≤ 9,4	> 9,4, но ≤ 10,1
	28	607		7,6	≤ 9,1	> 9,1, но ≤ 11,8
	100	582		7,3	≤ 8,7	> 8,7, но ≤ 9,5
1ПК63.10-6АтVл	14	444	80	13,8	≤ 15,2	> 15,2, но ≤ 15,9
	28	431		13,5	≤ 14,9	> 14,9, но ≤ 15,5
	100	405		13,3	≤ 14,6	> 14,6, но ≤ 15,3
1ПК60.10-6АтVл	14	444	95	12,3	≤ 13,5	> 13,5, но ≤ 14,1
	28	431		12,2	≤ 13,4	> 13,4, но ≤ 14,0
	100	405		11,8	≤ 13,0	> 13,0, но ≤ 13,6
1ПК54.10-6АтVл	14	434	81	9,2	≤ 11,0	> 11,0, но ≤ 12,0
	28	424		9,2	≤ 11,0	> 11,0, но ≤ 12,0
	100	405		9,0	≤ 10,8	> 10,8, но ≤ 11,7
1ПК51.10-6АтVл	14	434	53	6,5	≤ 7,8	> 7,8, но ≤ 8,4
	28	424		6,3	≤ 7,5	> 7,5, но ≤ 8,2
	100	405		5,9	≤ 7,1	> 7,1, но ≤ 7,6
1ПК63.10-4АтVл	14	281	79	10,3	≤ 12,4	> 12,4, но ≤ 13,4
	28	274		10,5	≤ 12,6	> 12,6, но ≤ 13,7
	100	259		10,6	≤ 12,7	> 12,7, но ≤ 13,8

Марка плиты	Срок испытания панелей после их изготовл. в сут	Контрольная нагрузка за вычетом собствен. массы панелей кгс/м²	$f_{дл}/f_{пред}$ %	Прогиб от полной контрольн. нагрузки $f_к$, мм	Прогиб f измеренный, мм: при котором панели признаются годными	Прогиб f измеренный, мм: при котором требуется повторное испытание
1ПК60.10-4АтVл	14	279	81	9,3	≤ 11,2	> 11,2, но ≤ 12,1
	28	274		9,2	≤ 11,0	> 11,0, но ≤ 12,0
	100	259		9,1	≤ 10,9	> 10,9, но ≤ 11,8
1ПК63.10-3АтVл	14	215	79	9,4	≤ 11,2	> 11,2, но ≤ 11,6
	28	209		9,1	≤ 10,9	> 10,9, но ≤ 11,8
	100	197		8,9	≤ 10,7	> 10,7, но ≤ 11,6

Подпись и дата | Взам. инв. №

Инв. №

Проверка трещиностойкости

Таблица 8

Марка плиты	Срок испытания плит после их изготовления в сут.			Контрольн. ширина раскрытия трещин, мм
	14	28	100	
	Контрольная нагрузка за вычетом собственной массы плиты, кгс/м²			
1ПК63.18-8АтVл	764	738	691	0,20
1ПК60.18-8АтVл	747	728	691	
1ПК54.18-8АтVл	740	723	691	
1ПК51.18-8АтVл	736	720	691	
1ПК48.18-8АтVл	730	716	691	
1ПК63.18-6АтVл	555	540	517	
1ПК60.18-6АтVл	555	540	517	
1ПК54.18-6АтVл	548	537	517	
1ПК51.18-6АтVл	548	537	517	
1ПК48.18-6АтVл	543	534	517	
1ПК63.18-4АтVл	399	392	374	
1ПК60.18-4АтVл	399	386	374	
1ПК54.18-4АтVл	395	387	374	
1ПК51.18-4АтVл	395	388	374	
1ПК63.18-3АтVл	265	260	250	

Марка плиты	Срок испытания плит после их изготовления в сут.			Контрольн. ширина раскрытия трещин, мм
	14	28	100	
	Контрольная нагрузка за вычетом собственной массы плиты, кгс/м²			
1ПК60.18-3АтVл	265	260	250	0,20
1ПК63.15-8АтVл	770	742	695	
1ПК60.15-8АтVл	751	732	695	
1ПК54.15-8АтVл	740	725	695	
1ПК51.15-8АтVл	738	723	695	
1ПК48.15-8АтVл	735	720	695	
1ПК63.15-6АтVл	558	543	520	
1ПК60.15-6АтVл	558	543	520	
1ПК54.15-6АтVл	551	541	520	
1ПК51.15-6АтVл	550	539	520	
1ПК48.15-6АтVл	550	539	520	
1ПК63.15-4АтVл	401	394	376	
1ПК60.15-4АтVл	401	394	376	
1ПК54.15-4АтVл	400	391	376	
1ПК63.15-3АтVл	273	263	253	

Марка плиты	Срок испытания плит после их изготовления в сут.			Контрольная ширина раскрытия трещин, мм
	14	28	100	
	Контрольная нагрузка за вычетом собственной массы плиты, кгс/м²			
1ПК 60.15 - 3АтVл	273	263	253	0,20
1ПК 63.12 - 8АтVл	776	748	701	
1ПК 60.12 - 8АтVл	757	739	701	
1ПК 54.12 - 8АтVл	751	733	701	
1ПК 51.12 - 8АтVл	747	731	701	
1ПК 48.12 - 8АтVл	742	727	701	
1ПК 63.12 - 6АтVл	563	548	525	
1ПК 60.12 - 6АтVл	563	548	525	
1ПК 54.12 - 6АтVл	556	548	525	
1ПК 51.12 - 6АтVл	554	544	525	
1ПК 48.12 - 6АтVл	556	544	525	
1ПК 63.12 - 4АтVл	411	399	380	
1ПК 60.12 - 4АтVл	405	399	380	
1ПК 54.12 - 4АтVл	403	395	380	
1ПК 63.12 - 3АтVл	275	274	256	

Продолжение табл.8

Марка плиты	Срок испытания плит после их изготовления в сут.			Контрольная ширина раскрытия трещин, мм
	14	28	100	
	Контрольная нагрузка за вычетом собственной массы плиты, кгс/м²			
1ПК 60.12 - 3АтVл	276	266	256	0,20
1ПК 63.10 - 8АтVл	782	753	706	
1ПК 60.10 - 8АтVл	761	742	706	
1ПК 54.10 - 8АтVл	761	741	706	
1ПК 51.10 - 8АтVл	752	736	706	
1ПК 48.10 - 8АтVл	750	734	706	
1ПК 63.10 - 6АтVл	576	561	530	
1ПК 60.10 - 6АтVл	576	561	530	
1ПК 54.10 - 6АтVл	565	552	530	
1ПК 51.10 - 6АтVл	565	552	530	
1ПК 63.10 - 4АтVл	412	403	384	
1ПК 60.10 - 4АтVл	409	403	384	
1ПК 63.10 - 3АтVл	280	272	259	

Формат	Зона	Позиция	Обозначение	Наименование	Количество на исполнение 1.141.1-38.1 100 –																Примеч
					—	01	02	03	04	05	06	07	08	09	10	11	12	13	14	15	
				Документация																	
А3			1.141.1-38.1 100 СБ	Сборочный чертеж	×	×	×	×	×	×	×	×	×	×	×	×	×	×	×	×	
А3			1.141.1-38.1 000 ТО	Техническое описание	×	×	×	×	×	×	×	×	×	×	×	×	×	×	×	×	
А3			1.141.1-38.1 000 РС	Ведомость расхода																	
				стали на элемент	×	×	×	×	×	×	×	×	×	×	×	×	×	×	×	×	
				Сборочные единицы																	
А4		1	1.141.1-38.1 110	Каркас КР1	12	12															
			– 01	Каркас КР2			12			12	12										
			– 02	Каркас КР3				12	12			12	12	12	12	12					
			1.141.1-38.1 120	Каркас КР4													8	8	8	8	
А4		3	1.141.1-38.1 130	Сетка С1	1	1	1	1	1	1	1	1	1	1	1	1	1	1	1	1	
А4		2	1.141.1-38.1 140	Сетка С2	2	2	2	2	2	2	2	2	2	2	2	2	2	2	2	2	
А3		4	1.141.1-38.1 150	Сетка С6	1					1					1				1		
			– 01	Сетка С7		1					1					1				1	
			– 02	Сетка С8			1					1					1				
			– 03	Сетка С9				1					1					1			
			– 04	Сетка С10					1					1							

Нач отд	Росинский	
Н контр	Гиберман	
Гл инж пр	Лиханская	
Ст. инж	Шумилова	

1.141.1-38.1 100

Плита перекрытия многопустотная шириной 1790 мм.

Стадия	Лист	Листов
Р	1	2

ЦНИИЭП жилища

Формат	Зона	Позиция	Обозначение	Наименование	Количество на исполнение 1.141.1-38.1 100- —	01	02	03	04	05	06	07	08	09	10	11	12	13	14	15	Примеч
				Детали																	
А4		5	1.141.1-38.1 101	Стержень Т1	4																
			– 01	Стержень Т2	2					5					1				2		
			– 02	Стержень Т3											4				2		
			– 03	Стержень Т4		6					3									1	
			– 04	Стержень Т5							2					5				3	
			– 05	Стержень Т6			2														
			– 06	Стержень Т7			4					5					4				
			– 07	Стержень Т8				2													
			– 08	Стержень Т9				3					5					4			
			– 09	Стержень Т10																	
			– 11	Стержень Т11					5					4							
А4		6	1.141.1-38.1 102-01	Петля П2	4	4	4	4	4	4	4	4	4	4	4	4	4	4	4	4	
				Материалы																	
				Бетон класса В15, м³	1,34	1,27	1,15	1,08	1,02	1,34	1,27	1,15	1,08	1,02	1,34	1,27	1,15	1,08	1,34	1,27	

Инв. № подл. | Подпись и дата | Взам. инв. №

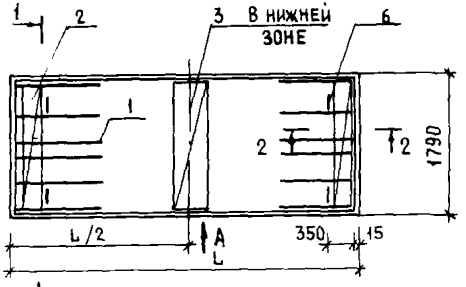

Рис.1

1—1

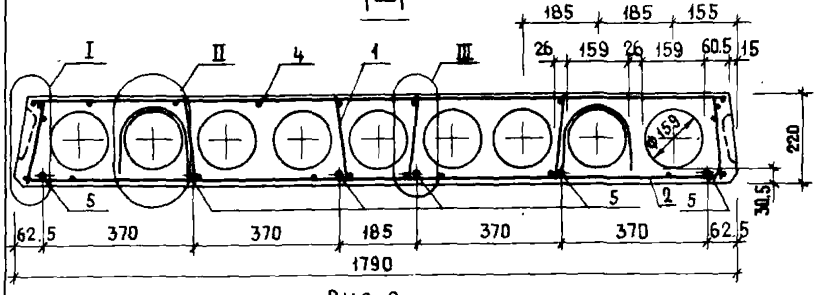

Рис. 2

ОСТАЛЬНОЕ - СМ. РИС. 1

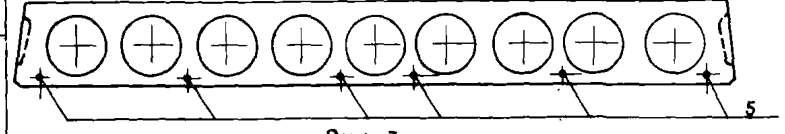

Рис. 3

ОСТАЛЬНОЕ - СМ. РИС. 1

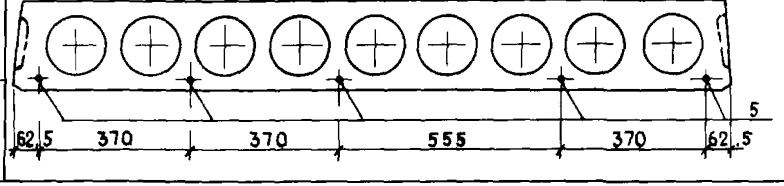

Обозначение	Марка	Рис.	L, мм	L/2, мм	Масса, кг
1.141.1-38.1 100	1ПК63.18-8АтVл	1	6280	3140	2600
– 01	1ПК60.18-8АтVл	2	5980	2990	2470
– 02	1ПК54.18-8АтVл	1	5380	2690	2225
– 03	1ПК51.18-8АтVл	5	5080	2540	2095
– 04	1ПК48.18-8АтVл	3	4780	2390	1970
– 05	1ПК63.18-6АтVл	3	6280	3140	2585
– 06	1ПК60.18-6АтVл	5	5980	2990	2460
– 07	1ПК54.18-6АтVл	3	5380	2690	2215
– 08	1ПК51.18-6АтVл	3	5080	2540	2090
– 09	1ПК48.18-6АтVл	8	4780	2390	1965
– 10	1ПК63.18-4АтVл	4	6280	3140	2575
– 11	1ПК60.18-4АтVл	3	5980	2990	2455
– 12	1ПК54.18-4АтVл	9	5380	2690	2210
– 13	1ПК51.18-4АтVл	9	5080	2540	2085
– 14	1ПК63.18-3АтVл	6	6280	3140	2570
– 15	1ПК60.18-3АтVл	7	5980	2990	2450

1. Вид А, сечение 2-2 см. лист 3
2. Узлы I...III см. лист 4

Нач. отд.	Росинский	
Н. контр.	Гиберман	
Гл. инж. пр.	Лиханская	
Ст. инж.	Шумилова	

1.141.1-38.1 100 СБ

Плита перекрытия многопустотная шириной 1790 мм сборочный чертеж

Стадия	Масса	Масштаб
Р	См. табл.	—
Лист 1	Листов 4	

ЦНИИЭП жилища

23495 26

Рис.4

ОСТАЛЬНОЕ - СМ. РИС. 1

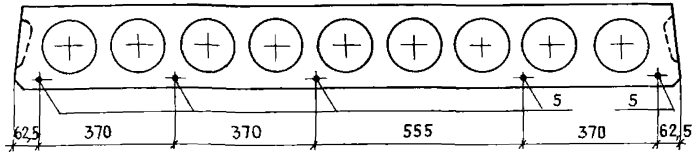

Рис.5

ОСТАЛЬНОЕ - СМ. РИС. 1

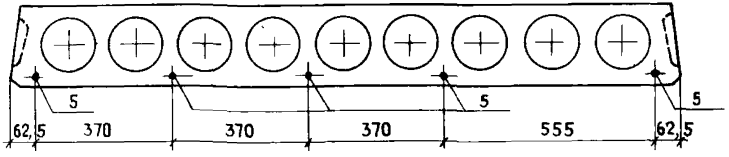

Рис.6

ОСТАЛЬНОЕ - СМ. РИС. 1

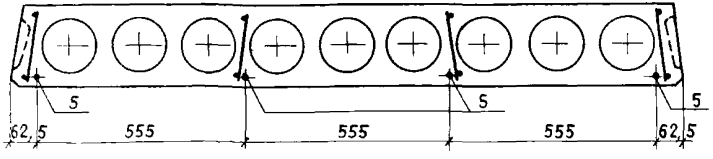

Рис.7

ОСТАЛЬНОЕ - СМ. РИС. 1

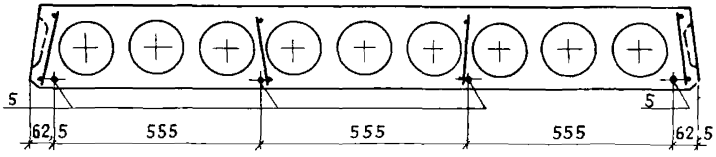

Рис.8

ОСТАЛЬНОЕ - СМ. РИС. 1

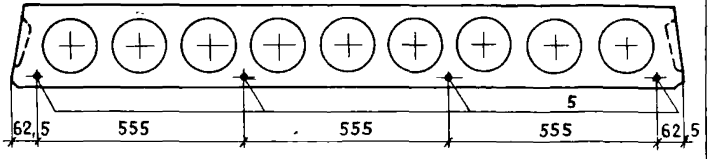

Рис.9

ОСТАЛЬНОЕ - СМ. РИС. 1

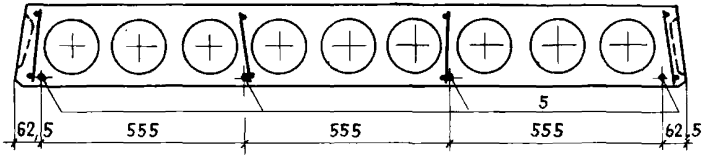

Подпись и дата | Взам. инв. №

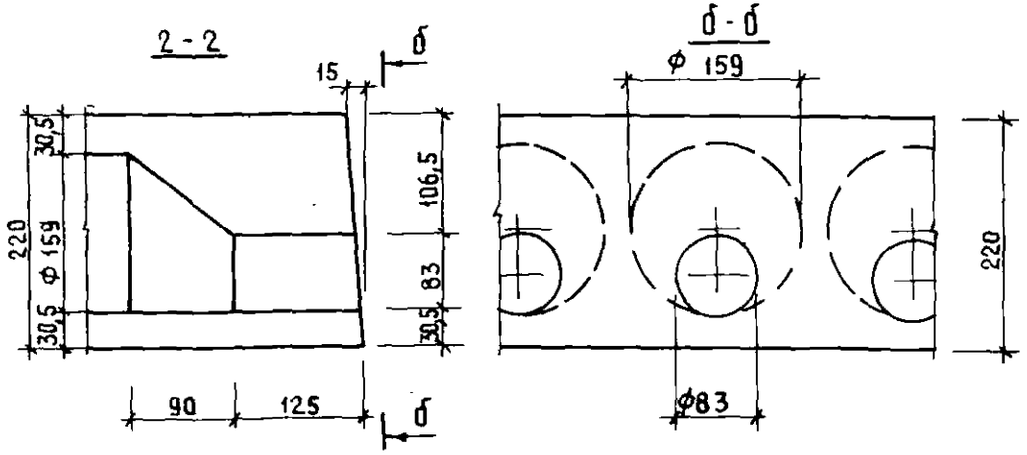

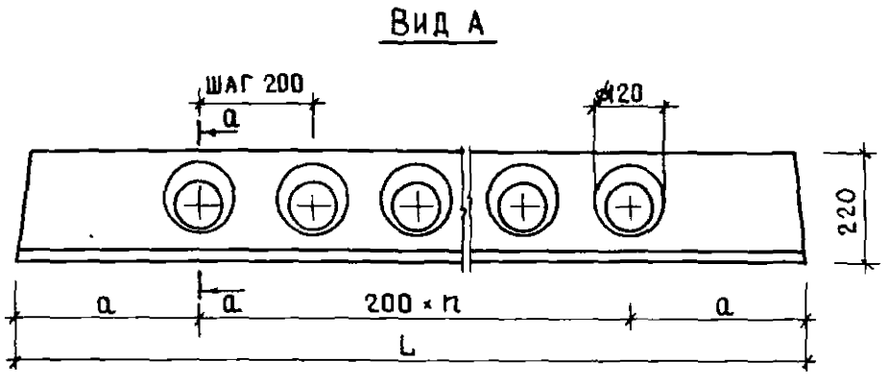

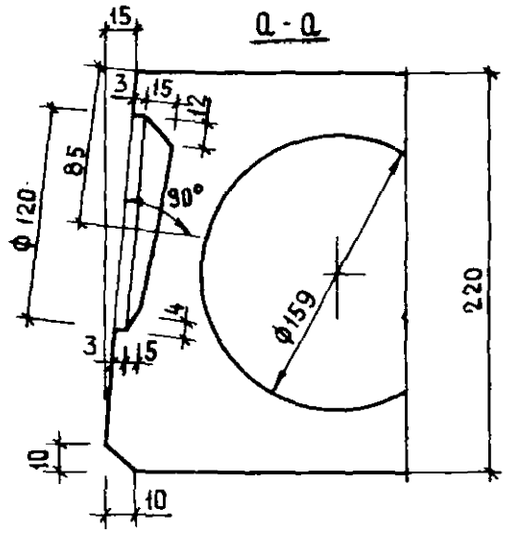

L, мм	n, шт	a, мм
6280	28	340
5980	27	290
5380	24	290
5080	22	340
4780	21	290

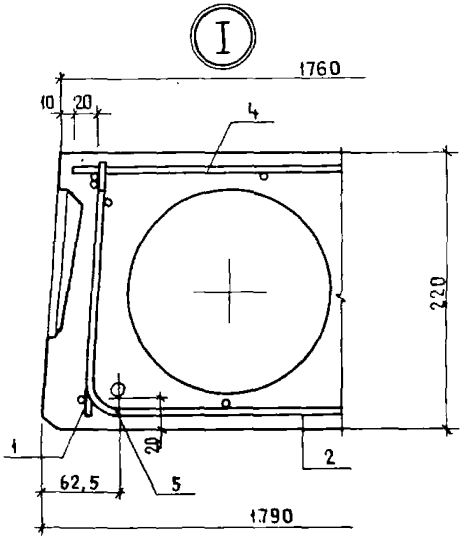

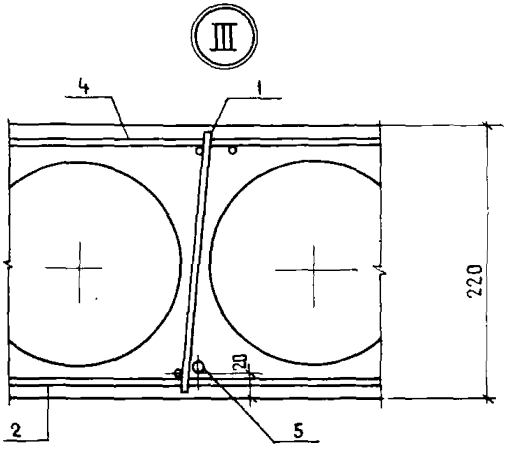

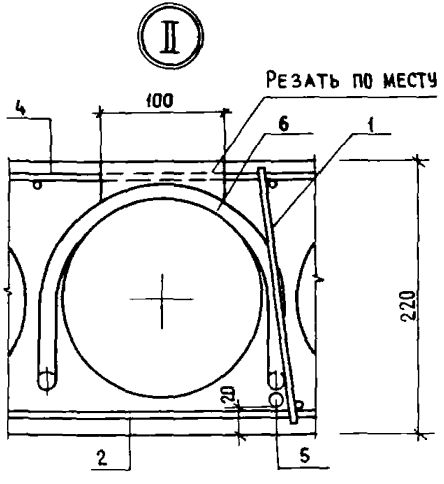

Выемка для монтажной петли размером 100×150 мм устраивается после заглаживания поверхности плиты перекрытия до пропаривания. В проекте должно быть указание о заделке выемки для монтажной петли бетоном класса не ниже В 12,5 после установки плиты перекрытия.

Подпись и дата | Взам. инв. №
Инв.
23495 29

Формат	Зона	Позиция	Обозначение	Наименование	Количество на исполнение 1.141.1-38.1 200-															Примеч
					—	01	02	03	04	05	06	07	08	09	10	11	12	13	14	
				Документация																
А3			1.141.1-38.1 200СБ	Сборочный чертеж	×	×	×	×	×	×	×	×	×	×	×	×	×	×	×	
А3			1.141.1-38.1 100СБ	Сборочный чертеж	×	×	×	×	×	×	×	×	×	×	×	×	×	×	×	
А3			1.141.1-38.1 000ТО	Техническое описание	×	×	×	×	×	×	×	×	×	×	×	×	×	×	×	
А3			1 141 1-38.1 000РС	Ведомость расхода																
				стали на элемент	×	×	×	×	×	×	×	×	×	×	×	×	×	×	×	
				Сборочные единицы																
А4		1	1 141.1-38.1 110	Каркас КР1	10	10														
			— 01	Каркас КР2			10			10	10									
			— 02	Каркас КР3				10	10			10	10	10	10	10				
			1.141.1-38.1 120	Каркас КР4													8	8	8	
А4		2	1.141.1-38 1 140 — 01	Сетка С3	2	2	2	2	2	2	2	2	2	2	2	2	2	2	2	
А3		4	1.141.1-38.1 210	Сетка С11	1					1					1			1		
			— 01	Сетка С12		1					1					1			1	
			— 02	Сетка С13			1					1					1			
			— 03	Сетка С14				1					1							
			— 04	Сетка С15					1					1						

Инв. № подл. | Подпись и дата | Взам. инв. №

Нач. отд.	Росинский		
Н. контр.	Гиберман		
Гл. инж. пр.	Лиханская		
Ст. инж.	Шумилова		

1 141 1-38 1 200

Плита перекрытия многопустотная шириной 1490 мм

Стадия	Лист	Листов
Р	1	2

ЦНИИЭП жилища

Формат	Зона	Позиция	Обозначение	Наименование	Количество на исполнение 1.141.1-38.1 200 -															Примеч
					—	01	02	03	04	05	06	07	08	09	10	11	12	13	14	
				Детали																
А4		5	1.141.1-38.1 101	Стержень Т1	4					1										
			– 01	Стержень Т2	1					3					2					
			– 02	Стержень Т3											2			4		
			– 03	Стержень Т4		5					1					1				
			– 04	Стержень Т5							4					3			4	
			– 05	Стержень Т6			1					1								
			– 06	Стержень Т7			4					3					4			
			– 07	Стержень Т8				2												
			– 08	Стержень Т9				2					4							
			– 09	Стержень Т10					1											
			– 10	Стержень Т11					3					4						
А4		6	1.141.1-38.1 102	Петля П1			4	4	4			4	4	4			4			
			– 01	Петля П2	4	4				4	4				4	4		4	4	
				Материалы																
				Бетон класса В15 м³	1,18	1,12	1,01	0,96	0,90	1,18	1,12	1,01	0,96	0,90	1,18	1,12	1,01	1,18	1,12	

Инв. № подл. | Подпись и дата | Взам. инв. №

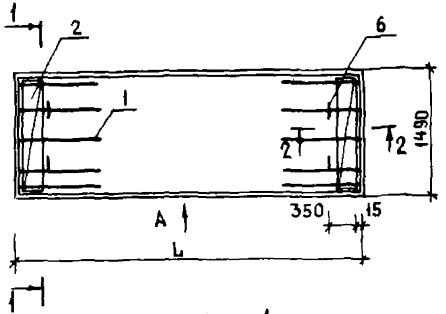

Рис.1

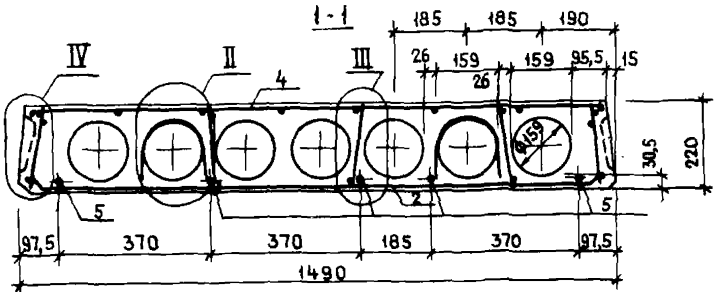

Рис.2

ОСТАЛЬНОЕ - СМ. РИС. 1

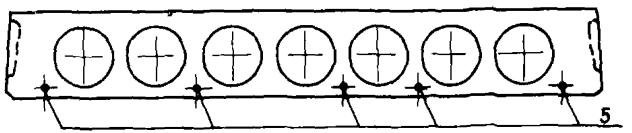

Рис. 3

ОСТАЛЬНОЕ - СМ. РИС. 1

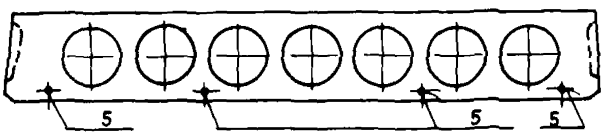

Обозначение	Марка	Рис.	L, мм	Масса, кг
1.141.1-38.1 200	1ПК63.15-8АтVл	1	6280	2260
-01	1ПК60.15-8АтVл	2	5980	2170
-02	1ПК54.15-8АтVл	1	5380	1950
-03	1ПК51.15-8АтVл	3	5080	1855
-04	1ПК48.15-8АтVл	4	4780	1735
-05	1ПК63.15-6АтVл	4	6280	2245
-06	1ПК60.15-6АтVл	1	5980	2165
-07	1ПК54.15-6АтVл	4	5380	1945
-08	1ПК51.15-6АтVл	5	5080	1850
-09	1ПК48.15-6АтVл	5	4780	1730
-10	1ПК63.15-4АтVл	3	6280	2240
-11	1ПК60.15-4АтVл	4	5980	2160
-12	1ПК54.15-4АтVл	6	5380	1940
-13	1ПК63.15-3АтVл	6	6280	2235
-14	1ПК60.15-3АтVл	6	5980	2155

Вид „А", сечение 2-2 и узлы II и III см. 1.141.1-38.1 100СБ

Нач. отд.	Росинский	
Н. контр.	Гиберман	
Гл. инж. пр.	Лиханская	
Ст. инж.	Шумилова	

1.141.1-38.1 200 СБ

Плита перекрытия многопустотная шириной 1490 мм. Сборочный чертеж

Стадия	Масса	Масштаб
Р	см. табл.	
Лист 1	Листов 2	

ЦНИИЭП жилища

Рис. 4
ОСТАЛЬНОЕ СМ. РИС. 1

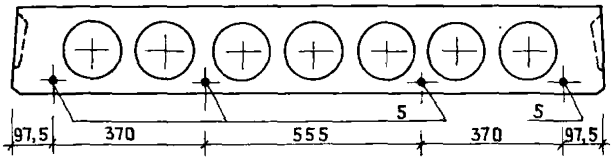

Рис. 5
ОСТАЛЬНОЕ - СМ. РИС. 1

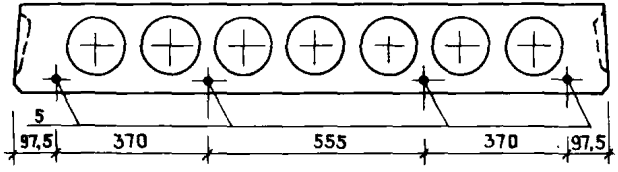

Рис. 6
ОСТАЛЬНОЕ - СМ РИС. 1

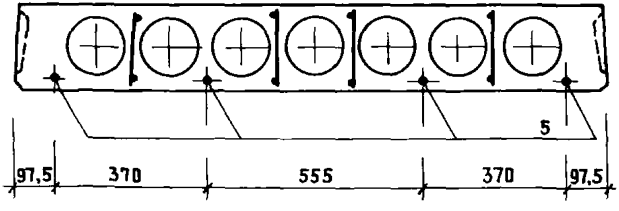

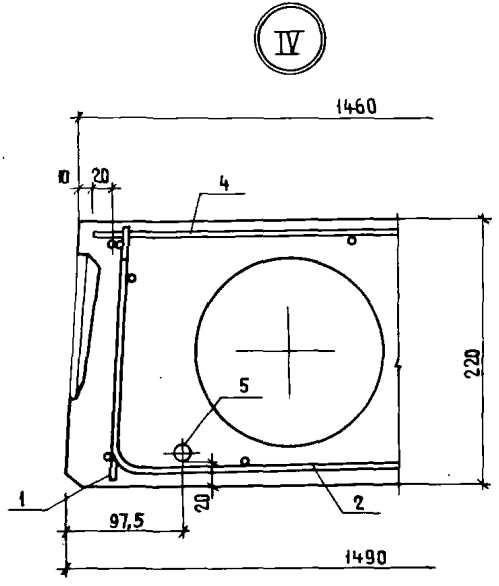

Инв. № подл. | Подпись и дата | Взам. инв. №

23495 .33

Формат	Зона	Позиция	Обозначение	Наименование	Количество на исполнение 1.141.1-38.1 300 - —	01	02	03	04	05	06	07	08	09	10	11	12	13	14	Примеч
			-	Документация																
А3			1.141.1-38.1 300 СБ	Сборочный чертеж	×	×	×	×	×	×	×	×	×	×	×	×	×	×	×	
А3			1.141.1-38.1 100 СБ	Сборочный чертеж	×	×	×	×	×	×	×	×	×	×	×	×	×	×	×	
А3			1.141.1-38.1 000 ТО	Техническое описание	×	×	×	×	×	×	×	×	×	×	×	×	×	×	×	
А3			1.141.1-38.1 000 РС	Ведомость расхода																
				стали на элемент	×	×	×	×	×	×	×	×	×	×	×	×	×	×	×	
				Сборочные единицы																
А4	1		1.141.1-38.1 110	Каркас КР1	8	8														
			-01	Каркас КР2			8			8	8									
			-02	Каркас КР3				8	8			8	8	8	8	8				
			1.141.1-38.1 120	Каркас КР4													6	6	6	
А4	2		1.141.1-38.1 140 -02	Сетка С4	2	2	2	2	2	2	2	2	2	2	2	2	2	2	2	
А3	4		1.141.1-38.1 310	Сетка С16	1					1					1			1		
			-01	Сетка С17		1					1					1			1	
			-02	Сетка С18			1					1					1			
			-03	Сетка С19				1					1							
			-04	Сетка С20					1					1						

Инв. № подл. | Подпись и дата | Взам. инв. №

Кач. отд.	Росинский		
Н. контр.	Гиберман		
Гл. инж. пр.	Ликанская		
Ст. инж.	Шумилова		

1.141.1-38.1 300

Плита перекрытия многопустотная шириной 1190 мм.

Стадия	Лист	Листов
Р	1	2

ЦНИИЭП жилища

2340.5 34

Формат	Зона	Позиция	Обозначение	Наименование	Количество на исполнение 1.141.1-38.1 300 —															Примечание
					—	01	02	03	04	05	06	07	08	09	10	11	12	13	14	
				ДЕТАЛИ																
А4		5	1.141.1-38.1 101	Стержень Т1	3															
			— 01	Стержень Т2	1					2								1		
			— 02	Стержень Т3						2					4			2		
			— 03	Стержень Т4		4					1					1				
			— 04	Стержень Т5							3					2			3	
			— 05	Стержень Т6			1					1								
			— 06	Стержень Т7			3					2					3			
			— 07	Стержень Т8																
			— 08	Стержень Т9				4					3							
			— 09	Стержень Т10					1											
			— 10	Стержень Т11					2					3						
А4		6	1.141.1-38.1 102	Петля П1	4	4	4	4	4	4	4	4	4	4	4	4	4	4	4	
				МАТЕРИАЛЫ																
				Бетон класса В15, м³	0,88	0,84	0,76	0,72	0,68	0,88	0,84	0,76	0,72	0,68	0,88	0,84	0,76	0,88	0,84	

Инв. № подл. | Подпись и дата | Взам. инв. №

23495 . 35

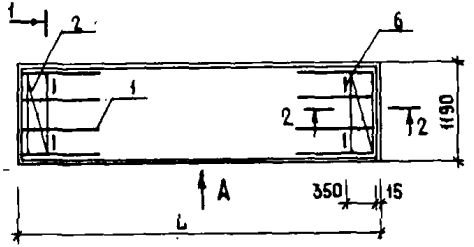

Рис.1

1-1

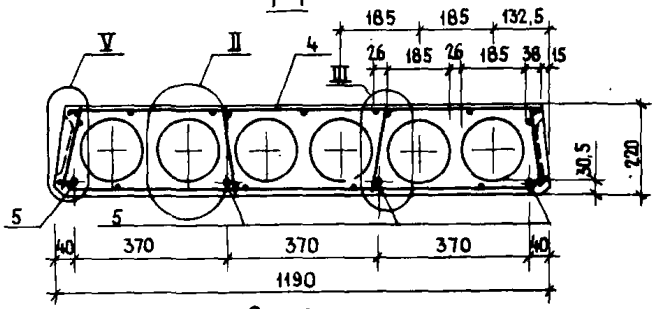

Рис.2

ОСТАЛЬНОЕ - СМ. РИС. 1

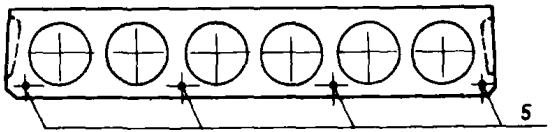

Рис 3

ОСТАЛЬНОЕ - СМ. РИС. 1

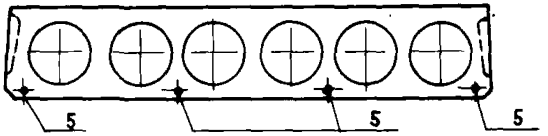

Обозначение	Марка	Рис.	L, мм	Масса, кг
1.141.1-38.1 300	1ПК 63.12-8АтVл	1	6280	1720
-01	1ПК 60.12-8АтVл	2	5980	1635
-02	1ПК 54.12-8АтVл	1	5380	1465
-03	1ПК 51.12-8АтVл	2	5080	1390
-04	1ПК 48.12-8АтVл	4	4780	1315
-05	1ПК 63.12-6АтVл	3	6280	1710
-06	1ПК 60.12-6АтVл	1	5980	1625
-07	1ПК 54.12-6АтVл	4	5380	1460
-08	1ПК 51.12-6АтVл	6	5080	1390
-09	1ПК 48.12-6АтVл	6	4780	1315
-10	1ПК 63.12-4АтVл	2	6280	1705
-11	1ПК 60.12-4АтVл	4	5980	1620
-12	1ПК 54.12-4АтVл	7	5380	1460
-13	1ПК 63.12-3АтVл	5	6280	1700
-14	1ПК 60.12-3АтVл	7	5980	1620

Вид „А", сечение 2-2, узлы II и III см. 141.1-38.1 100 СБ

Нач. отд.	Росинский	
Н. контр.	Гиберман	
Гл. инж. пр.	Алиханская	
Ст. инж.	Шумилова	

1.141.1-38.1 300 СБ

Плита перекрытия многопустотная шириной 1190 мм. Сборочный чертеж

Стадия	Масса	Масштаб
Р	См. табл.	

Лист 1 Листов 2

ЦНИИЭП жилища

23495 36

Рис 4

ОСТАЛЬНОЕ - СМ РИС.1

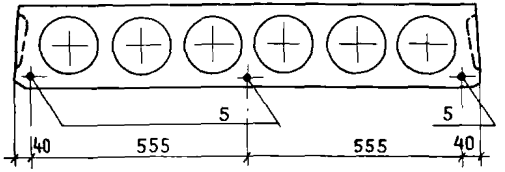

Рис.5

ОСТАЛЬНОЕ - СМ. РИС.1

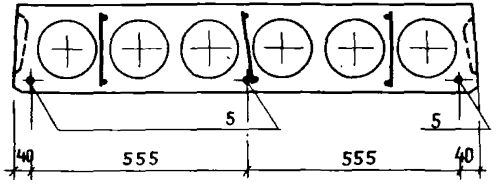

Рис.6

ОСТАЛЬНОЕ - СМ. РИС.1

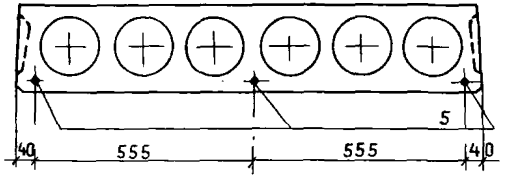

Рис.7

ОСТАЛЬНОЕ - СМ. РИС.1

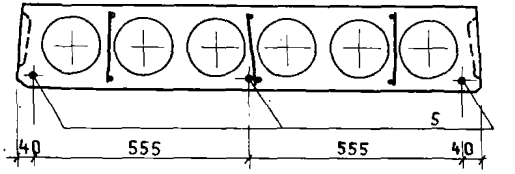

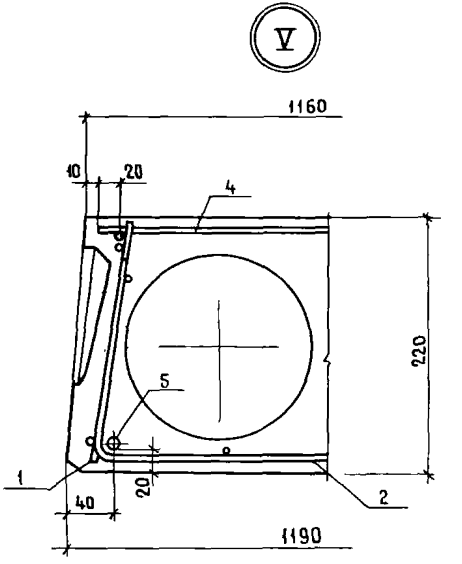

Инв. № подл. | Подпись и дата | Взам. инв. №

Формат	Зона	Позиция	Обозначение	Наименование	Количество на исполнение 1.141.1-38.1 400 - —	01	02	03	04	05	06	07	08	09	10	11	Примеч.
				Документация													
А3			1.141.1-38.1 400 СБ	Сборочный чертеж	X	X	X	X	X	X	X	X	X	X	X	X	
А3			1.141.1-38.1 100 СБ	Сборочный чертеж	X	X	X	X	X	X	X	X	X	X	X	X	
А3			1.141.1-38.1 000 ТО	Техническое описание	X	X	X	X	X	X	X	X	X	X	X	X	
А3			1.141.1-38.1 000 РС	Ведомость расхода													
				стали на элемент	X	X	X	X	X	X	X	X	X	X	X	X	
				Сборочные единицы													
А4		1	1.141.1-38.1 110	Каркас КР1	8	8											
			-01	Каркас КР2			8			8	8						
			-02	Каркас КР3				8	8			8	8	8	8		
			1.141.1-38.1 120	Каркас КР4												6	
А4		2	1.141.1-38.1 140 -03	Сетка С5	2	2	2	2	2	2	2	2	2	2	2	2	
А3		4	1.141.1-38.1 410	Сетка С21	1					1				1		1	
			-01	Сетка С22		1					1				1		
			-02	Сетка С23			1					1					
			-03	Сетка С24				1					1				
			-04	Сетка С25					1								

Нач. отд.	Росинский		
Н. контр.	Гиберман		
Гл. инж. пр	Лиханская		
Ст. инж.	Шумилова		

1.141.1-38.1 400

Плита перекрытия многопустотная шириной 990 мм.

Стадия	Лист	Листов
Р	1	2

ЦНИИЭП жилища

Формат	Зона	Позиция	Обозначение	Наименование	Количество на исполнение 1.141.1-38.1 400-												Примеч
					—	01	02	03	04	05	06	07	08	09	10	11	
				Детали													
А4		5	1.141.1-38.1 101	Стержень Т1	1												
			-01	Стержень Т2	3					1				1			
			-02	Стержень Т3						3				2		3	
			-03	Стержень Т4		2											
			-04	Стержень Т5		2					4				3		
			-06	Стержень Т7			4					3					
			-07	Стержень Т8				1									
			-08	Стержень Т9				2					3				
			-10	Стержень Т11					3								
А4		6	1.141.1-38.1 102	Петля П1	4	4	4	4	4	4	4	4	4	4	4	4	
				Материалы													
				Бетон класса В15, м³	0,73	0,69	0,63	0,59	0,56	0,73	0,69	0,63	0,59	0,73	0,69	0,73	

Инв. № подл. | Подпись и дата | Взам. инв. №

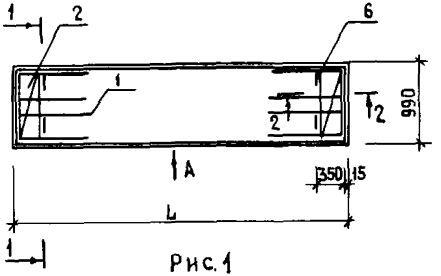

Рис. 1
1-1

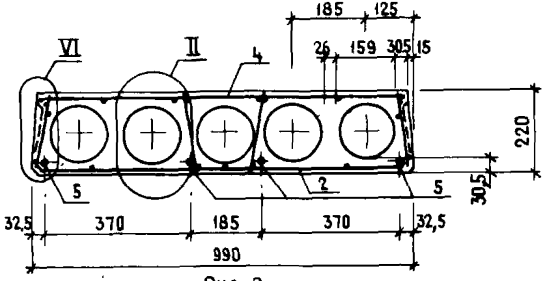

Рис. 2
Остальное - см. рис. 1

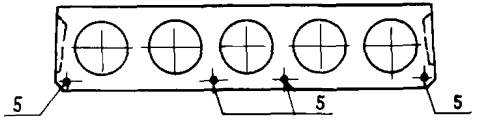

Рис. 3
Остальное - см. Рис. 1

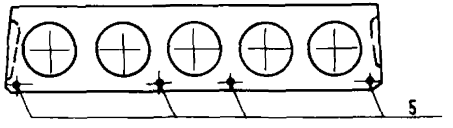

Обозначения	Марка	Рис	L, мм	Масса, кг
1.141.1-38.1 400	1ПК 63.10-8 АтVл	1	6280	1425
-01	1ПК 60.10-8 АтVл	2	5980	1340
-02	1ПК 54.10-8 АтVл	3	5380	1220
-03	1ПК 51.10-8 АтVл	4	5080	1140
-04	1ПК 48.10-8 АтVл	5	4780	1080
-05	1ПК 63.10-6 АтVл	1	6280	1415
-06	1ПК 60.10-6 АтVл	3	5980	1335
-07	1ПК 54.10-6 АтVл	5	5380	1220
-08	1ПК 51.10-6 АтVл	5	5080	1135
-09	1ПК 63.10-4 АтVл	4	6280	1410
-10	1ПК 60.10-4 АтVл	5	5980	1330
-11	1ПК 63.10-3 АтVл	6	6280	1410

Вид „А", сечение 2-2 и узел II см. 1.141.1-38.1 100СБ

		1.141.1-38.1 400 СБ	
Плита перекрытия многопустотная шириной 990 мм Сборочный чертеж		Стадия: Р	Масса: см. табл.	Масштаб:
		Лист 1	Листов 2
Нач. отд. Росинский		ЦНИИЭП жилища	
Н. контр. Гиберман			
Гл. инж. пр. Лиханская			
Ст. инж. Шумилова			

Рис.4
ОСТАЛЬНОЕ - СМ. РИС.1

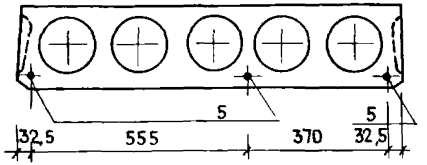

Рис.5
ОСТАЛЬНОЕ - СМ. РИС.1

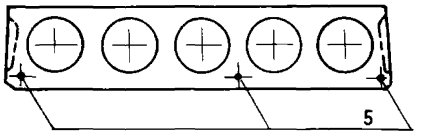

Рис 6
ОСТАЛЬНОЕ - СМ. РИС.1

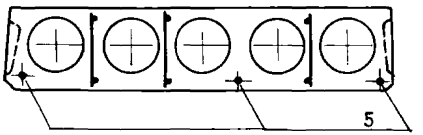

VI

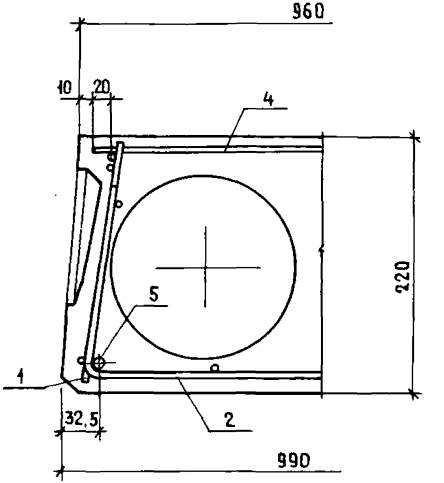

Инв.№ подл. | Подпись и дата | Взам. инв.№

Формат	Зона	Позиц.	Обозначение	Наименование	Кол.	Примеч.
				Документация		
А3			1.141.1-38.1 ОООТО	Техническое описание		
				Переменные данные		
				для исполнений:		
				1.141.1-38.1 110		КР1
				Детали		
БЧ		1		ф 5 Вр I ГОСТ 6727-80, ℓ=1060	1	0,15 кг
БЧ		2		ф 4 Вр I ГОСТ 6727-80; ℓ=1060	1	0,09 кг
БЧ		3		ℓ=205	11	0,02 кг
				1.141.1-38.1 110-01		КР2
				Детали		
БЧ		1		ф4 Вр I ГОСТ 6727-80; ℓ=1060	1	0,09 кг
БЧ		2		ф3 Вр I ГОСТ 6727-80; ℓ=1060	1	0,05 кг
БЧ		3		ℓ=205	11	0,01 кг
				1.141.1-38.1 110-02		КР3
				Детали		
БЧ		2		ф 3 Вр I ГОСТ 6727-80; ℓ=1060	2	0,05 кг
БЧ		3		ℓ=205	11	0,01 кг

		1.141.1-38.1 110	
Нач. отд.	Росинский	Каркас КР1 ... КР3	Стадия: Р; Лист: —; Листов: 1
Н. контр.	Гиберман		ЦНИИЭП жилища
Гл. инж. пр.	Лиханская		
Ст. инж.	Шумилова		

Рис. 1

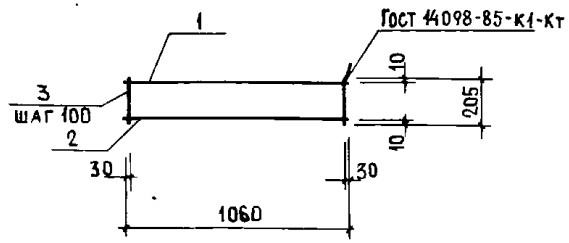

Рис. 2

остальное - см Рис. 1

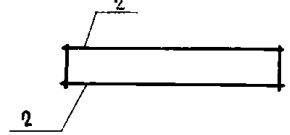

Обозначение	Марка	Рис.	Масса кг
1.141.1-38.1 110	КР1	1	0,46
— 01	КР2	1	0,25
— 02	КР3	2	0,21

Взам. инв. № | Подпись и дата | Инв. № подл.

		1.141.1-38.1 110 СБ	
Нач. отд.	Росинский	Каркас КР1 ... КР3 Сборочный чертеж	Стадия: Р; Масса: см. табл.; Масштаб: —
Н. контр.	Гиберман		Лист; Листов 1
Гл. инж. пр.	Лиханская		ЦНИИЭП жилища
Ст. инж.	Шумилова		

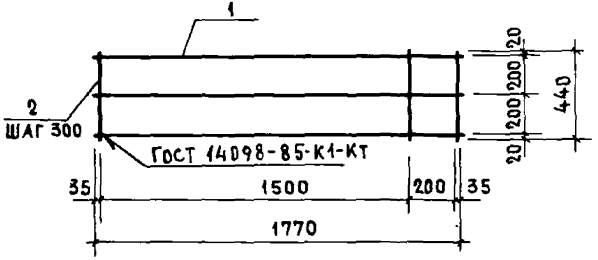

Формат	Зона	Позиц.	Обозначение	Наименование	Кол.	Примеч.
				Документация		
А3			1.141.1-38.1 ООТО	Техническое описание		
				Детали		
				ф 4 Вр I ГОСТ 6727-80		
Бч		1		ℓ = 1770	3	0,16 кг
Бч		2		ℓ = 440	7	0,04 кг

Нач. отд.	Росинский	
Н. контр.	Гиберман	
Гл. инж. пр.	Лиханская	
Ст. инж.	Шумилова	

1.141.1-38.1 130

Сетка С1

Стадия	Масса	Масштаб
Р	0,76	—
Лист	Листов 1	

ЦНИИЭП жилища

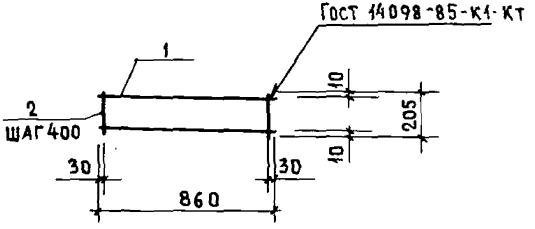

Формат	Зона	Позиц.	Обозначение	Наименование	Кол.	Примеч.
				Документация		
А3			1.141.1-38.1 ООТО	Техническое описание		
				Детали		
				ф 3 Вр I ГОСТ 6727-80		
Бч		1		ℓ = 860	2	0,04 кг
Бч		2		ℓ = 205	3	0,01 кг

Нач. отд.	Росинский	
Н. контр.	Гиберман	
Гл. инж. пр.	Лиханская	
Ст. инж.	Шумилова	

1.141.1-38.1 120

Каркас КР4

Стадия	Масса	Масштаб
Р	0,11	—
Лист	Листов 1	

ЦНИИЭП жилища

Инв. № подл. | Подпись и дата | Взам. инв. №

Формат	Зона	Позиц.	Обозначение	Наименование	Кол.	Примеч.
				Документация		
А3			1.141.1-38.1 ОООТО	Техническое описание		
				Переменные данные		
				для исполнений:		
				1.141.1-38.1 140		С2
				Детали		
Бч		1		ф4 ВрI ГОСТ 6727-80; ℓ=2080	5	0,13 кг
Бч		2		ф3 ВрI ГОСТ 6727-80; ℓ=320	8	0,02 кг
				1.141.1-38.1 140-01		С3
				Детали		
Бч		1		ф4 ВрI ГОСТ 6727-80; ℓ=1780	5	0,16 кг
Бч		2		ф3 ВрI ГОСТ 6727-80; ℓ=320	7	0,02 кг
				1.141.1-38.1 140-02		С4
				Детали		
Бч		1		ф4 ВрI ГОСТ 6727-80; ℓ=1480	5	0,14 кг
Бч		2		ф3 ВрI ГОСТ 6727-80; ℓ=320	6	0,02 кг
				1.141.1-38.1 140-03		С5
				Детали		
Бч		1		ф4 ВрI ГОСТ 6727-80; ℓ=1280	5	0,12 кг
Бч		2		ф3 ВрI ГОСТ 6727-80; ℓ=320	6	0,02 кг

Инв. № подл. | Подпись и дата | Взам. инв. №

Нач. отд.	Росинский	
Н. контр.	Гиберман	
Гл. инж. пр.	Лиханская	
Ст. инж.	Шумилова	

1.141.1-38.1 140

Сетка С2...С5

Стадия	Лист	Листов
Р		1

ЦНИИЭП жилища

Рис.1

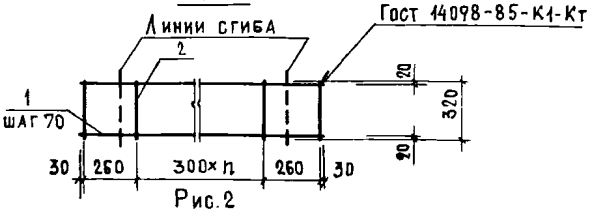

Рис.2

Остальное - см. рис 1

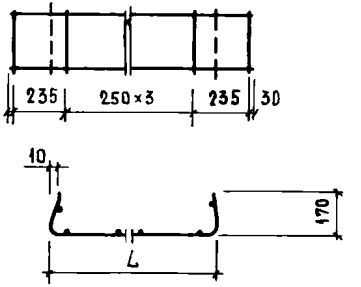

Обозначение	Марка	Рис.	L, мм	n	Масса кг
1.141.1-38.1 140	С2	1	1740	5	1,11
— 01	С3	1	1440	4	0,94
— 02	С4	1	1140	3	0,82
— 03	С5	2	940	—	0,72

Инв. № подл. | Подпись и дата | Взам. инв. №

Нач. отд.	Росинский	
Н. контр.	Гиберман	
Гл. инж. пр.	Лиханская	
Ст. инж.	Шумилова	

1.141.1-38.1 140 С5

Сетка С2...С5
Сборочный чертеж

Стадия	Масса	Масштаб
Р	См. табл.	—
Лист	Листов 1	

ЦНИИЭП жилища

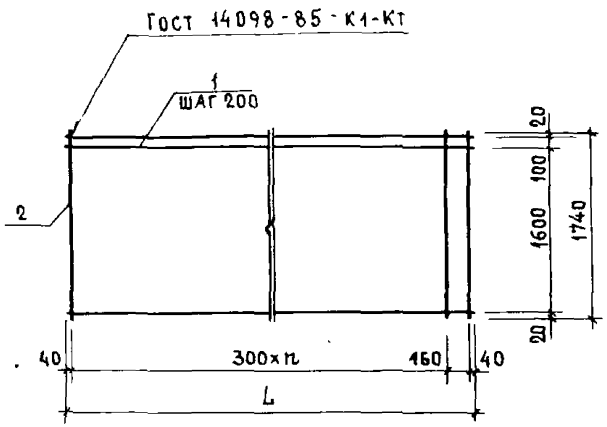

Формат	Зона	Позиц.	Обозначение	Наименование	Кол. на исполнение 1.141.1-38.1 150- —	01	02	03	04			Примеч.
				Детали:								
				Ф3 Вр I ГОСТ 6727-80								
БЧ		1		ℓ = 6240	10							0,32 кг
				ℓ = 5940		10						0,31 кг
				ℓ = 5340			10					0,28 кг
				ℓ = 5040				10				0,26 кг
				ℓ = 4780					10			0,25 кг
БЧ		2		ℓ = 1740	22	21	19	18	17			0,09 кг

Обозначение	Марка	L, мм	n, шт	Масса, кг
1.141.1-38.1 150	С6	6240	20	5,18
— 01	С7	5940	19	4,99
— 02	С8	5340	17	4,51
— 03	С9	5080	16	4,22
— 04	С10	4780	15	4,03

Инв. № подл. | Подпись и дата | Взам. инв. №

Нач. отд.	Росинский	
Н. контр.	Гиберман	
Гл. инж. пр.	Лиханская	
Ст. инж.	Шумилова	

1.141.1-38.1 150

Сетка С6...С10

Стадия	Масса	Масштаб
Р	см. табл.	—
Лист	Листов 1	

ЦНИИЭП жилища

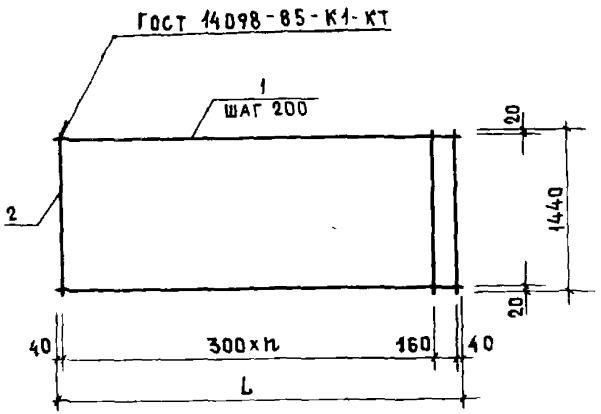

Формат	Зона	Позиция	Обозначение	Наименование	Кол на исполнение 1.141.1-38.1 210							Примеч.
					–	01	02	03	04			
				Детали								
				ФЗВрI ГОСТ 6727-80								
БЧ		1	1.141.1-38.1 151	ℓ = 6240	8							0,32 кг
			152	ℓ = 5940		8						0,31 кг
			153	ℓ = 5340			8					0,28 кг
			154	ℓ = 5080				8				0,26 кг
			155	ℓ = 4780					8			0,25 кг
БЧ		2	1.141.1-38.1 211	ℓ = 1440	22	21	19	18	17			0,07 кг

Обозначение	Марка	L, мм	n, шт.	Масса, кг
1.141.1-38.1 210	С11	6240	20	4,10
– 01	С12	5940	19	3,95
– 02	С13	5340	17	3,57
– 03	С14	5040	16	3,34
– 04	С15	4740	15	3,19

		1.141.1-38.1 210	
		Сетка С11...С15	Стадия: Р; Масса: см. табл.; Масштаб: —
			Лист; Листов 1
Нач. отд.	Росинский		ЦНИИЭП жилища
Н. Контр.	Гиберман		
Гл. инж. пр.	Лиханская		
Ст. инж.	Шмилова		

23495 46

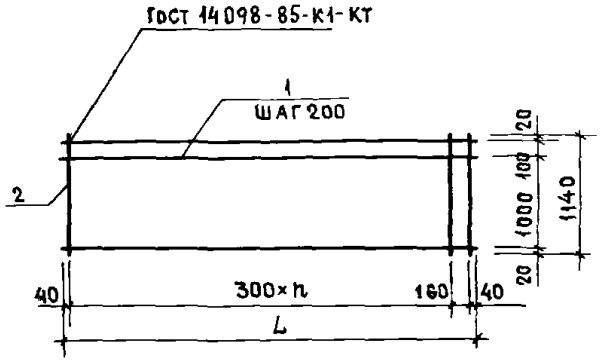

Формат	Зона	Позиция	Обозначение	Наименование	Кол. на исполнение 1.141.1-38.1 310 —	01	02	03	04			Примеч.
				Детали								
				ФЗ ВР I ГОСТ 6727-80								
Б4		1	1.141.1-38.1 151	ℓ = 6240	7							0,32 кг
			152	ℓ = 5940		7						0,31 кг
			153	ℓ = 5340			7					0,28 кг
			154	ℓ = 5040				7				0,26 кг
			155	ℓ = 4740					7			0,25 кг
Б4		2	1.141.1-38.1 311	ℓ = 1140	22	21	19	18	17			0,06 кг

Обозначение	Марка	L, мм	n, шт.	Масса, кг
1.141.1-38.1 310	С16	6240	20	3,56
– 01	С17	5940	19	3,43
– 02	С18	5340	17	3,10
– 03	С19	5040	16	2,90
– 04	С20	4740	15	2,77

Нач.отд.	Росинский	
Н.контр	Гиберман	
Гл.инж.пр	Лиханская	
Ст.инж.	Шумилова	

1.1411-38.1 310

Сетка С16 ... С20

Стадия	Масса	Масштаб
Р	См. табл.	—
Лист	Листов 1	

ЦНИИЭП жилища

Инв.№ подл. | Подпись и дата | Взам.инв.№

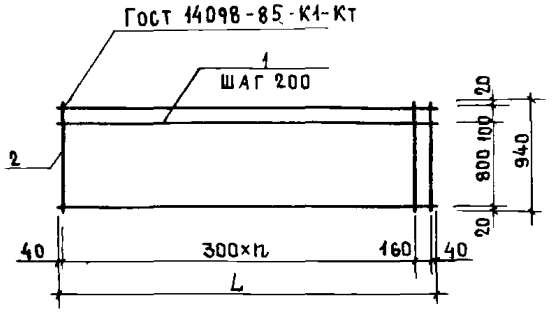

Формат	Зона	Позиция	Обозначение	Наименование	Кол. на исполнение 1.141.1-38 1410 —	01	02	03	04			Прим.
				Детали								
				ф3ВрIгост6727-80								
Бч		1	1.141.1-38.1 151	ℓ = 6240	6							0,32 кг
			152	ℓ = 5940		6						0,31 кг
			153	ℓ = 5340			6					0,28 кг
			154	ℓ = 5040				6				0,26 кг
			155	ℓ = 4740					6			0,25 кг
Бч		2	1.141.1-38.1 411	ℓ = 940	22	21	19	18	17			0,05 кг

Обозначение	Марка	L, мм	n, шт	Масса кг
1.141.1-38.1 410	С21	6240	20	3,02
– 01	С22	5940	19	2,91
– 02	С23	5340	17	2,63
– 03	С24	5040	16	2,46
– 04	С25	4740	15	2,35

		1.141.1-38.1 410	
		Сетка С21...С25	Стадия: Р; Масса: см. табл.; Масштаб: —
Нач.отд.	Росинский		Лист; Листов 1
Н.контр.	Гиберман		ЦНИИЭП жилища
Гл.инж.пр.	Лиханская		
Ст.инж.	Шумилова		

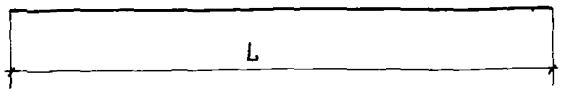

Обозначение	Марка	ф, мм класс стали	L, мм	Масса, кг
1.141.1-38.1 101	Т 1	ф14АтV	6280	7,59
– 01	Т 2	ф12АтV	6280	5,58
– 02	Т 3	ф10АтV	6280	3,87
– 03	Т 4	ф12АтV	5980	5,31
– 04	Т 5	ф10АтV	5980	3,69
– 05	Т 6	ф12АтV	5380	4,78
– 06	Т 7	ф10АтV	5380	3,32
– 07	Т 8	ф12АтV	5080	4,51
– 08	Т 9	ф10АтV	5080	3,13
– 09	Т 10	ф12АтV	4780	4,24
– 10	Т 11	ф10АтV	4780	2,95

Нач.отд.	Росинский	
Н.контр.	Гиберман	
Гл.инж.пр.	Лиханская	
Ст.инж.	Шумилова	

1.141.1-38.1 101

Стержень напрягаемый Т1 ... Т11

Стадия	Масса	Масштаб
Р	см. табл.	—
Лист	Листов 1	

ГОСТ 10884-81

ЦНИИЭП жилища

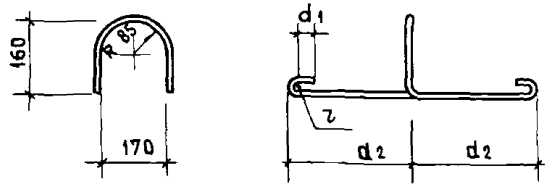

Обозначение	Марка	z, мм	d1, мм	d2, мм	ф, мм класс стали	L, мм	Масса кг
1.141.1-38.1 102	П1	20	30	250	ф10АI	1100	0,68
– 01	П2	20	30	300	ф12АI	1200	1,07

Нач.отд.	Росинский	
Н.контр.	Гиберман	
Гл.инж.пр.	Лиханская	
Ст.инж.	Шумилова	

1.141.1-38.1 102

Петля П1, П2

Стадия	Масса	Масштаб
Р	см. табл.	—
Лист	Листов 1	

ЦНИИЭП жилища

Марка плиты	Напрягаемая арматура класса				Изделия арматурные								Общий расход, кг
					Арматура класса								
	Ат-V			Всего	Вр-I				А-I			Всего	
	ГОСТ 10884-81				ГОСТ 6727-80				ГОСТ 5781-82				
	ф14	ф12	ф10		ф3	ф4	ф5	итого	ф10	ф12	итого		
1ПК 63.18-8АтVл	30,36	11,16		41,52	5,50	6,38	1,80	13,68		4,28	4,28	17,96	59,48
1ПК 60.18-8АтVл		31,86		31,86	5,31	6,38	1,80	13,49		4,28	4,28	17,77	49,63
1ПК 54.18-8АтVл		9,56	13,28	22,84	6,75	3,74		10,49		4,28	4,28	14,77	37,61
1ПК 51.18-8АтVл		9,02	9,39	18,41	7,06	2,66		9,72		4,28	4,28	14,00	32,41
1ПК 48.18-8АтVл			14,75	14,75	6,87	2,66		9,53		4,28	4,28	13,81	28,56
1ПК 63.18-6АтVл		27,90		27,90	7,42	3,74		11,16		4,28	4,28	15,44	43,34
1ПК 60.18-6АтVл		15,93	7,38	23,31	7,23	3,74		10,97		4,28	4,28	15,25	38,76
1ПК 54.18-6АтVл			16,60	16,60	7,35	2,66		10,01		4,28	4,28	14,29	30,89
1ПК 51.18-6АтVл			15,65	15,65	7,06	2,66		9,72		4,28	4,28	14,00	29,65
1ПК 48.18-6АтVл			11,80	11,80	6,87	2,66		9,53		4,28	4,28	13,81	25,61
1ПК 63.18-4АтVл		5,58	15,48	21,06	8,02	2,66		10,68		4,28	4,28	14,96	36,02
1ПК 60.18-4АтVл		10,62	7,38	18,00	7,83	2,66		10,49		4,28	4,28	14,77	32,77
1ПК 54.18-4АтVл			13,28	13,28	5,71	2,66		8,37		4,28	4,28	12,65	25,93
1ПК 51.18-4АтVл			12,52	12,52	5,42	2,66		8,08		4,28	4,28	12,36	24,88
1ПК 63.18-3АтVл		11,16	7,74	18,90	6,38	2,66		9,04		4,28	4,28	13,32	32,22
1ПК 60.18-3АтVл		5,31	11,07	16,38	6,19	2,66		8,85		4,28	4,28	13,13	29,51

Нач отд.	Росинский		1.141.1-38.1000 РС
Н контр.	Гиберман		Ведомость расхода стали на элемент
Гл. инж. пр	Ахханская		Стадия: Р; Лист: 1; Листов: 3
Ст. инж.	Шумилова		ЦНИИЭП жилища

ПРОДОЛЖЕНИЕ

Марка плиты	Напрягаемая арматура класса				Изделия арматурные								Общий расход, кг
	Ат-V			Всего	Арматура класса						Всего		
	ГОСТ 10884-81				Вр-I ГОСТ 6727-80				А-I ГОСТ 5781-82				
	ф14	ф12	ф10		ф3	ф4	ф5	Итого	ф10	ф12		Итого	
1ПК 63.15-8АтVл	30,36	5,58		35,94	4,38	4,70	1,50	10,58		4,28		4,28	14,86	50,80
1ПК 60.15-8АтVл		26,55		26,55	4,23	4,70	1,50	10,43		4,28		4,28	14,71	41,26
1ПК 54.15-8АтVл		4,78	13,28	18,06	5,45	2,50		7,95	2,72			2,72	10,67	28,73
1ПК 51.15-8АтVл		9,02	6,26	15,28	5,72	1,60		7,32	2,72			2,72	10,04	25,32
1ПК 48.15-8АтVл		4,24	8,85	13,09	5,57	1,60		7,17	2,72			2,72	9,89	22,98
1ПК 63.15-6АтVл	7,59	16,74		24,33	5,98	2,50		8,48		4,28		4,28	12,76	37,09
1ПК 60.15-6АтVл		5,31	14,76	20,07	5,83	2,50		8,33		4,28		4,28	12,61	32,68
1ПК 54.15-6АтVл		4,78	9,96	14,74	5,95	1,60		7,55	2,72			2,72	10,27	25,01
1ПК 51.15-6АтVл			12,52	12,52	5,72	1,60		7,32	2,72			2,72	10,04	22,56
1ПК 48.15-6АтVл			11,80	11,80	5,57	1,60		7,17	2,72			2,72	9,89	21,69
1ПК 63.15-4АтVл		11,16	7,74	18,90	6,48	1,60		8,08		4,28		4,28	12,36	31,26
1ПК 60.15-4АтVл		5,31	11,07	16,38	6,33	1,60		7,93		4,28		4,28	12,21	28,59
1ПК 54.15-4АтVл			13,28	13,28	4,73	1,60		6,33	2,72			2,72	9,05	22,33
1ПК 63.15-3АтVл			15,48	15,48	5,26	1,60		6,86		4,28		4,28	11,14	26,62
1ПК 60.15-3АтVл			14,76	14,76	5,11	1,60		6,71		4,28		4,28	10,99	25,75
1ПК 63.12-8АтVл	22,77	5,58		28,35	3,80	3,88	1,20	8,88	2,72			2,72	11,60	39,95
1ПК 60.12-8АтVл		21,24		21,24	3,67	3,88	1,20	8,75	2,72			2,72	11,47	32,71
1ПК 54.12-8АтVл		4,78	9,96	14,74	4,62	2,12		6,74	2,72			2,72	9,46	24,20
1ПК 51.12-8АтVл			12,52	12,52	4,82	1,40		6,22	2,72			2,72	8,94	21,46
1ПК 48.12-8АтVл		4,24	5,90	10,14	4,69	1,40		6,09	2,72			2,72	8,81	18,95
1ПК 63.12-6АтVл		11,16	7,74	18,90	5,08	2,12		7,20	2,72			2,72	9,92	28,82

Инв. № подл. | Подпись и дата | Взам. инв. №

ПРОДОЛЖЕНИЕ

Марка плиты	Напрягаемая арматура класса				Изделия арматурные								Общий расход, кг
					Арматура класса								
	Ат-V ГОСТ 10884-81			Всего	Вр-I ГОСТ 6727-80				А-I ГОСТ 5781-82			Всего	
	ф14	ф12	ф10		ф3	ф4	ф5	Итого	ф10	ф12	ф14	Итого	
1ПК60.12-6АтУл		5,31	11,07	16,38	4,95	2,12		7,07	2,72			2,72	9,79	26,16
1ПК54.12-6АтУл		4,78	6,64	11,42	5,02	1,40		6,42	2,72			2,72	9,14	20,56
1ПК51.12-6АтУл			9,39	9,39	4,82	1,40		6,22	2,72			2,72	8,94	18,33
1ПК48.12-6АтУл			8,85	8,85	4,69	1,40		6,09	2,72			2,72	8,81	17,66
1ПК63.12-4АтУл			15,48	15,48	5,48	1,40		6,88	2,72			2,72	9,60	25,08
1ПК60.12-4АтУл		5,31	7,38	12,69	5,35	1,40		6,75	2,72			2,72	9,47	22,16
1ПК54.12-4АтУл			9,96	9,96	4,00	1,40		5,40	2,72			2,72	8,12	18,08
1ПК63.12-3АтУл		5,58	7,74	13,32	4,46	1,40		5,86	2,72			2,72	8,58	21,90
1ПК60.12-3АтУл			11,07	11,07	4,33	1,40		5,73	2,72			2,72	8,45	18,52
1ПК63.10-8АтУл	7,59	16,74		24,33	3,26	3,68	1,20	8,14	2,72			2,72	10,86	35,19
1ПК60.10-8АтУл		10,62	7,38	18,00	3,15	3,68	1,20	8,03	2,72			2,72	10,75	28,75
1ПК54.10-8АтУл			13,28	13,28	4,15	1,92		6,07	2,72			2,72	8,79	22,07
1ПК51.10-8АтУл		4,51	6,26	10,77	4,38	1,20		5,58	2,72			2,72	8,30	19,07
1ПК48.10-8АтУл			8,85	8,85	4,27	1,20		5,47	2,72			2,72	8,19	17,04
1ПК63.10-6АтУл		5,58	11,61	17,19	4,54	1,92		6,46	2,72			2,72	9,18	26,37
1ПК60.10-6АтУл			14,76	14,76	4,43	1,92		6,35	2,72			2,72	9,07	23,83
1ПК54.10-6АтУл			9,96	9,96	4,55	1,20		5,75	2,72			2,72	8,47	18,43
1ПК51.10-6АтУл			9,39	9,39	4,38	1,20		5,58	2,72			2,72	8,30	17,69
1ПК63.10-4АтУл		5,58	7,74	13,32	4,94	1,20		6,14	2,72			2,72	8,86	22,18
1ПК60.10-4АтУл			11,07	11,07	4,83	1,20		6,03	2,72			2,72	8,75	18,82
1ПК63.10-3АтУл			11,61	11,61	3,92	1,20		5,12	2,72			2,72	7,84	19,45

НОМЕР СТРОКИ	НАИМЕНОВАНИЕ МАТЕРИАЛА И ЕДИНИЦЫ ИЗМЕРЕНИЯ	КОД МАТЕРИАЛА	ЕД ИЗМ	КОД И МАРКА ИЗДЕЛИЯ, КОЛИЧЕСТВО НА МАРКУ														
				1ПК63.18-8АтVл	1ПК60.18-8АтVл	1ПК54.18-8АтVл	1ПК51.18-8АтVл	1ПК48.18-8АтVл	1ПК63.18-6АтVл	1ПК60.18-6АтVл	1ПК54.18-6АтVл	1ПК51.18-6АтVл	1ПК48.18-6АтVл	1ПК63.18-4АтVл	1ПК60.18-4АтVл	1ПК54.18-4АтVл	1ПК51.18-4АтVл	1ПК63.18-3АтVл
1	СОРТОВОЙ ПРОКАТ ОБЫКНОВЕННОГО																	
2	КАЧЕСТВА	093000																
3	СТАЛЬ АРМАТУРНАЯ КЛАССА А-I, КГ	093011	166	4,28	4,28	4,28	4,28	4,28	4,28	4,28	4,28	4,28	4,28	4,28	4,28	4,28	4,28	4,28
4	МЕЛКОСОРТНАЯ, КГ	093300	166	4,28	4,28	4,28	4,28	4,28	4,28	4,28	4,28	4,28	4,28	4,28	4,28	4,28	4,28	4,28
5	СТАЛЬ АРМАТУРНАЯ КЛАССА Ат-V, КГ	093006	166	41,52	31,86	22,84	18,41	14,75	27,90	23,31	16,60	15,65	11,80	21,06	18,00	13,28	12,52	18,90
6	МЕЛКОСОРТНАЯ, КГ	093300	166	41,52	31,86	22,84	18,41	14,75	27,90	23,31	16,60	15,65	11,80	21,06	18,00	13,28	12,52	18,90
7	ИТОГО СОРТОВОГО ПРОКАТА																	
8	ОБЫКНОВЕННОГО КАЧЕСТВА, КГ	093000	166	45,80	36,14	27,12	22,69	19,03	32,18	27,59	20,88	19,93	16,08	25,34	22,28	17,56	16,80	23,18
9	ИТОГО СТАЛИ ПО УКРУПНЕННОМУ																	
10	СОРТАМЕНТУ:																	
11	МЕЛКОСОРТНАЯ, КГ	093300	166	45,80	36,14	27,12	22,69	19,03	32,18	27,59	20,88	19,93	16,08	25,34	22,28	17,56	16,80	23,18
12	МЕТАЛЛОИЗДЕЛИЯ ПРОМЫШЛЕН-																	
13	НОГО НАЗНАЧЕНИЯ,	120000																
14	ПРОВОЛОКА ИЗ НИЗКОУГЛЕРО-																	
15	ДИСТОЙ СТАЛИ ХОЛОДНОТЯНУТАЯ ВрI, КГ	121400	166	13,68	13,49	10,49	9,72	9,53	11,16	10,97	10,01	9,72	9,53	10,68	10,49	8,37	8,08	9,04
16	ИТОГО ИЗДЕЛИЙ ПРОМЫШЛЕННОГО																	
17	НАЗНАЧЕНИЯ, КГ	120000	166	13,68	13,49	10,49	9,72	9,53	11,16	10,97	10,01	9,72	9,53	10,68	10,49	8,37	8,08	9,04
18	ИТОГО СТАЛИ ПРИВЕДЕННОЙ																	
19	К СТАЛИ КЛАССА А-I, КГ		166	125,55	100,49	76,25	65,36	57,11	92,97	78,06	62,04	59,37	50,62	76,21	65,68	52,03	50,07	69,05
20	ЛЕГКИЙ БЕТОН КЛАССА В15, М³		113	1,34	1,27	1,15	1,08	1,02	1,34	1,27	1,15	1,08	1,02	1,34	1,27	1,15	1,08	1,34
21	ПОРТЛАНДЦЕМЕНТ МАРКИ 400, Т	573112	168	0,48	0,45	0,41	0,38	0,36	0,48	0,45	0,41	0,38	0,36	0,48	0,45	0,41	0,38	0,48

НАЧ. ОТД.	РОСИНСКИЙ	
Н. КОНТР.	ГИБЕРМАН	
ГА ИНЖ ПР	ЛИХАНСКАЯ	
СТ. ИНЖ	ШУМИЛОВА	

1.141.1-38.1 000 РМ

ВЕДОМОСТЬ РАСХОДА МАТЕРИАЛОВ.

СТАДИЯ	ЛИСТ	ЛИСТОВ
Р	1	8

ЦНИИЭП жилища

ИНВ № ПОДЛ | ПОДПИСЬ И ДАТА | ВЗАМ. ИНВ. №

Номер строки	Наименование материала и единицы измерения	Код материала	Код ед изм	Код и марка изделия, количество на марку: 1ПК60 18-3АтУл	1ПК63.15-8АтУл	1ПК60.15-8АтУл	1ПК54.15-8АтУл	1ПК51.15-8АтУл	1ПК48.15-8АтУл	1ПК63.15-6АтУл	1ПК60.15-6АтУл	1ПК54.15-6АтУл	1ПК51.15-6АтУл	1ПК48.15-6АтУл	1ПК63.15-4АтУл	1ПК60.15-4АтУл	1ПК54.15-4АтУл	1ПК63.15-3АтУл
1	Сортовой прокат обыкновенного																	
2	качества	093000																
3	сталь арматурная класса А-I, кг	093011	166	4,28	4,28	4,28	2,72	2,72	2,72	4,28	4,28	2,72	2,72	2,72	4,28	4,28	2,72	4,28
4	мелкосортная, кг	093300	166	4,28	4,28	4,28	2,72	2,72	2,72	4,28	4,28	2,72	2,72	2,72	4,28	4,28	2,72	4,28
5	сталь арматурная класса Ат V, кг	093006	166	16,38	35,94	26,55	18,06	15,28	13,09	24,33	20,07	14,74	12,52	11,80	18,90	16,38	13,28	15,48
6	мелкосортная, кг	093300	166	16,38	35,94	26,55	18,06	15,28	13,09	24,33	20,07	14,74	12,52	11,80	18,90	16,38	13,28	15,48
7	Итого сортового проката																	
8	обыкновенного качества, кг	093000	166	20,56	40,22	30,83	20,78	18,00	15,81	28,61	24,35	17,46	15,24	14,52	23,18	20,66	16,00	19,76
9	Итого стали по укрупненно-																	
10	му сортаменту:																	
11	мелкосортная, кг	093300	166	20,56	40,22	30,83	20,78	18,00	15,81	28,61	24,35	17,46	15,24	14,52	23,18	20,66	16,00	19,76
12	Металлоизделия промышлен-																	
13	ного назначения.	120000																
14	проволока из низкоуглеро-																	
15	дистой стали холоднотянутая Вр-IКл	121400	166	8,85	10,58	10,43	7,95	7,32	7,17	8,48	8,33	7,55	7,32	7,17	8,08	7,93	6,33	6,86
16	Итого изделий промышлен-																	
17	ного назначения, кг	120000	166	8,85	10,58	10,43	7,95	7,32	7,17	8,48	8,33	7,55	7,32	7,17	8,08	7,93	6,33	6,86
18	Итого стали приведенной																	
19	к стали класса А-I, кг		166	59,70	105,19	84,31	60,43	53,39	48,35	76,57	66,97	52,44	47,31	45,52	64,03	58,27	47,54	54,72
20	Легкий бетон класса В15, м³		113	1,27	1,18	1,12	1,01	0,96	0,90	1,18	1,12	1,01	0,96	0,90	1,18	1,12	1,01	1,18
21	Портландцемент марки 400, т	573112	168	0,45	0,42	0,40	0,36	0,34	0,32	0,42	0,40	0,36	0,34	0,32	0,42	0,40	0,36	0,42

Инв. № подл. | Подпись и дата | Взам. инв. №

Номер строки	Наименование материала и единицы измерения	Код материала	Код ед изм.	Код и марка изделия, количество на марку: 1ПК60.15-3АтУл	1ПК63.12-8АтУл	1ПК60.12-8АтУл	1ПК54.12-8АтУл	1ПК51.12-8АтУл	1ПК48.12-8АтУл	1ПК63.12-6АтУл	1ПК60.12-6АтУл	1ПК54.12-6АтУл	1ПК51.12-6АтУл	1ПК48.12-6АтУл	1ПК63.12-4АтУл	1ПК60.12-4АтУл	1ПК54.12-4АтУл	1ПК63.12-3АтУл
1	Сортовой прокат обыкновенного																	
2	качества	093000																
3	Сталь арматурная класса А-I, кг	093011	166	4,28	2,72	2,72	2,72	2,72	2,72	2,72	2,72	2,72	2,72	2,72	2,72	2,72	2,72	2,72
4	мелкосортная, кг	093300	166	4,28	2,72	2,72	2,72	2,72	2,72	2,72	2,72	2,72	2,72	2,72	2,72	2,72	2,72	2,72
5	Сталь арматурная класса Ат-V, кг	093006	166	14,76	28,35	21,24	14,74	12,52	10,14	18,19	16,38	11,42	9,39	8,85	15,48	12,69	9,96	13,32
6	мелкосортная, кг	093300	166	14,76	28,35	21,24	14,74	12,52	10,14	18,19	16,38	11,42	9,39	8,85	15,48	12,69	9,96	13,32
7	Итого сортового проката																	
8	обыкновенного качества, кг	093000	166	19,04	31,07	23,96	17,46	15,24	12,86	20,91	19,10	14,14	12,11	11,57	18,20	15,41	12,68	16,04
9	Итого стали по укрупненно-																	
10	му сортаменту:																	
11	мелкосортная, кг	093300	166	19,04	31,07	23,96	17,46	15,24	12,86	20,91	19,10	14,14	12,11	11,57	18,20	15,41	12,68	16,04
12	Металлоизделия промышлен-																	
13	ного назначения	120000																
14	Проволока из низкоуглеро-																	
15	дистой стали холоднотянутая Вр1кг	121400	166	6,71	8,88	8,75	6,74	6,22	6,09	7,20	7,07	6,42	6,22	6,09	6,88	6,75	5,40	5,86
16	Итого изделий промышлен-																	
17	ного назначения, кг	120000	166	6,71	8,88	8,75	6,74	6,22	6,09	7,20	7,07	6,42	6,22	6,09	6,88	6,75	5,40	5,86
18	Итого стали приведенной																	
19	к стали класса А-I, кг		166	52,91	84,44	68,60	49,06	44,40	37,98	61,18	55,44	41,28	36,52	35,14	53,19	47,85	36,51	46,19
20	Легкий бетон класса В15, м³		113	1,12	0,88	0,84	0,76	0,72	0,68	0,88	0,84	0,76	0,72	0,68	0,88	0,84	0,76	0,88
21	Портланд цемент марки 400, т	573112	168	0,40	0,31	0,30	0,27	0,26	0,24	0,31	0,30	0,27	0,26	0,24	0,31	0,30	0,27	0,31

Инв. № подл. | Подпись и дата | Взам. инв. №

Номер строки	Наименование материала и единицы измерения	Код материала	Код ед. изм.	Код и марка изделия, количество на марку													
				1ПК60.12-3АтVл	1ПК63.10-8АтVл	1ПК60.10-8АтVл	1ПК54.10-8АтVл	1ПК51.10-8АтVл	1ПК48.10-8АтVл	1ПК63.10-6АтVл	1ПК60.10-6АтVл	1ПК54.10-6АтVл	1ПК51.10-6АтVл	1ПК63.10-4АтVл	1ПК60.10-4АтVл	1ПК63.10-3АтVл		
1	Сортовой прокат обыкновенного																	
2	качества	093000																
3	сталь арматурная класса А-I, кг	093011	166	2,72	2,72	2,72	2,72	2,72	2,72	2,72	2,72		2,72	2,72	2,72	2,72		
4	мелкосортная, кг	093300	166	2,72	2,72	2,72	2,72	2,72	2,72	2,72	2,72	2,72	2,72	2,72	2,72	2,72		
5	сталь арматурная класса Ат-V, кг	093006	166	11,07	24,33	18,00	13,28	10,77	8,85	17,19	14,76	9,96	9,39	13,32	11,07	11,61		
6	мелкосортная, кг	093300	166	11,07	24,33	18,00	13,28	10,77	8,85	17,19	14,76	9,96	9,39	13,32	11,07	11,61		
7	Итого сортового проката																	
8	обыкновенного качества, кг	093000	166	13,79	27,05	20,72	16,00	13,49	11,57	19,91	17,48	12,68	12,11	18,76	13,79	14,33		
9	Итого стали по укрупненно-																	
10	му сортаменту:																	
11	мелкосортная, кг	093300	166	13,79	27,05	20,72	16,00	13,49	11,57	19,91	17,48	12,68	12,11	18,76	13,79	14,33		
12	Металлоизделия промышлен-																	
13	ного назначения	120000																
14	Проволока из низкоуглеро-																	
15	дистой стали холоднотянутая Вр1	121400	166	5,73	8,14	8,03	6,07	5,58	5,47	6,46	6,35	5,75	5,58	6,14	6,03	5,12		
16	Итого изделий промышлен-																	
17	ного назначения, кг	120000	166	5,73	8,14	8,03	6,07	5,58	5,47	6,46	6,35	5,75	5,58	6,14	6,03	5,12		
18	Итого стали приведенной																	
19	к стали класса А-I, кг		166	41,05	72,21	58,12	44,86	38,61	34,23	54,03	48,52	37,08	35,57	45,04	39,93	39,78		
20	Легкий бетон класса В15, м³		113	0,84	0,73	0,69	0,63	0,59	0,56	0,73	0,69	0,63	0,59	0,73	0,69	0,73		
21	Портландцемент марки 400, т	573112	168	0,30	0,26	0,24	0,22	0,21	0,20	0,26	0,24	0,22	0,21	0,26	0,24	0,26		

Номер строки	Наименование материала и единицы измерения	Код материала	Код ед. изм.	Код и марка изделия, количество на марку: 1ПК 63.18-8АТVл-а	1ПК 60.18-8АТVл-а	1ПК 54.18-8АТVл-а	1ПК 51.18-8АТVл-а	1ПК 48.18-8АТVл-а	1ПК 63.18-6АТVл-а	1ПК 60.18-6АТVл-а	1ПК 54.18-6АТVл-а	1ПК 51.18-6АТVл-а	1ПК 48.18-6АТVл-а	1ПК 63.18-4АТVл-а	1ПК 60.18-4АТVл-а	1ПК 54.18-4АТVл-а	1ПК 51.18-4АТVл-а	1ПК 63.18-3АТVл-а
1	Сортовой прокат обыкновенного																	
2	качества	093000																
3	Сталь арматурная класса А-I, кг	093011	166	4,28	4,28	4,28	4,28	4,28	4,28	4,28	4,28	4,28	4,28	4,28	4,28	4,28	4,28	4,28
4	мелкосортная, кг	093300	166	4,28	4,28	4,28	4,28	4,28	4,28	4,28	4,28	4,28	4,28	4,28	4,28	4,28	4,28	4,28
5	Сталь арматурная класса Ат-V, кг	093006	166	41,52	31,86	22,84	18,41	14,75	27,90	23,31	16,60	15,65	11,80	21,06	18,00	13,28	12,52	18,90
6	мелкосортная, кг	093300	166	41,52	31,86	22,84	18,41	14,75	27,90	23,31	16,60	15,65	11,80	21,06	18,00	13,28	12,52	18,90
7	Итого сортового проката																	
8	обыкновенного качества, кг	093000	166	45,80	36,14	27,12	22,69	19,03	32,18	27,59	20,88	19,93	16,08	25,34	22,28	17,56	16,80	23,18
9	Итого стали по укрупненному																	
10	сортаменту:																	
11	мелкосортная, кг	093300	166	45,80	36,14	27,12	22,69	19,03	32,18	27,59	20,88	19,93	16,08	25,34	22,28	17,56	16,80	23,18
12	Металлоизделия промышлен-																	
13	ного назначения,	120000																
14	Проволока из низкоуглеро-																	
15	дистой стали холоднотянутая Вр I, кг	121400	166	13,68	13,49	10,49	9,72	9,53	11,16	10,97	10,01	9,72	9,53	10,68	10,49	8,37	8,08	9,04
16	Итого изделий промышленного																	
17	назначения, кг	120000	166	13,68	13,49	10,49	9,72	9,53	11,16	10,97	10,01	9,72	9,53	10,68	10,49	8,37	8,08	9,04
18	Итого стали приведенной																	
19	к стали класса А-I, кг		166	125,55	100,49	76,25	65,36	57,11	92,97	78,06	62,04	59,37	50,62	76,21	65,68	52,03	50,07	69,05
20	Легкий бетон класса В15, м³		113	1,36	1,30	1,17	1,11	1,04	1,36	1,30	1,17	1,11	1,04	1,36	1,30	1,17	1,11	1,36
21	Портландцемент марки 400, т	573112	168	0,48	0,46	0,42	0,39	0,37	0,48	0,46	0,42	0,39	0,37	0,48	0,46	0,42	0,39	0,48

Инв. № подл. | Подпись и дата | Взам. инв. №

Номер строки	Наименование материала и единицы измерения	Код материала	Код ед изм	Код и марка изделия, количество на марку													
				1ПК60 18-3АтУл-а	1ПК63 15-8АтУл-а	1ПК60 15-8АтУл-а	1ПК54 15-8АтУл-а	1ПК51 15-8АтУл-а	1ПК48 15-8АтУл-а	1ПК63 15-6АтУл-а	1ПК60 15-6АтУл-а	1ПК54 15-6АтУл-а	1ПК51 15-6АтУл-а	1ПК48 15-6АтУл-а	1ПК63 15-4АтУл-а	1ПК60 15-4АтУл-а	1ПК54 15-4АтУл-а	1ПК63 15-3АтУл-а
1	Сортовой прокат обыкновенного																	
2	качества	093000																
3	сталь арматурная класса А-I, кг	093011	166	4,28	4,28	4,28	2,72	2,72	2,72	4,28	4,28	2,72	2,72	2,72	4,28	4,28	2,72	4,28
4	мелкосортная, кг	093300	166	4,28	4,28	4,28	2,72	2,72	2,72	4,28	4,28	2,72	2,72	2,72	4,28	4,28	2,72	4,28
5	сталь арматурная класса Ат-V, кг	093006	166	16,38	35,94	26,55	18,06	15,28	13,09	24,33	20,07	14,74	12,52	11,80	18,90	16,38	13,28	15,48
6	мелкосортная, кг	093300	166	16,38	35,94	26,55	18,06	15,28	13,09	24,33	20,07	14,74	12,52	11,80	18,90	16,38	13,28	15,48
7	Итого сортового проката																	
8	обыкновенного качества, кг	093000	166	20,56	40,22	30,83	20,78	18,00	15,81	28,61	24,35	17,46	15,24	14,52	23,18	20,66	16,00	19,76
9	Итого стали по укрупненно-																	
10	му сортаменту:																	
11	мелкосортная, кг	093300	166	20,56	40,22	30,83	20,78	18,00	15,81	28,61	24,35	17,46	15,24	14,52	23,18	20,66	16,00	19,76
12	Металлоизделия промышлен-																	
13	ного назначения	120000																
14	проволока из низкоуглеродис-																	
15	той стали холоднотянутая Вр-I кг	121400	166	8,85	10,58	10,43	7,95	7,32	7,17	8,48	8,33	7,55	7,32	7,17	8,08	7,93	6,33	6,86
16	Итого изделий промышлен-																	
17	ного назначения, кг	120000	166	8,85	10,58	10,43	7,95	7,32	7,17	8,48	8,33	7,55	7,32	7,17	8,08	7,93	6,33	6,86
18	Итого стали приведенной																	
19	к стали класса А-I, кг		166	59,70	105,19	84,31	60,43	53,39	48,35	76,57	66,97	52,44	47,31	45,52	64,03	58,27	47,54	54,72
20	Легкий бетон класса В15, $м^3$		113	1,30	1,19	1,14	1,03	0,97	0,92	1,19	1,14	1,03	0,97	0,92	1,19	1,14	1,03	1,19
21	Портландцемент марки 400, т	573112	168	0,46	0,42	0,41	0,37	0,34	0,33	0,42	0,41	0,37	0,34	0,33	0,42	0,41	0,37	0,42

Номер строки	Наименование материала и единицы измерения	Код материала	Код ед изм	Код и марка изделия, количество на марку: 1ПК60 15-3АТУА-а	1ПК63.12-8АТУА-а	1ПК60.12-8АТУА-а	1ПК54 12-8АТУА-а	1ПК51.12-8АТУА-а	1ПК48 12-8АТУА-а	1ПК63.12-6АТУА-а	1ПК60.12-6АТУА-а	1ПК54.12-6АТУА-а	1ПК51.12-6АТУА-а	1ПК48.12-6АТУА-а	1ПК63 12-4АТУА-а	1ПК60.12-4АТУА-а	1ПК54 12-4АТУА-а	1ПК63.12-3АТУА-а
1	Сортовой прокат обыкновенного																	
2	качества	093000																
3	Сталь арматурная класса А-I, кг	093011	166	4,28	2,72	2,72	2,72	2,72	2,72	2,72	2,72	2,72	2,72	2,72	2,72	2,72	2,72	2,72
4	мелкосортная, кг	093300	166	4,28	2,72	2,72	2,72	2,72	2,72	2,72	2,72	2,72	2,72	2,72	2,72	2,72	2,72	2,72
5	Сталь арматурная класса Ат-V, кг	093006	166	14,76	28,35	21,24	14,74	12,52	10,14	18,19	16,38	11,42	9,39	8,85	15,48	12,69	9,96	13,32
6	мелкосортная, кг	093300	166	14,76	28,35	21,24	14,74	12,52	10,14	18,19	16,38	11,42	9,39	8,85	15,48	12,69	9,96	13,32
7	Итого сортового проката																	
8	обыкновенного качества, кг	093000	166	19,04	31,07	23,96	17,46	15,24	12,86	20,91	19,10	14,14	12,11	11,57	18,20	15,41	12,68	16,04
9	Итого стали по укрупненно-																	
10	му сортаменту:																	
11	мелкосортная, кг	093300	166	19,04	31,07	23,96	17,46	15,24	12,86	20,91	19,10	14,14	12,11	11,57	18,20	15,41	12,68	16,04
12	Металлоизделия промышлен-																	
13	ного назначения.	120000																
14	Проволока из низкоуглеро-																	
15	дистой стали холоднотянутая ВрIкг	121400	166	6,71	8,88	8,75	6,74	6,22	6,09	7,20	7,07	6,42	6,22	6,09	6,88	6,75	5,40	5,86
16	Итого изделий промышлен-																	
17	ного назначения кг	120000	166	6,71	8,88	8,75	6,74	6,22	6,09	7,20	7,07	6,42	6,22	6,09	6,88	6,75	5,40	5,86
18	Итого стали приведенной																	
19	к стали класса А-I, кг		166	52,91	84,44	68,60	49,06	44,40	37,98	61,18	55,44	41,28	36,52	35,14	53,19	47,85	36,51	46,19
20	Легкий бетон класса В15, м³		113	1,14	0,90	0,86	0,78	0,73	0,69	0,90	0,86	0,78	0,73	0,69	0,90	0,86	0,78	0,90
21	Портландцемент марки 400, т	573112	168	0,40	0,32	0,31	0,28	0,26	0,24	0,32	0,31	0,28	0,26	0,24	0,32	0,31	0,28	0,32

Инв. № подл. | Подпись и дата | Взам. инв. №

Номер строки	Наименование материала и единицы измерения	Код материала	Код ед изм.	Код и марка изделия, количество на марку: 1ПК60.12-3АтVл-а	1ПК63.10-8АтVл-а	1ПК60.10-8АтVл-а	1ПК54.10-8АтVл-а	1ПК51.10-8АтVл-а	1ПК48.10-8АтVл-а	1ПК63.10-6АтVл-а	1ПК60.10-6АтVл-а	1ПК54.10-6АтVл-а	1ПК51.10-6АтVл-а	1ПК63.10-4АтVл-а	1ПК60.10-4АтVл-а	1ПК63.10-3АтVл-а		
1	Сортовой прокат обыкновенного																	
2	качества	093000																
3	сталь арматурная класса А-I, кг	093011	166	2,72	2,72	2,72	2,72	2,72	2,72	2,72	2,72	2,72	2,72	2,72	2,72	2,72		
4	мелкосортная, кг	093300	166	2,72	2,72	2,72	2,72	2,72	2,72	2,72	2,72	2,72	2,72	2,72	2,72	2,72		
5	сталь арматурная класса Ат-V, кг	093006	166	11,07	24,33	18,00	13,28	10,77	8,85	17,19	14,76	9,96	9,39	13,32	11,07	11,61		
6	мелкосортная, кг	093300	166	11,07	24,33	18,00	13,28	10,77	8,85	17,19	14,76	9,96	9,39	13,32	11,07	11,61		
7	Итого сортового проката																	
8	обыкновенного качества, кг	093000	166	13,79	27,05	20,72	16,00	13,49	11,57	19,91	17,48	12,68	12,11	18,76	13,79	14,33		
9	Итого стали по укрупненно-																	
10	му сортаменту:																	
11	мелкосортная, кг	093300	166	13,79	27,05	20,72	16,00	13,49	11,57	19,91	17,48	12,68	12,11	18,76	13,79	14,33		
12	Металлоизделия промышлен-																	
13	ного назначения	120000																
14	Проволока из низкоуглеро-																	
15	дистой стали холоднотянутая вр кг	121400	166	5,73	8,14	8,03	6,07	5,58	5,47	6,46	6,35	5,75	5,58	6,14	6,03	5,12		
16	Итого изделий промышлен-																	
17	ного назначения, кг	120000	166	5,73	8,14	8,03	6,07	5,58	5,47	6,46	6,35	5,75	5,58	6,14	6,03	5,12		
18	Итого стали приведенной																	
19	к стали класса А-I, кг		166	41,05	72,21	58,12	44,86	38,61	34,23	54,03	48,52	37,08	35,57	45,04	39,93	39,78		
20	Легкий бетон класса В15, м³		113	0,86	0,74	0,71	0,64	0,61	0,57	0,74	0,71	0,64	0,61	0,74	0,71	0,74		
21	Портландцемент марки 400, т	573112	168	0,31	0,26	0,25	0,23	0,22	0,20	0,26	0,25	0,23	0,22	0,26	0,25	0,26		

Инв № подл | Подпись и дата | Взам инв №

gost.e-ecolog.ru