ТИПОВЫЕ СТРОИТЕЛЬНЫЕ КОНСТРУКЦИИ
ИЗДЕЛИЯ И УЗЛЫ

СЕРИЯ 1.141.1-40с

ПЛИТЫ ПЕРЕКРЫТИЙ ЖЕЛЕЗОБЕТОННЫЕ МНОГОПУСТОТНЫЕ, АРМИРОВАННЫЕ СТЕРЖНЯМИ ИЗ СТАЛИ КЛАССА Ат-V, ДЛЯ СТРОИТЕЛЬСТВА ЖИЛЫХ И ОБЩЕСТВЕННЫХ ЗДАНИЙ В РАЙОНАХ СЕЙСМИЧНОСТЬЮ 7, 8 И 9 БАЛЛОВ

ВЫПУСК 1

ПРЕДВАРИТЕЛЬНО НАПРЯЖЕННЫЕ ПЛИТЫ С КРУГЛЫМИ ПУСТОТАМИ ДЛИНОЙ 4660 5860 6160 И 7060 мм, ШИРИНОЙ 990, 1190 И 1490 мм

МЕТОД НАТЯЖЕНИЯ - ЭЛЕКТРОТЕРМИЧЕСКИЙ
РАБОЧИЕ ЧЕРТЕЖИ

24003
ЦЕНА
ОТПУСКНАЯ ЦЕНА
ИЗАЦИИ
- НАКЛАДНОЙ
gost.e-ecolog.ru

ТИПОВЫЕ СТРОИТЕЛЬНЫЕ КОНСТРУКЦИИ,
ИЗДЕЛИЯ И УЗЛЫ

СЕРИЯ 1.141.1-40с

ПЛИТЫ ПЕРЕКРЫТИЙ ЖЕЛЕЗОБЕТОННЫЕ МНОГОПУСТОТНЫЕ, АРМИРОВАННЫЕ СТЕРЖНЯМИ ИЗ СТАЛИ КЛАССА Ат-V, ДЛЯ СТРОИТЕЛЬСТВА ЖИЛЫХ И ОБЩЕСТВЕННЫХ ЗДАНИЙ В РАЙОНАХ СЕЙСМИЧНОСТЬЮ 7, 8 И 9 БАЛЛОВ

ВЫПУСК 1

ПРЕДВАРИТЕЛЬНО НАПРЯЖЕННЫЕ ПЛИТЫ С КРУГЛЫМИ ПУСТОТАМИ ДЛИНОЙ 4660, 5660 6160 И 7060 мм, ШИРИНОЙ 990, 1190 И 1490 мм

МЕТОД НАТЯЖЕНИЯ - ЭЛЕКТРОТЕРМИЧЕСКИЙ

РАБОЧИЕ ЧЕРТЕЖИ

РАЗРАБОТАН:

ТашЗНИИЭП Госкомархитектуры

Гл. инж. института Л.А. Мухамедшин
Нач. АСО-2 С.Н. Турсунбаева
Гл. инж. проекта С.Ш. Сирот
НИИЖБ Госстроя СССР
Зам. директора Т.И. Мамедов
Зав. лабораторией В.А. Якушин
Зав. сектором В.Г. Крамарь
Согласовано ЦНИИСК им. Кучеренко
Зав. лабораторией А.В. Черкашин

УТВЕРЖДЕН

Госкомархитектуры
приказ №162 от 1 сентября 1989г.

ВВЕДЕНЫ

в действие с 1 ноября 1989г.
ТашЗНИИЭП приказ №22-Тп
от 16 октября 1989г.

Обозначение	Наименование	Стр.
1.141.1-40с.1-ПЗ	Пояснительная записка	4
1.141.1-40с1-НИ	Номенклатура плит	8
1.141.1-40с1-ТТ	Технические требования	16
1.141.1-40с1-1	Плита перекрытия 1ПК47.10-8.АтV-С7...	
	1ПК47.10-8.АтV-С9	46
1.141.1-40с1-2	Плита перекрытия 1ПК47.12-8.АтV-С7...	
	1ПК47.12-8.АтV-С9	51
1.141.1-40с1-3	Плита перекрытия 1ПК47.15-8.АтV-С7...	
	1ПК47.15-8.АтV-С9	53
1.141.1-40с1-4	Плита перекрытия 1ПК59.10-4,5АтV-С7...	
	1ПК59.10-8.АтV-С9	55
1.141.1-40с1-5	Плита перекрытия 1ПК59.12-4,5.АтV-С7...	
	1ПК59.12-8.АтV-С9	58
1.141.1-40с1-6	Плита перекрытия 1ПК59.15-4,5.АтV-С7...	
	1ПК59.15-8.АтV-С9	61
1.141.1-40с1-7	Плита перекрытия 1ПК62.10-4,5.АтV-С7...	
	1ПК62.10-8.АтV-С9	64
1.141.1-40с1-8	Плита перекрытия 1ПК62.12-4,5.АтV-С7...	
	1ПК62.12-8.АтV-С9	67
1.141.1-40с1-9	Плита перекрытия 1ПК62.15-4,5.АтV-С7...	
	1ПК62.15-8.АтV-С9	70
1.141.1-40с1-10	Плита перекрытия 1ПК71.10-4,5.АтV-С7...	
	1ПК71.10-8.АтV-С9	73

Инв.№подл. | Подпись и дата | Взам.инв.№

Разраб.	Кулахметова	
Рассчит.	Лохваленская	
Провер.	Сирот	
Рук.гр.	Акрамов	
ГИП	Сирот	
Гл.спец.	Горбацкий	
Нач.отд.	Турсунбаева	
Н.контр.	Зауэрбрей	

1.141.1-40с1

Содержание

Стадия	Лист	Листов
Р	1	2

ТашЗНИИЭП

Обозначение документа	Наименование	Стр.
1.141.1-40с.1-11	Плита перекрытия 1ПК71.12-4,5.АтV-С7...	
	1ПК71.12-8.АтV-С9	76
1.141.1-40с.1-12	Плита перекрытия 1ПК71.15-4,5.АтV-С7...	
	1ПК71.15-8.АтV-С9	79
1.141.1-40с.1-13	Стержень напрягаемый Т1...Т12	82
1.141.1-40с.1-14	Каркас КР1...КР18	83
1.141.1-40с.1-15	Сетка С1...С9; С11...С13; С18	85
1.141.1-40с.1-16	Сетка С10; С14...С17; С19; С20	87
1.141.1-40с.1-17	Сетка С21...С26	89
1.141.1-40с.1-18	Сетка С27, С28, С29	90
1.141.1-40с.1-19	Петля строповочная П1, П2, П3	
	Стержень отдельный ОС1...ОС4	91
1.141.1-40с.1-РС	Ведомость расхода стали, кг	92

1. Общая часть.

1.1. Серия 1.141.1-40с выпуск 1 разработан по заданию Госкомархитектуры, утвержденного от 15 февраля 1988 г. взамен серии 1.141.1-25с выпуск 0,1,2,3,4.

1.2. Чертежи плит предназначены для применения при проектировании и строительстве жилых и общественных зданий в районах сейсмичностью 7, 8 и 9 баллов, со стенами из кирпича и крупных блоков из местных материалов, и производства этих изделий предприятиями строительной промышленности.

1.3. Чертежи разработаны в соответствии с требованиями СНиП 2.03.01-84, СНиП II-7-81, СНиП 2.01.02-85, СНиП 2.01.07.85.

1.4. Плиты перекрытия следует применять в условиях отсутствия воздействия агрессивной среды на железобетонные конструкции.

1.5. Предел огнестойкости плит перекрытий - 1 час. Группа возгораемости плит - несгораемые.

1.6. Рабочие чертежи разработаны на расчетные нагрузки без учета собственного веса плиты: 4,41 (450); 5,89 (600) и 7,85 (800) кПа (кгс/м^2). Состав нагрузок, принятых при расчете плит перекрытий, приводится в табл. на л. 4.

Инв. № подл. | Подпись и дата | Взам. инв. №

Разраб.	Акрамов			1.141.1-40с.1-ПЗ
Рассчит.	Похваленская			
Пров.	Сирот			
Рук. гр.	Акрамов			
ГИП	Сирот			
Гл. спец.	Горбацкий			Пояснительная записка
Нач. АПМ2	Турсунбаева			
Н. контр.	Зауэрбрей			

Стадия	Лист	Листов
Р	1	4

Таш ЗНИИЭП

1.7 Глубина опирания плит на стены должна быть не менее 120 мм. Для обеспечения распределения нагрузки на смежные плиты и улучшения звукоизоляции перекрытий в проектах должны быть даны указания о необходимости тщательного заполнения швов бетоном класса не ниже В 15 или цементным раствором марки не ниже м100

Узлы устройства монолитных железобетонных антисейсмических поясов в плоскости перекрытий из многопустотных плит разработаны в серии 2.140-5с вып. 1 Наиболее характерные узлы серии 2.140-5с вып. 1 даны на листе 3 док 1.141.1-40с1-ПЗ

1.8 Номенклатура изделий представлена плитами с открытым торцом (с отверстиями диаметром 159 мм) и с закрытым торцом (с бетонными вкладышами) с индексом „а" Номенклатура изделий представлена в документе 1.141.1-40с1-НИ

1.9 Для плит перекрытий с индексом „а" заделку пустот производить в заводских условиях.

1.10 Допускаемые напряжения от нагрузок на опорные торцы могут быть приняты при глубине опирания 120мм. не более 42 кгс/см², при глубине опирания 250мм. не менее 30 кгс/см²

1.11 Плиты с закрытым торцом применяются в тех случаях, когда напряжение от расчетной нагрузки в стенах на уровне верхней плоскости плиты превышает 17 кгс/см²

2. Указания по маркировке

2.1 Маркировка плит принята по ГОСТ 23009-78 и ГОСТ 26434-85.

Марка плит состоит из буквенно-цифровых групп

Например, марка плиты 1ПК71.15-4,5.Ат$\underline{V}$-С7а расшифровывается следующим образом:

1ПК - многопустотные плиты толщиной 220 мм. с круглыми пустотами диаметром 159 мм.

71,15 - длина и ширина в дм. (7060 и 1490 мм);

4,5 - под расчетную нагрузку 4,41 кПа (450 кгс/м²) без учета собственного веса плиты;

Ат$\underline{V}$ - класс напрягаемой арматуры;

С7 - сейсмичность района 7 баллов;

а - индекс для плит с бетонными вкладышами.

2.2 Маркировку готовых плит перекрытий выполнять по ГОСТ 13015.2-81. Маркировочные надписи и знаки наносят на боковой грани плиты несмываемой краской.

Узлы опирания плит перекрытий на кирпичные стены по серии г.140-5с вып.1

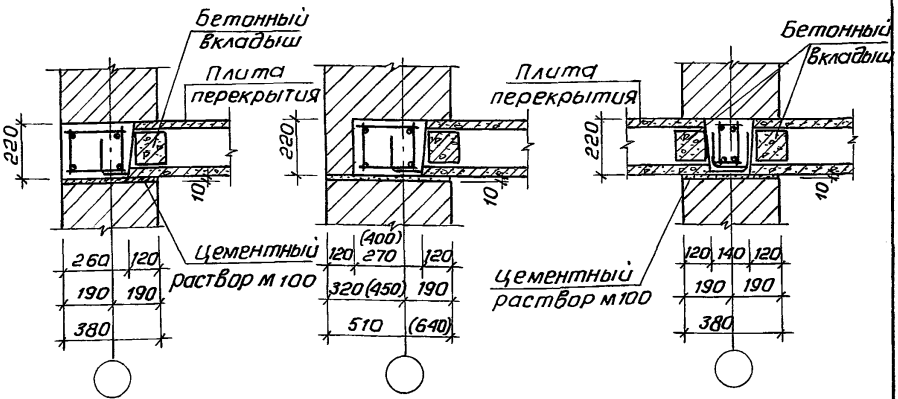

Таблица нагрузок без учета собственного веса плиты

Таблица 1

Вид нагрузки		Величина нагрузки на плиты кПа(кгс/м²)		
		ПК...4,5	ПК...6	ПК...8
Расчет по предельным состояниям I группы	расчетная	4,41 (450)	5,89 (600)	7,85 (800)
Расчет по предельным состояниям II группы	нормативная	3,53 (360)	4,91 (500)	6,57 (670)
	Постоянная и длительная	2,55 (260)	3,92 (400)	5,59 (570)
	кратковременная	0,98 (100)	0,98 (100)	0,98 (100)

Собственный вес плиты шириной 990 и 1190 мм

Расчетный - 3,254 / 330 $\frac{кПа}{кгс/м^2}$; нормативный - 2,94 / 300 $\frac{кПа}{кгс/м^2}$

Собственный вес плиты шириной 1490 мм;

Расчетный - 3,43 / 350 $\frac{кПа}{кгс/м^2}$; нормативный - 3,14 / 320 $\frac{кПа}{кгс/м^2}$

Инв.№ подл. | Подпись и дата | Взам.инв.№

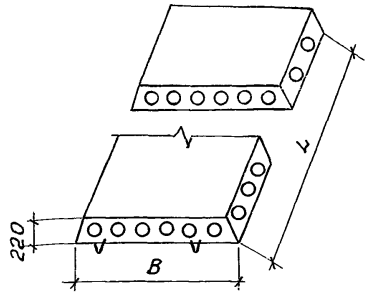

Таблица 1

Марка	Размеры, мм		Приведенная толщина бетона, см	Расход материалов			Масса, кг
	B	L		Бетона кл. В20, м³	Стали, кг		
					на изделие	на 1м² изделия	
1ПК47.10-8.АтV-С7	990	4660	11,79	0,544	17,16	3,72	1360
1ПК47.10-8.АтV-С8					17,32	3,75	
1ПК47.10-8.АтV-С9					17,83	3,87	
1ПК47.12-8.АтV-С7	1190	4660	11,80	0,66	19,09	3,44	1650
1ПК47.12-8.АтV-С8					19,25	3,47	
1ПК47.12-8.АтV-С9					19,76	3,56	
1ПК47.15-8.АтV-С7	1490	4660	12,70	0,882	22,70	3,27	2205
1ПК47.15-8.АтV-С8					23,21	3,34	
1ПК47.15-8.АтV-С9					23,99	3,46	
1ПК59.10-4,5АтV-С7	990	5860	11,81	0,685	19,14	3,30	1715
1ПК59.10-4,5АтV-С8					19,30	3,33	
1ПК59.10-4,5АтV-С9					19,81	3,41	

Взам. инв. №

Подпись и дата

Инв. № подл.

Разраб.	Акрамов	
Рассчит.	Похваленская	
Провер.	Сирот	
Рук. гр.	Акрамов	
ГИП	Сирот	
Гл. спец.	Горбацкий	
Нач. АПМ2	Турсунбаева	
Н. контр.	Зауэрбрей	

1.141.1-40 с 1-ни

Номенклатура плит

Стадия	Лист	Листов
Р	1	8

ТашЗНИИЭП

Продолжение таблицы 1

Марка	Размеры, мм B	Размеры, мм L	Приведенная толщина бетона, см	Расход материалов: Бетона кл. В20, м³	Стали, кг: на изделие	Стали, кг: на 1м² изделия	Масса, кг
1ПК59.10-6.АтV-С7					23,44	4,04	
1ПК59.10-6.АтV-С8					23,60	4,07	
1ПК59.10-6.АтV-С9					24,11	4,16	
1ПК59.10-8.АтV-С7	990	5860	11,81	0,685	29,04	5,01	1715
1ПК59.10-8.АтV-С8					29,20	5,03	
1ПК59.10-8.АтV-С9					29,71	5,12	
1ПК59.12-4,5.АтV-С7					22,94	3,29	
1ПК59.12-4,5.АтV-С8					23,10	3,31	
1ПК59.12-4,5.АтV-С9					23,61	3,39	
1ПК59.12-6.АтV-С7					28,13	4,03	
1ПК59.12-6.АтV-С8	1190	5860	11,83	0,825	28,29	4,06	2070
1ПК59.12-6.АтV-С9					28,80	4,13	
1ПК59.12-8.АтV-С7					34,75	4,98	
1ПК59.12-8.АтV-С8					37,91	5,01	
1ПК59.12-8.АтV-С9					35,42	5,08	
1ПК59.15-4,5.АтV-С7					28,03	3,21	
1ПК59.15-4,5.АтV-С8					28,54	3,27	
1ПК59.15-4,5.АтV-С9					29,32	3,36	
1ПК59.15-6.АтV-С7					33,20	3,80	
1ПК59.15-6.АтV-С8	1490	5860	12,46	1,088	33,71	3,86	2720
1ПК59.15-6.АтV-С9					34,49	3,95	
1ПК59.15-8.АтV-С7					43,82	5,02	
1ПК59.15-8.АтV-С8					44,33	5,08	
1ПК59.15-8АтV-С-9					45,11	5,17	

Инв.№ подл. | Подпись и дата | Взам. инв.№

Продолжение таблицы 1

Марка	Размеры, мм		Приведенная толщина бетона, см.	Расход материалов			Масса, кг
	B	L		Бетона кл. В 20, м³	Стали, кг		
					на изделие	на 1м² изделия	
1ПК62.10-4,5.АтV-С7	990	6160	11,72	0,715	21,49	3,52	1783
1ПК62.10-4,5.АтV-С8					21,65	3,55	
1ПК62.10-4,5.АтV-С9					22,16	3,63	
1ПК62.10-6.АтV-С7					26,59	4,36	
1ПК62.10-6.АтV-С8					26,75	4,39	
1ПК62.10-6.АтV-С9					27,26	4,47	
1ПК62.10-8.АтV-С7					33,57	5,50	
1ПК62.10-8.АтV-С8					33,73	5,53	
1ПК62.10-8.АтV-С9					34,24	5,61	
1ПК62.12-4,5.АтV-С7	1190	6160	11,79	0,864	25,86	3,53	2160
1ПК62.12-4,5.АтV-С8					26,02	3,55	
1ПК62.12-4,5.АтV-С9					26,50	3,62	
1ПК62.12-6.АтV-С7					32,63	4,45	
1ПК62.12-6.АтV-С8					32,79	4,47	
1ПК62.12-6.АтV-С9					33,30	4,54	
1ПК62.12-8.АтV-С7					43,27	5,90	
1ПК62.12-8.АтV-С8					43,43	5,92	
1ПК62.12-8.АтV-С9					43,94	5,99	
1ПК62.15-4,5.АтV-С7	1490	6160	12,45	1,143	31,56	3,44	2860
1ПК62.15-4,5.АтV-С8					32,07	3,49	
1ПК62.15-4,5.АтV-С9					32,85	3,58	
1ПК62.15-6.АтV-С7					38,24	4,17	
1ПК62.15-6.АтV-С8					38,75	4,22	
1ПК62.15-6.АтV-С9					39,53	4,31	
1ПК62.15-8.АтV-С7					51,96	5,77	
1ПК62.15-8.АтV-С8					53,47	5,83	
1ПК62.15-8.АтV-С9					54,25	5,91	

Инв.№ подл. | Подпись и дата | Взам.инв.№

Продолжение таблицы 1

Марка	Размеры, мм		Приведенная толщина бетона, см	Расход материалов			Масса, кг
	B	L		Бетона кл. В20, м³	Стали, кг		
					на изделие	на 1м² изделия	
1ПК71.10-4,5.АтV-С7	990	7060	11,73	0,82	37,55	5,37	2050
1ПК71.10-4,5.АтV-С8					37,71	5,40	
1ПК71.10-4,5.АтV-С9					38,22	5,47	
1ПК71.10-6.АтV-С7					44,04	6,30	
1ПК71.10-6.АтV-С8					44,20	6,32	
1ПК71.10-6.АтV-С9					44,71	6,40	
1ПК71.10-8.АтV-С7					54,07	7,74	
1ПК71.10-8.АтV-С8					54,23	7,76	
1ПК71.10-8.АтV-С9					54,74	7,83	
1ПК71.12-4,5.АтV-С7	1190	7060	11,80	0,991	42,79	5,09	2480
1ПК71.12-4,5.АтV-С8					42,95	5,11	
1ПК71.12-4,5.АтV-С9					43,46	5,17	
1ПК71.12-6.АтV-С7					51,49	6,13	
1ПК71.12-6.АтV-С8					51,65	6,15	
1ПК71.12-6.АтV-С9					52,16	6,21	
1ПК71.12-8.АтV-С7					64,54	7,68	
1ПК71.12-8.АтV-С8					64,70	7,70	
1ПК71.12-8.АтV-С9					65,21	7,76	
1ПК71.15-4,5.АтV-С7	1490	7060	12,53	1,318	55,13	5,24	3295
1ПК71.15-4,5.АтV-С8					55,64	5,29	
1ПК71.15-4,5.АтV-С9					56,42	5,36	
1ПК71.15-6.АтV-С7					66,85	6,36	
1ПК71.15-6.АтV-С8					67,36	6,40	
1ПК71.15-6.АтV-С9					68,14	6,48	
1ПК71.15-8.АтV-С7					80,61	7,66	
1ПК71.15-8.АтV-С8					81,12	7,71	
1ПК71.15-8.АтV-С9					81,90	7,78	

Инв.№подл. | Подпись и дата | Взам.инв.№

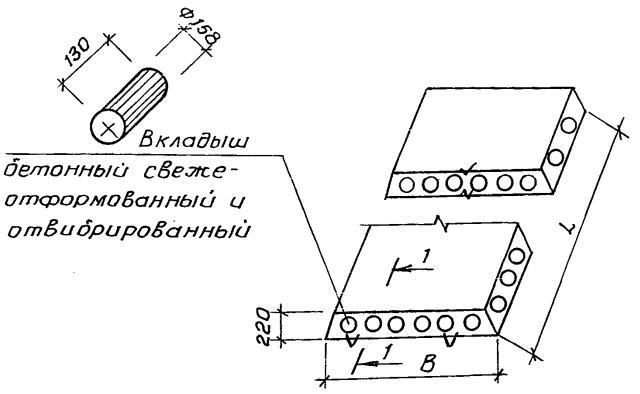

Номенклатура плит с бетонными вкладышами

Таблица 2

Марка	Размеры, мм		Приведенная толщина бетона, см	Расход материалов			Масса, кг
	B	L		Бетона кл. В20, м³	Стали, кг		
					На изделие	На 1м² изделия	
1ПК47.10-8.АтV-С7а	990	4660	12,12	0,559	17,16	3,72	1390
1ПК47.10-8.АтV-С8а					17,32	3,75	
1ПК47.10-8.АтV-С9а					17,83	3,87	
1ПК47.12-8.АтV-С7а	1190	4660	12,12	0,672	19,09	3,44	1688
1ПК47.12-8.АтV-С8а					19,25	3,47	
1ПК47.12-8.АтV-С9а					19,76	3,56	
1ПК47.15-8.АтV-С7а	1490	4660	12,96	0,900	22,70	3,27	2250
1ПК47.15-8.АтV-С8а					23,21	3,34	
1ПК47.15-8.АтV-С9а					23,99	3,46	
1ПК59.10-4,5.АтV-С7а	990	5860	12,01	0,697	19,14	3,30	1745
1ПК59.10-4,5.АтV-С8а					19,30	3,33	
1ПК59.10-4,5.АтV-С9а					19,81	3,41	

Инв.№ подл. | Подпись и дата | Взам.инв.№

Продолжение таблицы 2

Марка	Размеры, мм		Приведенная толщина бетона, см	Расход материалов			Масса, кг
				бетона кл. В 20, м3	Стали, кг		
	B	L			на изделие	на 1 м² изделия	
1ПК59.10-6.АтV-С7а	990	5860	12,01	0,697	23,44	4,04	1745
1ПК59.10-6.АтV-С8а					23,60	4,07	
1ПК59.10-6.АтV-С9а					24,11	4,16	
1ПК59.10-8.АтV-С7а					29,04	5,01	
1ПК59.10-8.АтV-С8а					29,20	5,03	
1ПК59.10-8.АтV-С9а					29,71	5,12	
1ПК59.12-4,5.АтV-С7а	1190	5860	12,05	0,840	22,94	3,29	2100
1ПК59.12-4,5.АтV-С8а					23,10	3,31	
1ПК59.12-4,5.АтV-С9а					23,61	3,39	
1ПК59.12-6.АтV-С7а					28,13	4,03	
1ПК59.12-6.АтV-С8а					28,29	4,06	
1ПК59.12-6.АтV-С9а					28,80	4,13	
1ПК59.12-8.АтV-С7а					34,75	4,98	
1ПК59.12-8.АтV-С8а					34,91	5,01	
1ПК59.12-8.АтV-С9а					35,42	5,08	
1ПК59.15-4,5.АтV-С7а	1490	5860	12,67	1,106	28,03	3,21	2765
1ПК59.15-4,5.АтV-С8а					28,54	3,27	
1ПК59.15-4,5.АтV-С9а					29,32	3,36	
1ПК59.15-6.АтV-С7а					33,20	3,80	
1ПК59.15-6.АтV-С8а					33,71	3,86	
1ПК59.15-6.АтV-С9а					34,49	3,95	
1ПК59.15-8.АтV-С7а					43,82	5,02	
1ПК59.15-8.АтV-С8а					44,33	5,08	
1ПК59.15-8.АтV-С9а					45,11	5,17	

Инв.№подл. | Подпись и дата | Взам.инв.№

Продолжение таблицы 2

Марка	Размеры, мм		Приведенная толщина бетона, см	Расход материалов			Масса, кг
	B	L		бетона кл. В20, м³	стали, кг		
					на изделие	на 1м² изделия	
1ПК62.10-4,5.АтV-С7а	990	6160	11,92	0,727	21,49	3,52	1818
1ПК62.10-4,5.АтV-С8а					21,65	3,55	
1ПК62.10-4,5.АтV-С9а					22,16	3,63	
1ПК62.10-6.АтV-С7а					26,59	4,36	
1ПК62.10-6.АтV-С8а					26,75	4,39	
1ПК62.10-6.АтV-С9а					27,26	4,47	
1ПК62.10-8.АтV-С7а					33,57	5,50	
1ПК62.10-8.АтV-С8а					33,73	5,53	
1ПК62.10-8.АтV-С9а					34,24	5,67	
1ПК62.12-4,5.АтV-С7а	1190	6160	11,99	0,879	25,86	3,53	2198
1ПК62.12-4,5.АтV-С8а					26,02	3,55	
1ПК62.12-4,5.АтV-С9а					26,50	3,62	
1ПК62.12-6.АтV-С7а					32,63	4,45	
1ПК62.12-6.АтV-С8а					32,79	4,47	
1ПК62.12-6.АтV-С9а					33,30	4,54	
1ПК62.12-8.АтV-С7а					43,27	5,90	
1ПК62.12-8.АтV-С8а					43,43	5,92	
1ПК62.12-8.АтV-С9а					43,94	5,99	
1ПК62.15-4,5.АтV-С7а	1490	6160	12,65	1,161	31,56	3,44	2903
1ПК62.15-4,5.АтV-С8а					32,07	3,49	
1ПК62.15-4,5.АтV-С9а					32,85	3,58	
1ПК62.15-6.АтV-С7а					38,24	4,17	
1ПК62.15-6.АтV-С8а					38,75	4,22	
1ПК62.15-6.АтV-С9а					39,53	4,31	
1ПК62.15-8.АтV-С7а					52,96	5,77	
1ПК62.15-8.АтV-С8а					53,47	5,83	
1ПК62.15-8.АтV-С9а					54,25	5,91	

Инв.№подл. | подпись и дата | Взам.инв.№

Продолжение таблицы 2

Марка	Размеры, мм		Приведенная толщина бетона, см.	Расход материалов			Масса, кг
	B	L		Бетона кл. В20, м³	Стали, кг		
					на изделие	на 1м² изделия	
1ПК71.10-4,5.АтV-С7а	990	7060	11,90	0,832	37,55	5,37	2080
1ПК71.10-4,5.АтV-С8а					37,71	5,40	
1ПК71.10-4,5.АтV-С9а					38,22	5,47	
1ПК71.10-6.АтV-С7а					44,04	6,30	
1ПК71.10-6.АтV-С8а					44,20	6,32	
1ПК71.10-6.АтV-С9а					44,71	6,40	
1ПК71.10-8.АтV-С7а					54,07	7,74	
1ПК71.10-8.АтV-С8а					54,23	7,76	
1ПК71.10-8.АтV-С9а					54,74	7,83	
1ПК71.12-4,5.АтV-С7а	1190	7060	11,97	1,006	42,79	5,90	2518
1ПК71.12-4,5.АтV-С8а					42,95	5,11	
1ПК71.12-4,5.АтV-С9а					43,46	5,17	
1ПК71.12-6.АтV-С7а					51,49	6,13	
1ПК71.12-6.АтV-С8а					51,65	6,15	
1ПК71.12-6.АтV-С9а					52,16	6,21	
1ПК71.12-8.АтV-С7а					64,54	7,68	
1ПК71.12-8.АтV-С8а					64,70	7,70	
1ПК71.12-8.АтV-С9а					65,21	7,76	
1ПК71.15-4,5.АтV-С7а	1490	7060	12,70	1,336	55,13	5,24	3340
1ПК71.15-4,5.АтV-С8а					55,64	5,29	
1ПК71.15-4,5.АтV-С9а					56,42	5,36	
1ПК71.15-6.АтV-С7а					66,85	6,36	
1ПК71.15-6.АтV-С8а					67,36	6,40	
1ПК71.15-6.АтV-С9а					68,14	6,48	
1ПК71.15-8.АтV-С7а					80,61	7,66	
1ПК71.15-8АтV-С8а					81,12	7,71	
1ПК71.15-8.АтV-С9а					81,90	7,78	

Инв.№подл. | подпись и дата | взам.инв.№

3. Указания по изготовлению

3.1 Плиты изготовлять в соответствии с требованиями ГОСТ 9561-76* по поточно-агрегатной или конвейерной технологиям.

3.2 Плиты перекрытий относятся к третьей категории трещиностойкости, в них допускаются трещины при эксплуатации, при этом ширина раскрытия трещин должна быть не более 0,25 мм. В связи с этим плиты следует применять для перекрытий жилых и общественных зданий с центральным отоплением, нормально работающей вентиляцией и качественно выполненными деталями полов мокрых помещений.

3.3 Плиты изготовлять из тяжелого бетона класса по прочности на сжатие В 20 (марки 250) Передаточная прочность бетона $R_{вр}$ = 14 МПа (175 кгс/см²)

Поставку плит потребителю производить по достижении бетоном отпускной прочности. Величина отпускной прочности бетона в соответствии с изменением № 1 ГОСТа 13015.0-83* п. 7.5.2 должна составлять в % от класса или марки бетона по прочности на сжатие:

в теплый период года - 70%;

в холодный период года - 85%.

Разраб.	Акрамов		1.141.1-40с 1-ТТ	
Рассчит.	Похваленская			
Провер.	Сирот			
Рук. гр.	Акрамов			
ГИП	Сирот		Технические требования	Стадия: Р; Лист: 1; Листов: 30
Гл. спец.	Горбацкий			
Нач. АПМ	Турсунбаева			Ташзниизп
Н. контр.	Зауэрбрей			

Инв. № подл. | Подпись и дата | Взам. инв. №

При отпускной прочности бетона плит ниже его проектной марки, предприятие-изготовитель обязано гарантировать достижение бетоном 100% проектной прочности в возрасте 28 суток со времени их изготовления.

3.4 При производстве работ в зимнее время и в других случаях, когда по условиям возведения зданий не может быть обеспечено приращение прочности бетона поставщик обязан поставлять плиты с прочностью бетона не ниже 100% от проектной

Морозостойкость бетона определяют по ГОСТ 10060-87

Марка бетона по морозостойкости должна назначаться в зависимости от условий эксплуатации плит в зданиях и сооружениях и должна быть не менее указанной в таблице 2 ГОСТ 9561-76* и таблице 9 СНиП 2.03.01-84.

3.5 В качестве напрягаемой арматуры принята сталь стержневая термически упрочненная, периодического профиля класса Ат-V по ГОСТ 10884-81 в виде целых стержней мерной длины, с расчетным сопротивлением Rs = 680 МПа (6950 кгс/см²)

Предварительное напряжение арматуры осуществлять электротермическим натяжением стержней до твердения бетона с одновременной передачей усилий на упоры формы.

Длина натягиваемых стержней на чертежах показана условно, равной длине плит.

Длину заготовки стержней арматуры необходимо определять с учетом технологии изготовления, принятой на заводе.

3.6 При натяжении, температуру электронагрева стержней строго контролировать, она не должна превышать 400°С. После электронагрева должны производиться контрольные испытания образцов стержней. Механические свойства арматуры после электронагрева должны быть не ниже браковочных значений до нагрева в соответствии с ГОСТ 12004-81*

При натяжении термически упрочненной стали класса Ат-V дополнительно должны производиться контрольные испытания арматуры на растяжение после электронагрева в соответствии с требованиями ГОСТ 12004-81* и ГОСТ 22362-77

Величины напряжений в напрягаемой арматуре, контролируемые по окончании натяжения на упоры, приведены в таблице 1 на листах 6 № 1.141.1-40с1-ТТ

Передача предварительного напряжения на бетон (отпуск натяжения арматуры) должна производиться после достижения бетоном передаточной прочности $R_{вр}$ = 14,0 МПа (175 кгс/см²)

Отпуск натяжения арматуры необходимо производить плавно, применяя предварительный разогрев концевых участков стержней напрягаемой арматуры с последующей обрезкой стержней.

3.7 Концы напрягаемой арматуры должны быть защищены слоем цементного раствора толщиной не менее 5мм.

3.8 Верхние сетки принять по ГОСТ 8478-81*

Все приопорные каркасы, имеющие продольные стержни разного диаметра, устанавливаются таким образом, чтобы больший диаметр находился в верхней зоне плиты

3.9 Плоские каркасы и сварные сетки выполнять из арматурной проволоки периодического профиля нормальной группы прочности класса Вр1Н (ГОСТ 6727-80*)
Изготовление каркасов и сеток производить контактной точечной электросваркой по ГОСТ 10922-75, ГОСТ 14098-85 и СН 393-78

3.10 Подъемные петли выполнять из стали класса Ас-II (ГОСТ 5781-82*) марки 10ГТ

3.11 Для плит перекрытий с индексом „а" заделку пустот производить непосредственно после извлечения пуансонов, до проваривания плит, обеспечив плотное примыкание вкладышей.
Бетонные вкладыши Ф158 длиной 130 мм должны быть изготовлены из бетона класса В20

3.12 Нижняя, потолочная поверхность плит должна быть гладкая, подготовленная под окраску. В продольных боковых гранях предусматриваются углубления предназначенные для образования после замоноличивания перекрытий прерывистых шпонок, обеспечивающих совместную работу плит на сдвиг в вертикальном и горизонтальном направлениях

4. Правила приемки

4.1 Приемку плит производить в соответствии с требованиями ГОСТ 13015.1-81*, ГОСТ 13015.3-81* и ГОСТ 9561-76*

4.2 Отклонения размеров толщины защитного слоя бетона, отклонения от проектных размеров, а также внешний вид и качество поверхностей изделий должны соответствовать требованиям ГОСТ 13015.3-81*, ГОСТ 9561-76*

Инв.№подл. | Подпись и дата | Взам.инв.№

5. Маркировка, хранение и транспортирование.

5.1 Марки плит проставляются в спецификациях проектов, в заказах заводам-изготовителям и на готовых изделиях. Внесение изменений в обозначение марок не допускается.

5.2 Маркировку, хранение, транспортирование плит производить в соответствии с требованиями ГОСТ 13015.2-81, ГОСТ 9561-76*.

5.3 Подъем плит при транспортировании и монтаже осуществлять с помощью самобалансирующих траверс за 4 петли с гарантией отсутствия их сгиба.

5.4 Места опирания плит при складировании и транспортировании принимаются на расстоянии 300 мм от торцов по всей ширине плиты.

6. Испытания

6.1 Испытания плит производить по ГОСТ 9561-76*, в том числе по прочности, жесткости и трещиностойкости по данным таблиц 4,5,6 на листах 15...28 с учетом требований ГОСТ 8829-85.
При испытании плит с бетонными вкладышами использовать данные этих же таблиц.

6.2 До серийного изготовления плит, разработанных в настоящем выпуске, должна быть изготовлена опытная партия, подлежащая проверке и испытаниям.

Инв.№подл. | подпись и дата | Взам.инв.№

Величины предварительных напряжений в арматуре и потери предварительного напряжения

Таблица 1

Марка плит	Предварительное напряжение в арматуре учитываемое при назначении длины заготовки σ_{sp}, МПа (кгс/см²)	Потери предварительного напряжения до обжатия бетона, МПа (кгс/см²)			Предварительное напряжение в арматуре перед бетонированием МПа (кгс/см²)	Потери предварительного напряжения после обжатия бетона МПа (кгс/см²)	
		Релаксация напряжения стали	Деформация анкеров	Деформация форм		Усадка бетона	Ползучесть бетона
1ПК47.10-8.АтV-С7 1ПК47.10-8.АтV-С8 1ПК47.10-8.АтV-С9	490 (5000)	14,70 (150)	0	0	475,30 (4850)	34,30 (350)	7,55 (77)
1ПК47.12-8.АтV-С7 1ПК47.12-8.АтV-С8 1ПК47.12-8.АтV-С9	490 (5000)	14,70 (150)	0	0	475,30 (4850)	34,30 (350)	6,76 (69)
1ПК47.15-8.АтV-С7 1ПК47.15-8.АтV-С8 1ПК47.15-8.АтV-С9	490 (5000)	14,70 (150)	0	0	475,30 (4850)	34,30 (350)	5,29 (54)
1ПК59.10-4,5.АтV-С7 1ПК59.10-4,5.АтV-С8 1ПК59.10-4,5.АтV-С9	539 (5500)	16,17 (165)	0	0	522,83 (5335)	34,30 (350)	5,49 (56)
1ПК59.10-6.АтV-С7 1ПК59.10-6.АтV-С8 1ПК59.10-6.АтV-С9	578,20 (5900)	17,64 (180)	0	0	560,56 (5720)	34,30 (350)	10,78 (110)
1ПК59.10-8.АтV-С7 1ПК59.10-8.АтV-С8 1ПК59.10-8.АтV-С9	578,20 (5900)	17,64 (180)	0	0	560,56 (5720)	34,30 (350)	15,88 (162)

Инв.№ подл. | Подпись и дата | Взам.инв.№

Величины предварительных напряжений в арматуре и потери предварительного напряжения

Продолжение таблицы 1

Марка плит	Предварительное напряжение в арматуре, учитываемое при назначении длины заготовки σ_{sp}, МПа (кгс/см²)	Потери предварительного напряжения до обжатия бетона, МПа /(кгс/см²)			Предварительное напряжение в арматуре перед бетонированием МПа (кгс/см²)	Потери предварительного напряжения после обжатия бетона МПа (кгс/см²)	
		Релаксация напряжения стали	Деформация анкеров	Деформация форм		Усадка бетона	Ползучесть бетона
1ПК59.12-4,5.АтV-С7 1ПК59.12-4,5.АтV-С8 1ПК59.12-4,5.АтV-С9	539 (5500)	16,17 (165)	0	0	522,83 (5335)	34,30 (350)	4,70 (48)
1ПК59.12-6.АтV-С7 1ПК59.12-6.АтV-С8 1ПК59.12-6.АтV-С9	578,20 (5900)	17,64 (180)	0	0	560,56 (5720)	34,30 (350)	9,80 (100)
1ПК59.12-8.АтV-С7 1ПК59.12-8.АтV-С8 1ПК59.12-8.АтV-С9	578,20 (5900)	17,64 (180)	0	0	560,56 (5720)	34,30 (350)	15,88 (162)
1ПК59.15-4,5.АтV-С7 1ПК59.15-4,5.АтV-С8 1ПК59.15-4,5.АтV-С9	539 (5500)	16,17 (165)	0	0	522,83 (5335)	34,30 (350)	4,12 (42)
1ПК59.15-6.АтV-С7 1ПК59.15-6.АтV-С8 1ПК59.15-6.АтV-С9	578,20 (5900)	17,64 (180)	0	0	560,56 (5720)	34,30 (350)	9,31 (95)
1ПК59.15-8.АтV-С7 1ПК59.15-8.АтV-С8 1ПК59.15-8.АтV-С9	578,20 (5900)	17,64 (180)	0	0	560,56 (5720)	34,30 (350)	15,39 (157)

Инв.№ подл. | Подпись и дата | Взам.инв.№

Величины предварительных напряжений в арматуре и потери предварительного напряжения

Продолжение таблицы 1

Марка плит	Предварительное напряжение в арматуре, учитываемое при назначении длины заготовки σ_{sp}, МПа (кгс/см²)	Потери предварительного напряжения до обжатия бетона, МПа (кгс/см²)			Предварительное напряжение в арматуре перед бетонированием МПа (кгс/см²)	Потери предварительного напряжения после обжатия бетона МПа (кгс/см²)	
		Релаксация напряжения стали	Деформация анкеров	Деформация форм		Усадка бетона	Ползучесть бетона
1ПК62.10-4,5.АтV-С7 1ПК62.10-4,5.АтV-С8 1ПК62.10-4,5.АтV-С9	539 (5500)	16,17 (165)	0	0	522,83 (5335)	34,30 (350)	6,47 (66)
1ПК62.10-6.АтV-С7 1ПК62.10-6.АтV-С8 1ПК62.10-6.АтV-С9	578,20 (5900)	17,64 (180)	0	0	560,56 (5720)	34,30 (350)	12,05 (123)
1ПК62.10-8.АтV-С7 1ПК62.10-8.АтV-С8 1ПК62.10-8.АтV-С9	578,20 (5900)	17,64 (180)	0	0	560,56 (5720)	34,30 (350)	18,91 (193)
1ПК62.12-4,5.АтV-С7 1ПК62.12-4,5.АтV-С8 1ПК62.12-4,5.АтV-С9	539 (5500)	16,17 (165)	0	0	522,83 (5335)	34,30 (350)	5,99 (61)
1ПК62.12-6.АтV-С7 1ПК62.12-6.АтV-С8 1ПК62.12-6.АтV-С9	578,20 (5900)	17,64 (180)	0	0	560,56 (5720)	34,30 (350)	12,45 (127)
1ПК62.12-8.АтV-С7 1ПК62.12-8.АтV-С8 1ПК62.12-8.АтV-С9	578,20 (5900)	17,64 (180)	0	0	560,56 (5720)	34,30 (350)	18,82 (192)

Инв.№подл. | подпись и дата | Взам.инв.№

Величины предварительных напряжений в арматуре и потери предварительного напряжения

Продолжение таблицы 1

Марка плит	Предварительное напряжение в арматуру, учитываемое при назначении длины заготовки σ_{sp}, МПа (кгс/см²)	Потери предварительного напряжения до обжатия бетона, МПа (кгс/см²)			Предварительное напряжение в арматуре перед бетонированием МПа (кгс/см²)	Потери предварительного напряжения после обжатия бетона МПа (кгс/см²)	
		Релаксация напряжения стали	Деформация анкеров	Деформация форм		Усадка бетона	Ползучесть бетона
1ПК62.15-4,5.АтV-С7 1ПК62.15-4,5.АтV-С8 1ПК62.15-4,5.АтV-С9	578,20 (5900)	17,64 (180)	0	0	560,56 (5720)	34,30 (350)	6,08 (62)
1ПК62.15-6.АтV-С7 1ПК62.15-6.АтV-С8 1ПК62.15-6.АтV-С9	578,20 (5900)	17,64 (180)	0	0	560,56 (5720)	34,30 (350)	11,47 (117)
1ПК62.15-8.АтV-С7 1ПК62.15-8.АтV-С8 1ПК62.15-8.АтV-С9	578,20 (5900)	17,64 (180)	0	0	560,56 (5720)	34,30 (350)	18,82 (192)
1ПК71.10-4,5.АтV-С7 1ПК71.10-4,5.АтV-С8 1ПК71.10-4,5.АтV-С9	578,20 (5900)	17,64 (180)	0	0	560,56 (5720)	34,30 (350)	14,01 (143)
1ПК71.10-6.АтV-С7 1ПК71.10-6.АтV-С8 1ПК71.10-6.АтV-С9	578,20 (5900)	17,64 (180)	0	0	560,56 (5720)	34,30 (350)	20,87 (213)
1ПК71.10-8.АтV-С7 1ПК71.10-8.АтV-С8 1ПК71.10-8.АтV-С9	578,20 (5900)	17,64 (180)	0	0	560,56 (5720)	34,30 (350)	30,77 (314)

Инв.№ подл. | Подпись и дата | Взам.инв.№

Величины предварительных напряжений в арматуре и потери предварительного напряжения

Продолжение таблицы 1

Марка плит	Предварительное напряжение в арматуре, учитываемое при назначении длины заготовки σ_{sp}, МПа (кгс/см²)	Потери предварительного напряжения до обжатия бетона, МПа (кгс/см²)			Предварительное напряжение в арматуре перед бетонированием МПа (кгс/см²)	Потери предварительного напряжения после обжатия бетона МПа (кгс/см²)	
		Релаксация напряжения стали	Деформация анкеров	Деформация форм		Усадка бетона	Ползучесть бетона
1ПК71.12-4,5.АтV-С7 1ПК71.12-4,5.АтV-С8 1ПК71.12-4,5.АтV-С9	578,20 (5900)	17,64 (180)	0	0	560,56 (5720)	34,30 (350)	13,43 (137)
1ПК71.12-6.АтV-С7 1ПК71.12-6.АтV-С8 1ПК71.12-6.АтV-С9	578,20 (5900)	17,64 (180)	0	0	560,56 (5720)	34,30 (350)	20,97 (214)
1ПК71.12-8.АтV-С7 1ПК71.12-8.АтV-С8 1ПК71.12-8.АтV-С9	578,20 (5900)	17,64 (180)	0	0	560,56 (5720)	34,30 (350)	29,79 (304)
1ПК71.15-4,5.АтV-С7 1ПК71.15-4,5.АтV-С8 1ПК71.15-4,5.АтV-С9	578,20 (5900)	17,64 (180)	0	0	560,56 (5720)	34,30 (350)	11,76 (120)
1ПК71.15-6.АтV-С7 1ПК71.15-6.АтV-С8 1ПК71.15-6.АтV-С9	578,20 (5900)	17,64 (180)	0	0	560,56 (5720)	34,30 (350)	20,09 (205)
1ПК71.15-8.АтV-С7 1ПК71.15-8.АтV-С8 1ПК71.15-8.АтV-С9	578,20 (5900)	17,64 (180)	0	0	560,56 (5720)	34,30 (350)	28,91 (295)

Инв.№ подл. | Подпись и дата | Взам.инв.№

Схема опирания и загружения при испытании плит

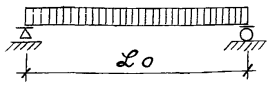

Расчетные пролеты и площади загружения при испытании плит

Таблица 2

Марка плит	Расчетный пролет ℒo, мм	Площадь загружения, м²
1ПК47.10-8.АтV-С7 1ПК47.10-8.АтV-С8 1ПК47.10-8.АтV-С9	4560	4,56×0,96
1ПК47.12-8.АтV-С7 1ПК47.12-8.АтV-С8 1ПК47.12-8.АтV-С9	4560	4,56×1,16
1ПК47.15-8.АтV-С7 1ПК47.15-8.АтV-С8 1ПК47.15-8.АтV-С9	4560	4,56×1,46
1ПК59.10-4,5.АтV-С7 1ПК59.10-4,5.АтV-С8 1ПК59.10-4,5.АтV-С9 1ПК59.10-6.АтV-С7 1ПК59.10-6.АтV-С8 1ПК59.10-6.АтV-С9 1ПК59.10-8.АтV-С7 1ПК59.10-8.АтV-С8 1ПК59.10-8.АтV-С9	5760	5,76×0,96
1ПК59.12-4,5.АтV-С7 1ПК59.12-4,5.АтV-С8 1ПК59.12-4,5.АтV-С9	5760	5,76×1,16
1ПК59.12-6.АтV-С7 1ПК59.12-6.АтV-С8 1ПК59.12-6.АтV-С9 1ПК59.12-8.АтV-С7 1ПК59.12-8.АтV-С8 1ПК59.12-8.АтV-С9	5760	5,76×1,16
1ПК59.15-4,5.АтV-С7 1ПК59.15-4,5.АтV-С8 1ПК59.15-4,5.АтV-С9 1ПК59.15-6.АтV-С7 1ПК59.15-6.АтV-С8 1ПК59.15-6.АтV-С9 1ПК59.15-8.АтV-С7 1ПК59.15-8.АтV-С8 1ПК59.15-8.АтV-С9	5760	5,76×1,46
1ПК62.10-4,5.АтV-С7 1ПК62.10-4,5.АтV-С8 1ПК62.10-4,5.АтV-С9 1ПК62.10-6.АтV-С7 1ПК62.10-6.АтV-С8 1ПК62.10-6.АтV-С9	6060	6,06×0,96

Инв.№подл. | Подпись и дата | Взам.инв.№

Расчетные пролеты и площади загружения при испытании плит

Продолжение таблицы 2

Марка плит	Расчетный пролет l_o, мм	Площадь загружения, м²
1ПК62.10-8.АтV-С7	6060	6,06х0,96
1ПК62.10-8.АтV-С8		
1ПК62.10-8.АтV-С9		
1ПК62.12-4,5.АтV-С7		6,06х1,16
1ПК62.12-4,5.АтV-С8		
1ПК62.12-4,5.АтV-С9		
1ПК62.12-6.АтV-С7		
1ПК62.12-6.АтV-С8		
1ПК62.12-6.АтV-С9		
1ПК62.12-8.АтV-С7		
1ПК62.12-8.АтV-С8		
1ПК62.12-8.АтV-С9		
1ПК62.15-4,5.АтV-С7		6,06х1,46
1ПК62.15-4,5.АтV-С8		
1ПК62.15-4,5.АтV-С9		
1ПК62.15-6.АтV-С7		
1ПК62.15-6.АтV-С8		
1ПК62.15-6.АтV-С9		
1ПК62.15-8.АтV-С7		
1ПК62.15-8.АтV-С8		
1ПК62.15-8.АтV-С9		
1ПК71.10-4,5.АтV-С7	6960	6,96х0,96
1ПК71.10-4,5.АтV-С8		
1ПК71.10-4,5.АтV-С9		

Марка плит	Расчетный пролет l_o, мм	Площадь загружения, м²
1ПК71.10-6.АтV-С7	6960	6,96х0,96
1ПК71.10-6.АтV-С8		
1ПК71.10-6.АтV-С9		
1ПК71.10-8.АтV-С7		
1ПК71.10-8.АтV-С8		
1ПК71.10-6.АтV-С9		
1ПК71.12-4,5.АтV-С7		6,96х1,16
1ПК71.12-4,5.АтV-С8		
1ПК71.12-4,5.АтV-С9		
1ПК71.12-6.АтV-С7		
1ПК71.12-6.АтV-С8		
1ПК71.12-6.АтV-С9		
1ПК71.12-8.АтV-С7		
1ПК71.12-8.АтV-С8		
1ПК71.12-8.АтV-С9		
1ПК71.15-4,5.АтV-С7		6,96х1,46
1ПК71.15-4,5.АтV-С8		
1ПК71.15-4,5.АтV-С9		
1ПК71.15-6.АтV-С7		
1ПК71.15-6.АтV-С8		
1ПК71.15-6.АтV-С9		
1ПК71.15-8.АтV-С7		
1ПК71.15-8.АтV-С8		
1ПК71.15-8.АтV-С9		

Инв.№подл. | Подпись и дата | Взам.инв.№

Таблица расчетных прогибов

Таблица 3

Марка плит	Расчетный пролет $\mathcal{L}_o$, мм	Расчетный прогиб от постоянной и длительной нагрузки, см
1ПК47.10-8.АтV-С7 1ПК47.10-8.АтV-С8 1ПК47.10-8.АтV-С9	4560	0,56
1ПК47.12-8.АтV-С7 1ПК47.12-8.АтV-С8 1ПК47.12-8.АтV-С9	4560	0,57
1ПК47.15-8.АтV-С7 1ПК47.15-8.АтV-С8 1ПК47.15-8.АтV-С9	4560	1,30
1ПК59.10-4,5.АтV-С7 1ПК59.10-4,5.АтV-С8 1ПК59.10-4,5.АтV-С9	5760	1,01
1ПК59.10-6.АтV-С7 1ПК59.10-6.АтV-С8 1ПК59.10-6.АтV-С9	5760	1,12
1ПК59.10-8.АтV-С7 1ПК59.10-8.АтV-С8 1ПК59.10-8.АтV-С9	5760	2,84
1ПК59.12-4,5.АтV-С7 1ПК59.12-4,5.АтV-С8 1ПК59.12-4,5.АтV-С9	5760	1,02
1ПК59.12-6.АтV-С7 1ПК59.12-6.АтV-С8 1ПК59.12-6.АтV-С9	5760	1,82
1ПК59.12-8.АтV-С7 1ПК59.12-8.АтV-С8 1ПК59.12-8.АтV-С9	5760	2,66
1ПК59.15-4,5.АтV-С7 1ПК59.15-4,5.АтV-С8 1ПК59.15-4,5.АтV-С9	5760	1,69
1ПК59.15-6.АтV-С7 1ПК59.15-6.АтV-С8 1ПК59.15-6.АтV-С9	5760	2,19
1ПК59.15-8АтV-С7 1ПК59.15-8.АтV-С8 1ПК59.15-8.АтV-С9	5760	2,61
1ПК62.10-4,5.АтV-С7 1ПК62.10-4,5.АтV-С8 1ПК62.10-4,5.АтV-С9	6060	1,76
1ПК62.10-6.АтV-С7 1ПК62.10-6.АтV-С8 1ПК62.10-6.АтV-С9	6060	2,08

Взам. инв. № | Подпись и дата | Инв. № подл.

Таблица расчетных прогибов

Продолжение таблицы 3

Марка плит	Расчетный пролет l_o, мм	Расчетный прогиб от постоянной и длительной нагрузки, см	Марка плит	Расчетный пролет l_o, мм	Расчетный прогиб от постоянной и длительной нагрузки, см
1ПК62.10-8.АтV-С7 1ПК62.10-8.АтV-С8 1ПК62.10-8.АтV-С9	6060	3,00	1ПК71.10-6.АтV-С7 1ПК71.10-6.АтV-С8 1ПК71.10-6.АтV-С9	6960	2,14
1ПК62.12-4,5.АтV-С7 1ПК62.12-4,5.АтV-С8 1ПК62.12-4,5.АтV-С9		2,53	1ПК71.10-8.АтV-С7 1ПК71.10-8.АтV-С8 1ПК71.10-8.АтV-С9		2,39
1ПК62.12-6.АтV-С7 1ПК62.12-6.АтV-С8 1ПК62.12-6.АтV-С9		1,68	1ПК71.12-4,5.АтV-С7 1ПК71.12-4,5.АтV-С8 1ПК71.12-4,5.АтV-С9		1,88
1ПК62.12-8.АтV-С7 1ПК62.12-8.АтV-С8 1ПК62.12-8.АтV-С9		3,00	1ПК71.12-6.АтV-С7 1ПК71.12-6.АтV-С8 1ПК71.12-6.АтV-С9		2,11
1ПК62.15-4,5.АтV-С7 1ПК62.15-4,5.АтV-С8 1ПК62.15-4,5.АтV-С9		1,46	1ПК71.12-8.АтV-С7 1ПК71.12-8.АтV-С8 1ПК71.12-8.АтV-С9		2,34
1ПК62.15-6.АтV-С7 1ПК62.15-6.АтV-С8 1ПК62.15-6.АтV-С9		2,77	1ПК71.15-4,5.АтV-С7 1ПК71.15-4,5.АтV-С8 1ПК71.15-4,5.АтV-С9		2,58
1ПК62.15-8.АтV-С7 1ПК62.15-8.АтV-С8 1ПК62.15-8.АтV-С9		2,52	1ПК71.15-6.АтV-С7 1ПК71.15-6.АтV-С8 1ПК71.15-6.АтV-С9		2,21
1ПК71.10-4,5.АтV-С7 1ПК71.10-4,5.АтV-С8 1ПК71.10-4,5.АтV-С9	6960	1,87	1ПК71.15-8.АтV-С7 1ПК71.15-8.АтV-С8 1ПК71.15-8.АтV-С9		2,80

Инв.№ подл. | Подпись и дата | Взам. инв.№

Данные для испытаний. Проверка прочности по ГОСТ 8829-85

Таблица 4

Марка плит	Виды разрушений и величина коэффициента „с"	Величина разрушающей нагрузки q, кПа [(кгс/м²)]		
	1. Текучесть продольной растянутой арматуры до наступления раздробления бетона сжатой зоны с = 1,4	При которой плиты признаются годными		при которой требуется повторное испытание
	1. Разрыв продольной растянутой арматуры 2. Раздробление бетона сжатой зоны до наступления текучести продольной растянутой арматуры с = 1,6	с учетом собственного веса плиты	без учета собственного веса плиты	без учета собственного веса плиты
1ПК47.10-8.АтV-С7	1,4	≥ 16,15 (≥ 1648)	≥ 12,92 (≥ 1318)	12,92 > q ≥ 10,98 (1318 > q ≥ 1120)
1ПК47.10-8.АтV-С8	1,6	≥ 18,45 (≥ 1883)	≥ 15,22 (≥ 1553)	15,22 > q ≥ 12,94 1553 > q ≥ 1320
1ПК47.10-8.АтV-С9				
1ПК47.12-8.АтV-С7	1,4	≥ 16,04 (≥ 1637)	≥ 12,81 (≥ 1307)	12,81 > q ≥ 10,89 (1307 > q ≥ 1111)
1ПК47.12-8.АтV-С8	1,6	≥ 18,33 (≥ 1870)	≥ 15,09 (≥ 1540)	15,09 > q ≥ 12,83 (1540 > q ≥ 1309)
1ПК47.12-8.АтV-С9				
1ПК47.15-8.АтV-С7	1,4	≥ 16,21 (≥ 1654)	≥ 12,78 (≥ 1304)	12,78 > q ≥ 10,86 (1304 > q ≥ 1108)
1ПК47.15-8.АтV-С8	1,6	≥ 18,52 (≥ 1890)	≥ 15,09 (≥ 1540)	15,09 > q ≥ 12,83 (1540 > q ≥ 1309)
1ПК47.15-8.АтV-С9				
1ПК59.10-4,5.АтV-С7	1,4	≥ 11,52 (≥ 1138)	≥ 7,92 (≥ 808)	7,92 > q ≥ 6,72 (808 > q ≥ 686)
1ПК59.10-4,5.АтV-С8	1,6	≥ 12,74 (≥ 1300)	≥ 9,51 (≥ 970)	9,51 > q ≥ 8,08 (970 > q ≥ 824)
1ПК59.10-4,5.АтV-С9				
1ПК59.10-6.АтV-С7	1,4	≥ 13,29 (≥ 1356)	≥ 10,06 (≥ 1026)	10,06 > q ≥ 8,55 (1026 > q ≥ 872)
1ПК59.10-6.АтV-С8	1,6	≥ 15,19 (≥ 1550)	≥ 11,96 (≥ 1220)	11,96 > q ≥ 10,16 (1220 > q ≥ 1037)
1ПК59.10-6.АтV-С9				
1ПК59.10-8.АтV-С7	1,4	≥ 16,15 (≥ 1648)	≥ 12,92 (≥ 1318)	12,92 > q ≥ 10,98 (1318 > q ≥ 1120)
1ПК59.10-8.АтV-С8	1,6	≥ 18,45 (≥ 1883)	≥ 15,22 (≥ 1553)	15,22 > q ≥ 12,94 (1553 > q ≥ 1320)
1ПК59.10-8.АтV-С9				

Инв. № подл. | Подпись и дата | Взам. инв. №

Данные для испытаний. Проверка прочности по ГОСТ 8829-85 Продолжение таблицы 4

Марка плит	Виды разрушений и величина коэффициента „С"	Величина разрушающей нагрузки q, кПа/(кгс/м²)		
	1. Текучесть продольной растянутой арматуры до наступления раздробления бетона сжатой зоны С = 1,4	при которой плиты признаются годными		при которой требуется повторное испытание
	1. Разрыв продольной растянутой арматуры 2. Раздробление бетона сжатой зоны до наступления текучести продольной растянутой арматуры С = 1,6	с учетом собственного веса плиты	без учета собственного веса плиты	без учета собственного веса плиты
1ПК59.12-4,5.АтV-С7	1,4	≥ 11,07 (≥ 1130)	≥ 7,84 (≥ 800)	7,84 > q ≥ 6,66 (800 > q ≥ 680)
1ПК59.12-4,5.АтV-С8	1,6	≥ 12,65 (≥ 1291)	≥ 9,42 (≥ 961)	9,42 > q ≥ 8,01 (961 > q ≥ 817)
1ПК59.12-4,5.АтV-С9				
1ПК59.12-6.АтV-С7	1,4	≥ 13,20 (≥ 1347)	≥ 9,97 (≥ 1017)	9,97 > q ≥ 8,47 (1017 > q ≥ 864)
1ПК59.12-6.АтV-С8	1,6	≥ 15,08 (≥ 1539)	≥ 11,85 (≥ 1209)	11,85 > q ≥ 10,07 (1209 > q ≥ 1028)
1ПК59.12-6.АтV-С9				
1ПК59.12-8.АтV-С7	1,4	≥ 16,04 (≥ 1637)	≥ 12,81 (≥ 1307)	12,81 > q ≥ 10,89 (1307 > q ≥ 1111)
1ПК59.12-8.АтV-С8	1,6	≥ 18,33 (≥ 1870)	≥ 15,09 (≥ 1540)	15,09 > q ≥ 12,83 (1540 > q ≥ 1309)
1ПК59.12-8.АтV-С9				
1ПК59.15-4,5.АтV-С7	1,4	≥ 11,28 (≥ 1151)	≥ 7,85 (≥ 801)	7,85 > q ≥ 6,67 (801 > q ≥ 681)
1ПК59.15-4,5.АтV-С8	1,6	≥ 12,89 (≥ 1315)	≥ 9,46 (≥ 965)	9,46 > q ≥ 8,04 (965 > q ≥ 820)
1ПК59.15-4,5.АтV-С9				
1ПК59.15-6.АтV-С7	1,4	≥ 13,39 (≥ 1366)	≥ 9,96 (≥ 1016)	9,96 > q ≥ 8,47 (1016 > q ≥ 864)
1ПК59.15-6.АтV-С8	1,6	≥ 15,31 (≥ 1562)	≥ 11,88 (≥ 1212)	11,88 > q ≥ 10,09 (1212 > q ≥ 1030)
1ПК59.15-6.АтV-С9				
1ПК59.15-8.АтV-С7	1,4	≥ 16,21 (≥ 1654)	≥ 12,79 (≥ 1304)	12,79 > q ≥ 10,86 (1304 > q ≥ 1108)
1ПК59.15-8АтV-С8	1,6	≥ 18,52 (≥ 1890)	≥ 15,09 (≥ 1540)	15,09 > q ≥ 12,83 (1540 > q ≥ 1309)
1ПК59.15-8.АтV-С9				

Инв.№подл. | Подпись и дата | Взам.инв.№

Данные для испытаний. Проверка прочности по ГОСТ 8829-85

Продолжение таблицы 4

Марка плит	Виды разрушений и величина коэффициента „С"	Величина разрушающей нагрузки q, кПа/(кгс/м²)		
	1. Текучесть продольной растянутой арматуры до наступления раздробления бетона сжатой зоны С = 1,4 1. Разрыв продольной растянутой арматуры 2. Раздробление бетона сжатой зоны до наступления текучести продольной растянутой арматуры С = 1,6	При которой плиты признаются годными		при которой требуется лабораторное испытание
		с учетом собственного веса плиты	без учета собственного веса плиты	Без учета собственного веса плиты
1ПК62.10-4,5.АтV-С7	1,4	≥ 11,52 (≥ 1138)	≥ 7,92 (≥ 808)	7,92 > q ≥ 6,72 (808 > q ≥ 686)
1ПК62.10-4,5.АтV-С8 1ПК62.10-4,5.АтV-С9	1,6	≥ 12,74 (≥ 1300)	≥ 9,51 (≥ 970)	9,51 > q ≥ 8,08 (970 > q ≥ 824)
1ПК62.10-6.АтV-С7	1,4	≥ 13,29 (≥ 1356)	≥ 10,06 (≥ 1026)	10,06 > q ≥ 8,55 (1026 > q ≥ 872)
1ПК62.10-6.АтV-С8 1ПК62.10-6.АтV-С9	1,6	≥ 15,19 (≥ 1550)	≥ 11,96 (≥ 1220)	11,96 > q ≥ 10,16 (1220 > q ≥ 1037)
1ПК62.10-8.АтV-С7	1,4	≥ 16,15 (≥ 1648)	≥ 12,92 (≥ 1318)	12,92 > q ≥ 10,98 (1318 > q ≥ 1120)
1ПК62.10-8.АтV-С8 1ПК62.10-8.АтV-С9	1,6	≥ 18,45 (≥ 1883)	≥ 15,22 (≥ 1553)	15,22 > q ≥ 12,94 (1553 > q ≥ 1320)
1ПК62.12-4,5.АтV-С7	1,4	≥ 11,07 (≥ 1130)	≥ 7,84 (≥ 800)	7,84 > q ≥ 6,66 (800 > q ≥ 680)
1ПК62.12-4,5.АтV-С8 1ПК62.12-4,5.АтV-С9	1,6	≥ 12,65 (≥ 1291)	≥ 9,42 (≥ 961)	9,42 > q ≥ 8,01 (961 > q ≥ 817)
1ПК62.12-6.АтV-С7	1,4	≥ 13,20 (≥ 1347)	≥ 9,97 (≥ 1017)	9,97 > q ≥ 8,47 (1017 > q ≥ 864)
1ПК62.12-6.АтV-С8 1ПК62.12-6.АтV-С9	1,6	≥ 15,08 (≥ 1539)	≥ 11,85 (≥ 1209)	11,85 > q ≥ 10,07 (1209 > q ≥ 1028)
1ПК62.12-8.АтV-С7	1,4	≥ 16,04 (≥ 1637)	≥ 12,81 (≥ 1307)	12,81 > q ≥ 10,89 (1307 > q ≥ 1111)
1ПК62.12-8.АтV-С8 1ПК62.12-8.АтV-С9	1,6	≥ 18,33 (≥ 1870)	≥ 15,09 (≥ 1540)	15,09 > q ≥ 12,83 (1540 > q ≥ 1309)

Инв.№подл. | Подпись и дата | Взам.инв.№

Данные для испытаний. Проверка прочности по ГОСТ 8829-85 Продолжение таблицы 4

Марка плит	Виды разрушений и величина коэффициента „С"		Величина разрушающей нагрузки q, кПа/(кгс/м²)		
	1. Текучесть продольной растянутой арматуры до наступления раздробления бетона сжатой зоны С = 1,4		при которой плиты признаются годными		при которой требуется повторное испытание
	1. Разрыв продольной растянутой арматуры. 2. Раздробление бетона сжатой зоны до наступления текучести продольной растянутой арматуры С = 1,6		с учетом собственного веса плиты	без учета собственного веса плиты	без учета собственного веса плиты
1ПК62.15-4,5.АтV-С7	1,4		≥ 11,28 (≥ 1151)	≥ 7,85 (≥ 801)	7,85 > q ≥ 6,67 (801 > q ≥ 681)
1ПК62.15-4,5.АтV-С8	1,6		≥ 12,89 (≥ 1315)	≥ 9,46 (≥ 965)	9,46 > q ≥ 8,04 (965 > q ≥ 820)
1ПК62.15-4,5.АтV-С9					
1ПК62.15-6.АтV-С7	1,4		≥ 13,39 (≥ 1366)	≥ 9,96 (≥ 1016)	9,96 > q ≥ 8,47 (1016 > q ≥ 864)
1ПК62.15-6.АтV-С8	1,6		≥ 15,31 (≥ 1562)	≥ 11,88 (≥ 1212)	11,88 > q ≥ 10,09 (1212 > q ≥ 1030)
1ПК62.15-6.АтV-С9					
1ПК62.15-8.АтV-С7	1,4		≥ 16,21 (≥ 1654)	≥ 12,79 (≥ 1304)	12,79 > q ≥ 10,86 (1304 > q ≥ 1108)
1ПК62.15-8.АтV-С8	1.6		≥ 18,52 (≥ 1890)	≥ 15,09 (≥ 1540)	15,09 > q ≥ 12,83 (1540 > q ≥ 1309)
1ПК62.15-8.АтV-С9					
1ПК71.10-4,5.АтV-С7	1,4		≥ 11,52 (≥ 1138)	≥ 7,92 (≥ 808)	7,92 > q ≥ 6,72 (808 > q ≥ 686)
1ПК71.10-4,5.АтV-С8	1,6		≥ 12,74 (≥ 1300)	≥ 9,51 (≥ 970)	9,51 > q ≥ 8,08 (970 > q ≥ 824)
1ПК71.10-4,5.АтV-С9					
1ПК71.10-6.АтV-С7	1,4		≥ 13,29 (≥ 1356)	≥ 10,06 (≥ 1026)	10,06 > q ≥ 8,55 (1026 > q ≥ 872)
1ПК71.10-6.АтV-С8	1,6		≥ 15,50 (≥ 1550)	≥ 11,96 (≥ 1220)	11,96 > q ≥ 10,16 (1220 > q ≥ 1037)
1ПК71.10-6.АтV-С9					
1ПК71.10-8.АтV-С7	1,4		≥ 16,15 (≥ 1648)	≥ 12,92 (≥ 1318)	12,92 > q ≥ 10,98 (1318 > q ≥ 1120)
1ПК71.10-8.АтV-С8	1,6		≥ 18,45 (≥ 1883)	≥ 15,22 (≥ 1553)	15,22 > q ≥ 12,94 (1553 > q ≥ 1320)
1ПК71.10-8.АтV-С9					

Инв.№подл. | Подпись и дата | Взам.инв.№

Данные для испытаний. Проверка прочности по ГОСТ 8829-85 Продолжение таблицы 4

Марка плит	Виды разрушений и величина коэффициента „С"	Величина разрушающей нагрузки q, кПа/(кгс/м²)		
	1. Текучесть продольной растянутой арматуры до наступления раздробления бетона сжатой зоны С = 1,4	при которой плиты признаются годными		при которой требуется повторное испытание
	1. Разрыв продольной растянутой арматуры 2. Раздробление бетона сжатой зоны до наступления текучести продольной растянутой арматуры С = 1,6	с учетом собственного веса плиты	без учета собственного веса плиты	без учета собственного веса плиты
1ПК71.12-4,5.АтV-С7	1,4	≥ 11,07 (≥ 1130)	≥ 7,84 (≥ 800)	7,84 > q ≥ 6,66 (800 > q ≥ 680)
1ПК71.12-4,5.АтV-С8	1,6	≥ 12,65 (≥ 1291)	≥ 9,42 (≥ 961)	9,42 > q ≥ 8,01 (961 > q ≥ 817)
1ПК71.12-4,5.АтV-С9				
1ПК71.12-6.АтV-С7	1,4	≥ 13,20 (≥ 1347)	≥ 9,97 (≥ 1017)	9,97 > q ≥ 8,47 (1017 > q ≥ 864)
1ПК71.12-6.АтV-С8	1,6	≥ 15,08 (≥ 1539)	≥ 11,85 (≥ 1209)	11,85 > q ≥ 10,07 (1209 > q ≥ 1028)
1ПК71.12-6.АтV-С9				
1ПК71.12-8.АтV-С7	1,4	≥ 16,04 (≥ 1637)	≥ 12,81 (≥ 1307)	12,81 > q ≥ 10,89 (1307 > q ≥ 1111)
1ПК71.12-8.АтV-С8	1,6	≥ 18,33 (≥ 1870)	≥ 15,09 (≥ 1540)	15,09 > q ≥ 12,83 (1540 > q ≥ 1309)
1ПК71.12-8.АтV-С9				
1ПК71.15-4,5.АтV-С7	1,4	> 11,28 (≥ 1151)	≥ 7,85 (≥ 801)	7,85 > q ≥ 6,67 (801 > q ≥ 681)
1ПК71.15-4,5.АтV-С8	1,6	≥ 12,89 (≥ 1315)	≥ 9,46 (≥ 965)	9,46 > q ≥ 8,04 (965 > q ≥ 820)
1ПК71.15-4,5.АтV-С9				
1ПК71.15-6.АтV-С7	1,4	> 13,39 (≥ 1366)	≥ 9,96 (≥ 1016)	9,96 > q ≥ 8,47 (1016 > q ≥ 864)
1ПК71.15-6.АтV-С8	1,6	≥ 15,31 (≥ 1562)	≥ 11,88 (≥ 1212)	11,88 > q ≥ 10,09 (1212 > q ≥ 1030)
1ПК71.15-6.АтV-С9				
1ПК71.15-8.АтV-С7	1,4	≥ 16,21 (≥ 1654)	≥ 12,79 (≥ 1304)	12,79 > q ≥ 10,86 (1304 > q ≥ 1108)
1ПК71.15-8.АтV-С8	1,6	≥ 18,52 (≥ 1890)	≥ 15,09 (≥ 1540)	15,09 > q ≥ 12,83 (1540 > q ≥ 1309)
1ПК71.15-8.АтV-С9				

Инв.№ подл. | Подпись и дата | Взам.инв.№

Данные для испытаний. Проверка жесткости по ГОСТ 8829-85

Таблица 5

Марка плит	Срок испытания плит после их изготовления в сутках	Контрольная нагрузка за вычетом собственного веса плиты кгс/м² (кгс)	$f_{дл}/f_{пред}$ %	Прогиб от приложенной контрольной нагрузки $f_к$, см	Прогиб f измеренный (см. ГОСТ п. 6.2), см	
					При котором плиты признаются годными	При котором требуется повторное испытание
1ПК47.10-8.АтV-С7	14	7,58 (773)	24	0,27	0,33	$0,33 < f \leq 0,35$
1ПК47.10-8.АтV-С8	28	7,48 (763)	24	0,27	0,32	$0,32 < f \leq 0,35$
1ПК47.10-8.АтV-С9	100	7,30 (745)	24	0,26	0,32	$0,32 < f \leq 0,34$
1ПК47.12-8.АтV-С7	14	7,51 (766)	24	0,27	0,32	$0,32 < f \leq 0,35$
1ПК47.12-8.АтV-С8	28	7,41 (756)	24	0,27	0,32	$0,32 < f \leq 0,35$
1ПК47.12-8.АтV-С9	100	7,24 (739)	24	0,26	0,32	$0,32 < f \leq 0,34$
1ПК47.15-8.АтV-С7	14	7,44 (759)	56	0,44	0,52	$0,52 < f \leq 0,57$
1ПК47.15-8.АтV-С8	28	7,35 (750)	56	0,43	0,52	$0,52 < f \leq 0,56$
1ПК47.15-8.АтV-С9	100	7,20 (735)	56	0,42	0,51	$0,51 < f \leq 0,55$
1ПК59.10-4,5.АтV-С7	14	4,15 (423)	34	0,37	0,44	$0,44 < f \leq 0,48$
1ПК59.10-4,5.АтV-С8	28	4,09 (417)	34	0,37	0,44	$0,44 < f \leq 0,48$
1ПК59.10-4,5.АтV-С9	100	3,98 (406)	34	0,36	0,43	$0,43 < f \leq 0,47$
1ПК59.10-6.АтV-С7	14	5,67 (579)	38	0,51	0,61	$0,61 < f \leq 0,66$
1ПК59.10-6.АтV-С8	28	5,59 (570)	38	0,51	0,61	$0,61 < f \leq 0,66$
1ПК59.10-6.АтV-С9	100	5,42 (553)	38	0,50	0,60	$0,61 < f \leq 0,65$
1ПК59.10-8.АтV-С7	14	7,56 (771)	97	1,04	1,14	$1,14 < f \leq 1,20$
1ПК59.10-8.АтV-С8	28	7,42 (757)	97	1,02	1,12	$1,12 < f \leq 1,18$
1ПК59.10-8.АтV-С9	100	7,18 (733)	97	0,99	1,09	$1,09 < f \leq 1,14$

Инв. № подл. | Подпись и дата | Взам. инв. №

Данные для испытаний. Проверка жесткости по ГОСТ 8829-85

Продолжение таблицы 5

Марка плит	Срок испытания плит после их изготовления в сутках	Контрольная нагрузка за вычетом собственного веса плиты кПа (кгс/м²)	$f_{доп}$ / $f_{пред}$ %	Прогиб от приложенной контрольной нагрузки $f_к$, см	Прогиб f измеренный (см. ГОСТ п. 6.2), см. при котором плиты признаются годными	Прогиб f измеренный (см. ГОСТ п. 6.2), см. при котором требуется повторное испытание
1ПК59.12-4,5.АтV-С7	14	4,11 (419)	35	0,37	0,44	0,44 < f 0,48
1ПК59.12-4,5.АтV-С8	28	4.05 (413)	35	0,36	0,44	0,44 < f 0,47
1ПК59.12-4,5.АтV-С9	100	3,95 (403)	35	0,36	0,43	0,43 < f 0,47
1ПК59.12-6.АтV-С7	14	5,63 (574)	61	0,65	0,78	0,78 < f 0,85
1ПК59.12-6.АтV-С8	28	5,55 (566)	61	0,64	0,77	0,77 < f 0,84
1ПК59.12-6.АтV-С9	100	5,39 (550)	61	0,63	0,75	0,75 < f 0,81
1ПК59.12-8.АтV-С7	14	7,51 (766)	91	0,99	1,09	1,09 < f ≤ 1,14
1ПК59.12-8.АтV-С8	28	7,37 (752)	91	0,97	1,07	1,07 < f ≤ 1,12
1ПК59.12-8.АтV-С9	100	7,12 (727)	91	0,94	1,03	1,03 < f ≤ 1,08
1ПК59.15-4,5.АтV-С7	14	4,09 (417)	58	0,51	0,62	0,62 < f ≤ 0,67
1ПК59.15-4,5.АтV-С8	28	4,04 (412)	58	0,51	0,61	0,61 < f ≤ 0,66
1ПК59.15-4,5.АтV-С9	100	3,94 (402)	58	0,50	0,60	0,60 < f ≤ 0,65
1ПК59.15-6.АтV-С7	14	5,61 (572)	75	0,73	0,88	0,88 < f ≤ 0,95
1ПК59.15-6.АтV-С8	28	5,52 (563)	75	0,72	0,87	0,87 < f ≤ 0,94
1ПК59.15-6.АтV-С9	100	5,37 (548)	75	0,71	0,85	0,85 < f ≤ 0,92
1ПК59.15-8.АтV-С7	14	7,47 (762)	89	0,96	1,06	1,06 < f ≤ 1,11
1ПК59.15-8.АтV-С8	28	7,34 (749)	89	0,94	1,04	1,04 < f ≤ 1,09
1ПК59.15-8.АтV-С9	100	7,10 (724)	89	0,91	1,00	1,00 < f ≤ 1,05

Инв.№ подл. | Подпись и дата | Взам. инв.№

Данные для испытаний. Проверка жесткости по ГОСТ 8829-85

Продолжение таблицы 5

Марка плит	Срок испытания плит после их изготовления в сутках	Контрольная нагрузка за вычетом собственного веса плиты кПа (кгс/м²)	$f_{дл}/f_{прев}$ %	Прогиб от приложенной контрольной нагрузки $f_к$, см	Прогиб f измеренный (см. ГОСТ п. 6.2), см	
					При котором плиты признаются годными	При котором требуется повторное испытание
1ПК62.10-4,5.АтV-С7	14	4,17 (426)	59	0,57	0,69	0,69 < f ≤ 0,74
1ПК62.10-4,5.АтV-С8	28	4,11 (419)	59	0,56	0,68	0,68 < f ≤ 0,73
1ПК62.10-4,5.АтV-С9	100	3,99 (407)	59	0,55	0,66	0,66 < f ≤ 0,71
1ПК62.10-6.АтV-С7	14	5,69 (581)	92	0,95	1,05	1,05 < f ≤ 1,10
1ПК62.10-6.АтV-С8	28	5,60 (571)	92	0,94	1,03	1,03 < f ≤ 1,08
1ПК62.10-6.АтV-С9	100	5,42 (553)	92	0,91	1,00	1,00 < f ≤ 1,05
1ПК62.10-8.АтV-С7	14	7,57 (772)	100	1,18	1,30	1,30 < f ≤ 1,36
1ПК62.10-8.АтV-С8	28	7,42 (757)	100	1,16	1,27	1,27 < f ≤ 1,33
1ПК62.10-8.АтV-С9	100	7,14 (729)	100	1,11	1,23	1,23 < f ≤ 1,28
1ПК62.12-4,5.АтV-С7	14	4,14 (422)	84	0,78	0,93	0,93 < f ≤ 1,01
1ПК62.12-4,5.АтV-С8	28	4,08 (416)	84	0,77	0,92	0,92 < f ≤ 1,00
1ПК62.12-4,5.АтV-С9	100	3,96 (404)	84	0,75	0,90	0,90 < f ≤ 0,97
1ПК62.12-6.АтV-С7	14	5,65 (577)	54	0,67	0,80	0,80 < f ≤ 0,87
1ПК62.12-6.АтV-С8	28	5,56 (567)	54	0,66	0,79	0,79 < f ≤ 0,86
1ПК62.12-6.АтV-С9	100	5,38 (549)	54	0,64	0,77	0,77 < f ≤ 0,83
1ПК62.12-8.АтV-С7	14	7,52 (767)	98	1,15	1,27	1,27 < f ≤ 1,33
1ПК62.12-8.АтV-С8	28	7,37 (752)	98	1,13	1,24	1,24 < f ≤ 1,30
1ПК62.12-8.АтV-С9	100	7,10 (724)	98	1,09	1,20	1,20 < f ≤ 1,25

Взам. инв. № | Подпись и дата | Инв. № подл.

Данные для испытаний. Проверка жесткости по ГОСТ 8829-85

Продолжение таблицы 5

Марка плит	Срок испытания плит после их изготовления в сутках	Контрольная нагрузка за вычетом собственного веса плиты кПа (кгс/м²)	$\frac{f_{дл}}{f_{пред}}$ %	Прогиб от приложенной контрольной нагрузки $f_к$, см	Прогиб f измеренный (см. ГОСТ п. 6.2), см	
					При котором плиты признаются годными	При котором требуется повторное испытание
1ПК62.15-4,5.АтV-С7	14	$\frac{4,09}{(417)}$	49	0,48	0,57	$0,57 < f \leq 0,62$
1ПК62.15-4,5.АтV-С8	28	$\frac{4,03}{(411)}$	49	0,47	0,56	$0,56 < f \leq 0,61$
1ПК62.15-4,5.АтV-С9	100	$\frac{3,92}{(400)}$	49	0,46	0,55	$0,55 < f \leq 0,59$
1ПК62.15-6.АтV-С7	14	$\frac{5,64}{(575)}$	92	0,93	1,02	$1,02 < f \leq 1,07$
1ПК62.15-6.АтV-С8	28	$\frac{5,54}{(565)}$	92	0,91	1,01	$1,01 < f \leq 1,05$
1ПК62.15-6.АтV-С9	100	$\frac{5,36}{(547)}$	92	0,89	0,98	$0,98 < f \leq 1,02$
1ПК62.15-8.АтV-С7	14	$\frac{7,49}{(764)}$	84	1,01	1,21	$1,21 < f \leq 1,31$
1ПК62.15-8.АтV-С8	28	$\frac{7,33}{(748)}$	84	0,99	1,19	$1,19 < f \leq 1,29$
1ПК62.15-8.АтV-С9	100	$\frac{7,06}{(720)}$	84	0,95	1,14	$1,14 < f \leq 1,24$
1ПК71.10-4,5.АтV-С7	14	$\frac{4,18}{(427)}$	63	0,78	0,94	$0,94 < f \leq 1,02$
1ПК71.10-4,5.АтV-С8	28	$\frac{4,10}{(418)}$	63	0,77	0,93	$0,93 < f \leq 1,00$
1ПК71.10-4,5.АтV-С9	100	$\frac{3,93}{(401)}$	63	0,76	0,91	$0,91 < f \leq 0,98$
1ПК71.10-6.АтV-С7	14	$\frac{5,77}{(589)}$	71	1,01	1,21	$1,21 < f \leq 1,31$
1ПК71.10-6.АтV-С8	28	$\frac{5,59}{(570)}$	71	0,99	1,18	$1,18 < f \leq 1,28$
1ПК71.10-6.АтV-С9	100	$\frac{5,34}{(545)}$	71	0,94	1,13	$1,13 < f \leq 1,22$
1ПК71.10-8.АтV-С7	14	$\frac{7,55}{(770)}$	80	1,42	1,71	$1,71 < f \leq 1,85$
1ПК71.10-8.АтV-С8	28	$\frac{7,34}{(749)}$	80	1,40	1,67	$1,67 < f \leq 1,81$
1ПК71.10-8.АтV-С9	100	$\frac{6,96}{(710)}$	80	1,34	1,61	$1,61 < f \leq 1,75$

Инв.№ подл. | Подпись и дата | Взам.инв.№

Данные для испытаний. Проверка жесткости по ГОСТ 8829-85

Продолжение таблицы 5

Марка плит	Срок испытания плит после их изготовления в сутках	Контрольная нагрузка за вычетом собственного веса плиты кПа (кгс/м²)	$f_{дл}/f_{пред}$ %	Прогиб от приложенной контрольной нагрузки $f_к$, см	Прогиб f измеренный (см. ГОСТ п. 6.2), см	
					При котором плиты признаются годными	При котором требуется повторное испытание
1ПК71.12-4,5.АтV-С7	14	4,16 (424)	63	0,78	0,93	$0,93 < f \leq 1,01$
1ПК71.12-4,5.АтV-С8	28	4,07 (415)	63	0,77	0,92	$0,92 < f \leq 1,00$
1ПК71.12-4,5.АтV-С9	100	3,82 (390)	63	0,75	0,90	$0,90 < f \leq 0,98$
1ПК71.12-6.АтV-С7	14	5,68 (580)	70	1,07	1,28	$1,28 < f \leq 1,39$
1ПК71.12-6.АтV-С8	28	5,55 (566)	70	1,05	1,26	$1,26 < f \leq 1,37$
1ПК71.12-6.АтV-С9	100	5,30 (541)	70	1,02	1,23	$1,23 < f \leq 1,33$
1ПК71.12-8.АтV-С7	14	7,50 (765)	78	1,41	1,70	$1,70 < f \leq 1,84$
1ПК71.12-8.АтV-С8	28	7,28 (743)	78	1,39	1,66	$1,66 < f \leq 1,80$
1ПК71.12-8.АтV-С9	100	6,90 (704)	78	1,33	1,60	$1,60 < f \leq 1,73$
1ПК71.15-4,5.АтV-С7	14	4,15 (423)	86	0,87	0,96	$0,96 < f \leq 1,01$
1ПК71.15-4,5.АтV-С8	28	4,06 (414)	86	0,86	0,94	$0,94 < f \leq 0,99$
1ПК71.15-4,5.АтV-С9	100	3,90 (398)	86	0,82	0,91	$0,91 < f \leq 0,95$
1ПК71.15-6.АтV-С7	14	5,66 (578)	74	1,00	1,20	$1,20 < f \leq 1,30$
1ПК71.15-6.АтV-С8	28	5,53 (564)	74	0,97	1,17	$1,17 < f \leq 1,27$
1ПК71.15-6.АтV-С9	100	5,28 (539)	74	0,93	1,12	$1,12 < f \leq 1,21$
1ПК71.15-8.АтV-С7	14	7,48 (763)	92	1,38	1,52	$1,52 < f \leq 1,59$
1ПК71.15-8.АтV-С8	28	7,27 (742)	92	1,35	1,48	$1,48 < f \leq 1,55$
1ПК71.15-8.АтV-С9	100	6,90 (704)	92	1,28	1,40	$1,40 < f \leq 1,47$

Инв.№ подл. | Подпись и дата | Взам. инв.№

Данные для испытаний. Проверка трещиностойкости по ГОСТ 8829-85

Таблица 6

Марка плит	Срок испытания плит после их изготовления в сутках			Контрольная ширина раскрытия трещин (см. табл. 2 прил. 3 ГОСТ), мм
	14	28	100	
	Контрольная нагрузка за вычетом собственного веса плиты, кПа/(кгс/м²)			
1ПК47.10-8.АтV-С7 1ПК47.10-8.АтV-С8 1ПК47.10-8.АтV-С9	7,58 (773)	7,48 (763)	7,30 (745)	0,20
1ПК47.12-8.АтV-С7 1ПК47.12-8.АтV-С8 1ПК47.12-8.АтV-С9	7,51 (766)	7,41 (756)	7,24 (739)	
1ПК47.15-8.АтV-С7 1ПК47.15-8.АтV-С8 1ПК47.15-8.АтV-С9	7,44 (759)	7,35 (750)	7,20 (735)	
1ПК59.10-4,5.АтV-С7 1ПК59.10-4,5.АтV-С8 1ПК59.10-4,5.АтV-С9	4,15 (423)	4,08 (417)	3,98 (406)	
1ПК59.10-6.АтV-С7 1ПК59.10-6.АтV-С8 1ПК59.10-6.АтV-С9	5,67 (579)	5,59 (570)	5,42 (553)	
1ПК59.10-8.АтV-С7 1ПК59.10-8.АтV-С8 1ПК59.10-8.АтV-С9	7,56 (771)	7,42 (757)	7,17 (732)	
1ПК59.12-4,5.АтV-С7 1ПК59.12-4,5.АтV-С8 1ПК59.12-4,5.АтV-С9	4,11 (419)	4,05 (413)	3,95 (403)	
1ПК59.12-6.АтV-С7 1ПК59.12-6.АтV-С8 1ПК59.12-6.АтV-С9	5,63 (574)	5,54 (565)	5,39 (550)	

Инв. № подл. | Подпись и дата | Взам. инв. №

Данные для испытаний. Проверка трещиностойкости по ГОСТ 8829-85 Продолжение таблицы 6

Марка плит	Срок испытания плит после их изготовления в сутках: 14	28	100	Контрольная ширина раскрытия трещин (см. табл. 2 прил. 3 ГОСТ), мм
	Контрольная нагрузка за вычетом собственного веса плиты, кПа /(кгс/м²)			
1ПК59.12-8.АтV-С7 1ПК59.12-8.АтV-С8 1ПК59.12-8.АтV-С9	7,50 (765)	7,37 (752)	7,12 (727)	0,20
1ПК59.15-4,5.АтV-С7 1ПК59.15-4,5.АтV-С8 1ПК59.15-4,5.АтV-С9	4,10 (418)	4,04 (412)	3,94 (402)	
1ПК59.15-6.АтV-С7 1ПК59.15-6.АтV-С8 1ПК59.15-6.АтV-С9	5,61 (572)	5,52 (563)	5,37 (548)	
1ПК59.15-8.АтV-С7 1ПК59.15-8.АтV-С8 1ПК59.15-8.АтV-С9	7,47 (762)	7,34 (749)	7,10 (724)	
1ПК62.10-4,5.АтV-С7 1ПК62.10-4,5.АтV-С8 1ПК62.10-4,5АтV-С9	4,17 (426)	4,11 (419)	3,98 (406)	
1ПК62.10-6.АтV-С7 1ПК62.10-6.АтV-С8 1ПК62.10-6.АтV-С9	5,69 (581)	5,60 (571)	5,42 (553)	
1ПК62.10-8.АтV-С7 1ПК62.10-8.АтV-С8 1ПК62.10-8.АтV-С9	7,57 (772)	7,42 (757)	7,14 (729)	
1ПК62.12-4,5.АтV-С7 1ПК62.12-4,5.АтV-С8 1ПК62.12-4,5.АтV-С9	4,14 (422)	4,07 (415)	3,96 (404)	

Инв.№подл. | Подпись и дата | Взам.инв.№

Данные для испытаний. Проверка трещиностойкости по ГОСТ 8829-85 Продолжение таблицы 6

Марка плит	Срок испытания плит после их изготовления в сутках			Контрольная ширина раскрытия трещин (см. таб.2 прил.3 ГОСТ), мм
	14	28	100	
	Контрольная нагрузка за вычетом собственного веса плиты кПа/(кгс/м²)			
1ПК62.12-6.АтV-С7 1ПК62.12-6.АтV-С8 1ПК62.12-6.АтV-С9	5,65 (577)	5,58 (569)	5,38 (549)	0,20
1ПК62.12-8.АтV-С7 1ПК62.12-8.АтV-С8 1ПК62.12-8.АтV-С9	5,52 (767)	7,37 (752)	7,10 (724)	
1ПК62.15-4,5.АтV-С7 1ПК62.15-4,5.АтV-С8 1ПК62.15-4,5.АтV-С9	4,09 (417)	4,03 (411)	3,92 (400)	
1ПК62.15-6.АтV-С7 1ПК62.15-6.АтV-С8 1ПК62.15-6.АтV-С9	5,64 (575)	5,54 (565)	5,36 (547)	
1ПК62.15-8.АтV-С7 1ПК62.15-8.АтV-С8 1ПК62.15-8.АтV-С9	7,49 (764)	7,33 (748)	7,06 (720)	
1ПК71.10-4,5.АтV-С7 1ПК71.10-4,5.АтV-С8 1ПК71.10-4,5.АтV-С9	4,18 (427)	4,10 (418)	3,93 (401)	
1ПК71.10-6.АтV-С7 1ПК71.10-6.АтV-С8 1ПК71.10-6.АтV-С9	5,72 (584)	5,59 (570)	5,34 (545)	
1ПК71.10-8.АтV-С7 1ПК71.10-8.АтV-С8 1ПК71.10-8.АтV-С9	7,55 (770)	7,34 (749)	6,96 (710)	

Взам.инв.№ | Подпись и дата | Инв.№подл.

Данные для испытаний. Проверка трещиностойкости по ГОСТ 8829-85 Продолжение таблицы 6

Марка плит	Срок испытания плит после их изготовления в сутках			Контрольная ширина раскрытия трещин (см. табл. 2 прил. 3 ГОСТ), мм
	14	28	100	
	Контрольная нагрузка за вычетом собственного веса плиты кПа (кгс/см²)			
1ПК71.12-4,5.АтV-С7 1ПК71.12-4,5.АтV-С8 1ПК71.12-4,5.АтV-С9	4,16 (424)	4,07 (415)	3,91 (399)	0,20
1ПК71.12-6.АтV-С7 1ПК71.12-6.АтV-С8 1ПК71.12-6.АтV-С9	5,68 (580)	5,55 (566)	5,30 (541)	
1ПК71.12-8.АтV-С7 1ПК71.12-8.АтV-С8 1ПК71.12-8.АтV-С9	7,50 (765)	7,28 (743)	6,90 (704)	
1ПК71.15-4,5.АтV-С7 1ПК71.15-4,5.АтV-С8 1ПК71.15-4,5.АтV-С9	4,15 (423)	4,06 (414)	3,90 (398)	
1ПК71.15-6.АтV-С7 1ПК71.15-6.АтV-С8 1ПК71.15-6.АтV-С9	5,66 (578)	5,53 (564)	5,28 (539)	
1ПК71.15-8.АтV-С7 1ПК71.15-8.АтV-С8 1ПК71.15-8.АтV-С9	7,48 (763)	7,27 (742)	6,90 (704)	

Инв. № подл. | Подпись и дата | Взам. инв. №

Перечень стандартов на которые даны ссылки

ГОСТ 5781-82*	Сталь горячекатаная для армирования железобетонных конструкций. Технические условия.
ГОСТ 6727-80*	Проволока из низкоуглеродистой стали холоднотянутая для армирования железобетонных конструкций. Технические условия
ГОСТ 8268-82	Гравий для строительных работ. Технические условия.
ГОСТ 8736-85	Песок для строительных работ. Технические условия.
ГОСТ 8829-85	Конструкции и изделия железобетонные сборные. Методы испытания нагружением и оценка прочности, жесткости и трещиностойкости.
ГОСТ 9561-76*	Плиты железобетонные многопустотные для перекрытий зданий и сооружений. Технические условия.
ГОСТ 10060-87	Бетоны. Методы контроля морозостойкости.
ГОСТ 10180-78	Бетоны. Методы определения прочности на сжатие и растяжение.
ГОСТ 10884-81*	Сталь стержневая арматурная, термомеханически и термически упрочненная периодического профиля. Технические условия.
ГОСТ 12730.0-78	Бетоны. Общие требования к методам определения плотности, влажности, водопоглащения, пористости и водонепроницаемости.
ГОСТ 12730.1-78	Бетоны. Метод определения плотности.
ГОСТ 12730.2-78	Бетоны. Метод определения влажности.

Инв.№ подл. | Подпись и дата | Взам. инв.№

ГОСТ 13015.0-83*	Конструкции и изделия бетонные и железобетонные сборные. Общие технические требования.
ГОСТ 13015.1-81*	Конструкции и изделия бетонные и железобетонные сборные. Правила приемки.
ГОСТ 13015.2-81*	Конструкции и изделия бетонные и железобетонные сборные. Правила маркировки.
ГОСТ 13015.3-81*	Конструкции и изделия бетонные и железобетонные сборные. Документ о качестве.
ГОСТ 13015.4-84*	Конструкции и изделия бетонные и железобетонные сборные. Правила транспортирования и хранения.
ГОСТ 17623-87	Бетоны. Радиоизотопный метод определения прочности.
ГОСТ 18105-86*	Бетоны. Правила контроля прочности
ГОСТ 21718-84	Материалы строительные. Диэлькометрический метод измерения влажности.
ГОСТ 25192-82	Бетоны. Классификация и общие технические требования
ГОСТ 25781-83*Е	Формы стальные для изготовления железобетонных изделий. Технические условия.
ГОСТ 26434-85	Плиты перекрытий железобетонные для жилых зданий. Типы и основные параметры.

Инв.№ подл. | Подпись и дата | Взам. инв.№

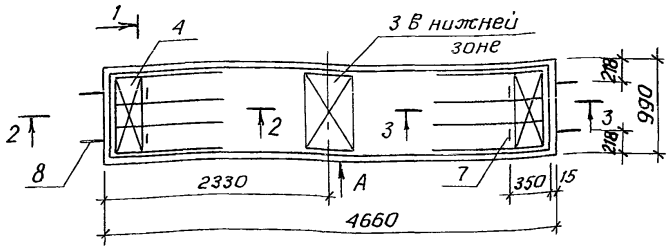

1-1

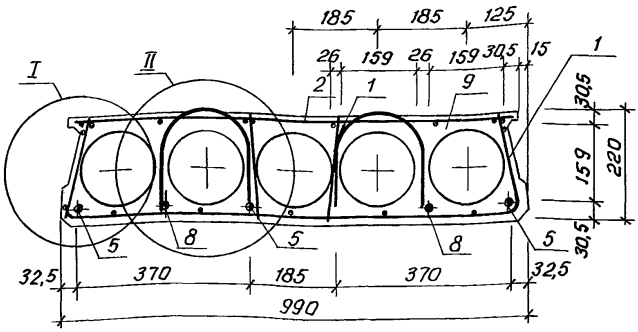

Обозначение	Марка	Масса, кг
1.141.1-	1ПК47.10-8.АтV-С7	1360
-1	1ПК47.10-8.АтV-С8	
-2	1ПК47.10-8.АтV-С9	

Технические требования см. 1.141.1-40с.1-тт
Сечения 2-2, 3-3; узлы I, II; вид „А" см. 1.141.1-40с 1-1 л. 2,3,4
Спецификацию см. 1.141.1-40с 1-1 л.5

Разраб.	Кулахметова		1.141.1-40с 1-1		
Рассчит.	Похваленская				
Провер.	Акрамов				
Рук.гр.	Акрамов				
ГИП	Сирот		Плита перекрытия 1ПК47.10-8.АтV-С7... 1ПК47.10-8 АтV-С9	Стадия	Лист	Листов
Гл.спец.	Горбацкий			Р	1	5
Нач.АПМ2	Турсунбаева			ТашЗНИИЭП		
Н.контр.	Зауэрбрей					

Инв.№подл. | Подпись и дата | Взам.инв.№

2-2

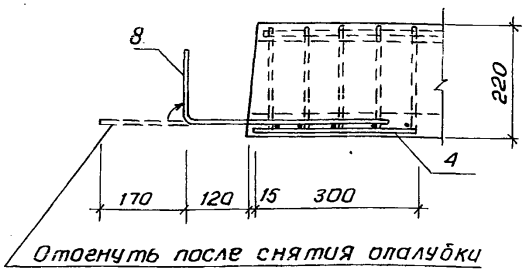

3-3

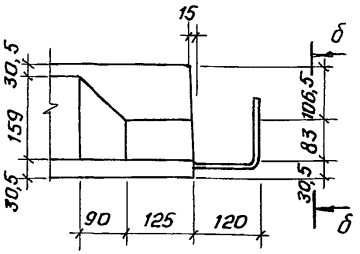

б-б

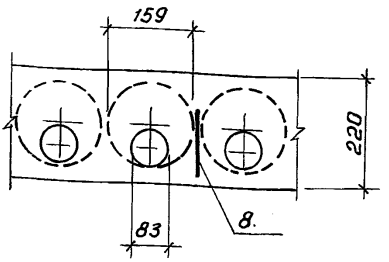

Анкерующие стержни поз.8 крепить скрутками вязальной проволокой к горизонтальной сетке перед бетонированием

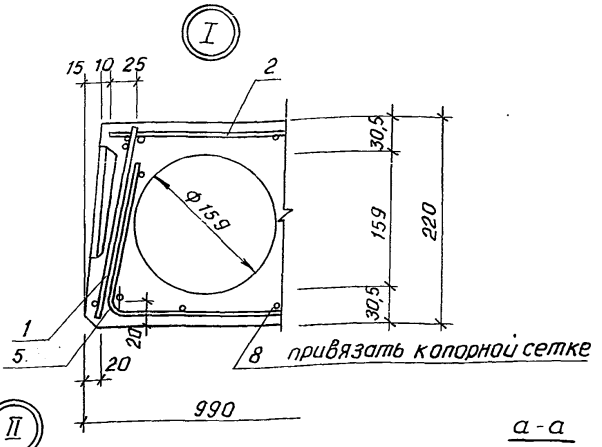

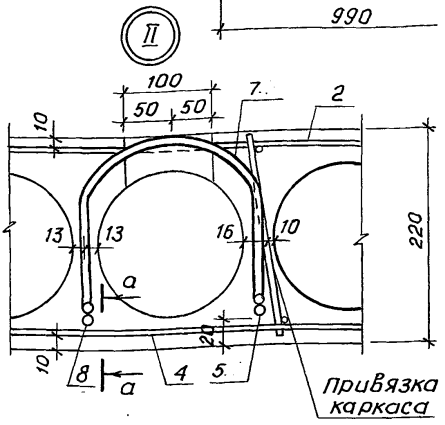

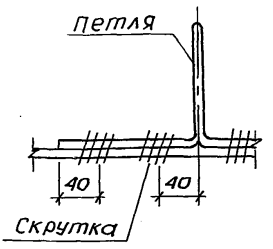

Петли крепить скрутками вязальной проволоки к рабочей арматуре и выпускам плиты.

Выемка для монтажной петли размером 100х150 мм. устраивается после заглаживания поверхности плит перекрытия до пропаривания. В проекте должно быть указание о заделке выемки для монтажной петли бетоном класса В12,5 (М150) после установки плиты перекрытия.

Инв.№ подл. | Подпись и дата | Взам.инв.№

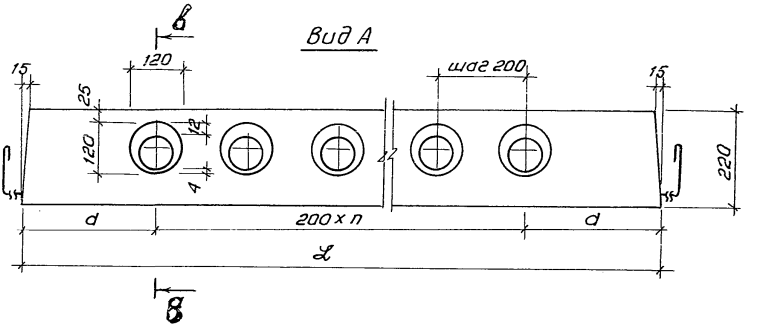

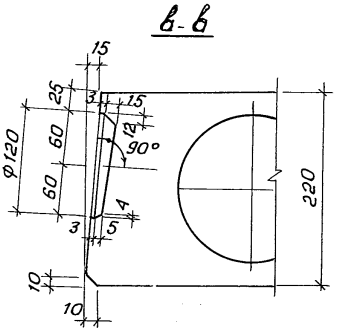

ℒ, мм	n	d, мм
4660	20	330

Поз.	Наименование		Кол. на исп. 1.141.1-40с1-1			Обозначение
			—	1	2	
1	Каркас	КР8	8	8	8	1.141.1-40с1-14 -7
2	Сетка	С1	1	1	1	1.141.1-40с1-15
3		С21	1	1	1	1.141.1-40с1-17
4		С27	2	2	2	1.141.1-40с1-18
5	Стержень напрягаемый	Т1	3	3	3	1.141.1-40с1-13
7	Петля	П1	4	4	4	1.141.1-40с1-19
8	Стержень	ОС1	4			-3
		ОС2		4		-4
		ОС3			4	-5
9	Бетон класса В20, м³		0,544	0,544	0,544	

Инв.№ подл. | Подпись и дата | Взам. инв.№

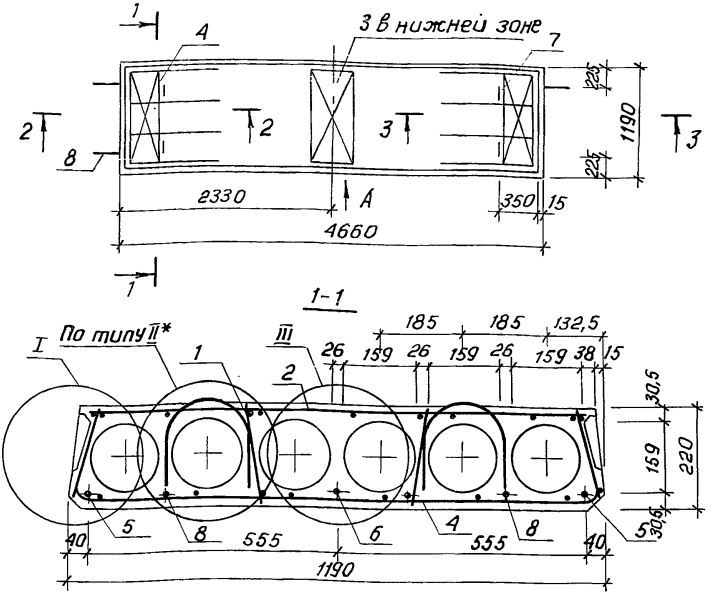

Обозначение	Марка	Масса, кг
1.141.1-	1ПК47.12-8.АтV-С7	1650
-1	1ПК47.12-8.АтV-С8	
-2	1ПК47.12-8.АтV-С9	

Технические требования см. 1.141.1-40с 1-тт
Сечения 2-2, 3-3; узлы I, II; вид „А" см. 1.141.1-40с 1-2 л 2,3,4
Узел III см. 1.141.1-40с 1-2 л 2
Спецификацию см. 1.141.1-40с 1-2 л 2
* для данного узла поз. 5 отсутствует

Разраб.	Кулахметова	
Рассчит.	Похваленская	
Провер.	Акрамов	
Рук.гр.	Акрамов	
ГИП	Сирот	
Гл.спец.	Горбацкий	
Нач.Апт2	Турсунбаева	
Н.контр.	Зауэрбрей	

1.141.1-40с 1-2

Плита перекрытия
1ПК47.12-8.АтV-С7...
1ПК47.12-8.АтV-С9

Стадия	Лист	Листов
Р	1	2

Таш ЗНИИЭП

Взам.инв.№ | подпись и дата | инв.№подл.

24003 52

III

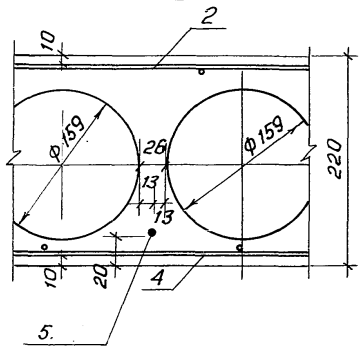

Поз.	Наименование		Кол. на исп. 1.141.1-40с 1-2			Обозначение
			—	1	2	
1	Каркас	КР8	8	8	8	1.141.1-40с 1-14 -7
2	Сетка	С2	1	1	1	1.141.1-40с 1-15 -1
3		С22	1	1	1	1.141.1-40с 1-17 -1
4		С28	2	2	2	1.141.1-40с 1-18 -1
5	Стержень напрягаемый	Т1	2	2	2	1.141.1-40с 1-13
6		Т2	1	1	1	-1
7	Петля	П1	4	4	4	1.141.1-40с 1-19
8	Стержень	ОС1	4			-3
		ОС2		4		-4
		ОС3			4	-5
9	Бетон класса В20, м³		0,66	0,66	0,66	

Инв.№подл. | Подпись и дата | Взам.инв.№

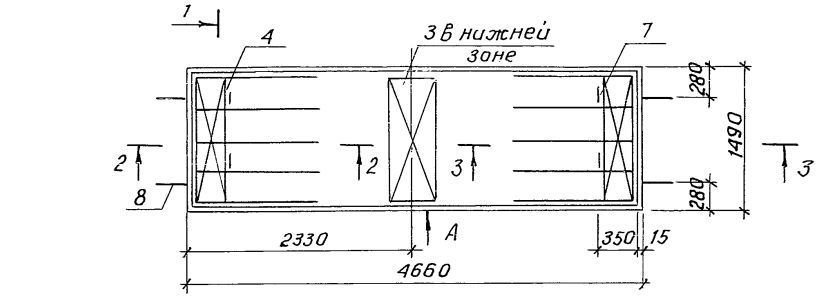

1 — 1

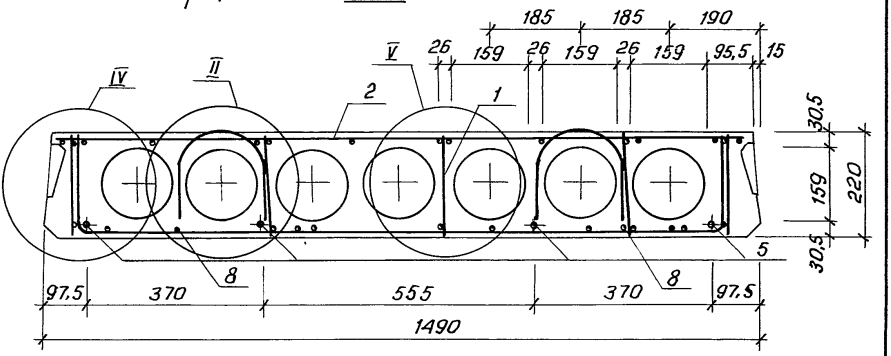

Обозначение	Марка	Масса, кг
1.141.1-40 с.1-3	1ПК47.15-8.АтV-С7	2205
-1	1ПК47.15-8.АтV-С8	
-2	1ПК47.15-8.АтV-С9	

Технические требования см. 1.141.1-40 с 1-ТТ
Сечения 2-2, 3-3; узел II см. 1.141.1-40с 1-1 л 2,3,4 Узлы IV, V
см. 1.141.1-40с 1-3 л 2
Спецификацию см. 1.141.1-40с 1-3 л 2

Разраб.	Кулахметова		1.141.1-40 с 1-3	
Рассчит.	Похваленская			
Провер.	Акрамов			
Рук. гр.	Акрамов		Плита перекрытия 1ПК47.15-8.АтV-С7... 1ПК47.15-8.АтV-С9	Стадия: Р; Лист: 1; Листов: 2
ГИП	Сирот			
Гл. спец.	Гордацкий			ТашЗНИИЭП
Нач. отд.	Турсунбаева			
Н. контр.	Зауэрбрей			

Инв. № подл. | Подпись и дата | Взам. инв. №

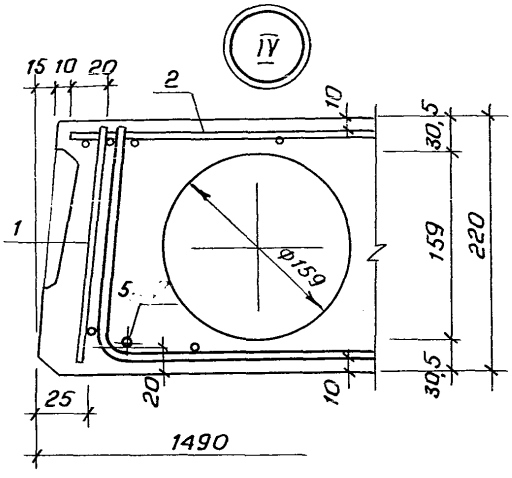

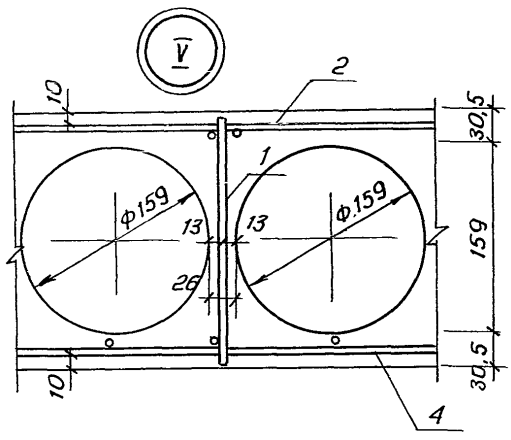

Поз.	Наименование		Кол. на исп. 1.141.1- с.1-3 —	1	2	Обозначение
1	Каркас	КР1	10	10	10	1.141.1-40с 1-14
2	Сетка	С3	1	1	1	1.141.1-40с 1-15 -2
3		С23	1	1	1	1.141.1-40с 1-17 -2
4		С29	2	2	2	1.141.1-40с 1-18 -2
5	Стержень напрягаемый	Т1	4	4	4	1.141.1-40с 1-13
7	Петля	П2	4	4	4	1.141.1-40с 1-19 -1
8	Стержень	ОС2	4			-4
		ОС3		4		-5
		ОС4			4	-6
9	Бетон класса В20, м³		0,882	0,882	0,882	

Инв.№ подл. | Подпись и дата | Взам. инв.№

Рис. 1

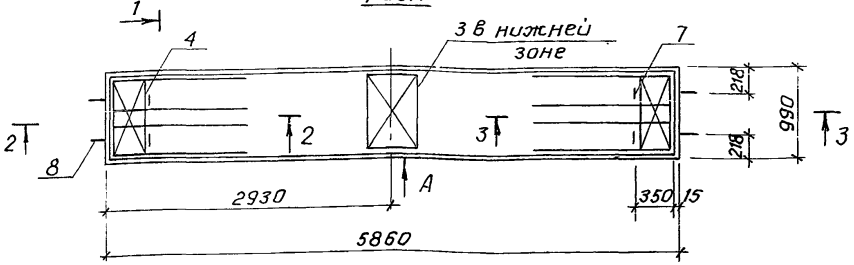

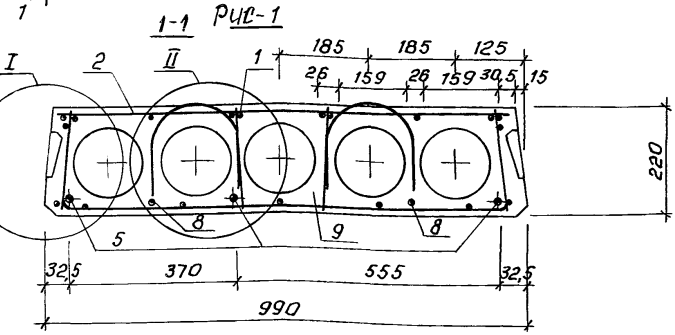

Рис. 1

Обозначение	Марка	Рис.	Масса, кг
1.141.1-40с1-4	1ПК59.10-4,5.АтV-С7	1	1715
-1	1ПК59.10-4,5.АтV-С8		
-2	1ПК59.10-4,5.АтV-С9		
-3	1ПК59.10-6.АтV-С7	2	
-4	1ПК59.10-6.АтV-С8		
-5	1ПК59.10-6.АтV-С9		
-6	1ПК59.10-8.АтV-С7		
-7	1ПК59.10-8.АтV-С8		
-8	1ПК59.10-8.АтV-С9		

Примечания см. 1.141.1-40с1-4

Разраб.	Кулахметова		1.141.1-40с1-4	
Рассчит.	Похваленская			
Провер.	Акрамов			
Рук.гр.	Акрамов			
ГИП	Сирот		Плита перекрытия 1ПК59.10-4,5.АтV-С7... 1ПК59.10-8.АтV-С9	Стадия: Р; Лист: 1; Листов: 3
Гл.спец.	Горбацкий			
Нач.АПМ2	Турсунбаева			
Н.контр.	Зауэрбрей			Таш ЗНИИЭП

Инв.№подл. | Подпись и дата | Взам.инв.№

1-1 Рис.2

остальное - см. рис. 1

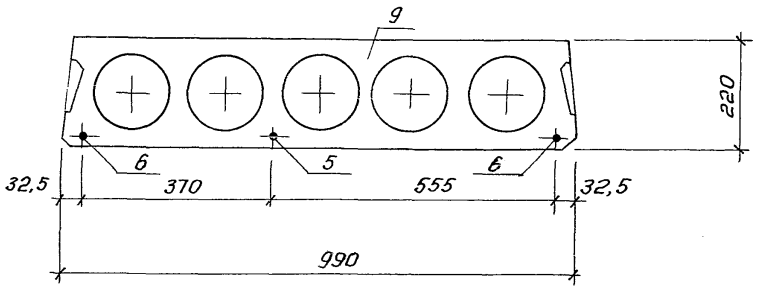

$\mathcal{L}$, мм	n	a, мм
5860	26	330

Технические требования см. 1.141.1-40с1-ТТ

Сечения 2-2, 3-3; узлы I, II; вид „А" см. 1.141.1-40с1-1 л 2,3,4

Спецификацию см. 1.141.1-40с1-4 л3

На узле I для плит 1ПК 59.10-6 $A_T\overline{V}$-с7... 1ПК 59.10-8 $A_T\overline{V}$-с9 поз 5 читать поз6

инв.№ подл.	подпись и дата	взам.инв.№

Поз.	Наименование		Количество на исполнение 1.141.1-40с1-4									Обозначение
			—	1	2	3	4	5	6	7	8	
1	Каркас	КР1	8	8	8							1.141.1-40с 1-14
		КР7				8	8	8				-6
		КР9							8	8	8	-8
2	Сетка	С4	1	1	1	1	1	1	1	1	1	1.141.1-40с 1-15 -3
3		С21	1	1	1	1	1	1	1	1	1	1.141.1-40с 1-17
4		С27	2	2	2	2	2	2	2	2	2	1.141.1-40с 1-18
5	Стержень напрягаемый	Т3	3	3	3	1	1	1	1	1	1	1.141.1-40с 1-13 -2
6		Т4				2	2	2				-3
		Т12							2	2	2	-11
7	Петля	П1	4	4	4	4	4	4	4	4	4	1.141.1-40с 1-19
8	Стержень	ОС1	4			4			4			-3
		ОС2		4			4			4		-4
		ОС3			4			4			4	-5
9	Бетон класса В20, м³		0,685	0,685	0,685	0,685	0,685	0,685	0,685	0,685	0,685	

24003 58

	Лист
1.141.1-40с 1-4	3
Кол. Владиславлева	Формат А4

57

Рис.1

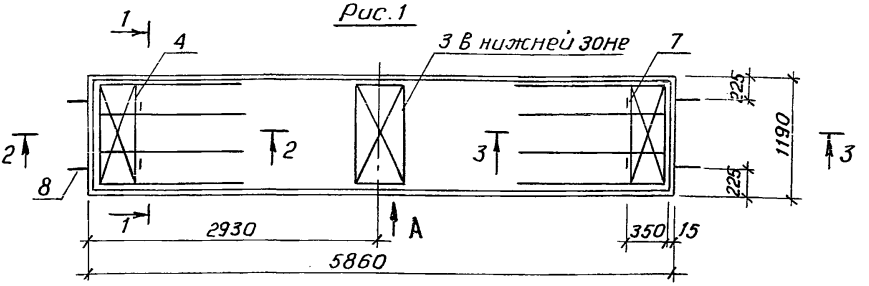

Рис.1

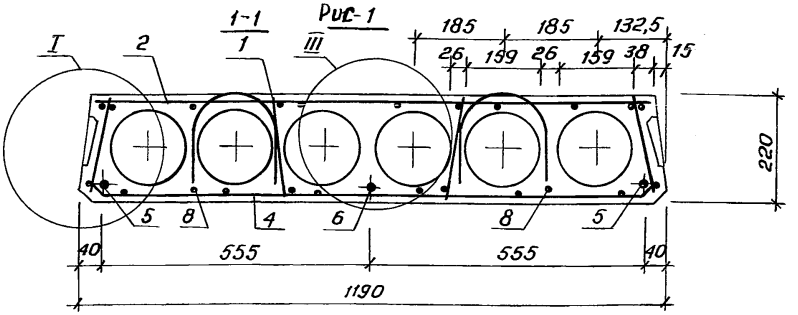

Обозначение	Марка	Рис.	Масса, кг
1.141.1-40с 1-5	1ПК59.12-4,5.АтV-С7	1	2070
-1	1ПК59.12-4,5.АтV-С8		
-2	1ПК59.12-4,5.АтV-С9		
-3	1ПК59.12-6.АтV-С7	2	
-4	1ПК59.12-6.АтV-С8		
-5	1ПК59.12-6.АтV-С9		
-6	1ПК59.12-8.АтV-С7	3	
-7	1ПК59.12-8.АтV-С8		
-8	1ПК59.12-8.АтV-С9		

Примечания см. 1.141.1-40с 1-5 п2

Разраб.	Кулахметова		1.141.1-40с 1-5
Рассчит.	Похваленская		
Провер.	Акрамов		
Рук.гр.	Акрамов		
ГИП	Сирот		Плита перекрытия 1ПК59.12-4,5.АтV-С7... 1ПК59.12-8.АтV-С9
Гл.спец.	Гарбацкий		Стадия: Р; Лист: 1; Листов: 3
Нач.АПМ2	Турсунбаева		ТашЗНИИЭП
Н.контр.	Зауэрбрей		

Взам.инв.№ | Подпись и дата | Инв.№подл.

1-1 Рис.2

остальное - см. рис.1

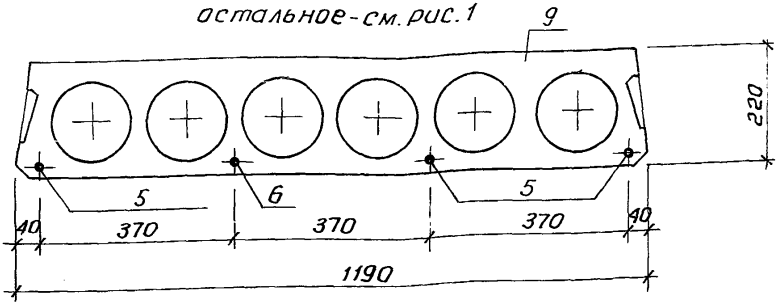

1-1 Рис.3

остальное - см. рис.1

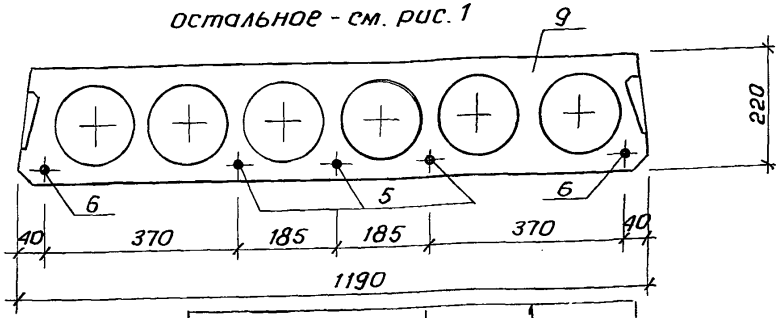

ℓ, мм	n	a, мм
5860	26	330

Технические требования см. 1.141.1-40с 1-ТТ

Сечения 2-2, 3-3; узлы I, II; вид „А" см. 1.141.1-40с 1-1 л 2, 3, 4

Узел III см. 1.141.1-40с 1-2 л 2

Спецификацию см. 1.141.1-40с 1-5 л 3

Каркас кр 2 установить так, чтобы больший диаметр находился в верхней зоне плиты.

На узле I для плит 1ПК59.12-8.АтV-С7... 1ПК59.12-8 АтV-С9 поз. 5 читать поз. 6

На узле III для плит 1ПК59.12-8 АтV-С7... 1ПК59.12-8 АтV-С9 поз. 6 читать поз 5

Инв.№подл.	Подпись и дата	Взам.инв.№

Поз.	Наименование		Количество на исполнение 1.141.1-40с.1-5									Обозначение
			—	1	2	3	4	5	6	7	8	
1	Каркас	КР1	8	8	8							1.141.1-40с.1-14
		КР2				8	8	8				-1
		КР9							8	8	8	-8
2	Сетка	С5	1	1	1	1	1	1	1	1	1	1.141.1-40с.1-15 -4
3		С22	1	1	1	1	1	1	1	1	1	1.141.1-40с.1-17 -1
4		С28	2	2	2	2	2	2	2	2	2	1.141.1-40с.1-18 -1
5	Стержень напрягаемый	Т3	2	2	2	3	3	3	3	3	3	1.141.1-40с.1-13 -2
6		Т4	1	1	1	1	1	1	2	2	2	-3
7	Петля	П2	4	4	4	4	4	4	4	4	4	1.141.1-40с.1-19 -1
8	Стержень	ОС1	4			4			4			-3
		ОС2		4			4			4		-4
		ОС3			4			4			4	-5
9	Бетон класса В20, м³		0,825	0,825	0,825	0,825	0,825	0,825	0,825	0,825	0,825	

24003 61

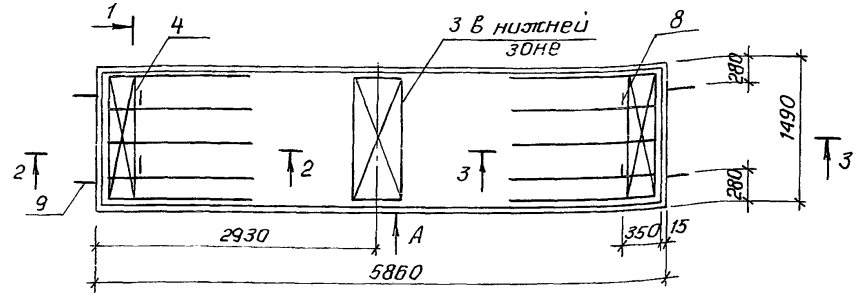

Рис-1

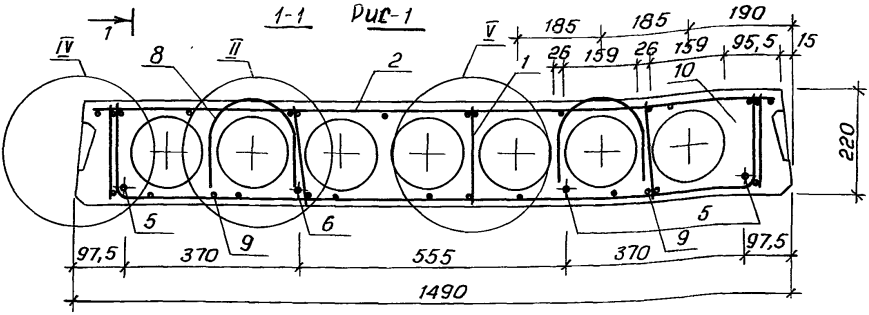

Обозначение	Марка	Рис.	Масса, кг
1.141.1-4ос1-6	1ПК59.15-4,5.АтV-С7	1	2720
-1	1ПК59.15-4,5.АтV-С8		
-2	1ПК59.15-4,5.АтV-С9		
-3	1ПК59.15-6.АтV-С7	2	
-4	1ПК59.15-6.АтV-С8		
-5	1ПК59.15-6.АтV-С9		
-6	1ПК59.15-8.АтV-С7	3	
-7	1ПК59.15-8.АтV-С8		
-8	1ПК59.15-8.АтV-С9		

Примечание см. 1.141.1-4ос1-6 л 2.

Разраб.	Кулахметова	
Рассчит.	Похваленская	
Провер.	Акрамов	
Рук.гр.	Акрамов	
ГИП	Сирот	
Гл.спец.	Горбацкий	
Нач.отд.	Турсунбаева	
Н.контр.	Зауэрбрей	

1.141.1-4ос1-6

Плита перекрытия
1ПК59.15-4,5.АтV-С7...
1ПК59.15-8.АтV-С9

Стадия	Лист	Листов
Р	1	3

ТашЗНИИЭП

Инв.№подл. | Подпись и дата | Взам.инв.№

1-1 Рис.2

остальное - см. рис.1

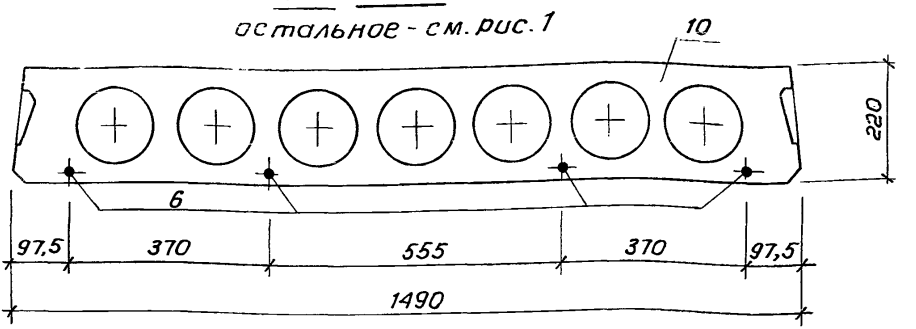

1-1 Рис.3

остальное - см. рис.1

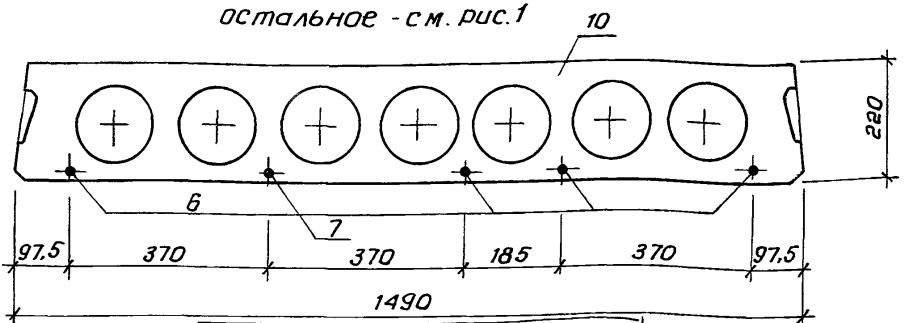

ℓ, мм	n	a, мм
5860	26	330

Технические требования см. 1.141.1-40с 1-тт

Сечения 2-2, 3-3; узел II; вид „А" см. 1.141.1-40с 1-7 л 2,3,4

Узлы IV, V см. 1.141.1-40с 1-3 л 2

Спецификацию см. 1.141.1-40с 1-6 л 3

Каркасы кр 2, кр 3 установить так, чтобы больший диаметр находился в верхней зоне плиты

В сечениях 2-2, 3-3 поз 8 читать поз. 9

На узле II поз 5 читать поз 6, поз 8 читать поз 9, поз.7 читать поз.8

На узле IV для плит 1 ПК 59.15-6 A_T V-с 7... 1 ПК 59.15-8 A_T V-с 9 поз 5 читать поз 6.

Инв.№ подл. | Подпись и дата | Взам.инв.№

инв.№подл.	подпись и дата	взам.инв.№

Поз.	Наименование		Количество на исполнение 1.141.1-40с 1-6									Обозначение
			—	1	2	3	4	5	6	7	8	
1	Каркас	КР1	10	10	10							1.141.1-40с 1-14
		КР3				10	10	10				-2
		КР8							10	10	10	-8
2	Сетка	С6	1	1	1	1	1	1				1.141.1-40с 1-15 -5
		С7							1	1	1	-10
3		С23	1	1	1	1	1	1	1	1	1	1.141.1-40с 1-17 -2
4		С29	2	2	2	2	2	2	2	2	2	1.141.1-40с 1-18 -2
5	Стержень напрягаемый	Т3	3	3	3							1.141.1-40с 1-13 -2
6		Т4	1	1	1	4	4	4	4	4	4	-3
7		Т12							1	1	1	-11
8	Петля	П2	4	4	4	4	4	4	4	4	4	1.141.1-40с 1-19 -1
9	Стержень	ОС2	4			4			4			-4
		ОС3		4			4			4		-5
		ОС4			4			4			4	-6
10	Бетон класса В20, м³		1,088	1,088	1,088	1,088	1,088	1,088	1,088	1,088	1,088	

24003 64

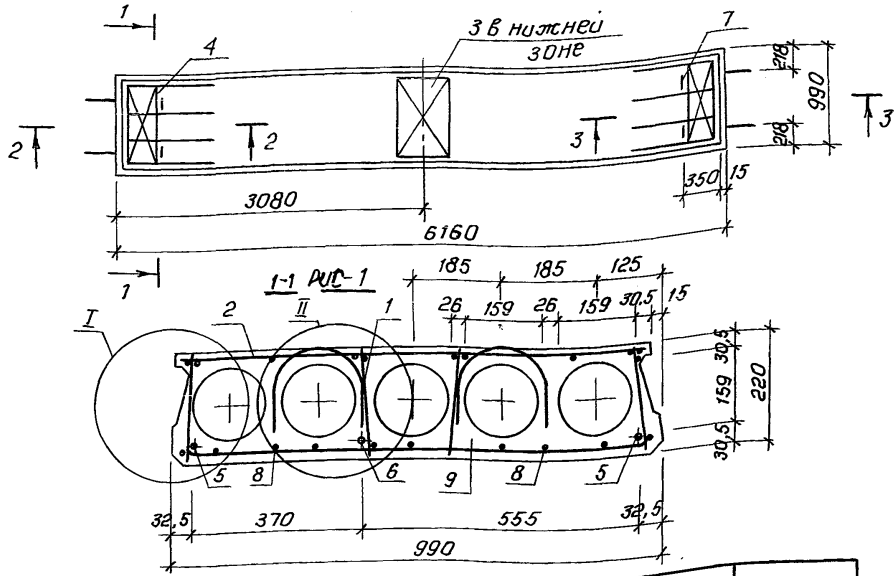

Обозначение	Марка	Рис.	Масса, кг
1.141.1-40с1-7	1ПК62.10-4,5.АтV-С7	1	1783
-1	1ПК62.10-4,5.АтV-С8		
-2	1ПК62.10-4,5.АтV-С9		
-3	1ПК62.10-6.АтV-С7	2	
-4	1ПК62.10-6.АтV-С8		
-5	1ПК62.10-6.АтV-С9		
-6	1ПК62.10-8.АтV-С7	3	
-7	1ПК62.10-8.АтV-С8		
-8	1ПК62.10-8.АтV-С9		

Примечания см. 1.141.1-40с1-7 л 2

Разраб.	Кулахметова		1.141.1-40с1-7
Рассчит.	Похваленская		
Провер.	Акрамов		
Рук. гр.	Акрамов		
ГИП	Сират		Плита перекрытия 1ПК62.10-4,5.АтV-С7... 1ПК62.10-8.АтV-С9
Гл. спец.	Горбацкий		Стадия: Р; Лист: 1; Листов: 3
Нач. отд.	Турсунбаева		ТашЗНИИЭП
Н. контр.	Зауэрбрей		

Инв. № подл. | Подпись и дата | Взам. инв. №

1-1 Рис.2

остальное - см. рис. 1

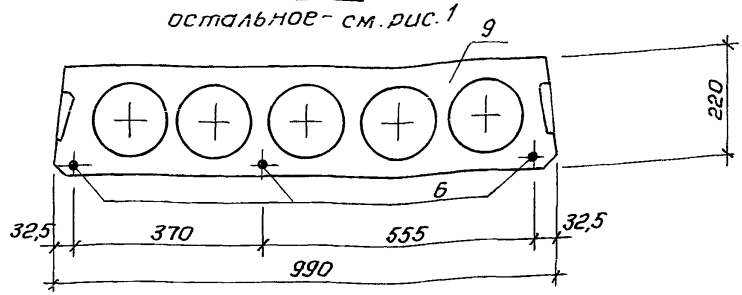

1-1 Рис.3

остальное - см. рис. 1

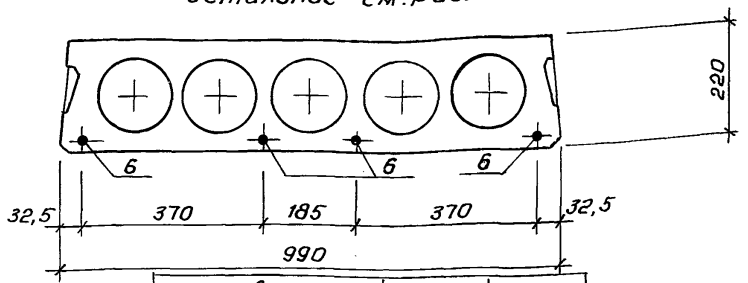

L, мм	n	a, мм
6160	28	280

Технические требования см. 1.141.1-40с 1-ТТ

Сечения 2-2, 3-3; узлы I, II; Вид „А" см. 1.141.1-40с 1-1 л 2,3,4

Спецификацию см. 1.141.1-40с 1-7 л 3

Каркас КР4 установить так, чтобы больший диаметр находился в верхней зоне плиты

На узле I для плит 1ПК 62.10-6.$A_T\overline{V}$-С7...1ПК 62.10-8$A_T\overline{V}$-С9 поз. 5 читать поз. 6

На узле II поз 5 читать поз. 6

Инв.№ подл. | Подпись и дата | Взам.инв.№

Поз.	Наименование		Количество на исполнение 1.141.1-40с.1-7 —	1	2	3	4	5	6	7	8	Обозначение
1	Каркас	КР1	8	8	8							1.141.1-40с.1-14
		КР4				8	8	8				-3
		КР10							8	8	8	-9
2	Сетка	С8	1	1	1	1	1	1	1	1	1	1.141.1-40с.1-15 -6
3		С21	1	1	1	1	1	1	1	1	1	1.141.1-40с.1-17
4		С27	2	2	2	2	2	2	2	2	2	1.141.1-40с.1-18
5	Стержень напрягаемый	Т5	2	2	2							1.141.1-40с.1-13 -4
6		Т6	1	1	1	3	3	3	4	4	4	-5
7	Петля	П1	4	4	4	4	4	4	4	4	4	1.141.1-40с.1-19
8	Стержень	ОС1	4			4			4			-3
		ОС2		4			4			4		-4
		ОС3			4			4			4	-5
9	Бетон класса	В20, м³	0,715	0,715	0,715	0,715	0,715	0,715	,715	0,715	0,715	

24003 67

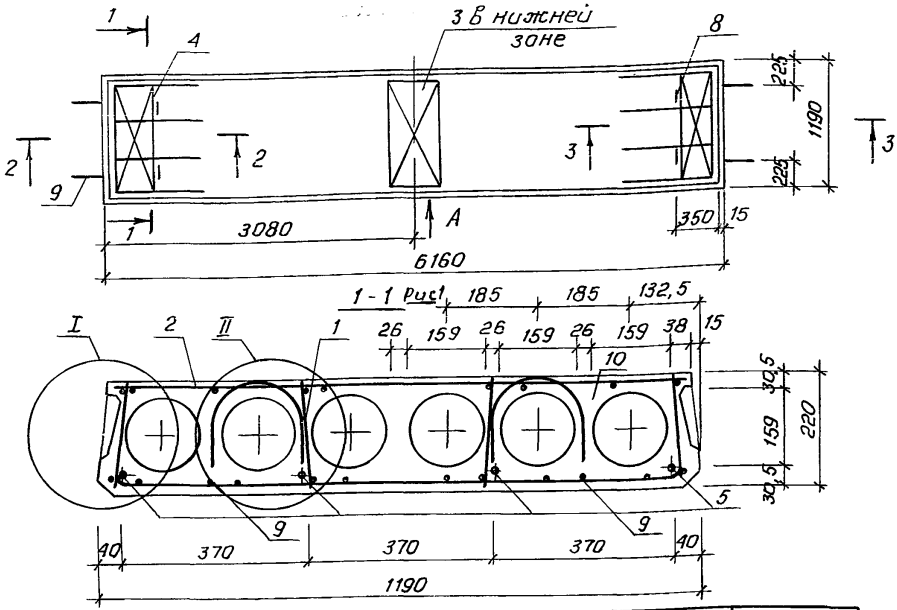

Обозначение	Марка	Рис.	Масса, кг
1.141.1-40с1-8	1ПК62.12-4,5.АтV-С7	1	2160
-1	1ПК62.12-4,5.АтV-С8		
-2	1ПК62.12-4,5.АтV-С9		
-3	1ПК62.12-6.АтV-С7	2	
-4	1ПК62.12-6.АтV-С8		
-5	1ПК62.12-6.АтV-С9		
-6	1ПК62.12-8.АтV-С7	3	
-7	1ПК62.12-8.АтV-С8		
-8	1ПК62.12-8.АтV-С9		

Примечания см. 1.141.1-40с1-8 л2

Разраб.	Кулахметова	
Рассчит.	Похваленская	
Провер.	Акрамов	
рук.гр.	Акрамов	
ГИП	Сирот	
Гл.спец.	Горбацкий	
Нач.АПМ2	Турсунбаева	
Н.контр.	Зауэрбрей	

1.141.1-40с1-8

Плита перекрытия
1ПК62.12-4,5.АтV-С7...
1ПК62.12-8.АтV-С9

Стадия	Лист	Листов
Р	1	3

ТашЗНИИЭП

Инв.№подл. | подпись и дата | Взам.инв.№

1-1 Рис.2

остальное - см. рис.1

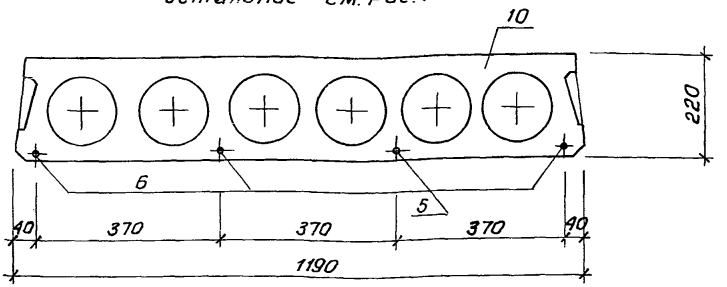

1-1 Рис.3

остальное - см. рис.1

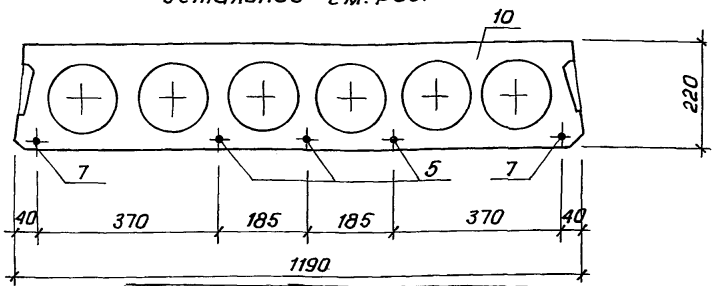

$\mathcal{L}$, мм	n	a, мм
6160	28	280

Технические требования см. 1.141.1-40с 1-ТТ

Сечения 2-2, 3-3; узлы I, II; вид „А" см. 1.141.1-40с 1-1 л 2,3,4

Спецификацию см. 1.141.1-40с 1-8 л 3

Каркас КР4 установить так, чтобы больший диаметр находился в верхней зоне плиты.

В сечениях 2-2, 3-3 поз.8 читать поз 9

На узле I для плит 1ПК62.12-6$A_{T}V$-С7... 1ПК62.12-8$A_{T}I$-С9 поз. 5 читать поз. 6, 7, поз 8 читать поз. 9

На узле II для плит 1ПК62.12-6$A_{T}V$-С7... 1ПК62.12-5$A_{T}V$-С9 поз.5 читать поз. 6, поз 8 читать поз. 9, для плит 1ПК62.12-4,5$A_{T}V$-С7... 1ПК62.12-8$A_{T}V$-С9 поз 7 читать поз 8

инв.№подл.	подпись и дата	взам.инв.№

Поз.	Наименование		Количество на исполнение 1.141.1-40с.1-8									Обозначение
				1	2	3	4	5	6	7	8	
1	Каркас	КР1	8	8	8							1.141.1-40с.1-14 -5
		КР4				8	8	8				-3
		КР10							8	8	8	-9
2	Сетка	С9	1	1	1	1	1	1				1.141.1-40с.1-15 -7
		С10							1	1	1	1.141.1-40с.1-16
3		С22	1	1	1	1	1	1	1	1	1	1.141.1-40с.1-17 -1
4		С28	2	2	2	2	2	2	2	2	2	1.141.1-40с.1-18 -1
5	Стержень напрягаемый	Т5	4	4	4	1	1	1	3	3	3	1.141.1-40с.1-13 -4
6		Т6				3	3	3				-5
7		Т11							2	2	2	-10
8	Петля	П2	4	4	4	4	4	4	4	4	4	1.141.1-40с.1-19 -1
9	Стержень	ос1	4			4			4			-3
		ос2		4			4			4		-4
		ос3			4			4			4	-5
10	Бетон класса В20, м³		0,864	0,864	0,864	0,864	0,864	0,864	0,864	0,864	0,864	

24003 70

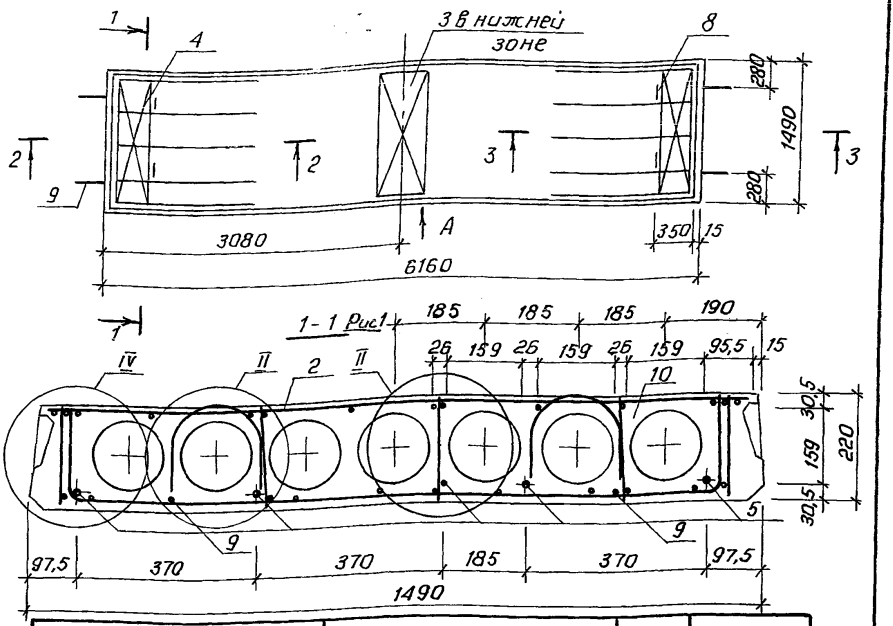

Обозначение	Марка	Рис.	Масса, кг
1.141.1-40с.1-9	1ПК62.15-4,5.АтV-С7	1	2860
-1	1ПК62.15-4,5.АтV-С8		
-2	1ПК62.15-4,5.АтV-С9		
-3	1ПК62.15-6.АтV-С7	2	
-4	1ПК62.15-6.АтV-С8		
-5	1ПК62.15-6.АтV-С9		
-6	1ПК62.15-8.АтV-С7	3	
-7	1ПК62.15-8.АтV-С8		
-8	1ПК62.15-8.АтV-С9		

Примечания см. 1.141.1-40с.1-9 л2

Разраб.	Кулахметова		1.141.1-40с 1-9
Рассчит.	Похваленская		
Провер.	Акрамов		
Рук.гр.	Акрамов		
ГИП	Сирот		Плита перекрытия 1ПК62.15-4,5.АтV-С7... 1ПК62.15-8.АтV-С9
Гл.спец.	Горбацкий		Стадия: Р; Лист: 1; Листов: 3
Нач.отд.2	Турсунбаева		Ташзниизп
Н.контр.	Зауэрброй		

Инв.№ подл. | Подпись и дата | Взам.инв.№

1-1 Рис.2

остальное - см. рис.1

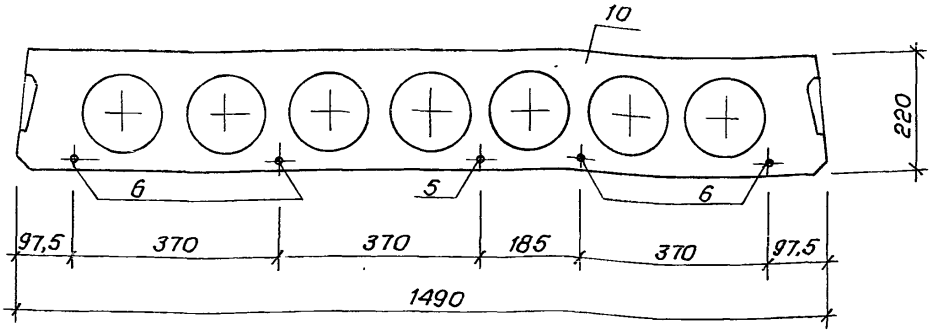

1-1 Рис.3

остальное - см. рис.1

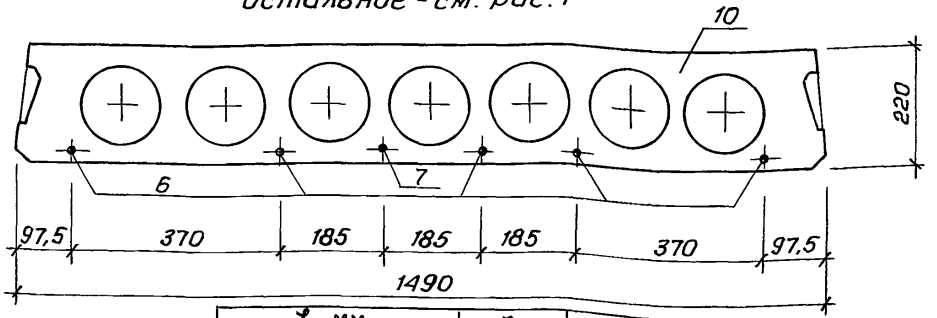

ℓ, мм	n	a, мм
6160	28	280

Технические требования см. 1.141.1-40с.1-7т

Сечения 2-2, 3-3; узел II; Вид „А" см. 1.141.1-40с 1-1 л 2.3.4

Узел IV см. 1.141.1-40с 1-3 л 2

Спецификацию см. 1.141.1-40с 1-9 л 3

Каркасы КР3; КР4 установить так, чтобы больший диаметр находился в верхней зоне плиты

В сечениях 2-2, 3-3 поз.8 читать поз9

На узле II для плит 1ПК62.15-6. АтV-С7... 1ПК62.15-8 АтV-С9 поз 5 читать поз.6, поз.8 читать поз 9, для плит 1ПК62.15-4,5 АтV-С7... 1ПК62.15-8. АтV С9 - поз.7 читать поз 8

На узле IV для плит 1ПК62.15-6 АтV-С7... 1ПК62.15-8 АтV-С9 поз.5 читать поз.6

Инв.№подл. | Подпись и дата | Взам.инв.№

инв.№подл.	подпись и дата	взам.инв.№

Поз.	Наименование		Количество на исполнение 1.141.1-40с1-9									Обозначение	
			—	1	2	3	4	5	6	7	8		
1	Каркас	КР3	10	10	10	10	10	10				1.141.1-40с1-14	-2
		КР4							10	10	10		-3
2	Сетка	С11	1	1	1	1	1	1				1.141.1-40с1-15	-8
		С12							1	1	1		-11
3		С23	1	1	1	1	1	1	1	1	1	1.141.1-40с.1-17	-2
4		С29	2	2	2	2	2	2	2	2	2	1.141.1-40с1-18	-2
5	Стержень напрягаемый	Т5	5	5	5	1	1	1				1.141.1-40с1-13	-4
6		Т6				4	4	4	5	5	5		-5
7		Т11							1	1	1		-10
8	Петля	П2	4	4	4	4	4	4	4	4	4	1.141.1-40с1-19	-1
9	Стержень	ОС2	4			4			4				-4
		ОС3		4			4			4			-5
		ОС4			4			4			4		-6
10	Бетон класса В20, м³		1,143	1,143	1,143	1,143	1,143	1,143	1,143	1,143	1,143		

24003 73

1.141.1-

Лист 3

Коп. Владиславлева

Формат А4

72

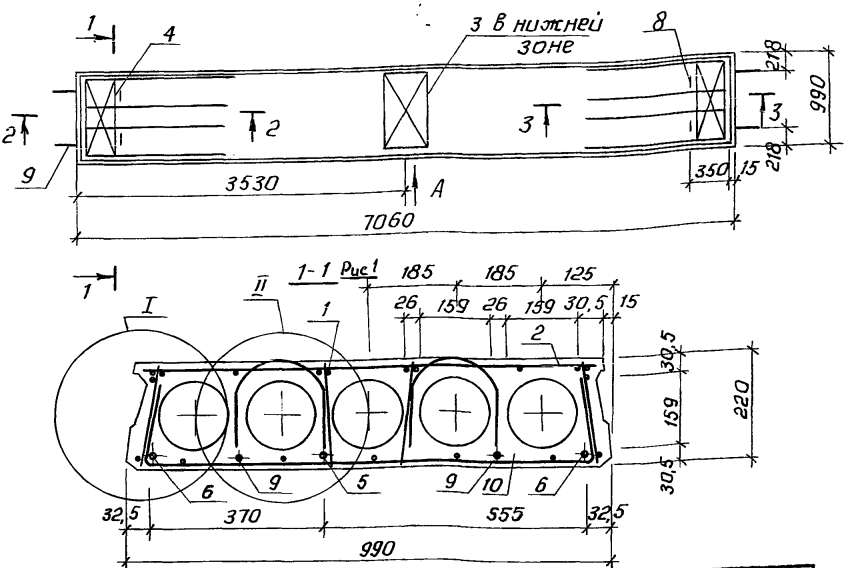

Обозначение	Марка	Рис.	Масса, кг
1.141.1-40 в 1-10	1ПК 71.10-4,5. Ат V-С7	1	2050
-1	1ПК 71.10-4,5. Ат V-С8		
-2	1ПК 71.10-4,5. Ат V-С9		
-3	1ПК 71.10-6. Ат V-С7	2	
-4	1ПК 71.10-6. Ат V-С8		
-5	1ПК 71.10-6. Ат V-С9		
-6	1ПК 71.10-8. Ат V-С7	3	
-7	1ПК 71.10-8. Ат V-С8		
-8	1ПК 71.10-8. Ат V-С9		

Примечания см. 1.141.1-40 в 1-10 л 2

Разраб.	Кулакметова		1.141.1-40 в 1-10
Рассчит.	Похваленская		
Провер.	Акрамов		
Рук. гр.	Акрамов		
ГИП	Сирот		
Гл. спец.	Горбацкий		Плита перекрытия 1ПК 71.10-4,5. Ат V-С7... 1ПК 71.10-8. Ат V-С9
Нач. АПМ 2	Турсунбаева		
Н. контр.	Зауэрбрей		

Стадия	Лист	Листов
Р	1	3

ТашЗНИИЭП

Инв. № подл. | Подпись и дата | Взам. инв. №

1-1 Рис.2

ОСТАЛЬНОЕ - см. рис. 1

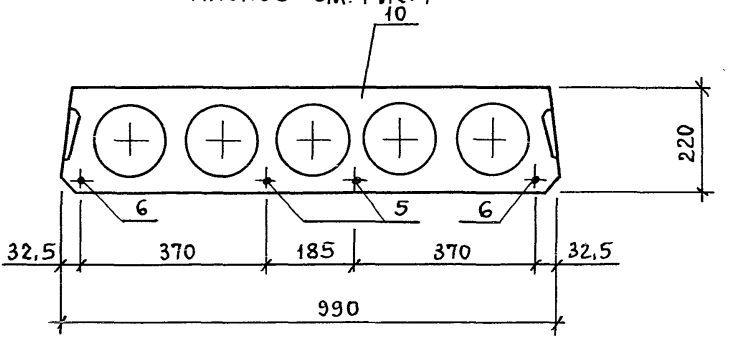

1-1 Рис.3

ОСТАЛЬНОЕ - см. рис. 1

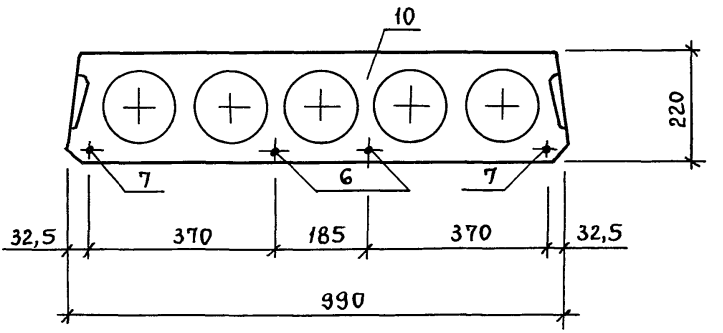

d мм	n	a, мм
7060	32	330

Технические требования см. 1.141.1-40с.1-ТТ.

Сечения 2-2,3-3; узлы I, II; вид „А" см. 1.141.1-40с.1-1 л.2,3,4.

Спецификацию см. 1.141.1-40с.1-10 л.3.

В сечениях 2-2,3-3 поз. 8 читать поз. 9.

На узле I для плит 1ПК71-10-4,5.АтV-С7...1ПК71.10-8.АтV-С9 поз. 5 читать поз. 6 или 7, поз. 8 читать поз. 9.

На узле II для плит 1ПК71.10-4.5.АтV-С7...1ПК71.10-8.АтV-С9 поз. 5 читать поз. 6, поз. 8 читать поз. 9, поз. 7 читать поз. 8.

Взам. инв. № | Подпись и дата | Инв. № подл.

Инв.№подл. | Подпись и дата | Взам.инв.№

Поз.	Наименование		Количество на исполнение 1.141.1-40с1-10 —	1	2	3	4	5	6	7	8	Обозначение
1	Каркас	КР5	8	8	8	8	8	8	8	8	8	1.141.1-40с1-10 -4
2	Сетка	С13	1	1	1							1.141.1-40с1-10 -9
		С14				1	1	1				1.141.1-40с1-10 -2
		С15							1	1	1	-3
3		С24	1	1	1	1	1	1	1	1	1	1.141.1-40с1-10 -3
4		С27	2	2	2	2	2	2	2	2	2	1.141.1-40с1-10
5	Стержень напрягаемый	Т8	1	1	1	2	2	2				1.141.1-40с1-10 -7
6		Т9	2	2	2	2	2	2	2	2	2	-8
7		Т10							2	2	2	-9
8	Петля	П2	4	4	4	4	4	4	4	4	4	1.141.1-40с1-10 -1
9	Стержень	ОС1	4			4			4			-3
		ОС2		4			4			4		-4
		ОС3			4			4			4	-5
10	Бетон класса В20, м³		0,82	0,82	0,82	0,82	0,82	0,82	0,82	0,82	0,82	

24003 76

1.141.1-40с1-10 Лист 3

Кол. Владиславлева Формат А4

75

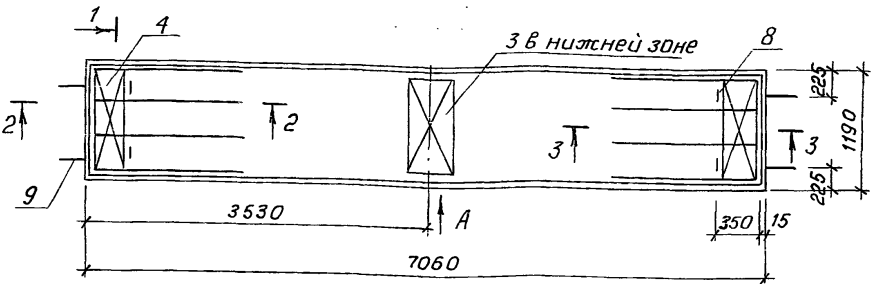

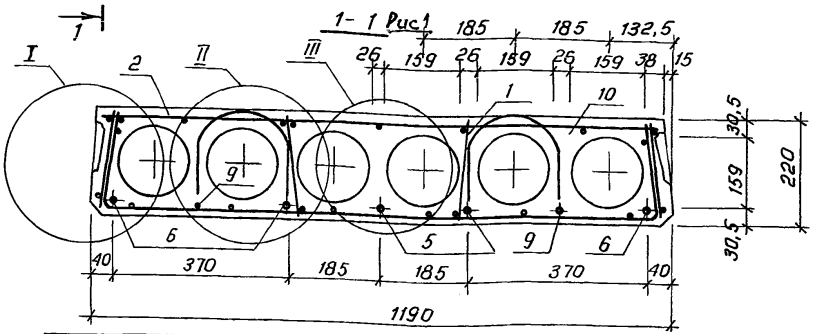

Обозначение	Марка	Рис.	Масса, кг
1.141.1-40с1-11	1ПК71.12-4,5.АтV-С7	1	2480
-1	1ПК71.12-4,5.АтV-С8		
-2	1ПК71.12-4,5.АтV-С9		
-3	1ПК71.12-6.АтV-С7	2	
-4	1ПК71.12-6.АтV-С8		
-5	1ПК71.12-6.АтV-С9		
-6	1ПК71.12-8.АтV-С7	3	
-7	1ПК71.12-8.АтV-С8		
-8	1ПК71.12-8.АтV-С9		

Примечания см. 1.141.1-40с1-11 п.2

Разраб.	Кулахметова		1.141.1-40с 1-11	
Рассчит.	Похваленская			
Провер.	Акрамов			
Рук.гр.	Акрамов		Плита перекрытия 1ПК71.12-4,5.АтV-С7... 1ПК71.12-8.АтV-С9	Стадия: Р; Лист: 1; Листов: 3
ГИП	Сирот			
Гл.спец.	Горбацкий			
Нач.АПМ	Турсунбаева			ТашЗНИИЭП
Н.контр.	Зауэрбрей			

Инв.№подл. | Подпись и дата | Взам.инв.№

1-1 Рис. 2

ОСТАЛЬНОЕ - см. рис. 1

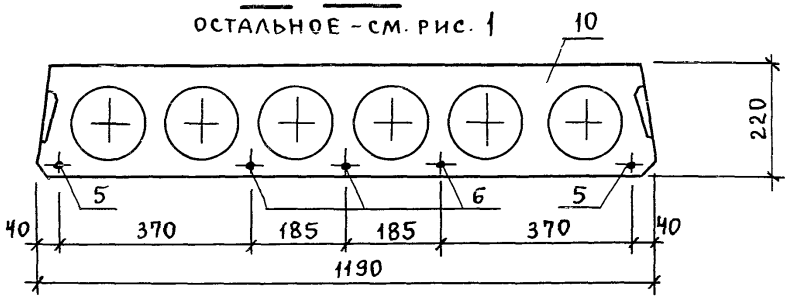

1-1 Рис. 3

ОСТАЛЬНОЕ - см. рис. 1

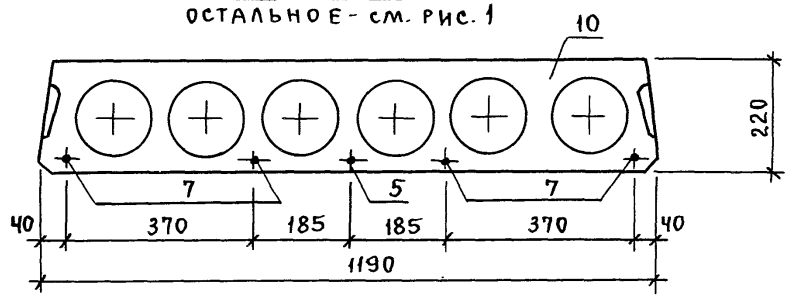

ℓ, мм	n	a, мм
7060	32	330

Технические требования см. 1.141.1-40 с.1-ТТ.

Сечения 2-2; 3-3; узлы I; II; вид „А" см. 1.141.1-40 с.1-1 л. 2; 3; 4.

Узел III см. 1.141.1-40 с.1-2 л.2.

Спецификацию см. 1.141.1-40 с.1-11 л.3.

В сечениях 2-2; 3-3 поз. 8 читать поз. 9.

На узлах I, II для плит 1ПК71.12-4,5.Ат V-С7... 1ПК71.12-4,5.Ат V-С9, 1ПК71.12-8.Ат V-С7... 1ПК71.12-8.Ат V-С9 поз.5 читать поз.6 или 7, поз. 8 читать поз. 9.

На узле I для плит 1ПК71.12-6.Ат V-С7... 1ПК71.12-6.Ат V-С9 поз.8 читать поз. 9.

На узле III для плит 1ПК71.12-6.Ат V-С7... 1ПК71.12-6.Ат V-С9 поз.5 читать поз. 6.

На узле II поз. 7 читать поз. 8.

Инв. № подл. | Подпись и дата | Взам. инв. №

инв.№ подл.	подпись и дата	взам.инв.№

Поз.	Наименование		Количество на исполнение 1.141.1-40с1-11									Обозначение
			—	1	2	3	4	5	6	7	8	
1	Каркас	КР5	8	8	8	8	8	8	8	8	8	1.141.1-40с1-14 -4
2	Сетка	С16	1	1	1							1.141.1-40с1-16 -1
		С17				1	1	1	1	1	1	-4
3		С25	1	1	1	1	1	1	1	1	1	1.141.1-40с1-17 -4
4		С28	2	2	2	2	2	2	2	2	2	1.141.1-40с1-18 -1
5	Стержень напрягаемый	Т7	2	2	2				1	1	1	1.141.1-40с1-13 -6
		Т9				2	2	2				-8
6		Т8	3	3	3	3	3	3				-7
7		Т10							4	4	4	-9
8	Петля	П2	4	4	4	4	4	4	4	4	4	1.141.1-40с1-19 -1
9	Стержень	ОС1	4			4			4			-3
		ОС2		4			4			4		-4
		ОС3			4			4			4	-5
10	Бетон класса В20, м³		0,991	0,991	0,991	0,991	0,991	0,991	0,991	0,991	0,991	

24003 79

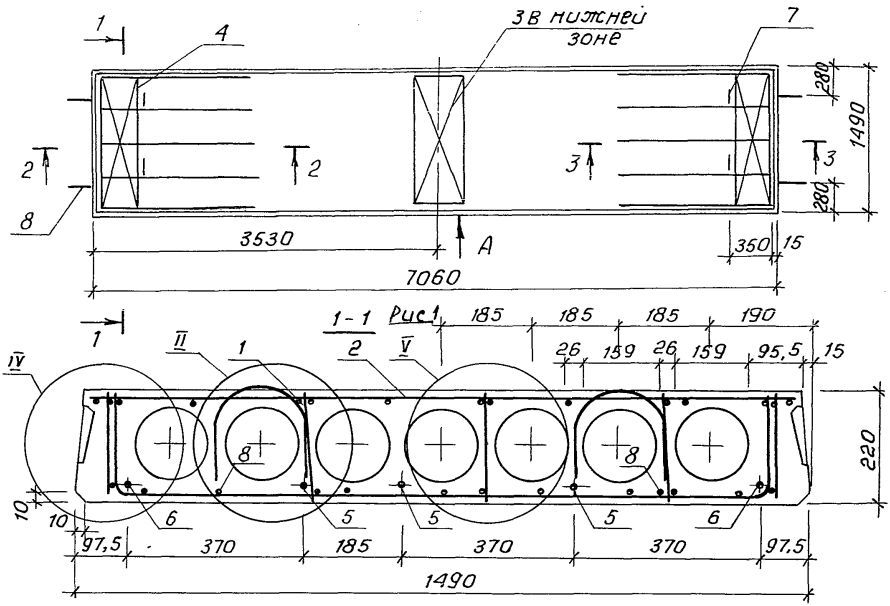

Обозначение	Марка	Рис.	Масса, кг
1.141.1-40с1-12	1ПК71.15-4,5.АтV-С7	1	3295
-1	1ПК71.15-4,5.АтV-С8		
-2	1ПК71.15-4,5.АтV-С9		
-3	1ПК71.15-6.АтV-С7	2	
-4	1ПК71.15-6.АтV-С8		
-5	1ПК71.15-6.АтV-С9		
-6	1ПК71.15-8.АтV-С7	3	
-7	1ПК71.15-8.АтV-С8		
-8	1ПК71.15-8.АтV-С9		

Примечания см. 1.141.1-40 с1-12 лл

Разраб.	Кулахметова		1.141.1-40 с1-12
Рассчит.	Похваленская		
Провер.	Акрамов		
Рук.гр.	Акрамов		Плита перекрытия 1ПК71.15-4,5.АтV-С7... 1ПК71.15-8.АтV-С9
ГИП	Сирот		
Гл.спец.	Гарбацкий		
Нач.Атма	Турсунбаева		
Н.контр.	Зауэрбрей		

Стадия	Лист	Листов
Р	1	3

ТашЗНИИЭП

Взам.инв.№ | Подпись и дата | Инв.№подл.

1-1 Рис.2

ОСТАЛЬНОЕ - СМ. РИС. 1

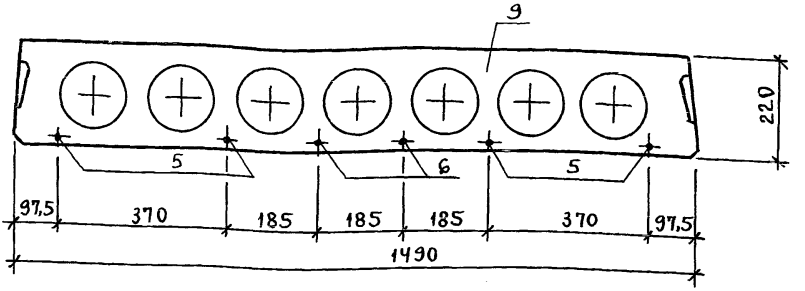

1-1 Рис.3

ОСТАЛЬНОЕ - СМ. РИС. 1

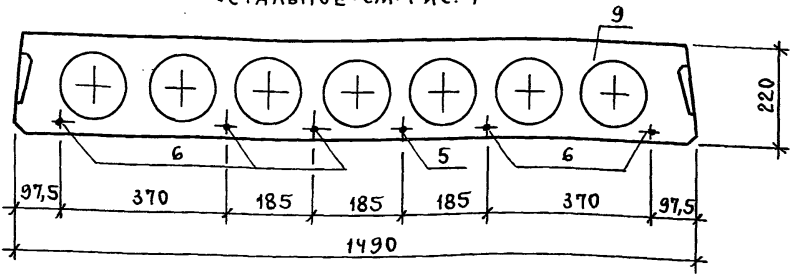

ℓ, мм	n	a, мм
7060	32	330

Технические требования см. 1.141.1-40с.1-ТТ.

Сечения 2-2, 3-3; узел II; вид „А" см. 1.141.1-40с.1-1 л.2,3,4.

Узлы IV, V см. 1.141-1-40с.1-3 л.2.

Спецификацию см. 1.141.1-40с.1-12 л.3.

На узле II для плит 1ПК71.15-8.АтV-С7... 1ПК71.15-8.АтV-С9 поз. 5 читать поз.6

На узле IV для плит 1ПК71.15-4,5-АтV-С7... 1ПК71.15-4,5.АтV-С9, 1ПК71.15-8.АтV-С7... 1ПК71.15-8.АтV-С9 поз. 5 читать поз. 6.

Инв.№подл. | Подпись и дата | Взам.инв.№

Поз.	Наименование		Количество на исполнение 1.141.1-40с 1-12									Обозначение
			—	1	2	3	4	5	6	7	8	
1	Каркас	КР5	10	10	10	10	10	10	10	10	10	1.141.1-40с 1-14 -4
2	Сетка	С18	1	1	1							1.141.1-40с 1-15 -12
		С19				1	1	1				1.141.1-40с 1-16 -5
		С20							1	1	1	-6
3		С26	1	1	1	1	1	1	1	1	1	1.141.1-40с 1-17 -5
4		С29	2	2	2	2	2	2	2	2	2	1.141.1-40с 1-18 -2
5	Стержень напрягаемый	Т7	3	3	3				1	1	1	1.141.1-40с 1-13 -6
		Т9				4	4	4				-8
6		Т8				2	2	2				-7
		Т10	2	2	2				5	5	5	-9
7	Петля	П3	4	4	4	4	4	4	4	4	4	1.141.1-40с 1-13 -2
8	Стержень	ОС2	4			4			4			-4
		ОС3		4			4			4		-5
		ОС4			4			4			4	-6
9	Бетон класса В20, м³		1,318	1,318	1,318	1,318	1,318	1,318	1,318	1,318	1,318	

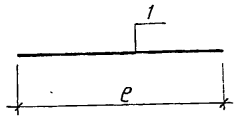

Марка	Поз.	Наименование		Кол.	Обозначение	Масса ед, кг
Т1	1	Ф10 Ат-V	ℓ=4660	1	1.141.1-40с 1-13	2,88
Т2	1	Ф12 Ат-V	ℓ=4660	1	-1	4,18
Т3	1	Ф10 Ат-V	ℓ=5860	1	-2	3,62
Т4	1	Ф12 Ат-V	ℓ=5860	1	-3	5,21
Т5	1	Ф10 Ат-V	ℓ=6160	1	-4	3,80
Т6	1	Ф12 Ат-V	ℓ=6160	1	-5	5,47
Т7	1	Ф10 Ат-V	ℓ=7060	1	-6	4,36
Т8	1	Ф12 Ат-V	ℓ=7060	1	-7	6,27
Т9	1	Ф14 Ат-V	ℓ=7060	1	-8	8,53
Т10	1	Ф16 Ат-V	ℓ=7060	1	-9	11,14
Т11	1	Ф14 Ат-V	ℓ=5160	1	-10	8,99
Т12	1	Ф14 Ат-V	ℓ=5860	1	-11	7,08

Арматура класса Ат-V по ГОСТ 10884-81

Разраб.	Акрамов	
Рассчит.	Похваленская	
Провер.	Сирот	
Рук. гр.	Акрамав	
ГИП	Сирот	
Гл. спец.	Горбацкий	
Нач. АПМ 2	Турсунбаева	
Н. контр.	Зауэрбрей	

1.141.1-40с 1-13

Стержень напрягаемый

Т1...Т12

Стадия	Лист	Листов
Р		1

ТашЗНИИЭП

Инв. № подл. | Подпись и дата | Взам. инв. №

Рис. 1

ГОСТ 14098-85-К1-КТ

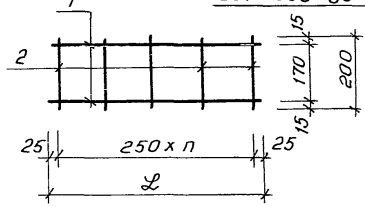

Рис. 2

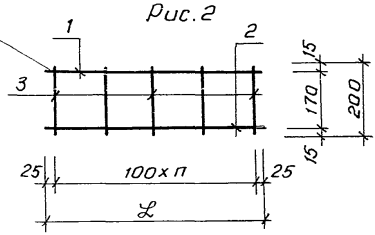

Рис. 4

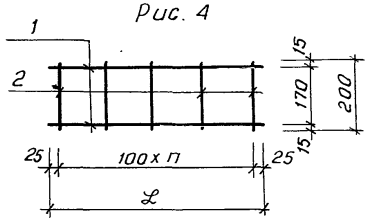

Рис. 3

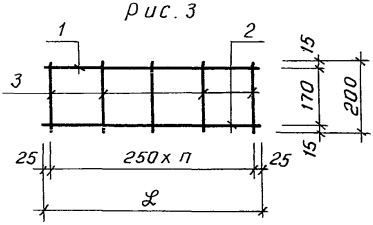

Обозначение	Рис.	Марка	ℓ, мм	n	Масса каркаса, кг
1.141.1-40с.1-14	1	КР1	1050	4	0,158
-1	2	КР2	1450	14	0,354
-2	3	КР3	1050	4	0,198
-3	2	КР4	1550	15	0,378
-4	4	КР5	1750	17	0,638
-5		КР6	1550	15	0,318
-6		КР7	1450	14	0,298
-7		КР8	1250	12	0,258
-8		КР9	1450	14	0,530
-9		КР10	1550	15	0,566

Спецификацию см. 1.141.1-40с.1-14 лист 2

Разраб.	Акрамов		1.141.1-40с.1-14
Рассчит.	Похваленская		
Провер.	Сирот		
Рук. гр.	Акрамов		Каркас КР1... КР10
ГИП	Сирот		Стадия: Р; Лист: 1; Листов: 2
Гл. спец.	Гарбацкий		Таш ЗНИИЭП
Нач. отд. 2	Турсунбаева		
Н. контр.	Зауэрбрей		

Инв. № подл. | Подпись и дата | Взам. инв. №

Марка	Поз.	Наименование		Кол.	Масса ед, кг
КР1	1	ф3Вр1Н	ℓ=1050	2	0,054
	2	ф3Вр1Н	ℓ=200	5	0,010
КР2	1	ф4Вр1Н	ℓ=1450	1	0,130
	2	ф3Вр1Н	ℓ=1450	1	0,074
	3	ф3Вр1Н	ℓ=200	15	0,010
КР3	1	ф4Вр1Н	ℓ=1050	1	0,094
	2	ф3Вр1Н	ℓ=1050	1	0,054
	3	ф3Вр1Н	ℓ=200	5	0,010
КР4	1	ф4Вр1Н	ℓ=1550	1	0,139
	2	ф3Вр1Н	ℓ=1550	1	0,079
	3	ф3Вр1Н	ℓ=200	16	0,010
КР5	1	ф4Вр1Н	ℓ=1750	2	0,157
	2	ф4Вр1Н	ℓ=200	18	0,018
КР6	1	ф3Вр1Н	ℓ=1550	2	0,079
	2	ф3Вр1Н	ℓ=200	16	0,010
КР7	1	ф3Вр1Н	ℓ=1450	2	0,074
	2	ф3Вр1Н	ℓ=200	15	0,010
КР8	1	ф3Вр1Н	ℓ=1250	2	0,064
	2	ф3Вр1Н	ℓ=200	13	0,010
КР9	1	ф4Вр1Н	ℓ=1450	2	0,130
	2	ф4Вр1Н	ℓ=200	15	0,018
КР10	1	ф4Вр1Н	ℓ=1550	2	0,139
	2	ф4Вр1Н	ℓ=200	16	0,018

Арматура класса Вр1Н по ГОСТ 6727-80*

Рис.1

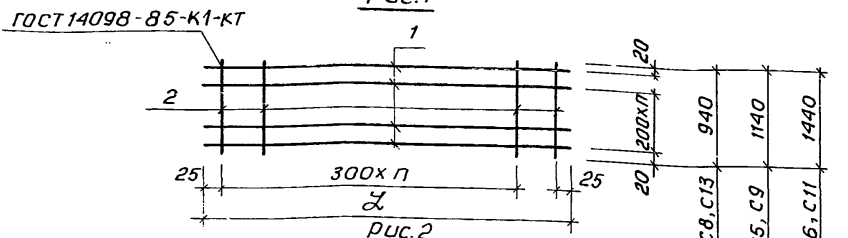

Рис.2

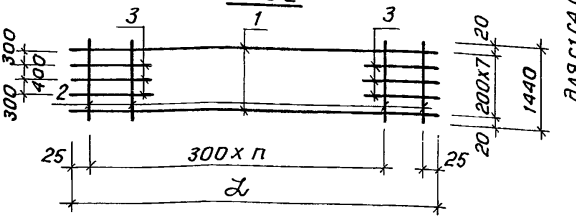

Обозначение	Рис.	Марка	L, мм	m	n	Масса сетки, кг
1.141.1-40с1-15	1	С1	4610	4	15	2,226
-1		С2	4610	5	15	2,631
-2		С3	4610	6	15	3,121
-3		С4	5810	4	19	2,784
-4		С5	5810	5	19	3,290
-5		С6	5810	6	19	3,901
-6		С8	6110	4	20	2,928
-7		С9	6110	5	20	3,46
-8		С11	6110	6	20	4,102
-9		С13	7010	4	20	3,348
-10	2	С7	5810		19	4,117
-11		С12	6110		20	4,480
-12		С18	7010		23	4,905

Спецификацию см. 1.141.1-40с1-15п2

Разраб.	Кулахметова	
Рассчит.	Похваленская	
Провер.	Акрамов	
Рук.гр.	Акрамов	
ГИП	Сирот	
Гл.спец.	Горбацкий	
Нач.Апм2	Турсунбаева	
Н.контр	Зауэрбрей	

1.141.1-40с1-15

Сетка

С1...С9; С11...С13; С18

Стадия	Лист	Листов
Р	1	2

ТашЗНИИЭП

Инв.№подл. | подпись и дата | взам.инв.№

24003 86

Марка	Поз.	Наименование	Кол.	Масса, ед. кг.
С1	1	ф3Вр1н ℓ=4610	6	0,235
	2	ф3Вр1н ℓ=940	17	0,048
С2	1	ф3Вр1н ℓ=4610	7	0,235
	2	ф3Вр1н ℓ=1140	17	0,058
С3	1	ф3Вр1н ℓ=4610	8	0,235
	2	ф3Вр1н ℓ=1440	17	0,073
С4	1	ф3Вр1н ℓ=5810	6	0,296
	2	ф3Вр1н ℓ=940	21	0,048
С5	1	ф3Вр1н ℓ=5810	7	0,296
	2	ф3Вр1н ℓ=1140	21	0,058
С6	1	ф3Вр1н ℓ=5810	8	0,296
	2	ф3Вр1н ℓ=1440	21	0,073
С8	1	ф3Вр1н ℓ=6110	6	0,312
	2	ф3Вр1н ℓ=940	22	0,048
С9	1	ф3Вр1н ℓ=6110	7	0,312
	2	ф3Вр1н ℓ=1140	22	0,058
С11	1	ф3Вр1н ℓ=6110	8	0,312
	2	ф3Вр1н ℓ=1440	22	0,073
С13	1	ф3Вр1н ℓ=7010	6	0,358
	2	ф3Вр1н ℓ=940	25	0,048
С7	1	ф3Вр1н ℓ=5810	8	0,296
	2	ф3Вр1н ℓ=1440	21	0,073
	3	ф3Вр1н ℓ=700	6	0,036
С12	1	ф3Вр1н ℓ=6110	8	0,312
	2	ф3Вр1н ℓ=1440	22	0,073
	3	ф4Вр1н ℓ=700	6	0,063
С18	1	ф3Вр1н ℓ=7010	8	0,358
	2	ф3Вр1н ℓ=1440	25	0,073
	3	ф3Вр1н ℓ=700	6	0,036

Арматура класса Вр1н по ГОСТ 6727-80*

Инв.№подл. | Подпись и дата | Взам.инв.№

Рис.1

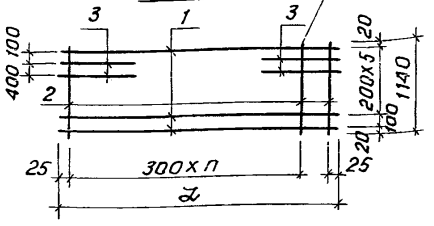

Рис.2

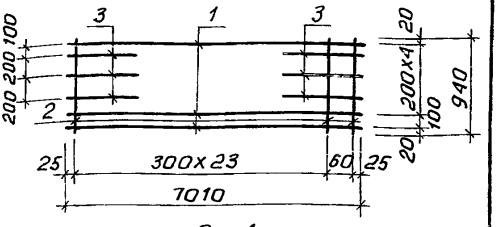

Рис.3

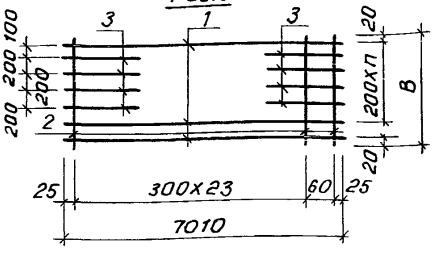

Рис.4

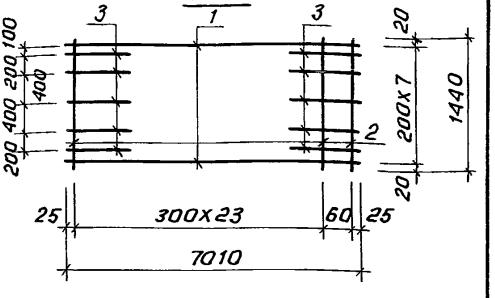

Обозначение	Рис.	Марка	L, мм	B, мм	n	Масса сетки, кг
1.141.1-	1	С10	6110		20	3,712
-1		С16	7010		23	4,100
-2	2	С14				3,564
-3	3	С15		940	4	3,852
-4		С17		1140	5	4,460
-5	4	С19				5,319
-6		С20				5,679

Спецификацию см. 1.141.1-40 с1-16 п2

Разраб.	Кулахметова		
Рассчит.	Похваленская		
Правер.	Акрамов		
Рук.гр.	Акрамов		
ГИП	Сирот		
Гл.спец.	Гарбацкий		
Нач.АПМ 2	Турсунбаева		
Н.контр.	Зауэрбрей		

1.141.1-40 с1-16

Сетка
С10; С14... С17; С19; С20

Стадия	Лист	Листов
Р	1	2

ТашЗНИИЭП

Инв.№ подл. | Подпись и дата | Взам.инв.№

Марка	Поз.	Наименование		Кол.	Масса, ед. кг
С10	1	ф3Вр1н	ℓ=6110	7	0,312
	2	ф3Вр1н	ℓ=1140	22	0,058
	3	ф4Вр1н	ℓ=700	4	0,063
С16	1	ф3Вр1н	ℓ=7010	7	0,358
	2	ф3Вр1н	ℓ=1140	25	0,058
	3	ф3Вр1н	ℓ=700	4	0,036
С14	1	ф3Вр1н	ℓ=7010	6	0,358
	2	ф3Вр1н	ℓ=940	25	0,048
	3	ф3Вр1н	ℓ=700	6	0,036
С15	1	ф3Вр1н	ℓ=7010	6	0,358
	2	ф3Вр1н	ℓ=940	25	0,048
	3	ф4Вр1н	ℓ=700	8	0,063
С17	1	ф3Вр1н	ℓ=7010	7	0,358
	2	ф3Вр1н	ℓ=1140	25	0,058
	3	ф4Вр1н	ℓ=700	8	0,063
С19	1	ф3Вр1н	ℓ=7010	8	0,358
	2	ф3Вр1н	ℓ=1440	25	0,073
	3	ф4Вр1н	ℓ=700	10	0,063
С20	1	ф3Вр1н	ℓ=7010	8	0,358
	2	ф3Вр1н	ℓ=1440	25	0,073
	3	ф5Вр1н	ℓ=700	10	0,099

Арматура класса Вр1н по ГОСТ 6727-80*

Инв.№подл. | Подпись и дата | Взам.инв.№

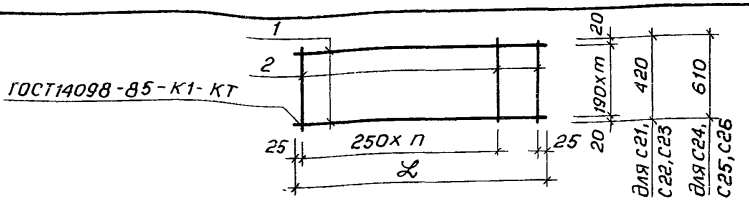

Обозначение	Марка	L, мм	n	m	Масса сетки, кг
1.141.1-40с1-17	С21	970	3	2	0,252
-1	С22	1170	4	2	0,306
-2	С23	1470	5	2	0,372
-3	С24	970	3	3	0,351
-4	С25	1170	4	3	0,426
-5	С26	1470	5	3	0,517

Марка	Поз.	Наименование		Кол.	Масса ед., кг
С21	1	ф3Вр1Н	ℓ=970	3	0,049
	2	ф3Вр1Н	ℓ=420	5	0,021
С22	1	ф3Вр1Н	ℓ=1170	3	0,060
	2	ф3Вр1Н	ℓ=420	6	0,021
С23	1	ф3Вр1Н	ℓ=1470	3	0,075
	2	ф3Вр1Н	ℓ=420	7	0,021
С24	1	ф3Вр1Н	ℓ=970	4	0,049
	2	ф3Вр1Н	ℓ=610	5	0,031
С25	1	ф3Вр1Н	ℓ=1170	4	0,060
	2	ф3Вр1Н	ℓ=610	6	0,031
С26	1	ф3Вр1Н	ℓ=1470	4	0,075
	2	ф3Вр1Н	ℓ=610	7	0,031

Арматура класса Вр1Н по ГОСТ 6727-80*

Разраб.	Акрамов	
Рассчит.	Похваленская	
Правер.	Сирот	
Рук.гр.	Акрамов	
ГИП	Сирот	
Гл.спец.	Горбацкий	
Нач. АПМ 2	Турсунбаева	
Н.контр.	Зауэрбрей	

1.141.1-40с1-17

Сетка с21...с26

Стадия	Лист	Листов
Р		1

ТашЗНИИЭП

Взам.инв.№ | Подпись и дата | Инв.№ подл.

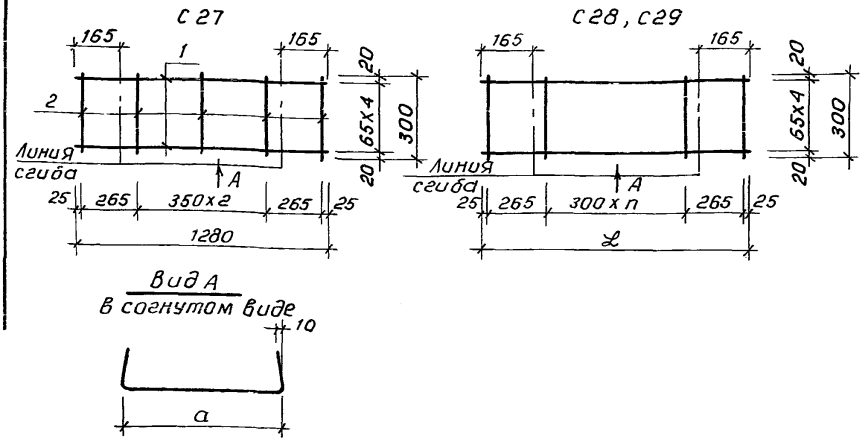

Обозначение	Марка	ℓ, мм	а, мм	n	Масса сетки, кг
1.141.1-40с1-18	С27	—	940	—	0,650
-1	С28	1480	1150	3	0,755
-2	С29	1780	1450	4	0,915

Марка	Поз.	Наименование		Кол.	Масса ед., кг
С27	1	ф4Вр1Н	ℓ=1280	5	0,115
	2	ф3Вр1Н	ℓ=300	5	0,015
С28	1	ф4Вр1Н	ℓ=1480	5	0,133
	2	ф3Вр1Н	ℓ=300	6	0,015
С29	1	ф4Вр1Н	ℓ=1780	5	0,162
	2	ф3Вр1Н	ℓ=300	7	0,015

Арматура класса Вр1Н по ГОСТ 6727-80*

Разраб. Акрамов
ассчит. ахваленска
ровер. Сирот
рук.гр. Акрамов
ГИП Сирот
Гл.спе. Горба кий
ач.АПМ2 урсунбаев
Н.контр. Заузербрей

1.141.1-40с1-18

Стадия Р | Лист 1 | Листо

Сетка С27, С28, С29

ТашЗНИИЭП

24003 91

инв.№подл. | подпись и дата | взам.инв.№

Рис. 1

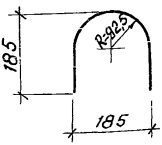

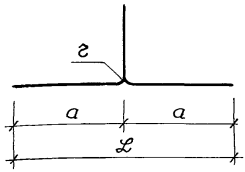

Рис. 2

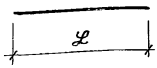

Обозначение	Рис.	Марка	г, мм	а, мм	ℓ, мм	Масса марки, кг
1.141.1-40с.1-19	1	П1	25	250	500	0,600
-1		П2	26	310	620	0,960
-2		П3	30	350	700	1,425
-3	2	ОС1			500	0,071
-4		ОС2			500	0,111
-5		ОС3			600	0,237
-6		ОС4			700	0,432

Марка	Поз.	Наименование		Кол.	Масса ед, кг
П1	1	Ф10Ас-II	ℓ=970	1	0,600
П2	1	Ф12Ас-II	ℓ=1080	1	0,960
П3	1	Ф14Ас-II	ℓ=1180	1	1,425
ОС1	1	Ф5Вр1н	ℓ=500	1	0,071
ОС2	1	Ф6АIII	ℓ=500	1	0,111
ОС3	1	Ф8АIII	ℓ=600	1	0,237
ОС4	1	Ф10АIII	ℓ=700	1	0,432

Арматура класса AI, Ас-II и AIII по ГОСТ 5781-82*, арматура класса Вр1н по ГОСТ 6727-80*

Разраб.	Акрамов	
Рассчит.	Похваленская	
Провер.	Сирот	
Рук. гр.	Акрамов	
ГИП	Сирот	
Гл. спец.	Горбацкий	
Нач. Отд.	Турсунбаев	
Н. контр.	Зауэрбрей	

1.141.1-40с.1-19

Петля строповочная П1, П2, П3
Стержень отдельный
ОС1... ОС4

Стадия	Лист	Листов
Р		1

ТашЗНИИЭП

Инв. № подл. | Подпись и дата | Взам. инв. №

инв.№подл.	подпись и дата	взам.инв.№

Марка элемента	Напрягаемая арматура					Изделия арматурные												Всего	Общий расход
						Арматура класса													
	Ат V					A III				Ac-II				Вр1Н					
	ГОСТ 10884-81					ГОСТ 5781-82*								ГОСТ 6727-80*					
	ф10	ф12	ф14	ф16	Итого	ф6	ф8	ф10	Итого	ф10	ф12	ф14	Итого	ф3	ф4	ф5	Итого		
ПК47.10-8.АтV-С7	8,64				8,64					2,4			2,4	4,69	1,15	0,28	6,12	8,52	17,16
ПК47.10-8.АтV-С8	8,64				8,64	0,44			0,44	2,4			2,4	4,69	1,15		5,84	8,68	17,32
ПК47.10-8.АтV-С9	8,64				8,64		0,95		0,95	2,4			2,4	4,69	1,15		5,84	9,19	17,83
ПК47.12-8.АтV-С7	5,76	4,14			9,9					2,4			2,4	5,18	1,33	0,28	6,79	9,19	19,09
ПК47.12-8.АтV-С8	5,76	4,14			9,9	0,44			0,44	2,4			2,4	5,18	1,33		6,51	9,35	19,25
ПК47.12-8.АтV-С9	5,76	4,14			9,9		0,95		0,95	2,4			2,4	5,18	1,33		6,51	9,86	19,76
ПК47.15-8.АтV-С7	11,52				11,52	0,44			0,44		3,84		3,84	5,28	1,62		6,9	11,18	22,7
ПК47.15-8.АтV-С8	11,52				11,52		0,95		0,95		3,84		3,84	5,28	1,62		6,9	11,69	23,21
ПК47.15-8.АтV-С9	11,52				11,52			1,73	1,73		3,84		3,84	5,28	1,62		6,9	12,47	23,99
ПК59.10-4,5.АтV-С7	10,86				10,86					2,4			2,4	4,45	1,15	0,28	5,88	8,28	19,14
ПК59.10-4,5.АтV-С8	10,86				10,86	0,44			0,44	2,4			2,4	4,45	1,15		5,6	8,44	19,30
ПК59.10-4,5.АтV-С9	10,86				10,86		0,95		0,95	2,4			2,4	4,45	1,15		5,6	8,95	19,81

24003 93

Разраб.	Кулахметова		
Рассчит.	Похваленская		
Провер.	Акрамов		
Рук. гр.	Акрамов		
ГИП	Сирот		
Гл. спец.	Горбацкий		
Нач. АПМ	Турсунбаева		
Н. контр.	Зауэрбрей		

1.141.1-40 с 1-РС

Ведомость расхода стали, кг

Стадия	Лист	Листов
Р	1	6

Таш ЗНИИЭП

Кол. Владиславлева

Формат А4

инв. № подл.	подпись и дата	взам. инв. №

Марка элемента	Напрягаемая арматура					Изделия арматурные												Всего	Общий расход
						Арматура класса													
	Ат V					A III				Ас II				Вр1 н					
	ГОСТ 10884-81					ГОСТ 5781-82*								ГОСТ 6727-80*					
	ф10	ф12	ф14	ф16	Итого	ф6	ф8	ф10	Итого	ф10	ф12	ф14	Итого	ф3	ф4	ф5	Итого		
ПК59.10-6.АтV-С7	3,62	10,42			14,04					2,4			2,4	5,57	1,15	0,28	7,0	9,4	23,44
ПК59.10-6.АтV-С8	3,62	10,42			14,04	0,44			0,44	2,4			2,4	5,57	1,15		6,72	9,56	23,60
ПК59.10-6.АтV-С9	3,62	10,42			14,04		0,95		0,95	2,4			2,4	5,57	1,15		6,72	10,07	24,11
ПК59.10-8.АтV-С7	3,62		14,16		17,78					2,4			2,4	3,19	5,39	0,28	8,86	11,26	29,04
ПК59.10-8.АтV-С8	3,62		14,16		17,78	0,44			0,44	2,4			2,4	3,19	5,39		8,58	11,42	29,20
ПК59.10-8.АтV-С9	3,62		14,16		17,78		0,95		0,95	2,4			2,4	3,19	5,39		8,58	11,93	29,71
ПК59.12-4,5.АтV-С7	7,24	5,21			12,45						3,84		3,84	5,04	1,33	0,28	6,65	10,49	22,94
ПК59.12-4,5.АтV-С8	7,24	5,21			12,45	0,44			0,44		3,84		3,84	5,04	1,33		6,37	10,65	23,10
ПК59.12-4,5.АтV-С9	7,24	5,21			12,45		0,95		0,95		3,84		3,84	5,04	1,33		6,37	11,16	23,61
ПК59.12-6.АтV-С7	10,86	5,21			16,07						3,84		3,84	5,57	2,37	0,28	8,22	12,06	28,13
ПК59.12-6.АтV-С8	10,86	5,21			16,07	0,44			0,44		3,84		3,84	5,57	2,37		7,94	12,22	28,29
ПК59.12-6.АтV-С9	10,86	5,21			16,07		0,95		0,95		3,84		3,84	5,57	2,37		7,94	12,73	28,80
ПК59.12-8.АтV-С7	10,86	10,42			21,28						3,84		3,84	3,78	5,57	0,28	9,63	13,47	34,75
ПК59.12-8.АтV-С8	10,86	10,42			21,28	0,44			0,44		3,84		3,84	3,78	5,57		9,35	13,63	34,91
ПК59.12-8.АтV-С9	10,86	10,42			21,28		0,95		0,95		3,84		3,84	3,78	5,57		9,35	14,14	35,42

Инв.№ подл.	Подпись и дата	Взам.инв.№

Марка элемента	Напрягаемая арматура					Изделия арматурные												Всего	Общий расход
						Арматура класса													
	Ат V					A III				Ас II				Вр1н					
	ГОСТ 10884-81					ГОСТ 5781-82*								ГОСТ 6727-80*					
	ф10	ф12	ф14	ф16	Итого	ф6	ф8	ф10	Итого	ф10	ф12	ф14	Итого	ф3	ф4	ф5	Итого		
ПК59.15-4,5.АтV-С7	10,86	5,21			16,07	0,44			0,44		3,84		3,84	6,06	1,62		7,68	11,96	28,03
ПК59.15-4,5.АтV-С8	10,86	5,21			16,07		0,95		0,95		3,84		3,84	6,06	1,62		7,68	12,47	28,54
ПК59.15-4.5.АтV-С9	10,86	5,21			16,07			1,73	1,73		3,84		3,84	6,06	1,62		7,68	13,25	29,32
ПК59.15-6.АтV-С7		20,84			20,84	0,44			0,44		3,84		3,84	5,52	2,56		8,08	12,36	33,20
ПК59.15-6.АтV-С8		20,84			20,84		0,95		0,95		3,84		3,84	5,52	2,56		8,08	12,87	33,71
ПК59.15-6.АтV-С9		20,84			20,84			1,73	1,73		3,84		3,84	5,52	2,56		8,08	13,65	34,49
ПК59.15-8.АтV-С7		20,84	7,08		27,92	0,44			0,44		3,84		3,84	4,70	6,92		11,62	15,90	43,82
ПК59.15-8.АтV-С8		20,84	7,08		27,92		0,95		0,95		3,84		3,84	4,70	6,92		11,62	16,41	44,33
ПК59.15-8.АтV-С9		20,84	7,08		27,92			1,73	1,73		3,84		3,84	4,70	6,92		11,62	17,19	45,11
ПК62.10-4,5.АтV-С7	7,6	5,47			13,07					2,4			2,4	4,59	1,15	0,28	6,02	8,42	21,49
ПК62.10-4,5.АтV-С8	7,6	5,47			13,07	0,44			0,44	2,4			2,4	4,59	1,15		5,74	8,58	21,65
ПК62.10-4,5.АтV-С9	7,6	5,47			13,07		0,95		0,95	2,4			2,4	4,59	1,15		5,74	9,09	22,16
ПК62.10-6.АтV-С7		16,41			16,41					2,4			2,4	5,24	2,26	0,28	7,78	10,18	26,59
ПК62.10-6.АтV-С8		16,41			16,41	0,44			0,44	2,4			2,4	5,24	2,26		7,5	10,34	26,75
ПК62.10-6.АтV-С9		16,41			16,41		0,95		0,95	2,4			2,4	5,24	2,26		7,5	10,85	27,26

24003 65

1.141.1-40с.1-рс

Лист 3

Кол. Владиславлева

Формат А4

64

инв.№подл.	подпись и дата	взам.инв.№

Марка элемента	Напрягаемая арматура					Изделия арматурные												Всего	Общий расход
						Арматура класса													
	Ат V					А III				Ас II				Вр1н					
	ГОСТ 10884-81					ГОСТ 5781-82*								ГОСТ 6727-80*					
	ф10	ф12	ф14	ф16	Итого	ф6	ф8	ф10	Итого	ф10	ф12	ф14	Итого	ф3	ф4	ф5	Итого		
ПК62.10-8.АтV-С7		21,88			21,88					2,4			2,4	3,33	5,68	0,28	9,29	11,69	33,57
ПК62.10-8.АтV-С8		21,88			21,88	0,44			0,44	2,4			2,4	3,33	5,68		9,01	11,85	33,73
ПК62.10-8.АтV-С9		21,88			21,88		0,95		0,95	2,4			2,4	3,33	5,68		9,01	12,36	34,24
ПК62.12-4.5.АтV-С7	15,2				15,2						3,84		3,84	5,21	1,33	0,28	6,82	10,66	25,86
ПК62.12-4,5.АтV-С8	15,2				15,2	0,44			0,44		3,84		3,84	5,21	1,33		6,54	10,82	26,02
ПК62.12-4.5.АтV-С9	15,2				15,2		0,95		0,95		3,84		3,84	5,21	1,33		6,54	11,33	26,5
ПК62.12-6.АтV-С7	3,8	16,41			20,21						3,84		3,84	5,86	2,44	0,28	8,58	12,42	32,63
ПК62.12-6.АтV-С8	3,8	16,41			20,21	0,44			0,44		3,84		3,84	5,86	2,44		8,30	12,58	32,79
ПК62.12-6.АтV-С9	3,8	16,41			20,21		0,95		0,95		3,84		3,84	5,86	2,44		8,30	13,09	33,3
ПК62.12-8.АтV-С7	11,4		17,89		29,29						3,84		3,84	3,95	5,91	0,28	10,14	13,98	43,27
ПК62.12-8.АтV-С8	11,4		17,89		29,29	0,44			0,44		3,84		3,84	3,95	5,91		9,86	14,14	43,43
ПК62.12-8.АтV-С9	11,4		17,89		29,29		0,95		0,95		3,84		3,84	3,95	5,91		9,86	14,65	43,94
ПК62.15-4,5.АтV-С7	19,0				19,0	0,44			0,44		3,84		3,84	5,72	2,56		8,28	12,56	31,56
ПК62.15-4,5.АтV-С8	19,0				19,0		0,95		0,95		3,84		3,84	5,72	2,56		8,28	13,07	32,07
ПК62.15-4,5.АтV-С9	19,0				19,0			1,73	1,73		3,84		3,84	5,72	2,56		8,28	13,85	32,85
ПК62.15-6.АтV-С7	3,8	21,88			25,68	0,44			0,44		3,84		3,84	5,72	2,56		8,28	12,56	38,24

2400-3 96

Инв. № подл.	Подпись и дата	Взам. инв. №

Марка элемента	Напрягаемая арматура					Изделия арматурные												Всего	Общий расход
						Арматура класса													
	Ат V					A III				Ac II				Вр1н					
	ГОСТ 10884-81					ГОСТ 5781-82*								ГОСТ 6727-80*					
	ф10	ф12	ф14	ф16	Итого	ф6	ф8	ф10	Итого	ф10	ф12	ф14	Итого	ф3	ф4	ф5	Итого		
ПК62.15-6.АтV-С8	3,8	21,88			25,68		0,95		0,95		3,84		3,84	5,72	2,56		8,28	13,07	38,75
ПК62.15-6.АтV-С9	3,8	21,88			25,68			1,73	1,73		3,84		3,84	5,72	2,56		8,28	13,85	39,53
ПК62.15-8.АтV-С7		27,35	8,99		36,34	0,44			0,44		3,84		3,84	4,68	7,66		12,34	16,62	52,96
ПК62.15-8.АтV-С8		27,35	8,99		36,34		0,95		0,95		3,84		3,84	4,68	7,66		12,34	17,13	53,47
ПК62.15-8.АтV-С9		27,35	8,99		36,34			1,73	1,73		3,84		3,84	4,68	7,66		12,34	17,91	54,25
ПК71.10-4,5.АтV-С7		6,27	17,06		23,33						3,84		3,84	3,85	6,25	0,28	10,38	14,22	37,55
ПК71.10-4,5.АтV-С8		6,27	17,06		23,33	0,44			0,44		3,84		3,84	3,85	6,25		10,10	14,38	37,71
ПК71.10-4,5.АтV-С9		6,27	17,06		23,33		0,95		0,95		3,84		3,84	3,85	6,25		10,10	14,89	38,22
ПК71.10-6.АтV-С7		12,54	17,06		29,6						3,84		3,84	4,07	6,25	0,28	10,60	14,44	44,04
ПК71.10-6.АтV-С8		12,54	17,06		29,6	0,44			0,44		3,84		3,84	4,07	6,25		10,32	14,60	44,20
ПК71.10-6.АтV-С9		12,54	17,06		29,6		0,95		0,95		3,84		3,84	4,07	6,25		10,32	15,11	44,71
ПК71.10-8.АтV-С7			17,06	22,28	39,34						3,84		3,84	3,85	6,76	0,28	10,89	14,73	54,07
ПК71.10-8.АтV-С8			17,06	22,28	39,34	0,44			0,44		3,84		3,84	3,85	6,76		10,61	14,89	54,23
ПК71.10-8.АтV-С9			17,06	22,28	39,34		0,95		0,95		3,84		3,84	3,85	6,76		10,61	15,40	54,74
ПК71.12-4,5.АтV-С7	8,72	18,81			27,53						3,84		3,84	4,71	6,43	0,28	11,42	15,26	42,79
ПК71.12-4,5.АтV-С8	8,72	18,81			27,53	0,44			0,44		3,84		3,84	4,71	6,43		11,14	15,42	42,95

24003 97

инв.№ подл.	подпись и дата	взам.инв.№

Марка элемента	Напрягаемая арматура					Изделия арматурные												Всего	Общий расход
						Арматура класса													
	Ат V					А III				Ас II				Вр1н					
	ГОСТ 10884-81					ГОСТ 5781-82*								ГОСТ 6727-80*					
	ф10	ф12	ф14	ф16	Итого	ф6	ф8	ф10	Итого	ф10	ф12	ф14	Итого	ф3	ф4	ф5	Итого		
ПК71.12-4,5.АтV-С9	8,72	18,81			27,53		0,95		0,95		3,84		3,84	4,71	6,43		11,14	15,93	43,46
ПК71.12-6.АтV-С7		18,81	17,06		35,87						3,84		3,84	4,56	6,94	0,28	11,78	15,62	51,49
ПК71.12-6.АтV-С8		18,81	17,06		35,87	0,44			0,44		3,84		3,84	4,56	6,94		11,50	15,78	51,65
ПК71.12-6.АтV-С9		18,81	17,06		35,87		0,95		0,95		3,84		3,84	4,56	6,94		11,50	16,29	52,16
ПК71.12-8.АтV-С7	4,36			44,56	48,92						3,84		3,84	4,56	6,94	0,28	11,78	15,62	64,54
ПК71.12-8.АтV-С8	4,36			44,56	48,92	0,44			0,44		3,84		3,84	4,56	6,94		11,50	15,78	64,70
ПК71.12-8.АтV-С9	4,36			44,56	48,92		0,95		0,95		3,84		3,84	4,56	6,94		11,50	16,29	65,21
ПК71.15-4,5.АтV-С7	13,08			22,28	35,36	0,44			0,44			5,7	5,7	5,63	8,00		13,63	19,77	55,13
ПК71.15-4,5.АтV-С8	13,08			22,28	35,36		0,95		0,95			5,7	5,7	5,63	8,00		13,63	20,78	55,64
ПК71.15-4,5.АтV-С9	13,08			22,28	35,36			1,73	1,73			5,7	5,7	5,63	8,00		13,63	21,06	56,42
ПК71.15-6.АтV-С7		12,54	34,12		46,66	0,44			0,44			5,7	5,7	5,42	8,63		14,05	20,19	66,85
ПК71.15-6.АтV-С8		12,54	34,12		46,66		0,95		0,95			5,7	5,7	5,42	8,63		14,05	20,70	67,36
ПК71.15-6.АтV-С9		12,54	34,12		46,66			1,73	1,73			5,7	5,7	5,42	8,63		14,05	21,48	68,14
ПК71.15-8.АтV-С7	4,36			55,7	60,06	0,44			0,44			5,7	5,7	5,42	8,00	0,99	14,41	20,55	80,61
ПК71.15-8.АтV-С8	4,36			55,7	60,06		0,95		0,95			5,7	5,7	5,42	8,00	0,99	14,41	21,06	81,12
ПК71.15-8.АтV-С9	4,36			55,7	60,06			1,73	1,73			5,7	5,7	5,42	8,00	0,99	14,41	21,84	81,90

24003 (98)

gost.e-ecolog.ru