ТИПОВЫЕ СТРОИТЕЛЬНЫЕ КОНСТРУКЦИИ, ИЗДЕЛИЯ И УЗЛЫ

СЕРИЯ 1.141.1-32с

ПЛИТЫ ПЕРЕКРЫТИЙ ЖЕЛЕЗОБЕТОННЫЕ МНОГОПУСТОТНЫЕ, АРМИРОВАННЫЕ СТЕРЖНЯМИ ИЗ СТАЛИ КЛАССА А-IV И Ат-IVС, ДЛЯ СТРОИТЕЛЬСТВА ЖИЛЫХ И ОБЩЕСТВЕННЫХ ЗДАНИЙ В РАЙОНАХ СЕЙСМИЧНОСТЬЮ 7, 8 И 9 БАЛЛОВ

ВЫПУСК 3

ПРЕДВАРИТЕЛЬНО НАПРЯЖЕННЫЕ ПЛИТЫ С КРУГЛЫМИ ПУСТОТАМИ ДЛИНОЙ 4660, 5860, 6160 И 7060 мм, ШИРИНОЙ 990, 1190 И 1490 мм ДЛЯ СТРОИТЕЛЬСТВА В РАЙОНАХ СЕЙСМИЧНОСТЬЮ 9 БАЛЛОВ.

МЕТОД НАТЯЖЕНИЯ - ЭЛЕКТРОТЕРМИЧЕСКИЙ

РАБОЧИЕ ЧЕРТЕЖИ

23258

Отпускная цена

ии

ладной

gost.e-ecolog.ru

ТИПОВЫЕ СТРОИТЕЛЬНЫЕ КОНСТРУКЦИИ, ИЗДЕЛИЯ И УЗЛЫ

СЕРИЯ 1.141.1-32с

ПЛИТЫ ПЕРЕКРЫТИЙ ЖЕЛЕЗОБЕТОННЫЕ МНОГОПУСТОТНЫЕ, АРМИРОВАННЫЕ СТЕРЖНЯМИ ИЗ СТАЛИ КЛАССА А-IV И Ат-IVС, ДЛЯ СТРОИТЕЛЬСТВА ЖИЛЫХ И ОБЩЕСТВЕННЫХ ЗДАНИЙ В РАЙОНАХ СЕЙСМИЧНОСТЬЮ 7, 8 И 9 БАЛЛОВ

ВЫПУСК 3

ПРЕДВАРИТЕЛЬНО НАПРЯЖЕННЫЕ ПЛИТЫ С КРУГЛЫМИ ПУСТОТАМИ ДЛИНОЙ 4660, 5860, 6160 И 7060 мм, ШИРИНОЙ 990, 1190 И 1490 мм ДЛЯ СТРОИТЕЛЬСТВА В РАЙОНАХ СЕЙСМИЧНОСТЬЮ 9 БАЛЛОВ

МЕТОД НАТЯЖЕНИЯ - ЭЛЕКТРОТЕРМИЧЕСКИЙ

РАБОЧИЕ ЧЕРТЕЖИ

Разработан
ТашЗНИИЭП Госграждданстроя
Гл. инж института А.А. МУХАМЕДШИН
Нач. АПМ-2 С.Н. ТУРСУНБАЕВА
Гл. инж. проекта С.Ш. СИРОТ

Утвержден и введен в действие с 01.08.88 Госкомархитектуры приказ № 177 от 17.06.88

Обозначение	Наименование	Стр.
1.141.1-32 с. 3-10	Плита перекрытия многопустотная	4
	шириной 990 мм, длиной 4660 мм	
1.141.1-32с.3-11	Плита перекрытия многопустотная	9
	шириной 1190 мм, длиной 4660 мм	
1.141.1-32с.3-12	Плита перекрытия многопустотная	12
	шириной 1490 мм, длиной 4660 мм	
1.141.1.-32с.-3-13	Плита перекрытия многопустотная	15
	шириной 990 мм, длиной 5860 мм	
1.141.1-32с. 3-14	Плита перекрытия многопустотная	18
	шириной 1190 мм, длиной 5860 мм	
1.141.1-32с.3-15	Плита перекрытия многопустотная	21
	шириной 1490 мм, длиной 5860 мм	
1.141.1-32с.3-16	Плита перекрытия многопустотная	24
	шириной 990 мм. длиной 6160 мм	
1.141.1-32 с. 3-17	Плита перекрытия многопустотная	27
	шириной 1190 мм, длиной 6160 мм	

Взам. инв. №

Подпись и дата

Инв. № подл.

Разраб.	Фельдман	
Рассчит.	Похваленская	
Провер.	Сирот	
Рук. гр.	Хуснлдинов	
ГИП	Сирот	
Гл. спец.	Горбацкий	
Нач. АПМ2	Турсунбаево	
Н. контр.	Зауэрбрей	

1.141.1-32с.3-00

Содержание

Стадия	Лист	Листов
Р	1	2

ТашЗНИИЭП

Обозначение	Наименование	Стр
1.141.1-32с.3-18	Плита перекрытия многопустотная шириной 1490 мм, длиной 6160 мм	30
1.141.1-32с.3-19	Плита перекрытия многопустотная шириной 1490 мм, длиной 7060 мм	33
1.141.1-32с.3-20	Плита перекрытия многопустотная шириной 1190 мм, длиной 7060 мм	36
1.141.1-32с.3-21	Плита перекрытия многопустотная шириной 1490 мм, длиной 7060 мм	39
1.141.1-32с.3-22 ВС	Ведомость расхода стали	42

Инв. № подл. | Подпись и дата | Взам. инв. №

Копир. 23258 4 Формат А4

Рис. 1

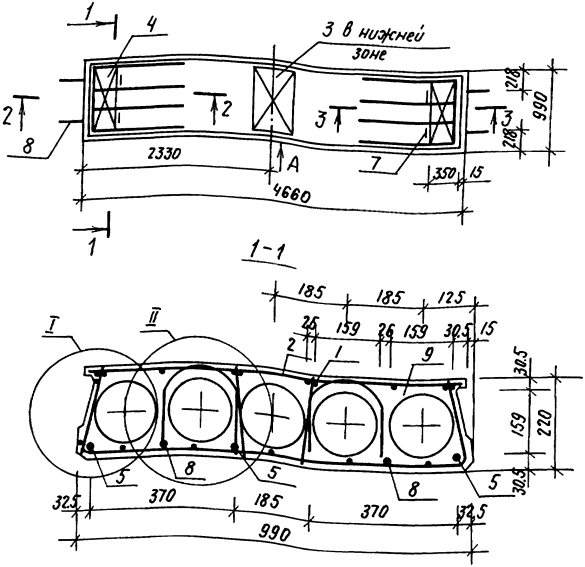

Обозначение	Марка	Рис	Масса, кг
1.141.1-32с.3-10	ПК 47.10-6.AIV.T-C9	1	1360
-01	ПК 47.10-6.AтIV.C.T-C9		
-02	ПК 47.10-8.AIV.T-C9	2	
-03	ПК 47.10-8.AтIV.C.T-C9		

1. Технические требования см. 1.141.1-32с. 8.0.
2. Сечения 2-2, 3-3; Узлы I, II; Вид „А" см. док. 1.141.1-32с.3-10 л. 2, 3, 4.
3. Спецификацию см. док. 1.141.1-32 с.3-10 л. 5.

Разработ.	Хуснитдинов	
Рассчит.	Пахваленская	
Провер.	Сирот	
Рук. гр.	Хуснитдинов	
ГИП	Сирот	
Гл. спец.	Горбацкий	
Нач. АПМ-2	Турсунбаева	
Н. контр.	Заузбрей	

1.141.1-32 с.3-10

Плита перекрытия многопустотная шириной 990 мм, длиной 4660 мм.

Стадия	Лист	Листов
Р	1	5

ТашЗНИИЭП

Подпись и дата | Взам. инв.№ | Инв.№ подл.

Рис. 2

остальное - см. рис. 1.

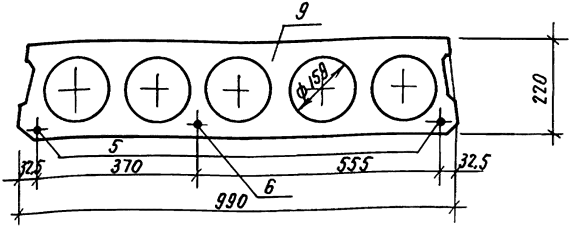

2-2

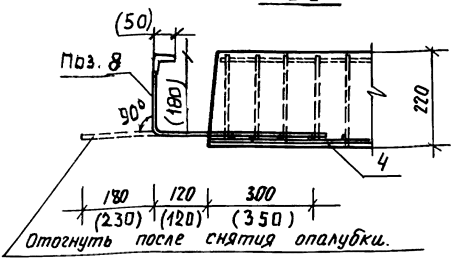

3-3

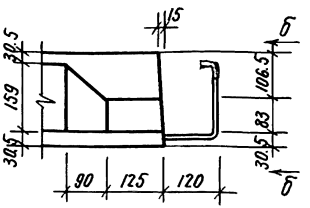

Б-Б

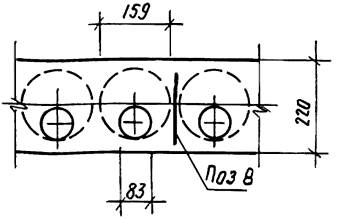

1. Анкерующие стержни поз. 8 привязать скрутками перед бетонированием к нижним сеткам (поз. 4)

2. Размеры в скобках даны для стержня ОС 4

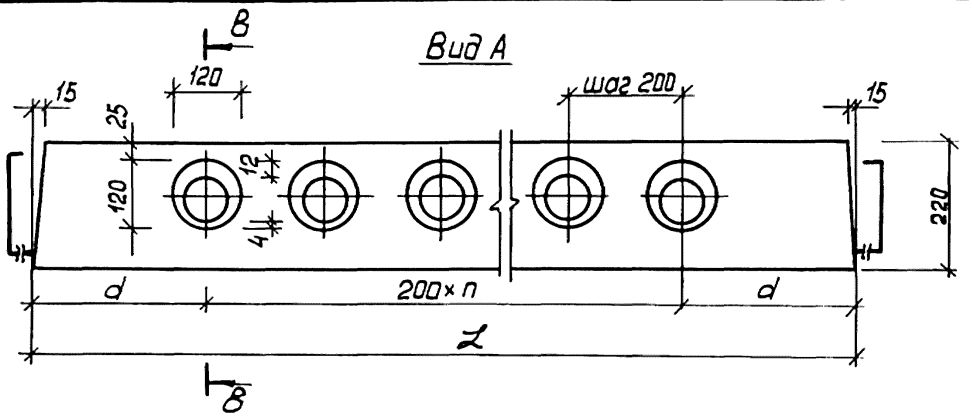

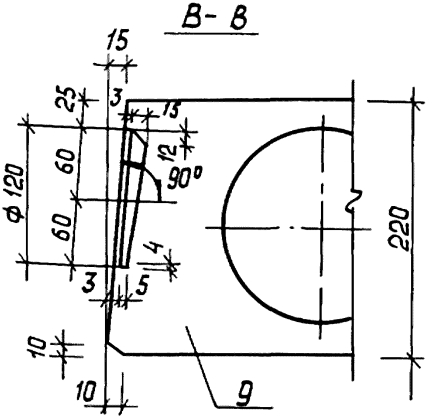

L, мм	n	d, мм
4660	20	330
5860	26	330
6160	28	280
7060	32	330

Взам. инв. №
Подпись и дата
Инв. № подл.

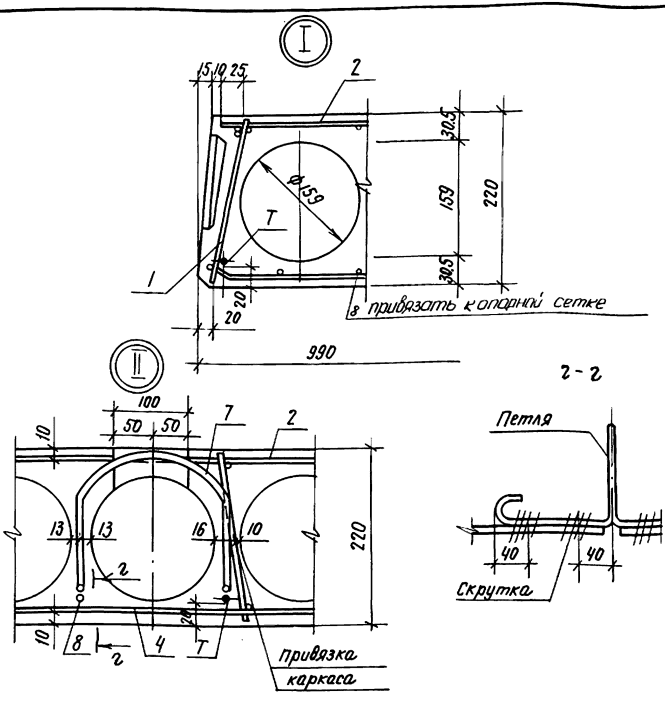

1. Петли привязать перед бетонированием скруткой к рабочей арматуре и выпускам плиты.

2. Выемка для монтажной петли размером 100×150 мм устраивается после заглаживания поверхности плит перекрытия до пропаривания. В проекте должно быть указание о заделке выемки для монтажной петли бетоном марки не ниже М150 после установки плиты перекрытия.

Инв.№ подл. | Подпись и дата | Взам. инв.№

Поз.	Наименование	Кол. на испол. 1.141.1-32с.3-10				Обозначение
			-01	-02	-03	
1	Каркас КР1	8	8			1.141.1-32с.4-02
	КР3			8	8	-02
2	Сетка С1	1	1	1	1	1.141.1-32с.4-03
3	С28	1	1	1	1	1.141.1-32с.4-06
4	С34	2	2	2	2	1.141.1-32с.4-07
5	Стержень напрягаемый Т1	3		2		1.141.1-32с.4-01
	Т2		3		2	-01
6	Т3			1		-02
	Т4				1	-03
7	Петля П1	4	4	4	4	1.141.1-32с.4-08
8	Стержень ОС3	4	4	4	4	-04
9	Бетон класса В.15, м3	0.544	0.544	0.544	0.544	—

Рис. 1

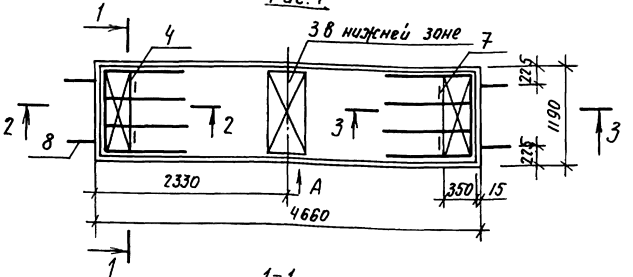

Обозначение	Марка	Рис.	Масса, кг
1.141.1-32 С.3-11	ПК 47.12-4.5.А IV.Т-С9	1	1650
-01	ПК 47.12-4.5.АТ IV.С.Т-С9		
-02	ПК 47.12-6.А IV.Т-С9	2	
-03	ПК 47.12-6.АТ IV.С.Т-С9		
-04	ПК 47.12-8.А IV.Т-С9	3	
-05	ПК 47.12-8.АТ IV.С.Т-С9		

* Для данного узла поз. Т отсутствует

1. Технические требования см. 1.141.1-32 с. 0-ОДТО. Пункты 2, 3 см. л 2

Разработ.	Хуснитдинов	
Рассчитал	Пахваленская	
Проверил.	Сирот	
Рук. гр.	Хуснитдинов	
ГИП	Сирот	
Гл. спец.	Горбацкий	
Нач. АПМ	Турсунбаева	
Н. контр.	Заузярбрей	

1.141.1-32 С.3-11

Плита перекрытия многопустотная шириной 1190 мм, длиной 4660 мм.

Стадия	Лист	Листов
Р	1	3

ТашЗНИИЭП

Инв. № подл. | Подпись и дата | Взам. инв. №

Рис 2

остальное - см. рис. 1

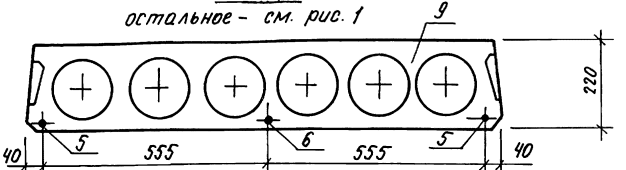

Рис. 3.

остальное - см. рис. 1

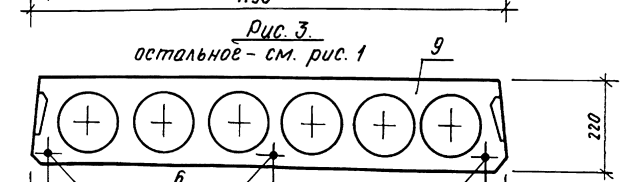

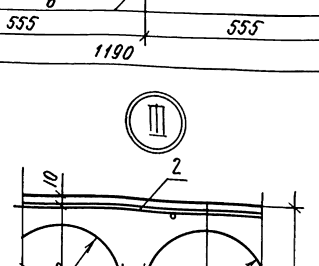

2. Сечения 2-2, 3-3; Узлы I, II; Вид А см. док. 1.141.1-32 с. 3-10 л. 2,3,4

3. Спецификацию см. док. 1.141.1 - 32 с. 3-11. л. 3

Инв. № подл. | Подпись и дата | Взам. инв. №

Поз.	Наименование	Кол. на исп. 1.141.1-32 С.3-11						Обозначение
			-01	-02	-03	-04	-05	
1	Каркас КР1	8	8	8	8			1.141.1-32 С.4-02
	КР3					8	8	-02
2	Сетка С5	1	1	1	1	1	1	1.141.1-32 С.4-03
3	С29	1	1	1	1	1	1	1.141.1-32 С.4-06
4	С35	2	2	2	2	2	2	1.141.1-32 С.4-07
5	Стержень напрягаемый Т1	3		2				1.141.1-32 С.4-01
	Т2		3		2			-01
6	Т3			1		3		-02
	Т4				1		3	-03
7	Петля П1	4	4	4	4	4	4	1.141.1-32 С.4-08
8	Стержень ОС3	4	4	4	4	4	4	-04
9	Бетон класса В15, $м^3$	0.66	0.66	0.66	0.66	0.66	0.66	

Инв.N подл. | Подпись и дата | Взам.инв.N

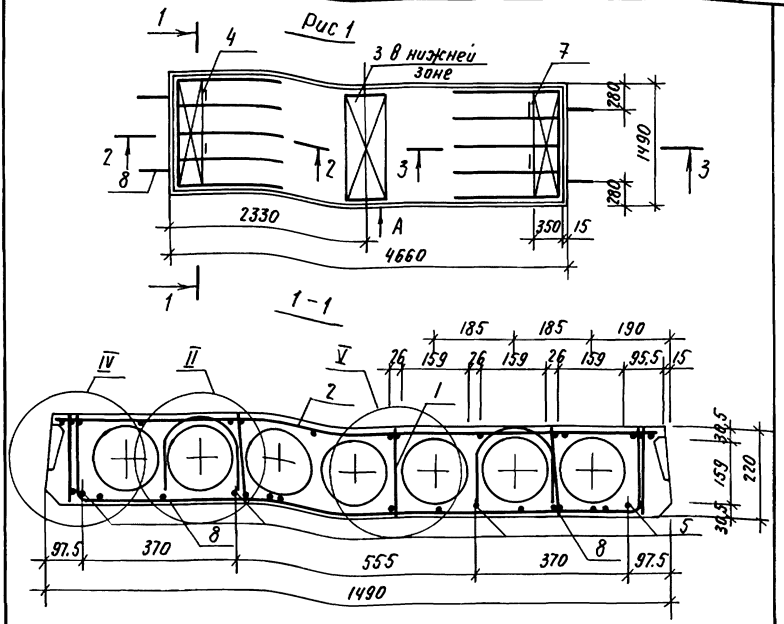

Обозначение	Марка	Рис.	Масса, кг
1.141.1-32 С.3-12	ПК 47.15-4,5.А IV.Т-С9	1	2205
-01	ПК 47.15-4,5.А IV С.Т-С9		
-02	ПК 47.15-6.А IV.Т-С9	2	
-03	ПК 47.15-6.А IV С.Т-С9		
-04	ПК 47.15-8.А IV.Т-С9	3	
-05	ПК 47.15-8.А IV С.Т-С9		

1. Технические требования см. 1.141.1-32 С.0-00ТО. Пункты 2,3 см л 2

Разраб.	Хуснитдинов	
Рассчитал	Похваленская	
Провер.	Сирот	
Рук. гр.	Хуснитдинов	
ГИП	Сирот	
Гл. спец.	Горбацкий	
Нач. АПМ2	Турсунбаевая	
Н. контр.	Зауэрбрей	

1.141.1-32 С.3-12

Плита перекрытия многопустотная шириной 1490 мм, длиной 4660 мм.

Стадия	Лист	Листов
Р	1	3

ТАШЗНИИЭП

Взам. инв № | Подпись и дата | Инв № подл.

Рис. 2

остальное - см. рис. 1

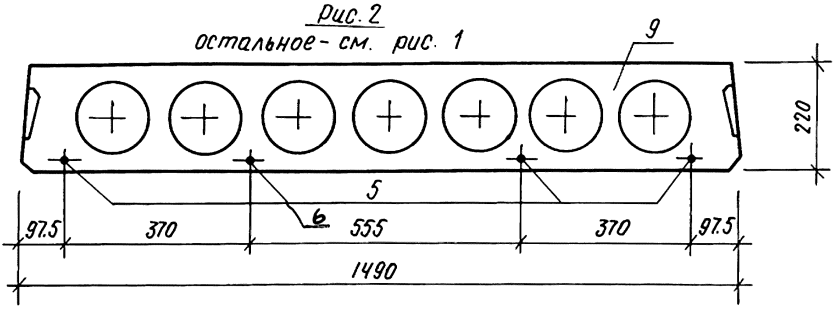

Рис. 3

остальное - см. рис. 1.

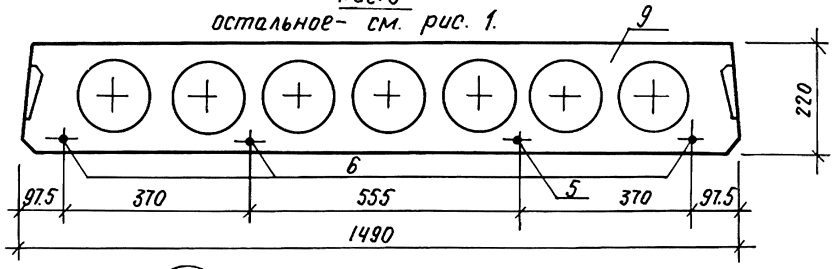

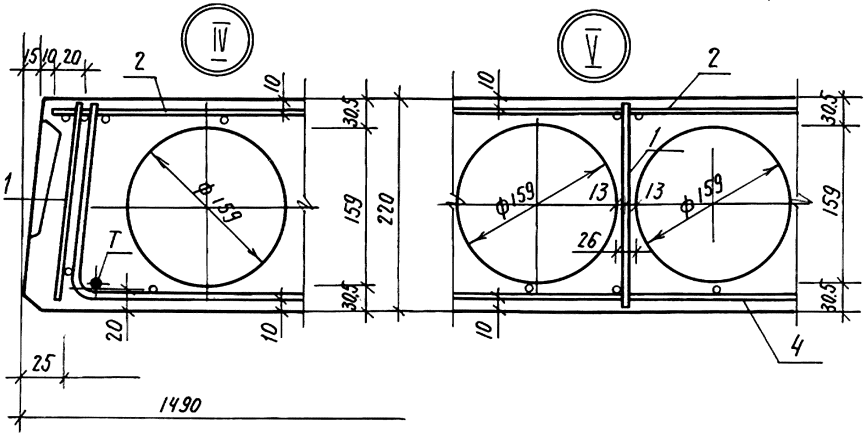

2. Сечения 2-2, 3-3; узел II; вид „А" см. док. 1.141.1-32 с. 3-10 л. 2, 3, 4.

3. Спецификацию см. док. 1.141.1-32 с. 3-12 л. 3.

Взам. инв. №

Подпись и дата

Инв. № подл.

1.141.1-32 с. 3-12

Лист 2

Поз.	Наименование	Кол. на исп. 1.141.1-32 С.3-12						Обозначение
			-01	-02	-03	-04	-05	
1	Каркас КР1	10	10	10	10			1.141.1-32 С.4-02
	КР8					10	10	-07
2	Сетка С17	1	1	1	1	1	1	1.141.1-32 С.4-05
3	С30	1	1	1	1	1	1	1.141.1-32 С.4-06-02
4	С36	2	2	2	2	2	2	1.141.1-32 С.4-07-02
5	Стержень напрягаемый Т1	4		3		1		1.141.1-32 С.4-01
	Т2		4		3		1	-01
6	Т3			1		3		-02
	Т4				1		3	-03
7	Петля П2	4	4	4	4	4	4	1.141.1-32 С.4-08-01
8	Стержень ОС4	4	4	4	4	4	4	-05
9	Бетон класса В15, $м^3$	0,882	0,882	0,882	0,882	0,882	0,882	

Инв. № подл. | Подпись и дата | Взам. инв. №

Копировал Машкова

Рис. 1

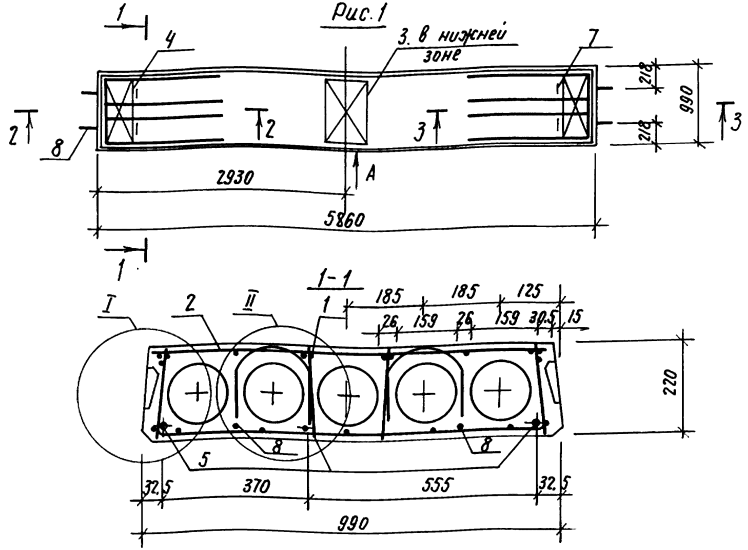

Обозначение	Марка	Рис.	Масса, кг
1.141.1-32 С.3-13	ПК 59.10-3.А IV т-С9	1	1715
-01	ПК 59.10-3.Ат IV С.т-С9		
-02	ПК 59.10-4.5.А III.т-С9	2	
-03	ПК 59.10-4.5.Ат IV С.т-С9		
-04	ПК 59.10-6.А IV.т-С9	3	
-05	ПК 59.10-6.Ат IV С.т-С9		
-06	ПК 59.10-8.А IV.т-С9	4	
-07	ПК 59.10-8.Ат IV С.т-С9		

1. Технические требования см. 1.141.1-32 с. 0-00ТО. Пункты 2, 3 см. л 2

Разработ.	Хуснитдинов	
Рассчитал	Плавленская	
Провер.	Сирот	
Рук. гр.	Хуснитдинов	
ГИП	Сирот	
Гл. спец.	Горбацкий	
Нач. АПМ-2	Турсумбаева	
Н. контр.	Заузербрей	

1.141.1-32 С.3-13

Плита перекрытия многопустотная шириной 990 мм, длиной 5860 мм.

Стадия	Лист	Листов
Р	1	3

ТашЗНИИЭП

Инв.№ подл. | Подпись и дата | Взам. инв.№

Рис. 2

остальное - см. рис. 1

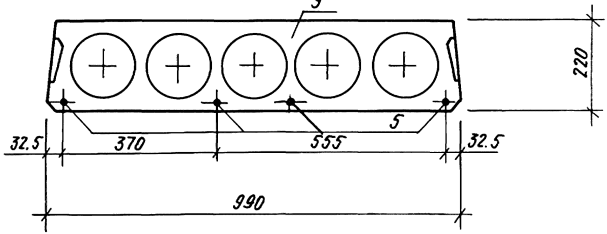

Рис. 3.

остальное - см. рис. 1

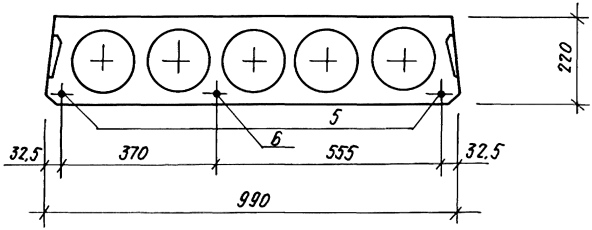

Рис. 4

остальное - см. рис. 1.

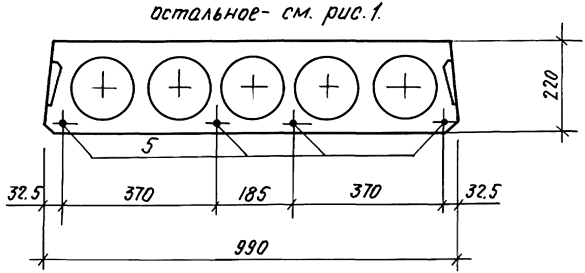

2. Сечения 2-2, 3-3; Узлы I, II; Вид „А" см. док. 1.141.1-32 с. 3-10 л. 2, 3, 4.

3. Спецификацию см. док. 1.141.1-32 с. 3-13 л. 3.

Инв. № подл. | Подпись и дата | Взам. инв. №

Поз.	Наименование	Кол. на испол. 1.141.1-32с.3-13								Обозначение
			-01	-02	-03	-04	-05	-06	-07	
1	Каркас КР1	8	8	8	8					1.141.1-32с.4-02
	КР2					8	8			-01
	КР4							8	8	-03
2	Сетка С2	1	1	1	1	1	1	1	1	1.141.1-32с.4-03-02
3	С28	1	1	1	1	1	1	1	1	1.141.1-32с.4-06
4	С34	2	2	2	2	2	2	2	2	1.141.1-32с.4-07
5	Стержень напрягаемый Т5	3		4						1.141.1-32с.4-01-04
	Т6		3		4					-05
	Т7					2		4		-06
	Т8						2		4	-07
6	Т9					1				-08
	Т10						1			-09
7	Петля П1	4	4	4	4	4	4	4	4	1.141.1-32с.4-08
8	Стержень ОС3	4	4	4	4	4	4	4	4	-04
9	Бетон класса В15, м3	0.685	0.685	0.685	0.685	0.685	0.685	0.685	0.685	

Каркасы КР2, КР4, имеющие продольные стержни разного диаметра, устанавливаются таким образом, чтобы больший диаметр находился в верхней зоне плиты.

Рис. 1

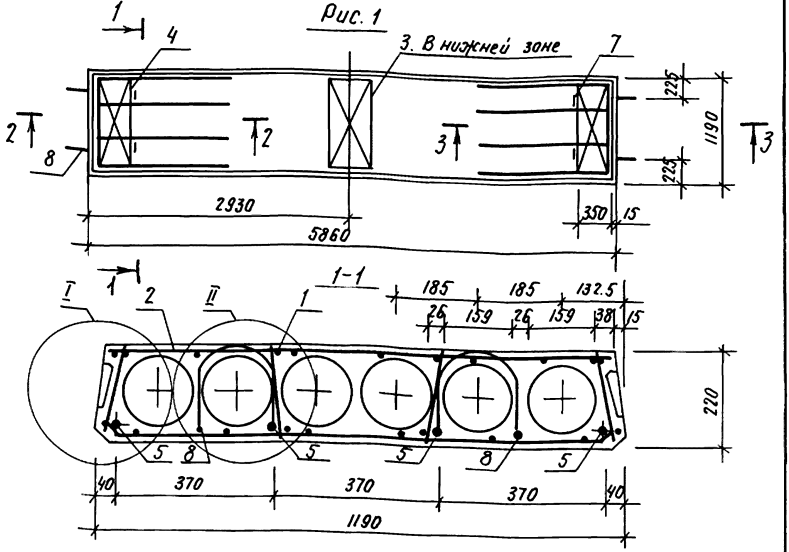

Обозначение	Марка	Рис.	Масса, кг.
1.141.1-32С.3-14	ПК 59.12-3.А IV.т-с9	1	2070
-01	ПК 59.12-3.Ат IV с.т-с9		
-02	ПК 59.12-4.5.А IV.т-с9	2	
-03	ПК 59.12-4.5.Ат IV с.т-с9		
-04	ПК 59.12-6.А IV.т-с9	3	
-05	ПК 59.12-6.Ат IV с.т-с9		
-06	ПК 59.12-8.А IV.т-с9	4	
-07	ПК 59.12-8.Ат IV с.т-с9		

1. Технические требования см. 1.141.1-32С.0-00ТО Пункты 2,3 см.л 2

Разработ.	Хуснитдинов	
Рассчитал	Пахваленская	
Проверил.	Сирот	
Рук. гр.	Хуснитдинов	
ГИП	Сирот	
Гл. спец.	Горбацкий	
Нач. АПМ2	Турсунбаева	
Н. контр.	Заузербрей	

1.141.1-32С.3-14

Плита перекрытия многопустотная шириной 1190 мм, длиной 5860 мм.

Стадия	Лист	Листов
Р	1	3

ТашЗНИИЭП

Взам. инв.№ | Подпись и дата | Инв.№ подл.

Рис. 2.

остальное - см. рис. 1

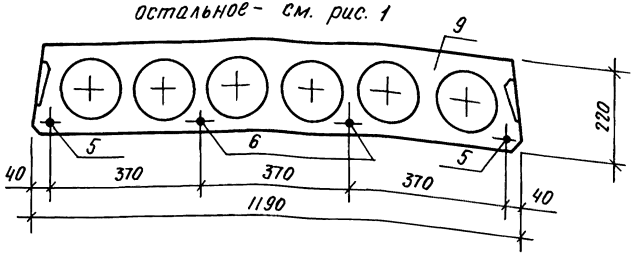

Рис. 3

остальное - см. рис. 1

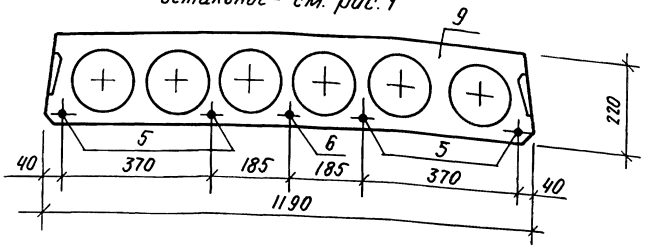

Рис. 4

остальное - см. рис. 1.

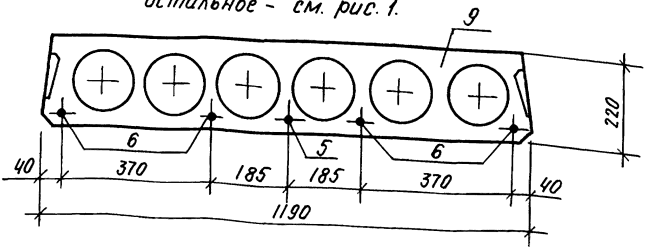

2. Сечения 2-2, 3-3; Узлы I, II, Вид „А" см. док. 1.141.1-32 с. 3-10 л. 2, 3, 4.

3. Спецификацию см. док. 1.141.1-32 с. 3-14 л. 3

Инв. № подл. | Подпись и дата | Взам. инв. №

Инв. № подл.	Подпись и дата	Взам. инв. №

Поз.	Наименование	Кол. на исполн. 1.141.1-32 с.с3-14								Обозначение
			-01	-02	-03	-04	-05	-06	-07	
1	Каркас КР1	8	8	8	8					1.141.1-32 с.4-02
	КР2					8	8			-01
	КР12							8	8	-11
2	Сетка С6	1	1	1	1	1	1			1.141.1-32с.4-03-05
	С10							1	1	-09
3	С29	1	1	1	1	1	1	1	1	1.141.1-32с.4-06-01
4	С35	2	2	2	2	2	2	2	2	1.141.1-32с.4-07-01
5	Стержень напрягаемый Т5	4		2		4		1		1.141.1-32с.4-01-04
	Т6		4		2		4		1	-05
6	Т7			2		1		4		-06
	Т8				2		1		4	-07
7	Петля П1	4	4	4	4	4	4	4	4	1.141.1-32с.11-08
8	Стержень ОС3	4	4	4	4	4	4	4	4	-04
9	Бетон класса В15, м3	0.825	0.825	0.825	0.825	0.825	0.825	0.825	0.825	

Каркасы КР2, КР12 имеющие продольные стержни разного диаметра, устанавливаются таким образом, чтобы больший диаметр находился в верхней зоне плиты

Рис. 1

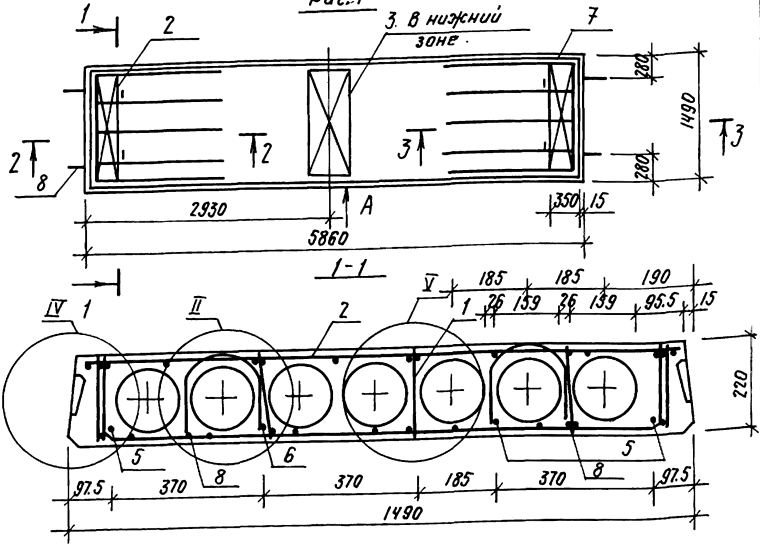

Обозначение	Марка	Рис.	Масса, кг.
1.141.1-32 с.3-15	ПК 59.15-3АIVТ-С9	1	2720
-01	ПК 59.15-3АтIVС.Т-С9		
-02	ПК 59.15-4.5.АIVТ-С9	2	
-03	ПК 59.15-4.5.АтIVС.Т-С9		
-04	ПК 59.15-6.АV.Т-С9	3	
-05	ПК 59.15-6.АтIVС.Т-С9		
-06	ПК 59.15-8.АV.Т-С9	4	
-07	ПК 59.15-8.АтIVС.Т-С9		

1. Технические требования см. 1.141.1-32 с.0-00ТО. Пункты 2...4 см. л 2

Разраб.	Хуснитдинов		1.141.1-32 с.3-15
Рассчит.	Позваленская		
Провер.	Сирот		
Рук. гр.	Хуснитдинов		
ГИП	Сирот		Плита перекрытия многопустотная шириной 1490 мм, длиной 5860 мм.
Гл. спец.	Горбацкий		Стадия: Р; Лист: 1; Листов: 3
Нач. АПМ2	Турсунбаева		ТашЗНИИЭП
Н. контр.	Заузгбрей		

Инв. № подл. | Подпись и дата | Взам. инв. №

Рис. 2

остальное – см. рис. 1.

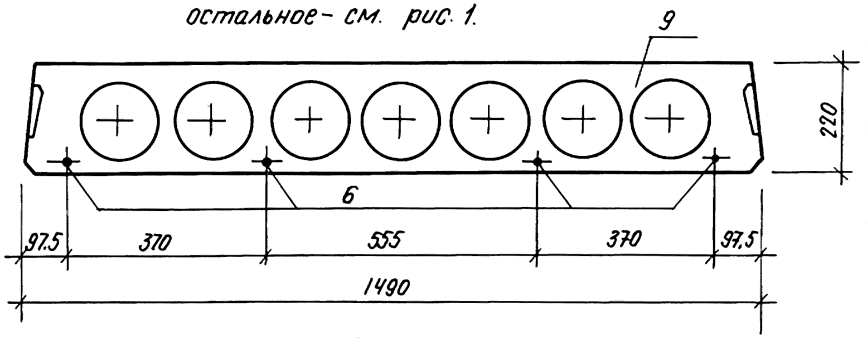

Рис. 3.

остальное – см. рис. 1.

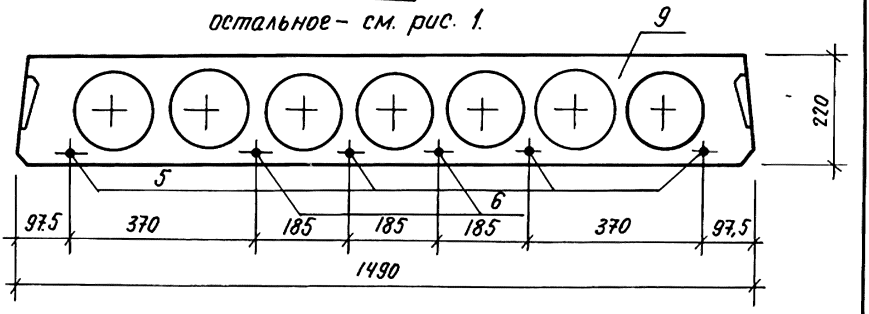

Рис. 4

остальное – см. рис. 1.

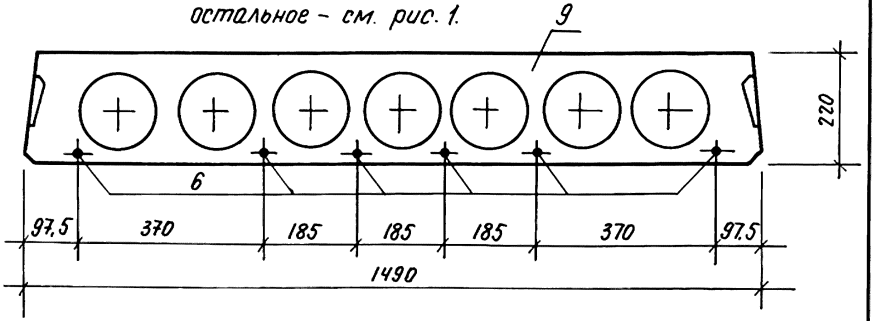

2. Сечения 2-2, 3-3; Узел II; Вид „А" см. док. 1.141.1-32 с. 3-10 л. 2, 3, 4.

3. Узлы IV, V см. док. 1.141.1-32 с. 3-12 л. 2.

4. Спецификацию см. док. 1.141.1-32 с. 3-15 л. 3.

Взам. инв.№ | Подпись и дата | Инв.№ подл.

Инв. № подл.	Подпись и дата	Взам. инв. №

Поз.	Наименование	Кол. на исполн. 1.141.1-32с.3-15								Обозначение
			-01	-02	-03	-04	-05	-06	-07	
1	Каркас КР1	10	10	10	10					1.141.1-32с.4-02
	КР9					10	10	10	10	-08
2	Сетка С18	1	1	1	1					1.141.1-32с.4-05-01
	С19					1	1			-02
	С20							1	1	-03
3	С30	1	1	1	1	1	1	1	1	1.141.1-32с.4-06-02
4	С36	2	2	2	2	2	2	2	2	1.141.1-32с.4-07-02
5	Стержень напрягаемый Т5	3				4				1.141.1-32с.4-01-04
	Т6		3				4			-05
6	Т7			4		2		6		-06
	Т8		1		4		2		6	-07
7	Петля П2	4	4	4	4	4	4	4	4	1.141.1-32 с.4-08-01
8	Стержень ОС4	4	4	4	4	4	4	4	4	-05
9	Бетон класса В15, м³	1.088	1.088	1.088	1.088	1.088	1.088	1.088	1.088	

Каркас К9, имеющий продольные стержни разного диаметра, устанавливается таким образом, чтобы больший диаметр находился в верхней зоне плиты

Рис. 1

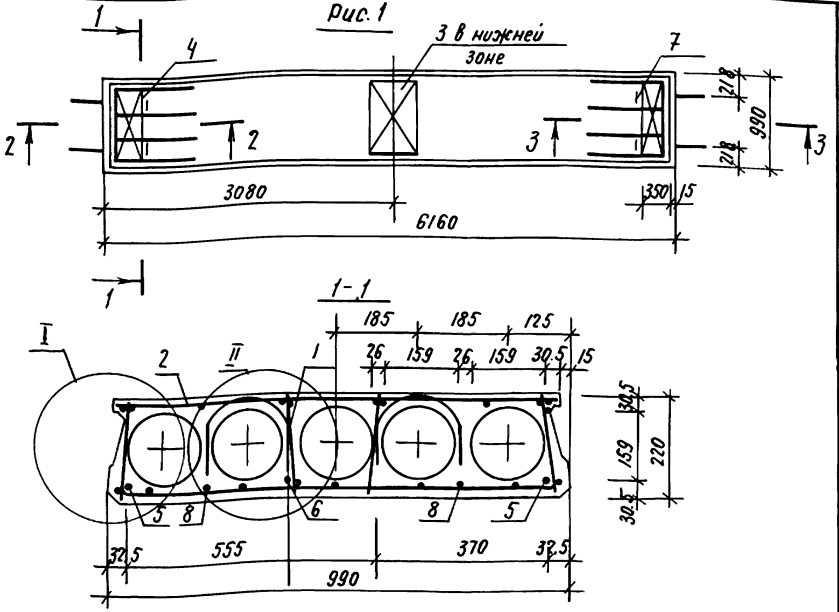

Обозначение	Марка	Рис.	Масса, кг
1.141.1-32С.3-16	ПК62.10-3.АIVТ-С9	1	1783
-01	ПК62.10-3.АтIVС.Т-С9		
-02	ПК62.10-4.5.АIVТ-С9	2	
-03	ПК62.10-4.5.АтIVС.Т С9		
-04	ПК62.10-6.АIVТ-С9	3	
-05	ПК62.10-6.АтIVС.Т-С9		
-06	ПК62.10-8.АIVТ-С9	4	
-07	ПК62.10-8.АтIVС.Т-С9		

1. Технические требования см. 1.141.1-32С.0-00ТО. Пункты 2,3 см. л 2.

Разработ	Хуснитдинов	
Рассчитал	Похваленская	
Провер.	Сирот	
Рук. гр.	Хуснитдинов	
ГИП	Сирот	
Гл. спец.	Горбацкий	
Нач.АПМ2	Турсумбаева	
Н. контр.	Заузяброй	

1.141.1-32С. 3-16

Плита перекрытия многопустотная шириной 990 мм, длиной 6160 мм.

Стадия	Лист	Листов
Р	1	3

ТашЗНИИЭП

Инв.№ подл. | Подпись и дата | Взам. инв.№

Рис. 2

остальное - см. Рис. 1

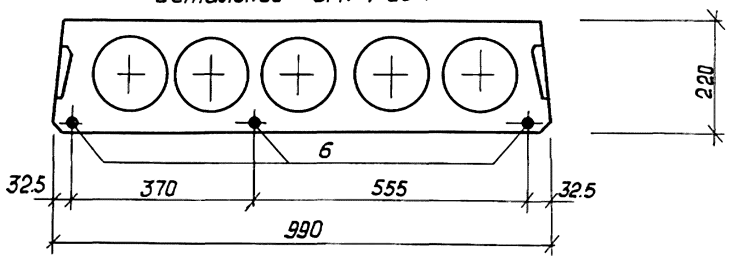

Рис. 3

остальное - см. Рис. 1

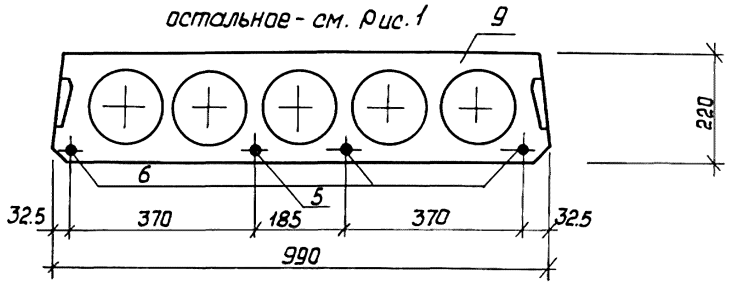

Рис. 4

остальное - см. Рис. 1

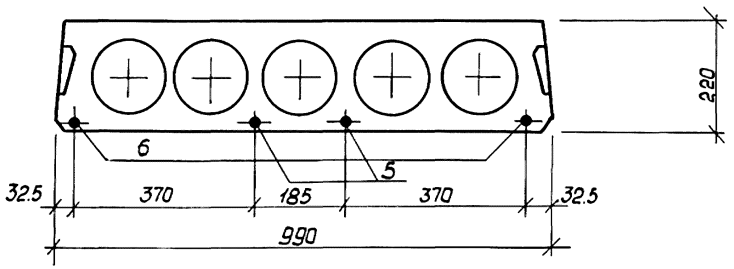

2. Сечения 2-2, 3-3, Узлы I, II, вид „А" см. дак. 1.141.1-32с.3-10 л.2,3,4.

3. Спецификацию см. дак. 1.141.1-32с.3-16 л.3.

Взам. инв. №

Подпись и дата

Инв. № подл.

Поз.	Наименование	Кол. на испалн. 1.141.1-32с.3-16								Обозначение
			-01	-02	-03	-04	-05	-06	-07	
1	Каркас КР1	8	8	8	8					1.141.1-32с.4-02
	КР5					8	8	8	8	-04
2	Сетка С3	1	1	1	1	1	1			1.141.1-32с.4-03-02
	С9							1	1	-08
3	С28	1	1	1	1	1	1	1	1	1.141.1-32с.4-06
4	С34	2	2	2	2	2	2	2	2	1.141.1-32с.4-07
5	Стержень напрягаемый Т11	2				1				1.141.1-32с.4-01-10
	Т12		2				1			-11
	Т15							2		-14
	Т16								2	-15
6	Т13	1		3		3		2		-12
	Т14		1		3		3		2	-13
7	Петля П1	4	4	4	4	4	4	4	4	1.141.1-32с.4-08
8	Стержень ДС3	4	4	4	4	4	4	4	4	-04
9	Бетон класса В15 м3	0.715	0.715	0.715	0.715	0.715	0.715	0.715	0.715	

Каркас КР5, имеющий продольные стержни разного диаметра, устанавливается таким образом, чтобы больший диаметр находился в верхней зоне плиты

23258 27

Рис. 1.

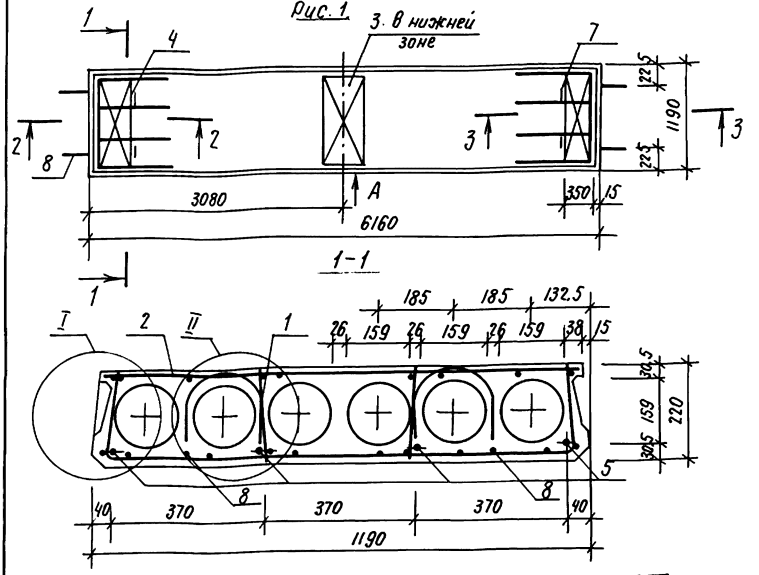

Обозначение	Наименование	Рис.	Масса, кг
1.141.1-32С.3-17	ПК 62.12-3.А IV.Т-С9	1	2160
-01	ПК 62.12-3.Ат IV с.т-С9		
-02	ПК 62.12-4.5.А IV.Т-С9	2	
-03	ПК 62.12-4.5.Ат V с.т-С9		
-04	ПК 62.12-6.А IV.Т-С9	3	
-05	ПК 62.12-6.Ат IV с.т-С9		
-06	ПК 62.12-8.А IV.Т-С9	4	
-07	ПК 62.12-8Ат IV С.Т-С9		

1. Технические требования см. 1.141.1-32 с. 0-00тто. Пункты 2,3 см. л 2

Разраб.	Хуснитдинов		1.141.1-32С.3-17
Рассчитал	Пахваленская		
Проверил.	Сурат		
Рук. гр.	Хуснитдинов		Плита перекрытия многопустотная шириной 1190 мм, длиной 6160 мм.
ГИП	Сурат		
Гл. спец.	Горбацкий		
НачАПМ2	Турсунбаева		
Н. контр.	Зацэрбрей		

Стадия	Лист	Листов
Р	1	3

ТашЗНИИЭП

Инв.№ подл. | Подпись и дата | Взам. инв.№

Рис. 2

остальное - см. Рис.1

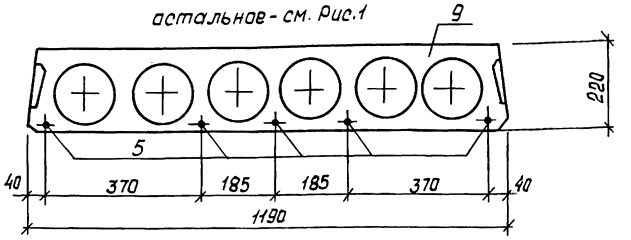

Рис. 3

остальное - см. Рис.1

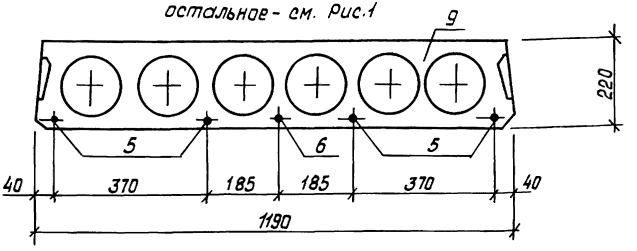

Рис. 4

остальное - см. Рис.1

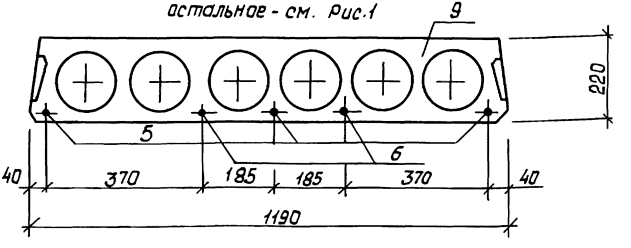

2. Сечения 2-2, 3-3, узлы I, II; вид „А" см. док. 1.141.1-32с.3-10 л. 2;3;4.

3. Спецификацию см. док. 1.141.1-32с.3-17 л. 3

Взам. инв.№ | Подпись и дата | Инв.№ подл.

Инв. N подл.	Подпись и дата	Взам. инв. N

Поз.	Наименование	Кол. на исполн. 1.141.1-32С.3-17								Обозначение
			-01	-02	-03	-04	-05	-06	-07	
1	Каркас КР1	8	8							1.141.1-32С.4-02
	КР2			8	8					-01
	КР13					8	8	8	8	-12
2	Сетка С7	1	1	1	1	1	1			1.141.1-32С.4-03-06
	С11							1	1	-10
3	С29	1	1	1	1	1	1	1	1	1.141.1-32С.4-06-01
4	С35	2	2	2	2	2	2	2	2	1.141.1-32С.4-07-01
5	Стержень напрягаемый Т11	4		5		4				1.141.1-32С.4-01-10
	Т12		4		5		4			-11
	Т13							3		-12
	Т14								3	-13
6	Т15					1		2		-14
	Т16						1		2	-15
7	Петля П2	4	4	4	4	4	4	4	4	1.141.1-32С.4-08-01
8	Стержень ОС3	4	4	4	4	4	4	4	4	-04
9	Бетон класса В15, $м^3$	0.864	0.864	0.864	0.864	0.864	0.864	0.864	0.864	

Каркасы КР2, КР13 имеющие продольные стержни разного диаметра, устанавливаются таким образом, чтобы больший диаметр находился в верхней зоне плиты

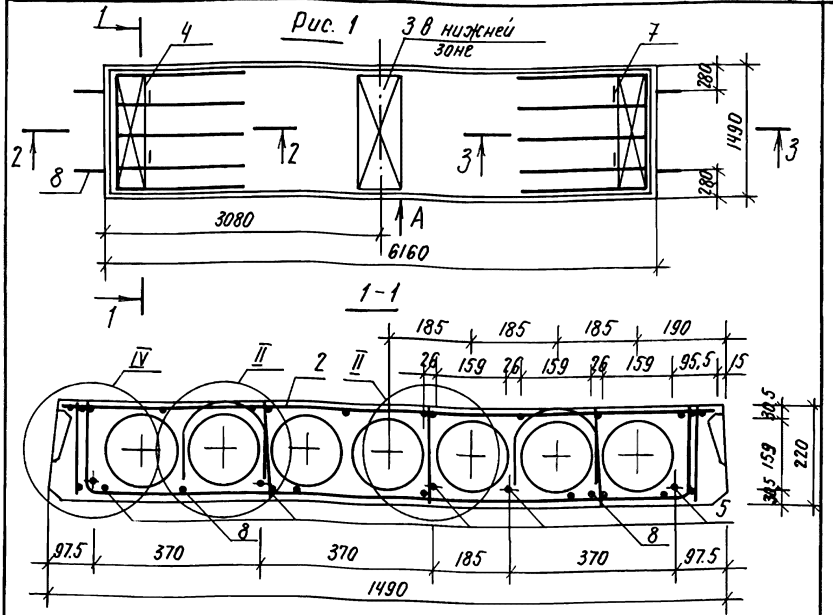

Обозначение	Марка	Рис.	Масса, кг
1.141.1-32 с. 3-18	ПК 62. 15-3.А IV.Т-С9	1	2860
– 01	ПК 62. 15-3.АТ IV.Т-С9		
– 02	ПК 62. 15-4,5.А IV.Т-С9	2	
– 03	ПК 62. 15-4,5.АТ IV.Т-С9		
– 04	ПК 62. 15-6.А IV.Т-С9	3	
– 05	ПК 62. 15-6.АТ IV.Т-С9		
– 06	ПК 62. 15-8.А IV.Т-С9	4	
– 07	ПК 62. 15-8.АТ IV.Т-С9		

1. Технические требования см. 1.141.1-32 с. 0-0070. Пункты 2... 4 см. л. 2

Разработ.	Хуснитдинов	
Рассчит.	Похваленская	
Провер.	Сирот	
Рук. гр.	Хуснитдинов	
ГИП	Сирот	
Гл. спец.	Горбацкий	
Нач. АПМ.	Турсунбаева	
Н. контр.	Заузрбрей	

1.141.1-32 с. 3-18

Плита перекрытия многопустотная шириной 1490 мм, длиной 6160 мм.

Стадия	Лист	Листов
Р	1	3

ТашЗНИИЭП

Инв. № подл. | Подпись и дата | Взам. инв. №

Копировала / Панкина / Формат А4.

Рис. 2

остальное см. рис.1

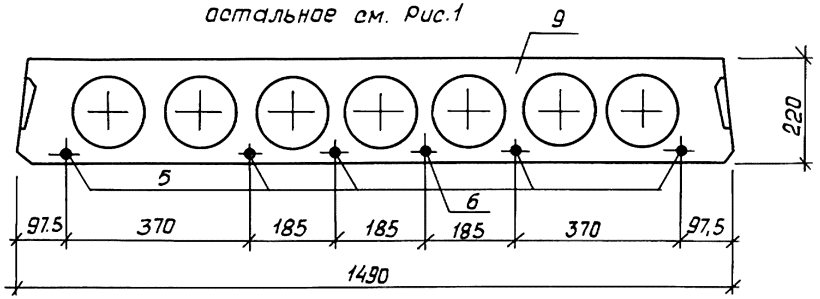

Рис. 3

остальное - см. рис.1

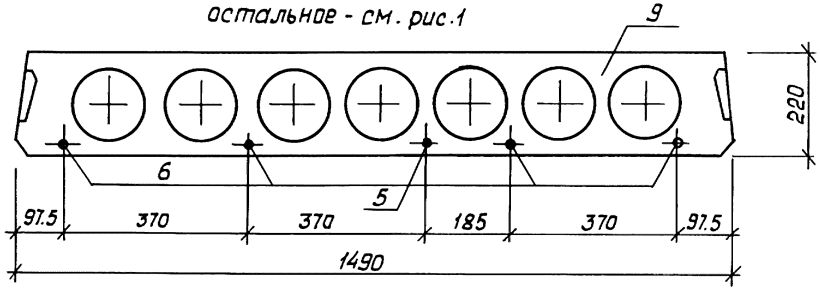

Рис. 4

остальное - см. рис.1

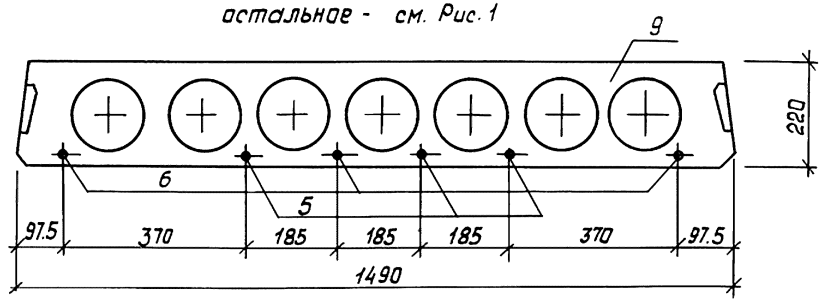

2. Сечения 2-2, 3-3, Узел II, Вид „А" см. док. 1.141.1-32с.3-10 л.2,3,4.

3. Узлы IV, V см. док. 1.141.1-32с.3-12 л. 2

4. Спецификацию см. док. 1.141.1-32с.3-18 л.3

Инв.№подл. | Подпись и дата | Взам. инв.№

Инв. N подл.	Подпись и дата	Взам. инв. N

Поз.	Наименование	Кол. на исполн. 1.141.1-32 С.3-18								Обозначение
			-01	-02	-03	-04	-05	-06	-07	
1	Каркас КР1	10	10							1.141.1-32 С.4-02
	КР2			10	10					-01
	КР10					10	10	10	10	-09
2	Сетка С21	1	1	1	1					1.141.1-32 С.4-05-04
	С22					1	1			-05
	С23							1	1	-06
3	С30	1	1	1	1	1	1	1	1	1.141.1-32 С.4-06-02
4	С36	2	2	2	2	2	2	2	2	1.141.1-32 С.4-07-02
5	Стержень напрягаемый Т11	5		5						1.141.1-32 С.4-01-10
	Т12		5		5					-11
	Т15					1		3		-14
	Т16						1		3	-15
6	Т13			1		4		3		-12
	Т14				1		4		3	-13
7	Петля П2	4	4	4	4	4	4	4	4	1.141.1-32 С.4-08-04
8	Стержень ОС4	4	4	4	4	4	4	4	4	-05
9	Бетон класса В15, $м^3$	1.143	1.143	1.143	1.143	1.143	1.143	1.143	1.143	

Каркасы КР2, КР10, имеющие продольные стержни разного диаметра, устанавливаются таким образом, чтобы больший диаметр находился в верхней зоне плиты.

Рис. 1

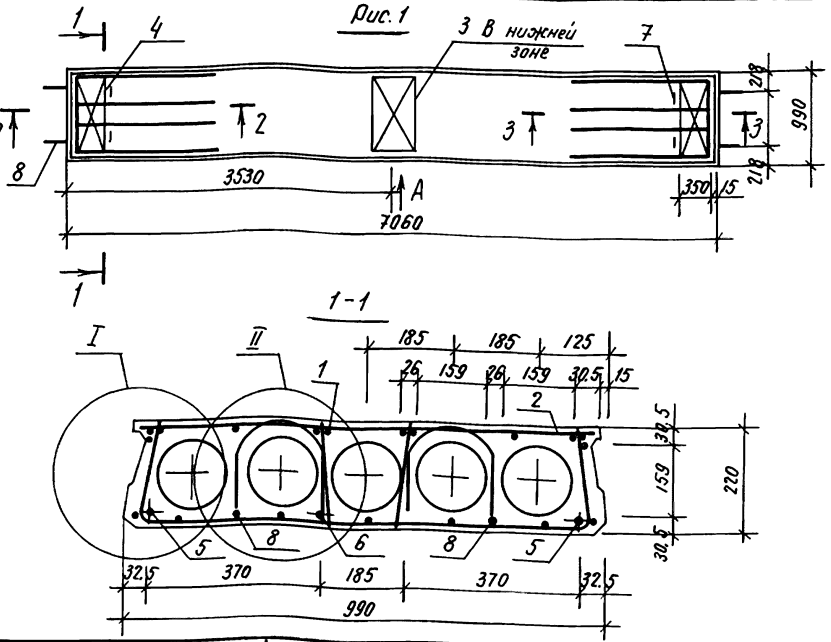

Обозначение	Марка	Рис.	Масса, кг
1.141.1-32 с. 3-13	ПК 71. 10- 3 А IV т- С9	1	2050
-01	ПК 71. 10- 3 А т IV С т- С9		
-02	ПК 71. 10- 4,5 А IV т- С9	2	
-03	ПК 71. 10- 4,5 А т IV С т- С9		
-04	ПК 71. 10- 6 А IV т- С9	3	
-05	ПК 71. 10- 6 А т IV С т- С9		
-06	ПК 71. 10- 8 А IV т- С9	2	
-07	ПК 71. 10- 8 А т IV С т- С9		

1. Технические требования см. 1.141.1-32 с. 0-00 ТО. Пункты 2,3 см. л. 2

Разраб.	Хуснитдинов	
Рассчит.	Похваленская	
Провер.	Сирот	
Рук. гр.	Хуснитдинов	
ГИП	Сирот	
Гл. спец.	Горбацкий	
Нач. АПН-2	Турсунбаева	
Н. контр.	Заузербрей	

1.141.1-32 с.3-19.

Плита перекрытия многопустотная шириной 990 мм, длиной 7060 мм.

Стадия	Лист	Листов
Р	1	3

ТашЗНИИЭП

Инв.№ подл. | Подпись и дата | Взам. инв.№

Рис. 2

остальное - см. рис. 1

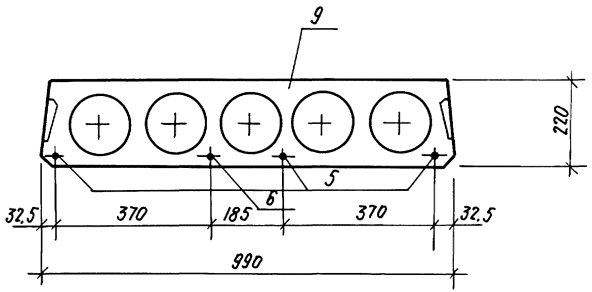

Рис. 3.

остальное - см. рис. 1.

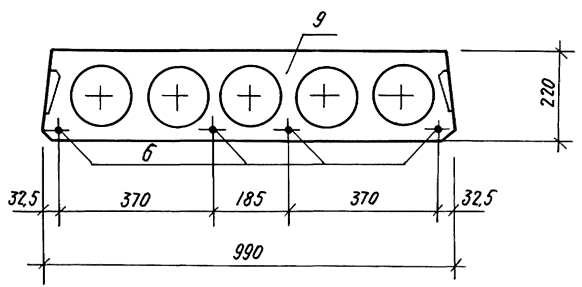

2. Сечения 2-2, 3-3; Узлы I, II; Вид „А" см. док. 1.141.1-32 с. 3-10 л. 2, 3, 4.

3. Спецификацию см. док. 1.141.1 - 32 с. 3-19 л. 3.

Инв. № подл. | Подпись и дата | Взам. инв. №

Инв. N подл.	Подпись и дата	Взам. инв. N

Поз.	Наименование	Кол. на исполн. 1.141.1-32 С.3-19								Обозначение
			-01	-02	-03	-04	-05	-06	-07	
1	Каркас КР2	8	8	8	8					1.1411-32С.4-02-01
	КР6					8	8	8	8	-05
2	Сетка С4	1	1	1	1					1.141.1-32 С.4-03-03
	С13					1	1			1.141.1-32 С.4-04
	С14							1	1	-01
3	С31	1	1	1	1	1	1	1	1	1.141.1-32С.4-06-03
4	С34	2	2	2	2	2	2	2	2	1.141.1-32 С.4-07
5	Стержень напрягаемый Т21	2		3						1.141.1-32 С.4-01-20
	Т22		2		3					-21
	Т25							3		-24
	Т26								3	-25
6	Т23	1		1		4				-22
	Т24		1		1		4			-23
	Т27							1		-26
	Т28								1	-27
7	Петля П1	4	4	4	4	4	4	4	4	1.141.1-32С.4-08
8	Стержень ОС3	4	4	4	4	4	4	4	4	-04
9	Бетон класса В15 м³	0.82	0.82	0.82	0.82	0.82	0.82	0.82	0.82	

Каркас КР6 имеющий продольные стержни разного диаметра устанавливается таким образом, чтобы больший диаметр находился в верхней зоне плиты

Рис. 1

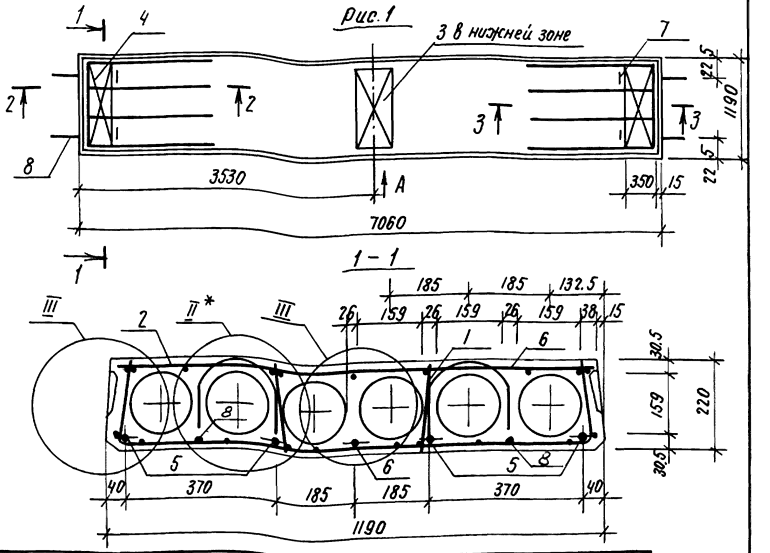

Обозначение	Марка	Рис	Масса, кг
1.141.1-32с.3-20	ПК 71.12-3.А IV.Т-С9	1	2480
– 01	ПК 71.12-3.АтIV С.Т-С9		
– 02	ПК 71.12-4,5.А IV.Т-С9	2	
– 03	ПК 71.12-4,5.АтIV С.Т-С9		
– 04	ПК 71.12-6.А IV.Т-С9.	3	
– 05	ПК 71.12-6.АтIV С.Т-С9		
– 06	ПК 71.12-8.А IV.Т-С9	4	
– 07	ПК 71.12-8.АтIV С.Т-С9		

1. Технические требования см. 1.141.1-32с.0-0010. Пункты 2.... 4 см. л 2.

Разработ.	Кулахметова	
Рассчит.	Похваленская	
Проверил	Сурат	
Рук. гр.	Хужнитдинова	
ГИП	Сурат	
Гл. спец.	Горбацкий	
Нач. АПМ 2	Турсунбаева	
Н. контр.	Заузербрей	

1.141.1-32с.3-20

Плита перекрытия многопустотная шириной 1190 мм, длиной 7060 мм.

Стадия	Лист	Листов
Р	1	3

ТашЗНИИЭП

Инв. № подл. | Подпись и дата | Взам. инв. №

Рис. 2

остальное см. рис. 1

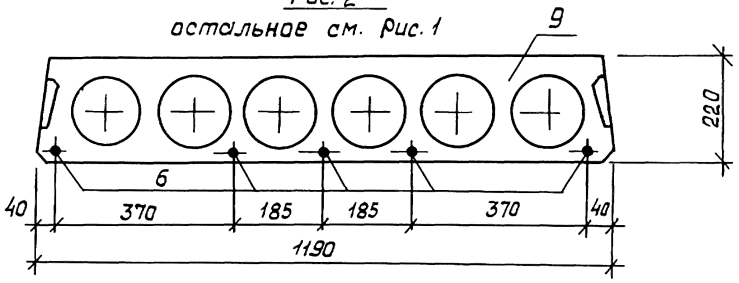

Рис. 3

остальное - см. рис. 1

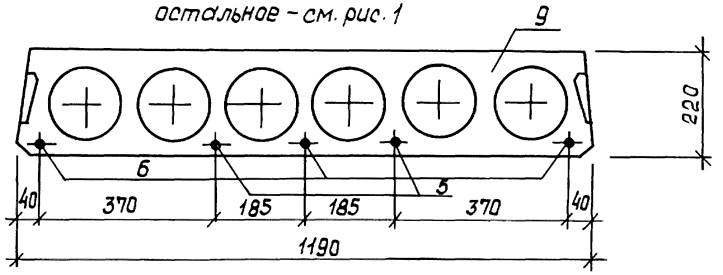

Рис. 4

остальное - см. рис. 1

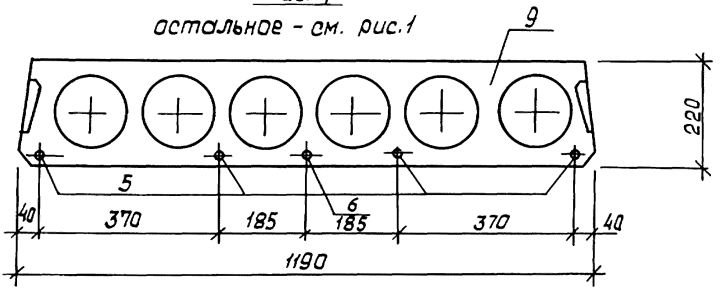

2. Сечения 2-2, 3-3, узлы I, II, вид „А" см. дак. 1.141.1-32с.3-10 л.2,3,4.

3. Узел III см. дак. 1.141.1-32с.3-11 л.3.

4. Спецификацию см. дак. 1.141.1-32 с.3-20 л.3

Взам. инв. №

Подпись и дата

Инв. № подл.

Инв. № подл.	Подпись и дата	Взам. инв. №

Поз.	Наименование	Кол. на испол. 1.141.1-32с.3-20								Обозначение
			-01	-02	-03	-04	-05	-06	-07	
1	Каркас КР2	8	8	8	8					1.141.1-32с.4-02-01
	КР1					8	8	8	8	-06
2	Сетка С8	1	1							1.141.1-32с. 4-03-07
	С12			1	1					-11
	С15					1	1			1.141.1-32с. 4-04-02
	С16							1	1	-03
3	С32	1	1	1	1	1	1	1	1	1.141.1-32С.4-06-04
4	С35	2	2	2	2	2	2	2	2	1.141.1-32с. 4-07-01
5	Стержень напрягаемый Т19	4								1.141.1-32с. 4-01-18
	Т20		4							-19
	Т25					2		4		-22
	Т26						2		4	-25
6	Т21	1		5		3				-20
	Т22		1		5		3			-21
	Т27							1		-26
	Т28								1	-27
7	Петля П2	4	4	4	4	4	4	4	4	1.141.1-32с.4.08-01
8	Стержень ОС3	4	4	4	4	4	4	4	4	
9	Бетон класса В15, м3	0.991	0.991	0.991	0.991	0.991	0.991	0.991	0.991	

Каркас К7, имеющий продольные стержни разного диаметра устанавливаются таким образом, чтобы больший диаметр находился в верхней зоне плиты.

	1.141.1-32С.3-20	Лист 3

Копир. Формат А4

23258 39

38

Рис. 1

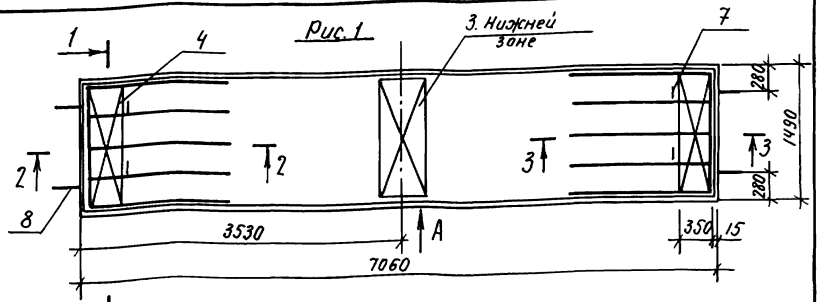

1-1

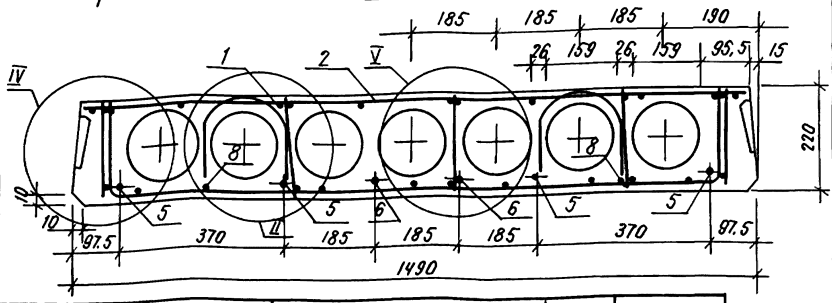

Обозначение	Марка	Рис.	Масса, кг.
1.141.1-32 с.3- 21	ПК 71.15- 3АIV.Т-С9	1	3295
— 01	ПК 71.15- 3АтIV С.Т-С9		
— 02	ПК 71.15- 4,5.АIV.Т-С9	2	
— 03	ПК 71.15- 4,5.АтIV С.Т-С9		
— 04	ПК 71.15- 6.АIV.Т-С9	3	
— 05	ПК 71.15- 6.АтIV С.Т-С9		
— 06	ПК 71.15- 8.АIV.Т-С9	4	
— 07	ПК 71.15- 8.АтIV С.Т-С9		

1. Технические требования см. 1.141.1-32 с.0-00ТО. Пункты 2.... 4 см. л. 2

Разработ.	Хуснитдинов	
Рассчитал	Похваленская	
Провер.	Сирот	
Рук. гр.	Хуснитдинов	
ГИП	Сирот	
Гл. спец.	Горбацкий	
Нач. АПИ2	Турсунбаева	
Н. контр.	Зауэрбрей	

1.141.1-32 с.3-21.

Плита перекрытия многопустотная шириной 1490 мм, длиной 7060 мм.

Стадия	Лист	Листов
Р	1	3

ТашЗНИИЭП

Взам. инв. № | Подпись и дата | Инв. № подл.

Рис. 2.

остальное - см. рис. 1

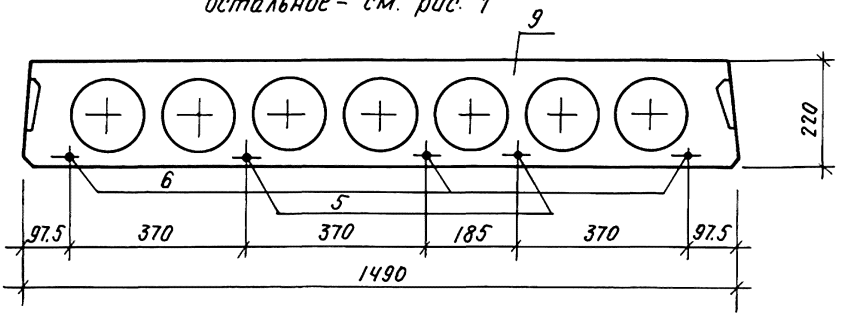

Рис. 3.

остальное - см. рис. 1.

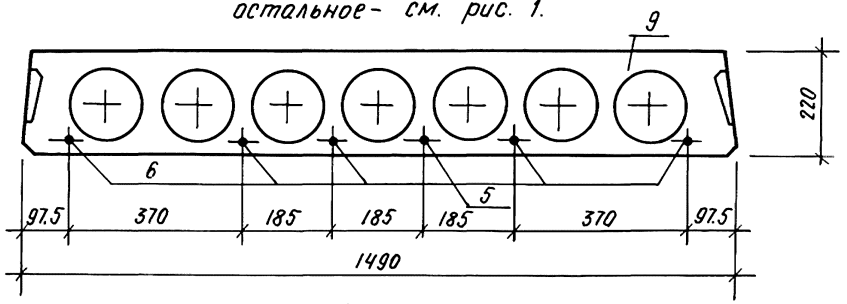

Рис. 4.

остальное - см. рис. 1.

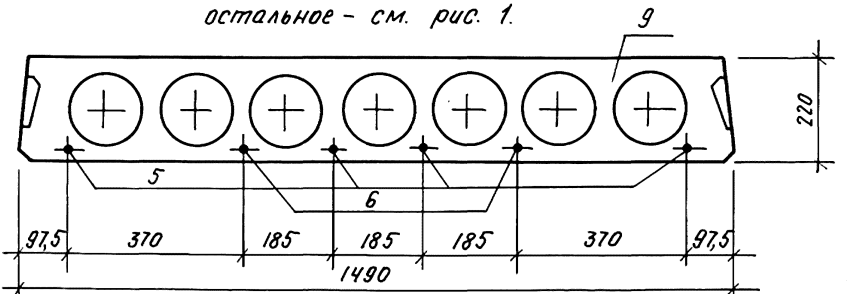

Сечения 2-2, 3-3; узел II; вид „А" см. док. 1.141.1-32с. 3-10 л. 2, 3, 4

Узлы IV, V см. док. 1.141.1-32с. 3-12 л. 2.

Спецификацию. см. док. 1.141.1-32с. 3-21 л. 3.

Инв.№ подл. | Подпись и дата | Взам. инв.№

Инв. № подл.	Подпись и дата	Взам. инв. №

Поз.	Наименование	Кол. на исполн. 1.141.1-32 С. 3-21								Обозначение
			-01	-02	-03	-04	-05	-06	-07	
1	Каркас КР2	10	10	10	10					1.141.1-32 С. 4-02-01
	КР11					10	10	10	10	-10
2	Сетка С24	1	1							1.141.1-32 С. 4-05-07
	С25			1	1					-08
	С26					1	1			-09
	С27							1	1	-10
3	С33	1	1	1	1	1	1	1	1	1.141.1-32 С. 4-06-05
4	С36	2	2	2	2	2	2	2	2	1.141.1-32 С. 4-07-02
5	Стержень напрягаемый Т19	4								1.141.1-32 С. 4-01-18
	Т20		4							-19
	Т25			2		1		4		-24
	Т26				2		1		4	-25
6	Т21	2		3						-20
	Т22		2		3					-21
	Т23					5	5			-22
	Т24									-23
	Т27							2		-26
	Т28								2	-27
7	Петля П2	4	4	4	4	4	4	4	4	1.141.1-32 С 4-08-01
8	Стержень ОС4	4	4	4	4	4	4	4	4	-05
9	Бетон класса В15, $м^3$	1,318	1,318	1,318	1,318	1,318	1,318	1,318	1,318	

Каркасы КР2, КР11, имеющие продольные стержни разного диаметра, устанавливаются таким образом, чтобы больший диаметр находился в верхней зоне плиты.

Инв.№ подл.	Подпись и дата	Взам. инв.№

Марка элемента	Напрягаемая арматура											
	А IV ГОСТ 5781-82*						Ат IV С ГОСТ 10884-81					
	ф10	ф12	ф14	ф16	ф18	Итого	ф10	ф12	ф14	ф16	ф18	Итого
ПК47.10-6АIV.т-С9	8.64					8.64						
ПК47.10-6АтIVС.т-С9							8.64					8,64
ПК47.10-8АIV.т-С9	5.76	4.14				9.90						
ПК47.10-8АтIVС.т-С9							5.76	4.14				9,90
ПК47.12-4,5АIV.т-С9	8.64					8.64						
ПК47.12-4,5АтIVС.т-С9							8.64					8,64
ПК47.12-6АIV.т-С9	5.76	4.14				9.90						
ПК47.12-6АтIVС.т-С9							5.76	4.14				9,90
ПК47.12-8АIV.т-С9		12.42				12.42						
ПК47.12-8АтIVС.т-С9								12.42				12,42
ПК47.15-4,5АIV.т-С9	11.52					11.52						
ПК47.15-4,5АтIVС.т-С9							11.52					11,52

Разраб.	Кулахметова	
Рассчтал	Похваленская	
Пробер.	Сират	
Рук. гр.	Хуснутдинов	
ГИП	Сират	
Гл. спец.	Гордацкий	
Нач. АПМ	Турсунбаева	
Н. контр.	Зауэрбрей	

1.141.1-32С. 3-22 ВС

Ведомость расхода стали, кг

Стадия	Лист	Листов
Р	1	14

ТашЗНИИЭП

Формат А4

23258

43

42

Инв.№ подл.	Подпись и дата	Взам. инв.№

Изделия арматурные														
Арматура класса													Всего	Общий расход
A III			A I						Bp I					
ГОСТ 5781-82*									ГОСТ 6727-80*					
ф 8	ф 10	Итого	ф 6	ф 8	ф 10	ф 12	ф 14	Итого	ф 3	ф 4	ф 5	Итого		
0.95	–	0.95			2.80	–		2.80	3.66	1.18		4.84	8.59	17.23
0.95	–	0.95			2.80	–		2.80	3.66	1.18		4.84	8.59	17.23
0.95	–	0.95			2.80	–		2.80	4.97	1.18		6.15	9.90	19.80
0.95	–	0.95			2.80	–		2.80	4.97	1.18		6.15	9.90	19.80
0.95	–	0.95			2.80	–		2.80	5.30	1.36		6.66	10.41	19.05
0.95	–	0.95			2.80	–		2.80	5.30	1.36		6.66	10.41	19.05
0.95	–	0.95			2.80	–		2.80	5.30	1.36		6.66	10.41	20.31
0.95	–	0.95			2.80	–		2.80	5.30	1.36		6.66	10.41	20.31
0.95	–	0.95			2.80	–		2.80	6.61	1.36		7.97	11.72	24.14
0.95	–	0.95			2.80	–		2.80	6.61	1.36		7.97	11.72	24.14
–	1.73	1.73			–	4.44		4.44	5.01	1.64		6.65	12.82	24.34
–	1.73	1.73			–	4.44		4.44	5.01	1.64		6.65	12.82	24.34

23258 44

Инв. № подл.	Подпись и дата	Взам. инв. №

Марка элемента	Напрягаемая арматура											
	А IV ГОСТ 5781-82*						Ат IV С ГОСТ 10884-81					
	ф10	ф12	ф14	ф16	ф18	Итого	ф10	ф12	ф14	ф16	ф18	Итого
ПК47.15-6АIVт-С9	8,64	4.14				12.78						
ПК47.15-6АтIVС.т-С9							8.64	4.14				12.78
ПК47.15-8АIVт-С9	2.88	12.42				15.30						
ПК47.15-8АтIVС.т-С9							2.88	12.42				15,30
ПК59.10-3АIVт-С9	10.86					10.86						
ПК59.10-3АтIVС.т-С9							10.86					10.86
ПК59.10-4,5АIVт-С9	14.48					14.48						
ПК59.10-4,5АтIVС.т-С9							14.48					14.48
ПК59.10-6АIVт-С9		10.40	7.08			17.48						
ПК59.10-6АтIVС.т-С9								10.40	7.08			17.48
ПК59.10-8АIVт-С9		20.80				20.80						
ПК59.10-8АтIVС.т-С9								20.80				20.80
ПК59.12-3АIVт-С9	14.48					14.48						
ПК59.12-3АтIVС.т-С9							14.48					14.48

23258

45

Инв.№ подл.	Подпись и дата	Взам. инв.№

Изделия арматурные														
Арматура класса													Всего	Общий расход
AIII			AI						BpI					
ГОСТ 5781-82*									ГОСТ 6727-80*					
ф8	ф10	Итого	ф6	ф8	ф10	ф12	ф14	Итого	ф3	ф4	ф5	Итого		
–	1.73	1.73			–	4.44		4.44	5.01	1.64		6.65	12.82	25.60
–	1.73	1.73			–	4.44		4.44	5.01	1.64		6.65	12.82	25.60
–	1.73	1.73			–	4.44		4.44	5.00	3.92		8.92	15.09	30.39
–	1.73	1.73			–	4.44		4.44	5.00	3.92		8.92	15.09	30.39
0.95	–	0.95			2.80	–		2.80	4.22	1.18		5.40	9.15	20.01
0.95	–	0.95			2.80	–		2.80	4.22	1.18		5.40	9.15	20.01
0.95	–	0.95			2.80	–		2.80	4.22	1.18		5.40	9.15	23.63
0.95	–	0.95			2.80	–		2.80	4.22	1.18		5.40	9.15	23.63
0.95	–	0.95			2.80	–		2.80	3.87	1.80		5.67	9.42	26.90
0.95	–	0.95			2.80	–		2.80	3.87	1.80		5.67	9.42	26.90
0.95	–	0.95			2.80	–		2.80	5.18	2.24		7.42	11.17	31.97
0.95	–	0.95			2.80	–		2.80	5.18	2.24		7.42	11.17	31.97
0.95	–	0.95			2.80	–		2.80	4.84	1.36		6.20	9.95	24.43
0.95	–	0.95			2.80	–		2.80	4.84	1.36		6.20	9.95	24.43

Инв.№подл.	Подпись и дата	Взам.инв.№

Марка элемента	Напрягаемая арматура											
	AIV ГОСТ 5781-82*						AтIVС ГОСТ 10884-81					
	ф10	ф12	ф14	ф16	ф18	Итого	ф10	ф12	ф14	ф16	ф18	Итого
ПК59.12-4,5AIVТ-С9	7.24	10.40				17.64						
ПК59.12-4,5АтIVСТ-С9							7.24	10.40				17.64
ПК59.12-6AIVТ-С9	14.48	5.20				19.68						
ПК59.12-6АтIVСТ-С9							14.48	5.20				19.68
ПК59.12-8AIVТ-С9	3.62	20.80				24.42						
ПК59.12-8АтIVСТ-С9							3.62	20.8				24.42
ПК59.15-3AIVТ-С9	10.86	5.20				16.06						
ПК59.15-3АтIVСТ-С9							10.86	5.20				16.06
ПК59.15-4,5AIVТ-С9		20.80				20.80						
ПК59.15-4,5АтIVСТ-С9								20.80				20.80
ПК59.15-6AIVТ-С9	14.48	10.40				24.88						
ПК59.15-6АтIVСТ-С9							14.48	10.40				24.88
ПК59.15-8AIVТ-С9		31.20				31.20						
ПК59.15-8АтIVСТ-С9								31.20				31.20

23258 47

Инв. № подл.	Подпись и дата	Взам. инв. №

Изделия арматурные														
Арматура класса													Всего	Общий расход
AIII			AI						BpI					
ГОСТ 5781-82*									ГОСТ 6727-80*					
ф8	ф10	Итого	ф6	ф8	ф10	ф12	ф14	Итого	ф3	ф4	ф5	Итого		
0.95		0.95			2.80			2.80	4.84	1.36		6.20	9.95	27.59
0.95		0.95			2.80			2.80	4.84	1.36		6.20	9.95	27.59
0.95		0.95			2.80			2.80	4.49	1.98		6.47	10.22	29.90
0.95		0.95			2.80			2.80	4.49	1.98		6.47	10.22	29.90
0.95		0.95			2.80			2.80	6.26	2.42		8.68	12.43	36.85
0.95		0.95			2.80			2.80	6.26	2.42		8.68	12.43	36.85
	1.73	1.73				4.44		4.44	5.80	1.64		7.44	13.61	29.67
	1.73	1.73				4.44		4.44	5.80	1.64		7.44	13.61	29.67
	1.73	1.73				4.44		4.44	5.80	1.64		7.44	13.61	34.41
	1.73	1.73				4.44		4.44	5.80	1.64		7.44	13.61	34.41
	1.73	1.73				4.44		4.44	6.30	4.49		10.79	16.96	41.84
	1.73	1.73				4.44		4.44	6.30	4.49		10.79	16.96	41.84
	1.73	1.73				4.44		4.44	6.90	4.49		11.39	17.56	48.76
	1.73	1.73				4.44		4.44	6.90	4.49		11.39	17.56	48.76

23258 48

Инв.№ подл.	Подпись и дата	Взам.инв.№

Марка элемента	Напрягаемая арматура											
	AIV						AtIVC					
	ГОСТ 5781-82*						ГОСТ 10884-81					
	ф10	ф12	ф14	ф16	ф18	Итого	ф10	ф12	ф14	ф16	ф18	Итого
ПК62.10-3AIV.т-С9	7.60	5.47				13.07						
ПК62.10-3AtIVСт-С9							7.60	5.47				13.07
ПК62.10-4,5AIV.т-С9		16.31				16.31						
ПК62.10-4,5AtIVСт-С9								16.31				16.31
ПК62.10-6AIV.т-С9	3.80	16.41				20.21						
ПК62.10-6AtIVСт-С9							3.80	16.41				20.21
ПК62.10-8AIV.т-С9		10.94	14.88			25.82						
ПК62.10-8AtIVСт-С9								10.94	14.88			25.82
ПК62.12-3AIV.т-С9	15.20					15.20						
ПК62.12-3AtIVСт-С9							15.20					15.20
ПК62.12-4,5AIV.т-С9	19.00					19.00						
ПК62.12-4,5AtIVСт-С9							19.00					19.00
ПК62.12-6AIV.т-С9	15.20		7.44			22.64						
ПК62.12-6AtIVСт-С9							15.20		7.44			22.64

23258 49

Копир. Кравец Формат А4

Инв. № подл.	Подпись и дата	Взам. инв. №

Изделия арматурные														
Арматура класса													Всего	Общий расход
AIII			AI						Bp.I					
ГОСТ 5781-82*									ГОСТ 6727-80*					
ф8	ф10	Итого	ф6	ф8	ф10	ф12	ф14	Итого	ф3	ф4	ф5	Итого		
0,95		0,95			2.80	–		2.80	4.37	1.18		5.55	9.30	22.37
0.95		0.95			2.80	–		2.80	4.37	1.18		5.55	9.30	22.37
0.95		0.95			2.80	–		2.80	4.37	1.18		5,55	9.30	25.61
0.95		0,95			2.80	–		2.80	4.37	1.18		5,55	9.30	25.61
0.95		0.95			2.80	–		2.80	5.45	2.30		7.75	11.50	31.71
0.95		0.95			2.80	–		2.80	5.45	2.30		7.75	11.50	31.71
0.95		0.95			2.80	–		2.80	5.91	2.30		8.21	11.96	37.78
0.95		0.95			2.80	–		2.80	5.91	2.30		8.21	11.96	37.78
0.95		0.95			–	4.44		4.44	5.02	1.36		6.38	11.77	26.97
0.95		0.95			–	4.44		4.44	5.02	1.36		6.38	11.77	26.97
0.95		0.95			–	4.44		4.44	4.67	1.98		6.65	12.04	31.04
0.95		0.95			–	4.44		4.44	4.67	1.98		6.65	12.04	31.04
0.95		0.95			–	4.44		4.44	6.35	2.48		8.83	14.22	36.86
0.95		0.95			–	4.44		4.44	6.35	2.48		8.83	14.22	36.86

23258 50

Инв. № подл.	Подпись и дата	Взам. инв. №

Марка элемента	Напрягаемая арматура												
	А IV ГОСТ 5781-82*						Ат IV-С ГОСТ 10884-81						
	ф10	ф12	ф14	ф16	ф18	Итого	ф10	ф12	ф14	ф16	ф18	Итого	
ПК62.12-8АIVТ-С9		16.41	14.88			31.29							
ПК62.12-8АтIVСТ-С9								16.41	14.88			31.29	
ПК62.15-3АIVТ-С9	19.00	4.20				23.20							
ПК62.15-3АтIVСТ-С9							19.00	4.20				23.20	
ПК62.15-4,5АIVТ-С9	19.00	5.47				24.47							
ПК62.15-4,5АтIVСТ-С9							19.00	5.47				24.47	
ПК62.15-6АIVТ-С9		21.88	7.44			29.32							
ПК62.15-6АтIVСТ-С9								21.88	7.44			29.32	
ПК62.15-8АIVТ-С9		16.41	22.32			38.73							
ПК62.15-8АтIVСТ-С9								16.41	22.32			38.73	
ПК71.10-3АIVТ-С9		12.54	8.53			21.07							
ПК71.10-3АтIVСТ-С9								12.54	8.53			21.07	
ПК71.10-4,5АIVТ-С9		18.81	8.53			27.34							
ПК71.10-4,5АтIVСТ-С9								18.81	8.53			27.34	

23258 51

Инв. № подл.	Подпись и дата	Взам. инв. №

Изделия арматурные														
Арматура класса													Всего	Общий расход
AIII			AI						BpI					
ГОСТ 5781-82*									ГОСТ 6727-80*					
ф8	ф10	Итого	ф6	ф8	ф10	ф12	ф14	Итого	ф3	ф4	ф5	Итого		
0.95	–	0.95			–	4.44		4.44	6.36	2.74		9.10	14.49	45,78
0.95	–	0.95			–	4.44		4.44	6.36	2.74		9.10	14.49	45.78
–	1.73	1.73			–	4.44		4.44	6.09	1.64		7.73	13.90	37.10
–	1.73	1.73			–	4.44		4.44	6.09	1.64		7.73	13.90	37.10
–	1.73	1.73			–	4.44		4.44	5.65	2.41		8.06	14.23	38.70
–	1.73	1.73			–	4.44		4.44	5.65	2.41		8.06	14.23	38.70
–	1.73	1.73			–	4.44		4.44	5.61	6.08		11.69	17.86	47.18
–	1.73	1.73			–	4.44		4.44	5.61	6.08		11.69	17.86	47.18
–	1.73	1.73			–	4.44		4.44	5.39	6.47		11.86	18.03	56.76
–	1.73	1.73			–	4.44		4.44	5.39	6.47		11.86	18.03	56.76
0.95	–	0.95			2.80	–		2.80	4.54	1.80		6.34	10.09	31.16
0.95	–	0.95			2.80	–		2.80	4.54	1.80		6.34	10.09	31.16
0.95	–	0.95			2.80	–		2.80	4.54	1.80		6.34	10.09	37.43
0.95	–	0.95			2.80	–		2.80	4.54	1.80		6.34	10.09	37.43

23258 52

1.141.1-32 с. 3-228с

Лист 10

51

Копир. Кравец

Формат А4

Инв.№ подл.	Подпись и дата	Взам. инв.№

Марка элемента	Напрягаемая арматура											
	А IV ГОСТ 5781-82*						Ат IVС ГОСТ 10884-81					
	ф10	ф12	ф14	ф16	ф18	Итого	ф10	ф12	ф14	ф16	ф18	Итого
ПК71.10-6А IVт-С9			34.12			34.12						
ПК71.10-6Ат IVС.т-С9									34.12			34.12
ПК71.10-8А IVт-С9				33.42	14.11	47.53						
ПК71.10-8Ат IVС.т-С9										33.42	14.11	47.53
ПК71.12-3А IVт-С9	17.52	6.27				23.79						
ПК71.12-3Ат IVС.т-С9							17.52	6.27				23.79
ПК71.12-4,5А IVт-С9		31.35				31.35						
ПК71.12-4,5Ат IVС.т-С9								31.35				31.35
ПК71.12-6А IVт-С9		18.81		22.28		41.09						
ПК71.12-6Ат IVС.т-С9								18.81				41.09
ПК71.12-8А IVт-С9				44.56	14.11	58.67						
ПК71.12-8Ат IVС.т-С9										44.56	14.11	58.67

Инв. № подл.	Подпись и дата	Взам. инв. №

Изделия арматурные														
Арматура класса													Всего	Общий расход
A III			A I						Bp I					
ГОСТ 5781-82*									ГОСТ 6727-80*					
ф 8	ф 10	Итого	ф 6	ф 8	ф 10	ф 12	ф 14	Итого	ф 3	ф 4	ф 5	Итого		
0.95		0,95			2.80	–		2.80	6.47	2.46	–	8.93	12.68	46.80
0, 95		0.95			2.80	–		2.80	6.47	2.46	–	8.93	12.68	46.80
0. 95		0.95			2.80	–		2.80	6.25	2.98	–	9.23	12.98	60.51
0, 95		0. 95			2.80	–		2.80	6.25	2.98	–	9,23	12.98	60.51
0.95		0. 95			–	4.44		4.44	5.29	1.98	–	7. 27	12.66	36.45
0, 95		0. 95			–	4. 44		4.44	5,29	1. 98	–	7. 27	12.66	36.45
0.95		0. 95			–	4. 44		4.44	5.44	1. 98	–	7. 42	12.81	44.16
0. 95		0. 95			–	4. 44		4.44	5.44	1. 98	–	7. 42	12. 81	44,16
0.95		0.95			–	4.44		4.44	7.35	3.16	–	10.51	15.90	56.99
0, 95		0. 95			–	4.44		4.44	7.35	3.16	–	10.51	15.90	56.99
0, 95		0. 95			–	4.44		4.44	7.35	2.64	0.81	10.80	16.19	74.86
0. 95		0.95			–	4.44		4.44	7.35	2.64	0.81	10.80	16.19	74. 86

23258 54

Инв.№ подл.	Подпись и дата	Взам.инв.№

Марка элемента	Напрягаемая арматура											
	$A\overline{IV}$ ГОСТ 5781-82*						$A_T\overline{IV}C$ ГОСТ 10884-81					
	ф10	ф12	ф14	ф16	ф18	Итого	ф10	ф12	ф14	ф16	ф18	Итого
ПК71.15-3А$\overline{IV}$Т-С9	17.52	12.54				30.06						
ПК71.15-3А$_T\overline{IV}$СТ-С9							17.52	12.54				30.06
ПК71.15-4,5А$\overline{IV}$Т-С9		18.81		22.28		41.09						
ПК71.15-4,5А$_T\overline{IV}$СТ-С9								18.81		22.28		41.09
ПК71.15-6А$\overline{IV}$Т-С9			42.65	11.14		53.79						
ПК71.15-6А$_T\overline{IV}$СТ-С9									42.65	11.14		53.79
ПК71.15-8А$\overline{IV}$Т-С9				44.56	28.22	72.78						
ПК71.15-8А$_T\overline{IV}$СТ-С9										44.56	28.22	72.78

23258 55

Инв. № подл.	Подпись и дата	Взам. инв. №

Изделия арматурные														
Арматура класса													Всего	Общий расход
AIII			AI						BpI					
ГОСТ 5781-82*									ГОСТ 6727-80*					
ф8	ф10	Итого	ф6	ф8	ф10	ф12	ф14	Итого	ф3	ф4	ф5	Итого		
	1.73	1.73				4.44		4.44	5.71	2.80		8.51	14.68	44.74
	1.73	1.73				4.44		4.44	5.71	2.80		8.51	14.68	44.74
	1.73	1.73				4.44		4.44	6.54	2.41		8.95	15.12	56.21
	1.73	1.73				4.44		4.44	6.54	2.41		8.95	15.12	56.21
	1.73	1.73				4.44		4.44	6.47	7.31		13.78	19.95	73.74
	1.73	1.73				4.44		4.44	6.47	7.31		13.78	19.95	73.74
	1.73	1.73				4.44		4.44	6.47	7.67		14.14	20.31	93.09
	1.73	1.73				4.44		4.44	6.47	7.67		14.14	20.31	93.09

gost.e-ecolog.ru