ТИПОВЫЕ СТРОИТЕЛЬНЫЕ КОНСТРУКЦИИ,
ИЗДЕЛИЯ И УЗЛЫ

СЕРИЯ 1.141.1-32с

ПЛИТЫ ПЕРЕКРЫТИЙ ЖЕЛЕЗОБЕТОННЫЕ МНОГОПУСТОТНЫЕ, АРМИРОВАННЫЕ СТЕРЖНЯМИ ИЗ СТАЛИ КЛАССА А-IV И Ат-IVС, ДЛЯ СТРОИТЕЛЬСТВА ЖИЛЫХ И ОБЩЕСТВЕННЫХ ЗДАНИЙ В РАЙОНАХ СЕЙСМИЧНОСТЬЮ 7, 8 И 9 БАЛЛОВ

ВЫПУСК 2

ПРЕДВАРИТЕЛЬНО НАПРЯЖЕННЫЕ ПЛИТЫ С КРУГЛЫМИ ПУСТОТАМИ ДЛИНОЙ 4660, 5860, 6160 И 7060 мм, ШИРИНОЙ 990, 1190 И 1490 мм ДЛЯ СТРОИТЕЛЬСТВА В РАЙОНАХ СЕЙСМИЧНОСТЬЮ 8 БАЛЛОВ.

МЕТОД НАТЯЖЕНИЯ - ЭЛЕКТРОТЕРМИЧЕСКИЙ

РАБОЧИЕ ЧЕРТЕЖИ

23257

Отпускная цена
Указана в счет-накладной

gost.e-ecolog.ru

ТИПОВЫЕ СТРОИТЕЛЬНЫЕ КОНСТРУКЦИИ, ИЗДЕЛИЯ И УЗЛЫ

СЕРИЯ 1.141.1-32с

ПЛИТЫ ПЕРЕКРЫТИЙ ЖЕЛЕЗОБЕТОННЫЕ МНОГОПУСТОТНЫЕ, АРМИРОВАННЫЕ СТЕРЖНЯМИ ИЗ СТАЛИ КЛАССА А-IV И Ат-IVС, ДЛЯ СТРОИТЕЛЬСТВА ЖИЛЫХ И ОБЩЕСТВЕННЫХ ЗДАНИЙ В РАЙОНАХ СЕЙСМИЧНОСТЬЮ 7, 8 И 9 БАЛЛОВ

ВЫПУСК 2

ПРЕДВАРИТЕЛЬНО НАПРЯЖЕННЫЕ ПЛИТЫ С КРУГЛЫМИ ПУСТОТАМИ ДЛИНОЙ 4660, 5860, 6160 И 7060 мм, ШИРИНОЙ 990, 1190 И 1490 мм ДЛЯ СТРОИТЕЛЬСТВА В РАЙОНАХ СЕЙСМИЧНОСТЬЮ 8 БАЛЛОВ

МЕТОД НАТЯЖЕНИЯ - ЭЛЕКТРОТЕРМИЧЕСКИЙ

РАБОЧИЕ ЧЕРТЕЖИ

Разработан
ТашЗНИИЭП Госгражданстроя
Гл. инж. института Л.А. Мухамедшин
Нач. АПМ-2 С.И. Турсунбаева
Гл. инж. проекта С.Ш. Сирот

Утвержден и введен в действие с 01.08.88
Госкомархитектуры
приказ № 177
от 17.06.88

Обозначение	Наименование	Стр.
1.141.1-32с.2-10	Плита перекрытия многопустот-	
	ная шириной 990 мм, длиной 4660 мм	4
1.141.1-32с.2-11	Плита перекрытия многопустот-	
	ная шириной 1190 мм, длиной 4660 мм	9
1.141.1-32с.2-12	Плита перекрытия многопустотная	
	шириной 1490 мм, длиной 4660 мм	12
1.141.1-32с.2-13	Плита перекрытия многопустотная	15
	шириной 990 мм, длиной 5860 мм	
1.141.1-32с.2-14	Плита перекрытия многопустотная	
	шириной 1190 мм, длиной 5860 мм	18
1.141.1-32с.2-15	Плита перекрытия многопустотная	
	шириной 1490 мм, длиной 5860 мм	21
1.141.1-32с.2-16	Плита перекрытия многопустотная	
	шириной 990 мм, длиной 6160 мм	24
1.141.1-32с.2-17	Плита перекрытия многопустотная	
	шириной 1190 мм, длиной 6160 мм.	27

Разраб.	Фельдман	
Рассчит.	Похваленская	
Провер.	Сирот	
Рук.гр.	Хуснитдинов	
ГИП	Сирот	
Гл.спец.	Горбацкий	
Нач.АПМ2	Турсунбаева	
Н.контр.	Зауэрбрей	

1.141.1-32с.2-00

Содержание

Стадия	Лист	Листов
Р	1	2

ТашЗНИИЭП

Копир. [illegible] Формат А4

Обозначение	Наименование	Стр.
1.141.1-32 с.2-18	Плита перекрытия многопустотная	30
	шириной 1490мм, длиной 6160мм.	
1.141.1-32 с.2 -19	Плита перекрытия многопустотная	33
	шириной 990мм, длиной 7060мм.	
1.141.1-32 с 2 -20	Плита перекрытия многопустотная	36
	шириной 1190мм, длиной 7060мм.	
1.141.1-1-32 с 2 -21	Плита перекрытия многопустотная	39
	шириной 1490мм, длиной 7060мм.	
1.141.1-32 с2 -228С	Ведомость расхода стали, к.г.	42

Рис. 1

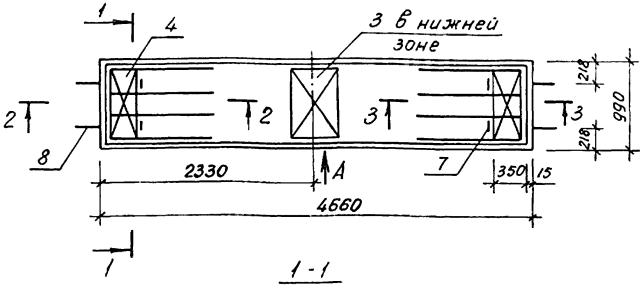

Обозначение	Марка	Рис.	Масса, кг
1.141.1-32 С. 2-10	ПК47.10-6.АIV.т-С8	1	1360
-01	ПК47.10-6.АтIV С.т-С8		
-02	ПК47.10-8.АIV.т-С8	2	
-03	ПК47.10-8.АтIV С.т-С8		

1. Технические требования см. 1.141.1-32с. 0-00ТО Пункты 2...3 см л 2
2. Сечения 2-2, 3-3; узлы I, II; вид „А" см. док. 1.141.1-32 С. 2-10 л. 2, 3, 4.
3. Спецификацию см. док. 1.141.1-32 С. 2-10 л. 5

Разраб.	Хуснитдинов		1.1411-32 С. 2-10
Рассчит.	Лохваленская		
Провер.	Сирот		
Рук. гр.	Хуснитдинов		
ГИП	Сирот		Плита перекрытия многопустотная шириной 990 мм, длиной 4660 мм.
Гл. спец.	Горбацкий		Стадия: Р; Лист: 1; Листов: 5
Нач. АПМ-2	Турсунбаева		ТашЗНИИЭП
Н. контр.	Заузябрей		

Рис. 2

остальное - см. рис. 1

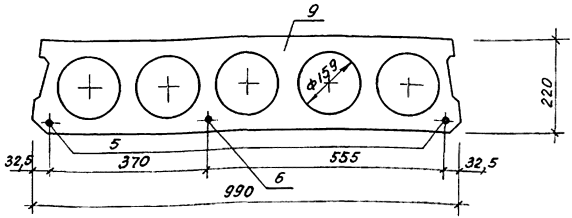

2-2

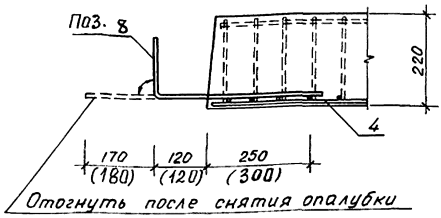

3-3

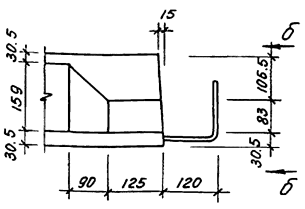

б-б

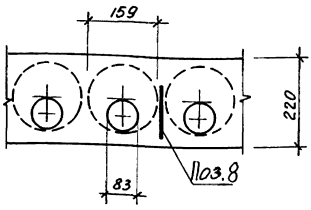

1. Анкерующие стержни поз. 8 привязать скрутками перед бетонированием к нижним сеткам (поз. 4)
2. В сечении 3-3 арматура условно не показана
3. Размеры в скобках даны для стержня ОС3.

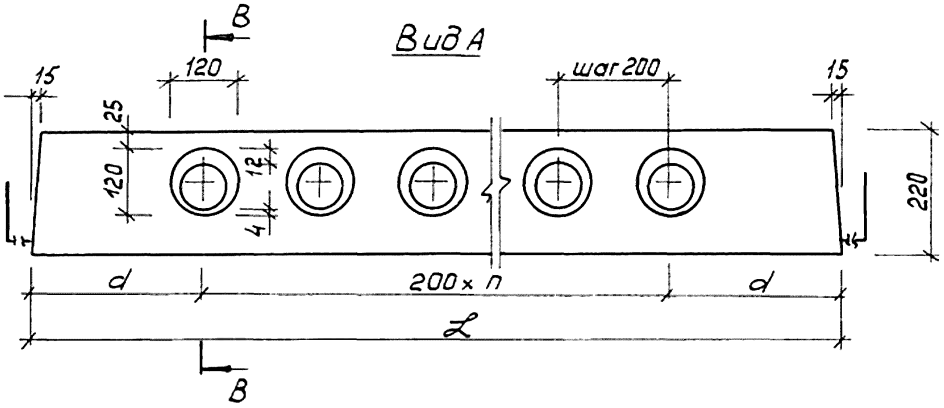

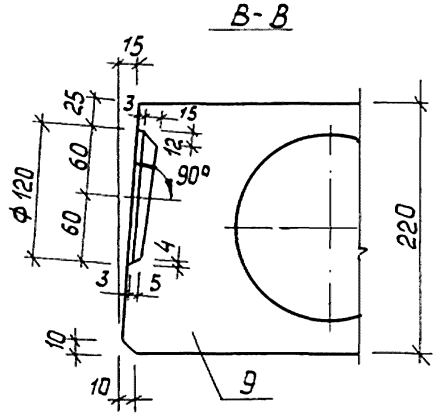

L, мм	n	d, мм
4660	20	330
5860	25	330
6160	28	280
7060	32	330

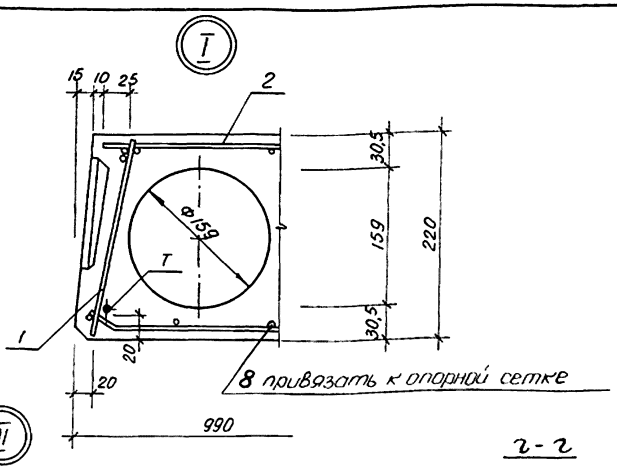

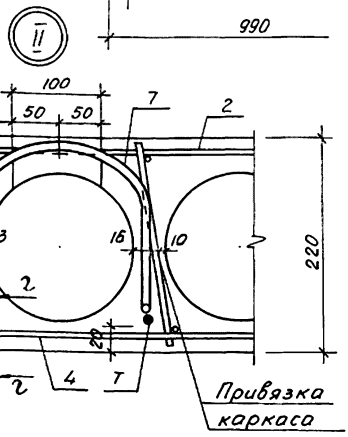

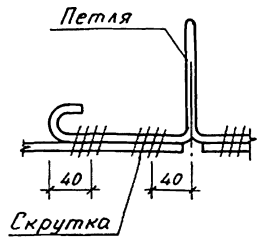

1. Петли привязать перед бетонированием скруткой к рабочей арматуре и выпускам плиты.

2. Выемка для монтажной петли размером 100×150 мм устраивается после заглаживания поверхности плит перекрытия до пропаривания. В проекте должно быть указание о заделке выемки для монтажной петли бетоном марки не ниже М 150 после установки плиты перекрытия.

Поз.	Наименование	Кол. на изд. 1.141.1-32с.2-10				Обозначение
			-01	-02	-03	
1	Каркас КР1	8	8			1.141.1-32с.4-02
	КР3			8	8	-02
2	Сетка С1	1	1	1	1	1.141.1-32с.4-03
3	С28	1	1	1	1	1.141.1-32с.4-06
4	С34	2	2	2	2	1.141.1-32с.4-07
5	Стержень напрягаемый Т1	3		2		1.141.1-32с.4-01
	Т2		3		2	-01
6	Т3			1		-02
	Т4				1	-03
7	Петля П1	4	4	4	4	1.141.1-32с.4-08
8	Стержень ОС2	4	4	4	4	-03
9	Бетон класса В15 м3	0.544	0.544	0.544	0.544	

Рис. 1

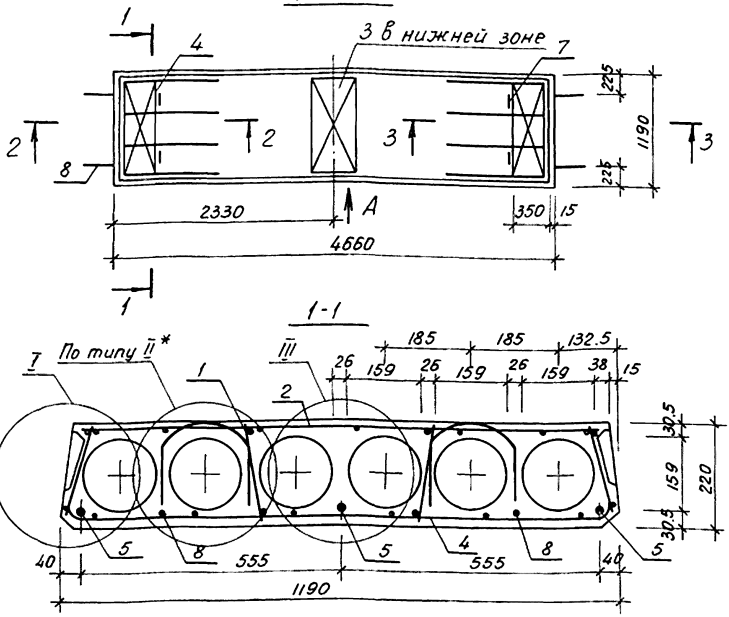

Обозначение	Марка	Рис.	Масса, кг
1.141.1-32 с. 2-11	ПК47.12-4,5.AIV.T-C8	1	1650
-01	ПК47.12-4,5.AтIVC.T-C8		
-02	ПК47.12-6.AIV.T-C8	2	
-03	ПК47.12-6.AтIVC.T-C8		
-04	ПК47.12-8.AIV.T-C8	3	
-05	ПК47.12-8.AтIVC.T-C8		

* Для данного узла поз. 7 отсутствует

1. Технические требования см. 1.141.1-32с.0-00ТО Пункты 2,3 см.л 2.

Разраб.	Хуснитдинов	
Рассчит.	Похваленская	
Проверил	Сирот	
Рук.гр.	Хуснитдинов	
ГИП	Сирот	
Гл.спец.	Горбацкий	
Нач.АПМ-2	Турсунбаева	
Н. контр.	Заузгорей	

1.141.1-32 с. 2-11

Плита перекрытия многопустотная шириной 1190 мм, длиной 4660 мм

Стадия	Лист	Листов
Р	1	3

ТашЗНИИЭП

Рис. 2

остальное - см. рис. 1

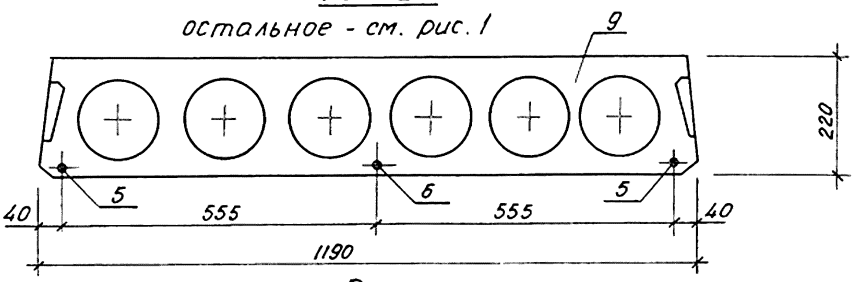

Рис. 3

остальное - см. рис. 1

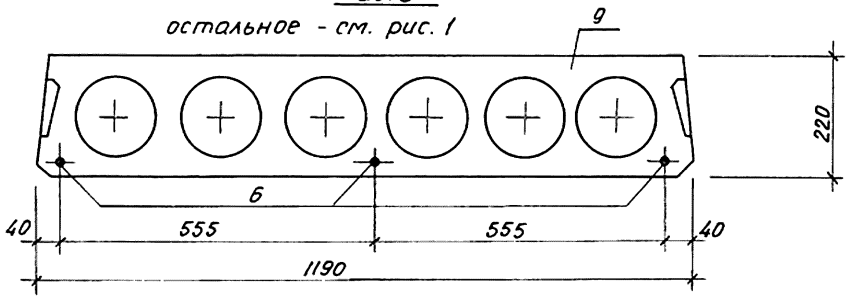

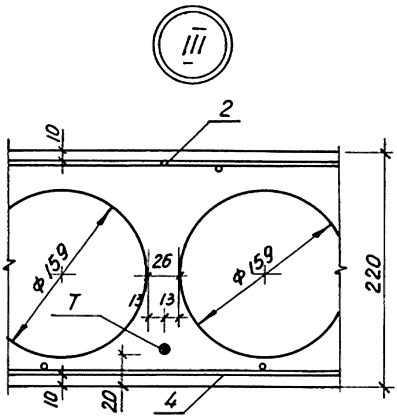

2. Сечения 2-2, 3-3; узлы I, II; вид „А" см. док. 1.141.1-32 с.2-10 л.2,3,4

3. Спецификацию см. док. 1.141.1-32 с.2-11 л.3

Поз.	Наименование	Кол. на усл. 1.141.1-32 с. 2-11						Обозначение
			-01	-02	-03	-04	-05	
1	Каркас КР1	8	8	8	8			1.141.1-32 с. 4-02
	КР3					8	8	-02
2	Сетка С5	1	1	1	1	1	1	1.141.1-32 с. 4-03
3	С29	1	1	1	1	1	1	1.141.1-32 с. 4-06
4	С35	2	2	2	2	2	2	1.141.1-32 с. 4-07
5	Стержень напрягаемый Т1	3		2				1.141.1-32 с. 4-01
	Т2		3		2			-01
6	Т3			1		3		-02
	Т4				1		3	-03
7	Петля П1	4	4	4	4	4	4	1.141.1-32 с. 4-08
8	Стержень ОС2	4	4	4	4	4	4	-03
9	Бетон класса В15, $м^3$	0,66	0,66	0,66	0,66	0,66	0,66	

Рис. 1

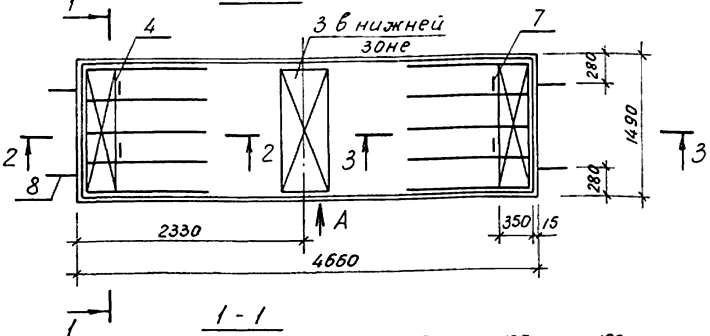

1 - 1

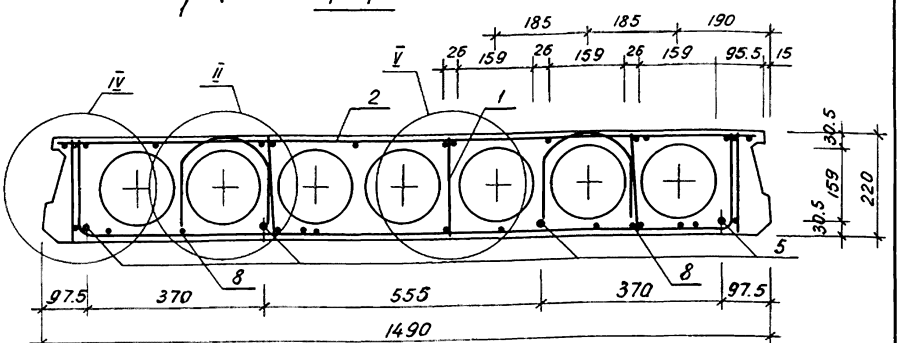

Обозначение	Марка	Рис.	Масса, кг
1.141.1-32 с.2-12	ПК47.15-4,5.А IV.Т-С8	1	2205
-01	ПК47.15-4,5.А Т IV С.Т-С8		
-02	ПК47.15-6.А IV.Т-С8	2	
-03	ПК47.15-6.А Т IV С.Т-С8		
-04	ПК47.15-8.А IV.Т-С8	3	
-05	ПК47.15-8.А Т IV С.Т-С8		

Технические требования см. 1.141.1-32с а-ООТ.0 Пункты 2,3 см л2

Разраб.	Хуснитдинов	
Рассчит.	Похваленская	
Провер.	Сирот	
Рук.гр.	Хуснитдинов	
ГИП	Сирот	
Гл.спец.	Горбацкий	
Нач.АПМ-2	Турсунбаева	
Н.контр.	Зауэрбрей	

1.141.1-32 с.2-12

Плита перекрытия многопустотная шириной 1490 мм, длиной 4660 мм.

Стадия	Лист	Листов
Р	1	3

Таш ЗНИИЭП

23257 13

Копировала Блинова

Формат А4

Рис. 2

остальное - см. Рис. 1

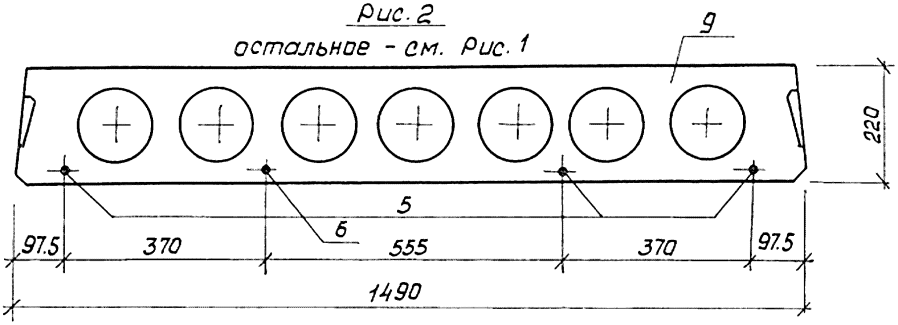

Рис. 3

остальное - см. Рис. 1

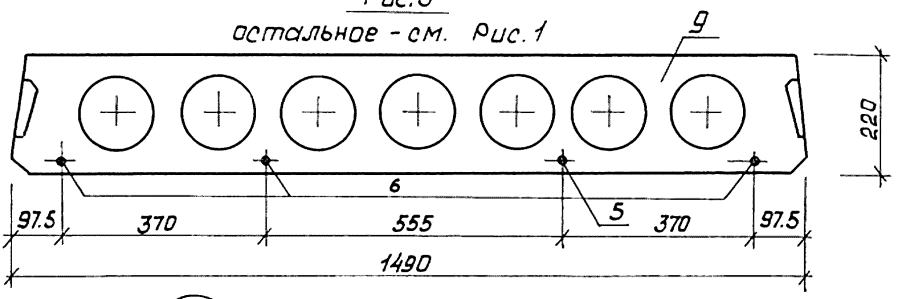

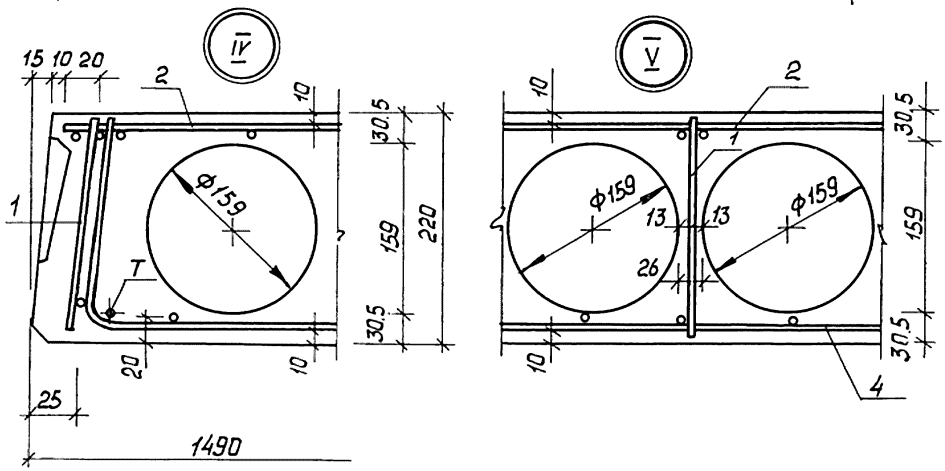

2. Сечения 2-2, 3-3, узел II, вид „А" см. док. 1.141.1-32с.2-10 л.2,3,4.

3. Спецификацию см. док. 1.141.1-32с.2-12 л.3

Поз.	Наименование	Кол. на исп. 1.141.1-32с.2-12						Обозначение
			-01	-02	-03	-04	-05	
1	Каркас КР1	10	10	10	10			1.141.1-32с.4-02
	КР8					10	10	-07
2	Сетка С17	1	1	1	1	1	1	1.141.1-32с.4-05
3	С30	1	1	1	1	1	1	1.141.1-32с.4-06-02
4	С36	2	2	2	2	2	2	1.141.1-32с.4-07-02
5	Стержень напрягаемый Т1	4		3		1		1.141.1-32с.4-01
	Т2		4		3		1	-01
6	Т3			1		3		-02
	Т4				1		3	-03
7	Петля П2	4	4	4	4	4	4	1.141.1-32с.4-08-01
8	Стержень ОС3	4	4	4	4	4	4	-04
9	Бетон класса В15, м3	0.882	0.882	0.882	0.882	0.882	0.882	

Рис. 1

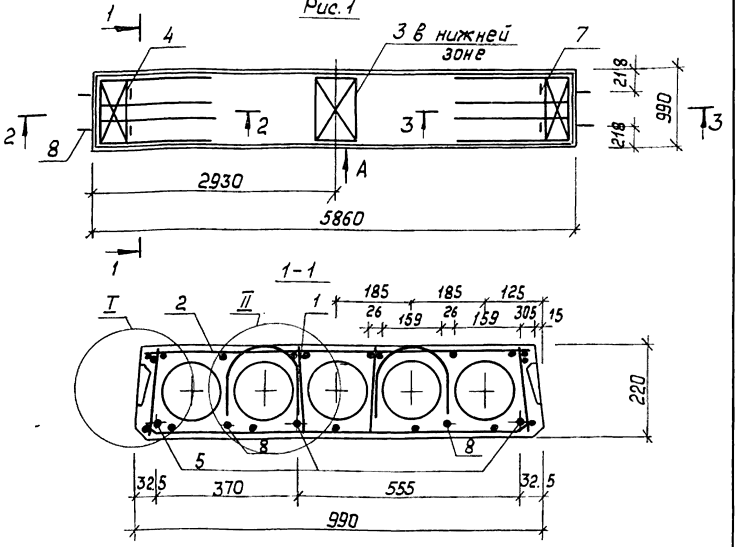

Обозначение	Марка	Рис.	Масса, кг
1.141.1-32 с. 2-13	ПК59.10-3.А IV.Т-С8	1	1715
-01	ПК59.10-3.АтIV С.Т-С8		
-02	ПК59.10.4.5.А IV.Т-С8	2	
-03	ПК59.10.4.5.АтIV С.Т-С8		
-04	ПК59.10-6.А IV.Т-С8	3	
-05	ПК59.10-6.Ат IV С.Т-С8		
-06	ПК59.10-8.А IV.Т-С8	4	
-07	ПК59.10-8.Ат IV С.Т-С8		

1. Технические требования см. 1.141.1-32с. 0-00 ТО. Пункты 2,3 см. л. 2

Разраб.	Хуснитдинов		1.141.1-32с. 2-13
Рассчитал.	Похваленская		
Провер.	Сирот		
Рук. гр.	Хуснитдинов		Плита перекрытия многопустотная шириной 990 мм, длиной 5860 мм
Гип	Сирот		
Гл. спец.	Горбацкий		
Нач. АПМ-2	Турсунбаева		
Н. контр.	Заузр брей		

Стадия	Лист	Листов
Р	1	3

ТашЗНИИЭП

Инв. № подл. | Подпись и дата | Взам. инв. №

Рис. 2

остальное - см. рис. 1

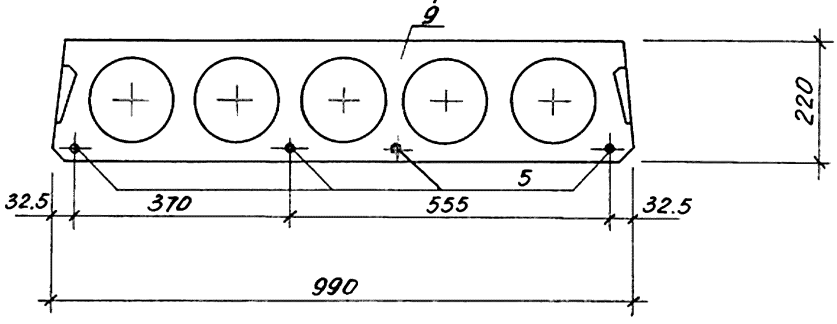

Рис. 3

остальное - см. рис. 1

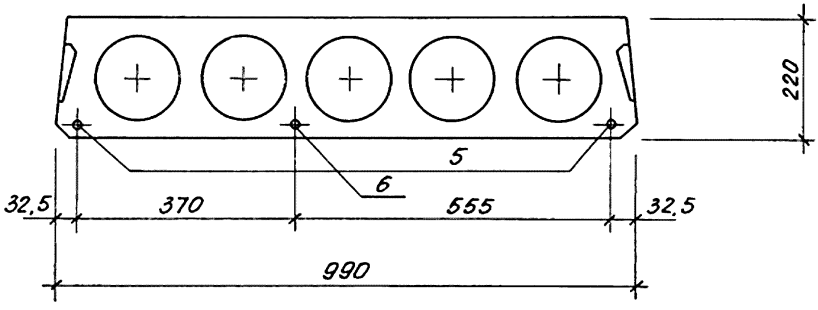

Рис. 4

остальное - см. рис. 1

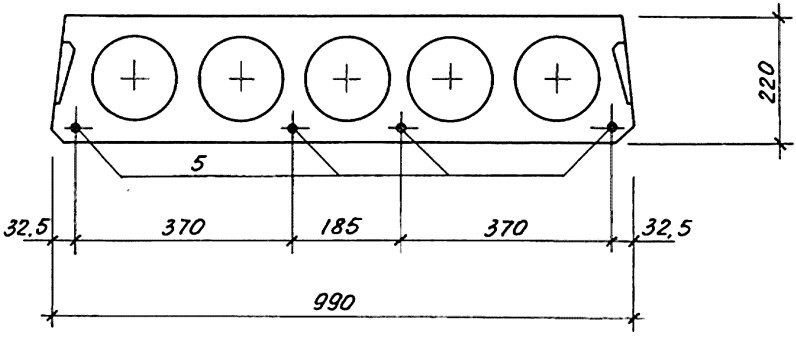

2. Сечения 2-2, 3-3; узлы I, II; вид „А" см. док. 1.141.1-32 с.2-10 л.2,3,4.

3. Спецификацию см. док. 1.141.1-32 с.2-13 л.3

Поз.	Наименование	Кол. на исполн. 1.141.1-32с.2-13								Обозначение
			-01	-02	-03	-04	-05	-06	-07	
1	Каркас КР1	8	8	8	8					1.141.1-32с. 4-02
	КР2					8	8			-01
	КР4							8	8	-03
2	Сетка С2	1	1	1	1	1	1	1	1	1.141.1-32с. 4-03-02
3	С28	1	1	1	1	1	1	1	1	1.141.1-32с.4-06
4	С34	2	2	2	2	2	2	2	2	1.141.1-32с. 4-07
5	Стержень напрягаемый Т5	3		4						1.141.1-32с.4-01-04
	Т6		3		4					-05
	Т7					2		4		-06
	Т8						2		4	-07
6	Т9					1				-08
	Т10						1			-09
7	Петля П1	4	4	4	4	4	4	4	4	1.141.1-32с.4-08
8	Стержень ОС2	4	4	4	4	4	4	4	4	-03
9	Бетон класса В15, м3	0.685	0.685	0.685	0.685	0.685	0.685	0.685	0.685	

Каркасы КР2, КР4, имеющие продольные стержни разного диаметра, устанавливаются таким образом, чтобы больший диаметр находился в верхней зоне плиты

23257 18

Рис. 1

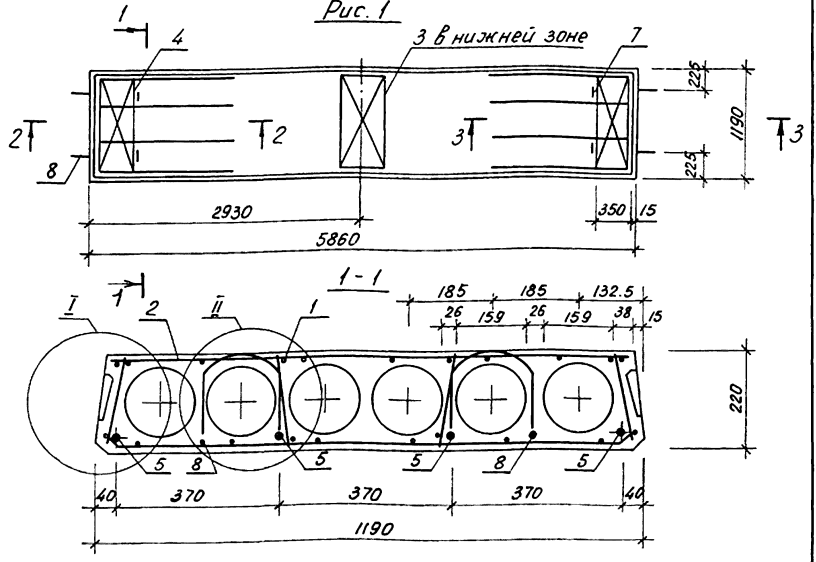

Обозначение	Марка	Рис.	Масса, кг
1.141.1-32 с. 2-14	ПК 59.12-3.А IV.т-С8	1	2070
-01	ПК 59.12-3.Ат IV С.т-С8		
-02	ПК 59.12-4,5.А IV.т-С8	2	
-03	ПК 59.12-4,5.Ат IV С.т-С8		
-04	ПК 59.12-6.А IV.т-С8	3	
-05	ПК 59.12-6.Ат IV С.т-С8		
-06	ПК 59.12-8.А IV.т-С8	4	
-07	ПК 59.12-8.Ат IV С.т-С8		

Технические требования см. 1.141.1-32с.0-ОАТО. Пункты 2,3 см.л.2

Разраб.	Хуснитдинов		1.141.1-32 с. 2-14
Рассчитал	Похваленская		
Проверил	Сирот		
Рук. гр.	Хуснитдинов		
ГИП	Сирот		
Гл. спец.	Горбацкий		Плита перекрытия многопустотная шириной 1190 мм, длиной 5860 мм.
Нач. АПМ-2	Турсункбаева		
Н. контр.	Заузырбрей		

Стадия	Лист	Листов
Р	1	3

ТашЗНИИЭП

Рис. 2

остальное - см. рис. 1

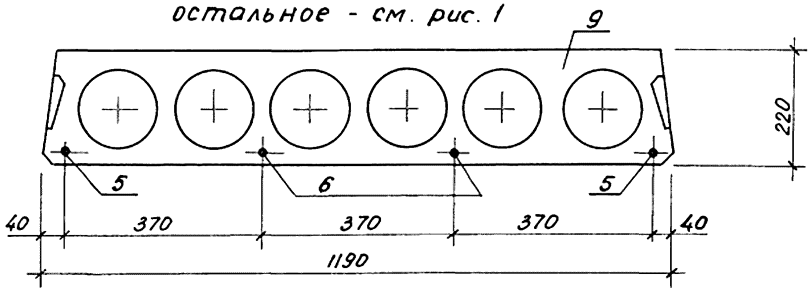

Рис. 3

остальное - см. рис. 1

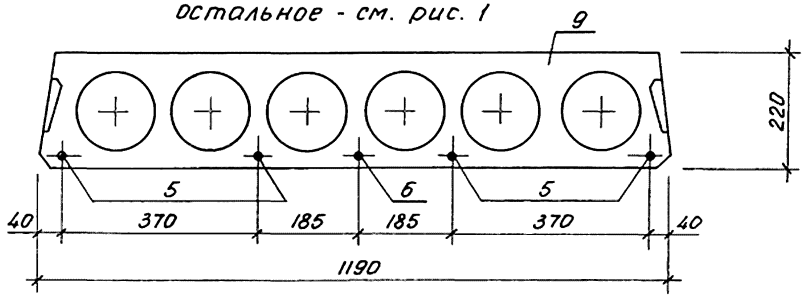

Рис. 4

остальное - см. рис. 1

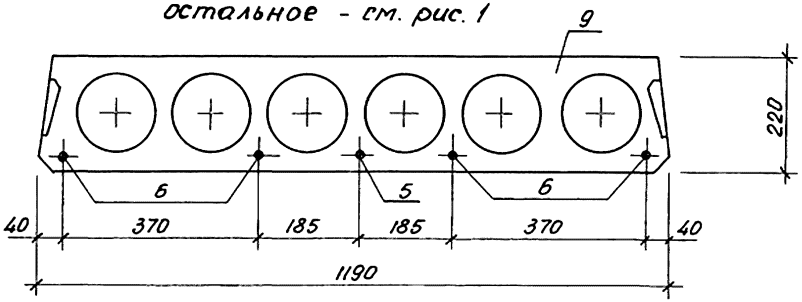

2. Сечения 2-2, 3-3; узлы I, II; вид „А" см. док. 1.141.1-32 с.2-10 л. 2, 3, 4.

3. Спецификацию см. док. 1.141.1-32 с.2-14 л. 3

Поз.	Наименование	Кол. на исполн. 1.141.1-32 с. 2-14								Обозначение
			-01	-02	-03	-04	-05	-06	-07	
1.	Каркас КР1	8	8	8	8					1.141.1-32 С. 4-02
	КР2					8	8			-01
	КР12							8	8	-11
2.	Сетка С6	1	1	1	1	1	1			1.141.1-32 С. 4-03-05
	С10							1	1	-09
3	С29	1	1	1	1	1	1	1	1	1.141.1-32 С. 4-06-01
4	С35	2	2	2	2	2	2	2	2	1.141.1-32 С. 4-07-01
5	Стержень напрягаемый Т5	4		2		4		1		1.141.1-32 С. 4-01-04
	Т6		4		2		4		1	-05
6	Т7			2		1		4		-06
	Т8				2		1		4	-07
7	Петля П1	4	4	4	4	4	4	4	4	1.141.1-32 С. 4-08
8	Стержень ОС2	4	4	4	4	4	4	4	4	-04
9	Бетон класса В15, $м^3$	0,825	0,825	0,825	0,825	0,825	0,825	0,825	0,825	

Каркасы КР2, КР12, имеющие продольные стержни разного диаметра, устанавливаются таким образом, чтобы больший диаметр находился в верхней зоне плиты.

Рис. 1

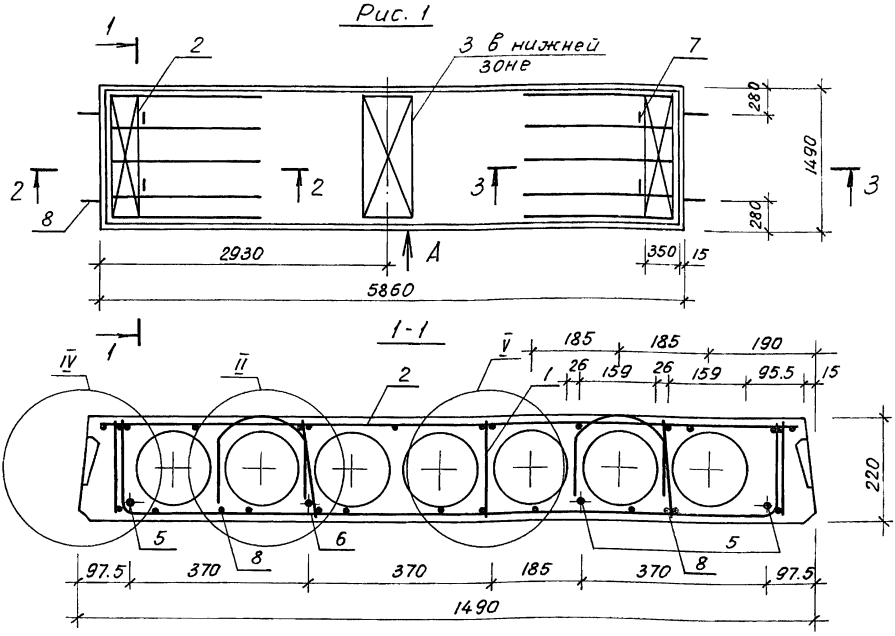

Обозначение	Марка	Рис	Масса, кг
1.141.1-32 с.2-15	ПК59.15-3.AIV.т-С8	1	2720
-01	ПК59.15-3.AтIVС.т-С8		
-02	ПК59.15-4,5.AIV.т-С8	2	
-03	ПК59.15-4,5.AтIVС.т-С8		
-04	ПК59.15-6.AIV.т-С8	3	
-05	ПК59.15-6.AтIVС.т-С8		
-06	ПК59.15-8.AIV.т-С8	4	
-07	ПК59.15-8.AтIVС.т-С8		

Технические требования см. 1.141.1-32 с 0-00т.0 Пункты 2..4 см л2

Разраб.	Хуснитдинов	
Рассчит.	Похваленская	
Провер.	Сирот	
Рук. гр.	Хуснитдинов	
ГИП	Сирот	
Гл. спец.	Горбацкий	
Нач. АПМ-2	Турсунбаева	
Н. контр.	Заузрбрей	

1.141.1-32 с.2-15

Плита перекрытия многопустотная шириной 1490 мм, длиной 5860 мм.

Стадия	Лист	Листов
Р	1	3

ТашЗНИИЭП

Рис. 2

остальное - см. рис. 1

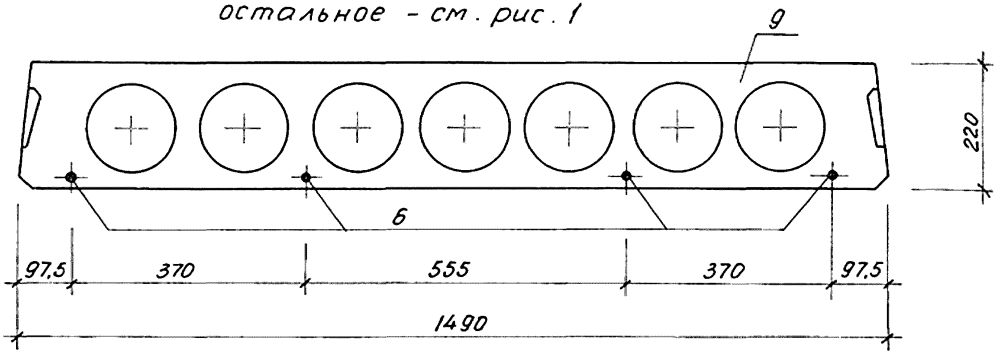

Рис. 3

остальное - см. рис. 1

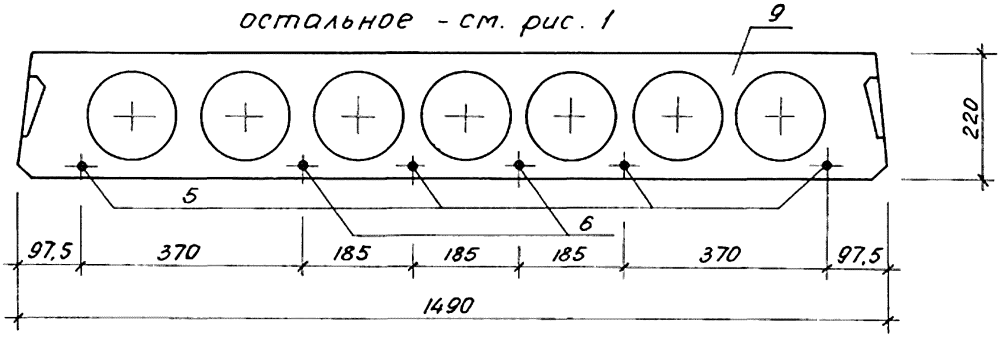

Рис. 4

остальное - см. рис. 1

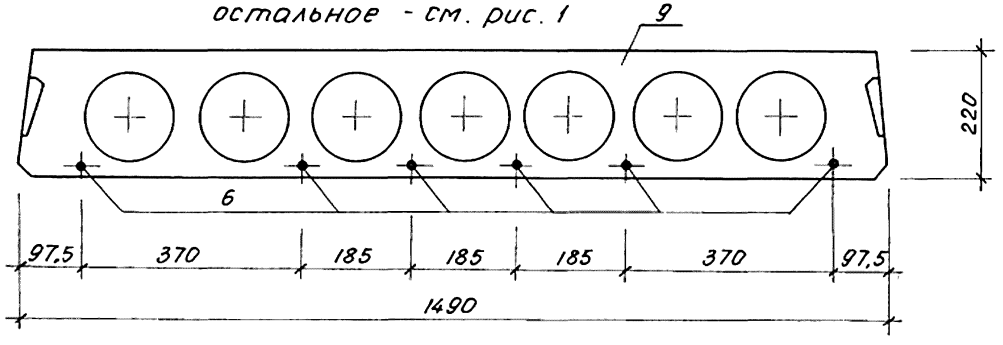

2. Сечения 2-2, 3-3; узел II; вид „А" см. док. 1.141.1-32 с. 2-10 л. 2, 3, 4.

3. Узлы IV, V см. док. 1.141.1-32 с. 2-12 л. 2

4. Спецификацию см. док. 1.141.1-32 с. -15 л. 3

Поз.	Наименование	Кол. на исполн. 1.141.1-32С.2-15								Обозначение
			-01	-02	-03	-04	-05	-06	-07	
1	Каркас КР1	10	10	10	10					1.141.1-32С.4-02
	КР9					10	10	10	10	-08
2	Сетка С18	1	1	1	1					1.141.1-32 С.4-05-01
	С19					1	1			-02
	С20							1	1	-03
3	С30	1	1	1	1	1	1	1	1	1.141.1-32 С.4-06-02
4	С36	2	2	2	2	2	2	2	2	1.141.1-32 С.4-07-02
5	Стержень напрягаемый Т5	3				4				1.141.1-32 С.4-01-04
	Т6		3				4			-05
6	Т7	1		4		2		6		-06
	Т8		1		4		2		6	-07
7	Петля П2	4	4	4	4	4	4	4	4	1.141.1-32С.4-08-01
8	Стержень ОС3	4	4	4	4	4	4	4	4	-04
9	Бетон класса В.15, $м^3$	1.088	1.088	1.088	1.088	1.088	1.088	1.088	1.088	

Каркас К9, имеющий продольные стержни разного диаметра, устанавливается таким образом, чтобы больший диаметр находился в верхней зоне плиты.

Рис. 1

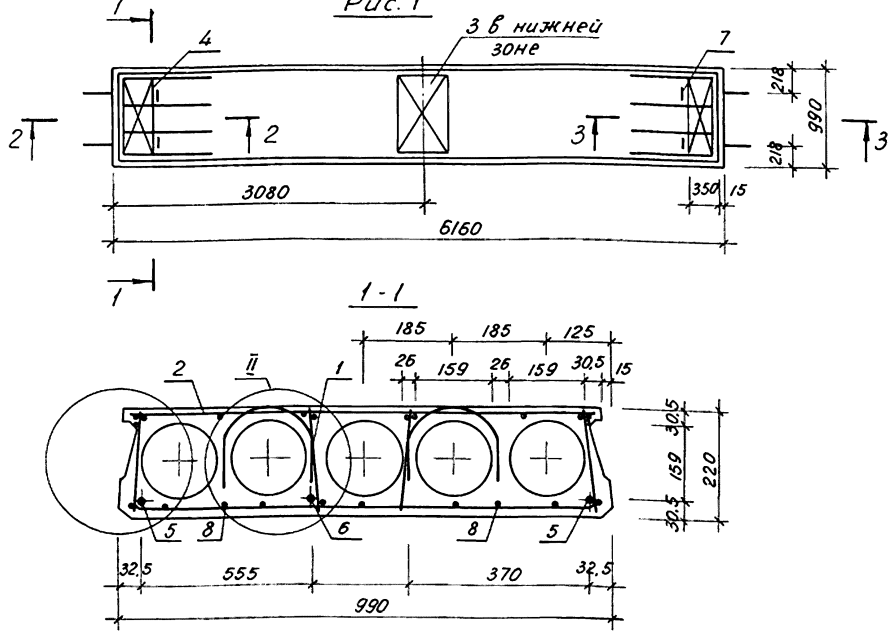

Обозначение	Марка	Рис.	Масса, кг
1.141.1-32 С.2-16	ПК62.10-3.АIV.т-С8	1	1783
-01	ПК62.10-3.АтIV С.т-С8		
-02	ПК62.10-4,5.АIV.т-С8	2	
-03	ПК62.10-4,5.АтIV С.т-С8		
-04	ПК62.10-6.АIV.т-С8	3	
-05	ПК62.10-6.АтIV С.т-С8		
-06	ПК62.10-8.АIV.т-С8	4	
-07	ПК62.10-8.АтIV С.т-С8		

Технические требования см. 1.141.1-32 С.0-00ТО. Пункты 2,3 см л 2

Разраб.	Хуснитдинов	
Рассчитал	Похваленская	
Провер.	Сирот	
Рук. гр.	Хуснитдинов	
ГИП	Сирот	
Гл. спец.	Горбацкий	
Нач. АПМ-2	Турсунбаева	
Н. контр.	Заузербрей	

1.141.1-32 С.2-16

Плита перекрытия многопустотная шириной 990 мм, длиной 6160 мм.

Стадия	Лист	Листов
Р	1	3

ТашЗНИИЭП

23257 25

Рис. 2

остальное - см. Рис. 1

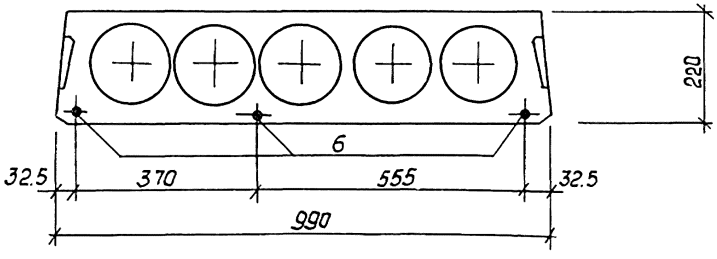

Рис. 3

остальное - см. Рис.1

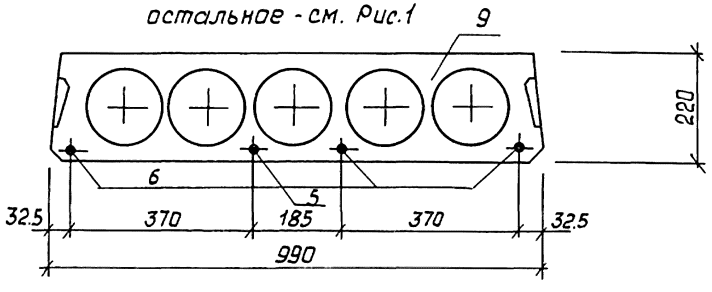

Рис. 4

остальное - см. Рис.1

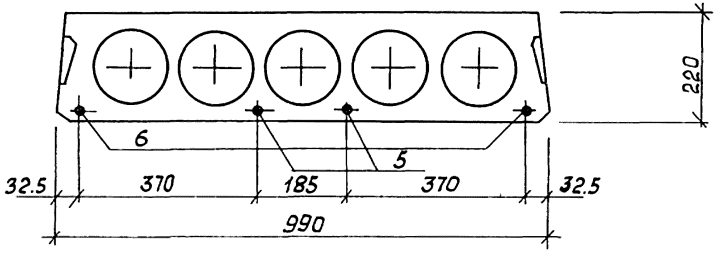

2. Сечения 2-2; 3-3; узлы I; II; вид „А" см. док. 1.141.1-32 с.2-10 л. 2,3,4.

3. Спецификацию см. док. 1.141.1-32с.2-16 л.3

Поз.	Наименование	Кол. на исполн. 1.141.1-32 С.2-16								Обозначение
			-01	-02	-03	-04	-05	-06	-07	
1	Каркас КР1	8	8	8	8					1.141.1-32С.4-02
	КР5					8	8	8	8	-04
2	Сетка С3	1	1	1	1	1	1			1.141.1-32 С.4-03-02
	С9							1	1	-08
3	С28	1	1	1	1	1	1	1	1	1.141.1-32 С.4-06
4	С34	2	2	2	2	2	2	2	2	1.141.1-32 С.4-07
5	Стержень напрягаемый Т11	2				1				1.141.1-32 С.4-01-10
	Т12		2				1			-11
	Т15							2		-14
	Т16								2	-15
6	Т13	1		3		3		2		-12
	Т14		1		3		3		2	-13
7	Петля П1	4	4	4	4	4	4	4	4	1.141.1-32 С.4-08
8	Стержень ОС 2	4	4	4	4	4	4	4	4	-03
9	Бетон класса В.15, м.³	0,715	0,715	0,715	0,715	0,715	0,715	0,715	0,715	

Каркас КР5, имеющий продольные стержни разного диаметра, устанавливается таким образом, чтобы больший диаметр находился в верхней зоне плиты.

Рис. 1

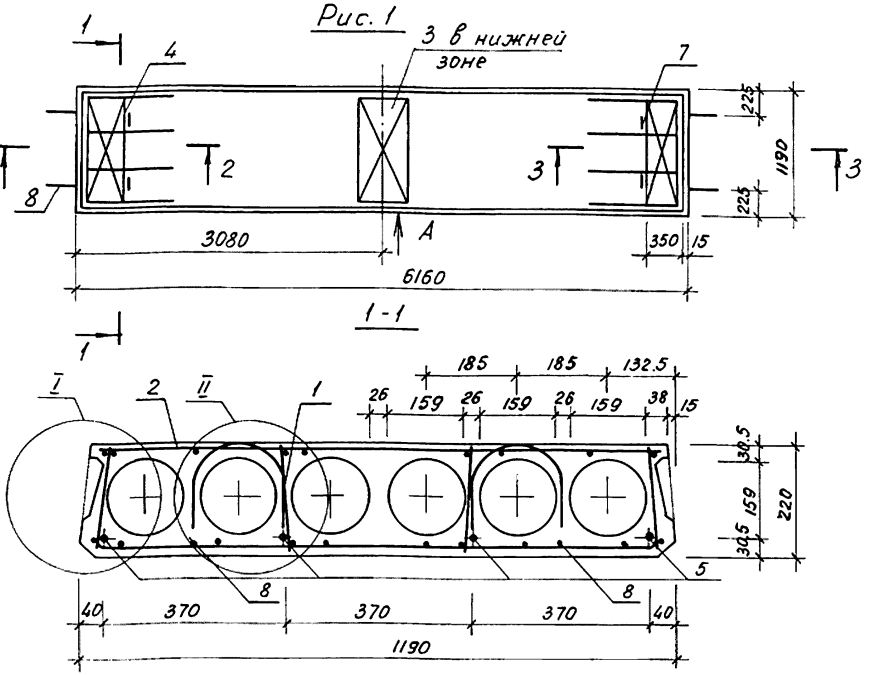

Обозначение	Наименование	Рис.	Масса, кг
1.141.1-32 С. 2-17	ПК 62.12-3.А IV.т-С8	1	2160
-01	ПК 62.12-3.Ат IV С.т-С8		
-02	ПК 62.12-4,5.А IV.т-С8	2	
-03	ПК 62.12-4.5.Ат IV С.т-С8		
-04	ПК 62.12-6.А IV.т-С8	3	
-05	ПК 62.12-6.Ат IV С.т-С8		
-06	ПК 62.12-8.А IV.т-С8	4	
-07	ПК 62.12-8.Ат IV С.т-С8		

1. Технические требования см. 1.141.1-32 с.0-00ТО. Пункты 2,3 см. л. 2

Разраб.	Хуснитдинов	
Рассчит.	Похваленская	
Проверил	Сирот	
Рук. гр.	Хуснитдинов	
ГИП	Сирот	
Гл. спец.	Горбацкий	
Нач. АПМ-2	Турсунбаева	
Н. контр.	Зауэрбрей	

1.141.1-32 с. 2-17

Плита перекрытия многопустотная шириной 1190 мм, длиной 6160 мм.

Стадия	Лист	Листов
Р	1	3

ТашЗНИИЭП

Рис. 2

остальное - см. рис. 1

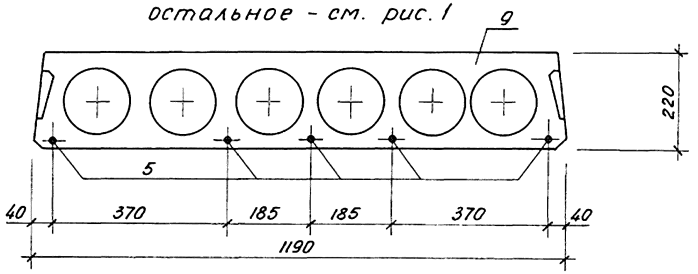

Рис. 3

остальное - см. рис. 1

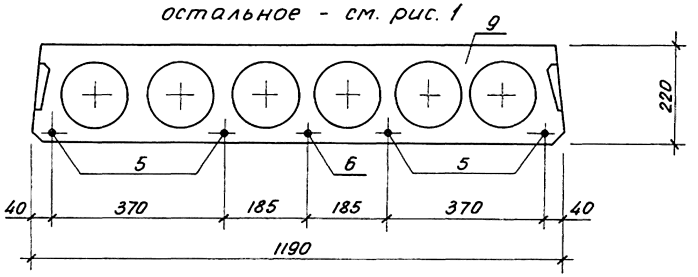

Рис. 4

остальное - см. рис. 1

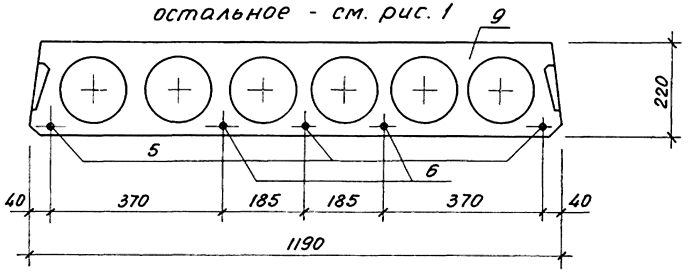

2. Сечения 2-2, 3-3; узлы I, II; вид „А" см. док. 1.141.1-32 с.2-10 л.2,3,4.

3. Спецификацию см. док. 1.141.1-32 с.2-17 л.3

Поз.	Наименование	Кол. на исполн. 1.141.1-32 С.2-17								Обозначение
			-01	-02	-03	-04	-05	-06	-07	
1	Каркас КР1	8	8							1.141.1-32С.4-02
	КР2			8	8					-01
	КР13					8	8	8	8	-12
2	Сетка С7	1	1	1	1	1	1			1.141.1-32 С.4-03-06
	С11							1	1	-10
3	С29	1	1	1	1	1	1	1	1	1.141.1-32 С.4-06-01
4	С35	2	2	2	2	2	2	2	2	1.141.1-32 С.4-07-01
5	Стержень напрягаемый Т11	4		5		4				1.141.1-32 С.4-01-10
	Т12		4		5		4			-11
	Т13							3		-12
	Т14								3	-13
6	Т15					1		2		-14
	Т16						1		2	-15
7	Петля П2	4	4	4	4	4	4	4	4	1.141.1-32 С.4-08-01
8	Стержень ОС2	4	4	4	4	4	4	4	4	-04
9	Бетон класса В15, м.^{3}	0,864	0,864	0,864	0,864	0,864	0,864	0,864	0,864	

Каркасы КР2, КР13, имеющие продольные стержни разного диаметра, устанавливаются таким образом, чтобы больший диаметр находился в верхней зоне плиты.

Копировала Немищева

23257 30

29

Рис. 1

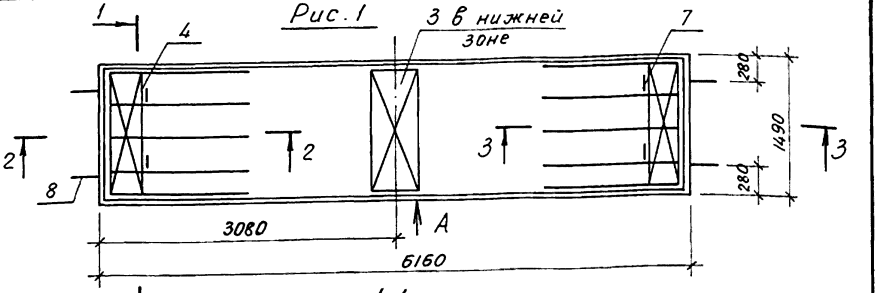

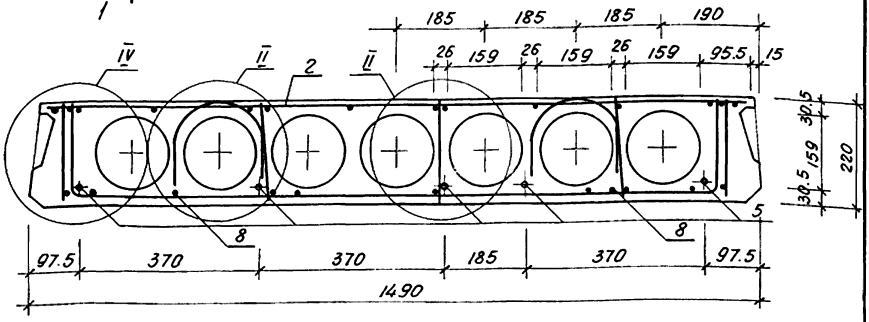

Обозначение	Марка	Рис.	Масса, кг
1.141.1-32 с. 2-18	ПК62.15-3.AIV.т-С8	1	2860
-01	ПК62.15-3.AтIV С.т-С8		
-02	ПК62.15-4,5.AIV.т-С8	2	
-03	ПК62.15-4,5.AтIV С.т-С8		
-04	ПК62.15-6.AIV.т-С8	3	
-05	ПК62.15-6.AтIV С.т-С8		
-06	ПК62.15-8.AIV.т-С8	4	
-07	ПК62.15-8.AтIV С.т-С8		

1. Технические требования см. 1.141.1-32 с. 0-00 ТО Пункты 2...4 см. л 2

Разраб.	Хуснитдинов	
Рассчит.	Похваленская	
Провер.	Сирот	
Рук. гр.	Хуснитдинов	
ГИП	Сирот	
Гл. спец.	Горбацкий	
Нач. АПМ-2	Турсунбаева	
Н. контр.	Зауэрбрей	

1.141.1-32 с. 2-18

Плита перекрытия многопустотная шириной 1490 мм, длиной 6160 мм.

Стадия	Лист	Листов
Р	1	3

ТашЗНИИЭП

Рис. 2

остальное - см. рис. 1

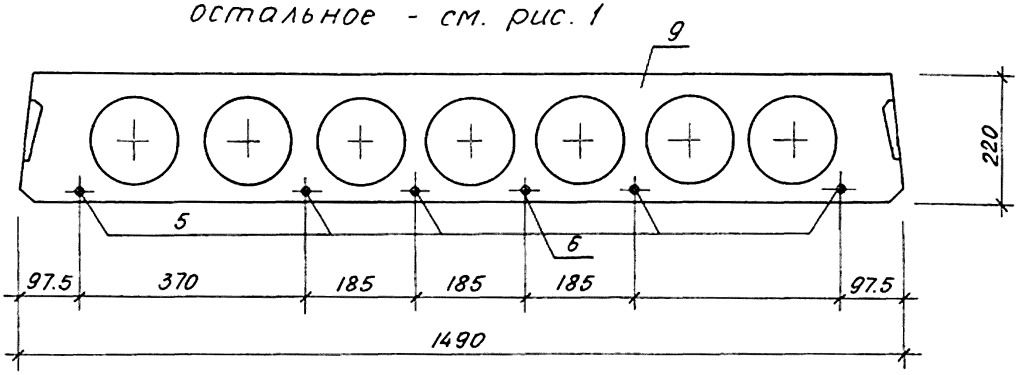

Рис. 3

остальное - см. рис. 1

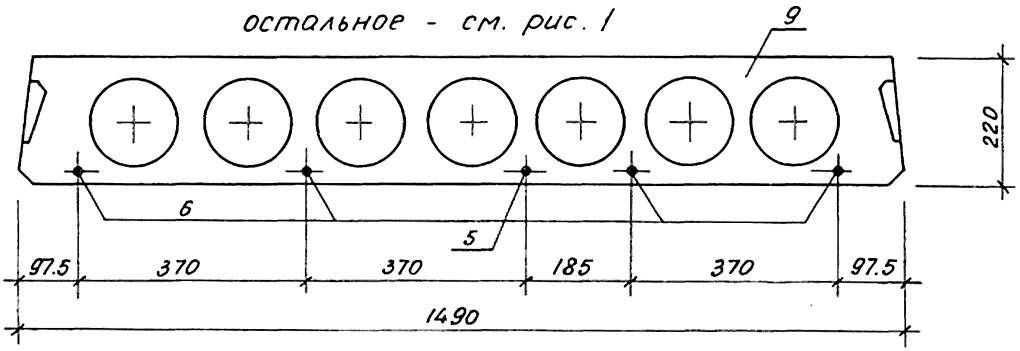

Рис. 4

остальное - см. рис. 1

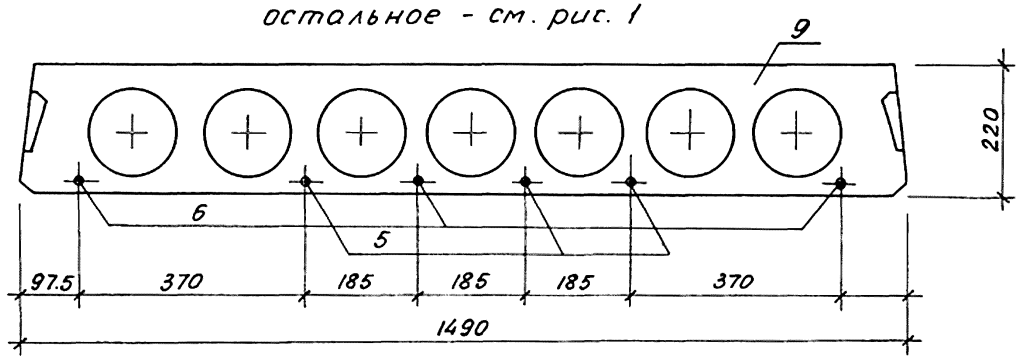

2. Сечения 2-2, 3-3; узел II; вид „А" см. док. 1.141.1-32 с. 2-10 л. 2, 3, 4.

3. Узлы IV, V см. док. 1.141.1-32 с. 2-12 л. 2

4. Спецификацию см. док. 1.141.1-32 с. 2-18 л. 3

Инв.№ подл.	Подпись и дата	Взам.инв.№

Поз.	Наименование	Кол. на исполн. 1.141.1-32С.2-18								Обозначение
			-01	-02	-03	-04	-05	-06	-07	
1	Каркас КР1	10	10							1.141.1-32С.4-02
	КР2			10	10					-01
	КР10					10	10	10	10	-09
2	Сетка С21	1	1	1	1					1.141.1-32 С.4-05-04
	С22					1	1			-05
	С23							1	1	-06
3	С30	1	1	1	1	1	1	1	1	1.141.1-32 С.4-06-02
4	С36	2	2	2	2	2	2	2	2	1.141.1-32 С.4-07-02
5	Стержень напрягаемый Т11	5		5						1.141.1-32 С.4-01-10
	Т12		5		5					-11
	Т15					1		3		-14
	Т16						1		3	-15
6	Т13			1		4		3		-12
	Т14				1		4		3	-13
7	Петля П2	4	4	4	4	4	4	4	4	1.141.1-32 С.4-08-01
8	Стержень ОС3	4	4	4	4	4	4	4	4	-04
9	Бетон класса В15, $м^3$	1.143	1.143	1.143	1.143	1.143	1.143	1.143	1.143	

Каркасы КР2, КР10, имеющие продольные стержни разного диаметра, устанавливаются таким образом, чтобы больший диаметр находился в верхней зоне плиты.

23257 33

копировала Немишева. формат А4

Рис. 1

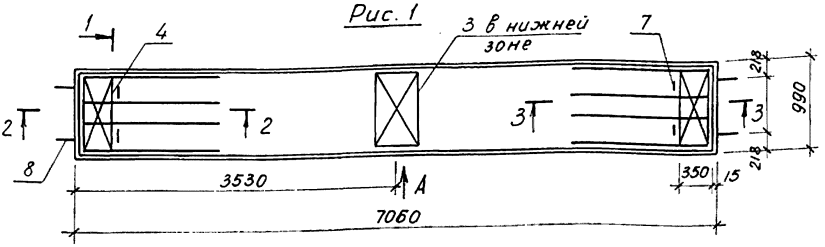

1

1 - 1

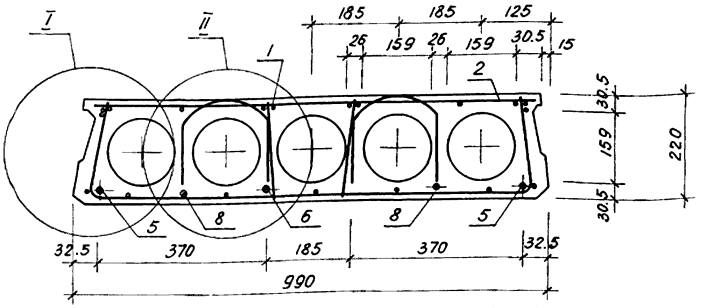

Обозначение	Марка	Рис.	Масса, кг
1.141.1-32 с. 2-19	ПК 71.10-3.А IV т-С8	1	2050
-01	ПК 71.10-3.Ат IV С.т-С8		
-02	ПК 71.10-4,5.А IV т-С8	2	
-03	ПК 71.10-4,5.Ат IV С.т-С8		
-04	ПК 71.10-6.А IV т-С8	3	
-05	ПК 71.10-6.Ат IV С.т-С8		
-06	ПК 71.10-8.А IV т-С8	2	
-07	ПК 71.10-8.Ат IV С.т-С8		

1. Технические требования см. 1.141.1-32с.0-00 т 0. Пункты 2,3

Разраб.	Хуснитдинов	
Рассчит.	Похваленская	
Провер.	Сирот	
Рук. гр.	Хуснитдинов	
ГИП	Сирот	
Гл. спец.	Горбацкий	
Нач. АПМ-2	Турсунбаева	
Н. контр.	Заузрбрей	

1.141.1-32с.2-19

Плита перекрытия многопустотная шириной 990 мм, длиной 7060 мм.

Стадия	Лист	Листов
Р	1	3

ТашЗНИИЭП

Рис. 2

остальное - см. рис. 1

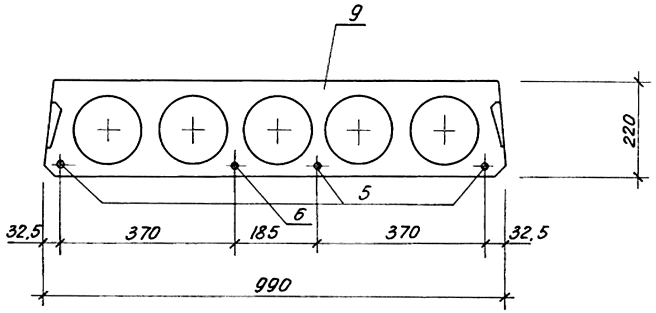

Рис. 3

остальное - см. рис. 1

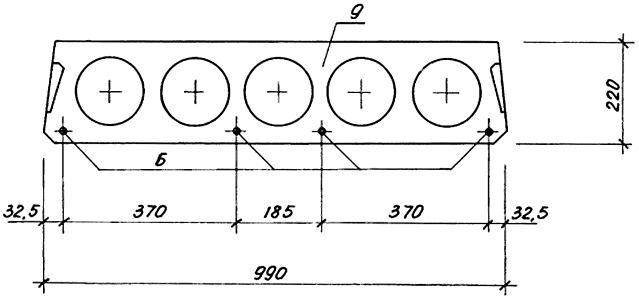

2. Сечения 2-2, 3-3; узлы I, II; вид „А" см. док. 1.141.1-32 С. 2-10 л. 2, 3, 4.

3. Спецификацию см. док. 1.141.1-32 С. 2-19 л. 3

Инв.№ подл.	Подпись и дата	Взам. инв.№

Поз.	Наименование	Кол. на исполн. 1.141.1-32 с. 2-19								Обозначение
			-01	-02	-03	-04	-05	-06	-07	
1	Каркас КР2	8	8	8	8					1.141.1-32 С.4-02-01
	КР6					8	8	8	8	-05
2	Сетка С4	1	1	1	1					1.141.1-32 С.4-03-03
	С13					1	1			1.141.1-32 С.4-04
	С14							1	1	-01
3	С31	1	1	1	1	1	1	1	1	1.141.1-32 С-4-06-03
4	С34	2	2	2	2	2	2	2	2	1.141.1-32 С.4-07
5	Стержень напрягаемый Т21	2		3						1.141.1-32 С.4-01-20
	Т22		2		3					-21
	Т25							3		-24
	Т26								3	-25
6	Т23	1		1		4				-22
	Т24		1		1		4			-23
	Т27							1		-26
	Т28								1	-27
7	Петля П1	4	4	4	4	4	4	4	4	1.141.1-32 С.4-08
8	Стержень ОС3	4	4	4	4	4	4	4	4	-04
9	Бетон класса В15, $м^3$	0,82	0,82	0,82	0,82	0,82	0,82	0,82	0,82	

Каркас КР6 имеющий продольные стержни разного диаметра устанавливается таким образом, чтобы больший диаметр находился в верхней зоне плиты.

Рис.1

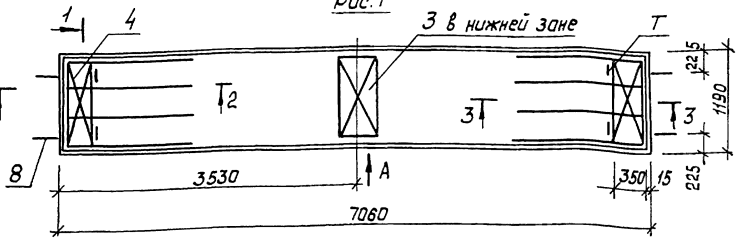

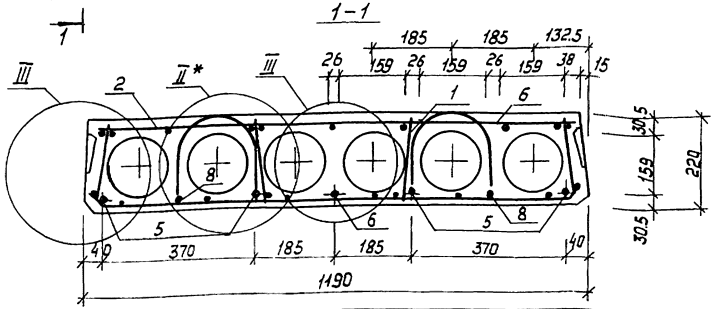

Обозначение	Марка	Рис.	Масса, кг
1.141.1-32с.2-20	ПК71.12-3.А$\overline{IV}$.Т-С8	1	2480
-01	ПК71.12-3.АТ$\overline{IV}$Ст-С8		
-02	ПК71.12-4.5.А$\overline{IV}$.Т-С8	2	
-03	ПК71.12-4.5.АТ$\overline{IV}$С.Т-С8		
-04	ПК71.12-6.А$\overline{IV}$.Т-С8	3	
-05	ПК71.12-6.АТ$\overline{IV}$С.Т-С8		
-06	ПК71.12-8.А$\overline{IV}$.Т-С8	4	
-07	ПК71.12-8.АТ$\overline{IV}$С.Т-С8		

1. Технические требования см. 1.141.1-32с.0-00.ТО Пункты 2...4 см. л. 2

Разраб.	Кулахметова	
Рассчит.	Поваленская	
Провер.	Сирот	
Рук. гр.	Хуснитдинов	
ГИП	Сирот	
Гл. спец.	Корбацкий	
Нач. АПМ2	Гурсунбаева	
Н. контр.	Зауэрбрей	

Плита перекрытия многопустотная шириной 1190 мм, длиной 7060 мм

1.141.1-32с.2-20

Стадия	Лист	Листов
Р	1	3

ТашЗНИИЭП

Рис. 2

остальное - см. рис. 1

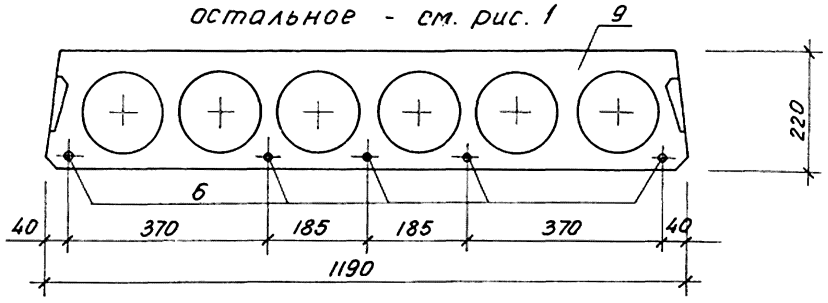

Рис. 3

остальное - см. рис. 1

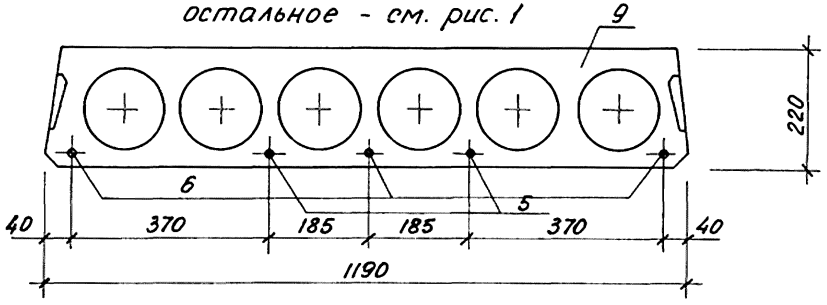

Рис. 4

остальное - см. рис. 1

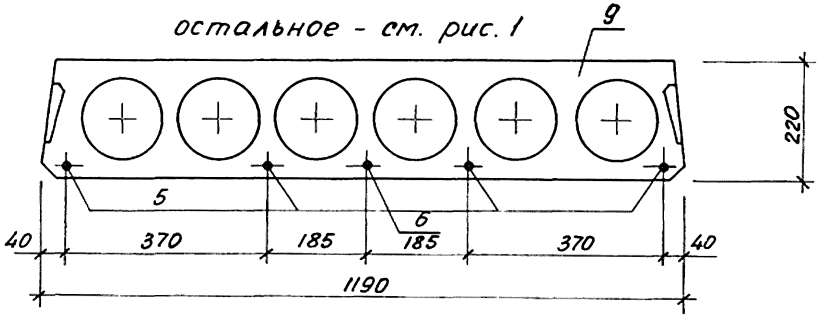

2. Сечения 2-2, 3-3; узлы I, II; вид „А" см. док. 1.141.1-32с.2-10 л. 2, 3, 4.

3. Узел III см. док. 1.141.1-32с.2-11 л. 3

4. Спецификацию см. док. 1.141.1-32с.2-20 л. 3

Взам. инв. N | Подпись и дата | Инв. N подл.

Поз.	Наименование	Кол. на исполн. 1.141.1-32 С.2-20								Обозначение
			-01	-02	-03	-04	-05	-06	-07	
1	Каркас КР2	8	8	8	8					1.141.1-32с.С4-02-01
	КР7					8	8	8	8	-06
2	Сетка С8	1	1							1.141.1 – 32 С.4-03-07
	С12			1	1					-11
	С15					1	1			1.141.1-32 С.4-04-02
	С16							1	1	-03
3	С32	1	1	1	1	1	1	1	1	1.141.1-32С.4-06-04
4	С35	2	2	2	2	2	2	2	2	1.141.1-32С.4-07-01
5	Стержень напрягаемый Т19	4								1.141.1-32с.4-01-18
	Т20		4							-19
	Т25					2		4		-24
	Т26						2		4	-25
6	Т21	1		5		3				-20
	Т22		1		5		3			-21
	Т27							1		-26
	Т28								1	-27
7	Петля П2	4	4	4	4	4	4	4	4	1.141.1-32 С.4-08-01
8	Стержень ОС	4	4	4	4	4	4	4	4	—
9	Бетон класса В15, м³	0,991	0,991	0,991	0,991	0,991	0,991	0,991	0,991	

Каркас К7 имеющий продольные стержни разного диаметра, устанавливается таким образом, чтобы больший диаметр находился в верхней зоне плиты

1.141.1-32С.2-20

Лист 3

Копировала Немишева

Формат А4

23257 39

38

Рис. 1

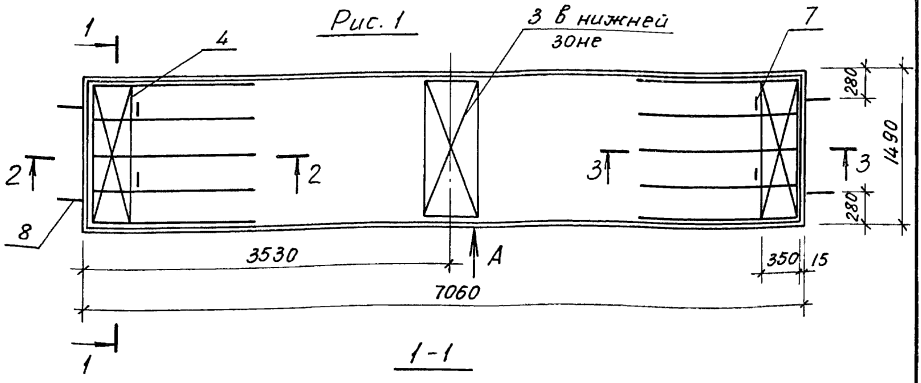

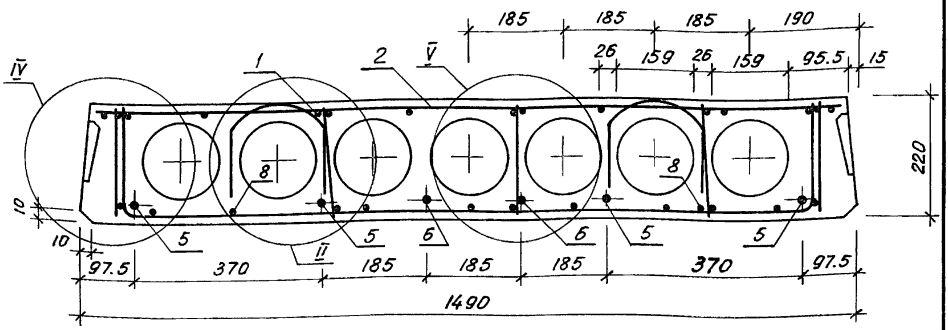

Обозначение	Марка	Рис.	Масса, кг
1.141.1-32 с.2-21	ПК 71.15-3.А IV.т-С8	1	3295
-01	ПК 71.15-3.Ат IV С.т-С8		
-02	ПК 71.15-4,5.А IV.т-С8	2	
-03	ПК 71.15-4,5.Ат IV С.т-С8		
-04	ПК 71.15-6.А IV.т-С8	3	
-05	ПК 71.15-6.Ат IV С.т-С8		
-06	ПК 71.15-8.А IV.т-С8	4	
-07	ПК 71.15-8.Ат IV С.т-С8		

Технические требования см. 1.141.1-32с.0-00ТО Пункты 2..4 см л2

Разраб.	Хуснитдинов	
Рассчит.	Похваленская	
Провер.	Сирот	
Рук. гр.	Хуснитдинов	
ГИП	Сирот	
Гл. спец.	Горбацкий	
Нач. АПМ-2	Турсунбаева	
Н. контр.	Заузербрей	

1.141.1-32С. 2-21

Плита перекрытия многопустотная шириной 1490 мм, длиной 7060 мм.

Стадия	Лист	Листов
Р	1	3

Таш ЗНИИЭП

Взам. инв. N | Подпись и дата | Инв. N подл.

Рис. 2

остальное - см. рис. 1

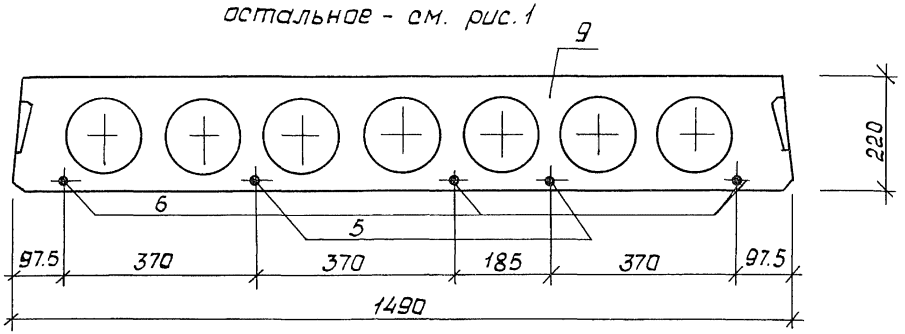

Рис. 3

остальное - см. рис. 1

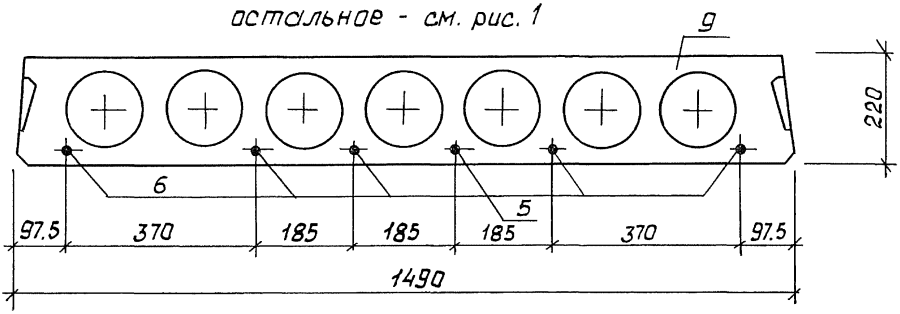

Рис. 4

остальное - см. рис. 1

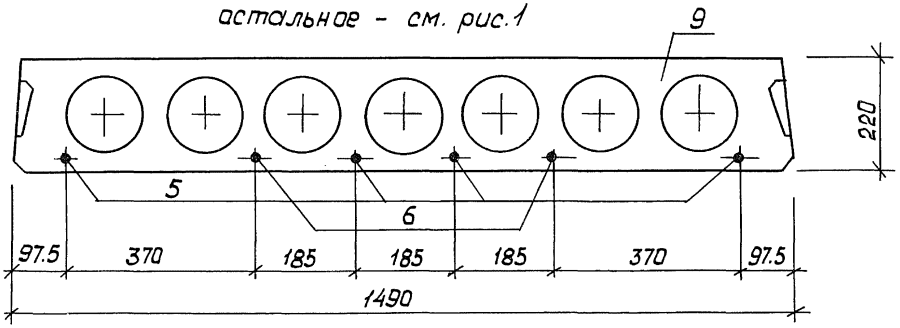

2. Сечения 2-2, 3-3, узел II, Вид „А" см. док. 1.141.1-32с.2-10 л. 2, 3, 4

3. Узлы IV, V см. док. 1.141.1-32с.2-12 л. 2

4. Спецификацию см. док. 1.141.1-32с.2-21 л. 3

Поз.	Наименование	Кол. на исполн. 1.141.1-32с. 2-21								Обозначение
			-01	-02	-03	-04	-05	-06	-07	
1	Каркас КР2	10	10	10	10					1.141.1-32с.4-02-01
	КР11					10	10	10	10	-10
2	Сетка С24	1	1							1.141.1-32 с.4-05-07
	С25			1	1					-08
	С26					1	1			-09
	С27							1	1	-10
3	С33	1	1	1	1	1	1	1	1	1.141.1-32 с.4-06-05
4	С36	2	2	2	2	2	2	2	2	1.141.1-32 с.4-07-02
5	Стержень напрягаемый Т19	4								1.141.1-32с.4-01-18
	Т20		4							-19
	Т25			2		1		4		-24
	Т26				2		1		4	-25
6	Т21	2		3						-20
	Т22		2		3					-21
	Т23					5	5			-22
	Т24									-23
	Т27							2		-26
	Т28								2	-27
7	Петля П2	4	4	4	4	4	4	4	4	1.141.1-32 с.4-08-01
8	Стержень ОС $\overline{3}$	4	4	4	4	4	4	4	4	-05
9	Бетон класса В15, $м^3$	1,318	1,318	1,318	1,318	1,318	1,318	1,318	1,318	

Каркасы КР2, КР11, имеющие продольные стержни разного диаметра, устанавливаются таким образом, чтобы больший диаметр находился в верхней зоне плиты

1.141.1-32С.2-21

Лист 3

Копировала Немищева

Формат А4

23257 42

17

Марка элемента	Напрягаемая арматура											
	A IV ГОСТ 5781-82*						Ат IVс ГОСТ 10884-81					
	ф10	ф12	ф14	ф16	ф18	Итого	ф10	ф12	ф14	ф16	ф18	Итого
ПК47.10-6АIVт-С8	8,64					8,64						
ПК47.10-6АтIVс.т-С8							8,64					8,64
ПК47.10-8АIVт-С8	5,76	4,14				9,90						
ПК47.10-8АтIVс.т-С8							5,76	4,14				9,90
ПК47.12-4,5АIVт-С8	8,64					8,64						
ПК47.12-4,5АтIVс.т-С8							8,64					8,64
ПК47.12-6АIVт-С8	5,76	4,14				9,90						
ПК47.12-6АтIVс.т-С8							5,76	4,14				9,90
ПК47.12-8АIVт-С8		12,42				12,42						
ПК47.12-8АтIVс.т-С8								12,42				12,42
ПК47.15-4,5АIVт-С8	11,52					11,52						
ПК47.15-4,5АтIVс.т-С8							11,52					11,52

Разработ.	Кулахметова		
Рассчитал.	Похваленская		
Проверил	Сирот		
Рук. гр.	Хуснитдинов		
ГИП.	Сирот		
Гл. спец.	Горбачкий		
Нач. АПМ-2	Турсунбаева		
Н. контр.	Зауэрбрей		

1.141.1-32 С.2-22ВС

Ведомость расхода стали, кг

Стадия	Лист	Листов
Р	1	14

ТашЗНИИЭП

23257 43

42

Изделия арматурные

Арматура класса													Всего	Общий расход
A III			A I						Bp I					
ГОСТ 5781-82*									ГОСТ 6727-80*					
ф6	ф8	Итого	ф6	ф8	ф10	ф12	ф14	Итого	ф3	ф4	ф5	Итого		
0,44	—	0,44			2,80	—		2,80	3,66	1,18		4,84	8,08	16,72
0,44	—	0,44			2,80	—		2,80	3,66	1,18		4,84	8,08	16,72
0,44	—	0,44			2,80	—		2,80	4,97	1,18		6,15	9,39	19,29
0,44	—	0,44			2,80	—		2,80	4,97	1,18		6,15	9,39	19,29
0,44	—	0,44			2,80	—		2,80	5,30	1,36		6,66	9,90	18,54
0,44	—	0,44			2,80	—		2,80	5,30	1,36		6,66	9,90	18,54
0,44	—	0,44			2,80	—		2,80	5,30	1,36		6,66	9,90	19,80
0,44	—	0,44			2,80	—		2,80	5,30	1,36		6,66	9,90	19,80
0,44	—	0,44			2,80	—		2,80	6,61	1,36		7,97	11,21	23,63
0,44	—	0,44			2,80	—		2,80	6,61	1,36		7,97	11,21	23,63
—	0,95	0,95			—	4,44		4,44	5,01	1,64		6,65	12,04	23,56
—	0,95	0,95			—	4,44		4,44	5,01	1,64		6,65	12,04	23,56

23257 44

копировала Немишева формат А4

Марка элемента	Напрягаемая арматура											
	А IV ГОСТ 5781-82*						Ат IV.С ГОСТ 10884-81					
	ф10	ф12	ф14	ф16	ф18	Итого	ф10	ф12	ф14	ф16	ф18	Итого
ПК47.15-6АIV.т-С8	8,64	4,14	—			12.78	—	—	—			—
ПК47.15-6АтIV.с.т-С8	—	—	—			—	8,64	4,14	—			12.78
ПК47.15-8АIV.т-С8	2.88	12,42	—			15,30	—	—	—			—
ПК47.15-8АтIV.с.т-С8	—	—	—			—	2.88	12.42	—			15,30
ПК59.10-3АIV.т-С8	10,86	—	—			10,86	—	—	—			—
ПК59.10-3АтIV.с.т-С8		—	—			—	10,86	—	—			10,86
ПК59.10-4,5АIV.т-С8	14,48	—	—			14,48	—	—	—			—
ПК5910-4,5АтIV.с.т-С8	—	—	—			—	14,48	—	—			14,48
ПК59.10-6АIV.т-С8	—	10,40	7,08			17,48	—	—	—			—
ПК59.10-6АтIV.с.т-С8	—	—	—			—	—	10,40	7,08			17,48
ПК59.10-8АIV.т-С8	—	20,80	—			20.80	—	—	—			—
ПК59.10-8АтIV.с.т-С8	—	—	—			—	—	20,80	—			20.80
ПК59.12-3АIV.т-С8	14,48	—	—			14,48	—	—	—			—
ПК59.12-3АтIV.с.т-С8	—	—	—			—	14,48	—	—			14,48

Изделия арматурные														
Арматура класса													Всего	Общий расход.
A III			A I						Вр I					
ГОСТ 5781-82*									ГОСТ 6727-80*					
ф 6	ф 8	Итого	ф 6	ф 8	ф 10	ф 12	ф 14	Итого	ф 3	ф 4	ф 5	Итого		
—	0,95	0,95			—	4,44		4,44	5,01	1,64		6,65	12,04	24,82
—	0,95	0,95			—	4,44		4,44	5,01	1,64		6,65	12,04	24,82
—	0,95	0,95			—	4,44		4,44	5,00	3,92		8,92	14,31	29,61
—	0,95	0,95			—	4,44		4,44	5,00	3,92		8,92	14,31	29,61
0,44	—	0,44			2,80	—		2,80	4,22	1,18		5,40	8,64	19,50
0,44	—	0,44			2,80	—		2,80	4,22	1,18		5,40	8,64	19,50
0,44	—	0,44			2,80	—		2,80	4,22	1,18		5,40	8,64	23,12
0,44	—	0,44			2,80	—		2,80	4,22	1,18		5,40	8,64	23,12
0,44	—	0,44			2,80	—		2,80	3,87	1,80		5,67	8,91	26,39
0,44	—	0,44			2,80	—		2,80	3,87	1,80		5,67	8,91	26,39
0,44	—	0,44			2,80	—		2,80	5,18	2,24		7,42	10,66	31,46
0,44	—	0,44			2,80	—		2,80	5,18	2,24		7,42	10,66	31,46
0,44	—	0,44			2,80	—		2,80	4,84	1,36		6,20	9,44	23,92
0,44	—	0,44			2,80	—		2,80	4,84	1,36		6,20	9,44	23,92

23257 46

Копировала Немишева формат А4

Марка элемента	Напрягаемая арматура											
	А IV ГОСТ 5781-82*						Ат IVс ГОСТ 10884-81					
	ф10	ф12	ф14	ф16	ф18	Итого	ф10	ф12	ф14	ф16	ф18	Итого
ПК59.12-4,5А IV т-С8	7.24	10.40				17,64	—	—				—
ПК59.12-4,5Ат IVс т-С8	—	—				—	7,24	10,40				17,64
ПК59.12-6А IV т-С8	14,48	5,20				19,68	—	—				—
ПК59.12-6Ат IVс т-С8	—	—				—	14,48	5,20				19.68
ПК59.12-8А IV т-С8	3,62	20,80				24,42	—	—				—
ПК59.12-8Ат IVс т-С8	—	—				—	3,62	20,8				24,42
ПК59.15-3А IV т-С8	10,86	5,20				16,06	—	—				—
ПК59.15-3Ат IVс т-С8	—	—				—	10,86	5,20				16,06
ПК59.15-4,5А IV т-С8	—	20,80				20,80	—	—				—
ПК59.15-4,5Ат IVс т-С8	—	—				—	—	20,80				20,80
ПК59.15-6А IV т-С8	14,48	10,40				24,88	—	—				—
ПК59.15-6Ат IVс т-С8	—	—				—	14,48	10,40				24,88
ПК59.15-8А IV т-С8	—	31.20				31,20	—	—				—
ПК59.15-8Ат IVс т-С8	—	—				—	—	31,20				31.20

Изделия арматурные														
Арматура класса													Всего	Общий расход
A III			A I						Вр I					
ГОСТ 5781-82*									ГОСТ 6727-80*					
ф6	ф8	Итого	ф6	ф8	ф10	ф12	ф14	Итого	ф3	ф4	ф5	Итого		
0,44	—	0,44			2,80	—		2,80	4,84	1,36		6,20	9,44	27,08
0,44	—	0,44			2,80	—		2,80	4,84	1,36		6,20	9,44	27,08
0,44	—	0,44			2,80	—		2,80	4,49	1,98		6,47	9,71	29,39
0,44	—	0,44			2,80	—		2,80	4,49	1,98		6,47	9,71	29,39
0,44	—	0,44			2,80	—		2,80	6,26	2,42		8,68	11,92	36,34
0,44	—	0,44			2,80	—		2,80	6,26	2,42		8,68	11,92	36,34
—	0,95	0,95			—	4,44		4,44	5,80	1,64		7,44	12,83	28,89
—	0,95	0,95			—	4,44		4,44	5,80	1,64		7,44	12,83	28,89
—	0,95	0,95			—	4,44		4,44	5,80	1,64		7,44	12,83	33,63
—	0,95	0,95			—	4,44		4,44	5,80	1,64		7,44	12,83	33,63
—	0,95	0,95			—	4,44		4,44	6,30	4,49		10,79	16,18	41,06
—	0,95	0,95			—	4,44		4,44	6,30	4,49		10,79	16,18	41,06
—	0,95	0,95			—	4,44		4,44	6,90	4,49		11,39	16,78	47,98
—	0,95	0,95			—	4,44		4,44	6,90	4,49		11,39	16,78	47,98

Марка элемента	Напрягаемая арматура											
	A IV						Ат IVс					
	ГОСТ 5781-82*						ГОСТ 10884-81					
	ф10	ф12	ф14	ф16	ф18	Итого	ф10	ф12	ф14	ф16	ф18	Итого
ПК62.10-3А IV.т-С8	7.60	5,47	—			13.07	—	—	—			—
ПК62.10-3Ат IVст-С8	—	—	—			—	7.60	5,47	—			13.07
ПК62.10-4,5А IV.т-С8	—	16,31	—			16,31	—	—	—			—
ПК62.10-4,5Ат IVст-С8	—	—	—			—	—	16,31	—			16.31
ПК62.10-6А IV.т-С8	3,80	16,41	—			20,21	—	—	—			—
ПК62.10-6Ат IVст-С8	—	—	—			—	3.80	16,41	—			20.21
ПК62.10-8А IV.т-С8	—	10,94	14,88			25,82	—	—	—			—
ПК62.10-8Ат IVст-С8	—	—	—			—	—	10,94	14,88			25.82
ПК62.12-3А IV.т-С8	15,20	—	—			15,20	—	—	—			—
ПК62.12-3Ат IVст-С8	—	—				—	15,20	—	—			15,20
ПК62.12-4,5А IV.т-С8	19,00	—				19,00	—	—	—			—
ПК62.12-4,5Ат IVст-С8	—	—				—	19,00	—	—			19.00
ПК62.12-6А IV.т-С8	15,20	—	7,44			22,64	—	—	—			—
ПК62.12-6Ат IVст-С8	—	—				—	15,20	—	7,44			22,64

23257 49

Изделия арматурные

Арматура класса													Всего	Общий расход
A III			A I						Bp I					
ГОСТ 5781-82*									ГОСТ 6727-80*					
ф 6	ф 8	Итого	ф 6	ф 8	ф 10	ф 12	ф 14	Итого	ф 3	ф 4	ф 5	Итого		
0,44		0,44			2.80	—		2,80	4,37	1,18		5,55	8,79	21.86
0,44		0,44			2.80	—		2.80	4,37	1.18		5,55	8,79	21.86
0,44		0,44			2.80	—		2.80	4,37	1.18		5,55	8,79	25,10
0,44		0,44			2.80	—		2.80	4,37	1,18		5,55	8,79	25,10
0,44		0,44			2.80	—		2.80	5,45	2,30		7,75	10,99	31.20
0,44		0,44			2.80	—		2.80	5,45	2.30		7,75	10,99	31.20
0,44		0,44			2.80	—		2.80	5,91	2,30		8,21	11.45	37.27
0,44		0,44			2.80	—		2.80	5,91	2,30		8,21	11,45	37.27
0,44		0,44			—	4,44		4,44	5,02	1.36		6.38	11,26	26,46
0,44		0,44			—	4,44		4,44	5,02	1,36		6,38	11,26	26,46
0,44		0,44			—	4,44		4,44	4,67	1.98		6,65	11,53	30,53
0,44		0,44			—	4,44		4,44	4,67	1.98		6,65	11.53	30,53
0,44		0,44			—	4,44		4,44	6,35	2,48		8,83	13,71	36,35
0,44		0,44			—	4,44		4,44	6,35	2,48		8,83	13,71	36,35

23257 50

1.141.1-32 С. 2.22 ВС

Лист 8

Копировал Немишева

Формат А4

67

Марка элемента	Напрягаемая арматура											
	А IV ГОСТ 5781-82*						Ат IVС ГОСТ 10884-81					
	ф10	ф12	ф14	ф16	ф18	Итого	ф10	ф12	ф14	ф16	ф18	Итого
ПК62.12-8.А IV.т-С8	—	16.41	14.88			31.29	—	—	—			—
ПК62.12-8.Ат IVС.т-С8	—	—	—			—	—	16.41	14.88			31.29
ПК62.15-3.А IV.т-С8	19.00	4.20	—			23.20	—	—	—			—
ПК62.15-3.Ат IVС.т-С8	—	—	—			—	19.00	4.20	—			23.20
ПК62.15-4.5.А IV.т-С8	19.00	5.47	—			24.47	—	—	—			—
ПК62.15-4.5 Ат-IVС.т-С8	—	—	—			—	19.00	5.47	—			24.47
ПК62.15-6.А IV.т-С8	—	21.88	7.44			29.32	—	—	—			—
ПК62.15-6Ат IVС.т-С8	—	—	—			—	—	21.88	7.44			29.32
ПК62.15-8.А IV.т-С8	—	16.41	22.32			38.73	—	—	—			—
ПК62.15-8Ат IVС.т-С8	—	—	—			—	—	16.41	22.32			38,73
ПК71.10-3.А IV.т-С8	—	12.54	8.53			21.07	—	—	—			—
ПК71.10-3.Ат IVС.т-С8	—	—	—			—	—	12.54	8.53			21.07
ПК71.10-4.5.А IV.т-С8	—	18.81	8.53			27.34	—	—	—			—
ПК71.10-4.5.Ат IVС.т-С8	—	—	—			—	—	18.81	8.53			27.34

23257 51

Изделия арматурные														
Арматура класса													Всего	Общий расход
A III			A I						Вр I					
ГОСТ 5781-82*									ГОСТ 6727-80*					
ф 6	ф 8	Итого	ф 6	ф 8	ф10	ф12	ф14	Итого	ф3	ф4	ф5	Итого		
0,44	—	0,44			—	4,44		4,44	6,36	2,74		9,10	13,98	45,27
0,44	—	0,44			—	4,44		4,44	6,36	2,74		9,10	13,98	45,27
—	0,95	0,95			—	4,44		4,44	6,09	1,64		7,73	13,12	36,32
—	0,95	0,95			—	4,44		4,44	6,09	1,64		7,73	13,12	36,32
—	0,95	0,95			—	4,44		4,44	5,65	2,41		8,06	13,45	37,92
—	0,95	0,95			—	4,44		4,44	5,65	2,41		8,06	13,45	37,92
—	0,95	0,95			—	4,44		4,44	5,61	6,08		11,69	17,08	46,40
—	0,95	0,95			—	4,44		4,44	5,61	6,08		11,69	17,08	46,40
—	0,95	0,95			—	4,44		4,44	5,39	6,47		11,86	17,25	55,98
—	0,95	0,95			—	4,44		4,44	5,39	6,47		11,86	17,25	55,98
0,44	—	0,44			2,80	—		2,80	4,54	1,80		6,34	9,58	30,65
0,44	—	0,44			2,80	—		2,80	4,54	1,80		6,34	9,58	30,65
0,44	—	0,44			2,80	—		2,80	4,54	1,80		6,34	9,58	36,92
0,44	—	0,44			2,80	—		2,80	4,54	1,80		6,34	9,58	36,92

23257 52

1.141.1 – 32 С.2 - 22 ВС

Лист 10

51

копировала Немишева формат А4

Марка элемента	Напрягаемая арматура											
	AIV ГОСТ 5781-82*						AтIVс ГОСТ 10884-81					
	ф10	ф12	ф14	ф16	ф18	Итого	ф10	ф12	ф14	ф16	ф18	Итого
ПК71.10-6.AIV.т-С8	—	—	34.12	—	—	34.12	—	—	—	—	—	—
ПК71.10-6.АтIVс.т-С8	—		—	—	—	—	—	—	34.12	—	—	34.12
ПК71.10-8.AIV.т-С8	—	—	—	33.42	14.11	47.53	—	—	—	—	—	—
ПК71.10-8.АтIVс.т-С8	—	—	—	—	—	—	—	—	—	33.42	14.11	47.53
ПК71.12-3.AIV.т-С8	17.52	6.27	—	—	—	23.79	—	—	—	—	—	—
ПК71.12-3.АтIVс.т-С8	—	—	—	—	—	—	17.52	6.27	—	—	—	23.79
ПК71.12-4.5AIV.т-С8	—	31.35	—	—	—	31.35	—	—	—	—	—	—
ПК71.12-4.5АтIVс.т-С8	—	—	—	—	—	—	—	31.35	—	—	—	31.35
ПК71.12-6.AIV.т-С8	—	18.81	—	22.28	—	41.09	—	—	—	—	—	—
ПК71.12-6.АтIVс.т-С8	—	—	—	—	—	—	—	18.81	—	—	—	41.09
ПК71.12-8AIV.т-С8	—	—	—	44.56	14.11	58.67	—	—	—	—	—	—
ПК71.12-8.АтIVс.т-С8	—	—	—	—	—	—	—	—	—	44.56	14.11	58.67

23257 53

gost.e-ecolog.ru