ТИПОВЫЕ СТРОИТЕЛЬНЫЕ КОНСТРУКЦИИ, ИЗДЕЛИЯ И УЗЛЫ

СЕРИЯ 1.141.1-32с

ПЛИТЫ ПЕРЕКРЫТИЙ ЖЕЛЕЗОБЕТОННЫЕ МНОГОПУСТОТНЫЕ, АРМИРОВАННЫЕ СТЕРЖНЯМИ ИЗ СТАЛИ КЛАССА А-IV И Ат-IVС, ДЛЯ СТРОИТЕЛЬСТВА ЖИЛЫХ И ОБЩЕСТВЕННЫХ ЗДАНИЙ В РАЙОНАХ СЕЙСМИЧНОСТЬЮ 7, 8 И 9 БАЛЛОВ

ВЫПУСК 1

ПРЕДВАРИТЕЛЬНО НАПРЯЖЕННЫЕ ПЛИТЫ С КРУГЛЫМИ ПУСТОТАМИ ДЛИНОЙ 4660, 5860, 6160 И 7060 мм, ШИРИНОЙ 990, 1190 И 1490 мм ДЛЯ СТРОИТЕЛЬСТВА В РАЙОНАХ СЕЙСМИЧНОСТЬЮ 7 БАЛЛОВ

МЕТОД НАТЯЖЕНИЯ – ЭЛЕКТРОТЕРМИЧЕСКИЙ

РАБОЧИЕ ЧЕРТЕЖИ

23256

ЦЕНА
Отпускная цена
на момент реализации
указана в счет – накладной

gost.e-ecolog.ru

ТИПОВЫЕ СТРОИТЕЛЬНЫЕ КОНСТРУКЦИИ, ИЗДЕЛИЯ И УЗЛЫ

СЕРИЯ 1.141.1-32с

ПЛИТЫ ПЕРЕКРЫТИЙ ЖЕЛЕЗОБЕТОННЫЕ МНОГОПУСТОТНЫЕ, АРМИРОВАННЫЕ СТЕРЖНЯМИ ИЗ СТАЛИ КЛАССА А-IV И Ат-IVС, ДЛЯ СТРОИТЕЛЬСТВА ЖИЛЫХ И ОБЩЕСТВЕННЫХ ЗДАНИЙ В РАЙОНАХ СЕЙСМИЧНОСТЬЮ 7, 8 И 9 БАЛЛОВ

ВЫПУСК 1

ПРЕДВАРИТЕЛЬНО НАПРЯЖЕННЫЕ ПЛИТЫ С КРУГЛЫМИ ПУСТОТАМИ ДЛИНОЙ 4660, 5860, 6160 И 7060 мм, ШИРИНОЙ 990, 1190 И 1490 мм ДЛЯ СТРОИТЕЛЬСТВА В РАЙОНАХ СЕЙСМИЧНОСТЬЮ 7 БАЛЛОВ

МЕТОД НАТЯЖЕНИЯ - ЭЛЕКТРОТЕРМИЧЕСКИЙ

РАБОЧИЕ ЧЕРТЕЖИ

Разработан
ТашЗНИИЭП Госгражданстроя
Гл. инж. института А.А. Мухамедшин
Нач. АПМ-2 С.Н. Турсунбаева
Гл. инж. проекта С.Ш. Сирот

Утвержден и введен в действие
С 01.08.88
Госкомархитектуры
приказ № 177
от 17.06.88

Обозначение	Наименование	Стр.
1.141.1-32 С.1-10	Плита перекрытия многопустотная шириной 990 мм, длиной 4660 мм	4
1.141.1-32 с.1-11	Плита перекрытия многопустотная шириной 1190 мм, длиной 4660 мм	9
1.141.1-32 с.1-12	Плита перекрытия многопустотная шириной 1490 мм, длиной 4660 мм	12
1.141.1-32 с.1-13	Плита перекрытия многопустотная шириной 990 мм, длиной 5860 мм	15
1.141.1-32 с.1-14	Плита перекрытия многопустотная шириной 1190 мм, длиной 5860 мм	18
1.141.1-32 с.1-15	Плита перекрытия многопустотная шириной 1490 мм, длиной 5860 мм	21
1.141.1-32 с.1-16	Плита перекрытия многопустотная шириной 990 мм, длиной 6160 мм	24
1.141.1-32 с.1-17	Плита перекрытия многопустотная шириной 1190 мм, длиной 6160 мм	27

Взам. инв. №

Подпись и дата

Инв. № подл.

Разраб.	Фельдман	
Расчит.	Похваленский	
Провер.	Сирот	
Рук. гр.	Хуснитдинов	
ГИП	Сирот	
Гл. спец.	Горбацкий	
Нач. АПМ-2	Турсунбаева	
Н. контр.	Зауэрбрей	

1.141.1-32 С.1-00

Содержание

Стадия	Лист	Листов
Р	1	2

Таш ЗНИИЭП

Обозначение	Наименование	Стр.
1.141.1-32С.1-18	Плита перекрытия многопустотная	30
	шириной 1490 мм, длиной 6160 мм	
1.141.1-32с.1-19	Плита перекрытия многопустотная	33
	шириной 990 мм, длиной 7060 мм	
1.141.1-32с.1-20	Плита перекрытия многопустотная	36
	шириной 1190 мм, длиной 7060 мм	
1.141.1-32с1-21	Плита перекрытия многопустотная	39
	шириной 1490 мм, длиной 7060 мм	
1.141-32с.1-228С	Ведомость расхода стали, кг.	42

Инв. № подл. | Подпись и дата | Взам. инв. №

Рис. 1

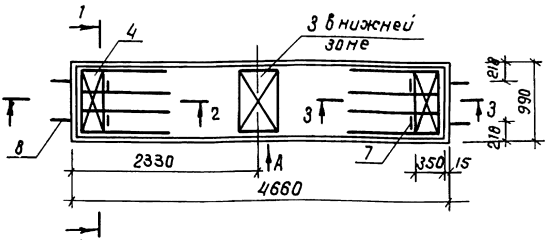

Обозначение	Марка	Рис	Масса, кг
1.141.1-32 с. 1-10	ПК 47.10-6.А IV.т -С7	1	1360
-01	ПК 47.10-6.Ат IV с.т-С7		
-02	ПК 47.10-8.А IV.т-С7	2	
-03	ПК 47.10-8.Ат IV с.т-С7		

Технические требования см. 1.141.1-32 с. 00ТО
Сечения 2-2, 3-3; Узлы I, II; вид „А" см. док. 1.141.1-32 с. 1-10 л. 2, 3, 4.
Спецификацию см. док. 1.141.1-32 с. 1-10 л. 5

Разработ.	Хуснитдинов		1.141.1-32 с. 1-10
Рассчит	Лох Валенсон		
Провер.	Сирот		
Рук. гр.	Хуснитдинов		Плита перекрытия многопустотная шириной 990 мм, длиной 4660 мм
ГИП	Сирот		Стадия: Р; Лист: 1; Листов: 5
Гл. спец.	Горбацкий		Таш ЗНИИЭП
Нач. АПМ-2	Турсунбаева		
Н. контр.	Заурбрей		

Инв. № подл. | Подпись и дата | Взам. инв. №

Рис. 2

остальное- см. рис.1

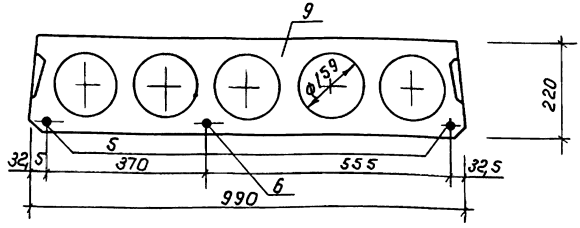

2-2

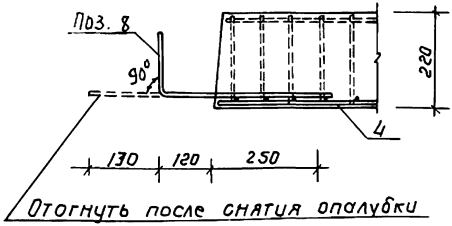

Отогнуть после снятия опалубки

3-3

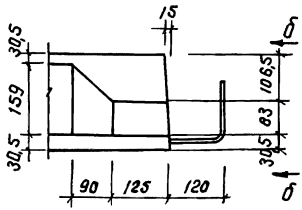

б-б

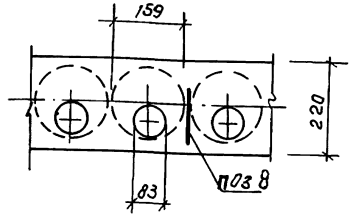

1 Анкерующие стержни поз. 8 привязать скрутками перед бетонированием к нижним сеткам (поз. 4)

2. В сечении 3-3 арматура условно не показана

Инв. № подл. | Подпись и дата | Взам. инв. №

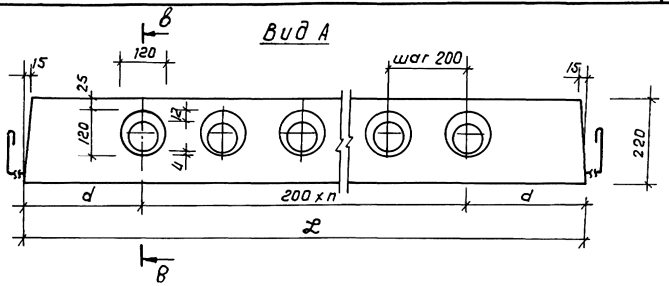

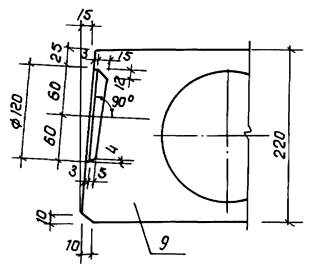

L, мм	n	d, мм
4660	20	330
5860	26	330
6160	28	280
7060	32	330

Взам. инв. №

Подпись и дата

Инв. № подл.

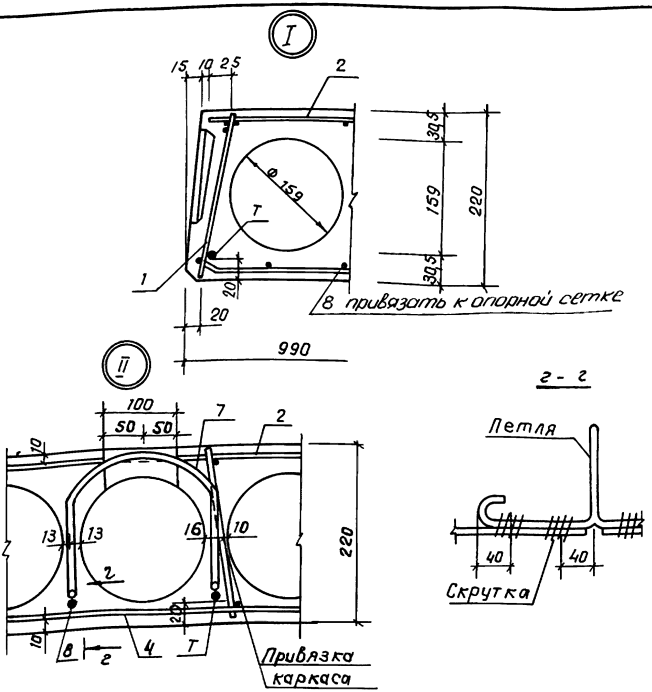

Петли привязать перед бетонированием скруткой к рабочей арматуре и выпускам плиты.

Выемка для монтажной петли размером 100 х 150 мм устраивается после заглаживания поверхности плит перекрытия до пропаривания. В проекте должно быть указание о заделке выемки для монтажной петли бетоном класса В 12,5 после установки плиты перекрытия.

Инв. № подл. | Подпись и дата | Взам. инв. №

Поз.	Наименование	Кол. на исп. 1.141.1-32.с.10				Обозначение
			-01	-02	-03	
1	Каркас КР1	8	8			1.141.1-32 С.4-02
	КР3			8	8	-02
2	Сетка С1	1	1	1	1	1.141.1-32 С.4-03
3	С28	1	1	1	1	1.141.1-32 С.4-06
4	С34	2	2	2	2	1.141.1-32 С.4-07
5	Стержень напрягаем. Т1	3		2		1.141.1-32 С.4-01
	Т2		3		2	-01
6	Т3			1		-02
	Т4				1	-03
7	Петля П1	4	4	4	4	1.141.1-32 С.4-08
8	Стержень ОС1	4	4	4	4	-02
9	Бетон класса В15, $м^3$	0,544	0,544	0,544	0,544	

Инв. № подл. | Подпись и дата | Взам. инв. №

Рис.1

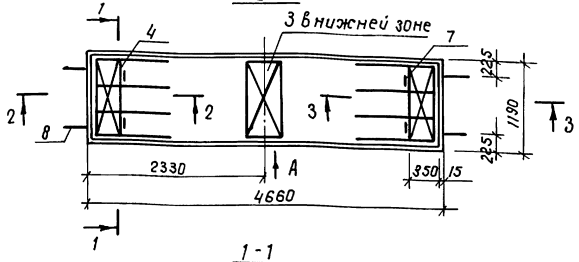

Обозначение	Марка	Рис.	Масса, кг
1.141.1-32 С. 1-11	ПК 47.12-4.5.А IV.Т-С7	1	1650
-01	ПК 47.12-4.5.Ат IV С.Т-С7		
-02	ПК 47.12-6.А IV.Т-С7	2	
-03	ПК 47.12-6.Ат IV С.Т-С7		
-04	ПК 47.12-8.А IV.Т-С7	3	
-05	ПК 47.12-8.Ат IV С.Т-С7		

* для данного узла поз. 7 отсутствует

1. Технические требования см. 1.141.1-32 с. 0-000. Пункты 2,3 см. л 2

Разраб.	Хуснитдинов		1.141.1-32С.1-11
Расчит.	Похваленская		
Проверил	Сирот		
Рук. гр.	Хуснитдинов		
ГИП	Сирот		
Гл. спец.	Горбацкий		
Нач. АПМ 2	Турсунбаева		
Н. контр.	Заузябрей		

Плита перекрытия многопустотная шириной 1190 мм, длиной 4660 мм

Стадия	Лист	Листов
Р	1	3

Таш ЗНИИЭП

Инв.№ подл. | Подпись и дата | Взам. инв.№

Рис. 2

остальное - см. рис. 1

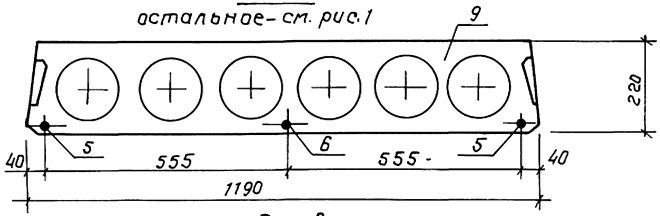

Рис. 3

остальное - см. рис. 1

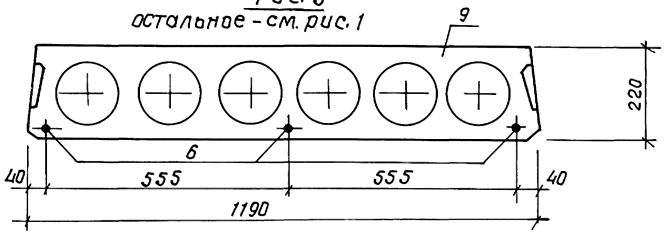

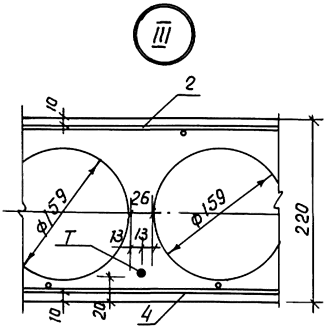

2. Сечения 2-2, 3-3; узлы I, II; вид "А" см. док. 1.141.1-32 с.1-10 л. 2, 3, 4

3. Спецификацию см. док. 1.141.1-32 с. 1-11 л. 3

Взам. инв. №

Подпись и дата

Инв. № подл.

Поз	Наименование	Кол. на изд. 1.141.1 – 32 С.1-11						Обозначение
			-01	-02	-03	-04	-05	
1	Каркас КР1	8	8	8	8			1.141.1-32 С. 4-02
	КР3					8	8	-02
2	Сетка С5	1	1	1	1	1	1	1.141.1-32 С. 4-03
3	С29	1	1	1	1	1	1	1.141.1-32 С. 4-06
4	С35	2	2	2	2	2	2	1.141.1-32 С. 4-07
5	Стержень напрягаемый Т1	3		2				1.141.1-32 С. 4-01
	Т2		3		2			-01
6	Т3			1		3		-02
	Т4				1		3	-03
7	Петля П1	4	4	4	4	4	4	1.141.1-32 С.4-08
8	Стержень ОС1	4	4	4	4	4	4	-02
9	Бетон класса В15, м³	0,66	0,66	0,66	0,66	0,66	0,66	

Инв. № подл. | Подпись и дата | Взам. инв. №

Рис. 1

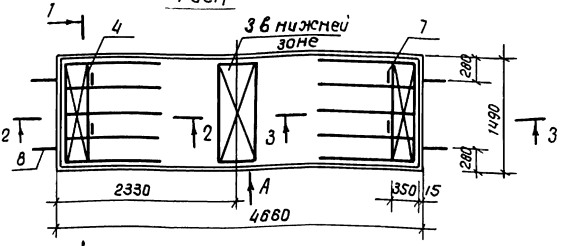

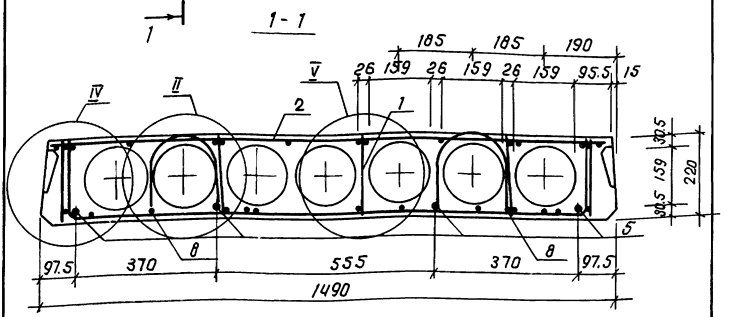

Обозначение	Марка	Рис.	Масса, кг
1.141.1-32 С. 1-12	ПК 47.15-4,5.А IV.Т-С7	1	2205
-01	ПК 47.15-4,5.Ат IV С.Т-С7		
-02	ПК 47.15-6.А IV.Т-С7	2	
-03	ПК 47.15-6.Ат IV С.Т-С7		
-04	ПК 47.15-8.А IV.Т-С7	3	
-05	ПК 47.15-8.Ат IV С.Т-С7		

1. Технические требования см. 1.141.1-32 с. 0-00ТО. Пункты 2,3 см. л 2

Разработ.	Хуснитдинов	
Рассчитал	Похваленская	
провер.	Сирот	
Рук. гр. ГИП	Хуснитдинов / Сирот	
Гл. спец.	Горбацкий	
Нач. АПТ-2	Турсунбаева	
Н. контр.	Зауэрбрей	

1.141.1-32 С. 1-12

Плита перекрытия многопустотная шириной 1490 мм, длиной 4660 мм

Стадия	Лист	Листов
Р	1	3

ТашЗНИИЭП

Инв. № подл. | Подпись и дата | Взам. инв. №

Рис. 2

остальное - см. рис. 1

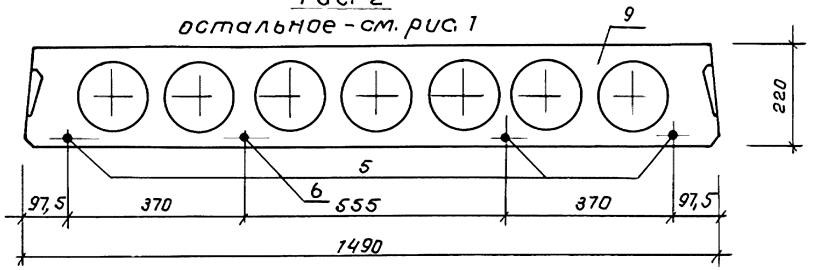

Рис. 3

остальное - см. рис. 1

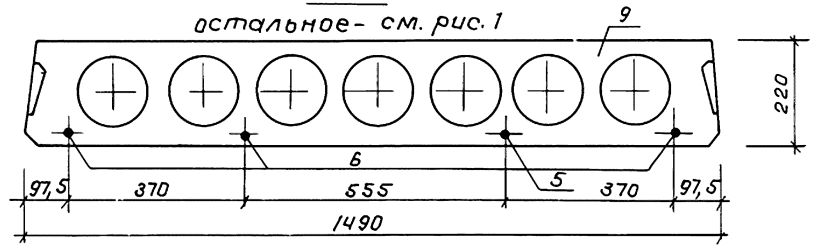

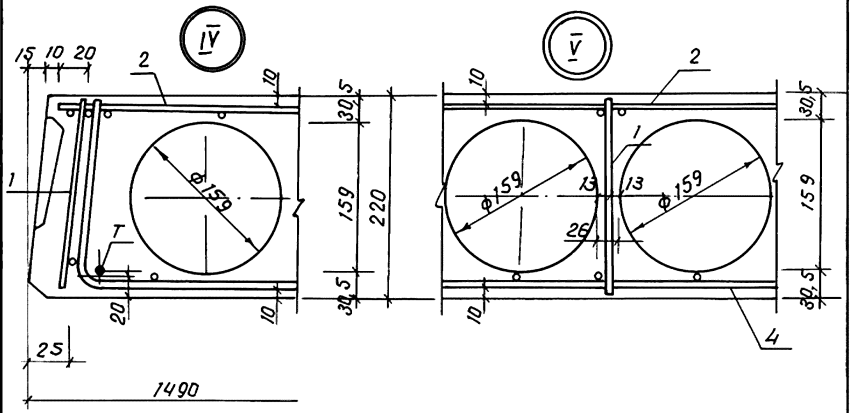

2. Сечения 2-2, 3-3; узел II; вид „А" см. док. 1.141.1-32 с. - 10 л. 2, 3, 4

3. Спецификацию см. док. 1.141.1-32 с. 1- 12 л. 3

Взам. инв. №

Подпись и дата

Инв. № подл.

Поз.	Наименование	Кол. на исп. 1.141.1-32С.1-12						Обозначение
			-01	-02	-03	-04	-05	
1	Каркас КР1	10	10	10	10			1.141.1-32 С.4-02
	КР8					10	10	-07
2	Сетка С17	1	1	1	1	1	1	1.141.1-32 С.4-05
3	С30	1	1	1	1	1	1	1.141.1-32 С.4-06-02
4	С36	2	2	2	2	2	2	1.141.1-32 С.4-07-02
5	Стержень напрягаемый Т1	4		3		1		1.141.1-32 С.4-01
	Т2		4		3		1	-01
6	Т3			1		3		-02
	Т4				1		3	-03
7	Петля П2	4	4	4	4	4	4	1.141.1-32 С.4-08-01
8	Стержень ОС2	4	4	4	4	4	4	-03
9	Бетон класса В15, м³	0,882	0,882	0,882	0,882	0,882	0,882	

Инв. № подл. | Подпись и дата | Взам. инв. №

Рис.1

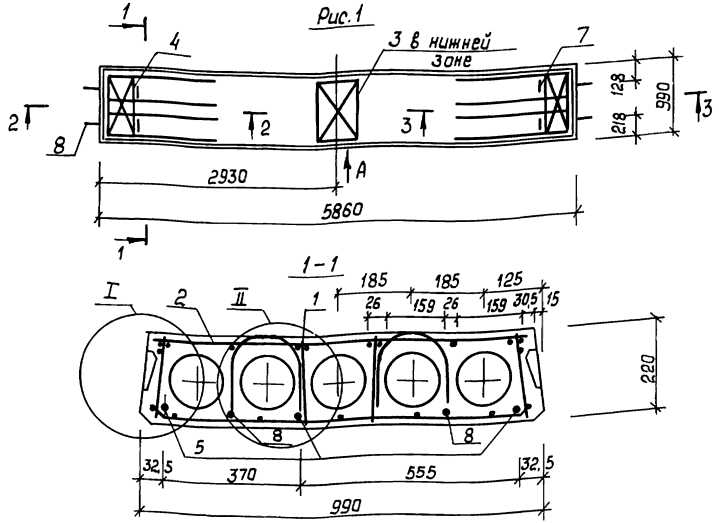

Обозначение	Марка	Рис.	Масса, кг
1.141.1-32с.1-13	ПК59.10-3.АIVт-С7	1	1715
-01	ПК59.10-3.АтIVс.т-С7		
-02	ПК59.10-4,5АIVт-С7	2	
-03	ПК59.10-4,5АтIVс.т-С7		
-04	ПК59.10-6.АIVт-С7	3	
-05	ПК59.10-6.АтIVс.т-С7		
-06	ПК59.10-8.АIVт-С7	4	
-07	ПК59.10-8.АтIVс.т-С7		

1.Технические требования см. 1.141.1-32с.0-00 ТО, Пункты 2,3 см. лист 2.

Разработ.	Хусмитдинов		1.141.1-32с.1-13
Рассчит.	Похваленская		
Провер.	Сирот		
Рук. гр.	Хусмитдинов		
ГИП	Сирот		
Гл. спец.	Горбацкий		
Нач. АПИ2	Турсунбаева		
Н. контр.	Заузеребрей		

Плита перекрытия многопустотная шириной 990 мм длиной 5860 мм

Стадия	Лист	Листов
Р	1	3

Таш ЗНИИЭП

Инв. № подл. | Подпись и дата | Взам. инв. №

Рис. 2

остальное – см. рис. 1

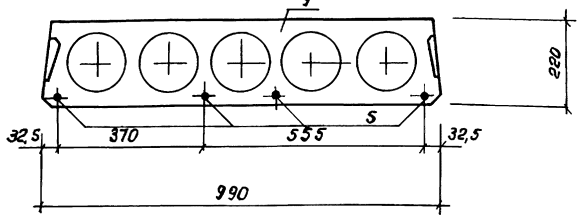

Рис. 3

остальное – см. рис. 1

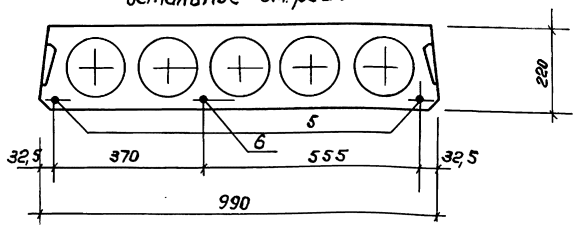

Рис. 4

остальное – см. рис. 1

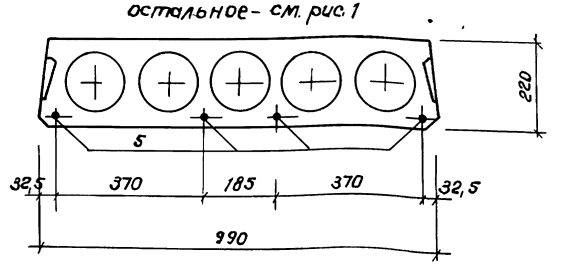

2. Сечения 2-2, 3-3; Узлы I, II; вид „А" см. док. 1.141.1-32 с. 1-10 п. 2,3,4

3. Спецификацию см. док. 1.141.1-32 С. 1 - 13 л. 3

Поз.	Наименование	Кол. на исполн. 1.141.1-32с. 1-13								Обозначение
			-01	-02	-03	-04	-05	-06	-07	
1	Каркас КР1	8	8	8	8					1.141.1-32с.4-02
	КР2					8	8			-01
	КР4							8	8	-03
2	Сетка С2	1	1	1	1	1	1	1	1	1.141.1-32С.4-03-02
3	С28	1	1	1	1	1	1	1	1	1.141.1-32С.4-06
4	С34	2	2	2	2	2	2	2	2	1.141.1-32С.4-07
5	Стержень напрягаемый Т5	3		4						1.141.1-32С.4-01-04
	Т6		3		4					-05
	Т7					2		4		-06
	Т8						2		4	-07
6	Т9					1				-08
	Т10						1			-09
7	Петля П1	4	4	4	4	4	4	4	4	1.141.1-32 С.4 -08
8	Стержень ос1	4	4	4	4	4	4	4	4	-02
9	Бетон класса В15, м3	0.685	0.685	0.685	0.685	0.685	0.685	0.685	0.685	

Каркасы КР2, КР4, имеющие продольные стержни разного диаметра, устанавливаются таким образом, чтобы больший диаметр находился в верхней зоне плиты.

Рис. 1

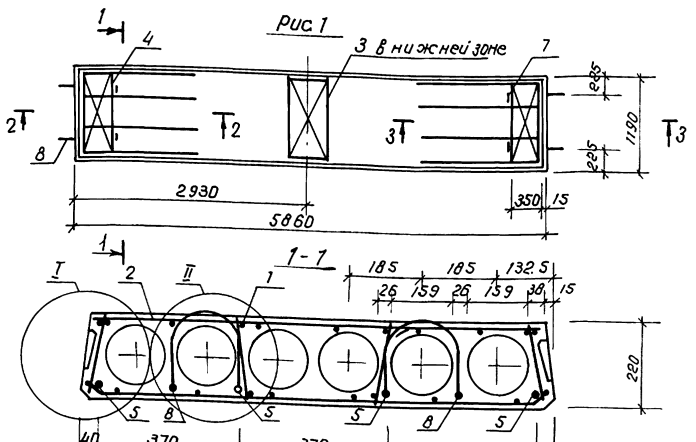

Обозначение	Марка	Рис.	Масса, кг
1.141.1-32 с. 1-14	ПК 59.12-3.А IV.Т-С7	1	2070
-01	ПК 59.12-3.Ат IV СТ-С7		
-02	ПК 59.12-4,5.А IV.Т-С7	2	
-03	ПК 59.12-4,5.Ат IV СТ-С7		
-04	ПК 59.12-6.А IV.Т-С7	3	
-05	ПК 59.12-6.Ат IV С.Т-С7		
-06	ПК 59.12-8.А IV.Т-С7	4	
-07	ПК 59.12-8.Ат IV С.Т-С7		

1. Технические требования см. 1.141.1-32с. 0-0 ОТО. Пункты 2,3 см. л 2.

Разработ.	Хуснитдинов		1.141.1-32С. 1-14
Рассчитал	Пахваленская		
Провел	Сирот		
Рук. гр.	Хуснитдинов		Плита перекрытия многопустотная шириной 1190 мм, длиной 5860 мм.
ГИП	Сирот		
Гл. спец.	Горбацкий		
Нач. АПК-2	Турсунбаева		
Н. контр.	Заурбрей		

Стадия	Лист	Листов
Р	1	3

ТашЗНИИЭП

Инв. № подл. | Подпись и дата | Взам. инв. №

Рис. 2

остальное – см. рис. 1

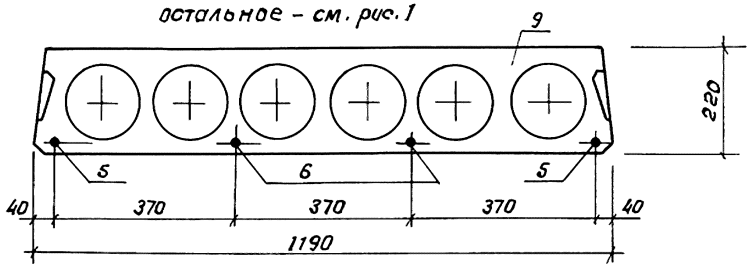

Рис. 3

остальное – см. рис. 1

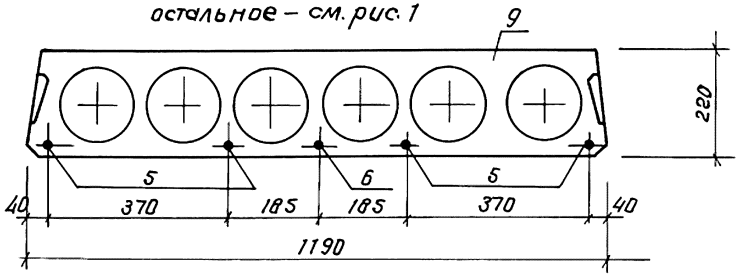

Рис. 4

остальное – см. рис. 1

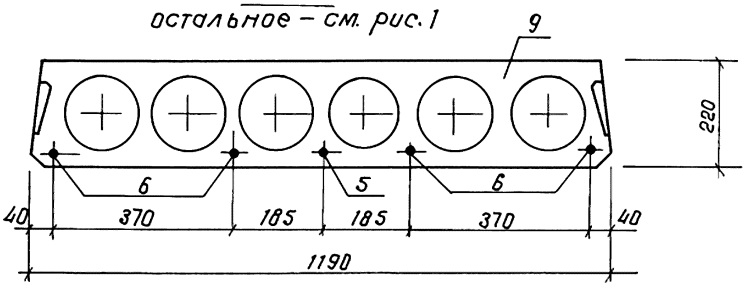

2 Сечения 2-2, 3-3; узлы I, II; вид „А" см. док. 1.141.1-32 с. 1-10 л. 2, 3, 4.

3 Спецификацию см. док. 1.141.1-32 с. 1-14 л. 3

Взам. инв. №

Подпись и дата

Инв. № подл.

Инв. № подл.	Подпись и дата	Взам. инв. №

Поз.	Наименование	Кол. на исполн. 1.141.1-32 С.1-14								Обозначение
			-01	-02	-03	-04	-05	-06	-07	
1	Каркас КР1	8	8	8	8					1.141.1-32С. 4-02
	КР2					8	8			-01
	КР12							8	8	-11
2	Сетка С6	1	1	1	1	1	1			1.141.1-32 С.4-03-05
	С10							1	1	-09
3	С29	1	1	1	1	1	1	1	1	1.141.1-32 С.4 06-01
4	С35	2	2	2	2	2	2	2	2	1.141.1-32 С.4-07-01
5	Стержень напрягаемый Т5	4		2		4		1		1.141.1-32 С.4-01-04
	Т6		4		2		4		1	-05
6	Т7			2		1		4		-06
	Т8				2		1		4	-07
7	Петля П1	4	4	4	4	4	4	4	4	1.1411-32 С.4-08
8	Стержень ОС1	4	4	4	4	4	4	4	4	-02
9	Бетон класса В15, $м^3$	0,825	0,825	0,825	0,825	0,825	0,825	0,825	0,825	

Каркасы КР2, КР12, имеющие продольные стержни разного диаметра, устанавливаются таким образом, чтобы больший диаметр находился в верхней зоне плиты.

Рис. 1

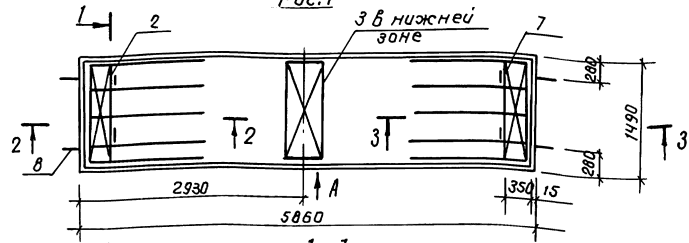

1 - 1

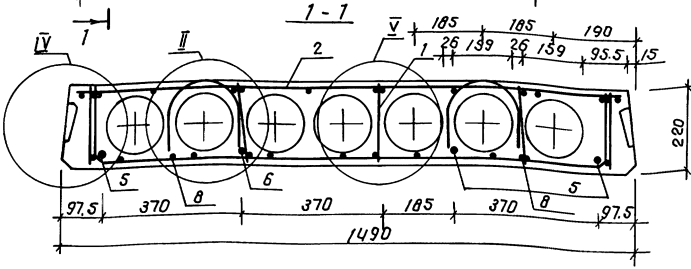

Обозначение	Марка	Рис.	Масса, кг
1.141.1-32 С. 1-15	ПК 59.15-3.А IV.Т-С7	1	2720
-01	ПК 59.15-3.А т IV С.Т-С7		
-02	ПК 59.15-4,5.А IV.Т-С7	2	
-03	ПК 59.15-4,5.А т IV С.Т-С7		
-04	ПК 59.15-6.А IV.Т-С7	3	
-05	ПК 59.15-6.А т IV С.Т-С7		
-06	ПК 59.15-8.А IV.Т-С7	4	
-07	ПК 59.15-8.А т IV С.Т-С7		

1. Технические требования см. 1.141.1-32с.0-00Т О. Пункты 2...4 см. л 2

Разраб.	Хуснитдинов	
Рассчит.	Похваленская	
Провер.	Сирот	
Рук. гр.	Хуснитдинов	
ГИП	Сирот	
Гл. спец.	Горбацкий	
Нач. АПН-2	Турсунбаева	
Н. контр.	Зауэрбрей	

1.141.1-32 С. 1-15

Плита перекрытия многопустотная шириной 1490 мм, длиной 5860 мм.

Стадия	Лист	Листов
Р	1	3

ТашЗНИИЭП

Инв. № подл. | Подпись и дата | Взам. инв. №

Рис. 2

остальное - см. рис. 1

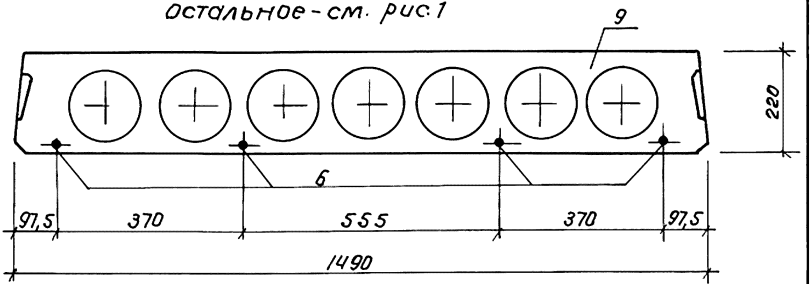

Рис. 3

остальное - см. рис. 1

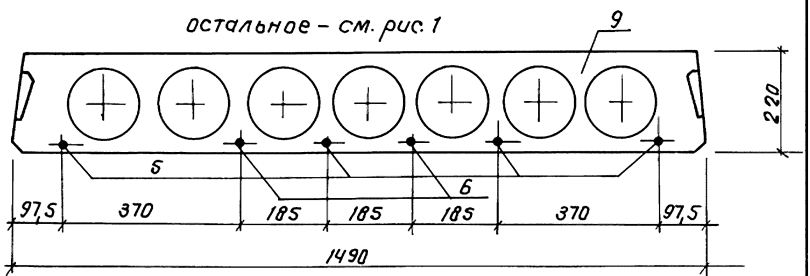

Рис. 4

остальное - см. рис. 1

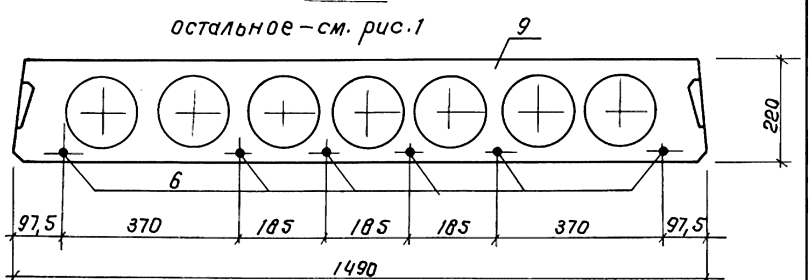

2. Сечения 2-2, 3-3; Узел II; Вид „А" см. док. 1.141.1-32 с. -10 л. 2.3.4

3. Узлы IV, V см. док. 1.141.1-32 с. 1-12 л. 2

4. Спецификацию см. док. 1.141.1-32 с. 1-15 л. 3

Взам. инв. № | Подпись и дата | Инв. № подл.

Поз.	Наименование	Кол. на исполн. 1.141.1-32 С.1-15								Обозначение
			-01	-02	-03	-04	-05	-06	-07	
1	Каркас КР1	10	10	10	10					1.141.1-32 С.4-02
	КР9					10	10	10	10	-08
2	Сетка С18	1	1	1	1					1.141.1-32 С.4-05-01
	С19					1	1			-02
	С20							1	1	-03
3	С30	1	1	1	1	1	1	1	1	1.141.1-32 С.4-06-02
4	С36	2	2	2	2	2	2	2	2	1.141.1-32 С.4-07-02
5	Стержень напрягаемый Т5	3				4				1.141.1-32 С.4-01-04
	Т6		3				4			-05
6	Т7	1		4		2		6		-06
	Т8		1		4		2		6	-07
7	Петля П2	4	4	4	4	4	4	4	4	1.141.1-32 С.4-08-01
8	Стержень ОС2	4	4	4	4	4	4	4	4	-03
9	Бетон класса В15, $м^3$	1.088	1.088	1.088	1.088	1.088	1.088	1.088	1.088	

Каркас КР9, имеющий продольные стержни разного диаметра, устанавливается таким образом, чтобы больший диаметр находился в верхней зоне плиты.

Рис. 1

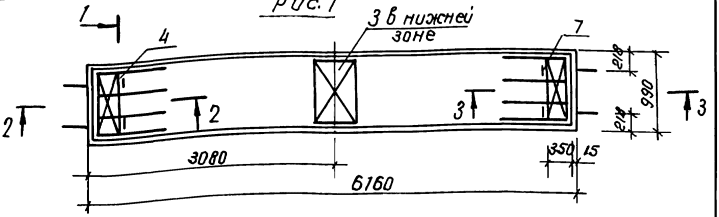

1 - 1

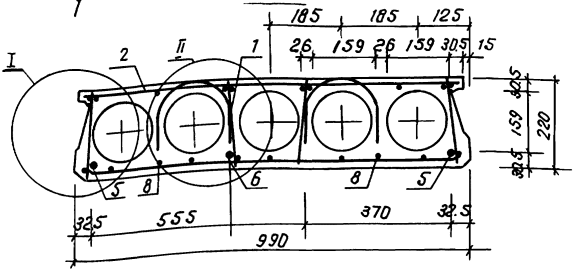

Обозначение	Марка	Рис.	Масса, кг
1.141.1-32 С. 1-16	ПК62.10-3.А IV.т-С7	1	1783
-01	ПК62.10-3.Ат IV С.т-С7		
-02	ПК62.10-4,5.А IV.т-С7	2	
-03	ПК62.10-4,5.Ат IV с.т-С7		
-04	ПК62.10-6.А IV.т-С7	3	
-05	ПК62.10-6.Ат IV С.т-С7		
-06	ПК62.10-8.А IV.т-С7	4	
-07	ПК62.10-8.Ат IV С.т-С7		

1. Технические требования см. 1.141.1-32 с.0-0.0.0.0. Пункты 2...4 см. 2

Разраб.	Хуснитдинов	
Рассчитал	Похваленская	
Провер.	Сырот	
Рук. гр.	Хуснитдинов	
ГИП	Сырот	
Гл. спец.	Горбацкий	
Нач. АПН2	Турсунбаева	
Н. контр.	Зауэрбрей	

1.141.1-32С. 1-16

Плита перекрытия многопустотная шириной 990 мм, длиной 6 160 мм.

Стадия	Лист	Листов
Р	1	3

Таш ЗНИИЭП

Инв. № подл. | Подпись и дата | Взам. инв. №

Рис. 2

остальное- см. рис. 1

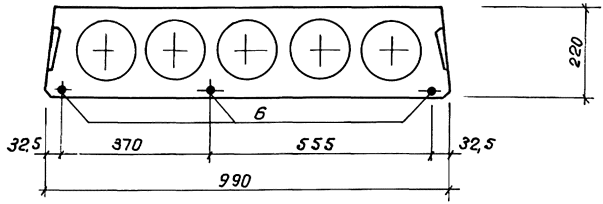

Рис. 3

остальное - см. рис. 1

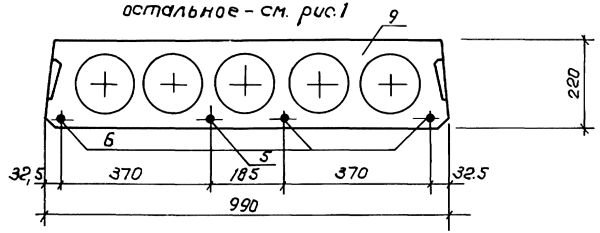

Рис. 4

Остальное - см. рис. 1

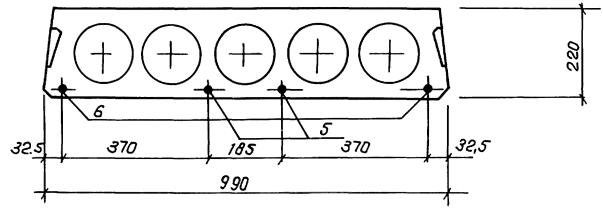

2Сечения 2-2, 3-3; Узлы I, II; Вид „А" См. док. 1.141.1-32 С. 1-10 л. 2, 3, 4

3Спецификацию см. док. 1.141.1-32 С. 1-16 л. 3

Взам. инв. №

Подпись и дата

Инв. № подл.

Поз.	Наименование	Кол. на исполн. 1.141.1-32С.1-16								Обозначение
			-01	-02	-03	-04	-05	-06	-07	
1	Каркас КР1	8	8	8	8					1.141.1-32С.4-02
	КР5					8	8	8	8	-04
2	Сетка С3	1	1	1	1	1	1			1.141.1-32 С.4-03-02
	С9							1	1	-08
3	С28	1	1	1	1	1	1	1	1	1.141.1-32 С.4-06
4	С34	2	2	2	2	2	2	2	2	1.141.1-32 С.4-07
5	Стержень напрягаемый Т11	2				1				1.141.1-32 С.4-01-10
	Т12		2				1			-11
	Т15							2		-14
	Т16								2	-15
6	Т13	1		3		3		2		-12
	Т14		1		3		3		2	-13
7	Петля П1	4	4	4	4	4	4	4	4	1.141.1-32 С.4-08
8	Стержень ОС1	4	4	4	4	4	4	4	4	-02
9	Бетон класса В15, $м^3$	0,715	0,715	0,715	0,715	0,715	0,715	0,715	0,715	

Каркас КР5, имеющий продольные стержни разного диаметра, устанавливается таким образом, чтобы больший диаметр находился в верхней зоне плиты.

Рис. 1

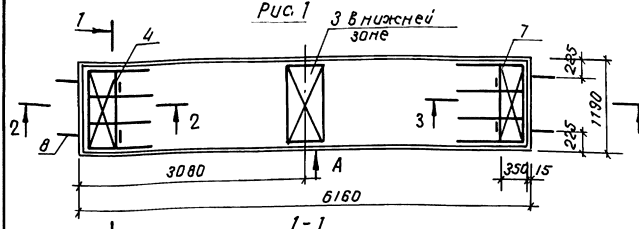

1-1

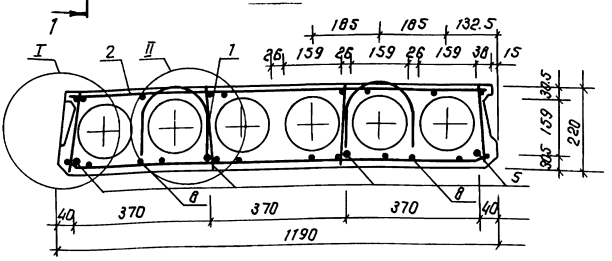

Обозначение	Наименование	Рис.	Масса, кг
1.141.1-32 С. 1-17	ПК 62.12-3.А IV.Т-С7	1	2160
-01	ПК 62.12-3.АтIV С.Т-С7		
-02	ПК 62.12-4.5.А IV.Т-С7	2	
-03	ПК 62.12-4.5.АтIV С.Т-С7		
-04	ПК 62.12-6.А IV.Т-С7	3	
-05	ПК 62.12-6.АтIV С.Т-С7		
-06	ПК 62.12-8.А IV.Т-С7	4	
-07	ПК 62.12-8.АтIV С.Т-С7		

Технические требования см. 1.141.1-32 с. Д-ДОТ. 0. Пункты 2,3 см. л 2

Разраб.	Хуснитдинов		1.141.1-32 С. 1-17
Рассчитал	Пахваленская		
Проверил	Сирот		
Рук. гр.	Хуснитдинов		Плита перекрытия многопустотная шириной 1190 мм, длиной 6160 мм.
ГИП	Сирот		
Гл. спец.	Горбацкий		
Нач. АПП-2	Турсунбаева		
Н. контр.	Зауэрбрей		

Стадия	Лист	Листов
Р	1	3

ТашЗНИИЭП

Инв. № подл. | Подпись и дата | Взам. инв. №

Рис. 2

остальное – см. рис. 1

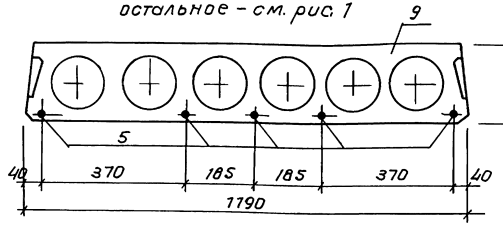

Рис. 3

остальное – см. рис. 1

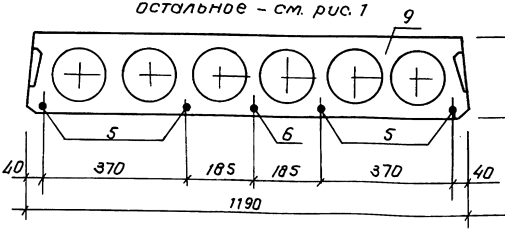

Рис. 4

остальное – см. рис. 1

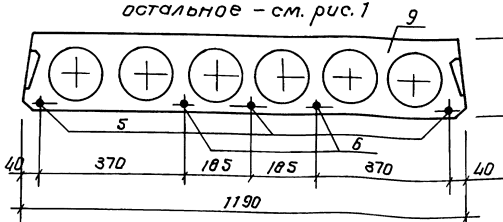

2. Сечения 2-2, 3-3; Узлы I, II; Вид А см. док. 1.141.1-32 с. 1-10 л. 2, 3, 4

3. Спецификацию см. док. 1.141.1-32 С. 1-17 л. 3

Инв. № подл. | Подпись и дата | Взам. инв. №

Инв. № подл.	Подпись и дата	Взам. инв. №

Поз.	Наименование	Кол. на исполн. 1.141.1-32С.1-17								Обозначение
			-01	-02	-03	-04	-05	-06	-07	
1	Каркас КР1	8	8							1.141.1-32С.4-02
	КР2			8	8					-01
	КР13					8	8	8	8	-12
2	Сетка С7	1	1	1	1	1	1			1.141.1-32 С.4-03-06
	С11							1	1	-10
3	С29	1	1	1	1	1	1	1	1	1.141.1-32 С.4-06-01
4	С35	2	2	2	2	2	2	2	2	1.141.1-32 С.4-07-01
5	Стержень напрягаемый Т11	4		5		4				1.141.1-32 С.4-01-10
	Т12		4		5		4			-11
	Т13							3		-12
	Т14								3	-13
6	Т15					1		2		-14
	Т16						1		2	-15
7	Петля П2	4	4	4	4	4	4	4	4	1.141.1-32 С.4-08-01
8	Стержень ОС1	4	4	4	4	4	4	4	4	-02
9	Бетон класса В15 $м^3$	0,864	0,864	0,864	0,864	0,864	0,864	0,864	0,864	

Каркасы КР2, КР13, имеющие продольные стержни разного диаметра, устанавливаются таким образом, чтобы больший диаметр находился в верхней зоне плиты.

Рис. 1

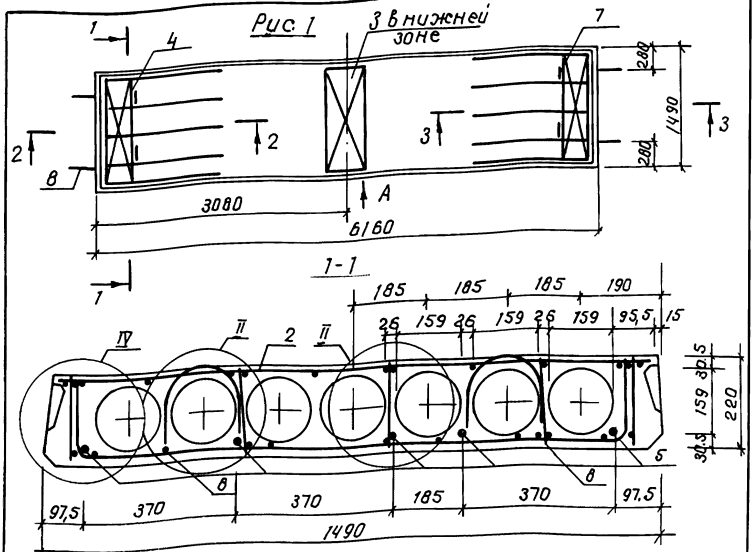

Обозначение	Марка	Рис	Масса, кг
1.141.1-32 С. 1-18	ПК 62.15-3 А IV т-С7	1	2860
-01	ПК 62.15-3 Ат IV С т-С7		
-02	ПК 62.15-4,5 А IV т-С7	2	
-03	ПК 62.15-4,5 Ат IV С т-С7		
-04	ПК 62.15-6 А IV т-С7	3	
-05	ПК 62.15-6 Ат IV С т-С7		
-06	ПК 62.15-8 А IV т-С7	4	
-07	ПК 62.15-8 Ат IV С т-С7		

1. Технические требования см. 1.141.1-32 С.0-0 ОТО. Пункты 2...4 см. л. 2

Разработ.	Хуснитдинов		
Рассчит.	Похваленский		
Пров ер.	Сирот		
Рук. гр.	Хуснитдинов		
ГИП	Сирот		
Гл. спец.	Горбацкий		
Нач. ПТН-2	Турсунбаева		
Н. контр.	Зауэрбрей		

1.141.1-32 С. 1-18

Плита перекрытия многопустотная шириной 1490 мм, длиной 6160 мм.

Стадия	Лист	Листов
Р	1	3

Таш ЗНИИЭП

Инв. № подл. | Подпись и дата | Взам. инв. №

рис. 2

остальное - см. рис. 1

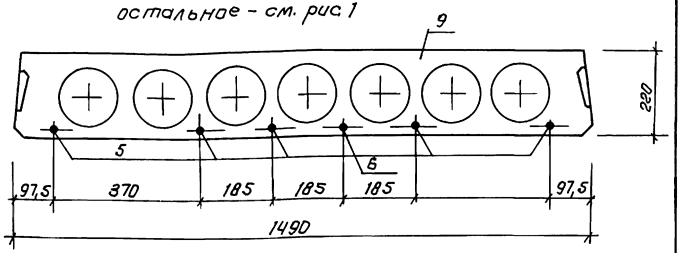

рис. 3

остальное - см. рис. 1

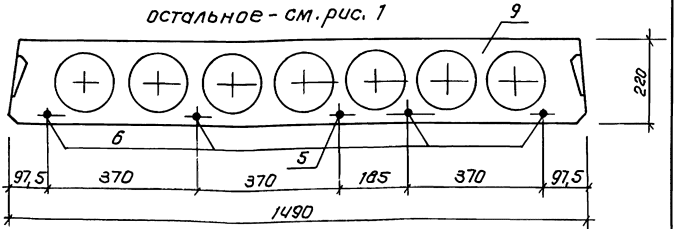

рис. 4

остальное - см. рис. 1

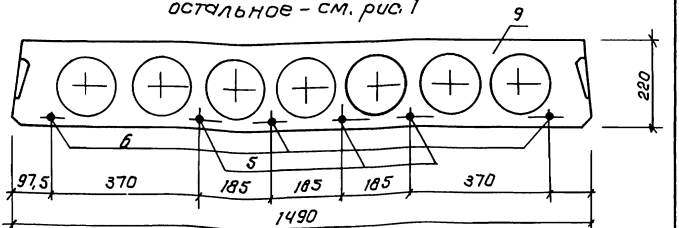

2. Сечения 2-2, 3-3; Узел II; вид „А" см. док. 1.141.1-32 с. -10 л. 2, 3, 4.

3. Узлы IV, V см. док. 1.141.1-32 с. 1-12 л. 2

4. Спецификацию см. док. 1.141.1-32 с. 1-18 л. 3

Инв. № подл. | Подпись и дата | Взам. инв. №

Инв. № подл.	Подпись и дата	Взам. инв. №

Поз.	Наименование	Кол. на исполн. 1.141.1-32 С.1-18								Обозначение
			-01	-02	-03	-04	-05	-06	-07	
1	Каркас КР1	10	10							1.141.1-32С. 4-02
	КР2			10	10					-01
	КР10					10	10	10	10	-09
2	Сетка С 21	1	1	1	1					1.141.1-32 С 4-05-04
	С 22					1	1			-05
	С 23							1	1	-06
3	С 30	1	1	1	1	1	1	1	1	1.141.1-32 С.4.06-02
4	С 36	2	2	2	2	2	2	2	2	1.141.1-32 С. 4-07-02
5	Стержень напрягаемый Т11	5		5						1.141.1-32 С. 4.01-10
	Т12		5		5					-11
	Т15					1		3		-14
	Т16						1		3	-15
6	Т13			1		4		3		-12
	Т14				1		4		3	-13
7	Петля П2	4	4	4	4	4	4	4	4	1.141.1-32 С 4.08-81
8	Стержень ОС2	4	4	4	4	4	4	4	4	-03
9	Бетон класса В15, $м^3$	1,143	1,143	1,143	1,143	1,143	1,143	1,143	1,143	

Каркасы КР2, КР10, имеющие продольные стержни разного диаметра, устанавливаются таким образом, чтобы больший диаметр находился в верхней зоне плиты.

Копировал Машкова Формат А4

23256 33

Рис. 1

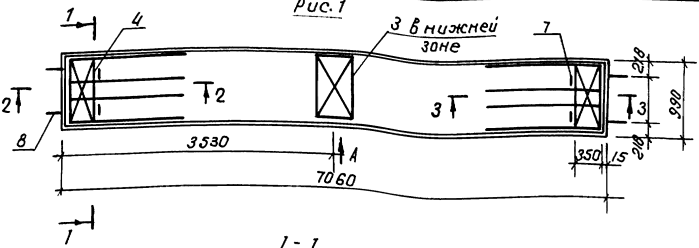

1 - 1

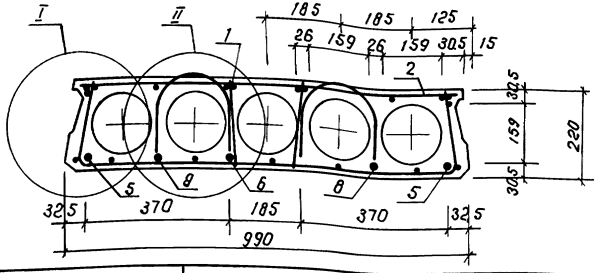

Обозначение	Марка	Рис.	Масса, кг
1.141.1-32 с. 1-19	ПК 71.10-3.А IV.т-С7	1	2050
-01	ПК 71.10-3.А т IV с.т-С7		
-02	ПК 71.10-4,5.А IV.т-С7	2	
-03	ПК 71.10-4,5.А т IV с.т-С7		
-04	ПК 71.10-6.А IV.т-С7	3	
-05	ПК 71.10-6.А т IV с.т-С7		
-06	ПК 71.10-8.А IV.т-С7	2	
-07	ПК 71.10-8.А т IV с.т-С7		

1. Технические требования см. 1.141.1-32 с. а-ОАТО. Пункты 2,3 см. л 2

Разработ.	Хуснитдинов	
Рассчит.	Похваленская	
Провер.	Сирот	
Рук. гр.	Хуснитдинов	
ГИП	Сирот	
Гл. спец.	Горбацкий	
Нач. АПН-2	Турсунбаева	
Н. контр.	Зауэрбрей	

1.141.1-32 С. 1-19

Плита перекрытия многогустотная шириной 990 мм, длиной 7060 мм.

Стадия	Лист	Листов
Р	1	3

Таш ЗНИИЭП

Взам. инв. №

Подпись и дата

Инв. № подл.

Рис 2

остальное - см. рис. 1

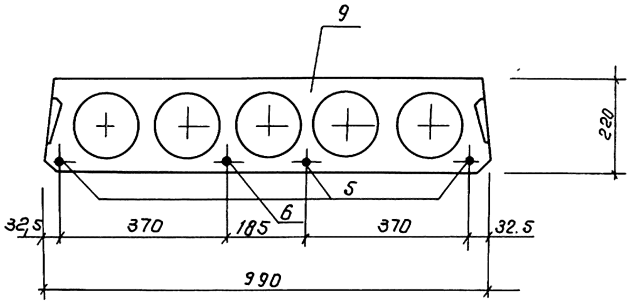

Рис. 3

остальное - см. рис. 1

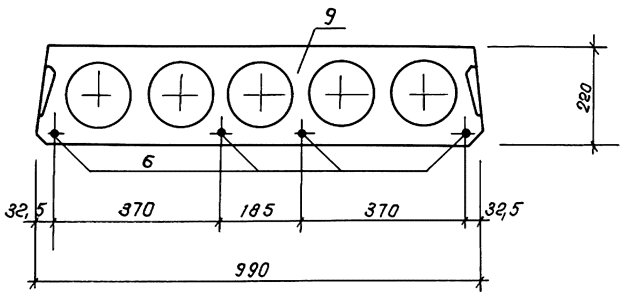

Сечения 2-2, 3-3; Узлы I, II; Вид „А" см. док. 1.141.1-32с. 1- 10 л. 2, 3, 4

Спецификацию см. док. 1.141.1-32С. 1 – 19 л. 3

Взам. инв. №

Подпись и дата

Инв. № подл.

Инв.№ подл.	Подпись и дата	Взам. инв.№

Поз.	Наименование	Кол. на исполн. 1.141.1-32 С.1-19								Обозначение
			-01	-02	-03	-04	-05	-06	-07	
1	Каркас КР2	8	8	8	8					1.141.1-32С. 4-02-01
	КР6					8	8	8	8	-05
2	Сетка С4	1	1	1	1					1.141.1-32 С.4-03-03
	С13					1	1			1.141.1-32 С. 4-04
	С14							1	1	-01
3	С31	1	1	1	1	1	1	1	1	1.141.1-32 С.4-06-03
4	С34	2	2	2	2	2	2	2	2	1.141.1-32 С.4-07
5	Стержень напрягаемый Т21	2		3						1.141.1-32 С.4-01-20
	Т22		2		3					-21
	Т25							3		-24
	Т26								3	-25
6	Т23	1		1		4				-22
	Т24		1		1		4			-23
	Т27							1		-26
	Т28								1	-27
7	Петля П1	4	4	4	4	4	4	4	4	1.141.1-32 С.4-08
8	Стержень ОС1	4	4	4	4	4	4	4	4	-02
9	Бетон класса В15, $м^3$	0,82	0,82	0,82	0,82	0,82	0,82	0,82	0,82	

Каркас КР6 имеющий продольные стержни разного диаметра устанавливается таким образом, чтобы больший диаметр находился в верхней зоне плиты.

Копировал Машкова

Рис. 1

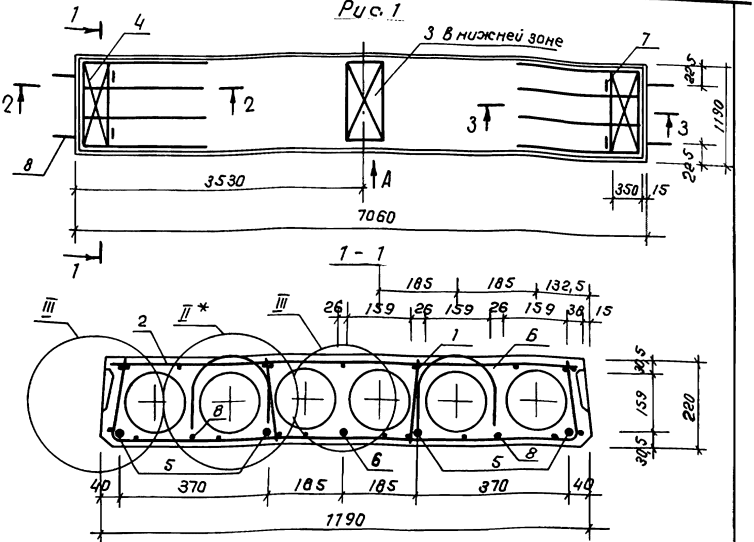

Обозначение	Марка	Рис.	Масса, кг
1.141.1-32с. 1-20	ПК 71.12-3.А IV.Т-С7	1	2480
-01	ПК 71.12-3.Ат IV С.Т-С7		
-02	ПК 71.12-4,5.А IV.Т-С7	2	
-03	ПК 71.12-4,5.Ат IV С.Т-С7		
-04	ПК 71.12-6.А IV.Т-С7	3	
-05	ПК 71.12-6.Ат IV С.Т-С7		
-06	ПК 71.12-8.А IV.Т-С7	4	
-07	ПК 71.12-8.Ат IV С.Т-С7		

Технические требования см. 1.141.1-32с. 0-00АТ 0. Пункты 2..4 см. л. 2

Разраб.	Кулахметова	
Рассчит.	Похваленская	
Проверил	Сирот	
Рук. гр.	Хуснитдинов	
ГИП	Сирот	
Гл. спец.	Горбацкий	
Нач. АПМ 2	Турсунбаева	
Н. контр.	Зауэрбрей	

1.141.1-32 С.1-20

Плита перекрытия многогустотная шириной 1190 мм, длиной 7060 мм.

Стадия	Лист	Листов
Р	1	3

Таш ЗНИИЭП

Инв. № подл. | Подпись и дата | Взам. инв. №

Рис. 2

остальное – см. рис. 1

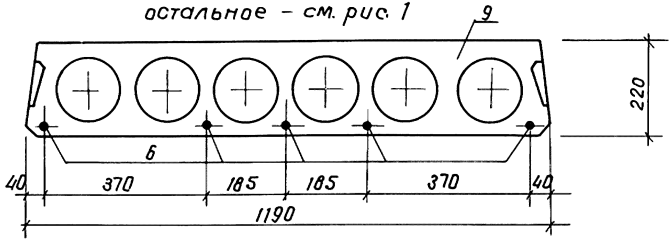

Рис. 3

остальное – см. рис. 1

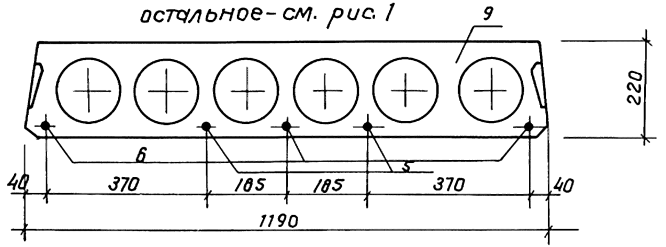

Рис. 4

остальное – см. рис. 1

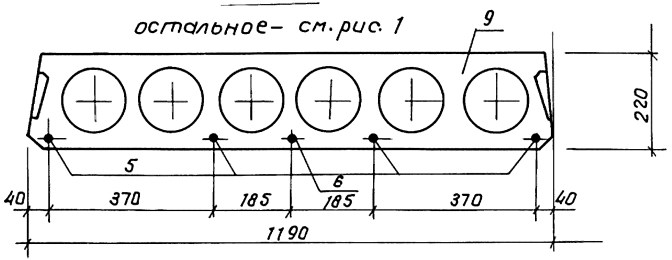

2 Сечения 2-2, 3-3; узлы I, II; вид „А" см. док. 1.141.1-32 с. 1-10 л. 2, 3, 4

3 Узел III см. док. 1.141.1-32 с. 1-11 л. 2

4 Спецификацию см. док. 1.141.1-32 с. 1-20 л. 3

Инв. № подл. | Подпись и дата | Взам. инв. №

Инв. № подл.	Подпись и дата	Взам. инв. №

Поз	Наименование	Кол. на исполн. 1.141.1-32С.1-20								Обозначение
			-01	-02	-03	-04	-05	-06	-07	
1	Каркас КР2	8	8	8	8					1.141.1-32С.4-02-01
	КР7					8	8	8	8	-06
2	Сетка С8	1	1							1.141.1-32 С.4 03-07
	С12			1	1					-11
	С15					1	1			1.141.1-32 С.4 04-02
	С16							1	1	-03
3	С32	1	1	1	1	1	1	1	1	1.141.1-32 С.4 06-04
4	С35	2	2	2	2	2	2	2	2	1.141.1-32 С.4 07-01
5	Стержень напрягаемый Т19	4								1.141.1-32 С.4-01-18
	Т20		4							-19
	Т25					2		4		-24
	Т26						2		4	-25
6	Т21	1		5		3				-20
	Т22		1		5		3			-21
	Т27							1		-26
	Т28								1	-27
7	Петля П2	4	4	4	4	4	4	4	4	1.141.1-32 С.4-08-01
8	Стержень ОС1	4	4	4	4	4	4	4	4	-03
9	Бетон класса В15, $м^3$	0,99	0,99	0,99	0,99	0,99	0,99	0,99	0,99	

Каркас К1, имеющий продольные стержни разного диаметра, устанавливается таким образом, чтобы больший диаметр находился в верхней зоне плиты.

1.141.1-32С.1-20

Лист 3

Копировал Машкова

Формат А4

23256 39

38

Рис.1

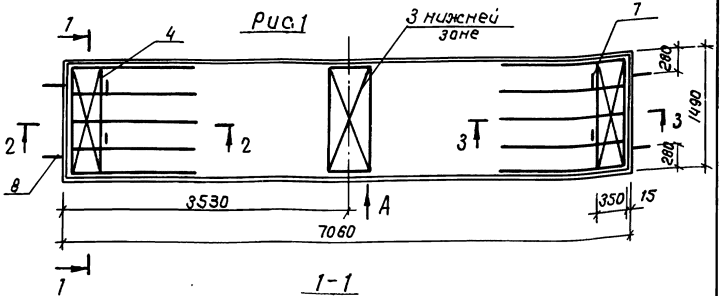

1-1

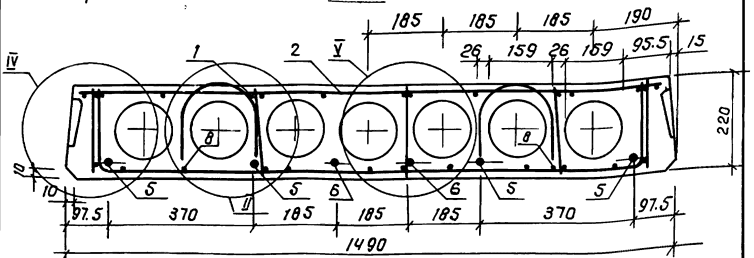

Обозначение	Марка	Рис.	Масса, кг
1.141.1-32с.1-21	ПК 71.15-3.А IV.Т-С7	1	3295
-01	ПК 71.15-3.А т IV С.Т-С7		
-02	ПК 71.15-4,5.А IV.Т-С7	2	
-03	ПК 71.15-4,5.А т IV СТ-С7		
-04	ПК 71.15-6.А IV.Т-С7	3	
-05	ПК 71.15-6.А т IV СТ-С7		
-06	ПК 71.15-8.А IV.Т-С7	4	
-07	ПК 71.15-8.А т IV С.Т-С7		

1. Технические требования см. 1.141.1-32с.0-00ТО. Пункты 2...4 см2

Разраб.	Хуснитдинов		1.141.1-32 С. 1- 21
Рассчит.	Махваленская		
Провер.	Сирот		
Рук. гр.	Хуснитдинов		
ГИП	Сирот		Плита перекрытия многопустотная шириной 1490 мм, длиной 7060 мм.
Гл. спец.	Горбацкий		Стадия: Р; Лист: 1; Листов: 3
Нач. АПМ 2	Турсунбаева		Таш ЗНИИЭП
Н. контр.	Заурбрей		

Инв. № подл. | Подпись и дата | Взам. инв. №

Рис. 2

остальное – см. рис. 1

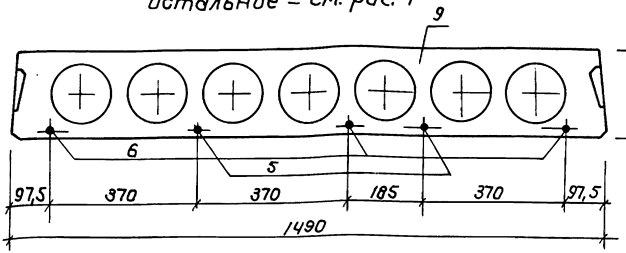

Рис. 3

остальное – см. рис. 1

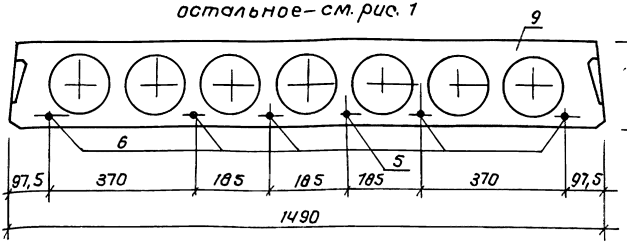

Рис. 4

остальное – см. рис. 1

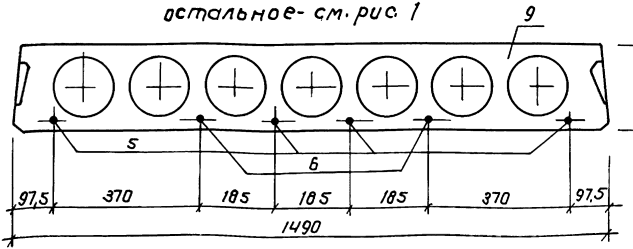

2. Сечения 2-2, 3-3; Узел II; Вид „А" см. док. 1.141.1-32 с.1-10 л. 2, 3, 4.

3. Узлы IV, V см. док. 1.141.1-32 с.1-12 л. 2

4. Спецификацию см. док. 1.141.1-32 с.1-21 л. 3

Взам. инв. №

Подпись и дата

Инв. № подл.

Инв. № подл.	Подпись и дата	Взам. инв. №

Поз.	Наименование	Кол. на исполн. 1.141.1-32 С.1-21								Обозначение
			-01	-02	-03	-04	-05	-06	-07	
1	Каркас КР2	10	10	10	10					1.141.1-32 С.4-02-01
	КР11					10	10	10	10	-10
2	Сетка С 24	1	1							1.141.1-32 С.4-05-07
	С 25			1	1					-08
	С26					1	1			-09
	С27							1	1	-10
3	С33	1	1	1	1	1	1	1	1	1.141.1-32 С.4.06-05
4	С36	2	2	2	2	2	2	2	2	1.141.1.-32 С.4-07-02
5	Стержень напрягаем. Т19	4								1.141.1-32 С.4.01-18
	Т20		4							-19
	Т25			2		1		4		-24
	Т26				2		1		4	-25
6	Т21	2		3						-20
	Т22		2		3					-21
	Т23					5	5			-22
	Т24									-23
	Т27							2		-26
	Т28								2	-27
7	Петля П2	4	4	4	4	4	4	4	4	1.141.1-32 С.4-08-01
8	Стержень ОС2	4	4	4	4	4	4	4	4	-03
9	Бетон класса В15, $м^3$	1,318	1,318	1,318	1,318	1,318	1,318	1,318	1,318	

Каркасы КР2, КР11, имеющие продольные стержни разного диаметра, устанавливаются таким образом, чтобы больший диаметр находился в верхней зоне плиты.

Инв. № подл.	Подпись и дата	Взам. инв. №

Марка элемента	Напрягаемая арматура											
	А IV ГОСТ 5781-82*						Ат IV С ГОСТ 10884-81					
	ф10	ф12	ф14	ф16	ф18	Итого	ф10	ф12	ф14	ф16	ф18	Итого
ПК47.10-6АIV.т-С7	8,64					8,64						
ПК47.10-6АтIVС.т-С7							8,64					8,64
ПК47.10-8АIV.т-С7	5,76	4,14				9,90						
ПК47.10-8АтIVС.т-С7							5,76	4,14				9,90
ПК47.12-4,5АIV.т-С7	8,64					8,64						
ПК47.12-4,5АтIVС.т-С7							8,64					8,64
ПК47.12-6АIV.т-С7	5,76	4,14				9,90						
ПК47.12-6АтIVС.т-С7							5,76	4,14				9,90
ПК47.12-8АIV.т-С7		12,42				12,42						
ПК47.12-8АтIVС.т-С7								12,42				12,42
ПК47.15-4,5АIV.т-С7	11,52					11,52						
ПК47.15-4,5АтIVС.т-С7							11,52					11,52

Разработ.	Кулахметова		
Рассчитал	Похваленская		
Проверил	Сирот		
Рук. гр.	Хуснитдинов		
ГИП	Сирот		
Гл. спец.	Горбацкий		
Нач. АПП-2	Турсумбаева		
Н. контр.	Зауэрбрей		

1.141.1-32 с.1-22 ВС

Ведомость расхода стали, кг

Стадия	Лист	Листов
Р	1	14

ТашЗНИИЭП

Копировал Машкова

Формат А4

23256 43

Инв. № подл.	Подпись и дата	Взам. инв. №

Изделия арматурные													Общий расход
Арматура класса												Всего	
A III			A I						Bp I				
ГОСТ 5781-82*									ГОСТ 6727-80*				
ф6	ф8	Итого	ф6	ф8	ф10	ф12	ф14	Итого	ф3	ф4	ф5	Итого	
—		—			2.80	—		2.80	3.66	1.18	0.29	5.13	7.93	16.57
—		—			2.80	—		2.80	3.66	1.18	0.29	5.13	7.93	16.57
—		—			2.80	—		2.80	4.97	1.18	0.29	6.44	9.24	19.14
—		—			2.80	—		2.80	4.97	1.18	0.29	6.44	9.24	19.14
—		—			2.80	—		2.80	5.30	1.36	0.29	6.95	9.75	18.39
—		—			2.80	—		2.80	5.30	1.36	0.29	6.95	9.75	18.39
—		—			2.80	—		2.80	5.30	1.36	0.29	6.95	9.75	19.65
—		—			2.80	—		2.80	5.30	1.36	0.29	6.95	9.75	19.65
—		—			2.80	—		2.80	6.61	1.36	0.29	8.26	11.06	23.48
—		—			2.80	—		2.80	6.61	1.36	0.29	8.26	11.06	23.48
0.44		0.44			—	4.44		4.44	5.01	1.64	—	6.65	11.53	23.05
0.44		0.44			—	4.44		4.44	5.01	1.64	—	6.65	11.53	23.05

23256 44

Инв. N подл.	Подпись и дата	Взам. инв. N

Марка элемента	Напрягаемая арматура											
	A IV ГОСТ 5781-82*						Ат IV С ГОСТ 10884-81					
	Ф10	Ф12	Ф14	Ф16	Ф18	Итого	Ф10	Ф12	Ф14	Ф16	Ф18	Итого
ПК47.15-6АIV т-С7	8.64	4.14				12.78						
ПК47.15-6АтIV С т-С7							8.64	4.14				12.78
ПК47.15-8АIV т-С7	2.88	12.42				15.30						
ПК47.15-8АтIV С т-С7							2.88	12.42				15.30
ПК59.10-3АIV т-С7	10.86					10.86						
ПК59.10-3АтIV С т-С7							10.86					10.86
ПК59.10-4,5АIV т-С7	14.48					14.48						
ПК59.10-4,5АтIV С т-С7							14.48					14.48
ПК59.10-6АIV т-С7		10.40	7.08			17.48						
ПК59.10-6АтIV С т-С7								10.40	7.08			17.48
ПК59.10-8АIV т-С7		20.80				20.80						
ПК59.10-8АтIV С т-С7								20.80				20.80
ПК59.12-3АIV т-С7	14.48					14.48						
ПК59.12-3АтIV С т-С7							14.48					14.48

23256 45

Инв. N подл.	Подпись и дата	Взам. инв. N

Изделия арматурные

Арматура класса													Всего	Общий расход
A III			A I						Bp I					
ГОСТ 5781-82*			ГОСТ 6727-80*											
ф6	ф8	Итого	ф6	ф8	ф10	ф12	ф14	Итого	ф3	ф4	ф5	Итого		
0.44		0.44			—	4.44		4.44	5.01	1.64	—	6.65	11.53	24.31
0.44		0.44			—	4.44		4.44	5.01	1.64	—	6.65	11.53	24.31
0.44		0.44			—	4.44		4.44	5.00	3.92	—	8.92	13.80	29.10
0.44		0.44			—	4.44		4.44	5.00	3.92	—	8.92	13.80	29.10
—		—			2.80	—		2.80	4.22	1.18	0.29	5.69	8.49	19.35
—		—			2.80	—		2.80	4.22	1.18	0.29	5.69	8.49	19.35
—		—			2.80	—		2.80	4.22	1.18	0.29	5.69	8.49	22.97
—		—			2.80	—		2.80	4.22	1.18	0.29	5.69	8.49	22.97
—		—			2.80	—		2.80	3.87	1.80	0.29	5.96	8.76	26.24
—		—			2.80	—		2.80	3.87	1.80	0.29	5.96	8.76	26.24
—		—			2.80	—		2.80	5.18	2.24	0.29	7.71	10.51	31.31
—		—			2.80	—		2.80	5.18	2.24	0.29	7.71	10.51	31.31
—		—			2.80	—		2.80	4.84	1.36	0.29	6.49	9.29	23.77
—		—			2.80	—		2.80	4.84	1.36	0.29	6.49	9.29	23.77

23256 46

Инв. N подл.	Подпись и дата	Взам. инв. N

Марка элемента	Напрягаемая арматура											
	А IV ГОСТ 5781-82*						Ат IVС ГОСТ 10884-81					
	Ф10	Ф12	Ф14	Ф16	Ф18	Итого	Ф10	Ф12	Ф14	Ф16	Ф18	Итого
ПК59.12-4,5АIV.т-С7	7.24	10.40				17.64						
ПК59.12-4,5АтIVС.т-С7							7.24	10.40				17.64
ПК59.12-6АIV.т-С7	14.48	5.20				19.68						
ПК59.12-6АтIVС.т-С7							14.48	5.20				19.68
ПК59.12-8АIV.т-С7	3.62	20.80				24.42						
ПК59.12-8АтIVС.т-С7							3.62	20.8				24.42
ПК59.15-3АIV.т-С7	10.86	5.20				16.06						
ПК59.15-3АтIVС.т-С7							10.86	5.20				16.06
ПК59.15-4,5АIV.т-С7		20.80				20.80						
ПК59.15-4,5АтIVС.т-С7								20.80				20.80
ПК59.15-6АIV.т-С7	14.48	10.40				24.88						
ПК59.15-6АтIVС.т-С7							14.48	10.40				24.88
ПК59.15-8АIV.т-С7		31.20				31.20						
ПК59.15-8АтIVС.т-С7								31.20				31.20

Инв. N подл.	Подпись и дата	Взам. инв. N

Изделия арматурные														
Арматура класса													Всего	Общий расход
A III			A I						Bp I					
ГОСТ 5781-82*									ГОСТ 6727-80*					
Ф6	Ф8	Итого	Ф6	Ф8	Ф10	Ф12	Ф14	Итого	Ф3	Ф4	Ф5	Итого		
—		—			2.80	—		2.80	4.84	1.36	0.29	6.49	9.29	26.93
—		—			2.80	—		2.80	4.84	1.36	0.29	6.49	9.29	26.93
—		—			2.80	—		2.80	4.49	1.98	0.29	6.76	9.56	29.24
—		—			2.80	—		2.80	4.49	1.98	0.29	6.76	9.56	29.24
—		—			2.80	—		2.80	6.26	2.42	0.29	8.97	11.77	36.19
—		—			2.80	—		2.80	6.26	2.42	0.29	8.97	11.77	36.19
0.44		0.44			—	4.44		4.44	5.80	1.64	—	7.44	12.32	28.38
0.44		0.44			—	4.44		4.44	5.80	1.64	—	7.44	12.32	28.38
0.44		0.44			—	4.44		4.44	5.80	1.64	—	7.44	12.32	33.12
0.44		0.44			—	4.44		4.44	5.80	1.64	—	7.44	12.32	33.12
0.44		0.44			—	4.44		4.44	6.30	4.49	—	10.79	15.67	40.55
0.44		0.44			—	4.44		4.44	6.30	4.49	—	10.79	15.67	40.55
0.44		0.44			—	4.44		4.44	6.90	4.49	—	11.39	16.27	47.47
0.44		0.44			—	4.44		4.44	6.90	4.49	—	11.39	16.27	47.47

23256 48

Инв. N подл.	Подпись и дата	Взам. инв. N

Марка элемента	Напрягаемая арматура											
	А IV ГОСТ 5781-82*						Ат IVС ГОСТ 10884-81					
	ф10	ф12	ф14	ф16	ф18	Итого	ф10	ф12	ф14	ф16	ф18	Итого
ПК62.10-3А IVт-С7	7.60	5.47				13.07						
ПК62.10-3Ат IVС т-С7							7.60	5.47				13.07
ПК62.10-4,5А IVт-С7		16.31				16.31						
ПК62.10-4,5Ат IVС т-С7								16.31				16.31
ПК62.10-6А IVт-С7	3.80	16.41				20.21						
ПК62.10-6Ат IVС т-С7							3.80	16.41				20.21
ПК62.10-8А IVт-С7		10.94	14.88			25.82						
ПК62.10-8Ат IVС т-С7								10.94	14.88			25.82
ПК62.12-3А IVт-С7	15.20					15.20						
ПК62.12-3Ат IVС т-С7							15.20					15.20
ПК62.12-4,5А IVт-С7	19.00					19.00						
ПК62.12-4,5Ат IVС т-С7							19.00					19.00
ПК62.12-6А IVт-С7	15.20		7.44			22.64						
ПК62.12-6Ат IVС т-С7							15.20		7.44			22.64

232-56

49

Инв. N подл.	Подпись и дата	Взам. инв. N

Изделия арматурные

Арматура класса													Всего	Общий расход
A III			A I						Bp I					
ГОСТ 5781-82*									ГОСТ 6727-80*					
Ф6	Ф8	Итого	Ф6	Ф8	Ф10	Ф12	Ф14	Итого	Ф3	Ф4	Ф5	Итого		
					2.80	—		2.80	4.37	1.18	0.29	5.84	8.64	21.71
					2.80	—		2.80	4.37	1.18	0.29	5.84	8.64	21.71
					2.80	—		2.80	4.37	1.18	0.29	5.84	8.64	24.95
					2.80	—		2.80	4.37	1.18	0.29	5.84	8.64	24.95
					2.80	—		2.80	5.446	2.3	0.29	8.04	10.84	31.05
					2.80	—		2.80	5.446	2.3	0.29	8.04	10.84	31.05
					2.80	—		2.80	5.912	2.3	0.29	8.51	11.31	37.13
					2.80	—		2.80	5.912	2.3	0.29	8.51	11.31	37.13
					—	4.44		4.44	5.02	1.36	0.29	6.67	11.11	26.31
					—	4.44		4.44	5.02	1.36	0.29	6.67	11.11	26.31
					—	4.44		4.44	4.67	1.98	0.29	6.94	11.38	30.38
					—	4.44		4.44	4.67	1.98	0.29	6.94	11.38	30.38
					—	4.44		4.44	6.35	2.48	0.29	9.12	13.56	36.20
					—	4.44		4.44	6.35	2.48	0.29	9.12	13.56	36.20

N

23256 50

Инв. N подл.	Подпись и дата	Взам. инв. N

Марка элемента	Напрягаемая арматура											
	А IV ГОСТ 5781-82*						Ат IV С ГОСТ 10884-81					
	Ф10	Ф12	Ф14	Ф16	Ф18	Итого	Ф10	Ф12	Ф14	Ф16	Ф18	Итого
ПК62.12-8А IV т-С7		16.41	14.88			31.29						
ПК62.12-8Ат IV С т-С7								16.41	14.88			31.29
ПК62.15-3А IV т-С7	19.00	4.20				23.20						
ПК62.15-3Ат IV С т-С7							19.00	4.20				23.20
ПК62.15-4,5А IV т-С7	19.00	5.47				24.47						
ПК62.15-4,5Ат IV С т-С7							19.00	5.47				24.47
ПК62.15-6А IV т-С7		21.88	7.44			29.32						
ПК62.15-6Ат IV С т-С7								21.88	7.44			29.32
ПК62.15-8А IV т-С7		16.41	22.32			38.73						
ПК62.15-8Ат IV С т-С7								16.41	22.32			38.73
ПК71.10-3А IV т-С7		12.54	8.53			21.07						
ПК71.10-3Ат IV С т-С7								12.54	8.53			21.07
ПК71.10-4,5А IV т-С7		18.81	8.53			27.34						
ПК71.10-4,5Ат IV С т-С7								18.81	8.53			27.34

23256 51

Инв.№ подл.	Подпись и дата	Взам.инв.№

Изделия арматурные

Арматура класса													Всего	Общий расход
AIII			AI						BpI					
ГОСТ 5781-82*									ГОСТ 6727-80*					
Ф6	Ф8	Итого	Ф6	Ф8	Ф10	Ф12	Ф14	Итого	Ф3	Ф4	Ф5	Итого		
—		—			—	4.44		4.44	6.36	2.74	0.29	9.39	13.83	45.12
—		—			—	4.44		4.44	6.36	2.74	0.29	9.39	13.83	45.12
0.44		0.44			—	4.44		4.44	6.09	1.64	—	7.73	12.61	35.81
0.44		0.44			—	4.44		4.44	6.09	1.64	—	7.73	12.61	35.81
0.44		0.44			—	4.44		4.44	5.65	2.41	—	8.06	12.94	37.41
0.44		0.44			—	4.44		4.44	5.65	2.41	—	8.06	12.94	37.41
0.44		0.44			—	4.44		4.44	5.61	6.08	—	11.69	16.57	45.89
0.44		0.44			—	4.44		4.44	5.61	6.08	—	11.69	16.57	45.89
0.44		0.44			—	4.44		4.44	5.39	6.47	—	11.86	16.74	55.47
0.44		0.44			—	4.44		4.44	5.39	6.47	—	11.86	16.74	55.47
—		—			2.80	—		2.80	4.54	1.80	0.29	6.63	9.43	30.50
—		—			2.80	—		2.80	4.54	1.80	0.29	6.63	9.43	30.50
—		—			2.80	—		2.80	4.54	1.80	0.29	6.63	9.43	36.77
—		—			2.80	—		2.80	4.54	1.80	0.29	6.63	9.43	36.77

Инв. N подл.	Подпись и дата	Взам. инв. N

Марка элемента	Напрягаемая арматура											
	А IV						Ат IVс					
	ГОСТ 5781-92*						ГОСТ 10884-81					
	ф10	ф12	ф14	ф16	ф18	Итого	ф10	ф12	ф14	ф16	ф18	Итого
ПК71.10-6А IV т-С7			34.12			34.12						
ПК71.10-6Ат IVс т-С7									34.12			34.12
ПК71.10-8А IV т-С7				33.42	14.11	47.53						
ПК71.10-8Ат IVс т-С7										33.42	14.11	47.53
ПК71.12-3А IV т-С7	17.52	6.27				23.79						
ПК71.12-3Ат IVс т-С7							17.52	6.27				23.79
ПК71.12-4,5А IV т-С7		31.35				31.35						
ПК71.12-4,5Ат IVс т-С7								31.35				31.35
ПК71.12-6А IV т-С7		18.81		22.28		41.09						
ПК71.12-6Ат IVс т-С7								18.81				41.09
ПК71.12-8А IV т-С7				44.56	14.11	58.67						
ПК71.12-8Ат IVс т-С7										44.56	14.11	58.67

23256 53

Инв.№ подл.	Подпись и дата	Взам.инв.№

Изделия арматурные													Общий расход
Арматура класса												Всего	
A III			A I						Bp I				
ГОСТ 5781-82*			ГОСТ 5781-82*						ГОСТ 6727-80*				
Ф6	Ф8	Итого	Ф6	Ф8	Ф10	Ф12	Ф14	Итого	Ф3	Ф4	Ф5	Итого		
					2.80	—		2.80	6.47	2.46	0.29	9.22	12.02	46.14
					2.80	—		2.80	6.47	2.46	0.29	9.22	12.02	46.14
					2.80	—		2.80	6.25	2.98	0.29	9.52	12.32	59.85
					2.80	—		2.80	6.25	2.98	0.29	9.52	12.32	59.85
					—	4.44		4.44	5.29	1.98	0.29	7.56	12.00	35.79
					—	4.44		4.44	5.29	1.98	0.29	7.56	12.00	35.79
					—	4.44		4.44	5.44	1.98	0.29	7.71	12.15	43.50
					—	4.44		4.44	5.44	1.98	0.29	7.71	12.15	43.50
					—	4.44		4.44	7.35	3.16	0.29	10.8	15.24	56.33
					—	4.44		4.44	7.35	3.16	0.29	10.8	15.24	56.33
					—	4.44		4.44	7.35	2.64	1.10	11.09	15.53	74.20
					—	4.44		4.44	7.35	2.64	1.10	11.09	15.53	74.20

23256 54

Инв. N подл.	Подпись и дата	Взам. инв. N

Марка элемента	Напрягаемая арматура											
	А IV ГОСТ 5781-82*						Ат IVс ГОСТ 10884-81					
	ф10	ф12	ф14	ф16	ф18	Итого	ф10	ф12	ф14	ф16	ф18	Итого
ПК71.15-3АIVт-С7	17.52	12.54				30.06						
ПК71.15-3АтIVст-С7							17.52	12.54				30.06
ПК71.15-4,5АIVт-С7		18.81		22.28		41.09						
ПК71.15-4,5АтIVст-С7								18.81		22.28		41.09
ПК71.15-6АIVт-С7			42.65	11.14		53.79						
ПК71.15-6АтIVст-С7									42.65	11.14		53.79
ПК71.15-8АIVт-С7				44.56	28.22	72.78						
ПК71.15-8АтIVст-С7										44.56	28.22	72.78

23256 55

Изделия арматурные														
Арматура класса													Всего	Общий расход
A III			A I						Bp I					
ГОСТ 5781-82*									ГОСТ 6727-80*					
ф 6	ф 8	Итого	ф 6	ф 8	ф 10	ф 12	ф 14	Итого	ф 3	ф 4	ф 5	Итого		
0,44		0,44				4,44		4,44	5,71	2,80		8,51	13,39	43,45
0,44		0,44				4,44		4,44	5,71	2,80		8,51	13,39	43,45
0,44		0,44				4,44		4,44	6,54	2,41		8,95	13,83	54,92
0,44		0,44				4,44		4,44	6,54	2,41		8,95	13,83	54,92
0,44		0,44				4,44		4,44	6,47	7,31		13,78	18,66	72,45
0,44		0,44				4,44		4,44	6,47	7,31		13,78	18,66	72,45
0,44		0,44				4,44		4,44	6,47	7,67		14,14	19,02	91,80
0,44		0,44				4,44		4,44	6,47	7,67		14,14	19,02	91,80

23256

gost.e-ecolog.ru