ТИПОВЫЕ КОНСТРУКЦИИ, ИЗДЕЛИЯ И УЗЛЫ ЗДАНИЙ И СООРУЖЕНИЙ

СЕРИЯ 1.141.1-29С

ПЛИТЫ ПЕРЕКРЫТИЙ ЖЕЛЕЗОБЕТОННЫЕ МНОГОПУСТОТНЫЕ, АРМИРОВАННЫЕ СЕТКАМИ ИЗ СТАЛИ КЛАССА Вр-I, ДЛЯ СТРОИТЕЛЬСТВА ЖИЛЫХ И ОБЩЕСТВЕННЫХ ЗДАНИЙ В РАЙОНАХ СЕЙСМИЧНОСТЬЮ 7, 8 и 9 БАЛЛОВ

ВЫПУСК 2

ПЛИТЫ ПЕРЕКРЫТИЙ С КРУГЛЫМИ ПУСТОТАМИ ДЛИНОЙ 2860 и 2260 мм, ШИРИНОЙ 1790, 1490, 1190 и 990 мм ДЛЯ СТРОИТЕЛЬСТВА В РАЙОНАХ СЕЙСМИЧНОСТЬЮ 8 БАЛЛОВ. РАБОЧИЕ ЧЕРТЕЖИ

gost.e-ecolog.ru

ЦЕНТРАЛЬНЫЙ ИНСТИТУТ ТИПОВОГО ПРОЕКТИРОВАНИЯ
ГОССТРОЯ СССР

Москва, А-445, Смольная ул. 22

Сдано в печать VIII 1986 года

Заказ № 9217 Тираж 1690 экз.

ТИПОВЫЕ КОНСТРУКЦИИ, ИЗДЕЛИЯ И УЗЛЫ ЗДАНИЙ И СООРУЖЕНИЙ

СЕРИЯ 1.141.1-29с

ПЛИТЫ ПЕРЕКРЫТИЙ ЖЕЛЕЗОБЕТОННЫЕ МНОГОПУСТОТНЫЕ, АРМИРОВАННЫЕ СЕТКАМИ ИЗ СТАЛИ КЛАССА Вр-I, ДЛЯ СТРОИТЕЛЬСТВА ЖИЛЫХ И ОБЩЕСТВЕННЫХ ЗДАНИЙ В РАЙОНАХ СЕЙСМИЧНОСТЬЮ 7, 8 и 9 БАЛЛОВ

ВЫПУСК 2

ПЛИТЫ ПЕРЕКРЫТИЙ С КРУГЛЫМИ ПУСТОТАМИ ДЛИНОЙ 2860 и 2260 мм, ШИРИНОЙ 1790, 1490, 1190 и 990 мм ДЛЯ СТРОИТЕЛЬСТВА В РАЙОНАХ СЕЙСМИЧНОСТЬЮ 8 БАЛЛОВ. РАБОЧИЕ ЧЕРТЕЖИ

РАЗРАБОТАНЫ ТАШЗНИИЭП

УТВЕРЖДЕНЫ И ВВЕДЕНЫ В ДЕЙСТВИЕ ГОСГРАЖДАНСТРОЕМ с 20.03.86 ПРИКАЗ №71 ОТ 03.03.86

ГЛ. ИНЖ. ИНСТИТУТА Л.А. МУХАМЕДШИН
НАЧ. АПМ-3 Р.К. ЯНБУЛАТОВ
ГЛ. СПЕЦ. АПМ-3 Н.Х. КАРИМОВА
ГЛ. ИНЖ. ПРОЕКТА Р.А. НАСРЕТДИНОВ

Обозначение	Наименование	Стр.
1.141.1-29с.2-01	Плита перекрытия многопустотная шириной 1790 мм	3
1.141.1-29с.2-01СБ	Плита перекрытия многопустотная шириной 1790 мм Сборочный чертеж	5
1.141.1-29с.2-02	Плита перекрытия многопустотная шириной 1490 мм	11
1.141.1-29с.2-02 СБ	Плита перекрытия многопустотная шириной 1490 мм Сборочный чертеж	13
1.141.1-29с.2-03	Плита перекрытия многопустотная шириной 1190 мм	14
1.141.1-29с.2-03 СБ	Плита перекрытия многопустотная шириной 1190 мм Сборочный чертеж	16
1.141.1-29с.2-04	Плита перекрытия многопустотная шириной 990 мм	18
1.141.1-29с.2-04 СБ	Плита перекрытия многопустотная шириной 990 мм Сборочный чертеж	20
1.141.1-29с.2-00 ВМс	Ведомость расхода стали	22

1.141.1-29с.2-00

Н.контр.	Зауэрбрей		
Нач. АПМ	Янбулатов		
Гл. спец.	Каримова		
ГИП	Насретдинов		
Разраб.	Берзон		

Содержание

Стадия	Лист	Листов
Р		1

ТашЗНИИЭП

Инв. № подл. | Подпись и дата | Взам. инв. №

Формат А4

Формат	Зона	Поз.	Обозначение	Наименование	Кол. на исполн. 1.141.1-29с.2-01-										Примечание
					—	01	02	03	04	05	06	07			
				Документация											
А4			1.141.1-29с.2-01 СБ	Сборочный чертеж	X	X	X	X	X	X	X	X			
А4			1.141.1-29с.0-00ПЗ	Пояснительная записка	X	X	X	X	X	X	X	X			
А4			1.141.1-29с.0-00ТО	Техническое описание	X	X	X	X	X	X	X	X			
А4			1.141.1-29с.2-00ВМС	Ведомость расхода стали	X	X	X	X	X	X	X	X			
А4			1.141.1-29с.0-00РМ	Ведомость расхода материалов	X	X	X	X	X	X	X	X			
				Сборочные единицы											
А4		1	1.141.1-29с.4-020	Сетка С1				1							
				Марка.	ПК29.18-8ВрIT-СВ	ПК29.18-6ВрIT-СВ	ПК29.18-4ВрIT-СВ	ПК29.18-3ВрIT-СВ	ПК23.18-8ВрIT-СВ	ПК23.18-6ВрIT-СВ	ПК23.18-4ВрIT-СВ	ПК23.18-3ВрIT-СВ			

Н.контр.	Зауэрбрей		
Нач. АПМЗ	Янбулатов		
Гл. спец.	Каримова		
ГИП	Насретдинов		
Разраб.	Берзон		

1.141.1-29с.2-01

Плита перекрытия многопустотная шириной 1790мм

Стадия	Лист	Листов
Р	1	2

ТашЗНИИЭП

Коп. Владиславлева

Формат А4

21367 4

3

Инв. № подл.	Подпись и дата	Взам. инв. №

Формат	Зона	Поз.	Обозначение	Наименование	Кол. на исполн. 1.141.1-29с.2-01–										Примечание
					—	01	02	03	04	05	06	07			
А4		1	1.141.1-29с.4-030	Сетка С8			1								
А4		1	-01	Сетка С9		1									
А4		1	1.141.1-29с.4-040	Сетка С11	1										
А4		1	1.141.1-29с.4-050	Сетка С17								1			
А4		1	-01	Сетка С18							1				
А4		1	1.141.1-29с.4-060	Сетка С25						1					
А4		1	1.141.1-29с.4-070	Сетка С29					1						
А4		2	1.141.1-29с.4-080	Сетка С33	1	1	1	1							
А4		2	1.141.1-29с.4-090	Сетка С37					1	1	1	1			
А4		3	1.141.1-29с.4-010	Каркас кр1	6										
				Детали											
А4		4	1.141.1-29с.4-100	Петля П1	4	4	4	4	4	4	4	4			
А4		5	-01	Стержень ос 1	8	8	8	8	8	8	8	8			
				Материал											
				Бетон тяжелый В15	0,62	0,62	0,62	0,62	0,49	0,49	0,49	0,49			$м^3$

1.141.1-29с.2-01	Лист 2

Коп. Владиславлева Формат А4

21367 5

4

Рис.1

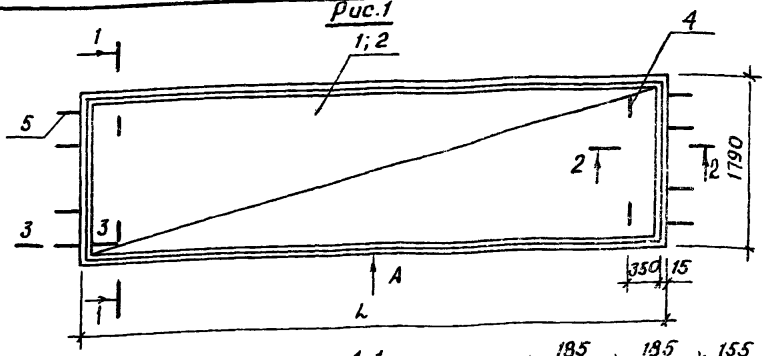

1-1

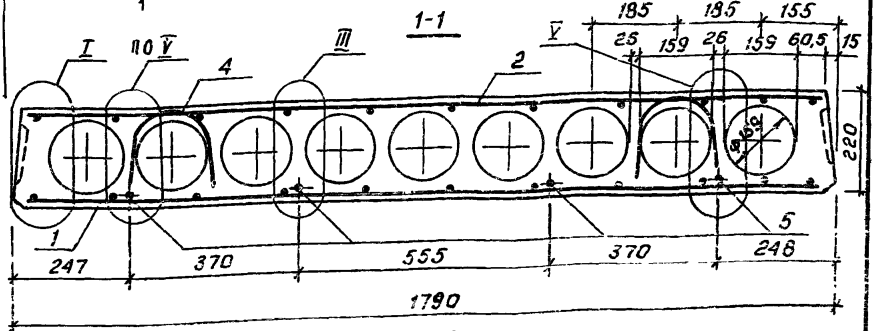

Рис.2
остальное - см рис.1

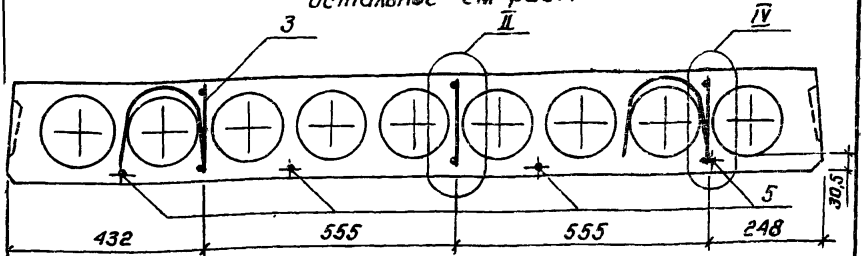

Таблицу исполнений смотреть на листе 2

				1.141.1-29с.2-01СБ			
				Плита перекрытия многопустотная шириной 1790 мм Сборочный чертеж	Стадия	Масса	Масштаб
					Р	см. табл.	
контр.	Зауэрбрей				Лист 1	Листов 6	
гл.апм3	Янбулатов						
спец.	Каримова				Ташзнииэп		
ип	Насретдинов						
разраб.	Берзон						

2 1367 6

Кр. Владиславлева

Формат А4

Обозначение	Марка	Рис.	L, мм	Масса, кг
1.141.1-29с.2-01	ПК29.18-8ВрIIТ-С8	2	2860	1550
-01	ПК29.18-6ВрIIТ-С8	1	2860	1550
-02	ПК29.18-4ВрIIТ-С8	1	2860	1550
-03	ПК29.18-3ВрIIТ-С8	1	2860	1550
-04	ПК23.18-8ВрIIТ-С8	1	2260	1225
-05	ПК23.18-6ВрIIТ-С8	1	2260	1225
-06	ПК23.18-4ВрIIТ-С8	1	2260	1225
-07	ПК23.18-3ВрIIТ-С8	1	2260	1225

Инв.№подл. | Подпись и дата | Взам.инв.№

21367 7 Кол. экземпляров Формат А4

Вид А

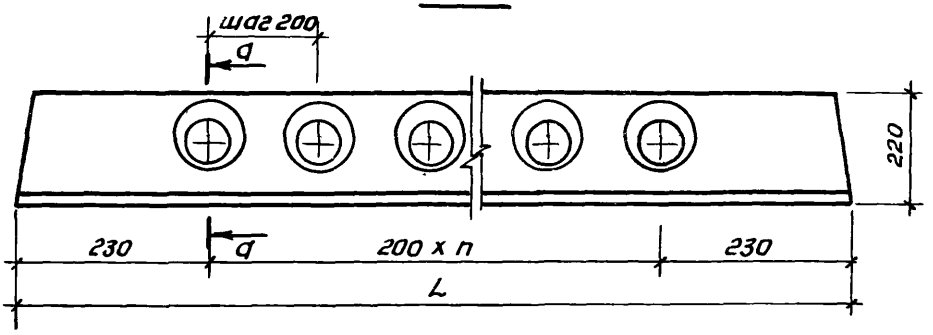

а-а

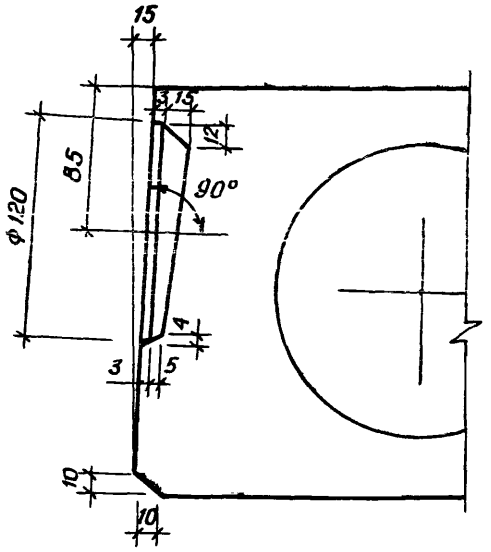

L, мм	п, шт
2860	12
2260	9

21567 8 Коп. Владиславлева Формат А4

2-2

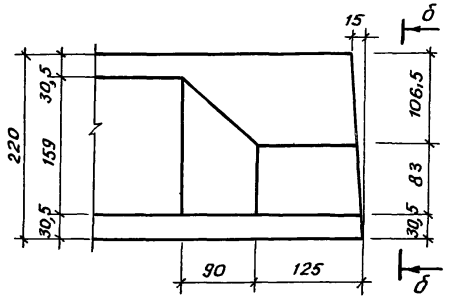

б-б

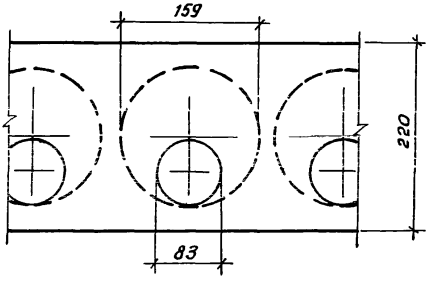

3-3

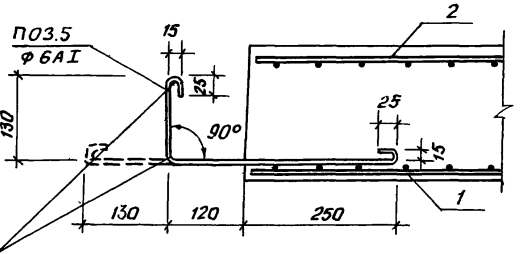

Отогнуть после снятия опалубки

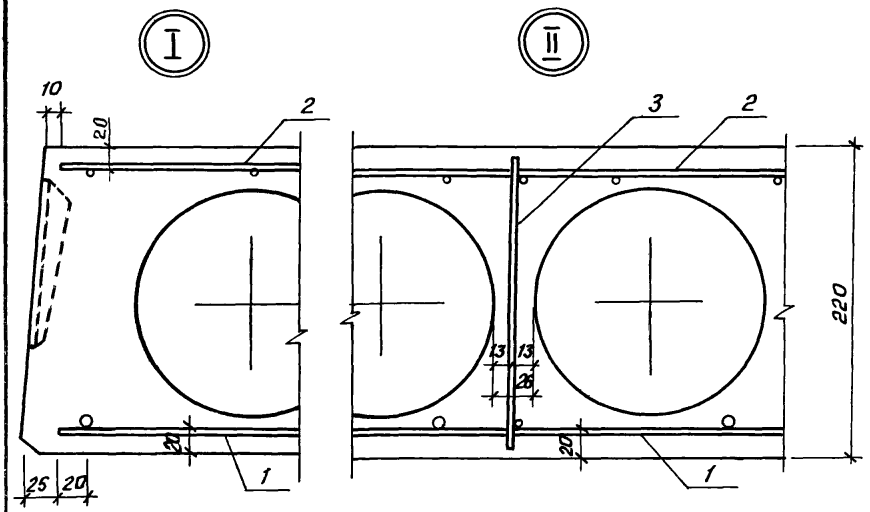

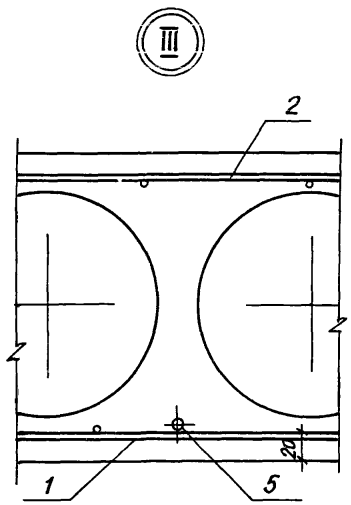

Привязка каркаса поз.3 от верха торца плиты – 10 мм

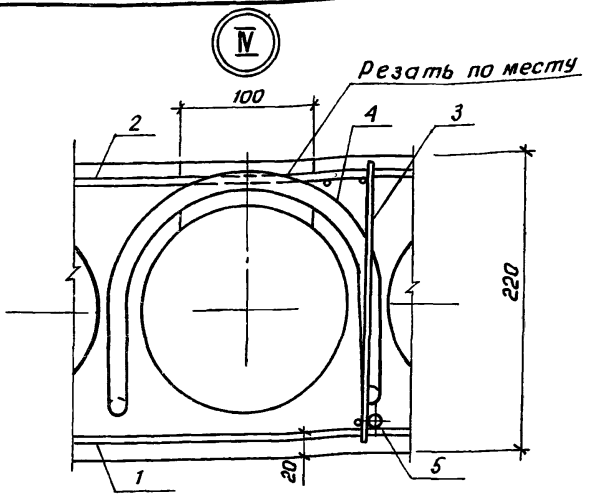

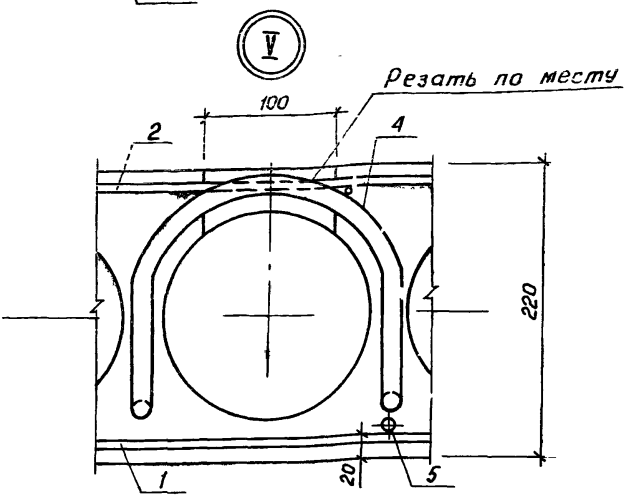

Выемка для монтажной петли размером 100х150мм устраивается после заглаживания поверхности плиты перекрытия до пропаривания. В проекте должно быть указание о заделке выемки для монтажной петли бетоном класса не ниже В12,5 после установки плиты перекрытия.

Инв. № подл.	Подпись и дата	Взам. инв. №

1.141.1-29с.2-01СБ

Лист 6

21367 11

Кор. Владославлева Формат 1.1

Инв.№ подл.	Подпись и дата	Взам.инв.№

Формат	Зона	Поз.	Обозначение	Наименование	Кол. на исполн. 1.141.1-29с.2-02 —									Примечание
					—	01	02	03	04	05	06	07		
				Документация										
А4			1.141.1-29с.2-02 СБ	Сборочный чертеж										
А4			1.141.1-29с.2-01СБ	Сборочный чертеж										листы 3÷6
А4			1.141.1-29с.0-00ПЗ	Пояснительная записка										
А4			1.141.1-29с.0-00ТО	Техническое описание										
А4			1.141.1-29с.2-00Вмс	Ведомость расхода стали										
А4			1.141.1-29с.0-00рм	Ведомость расхода материалов										
				Сборочные единицы										
А4		1	1.141.1-29с.4-020-01	Сетка С2				1						
				Марка	1К29.15-8ВрТ-С8	1К29.15-6ВрТ-С8	1К29.15-4ВрТ-С8	1К29.15-3ВрТ-С8	1К23.15-8ВрТ-С8	1К23.15-6ВрТ-С8	1К23.15-4ВрТ-С8	1К23.15-3ВрТ-С8		

Н.контр.	Зауэрбрей		1.141.1-29с.2-02
Нач.АПМЗ	Янбулатов		Плита перекрытия многопустотная шириной 1490мм
Гл.спец.	Каримов		Стадия: Р; Листы: 1; Листов: 2
ГИП	Насретдинов		ТашЗНИИЭП
Разраб.	Берзон		

Коп. Владиславлева — Формат А4

21367-12

Формат	Зона	Поз.	Обозначение	Наименование	Кол. на исполн. 1.141.1-29с.2-02 —	01	02	03	04	05	06	07			Примечание
А4		1	1.141.1-29с.4-020-02	Сетка С3			1								
А4		1	1.141.1-29с.4-030-02	Сетка С10		1									
А4		1	1.141.1-29с.4-040-01	Сетка С12	1										
А4		1	1.141.1-29с.4-050-02	Сетка С19								1			
А4		1	-03	Сетка С20							1				
А4		1	1.141.1-29с.4-060-01	Сетка С26						1					
А4		1	1.141.1-29с.4-070-01	Сетка С30					1						
А4		2	1.141.1-29с.4-080-01	Сетка С34	1	1	1	1							
А4		2	1.141.1-29с.4-090-01	Сетка С36					1	1	1	1			
				Детали											
А4		4	1.141.1-29с.4-100	Петля П1	4	4	4	4	4	4	4	4			
А4		5	-01	Стержень ОС1	6	6	6	6	6	6	6	6			
				Материал											
				Бетон тяжелый В15	0,54	0,54	0,54	0,54	0,43	0,43	0,43	0,43			м3

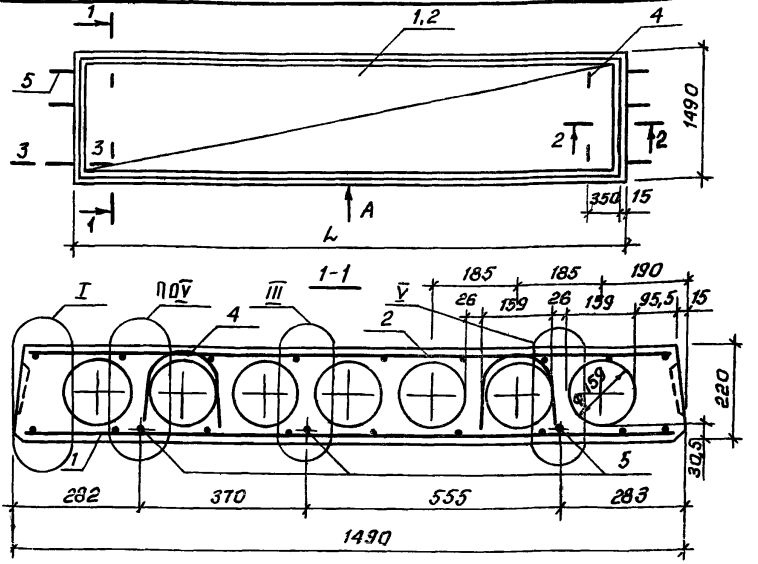

Вид А, сечение 2-2; 3-3 и узлы I; III и V см. 1.141.1-29с.2-01СБ

Обозначение	Марка	L, мм	Масса, кг
1.141.1-29с.2-02	ПК29.15-8ВрIIт-С8	2860	1350
-01	ПК29.15-6ВрIIт-С8	2860	1350
-02	ПК29.15-4ВрIIт-С8	2860	1350
-03	ПК29.15-3ВрIIт-С8	2860	1350
-04	ПК23.15-8ВрIIт-С8	2260	1075
-05	ПК23.15-6ВрIIт-С8	2260	1075
-06	ПК23.15-4ВрIIт-С8	2260	1075
-07	ПК23.15-3ВрIIт-С8	2260	1075

Н.контр.	Зауэрбрей	
Нач.Отд.	Янбулатов	
Гл.спец.	Каримова	
ГИП	Насретдинов	
Разраб.	Берзон	

1.141.1-29с.2-02СБ

Плита перекрытия многопустотная шириной 1490 мм Сборочный чертеж

Стадия	Масса	Масштаб
Р	см. табл.	
Лист	Листов 1	

ТашЗНИИЭП

Инв.№ подл. | Подпись и дата | Взам.инв.№

Формат	Зона	Поз.	Обозначение	Наименование	Кол. на исполн. 1.141.1-29с.2-03- —	01	02	03	04	05	06	07			Примечание
				Документация											
А4			1.141.1-29С.2-03СБ	Сборочный чертеж	X	X	X	X	X	X	X	X			
А4			1.141.1-29с.2-01СБ	Сборочный чертеж	X	X	X	X	X	X	X	X			листы 3÷6
А4			1.141.1-29с.0-00ПЗ	Пояснительная записка	X	X	X	X	X	X	X	X			
А4			1.141.1-29с.0-00ТО	Техническое описание	X	X	X	X	X	X	X	X			
А4			1.141.1-29с.2-00ВМС	Ведомость расхода стали	X	X	X	X	X	X	X	X			
А4			1.141.1-29с.0-00РМ	Ведомость расхода материалов	X	X	X	X	X	X	X	X			
				Сборочные единицы											
А4		1	1.141.1-29с.4-020-03	Сетка С4				1							
				Марка	ПК29.12-8ВрIт-С8	ПК29.12-6ВрIт-С8	ПК29.12-4ВрIт-С8	ПК29.12-3ВрIт-С8	ПК23.12-8ВрIт-С8	ПК23.12-6ВрIт-С8	ПК23.12-4ВрIт-С8	ПК23.12-3ВрIт-С8			

Н.контр.	Зауэрбрей		
Нач.АПМЗ	Янбулатов		
Гл.спец.	Каримова		
ГИП	Насретдинов		
Разраб.	Берзон		

1.141.1-29с.2-03

Плита перекрытия многопустотная шириной 1190 мм

Стадия	Лист	Листов
Р	1	2

ТашЗНИИЭП

Коп. Владиславлева Формат А4

Инв. № подл.	Подпись и дата	Взам. инв. №

Формат	Зона	Поз.	Обозначение	Наименование	Кол. на исполн. 1.141.1-29с.2-03- —	01	02	03	04	05	06	07			Примечание
А4		1	1.141.1-29с.4-020-04	Сетка С5			1								
А4		1	1.141.1-29с.4-040-02	Сетка С13		1									
А4		1	-03	Сетка С14	1										
А4		1	1.141.1-29с.4-050-04	Сетка С21								1			
А4		1	-05	Сетка С22							1				
А4		1	1.141.1-29с.4-060-02	Сетка С27						1					
А4		1	1.141.1-29с.4-070-02	Сетка С31					1						
А4		2	1.141.1-29с.4-080-02	Сетка С35	1	1	1	1							
А4		2	1.141.1-29с.4-090-02	Сетка С39					1	1	1	1			
А4		3	1.141.1-29с.4-010-01	Каркас КР2	6	6									
А4		3	-02	Каркас КР3					4	4					
				Детали											
А4		4	1.141.1-29с.4-100	Петля П1	4	4	4	4	4	4	4	4			
А4		5	-01	Стержень ОС1	6	6	6	6	6	6	6	6			
				Материал											
				Бетон тяжелый В15	0,40	0,40	0,40	0,40	0,33	0,33	0,33	0,33			м³

21367-16

Рис.1

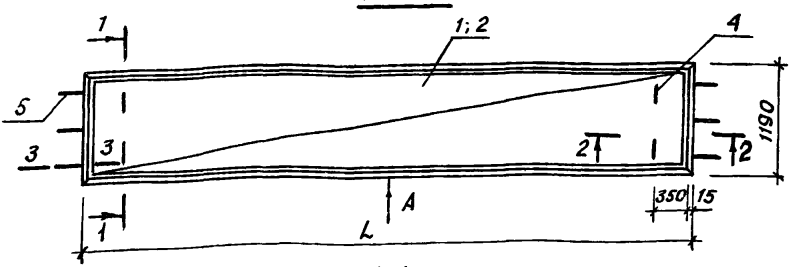

1-1

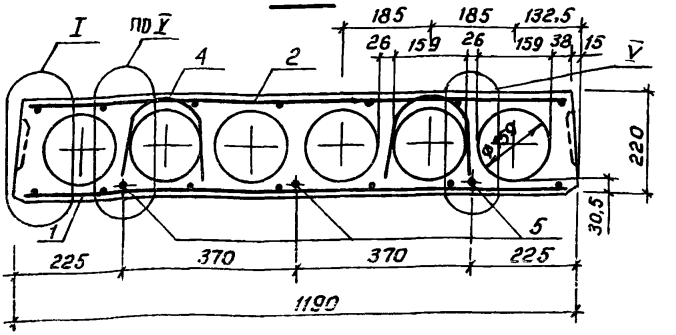

Рис.2

остальное - см. рис.1

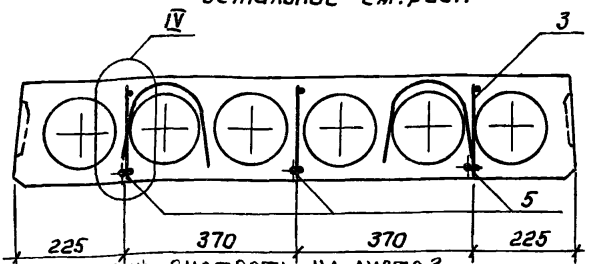

Таблицу исполнений смотреть на листе 2

Инв.№ подл.	Подпись и дата	Взам. инв.№		

Н.контр.	Зауэрбрей	
Нач. АПМЗ	Янбулатов	
Гл.спец.	Каримова	
ГИП	Насретдинов	
Разраб.	Берзон	

1.141.1-29с.2-03СБ

Плита перекрытия многопустотная шириной 1190мм Сборочный чертеж	Стадия	Масса	Масштаб
	Р	см. табл.	
	Лист 1	Листов 2	
	ТашЗНИИЭП		

Коп. Владиславлева Формат А4

Рис.3

Остальное - см. рис.1

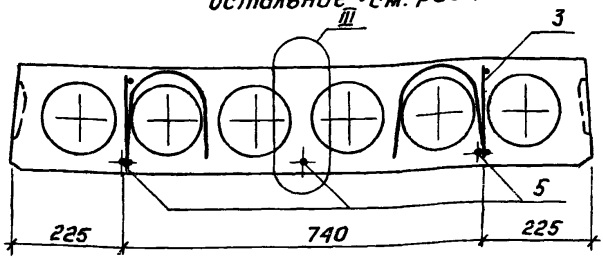

Вид А, сечение 2-2; 3-3 и узлы I; III; IV и V см. 1.141.1-29с.2-01СБ

Обозначение	Марка	Рис.	L, мм	Масса кг
1.141.1-29С.2-03	ПК29.12-8ВрIIт-С8	2	2860	1000
-01	ПК29.12-6ВрIIт-С8	2	2860	1000
-02	ПК29.12-4ВрIIт-С8	1	2860	1000
-03	ПК29.12-3ВрIIт-С8	1	2860	1000
-04	ПК23.12-8ВрIIт-С8	3	2260	825
-05	ПК23.12-6ВрIIт-С8	3	2260	825
-06	ПК23.12-4ВрIIт-С8	1	2260	825
-07	ПК23.12-3ВрIIт-С8	1	2260	825

Коп. Владиславлевс Формат А4

Форм.	Зона	Поз.	Обозначение	Наименование	Кол. на исполн. 1.141.1-29С.2-04-										Примечание
					—	01	02	03	04	05	06	07			
				Документация											
А4			1.141.1-29С.2-04 СБ	Сборочный чертеж	X	X	X	X	X	X	X	X			
А4			1.141.1-29С.2-01 СБ	Сборочный чертеж	X	X	X	X	X	X	X	X			Листы 3÷6
А4			1.141.1-29С.0-00ПЗ	Пояснительная записка	X	X	X	X	X	X	X	X			
А4			1.141.1-29С.0-00ТО	Техническое описание	X	X	X	X	X	X	X	X			
А4			1.141.1-29С.2-00ВМС	Ведомость расхода стали	X	X	X	X	X	X	X	X			
А4			1.141.1-29С.0-00РМ	Ведомость расхода материалов	X	X	X	X	X	X	X	X			
				Сборочные единицы											
А4		1	1.141.1-29С.4-020-05	Сетка С6				1							
				Марка	ПК29.10-8ВрIт-СВ	ПК29.10-6ВрIт-СВ	ПК29.10-4ВрIт-СВ	ПК29.10-3ВрIт-СВ	ПК23.10-6ВрIт-СВ	ПК23.10-5ВрIт-СВ	ПК23.10-4ВрIт-СВ	ПК23.10-3ВрIт-СВ			

Н.контр.	Заузрбрей		
Нач.АПМЗ	Янбулатов		
Гл.спец.	Каримова		
ГИП	Насретдинов		
Разраб.	Берзон		

1.141.1-29С.2-04

Плита перекрытия многопустотная шириной 990 мм

Стадия	Лист	Листов
Р	1	2

ТашЗНИИЭП

Коп. Владиславлева Формат А4

Инв. № подл. | Подпись и дата | Взам. инв. №

Формат	Зона	Поз.	Обозначение	Наименование	Кол. на исполн. 1.141.1-29с.2-04- —	01	02	03	04	05	06	07			Примечание
А4		1	1.141.1-29с.4-020-06	Сетка С7			1								
А4		1	1.141.1-29с.4-040-04	Сетка С15		1									
А4		1	-05	Сетка С16	1										
А4		1	1.141.1-29с.4-050-06	Сетка С23								1			
А4		1	-07	Сетка С24							1				
А4		1	1.141.1-29с.4-060-03	Сетка С28						1					
А4		1	1.141.1-29с.4-070-03	Сетка С32					1						
А4		2	1.141.1-29с.4-080-03	Сетка С36	1	1	1	1							
А4		2	1.141.1-29с.4-090-03	Сетка С40					1	1	1	1			
А4		3	1.141.1-29с.4-010-01	Каркас КР 2	4	4									
А4		3	-02	Каркас КР 3					4	4					
				Детали											
А4		4	1.141.1-29с.4-100	Петля П1	4	4	4	4	4	4	4	4			
А4		5	-01	Стержень ос 1	4	4	4	4	4	4	4	4			
				Материал											
				Бетон тяжелый В15	0,33	0,33	0,33	0,33	0,26	0,26	0,26	0,26			м3

02 1361-20

Рис.1

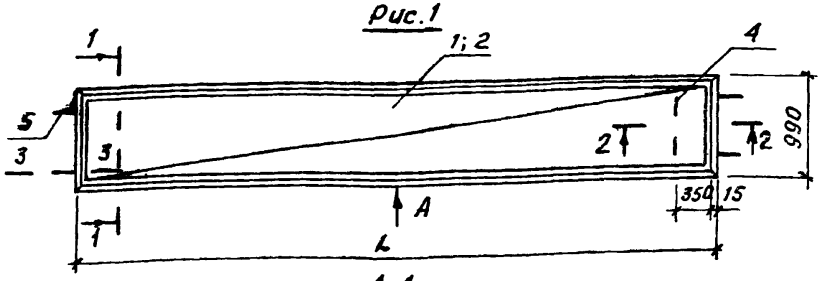

1-1

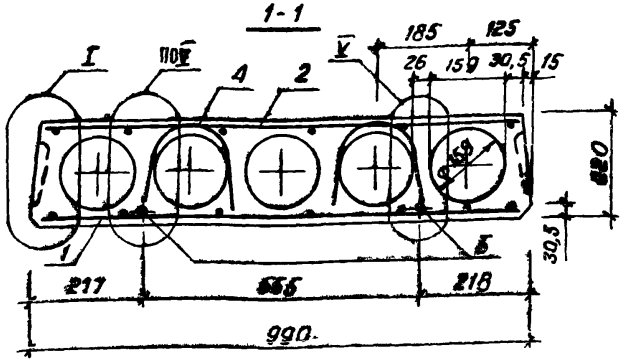

Рис.2

остальное - см. рис. 1

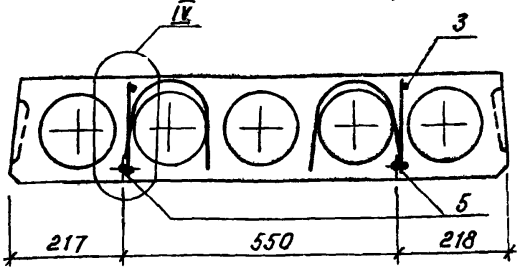

Вид А, сечение 2-2; 3-3 и узлы I; IV и V см. 1.141.1-29с.2-01СБ
Таблицу исполнений смотреть на листе 2

		1.141.1-29с. 2-04 СБ		
		Плита перекрытия многопустотная шириной 990 мм Сборочный чертеж	Стадия	Масса	Масштаб
			Р	См. табл.	
			Лист 1	Листов 2	
Н.контр.	Зауэрбрей		ТашЗНИИЭП		
Нач.отд.	Янбухатов				
Гл.спец.	Каримова				
ГИП	Насретдинов				
Разраб.	Берзан				

Обозначение	Марка	Рис.	L, мм	Масса, кг
1.141.1-29с.2-04	ПК29.10-8ВрIT-С8	2	2860	825
-01	ПК29.10-6ВрIT-С8	2	2860	825
-02	ПК29.10-4ВрIT-С8	1	2860	825
-03	ПК29.10-3ВрIT-С8	1	2860	825
-04	ПК23.10-8ВрIT-С8	2	2260	650
-05	ПК23.10-6ВрIT-С8	2	2260	650
-06	ПК23.10-4ВрIT-С8	1	2260	650
-07	ПК23.10-3ВрIT-С8	1	2260	650

Инв.№ подл. | Подпись и дата | Взам. инв.№

Изм. 22 Кол. Владиславлева Формат А4

Ведомость расхода стали на элемент, кг

Марка элемента	Изделия арматурные							
	Арматура класса							Всего
	A-I			Bp-I				
	ГОСТ 5781-82*			ГОСТ 6727-80				
	ф6	ф10	Итого	ф3	ф4	ф5	Итого	
ПК29.18-8BpIT-C8	1,04	2,80	3,84	2,58	3,40	6,63	12,61	16,45
ПК23.18-8BpIT-C8	1,04	2,80	3,84	2,82	3,20	—	6,02	9,86
ПК29.18-6BpIT-C8	1,04	2,80	3,84	2,58	1,60	5,07	9,25	13,09
ПК23.18-6BpIT-C8	1,04	2,80	3,84	2,82	2,60	—	5,42	9,26
ПК29.18-4BpIT-C8	1,04	2,80	3,84	2,58	1,60	4,68	8,86	12,70
ПК23.18-4BpIT-C8	1,04	2,80	3,84	2,82	2,00	—	4,82	8,66
ПК29.18-3BpIT-C8	1,04	2,80	3,84	2,58	1,60	3,51	7,69	11,53
ПК23.18-3BpIT-C8	1,04	2,80	3,84	2,82	1,80	—	4,62	8,46
ПК29.15-8BpIT-C8	0,78	2,80	3,58	2,16	1,30	5,85	9,31	12,89
ПК23.15-8BpIT-C8	0,78	2,80	3,58	2,40	2,60	—	5,00	8,58
ПК29.15-6BpIT-C8	0,78	2,80	3,58	2,16	1,30	4,29	7,75	11,33
ПК23.15-6BpIT-C8	0,78	2,80	3,58	2,40	2,00	—	4,40	7,98
ПК29.15-4BpIT-C8	0,78	2,80	3,58	2,16	1,30	3,51	6,97	10,55
ПК23.15-4BpIT-C8	0,78	2,80	3,58	2,40	1,80	—	4,20	7,78
ПК29.15-3BpIT-C8	0,78	2,80	3,58	2,16	1,30	3,12	6,58	10,16
ПК23.15-3BpIT-C8	0,78	2,80	3,58	2,40	1,60	—	4,00	7,58
ПК29.12-8BpIT-C8	0,78	2,80	3,58	2,73	1,10	4,68	8,51	12,09
ПК23.12-8BpIT-C8	0,78	2,80	3,58	2,40	2,20	—	4,60	8,18
ПК29.12-6BpIT-C8	0,78	2,80	3,58	2,73	1,10	4,29	8,12	11,70

Н.контр.	Зауэрбрей	
Нач.АПТ	Яндулаков	
Гл.спец.	Каритова	
ГИП	Насретдинов	
Разраб.	Юсупджанов	

1.141.1-29 С.2-00 ВМС

Ведомость расхода стали

Стадия	Лист	Листов
Р	1	2

ТашЗНИИЭП

Ведомость расхода стали на элемент, кг

Марка элемента	Изделия арматурные							
	Арматура класса							Всего
	A-I			Bp-I				
	ГОСТ 5781-82*			ГОСТ 6727-80				
	Ф6	Ф10	Итого	Ф3	Ф4	Ф5	Итого	
ПК23.12-6BpIT-C8	0,78	2,80	3,58	2,40	1,60	—	4,00	7,58
ПК29.12-4BpIT-C8	0,78	2,80	3,58	1,77	1,10	2,73	5,60	9,18
ПК23.12-4BpIT-C8	0,78	2,80	3,58	1,92	1,40	—	3,32	6,90
ПК29.12-3BpIT-C8	0,78	2,80	3,58	1,77	1,10	2,34	5,21	8,79
ПК23.12-3BpIT-C8	0,78	2,80	3,58	1,92	1,20	—	3,12	6,70
ПК29.10-8BpIT-C8	0,52	2,80	3,32	2,14	0,90	4,29	7,33	10,65
ПК23.10-8BpIT-C8	0,52	2,80	3,32	2,10	1,80	—	3,90	7,22
ПК29.10-6BpIT-C8	0,52	2,80	3,32	2,14	0,90	3,51	6,55	9,87
ПК23.10-6BpIT-C8	0,52	2,80	3,32	2,10	1,40	—	3,50	6,82
ПК29.10-4BpIT-C8	0,52	2,80	3,32	1,55	0,90	2,34	4,79	8,11
ПК23.10-4BpIT-C8	0,52	2,80	3,32	1,62	1,20	—	2,82	6,14
ПК29.10-3BpIT-C8	0,52	2,80	3,32	1,50	0,90	1,95	4,35	7,67
ПК23.10-3BpIT-C8	0,52	2,80	3,32	1,62	1,00	—	2,62	5,94

Инв.№ подл. | Подпись и дата | Взам.инв.№

gost.e-ecolog.ru