ТИПОВЫЕ КОНСТРУКЦИИ, ИЗДЕЛИЯ И УЗЛЫ ЗДАНИЙ И СООРУЖЕНИЙ

СЕРИЯ 1.141.1-29С

ПЛИТЫ ПЕРЕКРЫТИЙ ЖЕЛЕЗОБЕТОННЫЕ МНОГОПУСТОТНЫЕ, АРМИРОВАННЫЕ СЕТКАМИ ИЗ СТАЛИ КЛАССА B_p-I, ДЛЯ СТРОИТЕЛЬСТВА ЖИЛЫХ И ОБЩЕСТВЕННЫХ ЗДАНИЙ В РАЙОНАХ СЕЙСМИЧНОСТЬЮ 7, 8 и 9 БАЛЛОВ

ВЫПУСК 1

ПЛИТЫ ПЕРЕКРЫТИЙ С КРУГЛЫМИ ПУСТОТАМИ ДЛИНОЙ 2860 и 2260 мм, ШИРИНОЙ 1790, 1490, 1190 и 990 мм ДЛЯ СТРОИТЕЛЬСТВА В РАЙОНАХ СЕЙСМИЧНОСТЬЮ 7 БАЛЛОВ. РАБОЧИЕ ЧЕРТЕЖИ

2 1366
ЦЕНА 0-48

gost.e-ecolog.ru

ЦЕНТРАЛЬНЫЙ ИНСТИТУТ ТИПОВОГО ПРОЕКТИРОВАНИЯ
ГОССТРОЯ СССР

Москва, А-445, Смольная ул., 22

Сдано в печать VII 1986 года

Заказ № 9255 Тираж 1690 экз.

ТИПОВЫЕ КОНСТРУКЦИИ, ИЗДЕЛИЯ И УЗЛЫ ЗДАНИЙ И СООРУЖЕНИЙ

СЕРИЯ 1.141.1-29С

ПЛИТЫ ПЕРЕКРЫТИЙ ЖЕЛЕЗОБЕТОННЫЕ МНОГОПУСТОТНЫЕ, АРМИРОВАННЫЕ СЕТКАМИ ИЗ СТАЛИ КЛАССА Вр-I, ДЛЯ СТРОИТЕЛЬСТВА ЖИЛЫХ И ОБЩЕСТВЕННЫХ ЗДАНИЙ В РАЙОНАХ СЕЙСМИЧНОСТЬЮ 7, 8 и 9 БАЛЛОВ

ВЫПУСК 1

ПЛИТЫ ПЕРЕКРЫТИЙ С КРУГЛЫМИ ПУСТОТАМИ ДЛИНОЙ 2860 и 2260 мм, ШИРИНОЙ 1790, 1490, 1190 и 990 мм ДЛЯ СТРОИТЕЛЬСТВА В РАЙОНАХ СЕЙСМИЧНОСТЬЮ 7 БАЛЛОВ. РАБОЧИЕ ЧЕРТЕЖИ

РАЗРАБОТАНЫ ТАШЗНИИЭП

УТВЕРЖДЕНЫ И ВВЕДЕНЫ В ДЕЙСТВИЕ ГОСГРАЖДАНСТРОЕМ С 20.03.86, ПРИКАЗ №71 ОТ 03.03.86

ГЛ. ИНЖ. ИНСТИТУТА Л.А. МУХАМЕДШИН
НАЧ. АПМ-3 Р.К. ЯНБУЛАТОВ
ГЛ. СПЕЦ. АПМ-3 Н.Х. КАРИМОВА
ГЛ. ИНЖ. ПРОЕКТА Р.А. НАСРЕТДИНОВ

Обозначение	Наименование	Стр.
1.141.1-29с.1-01	Плита перекрытия многопустотная шириной 1790 мм	3
1.141.1-29с.1-01СБ	Плита перекрытия многопустотная шириной 1790 мм Сборочный чертеж	5
1.141.1-29с.1-02	Плита перекрытия многопустотная шириной 1490 мм	11
1.141.1-29с.1-02СБ	Плита перекрытия многопустотная шириной 1490 мм Сборочный чертеж	13
1.141.1-29с.1-03	Плита перекрытия многопустотная шириной 1190 мм	14
1.141.1-29с.1-03СБ	Плита перекрытия многопустотная шириной 1190 мм Сборочный чертеж	16
1.141.1-29с.1-04	Плита перекрытия многопустотная шириной 990 мм	18
1.141.1-29с.1-04СБ	Плита перекрытия многопустотная шириной 990 мм Сборочный чертеж	20
1.141.1-29с.1-00ВМС	Ведомость расхода стали	22

1.141.1-29с,1-00

Н.контр.	Зауэрбрей		
Нач.АПМЗ	Янбулатов		
Гл.спец	Каритова		
ГИП	Насретдинов		
Разраб.	Берзон		

Содержание

Стадия	Лист	Листов
Р		1

ТашЗНИИЭП

Инв.№ подл. | Подпись и дата | Взам.инв.№

Формат	Зона	Поз.	Обозначение	Наименование	Кол. на исполн. 1.141.1-29с.1-01-										Примечание
					—	01	02	03	04	05	06	07			
				Документация											
А4			1.141.1-29с.1-01СБ	Сборочный чертеж	X	X	X	X	X	X	X	X			
А4			1.141.1-29с.0-00ПЗ	Пояснительная записка	X	X	X	X	X	X	X	X			
А4			1.141.1-29с.0-00ТО	Техническое описание	X	X	X	X	X	X	X	X			
А4			1.141.1-29с.1-00ВМС	Ведомость расхода стали	X	X	X	X	X	X	X	X			
А4			1.141.1-29с.0-00РМ	Ведомость расхода материалов	X	X	X	X	X	X	X	X			
				Сборочные единицы											
А4		1	1.141 1-29с 4-020	Сетка с 1				1							
				Марка	ПК29.18-8ВрIт-с7	ПК29.18-6ВрIт-с7	ПК29.18-4ВрIт-с7	ПК29.18-3ВрIт-с7	ПК23.18-8ВрIт-с7	ПК23.18-6ВрIт-с7	ПК23.18-4ВрIт-с7	ПК23.18-3ВрIт-с7			

Н.контр.	Зауэрбрей		
Нач.АПМЗ	Янбулатов		
Гл.спец.	Каримова		
ГИП	Насретдинов		
Разраб.	Берзон		

1.141.1-29с.1-01

Плита перекрытия многопустотная шириной 1790 мм

Стадия	Лист	Листов
Р	1	2

ТашЗНИИЭП

Коп. Владиславлева Формат А4

Инв.№ подл.	Подпись и дата	Взам. инв.№

Формат	Зона	Поз.	Обозначение	Наименование	Кол. на исполн. 1.141.1-29с.1-01—									Примечание
					—	01	02	03	04	05	06	07		
А4		1	1.141.1-29с.4-030	Сетка с8			1							
А4		1	-01	Сетка с9		1								
А4		1	1.141.1-29с.4-040	Сетка с11	1									
А4		1	1.141.1-29с.4-050	Сетка с17								1		
А4		1	-01	Сетка с18							1			
А4		1	1.141.1-29с.4-060	Сетка с25						1				
А4		1	1.141.1-29с.4-070	Сетка с29					1					
А4		2	1.141.1-29с.4-080	Сетка с33	1	1	1	1						
А4		2	1.141.1-29с.4-090	Сетка с37					1	1	1	1		
А4		3	1.141.1-29с.4-010	Каркас кр1	6									
				Детали										
А4		4	1.141.1-29с.4-100	Петля П1	4	4	4	4	4	4	4	4		
А4		5	-01	Стержень ОС1	4	4	4	4	4	4	4	4		
				Материал										
				Бетон тяжелый В15	0,62	0,62	0,62	0,62	0,49	0,49	0,49	0,49		м³

2356 5

Рис. 1

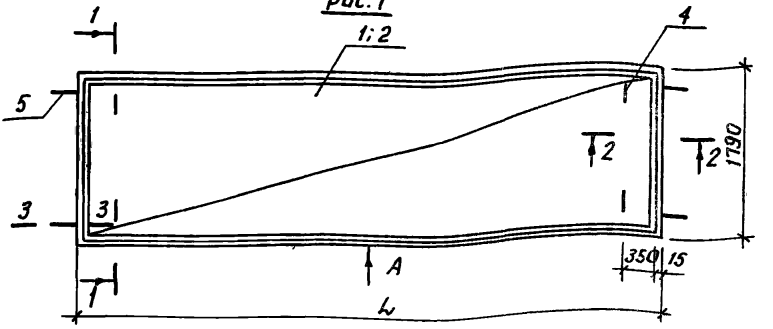

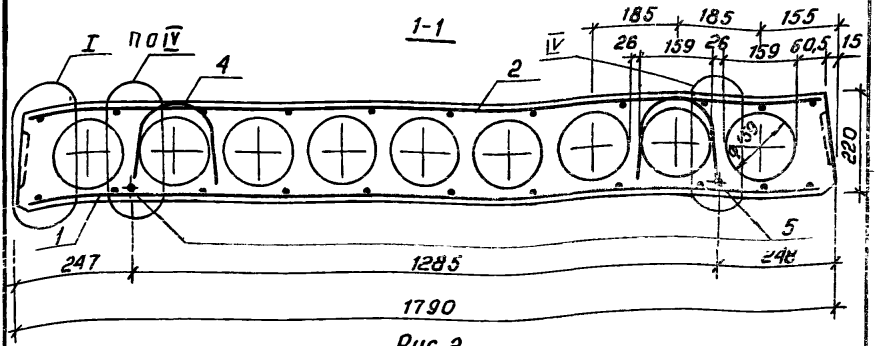

Рис. 2

остальное - см. рис. 1

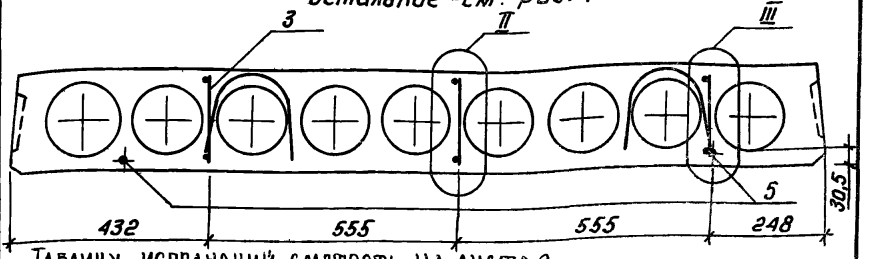

Таблицу исполнений смотреть на листе 2.

Н.контр.	Зауэрбрей		
Нач. Авиз	Янбулатов		
Гл. спец.	Каримова		
ГИП	Насретдинов		
Разраб	Берзон		

1.141.1-23с.1-01СБ

Плита перекрытия многопустотная шириной 1790 мм Сборочный чертеж

Стадия	Масса	Масштаб
Р	см. табл.	
Лист 1	Листов 6	

ТашЗНИИЭП

Обозначение	Марка	Рис.	L, мм	Масса, кг
1.141.1-29с.1-01	ПК29.18-8ВрIIIт-С7	2	2860	1550
-01	ПК29.18-6ВрIIIт-С7	1	2860	1550
-02	ПК29.18-4ВрIIIт-С7	1	2860	1550
-03	ПК29.18-3ВрIIIт-С7	1	2860	1550
-04	ПК23.18-8ВрIIIт-С7	1	2260	1225
-05	ПК23.18-6ВрIIIт-С7	1	2260	1225
-06	ПК23.18-4ВрIIIт-С7	1	2260	1225
-07	ПК23.18-3ВрIIIт-С7	1	2260	1225

Вид А

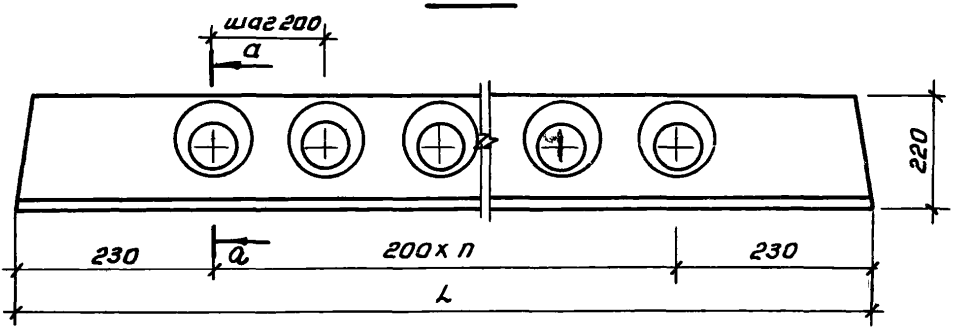

а-а

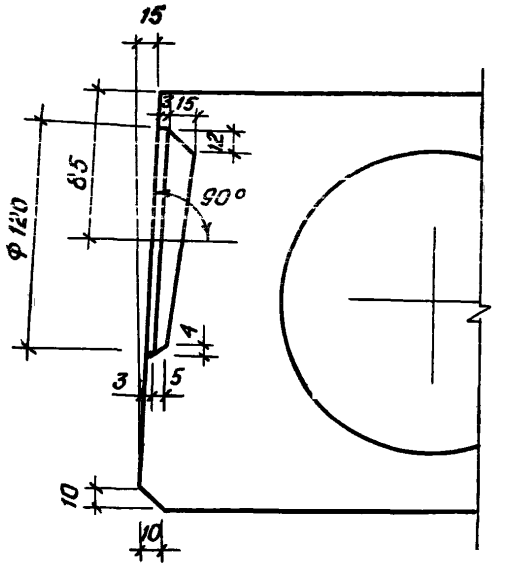

L, мм	n, шт
2860	12
2260	9

21366 8 Коп Владислава Формат А4

2-2

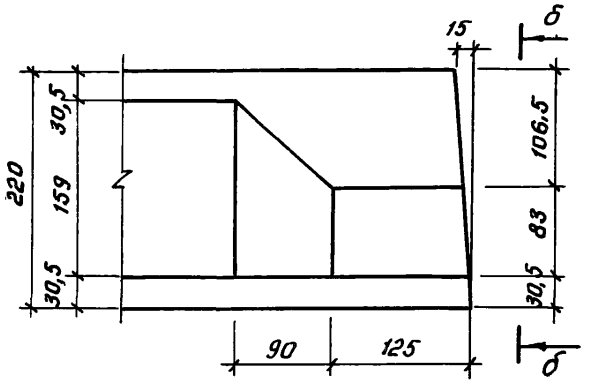
15
б
220
30,5
159
30,5
106,5
83
30,5
90
125
б

б-б

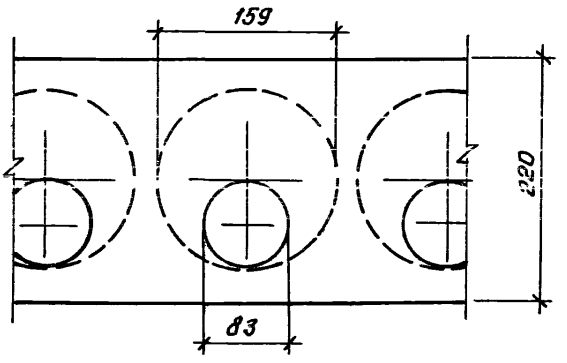
159
220
83

3-3

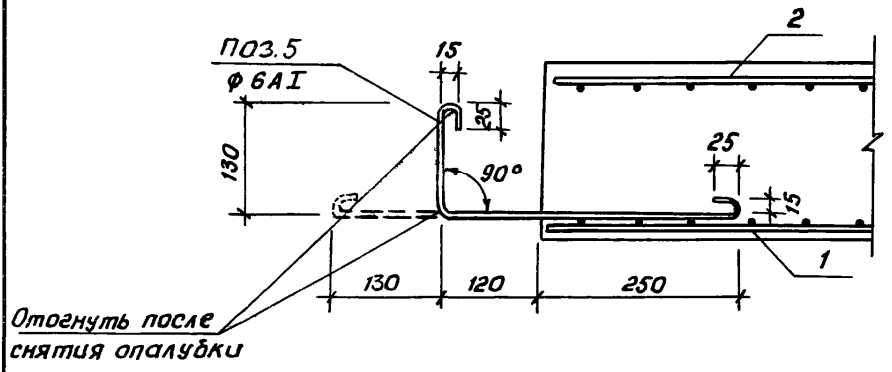
Поз.5
ф 6AI
15
25
130
90°
2
25
15
1
130
120
250
Отогнуть после снятия опалубки

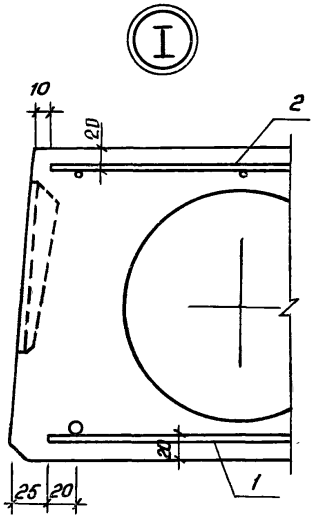

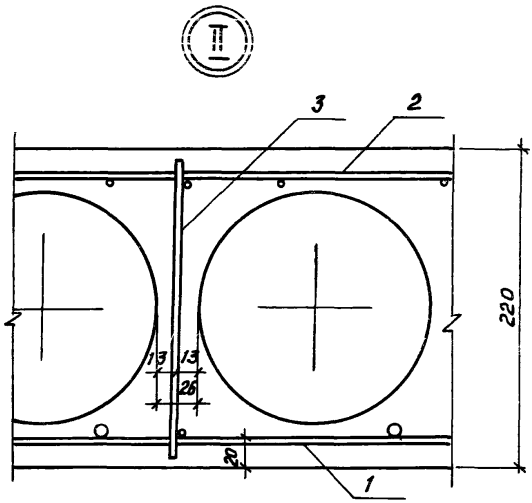

Привязка каркаса поз.3 от верха торца плиты – 10 мм

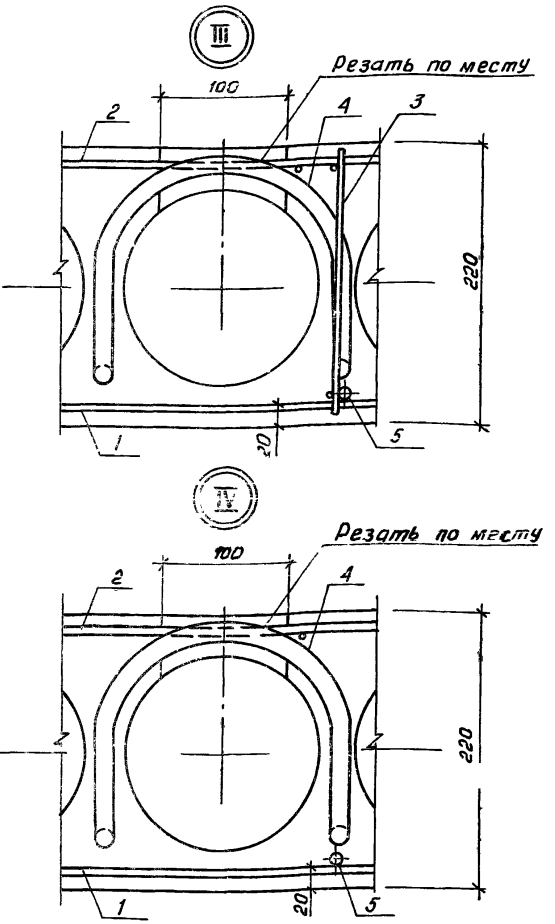

Выемка для монтажной петли размером 100×150мм устраивается после заглаживания поверхности плиты перекрытия до пропаривания. В проекте должно быть указание о заделке выемки для монтажной петли бетоном класса не ниже В12,5 после установки плиты перекрытия.

Инв. № подл.	Подпись и дата	Взам. инв. №

Формат	Зона	Поз	Обозначение	Наименование	Кол. на исполн 1.141.1-29с.1-02- —	01	02	03	04	05	06	07			Примечание
				Документация											
А4			1.141.1-29с.1-02 СБ	Сборочный чертеж	×	×	×	×	×	×	×	×			
А4			1.141.1-29с 1-01 СБ	Сборочный чертеж	×	×	×	×	×	×	×	×			Листы:5
А4			1.141.1-29с.0-00ПЗ	Пояснительная записка	×	×	×	×	×	×	×	×			
А4			1.141.1-29с.0-00ТО	Техническое описание	×	×	×	×	×	×	×	×			
А4			1.141.1-29с.1-00ВМС	Ведомость расхода стали	×	×	×	×	×	×	×	×			
			1.141.1-29с.0-00РМ	Ведомость расхода материалов	×	×	×	×	×	×	×	×			
А4		1		Сборочные единицы											
			1.141.1-29с.4-020-01	Сетка С2				1							
				Марка	ПК29.15-8ВрIT-С7	ПК29.15-6ВрIT-С7	ПК29.15-4ВрIT-С7	ПК29.15-3ВрIT-С7	ПК23.15-8ВрIT-С7	ПК23.15-6ВрIT-С7	ПК23.15-4ВрIT-С7	ПК23.15-3ВрIT-С7			

Н. контр.	Зауэрбрей		1.141.1-29с.1-02
Нач. АПиЗ	Янбулатов		
Гл. спец.	Каримова		Плита перекрытия многопустотная шириной 1490 мм
ГИП	Насретдинов		Стадия: Р; Лист: 1; Листов: 2
Разраб.	Берзон		ТашЗНИИЭП

Кол. Владиславлева — Формат А4

Формат	Зона	Поз.	Обозначение	Наименование	Кол. на исполн. 1.141.1-29с.1-02–										Примечание
					—	01	02	03	04	05	06	07			
А4		1	1.141.1-29с.4-020-02	Сетка с3			1								
А4		1	1.141.1-29с.4-030-02	Сетка с10		1									
А4		1	1.141.1-29с.4-040-01	Сетка с12	1										
А4		1	1.141.1-29с.4-050-02	Сетка с19								1			
А4		1	-03	Сетка с20							1				
А4		1	1.141.1-29с 4-060-01	Сетка с26						1					
А4		1	1.141.1-29с.4-070-01	Сетка с30					1						
А4		2	1.141.1-29с.4-080-01	Сетка с34	1	1	1	1							
А4		2	1.141.1-29с.4-090-01	Сетка с38					1	1	1	1			
				Детали											
А4		4	1.141.1-29с.4-100	Петля П1	4	4	4	4	4	4	4	4			
А4		5	-01	Стержень ос1	4	4	4	4	4	4	4	4			
				Материал											
				Бетон тяжелый В15	0,54	0,54	0,54	0,54	0,43	0,43	0,43	0,43			м³

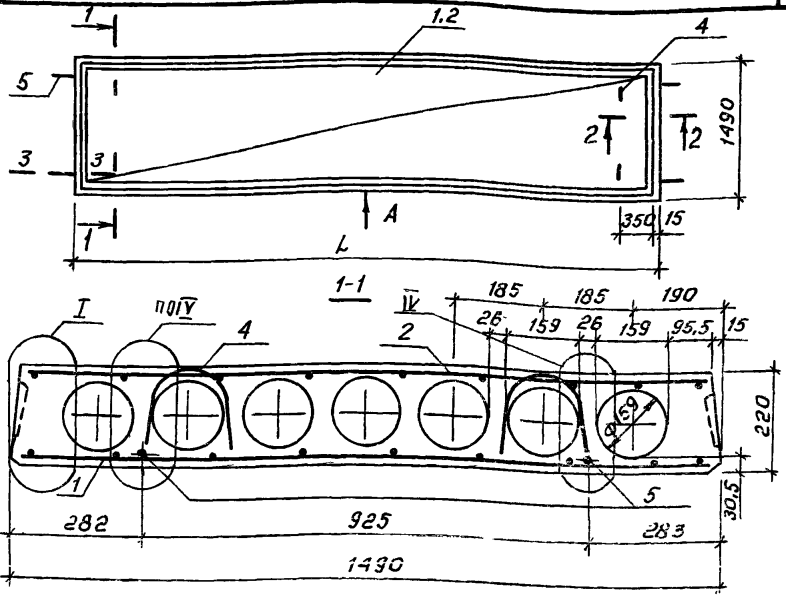

Вид А, сечение 2-2; 3-3 и узлы I и IV см. 1.141.1-29с.1-01СБ.

Обозначение	Марка	L, мм	Масса, кг
1.141.1-29с.1-02	ПК29.15-8ВрIт-С7	2860	1350
-01	ПК29.15-6ВрIт-С7	2860	1350
-02	ПК29.15-4ВрIт-С7	2860	1350
-03	ПК29.15-3ВрIт-С7	2860	1350
-04	ПК23.15-8ВрIт-С7	2260	1075
-05	ПК23.15-6ВрIт-С7	2260	1075
-06	ПК23.15-4ВрIт-С7	2260	1075
-07	ПК23.15-3ВрIт-С7	2260	1075

контр.	Зауэрбрей	
Н.АПИЗ	Янбулатов	
спец.	Каримова	
ГИП	Насретдинов	
Израб.	Берзон	

1.141.1-29с.1-02СБ

Плита перекрытия многопустотная шириной 1490 мм Сборочный чертеж

Стадия	Масса	Масштаб
Р	см. табл.	
Лист	Листов 1	

ТашЗНИИЭП

Формат	Зона	Поз.	Обозначение	Наименование	Кол. на исполн. 1.141.1-29с.1-03 —										Примечание
					—	01	02	03	04	05	06	07			
				Документация											
А4			1.141.1-29с.1-03СБ	Сборочный чертеж	X	X	X	X	X	X	X	X			
А4			1.141.1-29с.1-01СБ	Сборочный чертеж	X	X	X	X	X	X	X	X			Листы 3÷6
А4			1.141.1-29с.0-00ПЗ	Пояснительная записка	X	X	X	X	X	X	X	X			
А4			1.141.1-29с.0-00ТО	Техническое описание	X	X	X	X	X	X	X	X			
А4			1.141.1-29с.1-00ВМС	Ведомость расхода стали	X	X	X	X	X	X	X	X			
А4			1.141.1-29с.0-00РМ	Ведомость расхода материалов	X	X	X	X	X	X	X	X			
				Сборочные единицы											
А4		1	1.141.1-29с.4-020-03	Сетка С4				1							
				Марка	ПК29.12-8ВрIт-с7	ПК29.12-6ВрIт-с7	ПК29.12-4ВрIт-с7	ПК29.12-3ВрIт-с7	ПК23.12-8ВрIт-с7	ПК23.12-6ВрIт-с7	ПК23.12-4ВрIт-с7	ПК23.12-3ВрIт-с7			

Н. контр.	Зауэрбрей	
Нач. АПМЗ	Янбулатов	
Гл. спец.	Каримова	
ГИП	Насретдинов	
Разраб.	Берзон	

1.141.1-29 С.1-03

Плата перекрытия многопустотная шириной 1190 мм

Стадия	Лист	Листов
Р	1	2

ТашЗНИИЭП

Коп. Владиславлева Формат А4

21356 15

Инв. № подл.	Подпись и дата	Взам. инв. №

Формат	Зона	Поз.	Обозначение	Наименование	Кол. на исполн. 1.141.1-29с.1-03-										Примечание
					—	01	02	03	04	05	06	07			
А4		1	1.141.1-29с.4-020-04	Сетка с5			1								
А4		1	1.141.1-29с.4-040-02	Сетка с13		1									
А4		1	-03	Сетка с14	1										
А4		1	1.141.1-29с.4-050-04	Сетка с21								1			
А4		1	-05	Сетка с22							1				
А4		1	1.141.1-29с.4-060-02	Сетка с27						1					
А4		1	1.141.1-29с.4-070-02	Сетка с31					1						
А4		2	1.141.1-29с.4-080-02	Сетка с35	1	1	1	1							
А4		2	1.141.1-29с 4-090-02	Сетка с39					1	1	1	1			
А4		3	1.141.1-29с.4-010-01	Каркас КР2	6	6									
А4		3	-02	Каркас КР3					4	4					
				Детали											
А4		4	1.141.1-29с.4-100	Петля П1	4	4	4	4	4	4	4	4			
А4		5	-01	Стержень ОС1	4	4	4	4	4.	4	4	4			
				Материал											
				Бетон тяжелый В15	0,40	0,40	0,40	0,40	0,33	0,33	0,33	0,33			м3

21366 16

1.141.1-29с.1-03 Лист 2

Коп. Владиславлева Формат А4

15

Рис.1

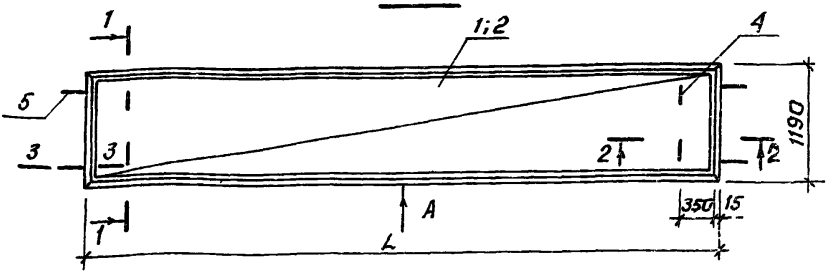

1-1

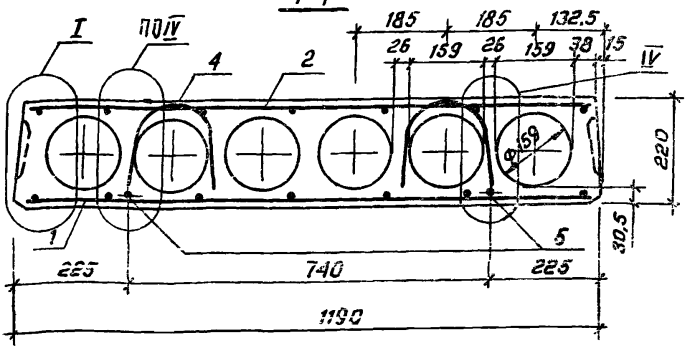

Рис.2

остальное - см. рис. 1

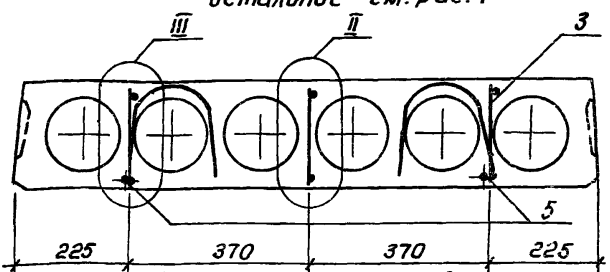

ТАБЛИЦУ ИСПОЛНЕНИЙ СМОТРЕТЬ НА ЛИСТЕ 2

				1.141.1-29с.1-03 СБ			
				Плита перекрытия многопустотная шириной 1190 мм Сборочный чертеж	Стадия	Масса	Масштаб
					Р	см. табл.	
Н.контр.	Зауэрбрей				Лист 1	Листов 2	
Нач. АПМЗ	Янбулатов						
Гл.спец.	Каримова						
ГИП	Насретдинов				ТашЗНИИЭП		
Разраб.	Берзон						

Инв. № подл. | Подпись и дата | Взам. инв. №

21366 17

Кат. Владимирова Формат А4

Рис.3

остальное - см. рис. 1

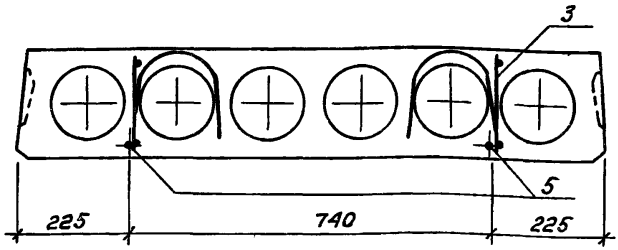

Вид А, сечение 2-2; 3-3 и узлы I; II; III и IV см. 1.141.1-29с.1-01СБ

Обозначение	Марка	Рис.	L, мм	Масса кг
1.141.1-29с.1-03	ПК29.12-8ВрIIIт-С7	2	2860	1000
-01	ПК29.12-6ВрIIIт-С7	2	2860	1000
-02	ПК29.12-4ВрIIIт-С7	1	2860	1000
-03	ПК29.12-3ВрIIIт-С7	1	2860	1000
-04	ПК23.12-8ВрIIIт-С7	3	2260	825
-05	ПК23.12-6ВрIIIт-С7	3	2260	825
-06	ПК23.12-4ВрIIIт-С7	1	2260	825
-07	ПК23.12-3ВрIIIт-С7	1	2260	825

Формат	Зона	Поз.	Обозначение	Наименование	Кол. на исполн. 1.141.1-29с.1-04 —	01	02	03	04	05	06	07			Примечание
				Документация											
А4			1.141.1-29с.1-04СБ	Сборочный чертеж	X	X	X	X	X	X	X	X			
А4			1.141.1-29с.1-01СБ	Сборочный чертеж	X	X	X	X	X	X	X	X			Листы 3÷6
А4			1.141.1-29с.0-00ПЗ	Пояснительная записка	X	X	X	X	X	X	X	X			
А4			1.141.1-29с.0-00ТО	Техническое описание	X	X	X	X	X	X	X	X			
А4			1.141.1-29с.1-00ВМС	Ведомость расхода стали	X	X	X	X	X	X	X	X			
А4			1.141.1-29с.0-00РМ	Ведомость расхода материалов	X	X	X	X	X	X	X	X			
				Сборочные единицы											
А4		1	1.141.1-29с.4-020-05	Сетка С6				1							
				Марка	ПК29.10-8ВрIт-С7	ПК29.10-6ВрIт-С7	ПК29.10-4ВрIт-С7	ПК29.10-3ВрIт-С7	ПК23.10-8ВрIт-С7	ПК23.10-6ВрIт-С7	ПК23.10-4ВрIт-С7	ПК23.10-3ВрIт-С7			

Н.контр.	Зауэрбрей		
Нач.Апт.з	Янбулатов		
Гл.спец.	Каримова		
ГИП	Насретдинов		
Разраб.	Берзон		

1.141.1-29с.1-04

Плита перекрытия многопустотная шириной 990мм

Стадия	Лист	Листов
Р	1	2

ТашЗНИИЭП

Коп. Владиславлева

Формат А4

21566 19

Формат	Зона	Поз.	Обозначение	Наименование	Кол. на исполн. 1.141.1-29с.1-04 —	01	02	03	04	05	06	07			Примечание
А4		1	1.141.1-29с.4-020-06	Сетка С7			1								
А4		1	1.141.1-29с.4-040-04	Сетка С15		1									
А4		1	-05	Сетка С16	1										
А4		1	1.141.1-29с.4-050-06	Сетка С23								1			
А4		1	-07	Сетка С24							1				
А4		1	1.141.1-29с.4-060-03	Сетка С28						1					
А4		1	1.141.1-29с.4-070-03	Сетка С32					1						
А4		2	1.141.1-29с.4-080-03	Сетка С36	1	1	1	1							
А4		2	1.141.1-29с.4-090-03	Сетка С40					1	1	1	1			
А4		3	1.141.1-29с.4-010-01	Каркас КР2	4	4									
А4		3	-02	Каркас КР3					4	4					
				Детали											
А4		4	1.141.1-29с.4-100	Петля П1	4	4	4	4	4	4	4	4			
А4		5	-01	Стержень ОС1	4	4	4	4	4	4	4	4			
				Материал											
				Бетон тяжелый В15	0,33	0,33	0,33	0,33	0,26	0,26	0,26	0,26			м3

Рис.1

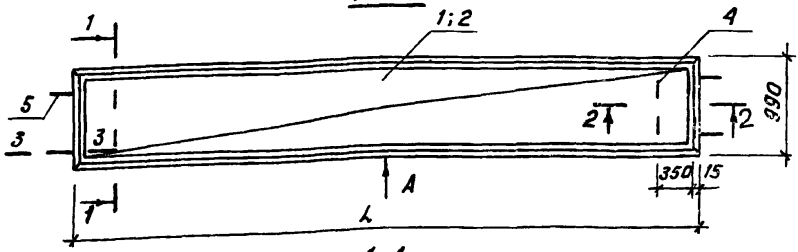

1-1

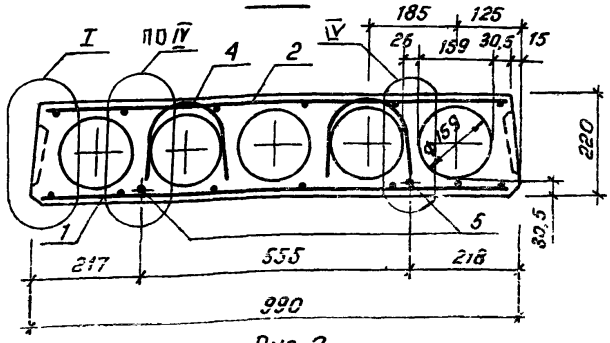

Рис. 2

остальное - см. рис. 1

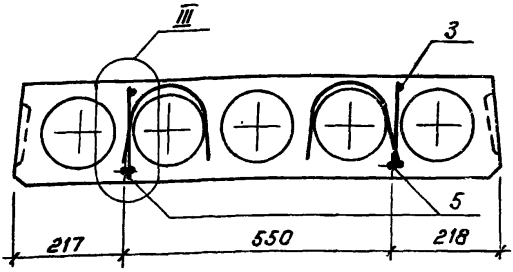

Вид А, сечение 2-2; 3-3 и узлы I; III и IV см 1.141.1-29с.1-01СБ

Таблицу исполнений смотреть на листе 2

				1.141.1-29с.1-04СБ			
				Плита перекрытия многопустотная шириной 990мм Сборочный чертеж	Стадия	Масса	Масштаб
					Р	см. табл.	
контр.	Зауэрбрей				Лист 1	Листов 2	
нч. АПМ	Янбулатов						
.спец.	Каримова						
ип	Насретдинов				ТашЗНИИЭП		
зрав.	Бергзон						

Обозначение	Марка	Рис.	L, мм	Масса, кг
1.141.1-29с.1-04	ПК29.10-8ВрIIТ-С7	2	2860	825
-01	ПК29.10-6ВрIIТ-С7	2	2860	825
-02	ПК29.10-4ВрIIТ-С7	1	2860	825
03	ПК29.10-3ВрIIТ-С7	1	2860	825
04	ПК23.10-8ВрIIТ-С7	2	2260	650
05	ПК23.10-6ВрIIТ-С7	2	2260	650
06	ПК23.10-4ВрIIТ-С7	1	2260	650
07	ПК23.10-3ВрIIТ-С7	1	2260	650

Ведомость расхода стали на элемент, кг

Марка элемента	Изделия арматурные							
	Арматура класса							Всего
	А-I			Вр-I				
	ГОСТ 5781-82*			ГОСТ 6727-80				
	Ф6	Ф10	Итого	Ф3	Ф4	Ф5	Итого	
ПК29.18-8ВрIT-C7	0,52	2,80	3,32	2,58	3,40	6,63	12,61	15,93
ПК23.18-8ВрIT-C7	0,52	2,80	3,32	2,82	3,20	—	6,02	9,34
ПК29.18-6ВрIT-C7	0,52	2,80	3,32	2,58	1,60	5,07	9,25	12,57
ПК23.18-6ВрIT-C7	0,52	2,80	3,32	2,82	2,60	—	5,42	8,74
ПК29.18-4ВрIT-C7	0,52	2,80	3,32	2,58	1,60	4,68	8,86	12,18
ПК23.18-4ВрIT-C7	0,52	2,80	3,32	2,82	2,00	—	4,82	8,14
ПК29.18-3ВрIT-C7	0,52	2,80	3,32	2,58	1,60	3,51	7,69	11,01
ПК23.18-3ВрIT-C7	0,52	2,80	3,32	2,82	1,80	—	4,62	7,94
ПК29.15-8ВрIT-C7	0,52	2,80	3,32	2,16	1,30	5,85	9,31	12,63
ПК23.15-8ВрIT-C7	0,52	2,80	3,32	2,40	2,60	—	5,00	8,32
ПК29.15-6ВрIT-C7	0,52	2,80	3,32	2,16	1,30	4,29	7,75	11,07
ПК23.15-6ВрIT-C7	0,52	2,80	3,32	2,40	2,00	—	4,40	7,72
ПК29.15-4ВрIT-C7	0,52	2,80	3,32	2,16	1,30	3,51	6,97	10,29
ПК23.15-4ВрIT-C7	0,52	2,80	3,32	2,40	1,80	—	4,20	7,52
ПК29.15-3ВрIT-C7	0,52	2,80	3,32	2,16	1,30	3,12	6,58	9,90
ПК23.15-3ВрIT-C7	0,52	2,80	3,32	2,40	1,60	—	4,00	7,32
ПК29.12-8ВрIT-C7	0,52	2,80	3,32	2,73	1,10	4,68	8,51	11,83
ПК23.12-8ВрIT-C7	0,52	2,80	3,32	2,40	2,20	—	4,60	7,92
ПК29.12-6ВрIT-C7	0,52	2,80	3,32	2,73	1,10	4,29	8,12	11,44

Взам. инв. №

Подпись и дата

Инв. № подл.

Н. контр.	Зауэрбрей	
Нач. АПМЗ	Янбулатов	
Гл. спец.	Каримова	
ГИП	Насретдинов	
Разраб.	Юсупджанов	

1.141.1-29С.1-008МС

Ведомость расхода стали

Стадия	Лист	Листов
Р	1	2

ТашЗНИИЭП

Ведомость расхода стали на элемент, кг

Марка элемента	Изделия арматурные							Всего
	Арматура класса							
	A-I			Bp-I				
	ГОСТ 5781-82*			ГОСТ 6727-80				
	ф6	ф10	Итого	ф3	ф4	ф5	Итого	
ПК23.12-6BpIT-C7	0,52	2,80	3,32	2,40	1,60	—	4,00	7,32
ПК29.12-4BpIT-C7	0,52	2,80	3,32	1,77	1,10	2,73	5,60	8,92
ПК23.12-4BpIT-C7	0,52	2,80	3,32	1,92	1,40	—	3,32	6,64
ПК29.12-3BpIT-C7	0,52	2,80	3,32	1,77	1,10	2,34	5,21	8,53
ПК23.12-3BpIT-C7	0,52	2,80	3,32	1,92	1,20	—	3,12	6,44
ПК29.10-8BpIT-C7	0,52	2,80	3,32	2,14	0,90	4,29	7,33	10,65
ПК23.10-8BpIT-C7	0,52	2,80	3,32	2,10	1,80	—	3,90	7,22
ПК29.10-6BpIT-C7	0,52	2,80	3,32	2,14	0,90	3,51	6,55	9,87
ПК23.10-6BpIT-C7	0,52	2,80	3,32	2,10	1,40	—	3,50	6,82
ПК29.10-4BpIT-C7	0,52	2,80	3,32	1,55	0,90	2,34	4,79	8,11
ПК23.10-4BpIT-C7	0,52	2,80	3,32	1,62	1,20	—	2,82	6,14
ПК29.10-3BpIT-C7	0,52	2,80	3,32	1,50	0,90	1,95	4,35	7,67
ПК23.10-3BpIT-C7	0,52	2,80	3,32	1,62	1,00	—	2,62	5,94

gost.e-ecolog.ru