ТИПОВЫЕ КОНСТРУКЦИИ, ИЗДЕЛИЯ И УЗЛЫ ЗДАНИЙ И СООРУЖЕНИЙ

СЕРИЯ 1.141.1-28с

ПЛИТЫ ПЕРЕКРЫТИЙ ЖЕЛЕЗОБЕТОННЫЕ МНОГОПУСТОТНЫЕ, АРМИРОВАННЫЕ СЕТКАМИ ИЗ СТАЛИ КЛАССА А-III, ДЛЯ СТРОИТЕЛЬСТВА ЖИЛЫХ И ОБЩЕСТВЕННЫХ ЗДАНИЙ В РАЙОНАХ СЕЙСМИЧНОСТЬЮ 7, 8 и 9 БАЛЛОВ

ВЫПУСК 4

ПЛИТЫ ПЕРЕКРЫТИЙ С КРУГЛЫМИ ПУСТОТАМИ ДЛИНОЙ 2860 и 2260мм, ШИРИНОЙ 1790, 1490, 1190 и 990мм. АРМАТУРНЫЕ ИЗДЕЛИЯ. РАБОЧИЕ ЧЕРТЕЖИ

2 1364

gost.e-ecolog.ru

ТИПОВЫЕ КОНСТРУКЦИИ, ИЗДЕЛИЯ И УЗЛЫ ЗДАНИЙ И СООРУЖЕНИЙ

СЕРИЯ 1.141.1-28с

ПЛИТЫ ПЕРЕКРЫТИЙ ЖЕЛЕЗОБЕТОННЫЕ МНОГОПУСТОТНЫЕ, АРМИРОВАННЫЕ СЕТКАМИ ИЗ СТАЛИ КЛАССА А-III, ДЛЯ СТРОИТЕЛЬСТВА ЖИЛЫХ И ОБЩЕСТВЕННЫХ ЗДАНИЙ В РАЙОНАХ СЕЙСМИЧНОСТЬЮ 7, 8 и 9 БАЛЛОВ

ВЫПУСК 4

ПЛИТЫ ПЕРЕКРЫТИЙ С КРУГЛЫМИ ПУСТОТАМИ ДЛИНОЙ 2860 и 2960мм, ШИРИНОЙ 1790, 1490, 1190 и 990мм. АРМАТУРНЫЕ ИЗДЕЛИЯ. РАБОЧИЕ ЧЕРТЕЖИ

РАЗРАБОТАНЫ ТАШЗНИИЭП

УТВЕРЖДЕНЫ И ВВЕДЕНЫ В ДЕЙСТВИЕ ГОСГРАЖДАНСТРОЕМ С 20.03.86 ПРИКАЗ № 71 ОТ 03.03.86

ГЛ.ИНЖ.ИНСТИТУТА Л.А.МУХАМЕДШИН
НАЧ. АПМ-3 Р.К.ЯНБУЛАТОВ
ГЛ.СПЕЦ.АПМ-3 Н.Х.КАРИМОВА
ГЛ.ИНЖ.ПРОЕКТА Р.А.НАСРЕТДИНОВ

Обозначение	Наименование	Стр
1.141.1-28с.4-010	Каркас (кр1... кр2)	3
1.141.1-28с.4-010СБ	Каркас (кр1... кр2) Сборочный чертеж	4
1.141.1-28с.4-020	Сетка (с1... с6)	5
1.141.1-28с.4-020СБ	Сетка (с1... с6) Сборочный чертеж	6
1.141 1-28с.4-030	Сетка (с7... с11)	7
1.141.1-28с.4-030СБ	Сетка (с7... с11) Сборочный чертеж	8
1.141 1-28с.4-040	Сетка (с12... с15)	9
1.141.1-28с.4-040СБ	Сетка (с12... с15) Сборочный чертеж	10
1 141 1-28с 4-050	Сетка (с16... с19)	11
1.141 1-28с.4-050СБ	Сетка (с16... с19) Сборочный чертеж	12
1.141.1-28с.4-060	Сетка (с20... с23)	13
1.141.1-28с.4-060СБ	Сетка (с20... с23) Сборочный чертеж	14
1.141.1-28с.4-070	Петля п1; стержень (ос1... ос2)	15

Инв.№подл. | Подпись и дата | Взам.инв.№

Н.контр	Зауэрбрей		
Нач.АПМЗ	Янбулатов		
Гл.спец.	Каритава		
ГИП	Насретдинов		
Разраб.	Берзон		

1.141.1-28с.4-000

Содержание

Стадия	Лист	Листов
Р		1

ТашЗНИИЭП

Формат	Зона	Поз.	Обозначение	Наименование	Кол	Примечание
				Документация		
А4			1.141.1-28с.0-00ТО	Техническое описание		
				Переменные данные		
				Для исполнений:		
				1.141.1-28с.4-010		кр 1
				Детали		
БЧ		1	1.141.1-28с.4-011	ф4ВрI, ГОСТ 6727-80, ℓ=740	2	0,07кг
БЧ		2	1.141.1-28с.4-012	ф4ВрI, ГОСТ 6727-80, ℓ=205	8	0,02кг
				1.141.1-28с.4-010-01		кр 2
				Детали		
БЧ		1	1.141.1-28с.4-013	ф3ВрI, ГОСТ 6727-80, ℓ=740	2	0,04кг
БЧ		2	1.141.1-28с.4-014	ф3ВрI, ГОСТ 6727-80, ℓ=205	8	0,01кг

Инв.№ подл. | Подпись и дата | Взам. инв.№

Н.контр	Зауэрбрей		
Нач. АПМ 3	Янбулатов		
Гл. спец.	Каримова		
ГИП	Насретдинов		
Разраб.	Берзон		

1.141.1-28с 4-010

Каркас (кр1...кр2)

Стадия	Лист	Листов
Р		1

ТашЗНИИЭП

21364 4

Формат А4

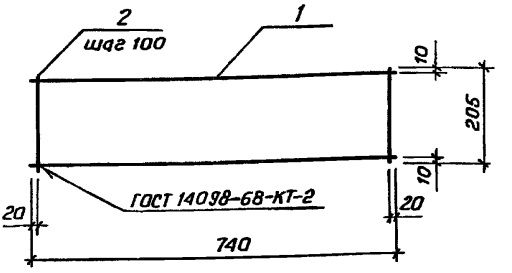

Обозначение	Марка	Масса, кг
1.141.1-28с 4-010	Кр1	0,30
-01	Кр2	0,16

Инв.№ подл. | Подпись и дата | Взам.инв.№

Н.контр.	Зауэрбрей		
Нач.АПМЗ	Янаулатов		
Гл.спец.	Каримова		
ГИП	Насретдинов		
Разраб.	Берзон		

1.141.1-28с 4-010СБ

Каркас (Кр1... Кр2)
Сборочный чертеж

Стадия	Масса	Масштаб
Р	см табл.	
Лист	Листов 1	

ТашЗНИИЭП

Инв. Владимирова Формат А4

Инв.№ подл.	Подпись и дата	Взам. инв.№

Формат	Зона	Поз.	Обозначение	Наименование	Кол. на испалн. 1.141.1-28с.4-020–										Примечание
					—	01	02	03	04	05					
				Документация											
А4			1.141.1-28с.0-0010	Техническое описание											
				Детали											
БЧ		1	1.141.1-28с.4-021	ф6AIII, ГОСТ5781-82,* ℓ=2840	8		6		5						0,63кг
БЧ		1	1.141.1-28с.4-022	ф8AIII, ГОСТ5781-82,* ℓ=2840		7		6		5					1,12кг
БЧ		2	1.141.1-28с.4-023	ф4BpI, ГОСТ6727-80, ℓ=1740	10	10									0,16кг
БЧ		2	1.141.1-28с.4-024	ℓ=1440			10	10							0,13кг
БЧ		2	1.141.1-28с.4-025	ℓ=1140					10	10					0,11кг

Н. контр.	Зауэрбрей	
Нач. АПМ 3	Янбулатов	
Гл. спец.	Каримова	
ГИП	Насретдинов	
Разраб.	Берзон	

1.141.1-28с.4-020

Сетка (с1...с6)

Стадия	Лист	Листов
Р		1

ТашЗНИИЭП

Коп. Владиславлева

Формат А4

2136 9 6

5

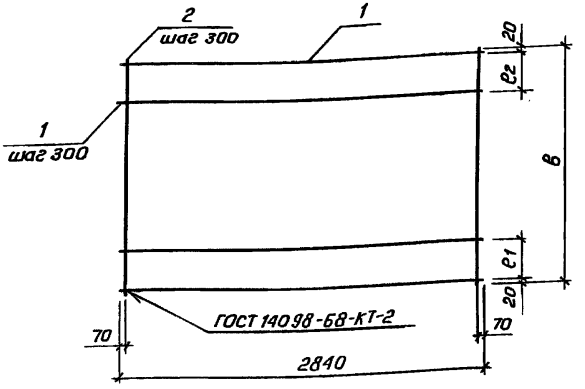

Обозначение	Марка	в, мм	c1, мм	c2, мм	Масса, кг
1.141.1-28с.4-020	С1	1740	100	100	6,56
-01	С2	1740	200	300	9,44
-02	С3	1440	200	300	5,08
-03	С4	1440	200	300	8,02
-04	С5	1140	200	300	4,25
-05	С6	1140	200	300	6,70

Инв.№ подл. | Подпись и дата | Взам.инв.№

Н.контр.	Зауэрбрей	
Нач.АПМЗ	Янбулатов	
Гл.спец.	Каримова	
ГИП	Насретдинов	
Разраб.	Берзон	

1.141.1-28с.4-020 СБ

Сетка (С1...С6) Сборочный чертеж

Стадия	Масса	Масштаб
Р	см. табл.	
Лист	Листов 1	

ТашЗНИИЭП

Инв.№подл.	Подпись и дата	Взам. инв.№

Формат	Зона	Поз.	Обозначение	Наименование	Кол. на исполн. 1.141.1-28с.4-030– —	01	02	03	04						Примечание
				Документация											
А4			1.141.1-28с.0-ООТО	Техническое описание	X	X	X	X	X						
				Детали											
Бч		1	1.141.1-28с.4-021	ф6АIII, ГОСТ 5781-82, *ℓ=2840	9	8	6	5	6						0,63кг
Бч		2	1.141.1-28с.4-023	ф4ВрI, ГОСТ 6727-80, ℓ=1740	10										0,16кг
Бч		2	1.141.1-28с.4-024	ℓ=1440		10									0,13кг
Бч		2	1.141.1-28с.4-025	ℓ=1140			10								0,11кг
Бч		2	1.141.1-28с.4-031	ℓ=940				10	10						0,09кг

Н.контр.	Здуэрбрей	
Нач.АПМЗ	Янбулатов	
Гл.спец.	Каримова	
ГИП	Насретдинов	
Разраб.	Берзон	

1.141.1-28с.4-030

Сетка (С7...С11)

Стадия	Лист	Листов
Р		1

ТашЗНИИЭП

Коп. Владиславлева

Формат А4

21364 8

7

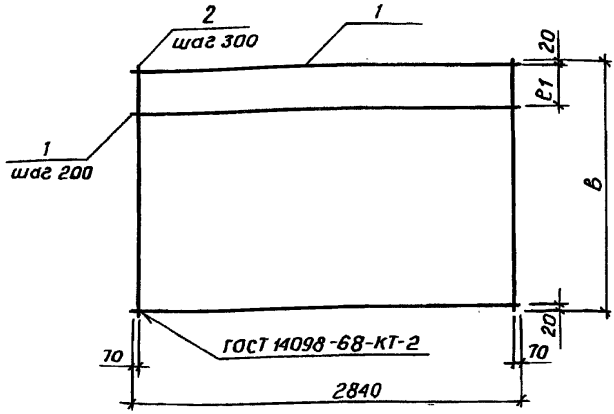

Обозначение	Марка	в, мм	e1, мм	Масса, кг
1.141.1-28с.4-030	С7	1740	300	7,27
-01	С8	1440	200	6,34
-02	С9	1140	300	4,88
-03	С10	940	300	3,24
-04	С11	940	100	3,87

Н.контр.	Зауэрбрей		
Нач. АПМЭ	Янбулатов		
Гл.спец.	Каритова		
ГИП	Насретдинов		
Разраб.	Берзон		

1.141.1-28с.4-030 СБ

Сетка (С7... С11)
Сборочный чертеж

Стадия	Масса	Масштаб
Р	См. табл.	
Лист	Листов 1	

ТашЗНИИЭП

Инв.№ подл. | Подпись и дата | Взам.инв.№

21364 9

Кол. Владимирова Формат А4

Формат	Зона	Поз.	Обозначение	Наименование	Кол.	Примечание
				Документация		
А4			1.141.1-28с.0-00ТО	Техническое описание		
				Переменные данные		
				Для исполнений:		
				1.141.1-28с.4-040		с12
				Детали		
Бч		1	1.141.1-28с.4-041	ф6АIII, ГОСТ5781-82*, ℓ=2240	7	0,50кг
Бч		2	1.141.1-28с.4-023	ф4ВрI, ГОСТ6727-80, ℓ=1740	8	0,16кг
				1.141.1-28с.4-040-01		с13
				Детали		
Бч		1	1.141.1-28с.4-042	ф6АIII, ГОСТ5781-82*, ℓ=2240	6	0,50кг
Бч		2	1.141.1-28с.4-024	ф4ВрI, ГОСТ6727-80, ℓ=1440	8	0,13кг
				1.141.1-28с.4-040-02		с14
				Детали		
Бч		1	1.141.1-28с.4-043	ф6АIII, ГОСТ5781-82*, ℓ=2240	5	0,50кг
Бч		2	1.141.1-28с.4-025	ф4ВрI, ГОСТ6727-80, ℓ=1140	8	0,11кг
				1.141.1-28с.4-040-03		с15
				Детали		
Бч		1	1.141.1-28с.4-044	ф6АIII, ГОСТ5781-82*, ℓ=2240	4	0,50кг
Бч		2	1.141.1-28с.4-031	ф4ВрI, ГОСТ6727-80, ℓ=940	8	0,09кг

Инв.№подл. | Подпись и дата | Взам.инв.№

				1.141.1-28с.4-040		
Н.контр.	Зауэрбрей			Стадия	Лист	Листов
Нач.АПМ-3	Янбулатов			Р		
Гл.спец.	Каритова		Сетка (с12...с15)	ТашЗНИИЭП		
ГИП	Насретдинов					
Разраб.	Берзон					

Коп. Владиславлева Формат А4

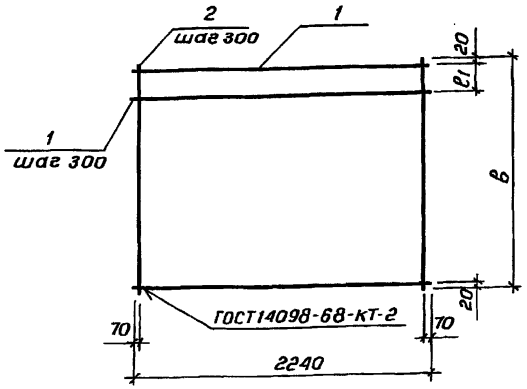

Обозначение	Марка	в, мм	в1, мм	Масса, кг
1.141.1-28с.4-040	С12	1740	200	4,71
-01	С13	1440	200	3,98
-02	С14	1140	200	3,33
-03	С15	940	300	2,68

Инв. № подл. | Подпись и дата | Взам. инв. №

Н. контр.	Зауэрбрей		
Нач. АПиЗ	Янбулатов		
Гл. спец.	Каримова		
ГИП	Насретдинов		
Разраб.	Берзон		

1.141.1-28с.4-040 СБ

Сетка (С12...С15)
Сборочный чертеж

Стадия	Масса	Масштаб
Р	см. табл.	
Лист	Листов 1	

ТашЗНИИЭП

Формат	Зона	Поз.	Обозначение	Наименование	Кол.	Примечание
				Документация		
А4			1.141.1-28с.0-00ТО	Техническое описание		
				Переменные данные		
				Для исполнений:		
				1.141.1-28с.4-050		С16
				Детали		
Бч		1	1.141.1-28с.4-051	ф3ВрI, ГОСТ6727-80, ℓ=2800	10	0,15кг
Бч		2	1.141.1-28с.4-052	ф3ВрI, ГОСТ6727-80, ℓ=1740	12	0,09кг
				1.141.1-28с.4-050-01		С17
				Детали		
Бч		1	1.141.1-28с.4-051	ф3ВрI, ГОСТ6727-80, ℓ=2800	8	0,15кг
Бч		2	1.141.1-28с.4-053	ф3ВрI, ГОСТ6727-80, ℓ=1440	12	0,08кг
				1.141.1-28с.4-050-02		С18
				Детали		
Бч		1	1.141.1-28с.4-051	ф3ВрI, ГОСТ6727-80, ℓ=2800	7	0,15кг
Бч		2	1.141.1-28с.4-054	ф3ВрI, ГОСТ6727-80, ℓ=1140	12	0,06кг
				1.141.1-28с.4-050-03		С19
				Детали		
Бч		1	1.141.1-28с.4-051	ф3ВрI, ГОСТ6727-80, ℓ=2800	6	0,15кг
Бч		2	1.141.1-28с.4-055	ф3ВрI, ГОСТ6727-80, ℓ=940	12	0,05кг

Инв.№ подл. | Подпись и дата | Взам. инв.№

		1.141.1-28с.4-050	
Н.контр.	Зауэрбрей		
Нач. АПМ 3	Ямбулатов		
Гл.спец.	Каримова	Сетка (С16 ... С19)	Стадия: Р; Лист: ; Листов: 1
ГИП	Насретдинов		
Разраб.	Берзон		ТашЗНИИЭП

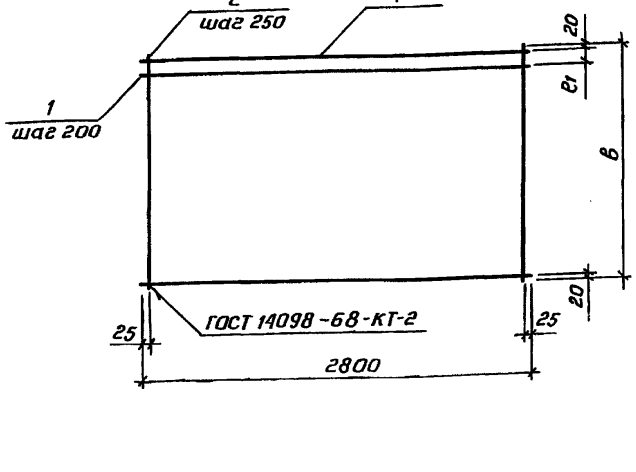

Обозначение	Марка	B, мм	e1, мм	Масса, кг
1.141.1-28с.4-050	С16	1740	100	2,58
-01	С17	1440	200	2,16
-02	С18	1140	100	1,77
-03	С19	940	100	1,50

Взам. инв. №
Подпись и дата
Инв. № подл.

Н. контр.	Зауэрбрей		
Нач. Алм.	Янбулатов		
Гл. спец.	Каримова		
ГИП	Насретдинов		
Разраб.	Берзон		

1.141.1-28с.4-050 СБ

Сетка (С16 ... С19)
Сборочный чертеж

Стадия	Масса	Масштаб
Р	см. табл.	
Лист	Листов 1	

ТашЗНИИЭП

Формат	Зона	Поз.	Обозначение	Наименование	Кол.	Примечание
				Документация		
А4			1.141.1-28с.0-0070	Техническое описание		
				Переменные данные		
				Для исполнений:		
*				1.141.1-28с.4-060		С20
				Детали		
БЧ		1	1.141.1-28с.4-061	ФЗВрI,ГОСТ6727-80,ℓ=2200	10	0,12кг
БЧ		2	1.141.1-28с.4-052	ФЗВрI,ГОСТ6727-80,ℓ=1740	10	0,09кг
				1.141.1-28с.4-060-01		С21
				Детали		
БЧ		1	1.141.1-28с.4-061	ФЗВрI,ГОСТ6727-80,ℓ=2200	8	0,12кг
БЧ		2	1.141.1-28с.4-053	ФЗВрI,ГОСТ6727-80,ℓ=1440	10	0,08кг
				1.141.1-28с.4-060-02		С22
				Детали		
БЧ		1	1.141.1-28с.4-061	ФЗВрI,ГОСТ6727-80,ℓ=2200	7	0,12кг
БЧ		2	1.141.1-28с.4-054	ФЗВрI,ГОСТ6727-80,ℓ=1140	10	0,06кг
				1.141.1-28с.4-060-03		С23
				Детали		
БЧ		1	1.141.1-28с.4-061	ФЗВрI,ГОСТ6727-80,ℓ=2200	6	0,12кг
БЧ		2	1.141.1-28с.4-055	ФЗВрI,ГОСТ6727-80,ℓ=940	10	0,05кг

Инв.№подл. | Подпись и дата | Взам.инв.№

1.141.1-28с.4-060

Н.контр	Зауэрбрей		
Нач.АПиЗ	Янбулатов		
Гл.спец.	Каримова		
ГИП	Насретдинов		
Разраб.	Берзан		

Сетка (С20...С23)

Стадия	Лист	Листов
Р		1

ТашЗНИИЭП

Копировал Формат А4

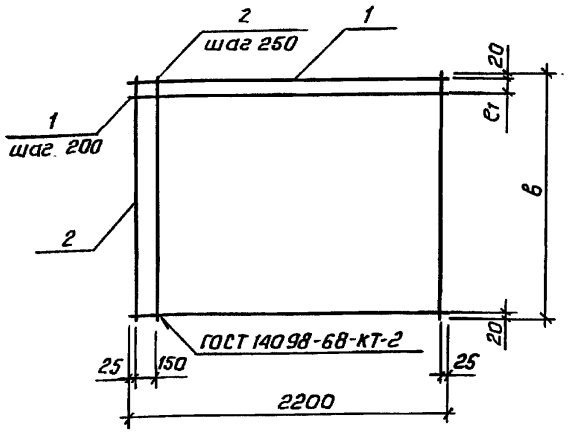

Обозначение	Марка	в, мм	c1, мм	Масса, кг
1.141.1-28с.4-060	С20	1740	100	2,10
-01	С21	1440	200	1,76
-02	С22	1140	100	1,44
-03	С23	940	100	1,22

Н.контр.	Зауэрбрей		
Нач.отд.3	Янбулатов		
Гл.спец.	Каримова		
ГИП	Насретдинов		
Разраб.	Берзон		

1.141.1-28с.4-060 СБ

Сетка (С20 ... С23)
Сборочный чертеж

Стадия	Масса	Масштаб
Р	см. табл.	
Лист	Листов 1	

ТашЗНИИЭП

Инв.№ подл. | Подпись и дата | Взам.инв.№

Рис.1

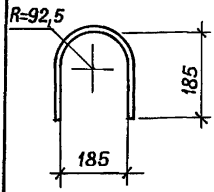

Рис.2

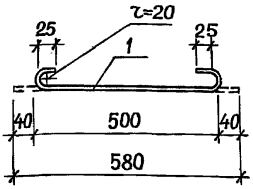

Рис.3

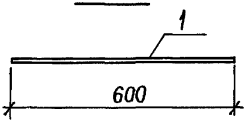

Обозначение	Марка	Рис.	ф, мм	Длина, мм	Масса, кг
1.141.1-28с.4-070	П1	1	10AI	1130	0,70
-01	ОС1	2	6AI	580	0,13
-02	ОС2	3	8AIII	600	0,24

Взам.инв.№ | Подпись и дата | Инв.№ подл.

Нач.АПМЗ	Яндулатов		
Гл.спец.	Каримова		
ГИП	Насретдинов		
Разраб.	Берзон		

1.141.1-28с.4-070

Петля П1;
Стержень (ОС1...ОС2)

Стадия	Масса	Масштаб
Р	см. табл.	
Лист	Листов 1	

ГОСТ 5781-82

Таш ЗНИИЭП

gost.e-ecolog.ru

Коп. Владимирова формат А4