ТИПОВЫЕ КОНСТРУКЦИИ, ИЗДЕЛИЯ И УЗЛЫ ЗДАНИЙ И СООРУЖЕНИЙ

СЕРИЯ 1.141.1-28с

ПЛИТЫ ПЕРЕКРЫТИЙ ЖЕЛЕЗОБЕТОННЫЕ МНОГОПУСТОТНЫЕ, АРМИРОВАННЫЕ СЕТКАМИ ИЗ СТАЛИ КЛАССА А-III, ДЛЯ СТРОИТЕЛЬСТВА ЖИЛЫХ И ОБЩЕСТВЕННЫХ ЗДАНИЙ В РАЙОНАХ СЕЙСМИЧНОСТЬЮ 7, 8 и 9 БАЛЛОВ

ВЫПУСК 3

ПЛИТЫ ПЕРЕКРЫТИЙ С КРУГЛЫМИ ПУСТОТАМИ ДЛИНОЙ 2860 и 2960мм, ШИРИНОЙ 1790, 1490, 1190 и 990мм ДЛЯ СТРОИТЕЛЬСТВА В РАЙОНАХ СЕЙСМИЧНОСТЬЮ 9 БАЛЛОВ. РАБОЧИЕ ЧЕРТЕЖИ

2 1363

gost.e-ecolog.ru

ТИПОВЫЕ КОНСТРУКЦИИ, ИЗДЕЛИЯ И УЗЛЫ ЗДАНИЙ И СООРУЖЕНИЙ

СЕРИЯ 1.141.1-28с

ПЛИТЫ ПЕРЕКРЫТИЙ ЖЕЛЕЗОБЕТОННЫЕ МНОГОПУСТОТНЫЕ, АРМИРОВАННЫЕ СЕТКАМИ ИЗ СТАЛИ КЛАССА А-III, ДЛЯ СТРОИТЕЛЬСТВА ЖИЛЫХ И ОБЩЕСТВЕННЫХ ЗДАНИЙ В РАЙОНАХ СЕЙСМИЧНОСТЬЮ 7, 8 и 9 БАЛЛОВ

ВЫПУСК 3

ПЛИТЫ ПЕРЕКРЫТИЙ С КРУГЛЫМИ ПУСТОТАМИ ДЛИНОЙ 2860 и 2260мм, ШИРИНОЙ 1790, 1490, 1190 и 990мм ДЛЯ СТРОИТЕЛЬСТВА В РАЙОНАХ СЕЙСМИЧНОСТЬЮ 9 БАЛЛОВ. РАБОЧИЕ ЧЕРТЕЖИ

РАЗРАБОТАНЫ ТАШЗНИИЭП

УТВЕРЖДЕНЫ И ВВЕДЕНЫ В ДЕЙСТВИЕ ГОСГРАЖДАНСТРОЕМ С 20.03.86 ПРИКАЗ №71 ОТ 03.03.86

ГЛ ИНЖ. ИНСТИТУТА Л.А.МУХАМЕДШИН
НАЧ. АПМ-3 Р.К.ЯНБУЛАТОВ
ГЛ. СПЕЦ. АПМ-3 Н.Х.КАРИМОВА
ГЛ. ИНЖ. ПРОЕКТА Р.А.НАСРЕТДИНОВ

Обозначение	Наименование	Стр.
1.141 1-28с.3-01	Плита перекрытия многопустотная шириной 1790 мм	3
1.141.1-28с.3-01СБ	Плита перекрытия многопустотная шириной 1790 мм Сборочный чертеж	5
1.141 1-28с 3-02	Плита перекрытия многопустотная шириной 1490 мм	11
1.141 1-28с.3-02СБ	Плита перекрытия многопустотная шириной 1490 мм Сборочный чертеж	13
1.141.1-28с.3-03	Плита-перекрытия многопустотная шириной 1190 мм	14
1.141.1-28с 3-03СБ	Плита перекрытия многопустотная шириной 1190 мм Сборочный чертеж	16
1 141.1-28с.3-04	Плита перекрытия многопустотная шириной 990 мм	18
1.141.1-28с.3-04СБ	Плита перекрытия многопустотная шириной 990 мм Сборочный чертеж	20
1 141 1-28с.3-00ВМС	Ведомость расхода стали	22

Взам инв.№ | Подпись и дата | Инв.№ подл.

Н контр	Зауэрбрей		
Нач Атмз	Янбулатов		
Гл спец	Каримова		
ГИП	Насретдинов		
Разраб	Берзон		

1.141.1-28с.3-00

Содержание

Стадия	Лист	Листов
Р		1

ТашЗНИИЭП

21363 3

Коп. Владиславлева Формат А 4

Формат	Зона	Поз.	Обозначение	Наименование	Кол.	Примечание
				Документация		
А4			1.141.1-28с.3-01СБ	Сборочный чертеж		
А4			1.141.1-28с.0-00ПЗ	Пояснительная записка		
А4			1.141.1-28с.0-00ТО	Техническое описание		
А4			1.141.1-28с.3-00ВМС	Ведомость расхода стали		
А4			1.141.1-28с.0-00рм	Ведомость расхода материалов		
				Детали		
А4		4	1141.1-28с.4-070	Петля П1	4	
А4		5	-02	Стержень ОС2	8	
				Переменные данные		
				Для исполнений:		
				1.141.1-28с.3-01		
				Сборочные единицы		
А4		3	1141 1-28с 4-010	Каркас кр1	6	
А4		1	1.141.1-28с.4-020-01	Сетка С2	1	
А4		2	1141 1-28с.4-050	Сетка С16	1	
				Материал		
				Бетон тяжелый В15	0,62	м³

Инв.№подл. | Подпись и дата | Взам.инв.№

Н.контр.	Зауэрбрей		
Нач АПМЗ	Янбулатов		
Гл спец.	Каримова		
ГИП	Насретдинов		
Разраб.	Берзан		

1141.1-28с.3-01

Плита перекрытия многопустотная шириной 1790мм

Стадия	Лист	Листов
Р	1	2

ТашЗНИИЭП

Формат	Зона	Поз.	Обозначение	Наименование	Кол	Примечание
				1.141.1-28с.3-01-01		
				Сборочные единицы		
А4		1	1.141 1-28с. 4-030	Сетка С7	1	
А4		2	1 141 1-28с. 4-050	Сетка С16	1	
				Материал		
				Бетон тяжелый В15	0,82	м3
				1.141.1-28с.3-01-02		
				Сборочные единицы		
А4		1	1.141.1-28с.4-020	Сетка С1	1	
А4		2	1.141.1-28с.4-050	Сетка С16	1	
				Материал		
				Бетон тяжелый В15	0,82	м3
				1.141.1-28с.3-01-03		
				Сборочные единицы		
А4		1	1.141.1-28с.4-040	Сетка С12	1	
А4		2	1.141. 1-28с.4-060	Сетка С20	1	
				Материал		
				Бетон тяжелый В15	0,49	м3

Инв.№подл. | Подпись и дата | Взам.инв.№

Рис.1

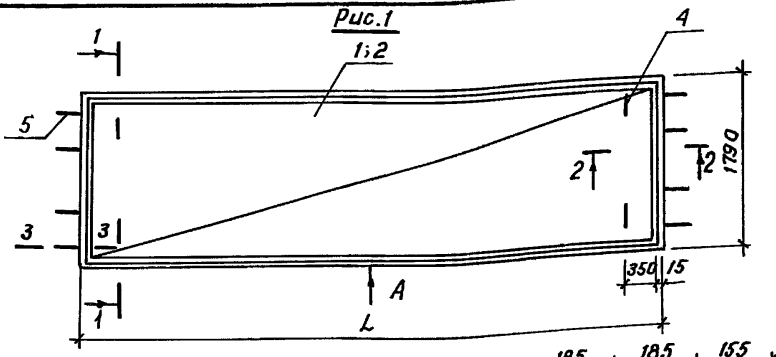

1-1

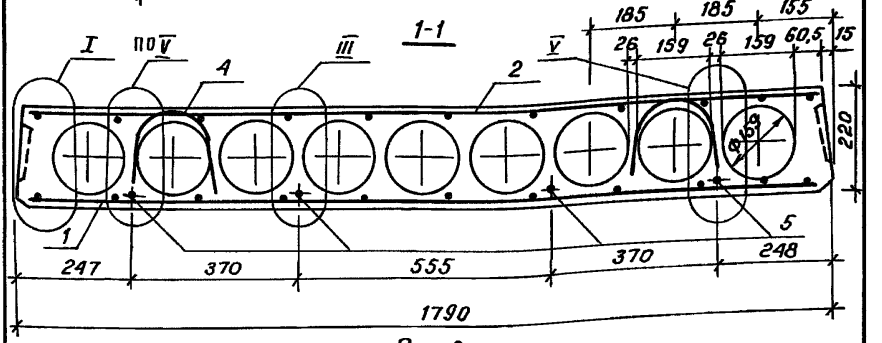

Рис.2

остальное - см рис. 1

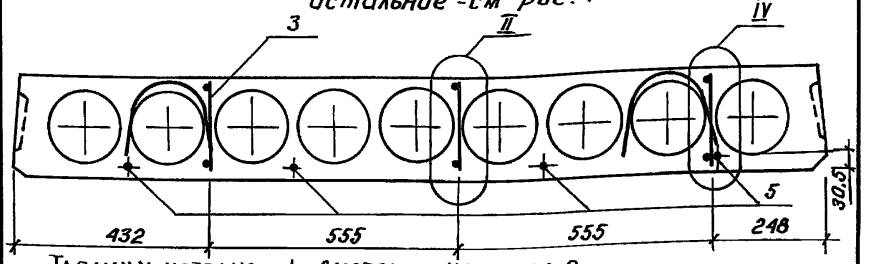

Таблицу исполнений смотреть на листе 2

			1.141.1-28с.3-01СБ	
Плита перекрытия многопустотная шириной 1790 мм Сборочный чертеж			Стадия	Масса	Масштаб
			Р	см. табл	
			Лист 1	Листов 6	
			ТашЗНИИЭП		
Н.контр.	Зауэрбрей				
Нач. АПиЭ	Янбулатов				
Гл. спец.	Каримова				
ГИП	Насретдинов				
Разраб.	Берзон				

Инв.№ подл. | Подпись и дата | Взам. инв.№

21363 6

Коп. Владиславлева Формат А4

Обозначение	Марка	Рис.	L, мм	Масса, кг
1.141.1-28с.3-01	ПК29.18-8АIIIТ-С9	2	2860	1550
-01	ПК29.18-6АIIIТ-С9	1	2860	1550
-02	ПК29.18-4АIIIТ-С9	1	2860	1550
-03	ПК23.18-8АIIIТ-С9	1	2260	1225

Инв.№ подл. | Подпись и дата | Взам. инв.№

21363 7
Кол. Владиславлева Формат А4

Вид А

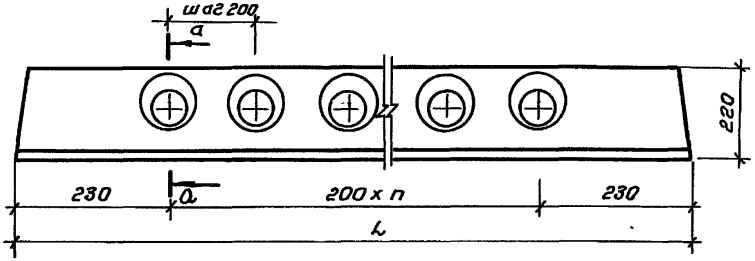

а-а

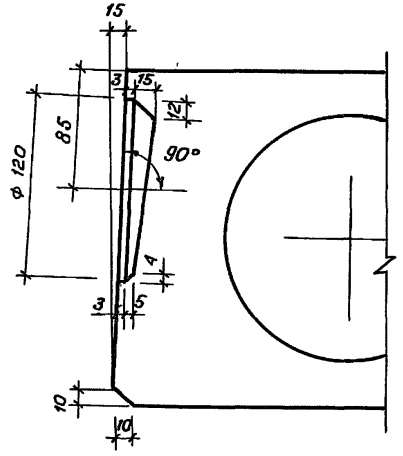

L, мм	n, шт
2860	12
2260	9

2-2

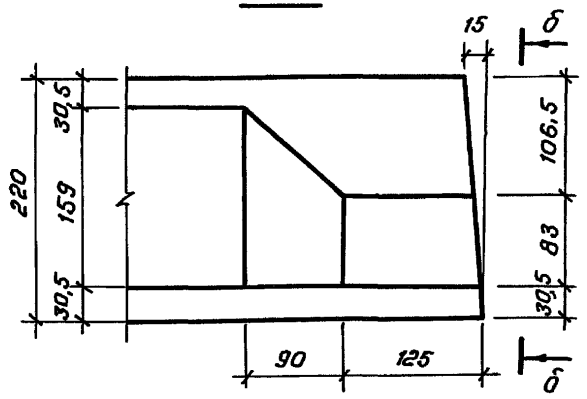
15
б
30,5
220
159
30,5
106,5
83
30,5
90
125
б1

б-б

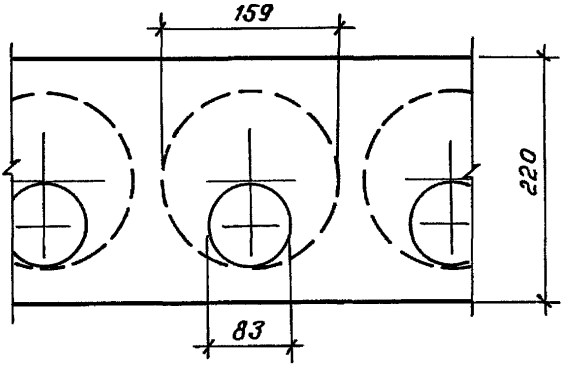
159
220
83

3-3

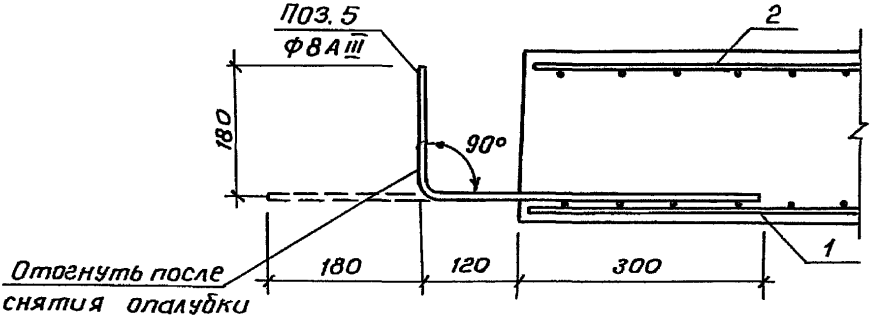
Поз. 5
Ф8 А III
2
180
90°
1
Отогнуть после
снятия опалубки
180
120
300

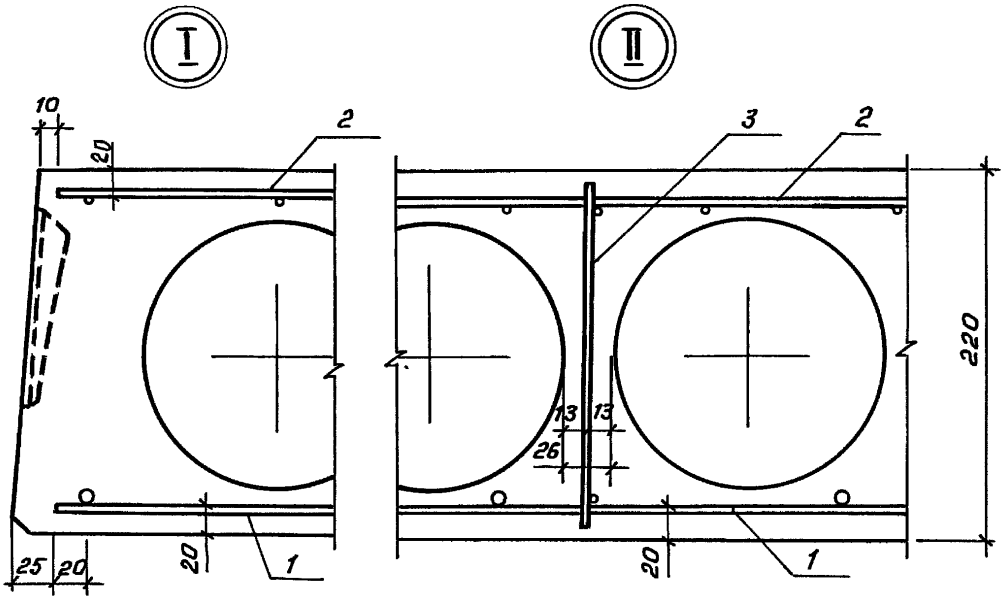

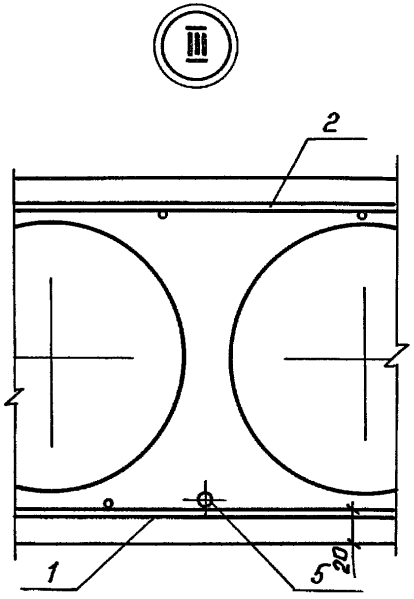

Привязка каркаса поз 3 от верха торца плиты- 10 мм

Инв.№ подл. | Подпись и дата | Взам.инв.№
21363 10
Кол. Владиславлева Формат А4

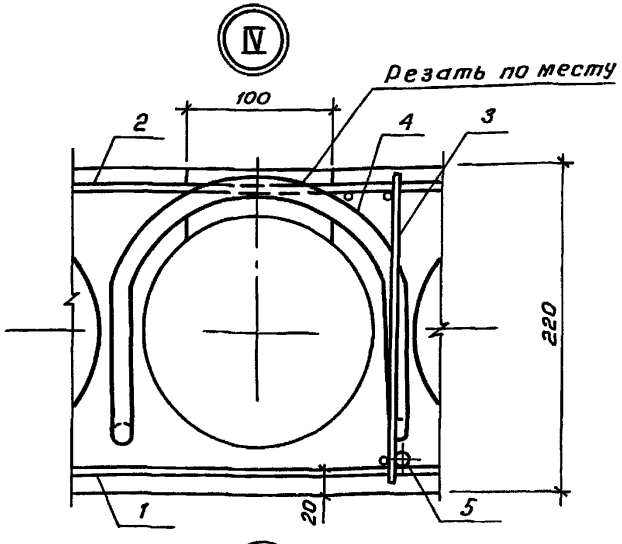

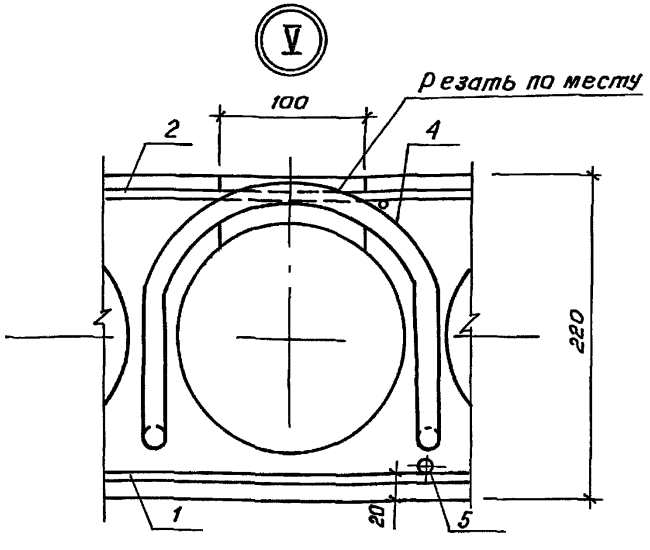

Выемка для монтажной петли размером 100 х 150 мм устраивается после заглаживания поверхности плиты перекрытия до пропаривания. В проекте должно быть указание о заделке выемки для монтажной петли бетоном класса не ниже В 12,5 после установки плиты перекрытия

Формат	Зона	Поз.	Обозначение	Наименование	Кол.	Примечание
				Документация		
А4			1.141.1-28с.3-02СБ	Сборочный чертеж		
А4			1.141.1-28с.3-01СБ	Сборочный чертеж		листы 3÷6
А4			1.141.1-28с.0-00ПЗ	Пояснительная записка		
А4			1.141.1-28с.0-00ТО	Техническое описание		
А4			1.141.1-28с.3-00ВМС	Ведомость расхода стали		
А4			1.141.1-28с.0-00РМ	Ведомость расхода материалов		
				Детали		
А4		4	1.141.1-28с.4-078	Петля П1	4	
А4		5	-02	Стержень ОС2	4	
				Переменные данные		
				Для исполнений:		
				1.141.1-28с.3-02		
				Сборочные единицы		
А4		1	1.141.1-28с.4-020-03	Сетка С4	1	
А4		2	1.141.1-28с.4-050-01	Сетка С17	1	
				Материал		
				Бетон тяжелый В15	0,54	м³

Инв.№подл. | Подпись и дата | Взам.инв.№

Н.контр.	Зауэрбрей		1.141.1-28с.3-02
Нач.АПМ3	Якбулатов		
Гл.спец.	Каримова		Плита перекрытия многопустотная шириной 1490мм
ГИП	Насретдинов		
Разраб.	Берзон		

Стадия	Лист	Листов
Р	1	2

ТашЗНИИЭП

Коп. Владиславлева Формат А4

Формат	Зона	Поз.	Обозначение	Наименование	Кол	Примечание
				1.141.1-28с.3-02-01		
				Сборочные единицы		
А4		1	1.141.1-28с 4-030-01	Сетка С8	1	
А4		2	1.141.1-28с.4-050-01	Сетка С17	1	
				Материал		
				Бетон тяжелый В15	0,54	м3
				1.141.1-28с.3-02-02		
				Сборочные единицы		
А4		1	1 141.1-28с.4-020-02	Сетка С3	1	
А4		2	1 141 1-28с 4-050-01	Сетка С17	1	
				Материал		
				Бетон тяжелый В15	0,54	м3
				1.141.1-28с.3-02-03		
				Сборочные единицы		
А4		1	1.141 1-28с 4-040-01	Сетка С13	1	
А4		2	1.141.1-28с.4-060-01	Сетка С21	1	
				Материал		
				Бетон тяжелый В15	0,43	м3

Инв.№подл. | Подпись и дата | Взам. инв.№

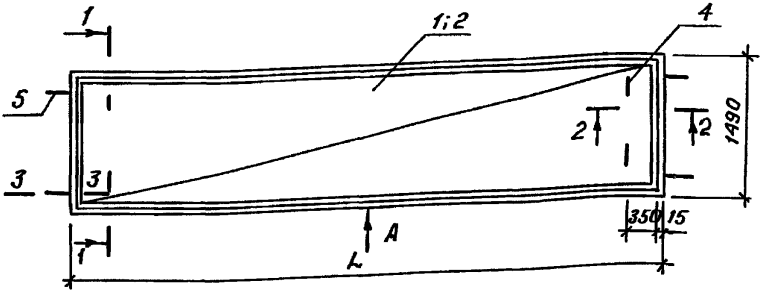

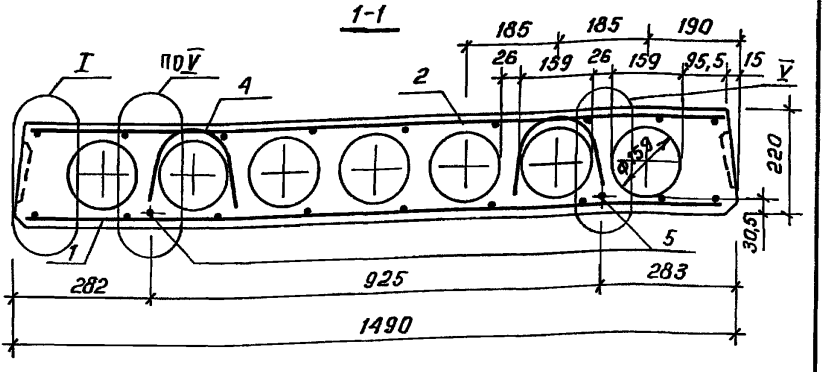

Вид А, сечение 2-2; 3-3 и узлы I и V см. 1.141.1-28с.3-01СБ

Обозначение	Марка	L, мм	Масса, кг
1.141.1-28с.3-02	ПК29.15-8АIIIТ-С9	2860	1350
-01	ПК29.15-6АIIIТ-С9	2860	1350
-02	ПК29.15-4АIIIТ-С9	2860	1350
-03	ПС23.15-8АIIIТ-С9	2260	1075

1.141.1-28с.3-02СБ

Плита перекрытия многопустотная шириной 1490мм Сборочный чертеж

Стадия	Масса	Масштаб
Р	см табл.	
Лист	Листов 1	

Таш ЗНИИЭП

Н.контр.	Зачэрбрей	
Нач.АПМЗ	Ябулатов	
Гл.спец.	Каритова	
ГИП	Насретдинов	
разраб	Берзон	

Инв.№ подл. | Подпись и дата | Взам.инв.№

Коп Владиславлева Формат А4

Формат	Зона	Поз.	Обозначение	Наименование	Кол.	Примечание
				Документация		
А4			1.141.1-28С.3-03СБ	Сборочный чертеж		
А4			1.141.1-28С.3-01СБ	Сборочный чертеж		листы 3÷6
А4			1.141.1-28С.0-00ПЗ	Пояснительная записка		
А4			1.141.1-28С.0-00ТО	Техническое описание		
А4			1.141.1-28С.3-00ВМС	Ведомость расхода стали		
А4			1.141.1-28С.0-00РМ	Ведомость расхода материалов		
				Детали		
А4		4	1.141.1-28С 4-070	Петля П1	4	
А4		5	-02	Стержень ОС2	4	
				Переменные данные		
				Для исполнений:		
				1.141.1-28С.3-03		
				Сборочные единицы		
А4		3	1.141.1-28С.4-010-01	Каркас КР2	6	
А4		1	1.141.1-28С.4-020-05	Сетка С6	1	
А4		2	1.141.1-28С.4-050-02	Сетка С18	1	
				Материал		
				Бетон тяжелый В15	0,40	м³

Взам. инв.№ | Подпись и дата | Инв.№ подл.

1.141.1-28С.3-03

Н контр	Зауэрбрей		
Нач.АПМ3	Янбулатов		
Гл.спец.	Каримова		
ГИП	Насретдинов		
Разраб.	Берзон		

Плита перекрытия многопустотная шириной 1190 мм

Стадия	Лист	Листов
Р	1	2

ТашЗНИИЭП

21363 15

Коп. Владиславлева Формат А4

Формат	Зона	Поз.	Обозначение	Наименование	Кол.	Примечание
				1.141.1-28с.3-03-01		
				Сборочные единицы		
А4		3	1 141.1-28с.4-010-01	Каркас кр 2	6	
А4		1	1.141.1-28с.4-030-02	Сетка с9	1	
А4		2	1.141.1-28с.4-050-02	Сетка с18	1	
				Материал		
				Бетон тяжелый В15	0,40	м³
				1.141.1-28с.3-03-02		
				Сборочные единицы		
А4		1	1 141.1-28с.4-020-04	Сетка с5	1	
А4		2	1.141 1-28с 4-050-02	Сетка с18	1	
				Материал		
				Бетон тяжелый В15	0,40	м³
				1.141.1-28с.3-03-03		
				Сборочные единицы		
А4		1	1 141 1-28с.4-040-02	Сетка с14	1	
А4		2	1 141.1-28с.4-060-02	Сетка с22	1	
				Материал		
				Бетон тяжелый В15	0,33	м³

Инв.№ подл. | Подпись и дата | Взам. инв.№

Рис 1

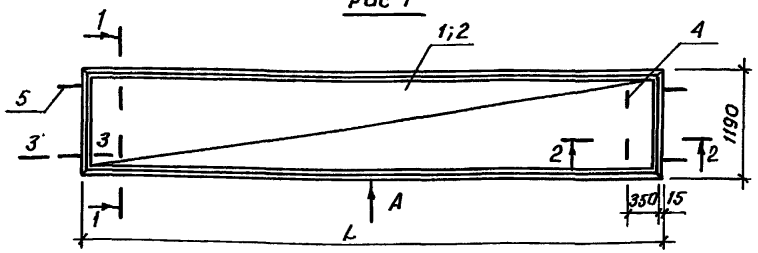

1-1

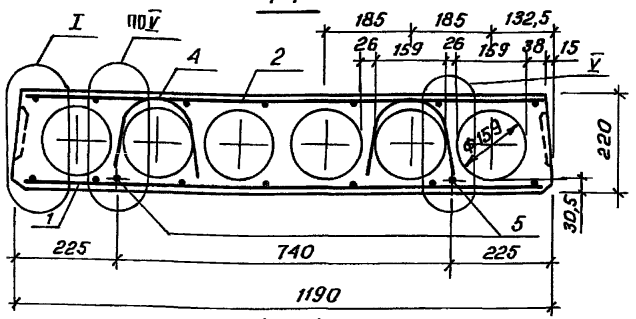

Рис. 2

остальное - см. рис 1

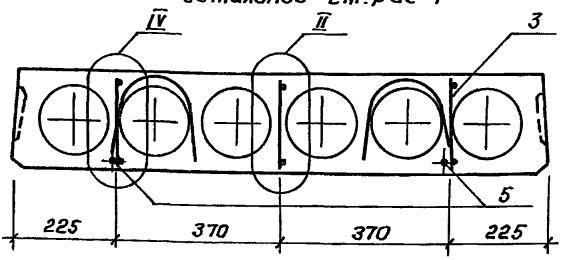

Вид А, сечение 2-2; 3-3 и узлы I; II; IV и V см 1.141.1-28С.3-01СБ

				1.141.1-28С.3-03 СБ			
				Плита перекрытия многопустотная шириной 1190мм Сборочный чертеж	Стадия	Масса	Масштаб
					Р	см. табл.	
Н контр.	Зауэрбрей				Лист 1	Листов 2	
Нач. АПМЗ	Янбулатов						
Гл. спец.	Каримова						
ГИП	Насретдинов				ТашЗНИИЭП		
Разраб	Берзон						

Инв. № подл. | Подпись и дата | Взам. инв. №

21363 17

Коп. Владиславлева Формат А4

Обозначение	Марка	Рис.	L_1, мм	Масса, кг
1.141.1-28с.3-03	ПК29.12-8АIIIТ-С9	2	2860	1000
-01	ПК29.12-6АIIIТ-С9	2	2860	1000
-02	ПК29.12-4АIIIТ-С9	1	2860	1000
-03	ПК23 12-8АIIIТ-С9	1	2260	825

Инв.№подл. | Подпись и дата | Взам. инв.№

Формат	Зона	Поз.	Обозначение	Наименование	Кол	Примечание
				Документация		
А4			1.141.1-28с.3-04 СБ	Сборочный чертеж		
А4			1.141 1-28с.3-01 СБ	Сборочный чертеж		листы 3÷6
А4			1 141 1-28с.0-00ПЗ	Пояснительная записка		
А4			1.141.1-28с.0-00ТО	Техническое описание		
А4			1.141 1-28с 3-00ВМС	Ведомость расхода стали		
А4			1.141.1-28с.0-00РМ	Ведомость расхода материалов		
				Детали		
А4		4	1 141 1-28с.4-070	Петля П1	4	
А4		5	-02	Стержень ос2	4	
				Переменные данные		
				Для исполнений:		
				1.141.1-28с.3-04		
				Сборочные единицы		
А4		3	1.141.1-28с.4-010-01	Каркас КР2	4	
А4		1	1.141 1-28с.4-030-04	Сетка С11	1	
А4		2	1.141.1-28с.4-050-03	Сетка С19	1	
				Материал		
				Бетон тяжелый В15	0,33	м³

Инв. № подл. | Подпись и дата | Взам. инв. №

		1.141.1-28с.3-04	
Н. контр.	Зауэрбрей	Плита перекрытия многопустотная шириной 990 мм	Стадия: Р; Лист: 1; Листов: 2
Нач. АПиЗ	Янбулатов		
Гл. спец.	Каритова		ТашЗНИИЭП
ГИП	Насретдинов		
Разраб.	Берзон		

Формат	Зона	Поз.	Обозначение	Наименование	Кол.	Примечание
				1.141.1-28с.3-04-01		
				Сборочные единицы		
А4		3	1.141.1-28с.4-010-01	Каркас КР2	4	
А4		1	1.141.1-28с.4-030-03	Сетка с10	1	
А4		2	1.141.1-28с.4-050-03	Сетка с19	1	
				Материал		
				Бетон тяжелый В15	0,33	м3
				1.141.1-28с.3-04-02		
				Сборочные единицы		
А4		1	1.141.1-28с.4-030-03	Сетка с10	1	
А4		2	1.141.1-28с.4-050-03	Сетка с19	1	
				Материал		
				Бетон тяжелый В15	0,33	м3
				1.141.1-28с.3-04-03		
				Сборочные единицы		
А4		1	1.141.1-28с.4-040-03	Сетка с15	1	
А4		2	1.141.1-28с.4-060-03	Сетка с23	1	
				Материал		
				Бетон тяжелый В15	0,26	м3

Инв.№ подл. | Подпись и дата | Взам. инв.№

Рис.1

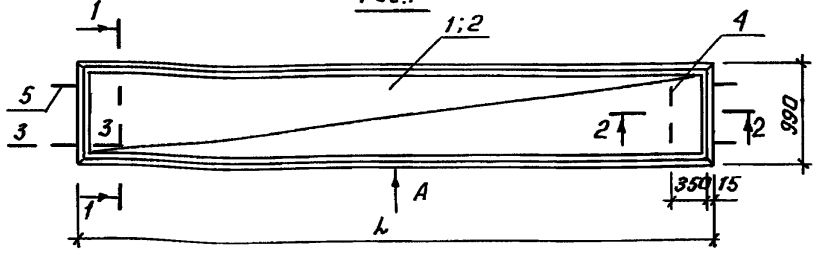

1-1

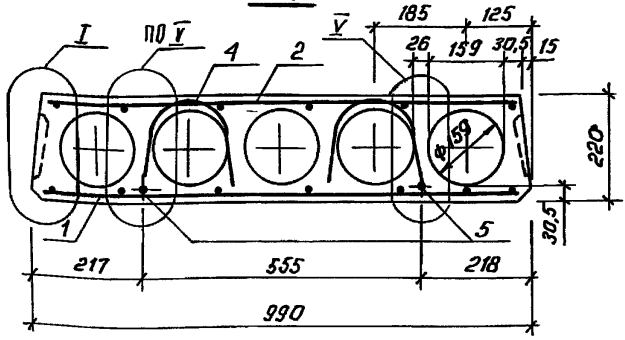

Рис.2

остальное - см. рис. 1

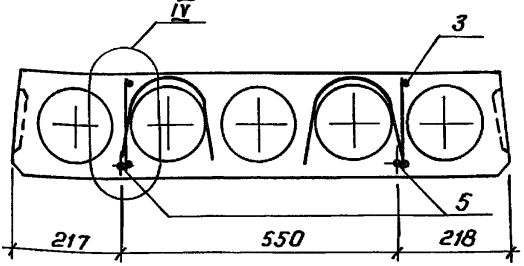

Вид А, сечение 2-2; 3-3 и узлы I, IV и V см 1.141.1-28с.3-01СБ
Таблицу исполнений смотреть на листе 2

		1.141.1-28 с.3-04СБ	
Плита перекрытия многопустотная шириной 990 мм Сборочный чертеж		Стадия	Масса	Масштаб
		Р	см. табл.	
		Лист 1	Листов 2	
		ТашЗНИИЭП		

Н. контр.	Зауэрбрей	
Нач. АПиС	Абдулатов	
Гл. спец.	Каримова	
ГИП	Насретдинов	
Разраб.	Берзон	

Инв. № подл. | Подпись и дата | Взам. инв. №

Обозначение	Марка	Рис.	L, мм	Масса, кг
1.141.1-28с.3-04	ПК29.10-8АIIIт-С9	2	2860	825
-01	ПК29.10-6АIIIт-С9	2	2860	825
-02	ПК29.10-4АIIIт-С9	1	2860	825
-03	ПК23.10-8АIIIт-С9	1	2260	650

Инв.№ подл. | Подпись и дата | Взам. инв.№

Ведомость расхода стали на элемент, кг

Марка элемента	Изделия арматурные								
	Арматура класса								Всего
	А-I		А-III			Вр-I			
	ГОСТ 5781-82*		ГОСТ 5781-82*			ГОСТ 6727-80			
	Ф10	Итого	Ф6	Ф8	Итого	Ф3	Ф4	Итого	
ПК29.18-8АIIIТ-С9	2,80	2,80	—	9,76	9,76	2,58	3,40	5,98	18,54
ПК23 18-8АIIIТ-С9	2,80	2,80	3,50	1,92	5,42	2,10	1,28	3,38	11,60
ПК29 18-6АIIIТ-С9	2,80	2,80	5,67	1,92	7,59	2,58	1,60	4,18	14,57
ПК29 18-4АIIIТ-С9	2,80	2,80	5,04	1,92	6,96	2,58	1,60	4,18	13,94
ПК29.15-8АIIIТ-С9	2,80	2,80	—	7,68	7,68	2,16	1,30	3,46	13,94
ПК23.15-8АIIIТ-С9	2,80	2,80	3,00	0,96	3,96	1,76	1,04	2,80	9,56
ПК29.15-6АIIIТ-С9	2,80	2,80	5,04	0,96	6,00	2,16	1,30	3,46	12,26
ПК29.15-4АIIIТ-С9	2,80	2,80	3,78	0,96	4,74	2,16	1,30	3,46	11,00
ПК29.12-8АIIIТ-С9	2,80	2,80	—	6,56	6,56	2,73	1,10	3,83	13,19
ПК23.12-8АIIIТ-С9	2,80	2,80	2,50	0,96	3,46	1,44	0,88	2,32	8,58
ПК29.12-6АIIIТ-С9	2,80	2,80	3,78	0,96	4,74	2,73	1,10	3,83	11,37
ПК29.12-4АIIIТ-С9	2,80	2,80	3,15	0,96	4,11	1,77	1,10	2,87	9,78
ПК29 10-8АIIIТ-С9	2,80	2,80	3,78	0,96	4,74	2,14	0,90	3,04	10,58
ПК23.10-8АIIIТ-С9	2,80	2,80	2,00	0,96	2,96	1,22	0,72	1,94	7,70
ПК29.10-6АIIIТ-С9	2,80	2,80	3,15	0,96	4,11	2,14	0,90	3,04	9,95
ПК29 10-4АIIIТ-С9	2,80	2,80	3,15	0,96	4,11	1,50	0,90	2,40	9,31

Взам. инв. №

Подпись и дата

Инв. № подл.

1.141.1-28С.3-00ВМС

Н контр	Зауэрбрей		
Нач. АПМЗ	Янбулатов		
	...ва		
ГИП	Носретдинов		
Разраб.	Берзон		

Ведомость расхода стали

Стадия	Лист	Листов
Р		1

ТашЗНИИЭП

gost.e-ecolog.ru

21363 (23)

Коп. Владиславлева

Формат А4