ТИПОВЫЕ КОНСТРУКЦИИ, ИЗДЕЛИЯ И УЗЛЫ ЗДАНИЙ И СООРУЖЕНИЙ

СЕРИЯ 1.141.1-28с

ПЛИТЫ ПЕРЕКРЫТИЙ ЖЕЛЕЗОБЕТОННЫЕ МНОГОПУСТОТНЫЕ, АРМИРОВАННЫЕ СЕТКАМИ ИЗ СТАЛИ КЛАССА А-III, ДЛЯ СТРОИТЕЛЬСТВА ЖИЛЫХ И ОБЩЕСТВЕННЫХ ЗДАНИЙ В РАЙОНАХ СЕЙСМИЧНОСТЬЮ 7, 8 и 9 БАЛЛОВ

ВЫПУСК 2

ПЛИТЫ ПЕРЕКРЫТИЙ С КРУГЛЫМИ ПУСТОТАМИ ДЛИНОЙ 2860 и 2260 мм, ШИРИНОЙ 1790, 1490, 1190 и 990 мм ДЛЯ СТРОИТЕЛЬСТВА В РАЙОНАХ СЕЙСМИЧНОСТЬЮ 8 БАЛЛОВ. РАБОЧИЕ ЧЕРТЕЖИ

2 1362

gost.e-ecolog.ru

ТИПОВЫЕ КОНСТРУКЦИИ, ИЗДЕЛИЯ И УЗЛЫ ЗДАНИЙ И СООРУЖЕНИЙ

СЕРИЯ 1.141.1-28 С

ПЛИТЫ ПЕРЕКРЫТИЙ ЖЕЛЕЗОБЕТОННЫЕ МНОГОПУСТОТНЫЕ, АРМИРОВАННЫЕ СЕТКАМИ ИЗ СТАЛИ КЛАССА А-III, ДЛЯ СТРОИТЕЛЬСТВА ЖИЛЫХ И ОБЩЕСТВЕННЫХ ЗДАНИЙ В РАЙОНАХ СЕЙСМИЧНОСТЬЮ 7, 8 и 9 БАЛЛОВ

ВЫПУСК 2

ПЛИТЫ ПЕРЕКРЫТИЙ С КРУГЛЫМИ ПУСТОТАМИ ДЛИНОЙ 2860 и 2960 мм, ШИРИНОЙ 1790, 1490, 1190 и 990 мм ДЛЯ СТРОИТЕЛЬСТВА В РАЙОНАХ СЕЙСМИЧНОСТЬЮ 8 БАЛЛОВ. РАБОЧИЕ ЧЕРТЕЖИ

РАЗРАБОТАНЫ ТАШЗНИИЭП

УТВЕРЖДЕНЫ И ВВЕДЕНЫ В ДЕЙСТВИЕ ГОСГРАЖДАНСТРОЕМ
С 20.03.86 ПРИКАЗ №71 ОТ 03.03.86

ГЛ. ИНЖ. ИНСТИТУТА Л.А. МУХАМЕДШИН
НАЧ. АПМ-3 Р.К. ЯНБУЛАТОВ
ГЛ. СПЕЦ. АПМ-3 Н.Х. КАРИМОВА
ГЛ. ИНЖ. ПРОЕКТА Р.А. НАСРЕТДИНОВ

Обозначение	Наименование	Стр.
1.141.1-28с.2-01	Плита перекрытия многопустотная шириной 1790 мм	3
1.141.1-28с.2-01СБ	Плита перекрытия многопустотная шириной 1790 мм Сборочный чертеж	5
1.141.1-28с.2-02	Плита перекрытия многопустотная шириной 1490 мм	11
1.141.1-28с.2-02СБ	Плита перекрытия многопустотная шириной 1490 мм Сборочный чертеж	13
1.141.1-28с.2-03	Плита перекрытия многопустотная шириной 1190 мм	14
1.141.1-28с.2-03СБ	Плита перекрытия многопустотная шириной 1190 мм Сборочный чертеж	16
1.141.1-28с.2-04	Плита перекрытия многопустотная шириной 990 мм	18
1.141.1-28с.2-04СБ	Плита перекрытия многопустотная шириной 990 мм Сборочный чертеж	20
1.141.1-28с.2-00ВМС	Ведомость расхода стали	22

Инв.№ подл. | Подпись и дата | Взам.инв.№

Н.контр.	Зауэрбрей		1.141.1-28с.2-00
Нач.АПиЗ	Янбулатов		
Гл.спец.	Каримова		Содержание
ГИП	Насретдинов		Стадия: Р; Лист: ; Листов: 1
Разраб.	Берзон		ТашЗНИИЭП

Коп. Владиславлева Формат А4

Формат	Зона	Поз.	Обозначение	Наименование	Кол.	Примечание
				Документация		
А4			1.141.1-28с.2-01СБ	Сборочный чертеж		
А4			1.141.1-28с.0-00ПЗ	Пояснительная записка		
А4			1.141.1-28с.0-00ТО	Техническое описание		
А4			1.141.1-28с.2-008МС	Ведомость расхода стали		
А4			1.141.1-28с.0-00рм	Ведомость расхода материалов		
				Детали		
А4		4	1.141.1-28с.4-070	Петля П1	4	
А4		5	-01	Стержень ОС1	8	
				Переменные данные		
				Для исполнений:		
				1.141.1-28с.2-01		
				Сборочные единицы		
А4		3	1.141.1-28с.4-010	Каркас КР1	6	
А4		1	1.141.1-28с.4-020-01	Сетка С2	1	
А4		2	1.141.1-28с.4-050	Сетка С16	1	
				Материал		
				Бетон тяжелый В15	0,62	$м^3$

		1.141.1-28с.2-01	
Н.контр.	Зауэрбрей	Плита перекрытия многопустотная шириной 1790 мм	Стадия: Р; Лист: 1; Листов: 2
Нач.АПиЗ	Янбулатов		
Гл.спец.	Каримова		
ГИП	Насретдинов		ТашЗНИИЭП
Разраб.	Берзон		

Инв.№ подл. | Подпись и дата | Взам.инв.№

Формат	Зона	Поз.	Обозначение	Наименование	Кол.	Примечание
				1.141.1-28с.2-01-01		
				Сборочные единицы		
А4		1	1.141.1-28с.4-030	Сетка с7	1	
А4		2	1.141.1-28с.4-050	Сетка с16	1	
				Материал		
				Бетон тяжелый В15	0,62	м³
				1.141.1-28с.2-01-02		
				Сборочные единицы		
А4		1	1.141.1-28с.4-020	Сетка с1	1	
А4		2	1.141.1-28с.4-050	Сетка с16	1	
				Материал		
				Бетон тяжелый В15	0,62	м³
				1.141.1-28с.2-01-03		
				Сборочные единицы		
А4		1	1.141.1-28с.4-040	Сетка с12	1	
А4		2	1.141.1-28с.4-060	Сетка с20	1	
				Материал		
				Бетон тяжелый В15	0,49	м³

Инв.№подл. | Подпись и дата | Взам.инв.№

Рис.1

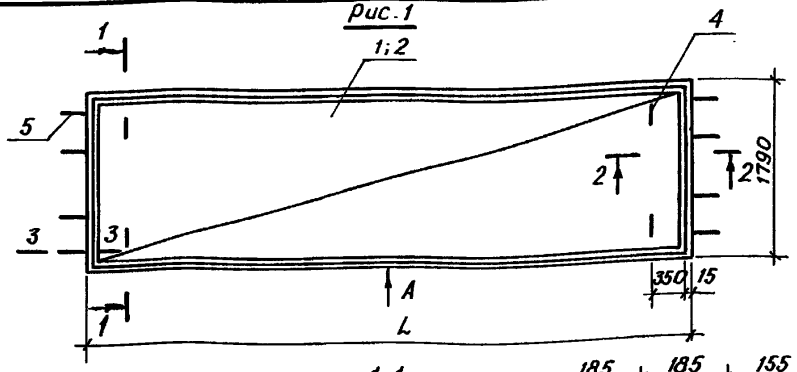

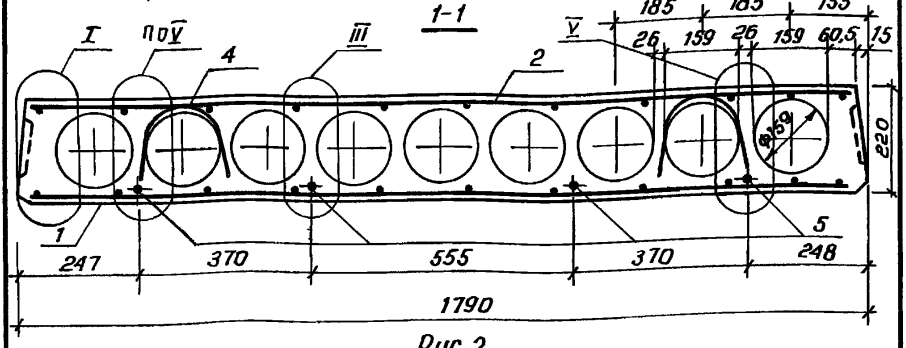

Рис.2

остальное - см. рис.1

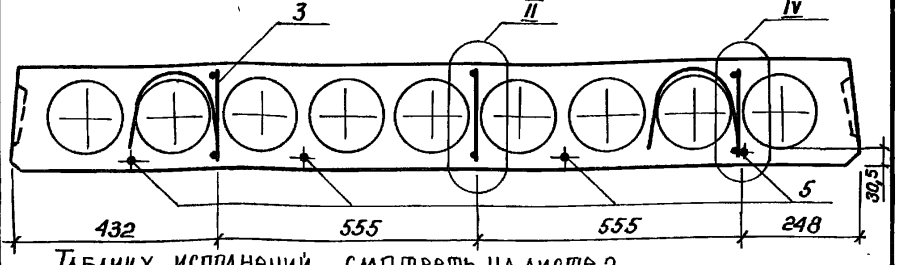

Таблицу исполнений смотреть на листе 2

			1.141.1-28с.2-01СБ		
			Плита перекрытия многопустотная шириной 1790 мм Сборочный чертеж	Стадия: Р	Масса: см. табл.	Масштаб:
				Лист 1	Листов 6
Н.контр.	Зауэрбрей				
Нач.Алм.з	Янбулатов				
Гл.спец.	Каримова				
ГИП	Насретдинов				
Разраб.	Берзон			ТашЗНИИЭП	

Коп. Владиславлева Формат А4

Обозначение	Марка	Рис.	L, мм	Масса, кг
1.141.1-28с.2-01	ПК29.18-8АIIIТ-С8	2	2860	1550
-01	ПК29.18-6АIIIТ-С8	1	2860	1550
-02	ПК29.18-4АIIIТ-С8	1	2860	1550
-03	ПК23.18-8АIIIТ-С8	1	2260	1225

Инв.№ подл. | Подпись и дата | Взам.инв.№

Вид А

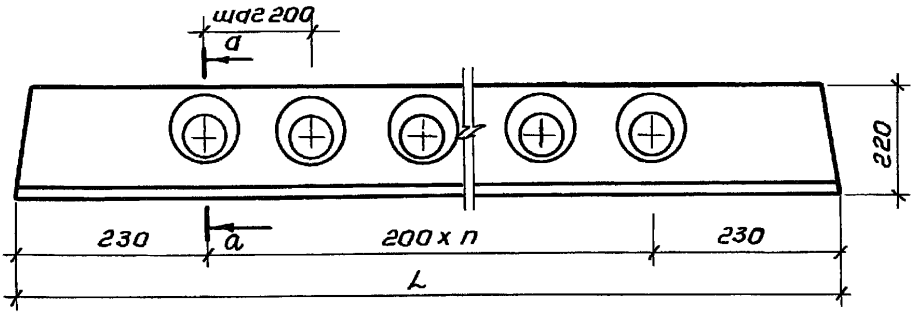

а-а

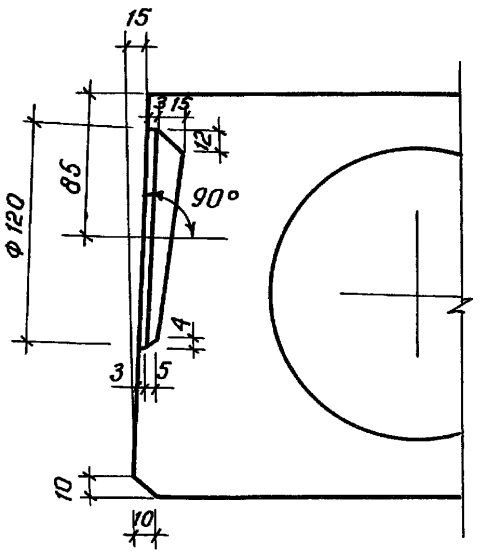

L, мм	n, шт
2860	12
2260	9

2-2

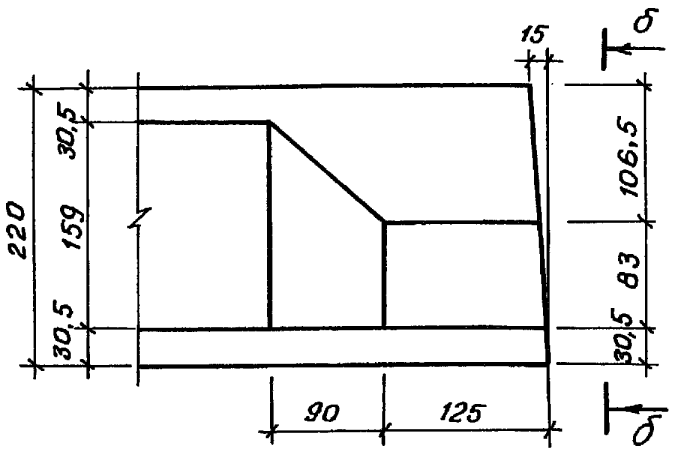

б-б

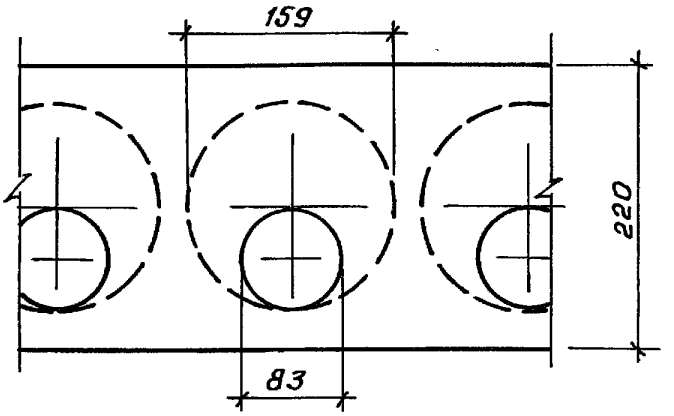

3-3

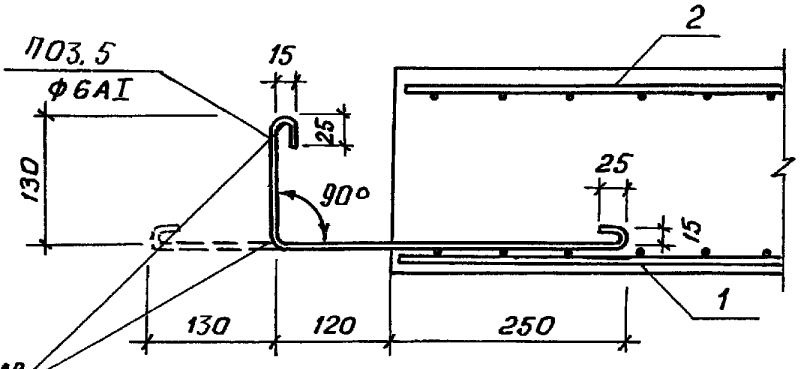

Отогнуть после снятия опалубки

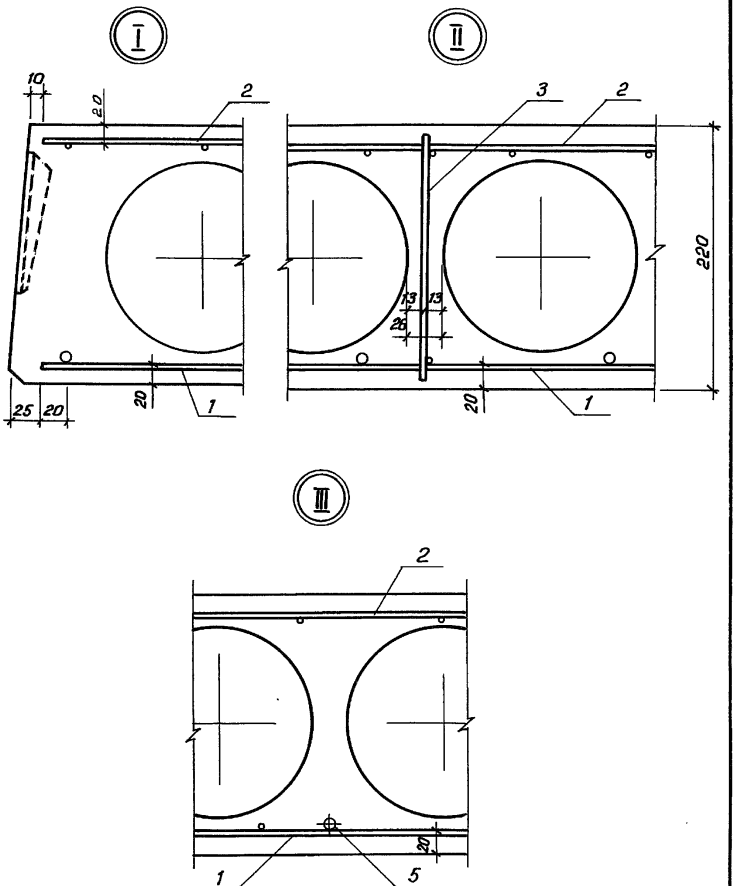

Привязка каркаса от верха торца плиты – 10 мм

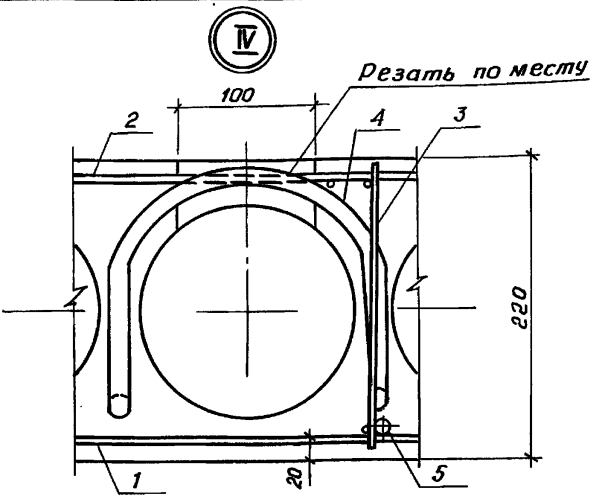

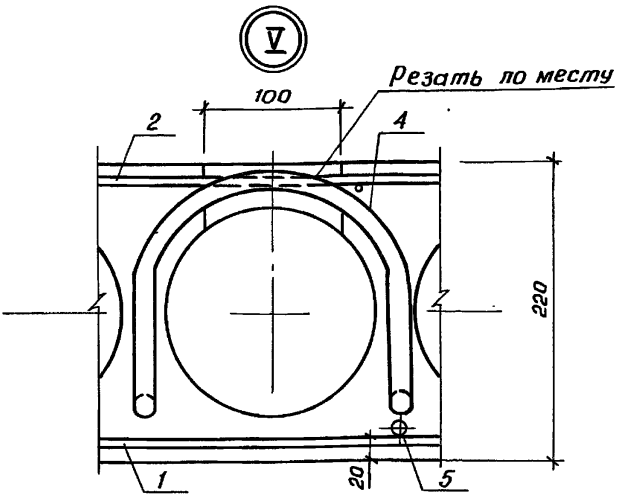

Выемка для монтажной петли размером 100х150мм устраивается после заглаживания поверхности плиты перекрытия до пропаривания. В проекте должно быть указание о заделке выемки для монтажной петли бетоном класса не ниже В12,5 после установки плиты перекрытия

Инв.№подл. | Подпись и дата | Взам.инв.№

Формат	Зона	Поз.	Обозначение	Наименование	Кол.	Примечание
				Документация		
А4			1.141.1-28с.2-02СБ	Сборочный чертеж		
А4			1.141.1-28С.2-01СБ	Сборочный чертеж		листы 3÷6
А4			1.141.1-28С.0-00ПЗ	Пояснительная записка		
А4			1.141.1-28С.0-00ТО	Техническое описание		
А4			1.141.1-28С.2-008мс	Ведомость расхода стали		
А4			1.141.1-28С.0-00рм	Ведомость расхода материалов		
				Детали		
А4		4	1.141.1-28С.4-070	Петля П1	4	
А4		5	-01	Стержень ос1	6	
				Переменные данные		
				Для исполнений:		
				1.141.1-28с.2-02		
				Сборочные единицы		
А4		1	1.141.1-28С.4-020-03	Сетка с4	1	
А4		2	1.141.1-28С.4-050-01	Сетка с17	1	
				Материал		
				Бетон тяжелый В15	0,54	м³

			1.141.1-28С.2-02	
Н.контр.	Зауэрбрей		Плита перекрытия многопустотная шириной 1490 мм	Стадия: Р; Лист: 1; Листов: 2
Нач.АПТ-3	Янбулатов			
Гл.спец.	Каримова			ТашЗНИИЭП
ГИП	Насретдинов			
Разраб.	Берзон			

Коп. Владиславлева Формат А4

Формат	Зона	Поз.	Обозначение	Наименование	Кол.	Примечание
				1.141.1-28с.2-02-01		
				Сборочные единицы		
А4		1	1.141.1-28с.4-030-01	Сетка С8	1	
А4		2	1.141.1-28с.4-050-01	Сетка С17	1	
				Материал		
				Бетон тяжелый В15	0,54	м³
				1.141.1-28с.2-02-02		
				Сборочные единицы		
А4		1	1.141.1-28с.4-020-02	Сетка С3	1	
А4		2	1.141.1-28с.4-050-01	Сетка С17	1	
				Материал		
				Бетон тяжелый В15	0,54	м³
				1.141.1-28с.2-02-03		
				Сборочные единицы		
А4		1	1.141.1-28с.4-040-01	Сетка С13	1	
А4		2	1.141.1-28с.4-060-01	Сетка С21	1	
				Материал		
				Бетон тяжелый В15	0,43	м³

Инв.№ подл. | Подпись и дата | Взам. инв.№

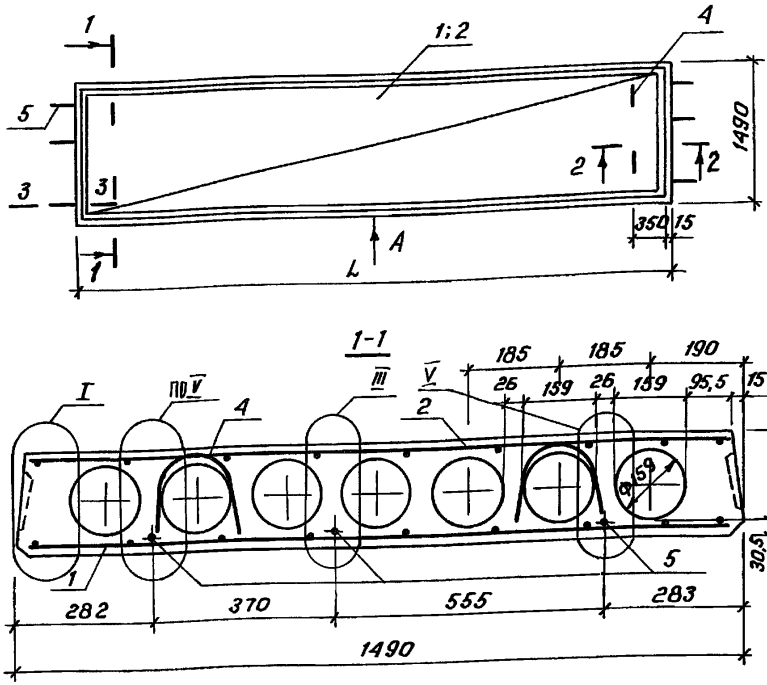

Вид А, сечение 2-2; 3-3 и узлы I; III и V см. 1.141.1-28с.2-01СБ

Обозначение	Марка	L, мм	Масса, кг
1.141.1-28с.2-02	ПК29.15-8АIIIТ-С8	2860	1350
-01	ПК29.15-6АIIIТ-С8	2860	1350
-02	ПК29.15-4АIIIТ-С8	2860	1350
-03	ПС23.15-8АIIIТ-С8	2260	1075

1.141.1-28с.2-02 СБ

Плита перекрытия многопустотная шириной 1490 мм
Сборочный чертеж

Стадия	Масса	Масштаб
Р	см. табл.	
Лист	Листов 1	

Таш ЗНИИЭП

Н. контр.	Зауэрбрей	
Нач. АПМЗ	Янбулатов	
Гл. спец.	Каримова	
ГИП	Насретдинов	
Разраб.	Берзон	

Коп. Владиславлева Формат А4

Формат	Зона	Поз.	Обозначение	Наименование	Кол.	Примечание
				Документация		
А4			1.141.1-28с.2-03 СБ	Сборочный чертеж		
А4			1.141.1-28с.2-01 СБ	Сборочный чертеж		листы 3÷6
А4			1.141.1-28с.0-00ПЗ	Пояснительная записка		
А4			1.141.1-28с.0-00ТО	Техническое описание		
А4			1.141.1-28с.2-00ВМС	Ведомость расхода стали		
А4			1.141.1-28с.0-00ВМ	Ведомость расхода материалов		
				Детали		
А4		4	1.141.1-28с.4-070	Петля П1	4	
А4		5	-01	Стержень ос1	6	
				Переменные данные		
				Для исполнений:		
				1.141.1-28с.2-03		
				Сборочные единицы		
А4		3	1.141.1-28с.4-010-01	Каркас кр2	6	
А4		1	1.141.1-28с.4-020-05	Сетка С6	1	
А4		2	1.141.1-28с.4-050-02	Сетка С18	1	
				Материал		
				Бетон тяжелый В15	0,40	м³

			1.141.1-28с.2-03	
Н.контр.	Заузербреч			
Нач. АПМ-3	Янбулатов		Плита перекрытия многопустотная шириной 1190 мм	Стадия: Р; Лист: 1; Листов: 2
Гл.спец.	Каримова			
ГИП	Насретдинов			ТашЗНИИЭП
Разраб.	Берзон			

Коп. Владиславлева Формат А4

Формат	Зона	Поз.	Обозначение	Наименование	Кол.	Примечание
				1.141.1-28с.2-03-01		
				Сборочные единицы		
А4		3	1.141.1-28с.4-010-01	Каркас КР2	6	
А4		1	1.141.1-28с.4-030-02	Сетка С9	1	
А4		2	1.141.1-28с.4-050-02	Сетка С18	1	
				Материал		
				Бетон тяжелый В15	0,40	м3
				1.141.1-28с.2-03-02		
				Сборочные единицы		
А4		1	1.141.1-28с.4-020-04	Сетка С5	1	
А4		2	1.141.1-28с.4-050-02	Сетка С18	1	
				Материал		
				Бетон тяжелый В15	0,40	м3
				1.141.1-28с.2-03-03		
				Сборочные единицы		
А4		1	1.141.1-28с.4-040-02	Сетка С14	1	
А4		2	1.141.1-28с.4-060-02	Сетка С22	1	
				Материал		
				Бетон тяжелый В15	0,33	м3

Рис.1

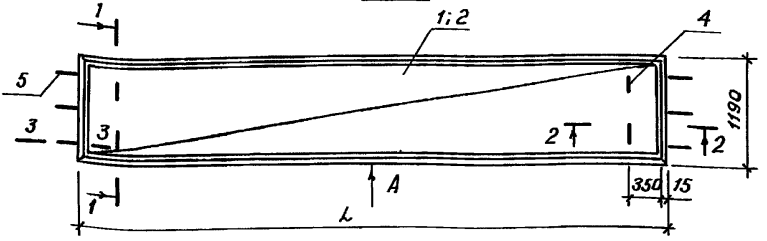

1-1

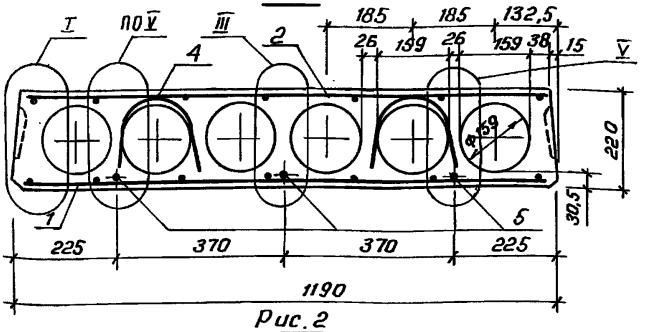

Рис.2

остальное - см. рис.1

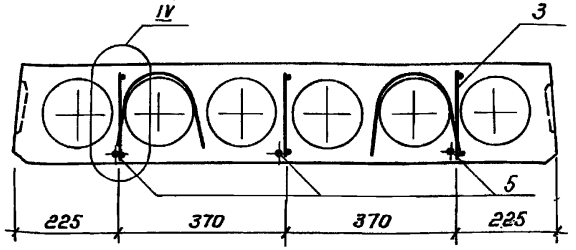

Вид А, сечение 2-2; 3-3 и узлы I; III, IV и V см. 1.141.1-28С.2-01 СБ

				1.141.1-28С.2-03 СБ			
				Плита перекрытия многопустотная шириной 1190 мм Сборочный чертеж	Стадия	Масса	Масштаб
					Р	см. табл.	
Н.контр.	Зауэрбрей				Лист 1	Листов 2	
Гл.спец.	Каримова				ТашЗНИИЭП		
ГИП	Насретдинов						
Разраб.	Берзон						

21362 17

Коп. Владиславлева Формат А4

Обозначение	Марка	Рис.	L, мм	Масса, кг
1.141.1-28с. 2-03	ПК29.12-8АIIIТ-С8	2	2860	1000
-01	ПК29.12-6АIIIТ-С8	2	2860	1000
-02	ПК29.12-4АIIIТ-С8	1	2860	1000
-03	ПК23.12-8АIIIТ-С8	1	2260	825

Формат	Зона	Поз.	Обозначение	Наименование	Кол.	Примечание
				Документация		
А4			1.141.1-28с.2-04 СБ	Сборочный чертеж		
А4			1.141.1-28с.2-01 СБ	Сборочный чертеж		листы 3:6
А4			1.141.1-28с.0-00ПЗ	Пояснительная записка		
А4			1.141.1-28с.0-00ТО	Техническое описание		
А4			1.141.1-28с.2-00Вмс	Ведомость расхода стали		
А4			1.141.1-28с.0-00рм	Ведомость расхода материалов		
				Детали		
А4		4	1.141.1-28с.4-070	Петля П1	4	
А4		5	-01	Стержень ОС1	4	
				Переменные данные		
				Для исполнений:		
				1.141.1-28с.2-04		
				Сборочные единицы		
А4		3	1.141.1-28с.4-010-01	Каркас КР2	4	
А4		1	1.141.1-28с.4-030-04	Сетка С11	1	
А4		2	1.141.1-28с.4-050-03	Сетка С19	1	
				Материал		
				Бетон тяжелый В15	0,33	м³

Инв. № подл. | Подпись и дата | Взам. инв. №

			1.141.1-28с. 2-04
Н. контр.	Зауэрбрей		
Нач. АПМ 3	Янбулатов		Плита перекрытия многопустотная шириной 990мм
Гл. спец.	Каримова		
ГИП	Насретдинов		
Разраб.	Берзон		

Стадия	Лист	Листов
Р	1	2
ТашЗНИИЭП		

Коп. Владиславлева Формат А4

Формат	Зона	Поз.	Обозначение	Наименование	Кол.	Примечание
				1.141.1-28с.2-04-01		
				Сборочные единицы		
А4		3	1.141.1-28с.4-010-01	Каркас кр2	4	
А4		1	1.141.1-28с.4-030-03	Сетка с10	1	
А4		2	1.141.1-28с.4-050-03	Сетка с19	1	
				Материал		
				Бетон тяжелый В15	0,33	м³
				1.141.1-28с.2-04-02		
				Сборочные единицы		
А4		1	1.141.1-28с.4-030-03	Сетка с10	1	
А4		2	1.141.1-28с.4-050-03	Сетка с19	1	
				Материал		
				Бетон тяжелый В15	0,33	м³
				1.141.1-28с.2-04-03		
				Сборочные единицы		
А4		1	1.141.1-28с.4-040-03	Сетка с15	1	
А4		2	1.141.1-28с.4-060-03	Сетка с23	1	
				Материал		
				Бетон тяжелый В15	0,26	м³

Рис.1

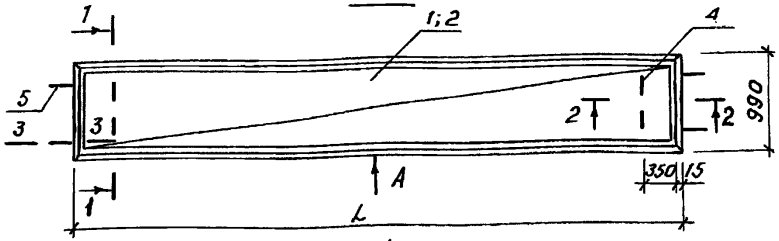

1-1

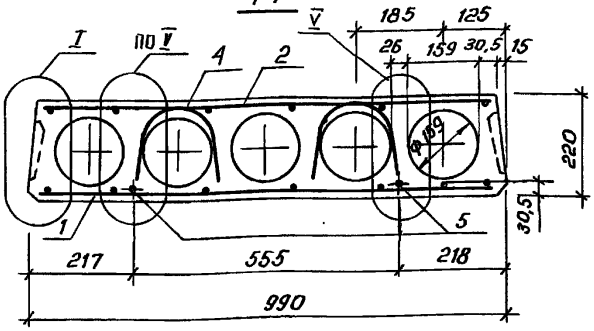

Рис.2

остальное - см. рис.1

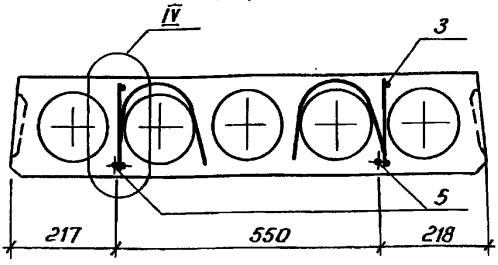

Вид А, сечение 2-2; 3-3 и узлы I; IV и V см. 1.141.1-28с.2-01СБ
Таблицу исполнений смотреть на листе 2

		1.141.1-28с.2- 04 СБ	
Н. контр.	Зауэрбрей	Плита перекрытия многопустотная шириной 990 мм Сборочный чертеж	Стадия: Р; Масса: см. табл.; Масштаб:
Нач. АПиЗ	Янбулатов		Лист 1; Листов 2
Гл. спец.	Каримова		
ГИП	Насретдинов		ТашЗНИИЭП
Разраб.	Берзон		

Инв.№ подлинника | Подпись и дата | Взам. инв.№

Коп. Владиславлева Формат А4

Обозначение	Марка	Рис.	L, мм	Масса, кг
1.141.1-28с.2-04	ПК 29.10-8АIIIт-С8	2	2860	825
-01	ПК 29.10-6АIIIт-С8	2	2860	825
-02	ПК 29.10-4АIIIт-С8	1	2860	825
-03	ПК 23.10-8АIIIт-С8	1	2260	650

Пров. [signature] 12.10.88г Кон. [signature] 21362 22

Ведомость расхода стали на элемент, кг

Марка элемента	Изделия арматурные									
	Арматура класса									Всего
	А-I			А-III			Вр-I			
	ГОСТ 5781-82*			ГОСТ 5781-82*			ГОСТ 6727-80			
	ф6	ф10	Итого	ф6	ф8	Итого	ф3	ф4	Итого	
ПК29.18-8АIIIТ-С8	1,04	2,80	3,84	—	7,84	7,84	2,58	3,40	5,98	17,66
ПК23.18-8АIIIТ-С8	1,04	2,80	3,84	3,50	—	3,50	2,10	1,28	3,38	10,72
ПК29.18-6АIIIТ-С8	1,04	2,80	3,84	5,67	—	5,67	2,58	1,60	4,18	13,69
ПК29.18-4АIIIТ-С8	1,04	2,80	3,84	5,04	—	5,04	2,58	1,60	4,18	13,06
ПК29.15-8АIIIТ-С8	0,78	2,80	3,58	—	6,72	6,72	2,16	1,30	3,46	13,76
ПК23.15-8АIIIТ-С8	0,78	2,80	3,58	3,00	—	3,00	1,76	1,04	2,80	9,38
ПК29.15-6АIIIТ-С8	0,78	2,80	3,58	5,04	—	5,04	2,16	1,30	3,46	12,08
ПК29.15-4АIIIТ-С8	0,78	2,80	3,58	3,78	—	3,78	2,16	1,30	3,46	10,82
ПК29.12-8АIIIТ-С8	0,78	2,80	3,58	—	5,60	5,60	2,73	1,10	3,83	13,01
ПК23.12-8АIIIТ-С8	0,78	2,80	3,58	2,50	—	2,50	1,44	0,88	2,32	8,40
ПК29.12-6АIIIТ-С8	0,78	2,80	3,58	3,78	—	3,78	2,73	1,10	3,83	11,19
ПК29.12-4АIIIТ-С8	0,78	2,80	3,58	3,15	—	3,15	1,77	1,10	2,87	9,60
ПК29.10-8АIIIТ-С8	0,52	2,80	3,32	3,78	—	3,78	2,14	0,90	3,04	10,14
ПК23.10-8АIIIТ-С8	0,52	2,80	3,32	2,00	—	2,00	1,22	0,72	1,94	7,26
ПК29.10-6АIIIТ-С8	0,52	2,80	3,32	3,15	—	3,15	2,14	0,90	3,04	9,51
ПК29.10-4АIIIТ-С8	0,52	2,80	3,32	3,15	—	3,15	1,50	0,90	2,40	8,87

1.141.1-28С.2-00 ВМС

Н. контр.	Зачэрбрей	
Гл. спец.	Каримова	
ГИП	Насретдинов	
Разраб.	Берзон	

Ведомость расхода стали

Стадия	Лист	Листов
Р		1

ТашЗНИИЭП

gost.e-ecolog.ru

21362 (23)

Коп. Владиславлева

20.6.86г

Формат А4