ТИПОВЫЕ КОНСТРУКЦИИ, ИЗДЕЛИЯ И УЗЛЫ ЗДАНИЙ И СООРУЖЕНИЙ

СЕРИЯ 1.141.1-28с

ПЛИТЫ ПЕРЕКРЫТИЙ ЖЕЛЕЗОБЕТОННЫЕ МНОГОПУСТОТНЫЕ, АРМИРОВАННЫЕ СЕТКАМИ ИЗ СТАЛИ КЛАССА А-III, ДЛЯ СТРОИТЕЛЬСТВА ЖИЛЫХ И ОБЩЕСТВЕННЫХ ЗДАНИЙ В РАЙОНАХ СЕЙСМИЧНОСТЬЮ 7, 8 и 9 БАЛЛОВ

ВЫПУСК 1

Плиты перекрытий с круглыми пустотами длиной 2860 и 2260мм, шириной 1790, 1490, 1190 и 990мм для строительства в районах сейсмичностью 7 баллов. Рабочие чертежи

2 13б 1

gost.e-ecolog.ru

ТИПОВЫЕ КОНСТРУКЦИИ, ИЗДЕЛИЯ И УЗЛЫ ЗДАНИЙ И СООРУЖЕНИЙ

СЕРИЯ 1.141.1-28с

ПЛИТЫ ПЕРЕКРЫТИЙ ЖЕЛЕЗОБЕТОННЫЕ МНОГОПУСТОТНЫЕ, АРМИРОВАННЫЕ СЕТКАМИ ИЗ СТАЛИ КЛАССА А-III, ДЛЯ СТРОИТЕЛЬСТВА ЖИЛЫХ И ОБЩЕСТВЕННЫХ ЗДАНИЙ В РАЙОНАХ СЕЙСМИЧНОСТЬЮ 7, 8 и 9 БАЛЛОВ

ВЫПУСК 1

ПЛИТЫ ПЕРЕКРЫТИЙ С КРУГЛЫМИ ПУСТОТАМИ ДЛИНОЙ 2860 и 2960мм, ШИРИНОЙ 1790, 1490, 1190 и 990мм ДЛЯ СТРОИТЕЛЬСТВА В РАЙОНАХ СЕЙСМИЧНОСТЬЮ 7 БАЛЛОВ. РАБОЧИЕ ЧЕРТЕЖИ

РАЗРАБОТАНЫ ТАШЗНИИЭП

УТВЕРЖДЕНЫ И ВВЕДЕНЫ В ДЕЙСТВИЕ ГОСГРАЖДАНСТРОЕМ С 20.03.86 ПРИКАЗ №71 ОТ 03.03.86

ГЛ.ИНЖ.ИНСТИТУТА П.А.МУХАМЕДШИН
НАЧ. АПМ-3 Р.К.ЯНБУЛАТОВ
ГЛ.СПЕЦ.АПМ-3 Н.Х.КАРИМОВА
ГЛ.ИНЖ.ПРОЕКТА Р.А.НАСРЕТДИНОВ

Обозначение	Наименование	Стр.
1.141.1-28с.1-01	Плита перекрытия многопустотная шириной 1790 мм	3
1.141.1-28с.1-01СБ	Плита перекрытия многопустотная шириной 1790 мм Сборочный чертеж	5
1.141.1-28с.1-02	Плита перекрытия многопустотная шириной 1490 мм	11
1.141.1-28с.1-02СБ	Плита перекрытия многопустотная шириной 1490 мм Сборочный чертеж	13
1.141.1-28с.1-03	Плита перекрытия многопустотная шириной 1190 мм	14
1.141.1-28с.1-03СБ	Плита перекрытия многопустотная шириной 1190 мм Сборочный чертеж	16
1.141.1-28с.1-04	Плита перекрытия многопустотная шириной 990 мм	18
1.141.1-28с.1-04СБ	Плита перекрытия многопустотная шириной 990 мм Сборочный чертеж	20
1.141.1-28с.1-008мс	Ведомость расхода стали	22

Инв.№ подл. | Подпись и дата | Взам. инв.№

Н.контр.	Зауэрбрей	
Нач.АПиЗ	Янбулатов	
Гл.спец.	Каримова	
ГИП	Насретдинов	
Разраб.	Берзон	

1.141.1-28с.1-00

Содержание

Стадия	Лист	Листов
Р		1

ТашЗНИИЭП

Коп. Владиславлева Формат А4

Формат	Зона	Поз.	Обозначение	Наименование	Кол.	Примечание
				Документация		
А4			1.141.1-28с.1-01 СБ	Сборочный чертеж		
А4			1.141.1-28с.0-00ПЗ	Пояснительная записка		
А4			1.141.1-28с.0-00ТО	Техническое описание		
А4			1.141.1-28с.1-00ВМС	Ведомость расхода стали		
А4			1.141.1-28с.0-00РМ	Ведомость расхода материалов		
				Детали		
А4		4	1.141.1-28с.4-070	Петля П1	4	
А4		5	-01	Стержень ОС1	4	
				Переменные данные		
				Для исполнений:		
				1.141.1-28с.1-01		
				Сборочные единицы		
А4		3	1.141.1-28с.4-010	Каркас КР1	6	
А4		1	1.141.1-28с.4-020-01	Сетка С2	1	
А4		2	1.141.1-28с.4-050	Сетка С16	1	
				Материал		
				Бетон тяжелый В15	0,62	м³

Инв.№подл. | Подпись и дата | Взам.инв.№

Н. контр.	Зауэрбрей		1.141.1-28с.1-01
Нач. АПМ 3	Янбулатов		
Гл. спец.	Каримова		Плита перекрытия многопустотная шириной 1790мм
ГИП	Насретдинов		
Разраб.	Берзон		

Стадия	Лист	Листов
Р	1	2

ТашЗНИИЭП

Коп. Владиславлева Формат А4

Формат	Зона	Поз.	Обозначение	Наименование	Кол.	Примечание
				1.141.1-28с.1-01-01		
				Сборочные единицы		
А4		1	1.141.1-28с.4-030	Сетка с7	1	
А4		2	1.141.1-28с.4-050	Сетка с16	1	
				Материал		
				Бетон тяжелый В15	0,62	м³
				1.141.1-28с.1-01-02		
				Сборочные единицы		
А4		1	1.141.1-28с.4-020	Сетка с1	1	
А4		2	1.141.1-28с.4-050	Сетка с16	1	
				Материал		
				Бетон тяжелый В15	0,62	м³
				1.141.1-28с.1-01-03		
				Сборочные единицы		
А4		1	1.141.1-28с.4-040	Сетка с12	1	
А4		2	1.141.1-28с.4-060	Сетка с20	1	
				Материал		
				Бетон тяжелый В15	0,49	м³

Инв.№ подл. | Подпись и дата | Взам. инв.№

Рис.1

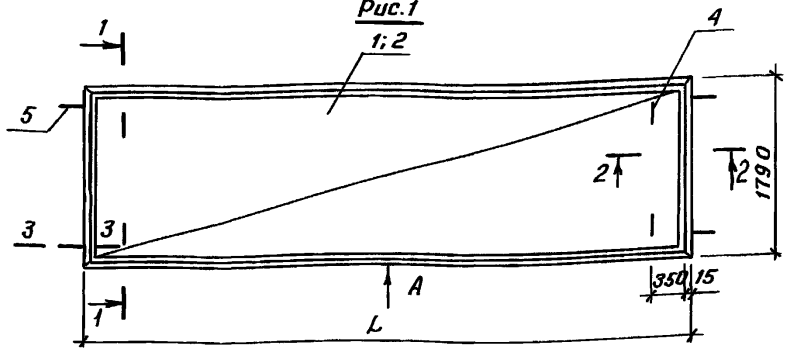

1-1

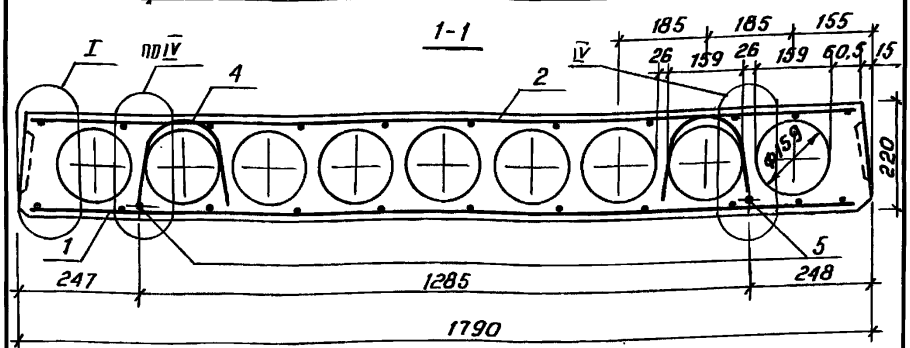

Рис.2

остальное - см. рис. 1

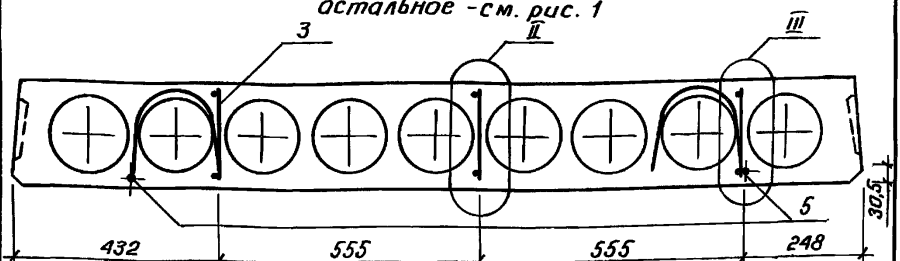

ТАБЛИЦУ ИСПОЛНЕНИЙ СМОТРЕТЬ НА ЛИСТЕ 2

Взам. инв. №

Подпись и дата

Инв. № подл.

Н.контр.	Зауэрбрей	
Нач. отд.	Янбулатов	
Гл. спец.	Каритова	
ГИП	Насретдинов	
Разраб.	Берзон	

1.141.1-28с.1-01СБ

Плита перекрытия многопустотная шириной 1790 мм
Сборочный чертеж

Стадия	Масса	Масштаб
Р	см. табл.	
Лист 1	Листов 6	

ТашЗНИИЭП

21361 6

Коп. Владиславлева

Формат А4

Обозначение	Марка	Рис.	L, мм	Масса, кг
1.141.1-28с.1 -01	ПК29.18 -8АIIIТ-С7	2	2860	1550
-01	ПК29.18 -6АIIIТ-С7	1	2860	1550
-02	ПК29.18 -4АIIIТ-С7	1	2860	1550
-03	ПК23.18 -8АIIIТ-С7	1	2260	1225

Инв.№подл. | Подпись и дата | Взам.инв.№

Вид А

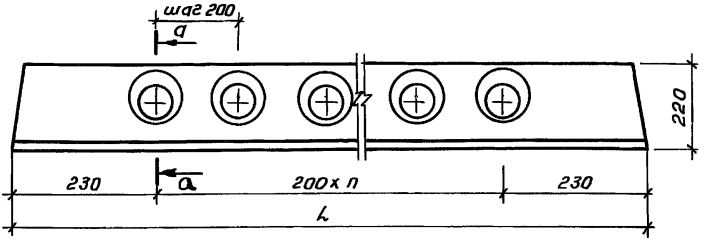

а-а

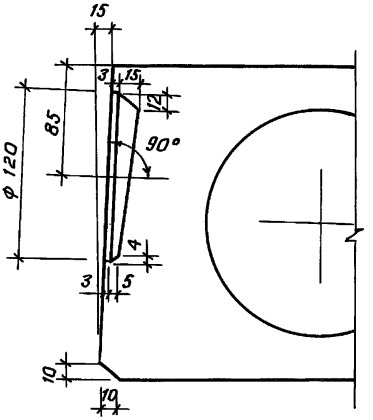

L, мм	n, шт
2860	12
2260	9

2-2

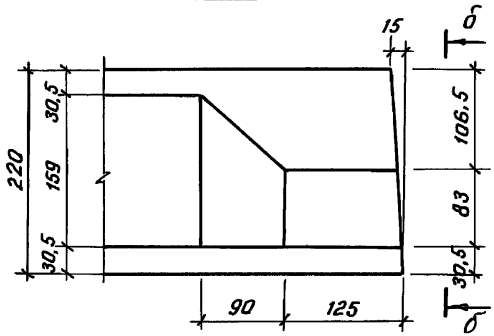

б-б

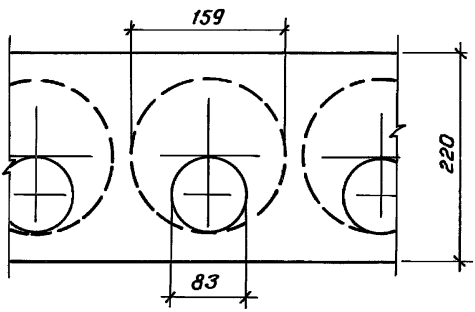

3-3

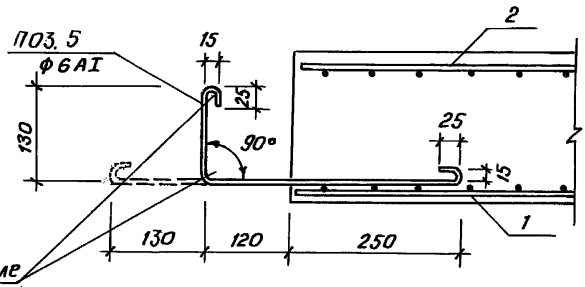

Отогнуть после снятия опалубки

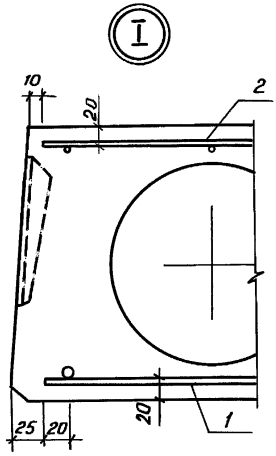

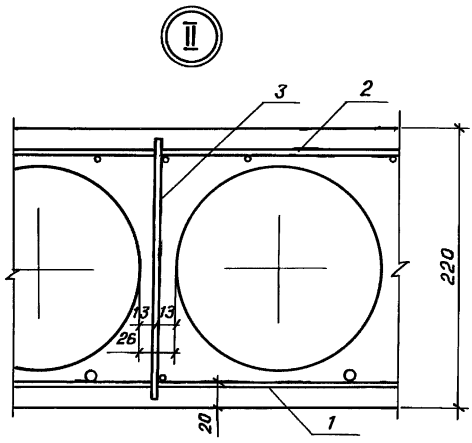

Привязка каркаса поз. 3 от верха торца плиты - 10 мм

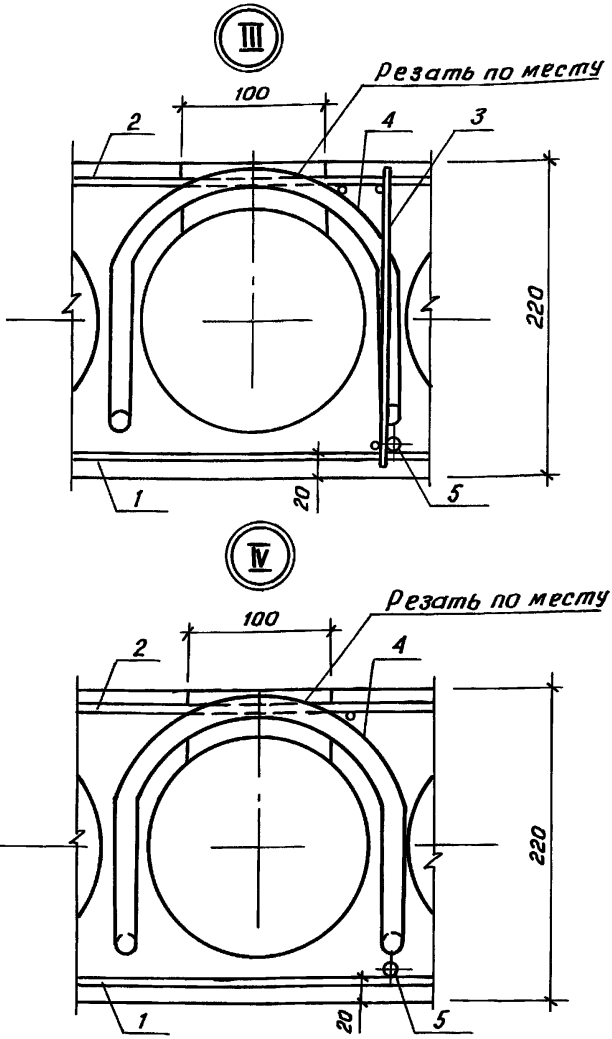

Выемка для монтажной петли размером 100 х 150 мм устраивается после заглаживания поверхности плиты перекрытия до пропаривания. В проекте должно быть указание о заделке выемки для монтажной петли бетоном класса не ниже В 12,5 после установки плиты перекрытия

Формат	Зона	Поз.	Обозначение	Наименование	Кол.	Примечание
				Документация		
А4			1.141.1-28с.1-02СБ	Сборочный чертеж		
А4			1.141.1-28с.1-01СБ	Сборочный чертеж		листы 3÷6
А4			1.141.1-28с.0-00ПЗ	Пояснительная записка		
А4			1.141.1-28с.0-00ТО	Техническое описание		
А4			1.141.1-28с.1-00ВМС	Ведомость расхода стали		
А4			1.141.1-28с.0-00РМ	Ведомость расхода материалов		
				Детали		
А4		4	1.141.1-28с.4-070	Петля П1	4	
А4		5	-01	Стержень ОС1	4	
				Переменные данные		
				Для исполнений:		
				1.141.1-28с.1-02		
				Сборочные единицы		
А4		1	1.141.1-28с.4-020-03	Сетка С4	1	
А4		2	1.141.1-28с.4-050-01	Сетка С17	1	
				Материал		
				Бетон тяжелый В15	0,54	м³

Взам. инв.№ | Подпись и дата | Инв.№ подл.

Н. контр.	Заузёрей		
Нач. АПМ 3	Янбулатов		
Гл. спец.	Каримова		
ГИП	Насретдинов		
Разраб.	Берзон		

1.141.1-28с.1-02

Плита перекрытия многопустотная шириной 1490мм

Стадия	Лист	Листов
Р	1	2

ТашЗНИИЭП

Коп. Владиславлева Ф. формат А4

Формат	Зона	Поз.	Обозначение	Наименование	Кол.	Примечание
				1.141.1-28с.1-02-01		
				Сборочные единицы		
А4		1	1.141.1-28с.4-030-01	Сетка С8	1	
А4		2	1.141.1-28с.4-050-01	Сетка С17	1	
				Материал		
				Бетон тяжелый В15	0,54	м³
				1.141.1-28с.1-02-02		
				Сборочные единицы		
А4		1	1.141.1-28с.4-020-02	Сетка С3	1	
А4		2	1.141.1-28с.4-050-01	Сетка С17	1	
				Материал		
				Бетон тяжелый В15	0,54	м³
				1.141.1-28с.1-02-03		
				Сборочные единицы		
А4		1	1.141.1-28с.4-040-01	Сетка С13	1	
А4		2	1.141.1-28с.4-060-01	Сетка С21	1	
				Материал		
				Бетон тяжелый В15	0,43	м³

Инв.№подл. | Подпись и дата | Взам.инв.№

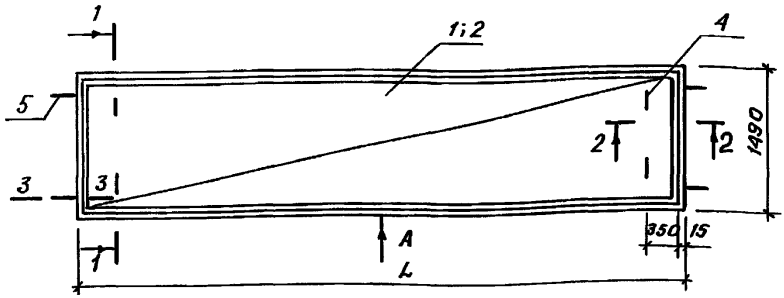

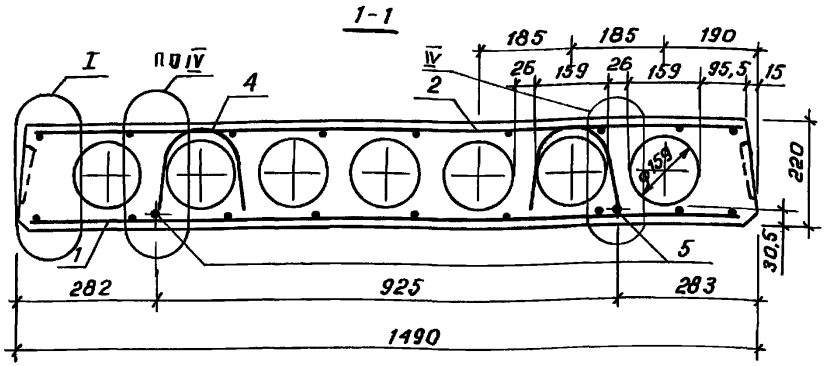

Вид А, сечение 2-2; 3-3 и узлы I и IV см. 1.141.1-28с.1-01сб

Обозначение	Марка	L, мм	Масса, кг
1.141.1-28с.1-02	ПК29.15-8АIIIТ-С7	2860	1350
-01	ПК29.15-6АIIIТ-С7	2860	1350
-02	ПК29.15-4АIIIТ-С7	2860	1350
-03	ПС23.15-8АIIIТ-С7	2260	1075

1.141.1-28с.1-02 сб

Плита перекрытия многопустотная шириной 1490 мм Сборочный чертеж

Стадия	Масса	Масштаб
Р	см. табл.	
Лист	Листов 1	

Ташзниизп

Н. контр.	Заузбрей	
Нач. отд.	Янбулатов	
Гл. спец.	Каримова	
ГИП	Насретдинов	
Разраб.	Берзон	

Инв. № подл. | Подпись и дата | Взам. инв. №

Кол. Владиславлева Формат А4

Формат	Зона	Поз.	Обозначение	Наименование	Кол.	Примечание
				Документация		
А4			1.141.1-28с.1-03 СБ	Сборочный чертеж		
А4			1.141.1-28с.1-01 СБ	Сборочный чертеж		листы 3÷6
А4			1.141.1-28с.0-00ПЗ	Пояснительная записка		
А4			1.141.1-28с.0-00ТО	Техническое описание		
А4			1.141.1-28с.1-00ВМС	Ведомость расхода стали		
А4			1.141.1-28с.0-00ВМ	Ведомость расхода материалов		
				Детали		
А4		4	1.141.1-28с.4-070	Петля П1	4	
А4		5	-01	Стержень ОС1	4	
				Переменные данные		
				Для исполнений:		
				1.141.1-28с.1-03		
				Сборочные единицы		
А4		3	1.141.1-28с.4-010-01	Каркас КР2	6	
А4		1	1.141.1-28с.4-020-05	Сетка С6	1	
А4		2	1.141.1-28с.4-050-02	Сетка С18	1	
				Материал		
				Бетон тяжелый В15	0,40	м3

Инв. № подл. | Подпись и дата | Взам. инв. №

Н.контр.	Зауэрбрей		1.141.1-28с.1-03
Нач. АПМ3	Янбулатов		Плита перекрытия многопустотная шириной 1190 мм
Гл. спец.	Каримова		Стадия: Р; Лист: 1; Листов: 2
ГИП	Насретдинов		ТашЗНИИЭП
Разраб.	Берзан		

21361 15

Коп. Владиславлева

Формат А4

Формат	Зона	Поз.	Обозначение	Наименование	Кол.	Примечание
				1.141.1-28с.1-03-01		
				Сборочные единицы		
А4		3	1.141.1-28с.4-010-01	Каркас КР2	6	
А4		1	1.141.1-28с.4-030-02	Сетка С9	1	
А4		2	1.141.1-28с.4-050-02	Сетка С18	1	
				Материал		
				Бетон тяжелый В15	0,40	м3
				1.141.1-28с.1-03-02		
				Сборочные единицы		
А4		1	1.141.1-28с.4-020-04	Сетка С5	1	
А4		2	1.141.1-28с.4-050-02	Сетка С18	1	
				Материал		
				Бетон тяжелый В15	0,40	м3
				1.141.1-28с.1-03-03		
				Сборочные единицы		
А4		1	1.141.1-28с.4-040-02	Сетка С14	1	
А4		2	1.141.1-28с.4-060-02	Сетка С22	1	
				Материал		
				Бетон тяжелый В15	0,33	м3

Инв.№ подл. | Подпись и дата | Взам. инв.№

Рис.1

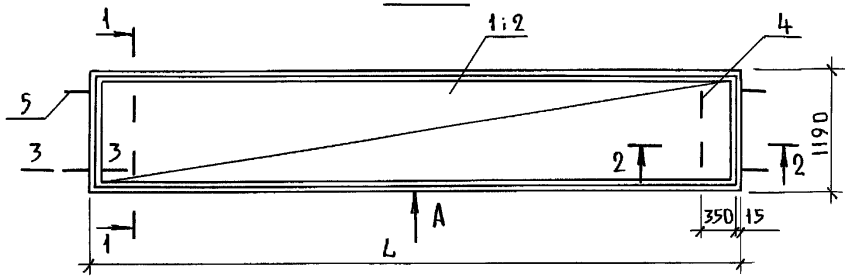

1-1

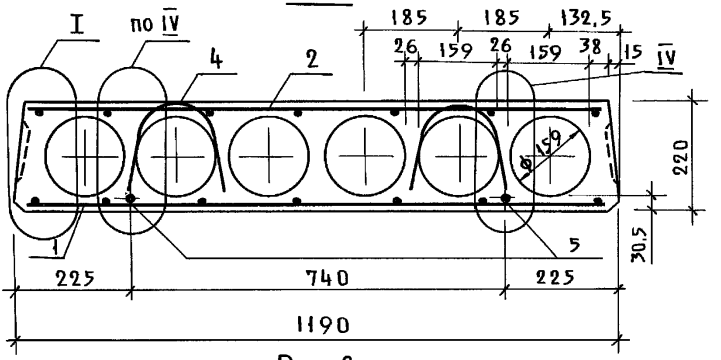

Рис. 2

остальное - см. рис. 1

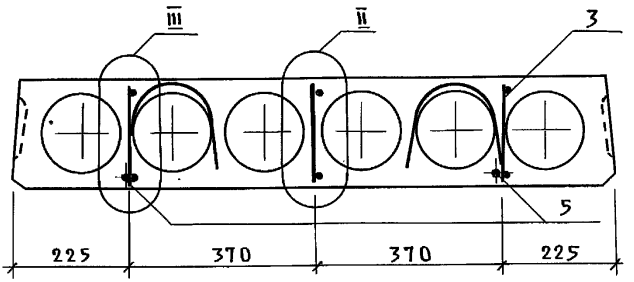

Вид А; сечение 2-2; 3-3 и узлы I; II; III и IV см. 1.141-1-28 с.1-01СБ

		1.141.1-28 с.1-03 СБ	
Плита перекрытия многопустотная шириной 1190 мм Сборочный чертеж		Стадия: Р	Масса: см. табл.	Масшт.
		Лист 1	Листов 2
		Ташзниизп	
Н. контр. Зауэрбрей			
Нач. АПМЗ Янбулатов			
Гл. спец. Каримова			
ГИП Насретдинов			
Разраб. Берзон			

Инв. N подл. | Подп. и дата | Взам. инв. N

Пров. Мар 9.11.87 Коп.

Обозначение	Марка	Рис.	L, мм	Масса, кг
1.141.1-28с.1-03	ПК29.12-8АIIIт-С7	2	2860	1000
-01	ПК29.12-6АIIIт-С7	2	2860	1000
-02	ПК29.12-4АIIIт-С7	1	2860	1000
-03	ПК23.12-8АIIIт-С7	1	2260	825

Инв.№ подл. | Подпись и дата | Взам.инв.№

Коп. Владиславлева Формат А4

Формат	Зона	Поз.	Обозначение	Наименование	Кол.	Примечание
				Документация		
А4			1.141.1-28с.1-04СБ	Сборочный чертеж		
А4			1.141.1-28с.1-01СБ	Сборочный чертеж		листы 3÷6
А4			1.141.1-28с.0-00ПЗ	Пояснительная записка		
А4			1.141.1-28с.0-00ТО	Техническое описание		
А4			1.141.1-28с.1-00ВМС	Ведомость расхода стали		
А4			1.141.1-28с.0-00ВМ	Ведомость расхода материалов		
				Детали		
А4		4	1.141.1-28с.4-070	Петля П1	4	
А4		5	-01	Стержень ос1	4	
				Переменные данные		
				Для исполнений:		
				1.141.1-28с.1-04		
				Сборочные единицы		
А4		3	1.141.1-28с.4-010-01	Каркас КР2	4	
А4		1	1.141.1-28с.4-030-04	Сетка С11	1	
А4		2	1.141.1-28с.4-050-03	Сетка С19	1	
				Материал		
				Бетон тяжелый В15	0,33	м3

Инв.№подл. | Подпись и дата | Взам.инв.№

Н.контр.	Зауэрбрей		1.141.1-28с.1-04
Нач.АПиЗ	Янбулатов		
Гл.спец.	Каримова		Плита перекрытия многопустотная шириной 990мм
ГИП	Насретдинов		
Разраб.	Берзон		

Стадия	Лист	Листов
Р	1	2

ТашЗНИИЭП

Коп. Владиславлева Формат А4

Формат	Зона	Поз.	Обозначение	Наименование	Кол.	Примечание
				1.141.1-28с.1-04-01		
				Сборочные единицы		
А4		3	1.141.1-28с.4-010-01	Каркас КР2	4	
А4		1	1.141.1-28с.4-030-03	Сетка С10	1	
А4		2	1.141.1-28с.4-050-03	Сетка С19	1	
				Материал		
				Бетон тяжелый В15	0,33	м³
				1.141.1-28с.1-04-02		
				Сборочные единицы		
А4		1	1.141.1-28с.4-030-03	Сетка С10	1	
А4		2	1.141.1-28с.4-050-03	Сетка С19	1	
				Материал		
				Бетон тяжелый В15	0,33	м³
				1.141.1-28с.1-04-03		
				Сборочные единицы		
А4		1	1.141.1-28с.4-040-03	Сетка С15	1	
А4		2	1.141.1-28с.4-060-03	Сетка С23	1	
				Материал		
				Бетон тяжелый В15	0,25	м³

Инв.№ подл. | Подпись и дата | Взам. инв.№

Рис.1

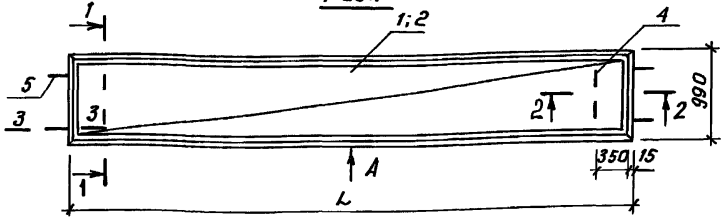

1-1

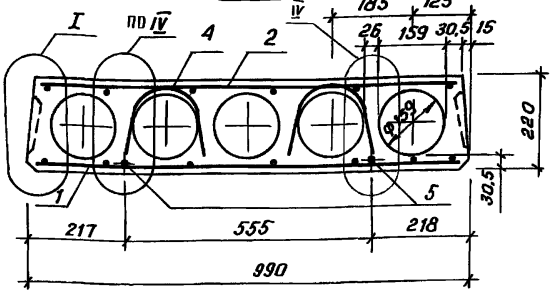

Рис.2

остальное - см. рис.1

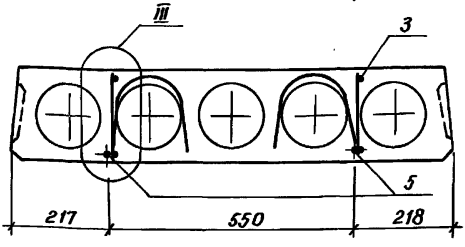

Вид А, сечение 2-2; 3-3 и узлы I; III и IV см. 1.141.1-28с.1-01СБ

Таблицу исполнений смотреть на листе 2

		1.141.1-28с.1-04 СБ	
Плита перекрытия многопустотная шириной 990 мм Сборочный чертеж		Стадия: Р	Масса: см. табл.	Масштаб:
		Лист 1	Листов 2
		ТашЗНИИЭП	

Н. контр.	Зауэрфей	
Нач. АПМЗ	Янбулатов	
Гл. спец.	Каримова	
ГИП	Насретдинов	
Разраб.	Берзан	

Инв. № подл. | Подпись и дата | Взам. инв. №

21361-21

Коп. Владиславлева Формат А4

Обозначение	Марка	Рис.	L, мм	Масса, кг
1.141.1-28с.1-04	ПК29.10-8АIIIТ-С7	2	2860	825
-01	ПК29.10-6АIIIТ-С7	2	2860	825
-02	ПК29.10-4АIIIТ-С7	1	2860	825
-03	ПК23.10-8АIIIТ-С7	1	2260	650

Инв.№подл. | Подпись и дата | Взам.инв.№

Ведомость расхода стали на элемент, кг

Марка элемента	Изделия арматурные									
	Арматура класса									Всего
	А-I			А-III			Вр-I			
	ГОСТ 5781-82*			ГОСТ 5781-82*			ГОСТ 6727-80			
	Ф6	Ф10	Итого	Ф6	Ф8	Итого	Ф3	Ф4	Итого	
ПК29.18-8АIIIТ-С7	0,52	2,80	3,32	—	7,84	7,84	2,58	3,40	5,98	17,14
ПК23.18-8АIIIТ-С7	0,52	2,80	3,32	3,50	—	3,50	2,10	1,28	3,38	10,20
ПК29.18-6АIIIТ-С7	0,52	2,80	3,32	5,67	—	5,67	2,58	1,60	4,18	13,17
ПК29.18-4АIIIТ-С7	0,52	2,80	3,32	5,04	—	5,04	2,58	1,60	4,18	12,54
ПК29.15-8АIIIТ-С7	0,52	2,80	3,32	—	6,72	6,72	2,16	1,30	3,46	13,50
ПК23.15-8АIIIТ-С7	0,52	2,80	3,32	3,00	—	3,00	1,76	1,04	2,80	9,12
ПК29.15-6АIIIТ-С7	0,52	2,80	3,32	5,04	—	5,04	2,16	1,30	3,46	11,82
ПК29.15-4АIIIТ-С7	0,52	2,80	3,32	3,78	—	3,78	2,16	1,30	3,46	10,56
ПК29.12-8АIIIТ-С7	0,52	2,80	3,32	—	5,60	5,60	2,73	1,10	3,83	12,75
ПК23.12-8АIIIТ-С7	0,52	2,80	3,32	2,50	—	2,50	1,44	0,88	2,32	8,14
ПК29.12-6АIIIТ-С7	0,52	2,80	3,32	3,78	—	3,78	2,73	1,10	3,83	10,93
ПК29.12-4АIIIТ-С7	0,52	2,80	3,32	3,15	—	3,15	1,77	1,10	2,87	9,34
ПК29.10-8АIIIТ-С7	0,52	2,80	3,32	3,78	—	3,78	2,14	0,90	3,04	10,14
ПК23.10-8АIIIТ-С7	0,52	2,80	3,32	2,00	—	2,00	1,22	0,72	1,94	7,26
ПК29.10-6АIIIТ-С7	0,52	2,80	3,32	3,15	—	3,15	2,14	0,90	3,04	9,51
ПК29.10-4АIIIТ-С7	0,52	2,80	3,32	3,15	—	3,15	1,50	0,90	2,40	8,87

Взам. инв. н. | Подпись и дата | Инв. подл.

1.141.1-28с.1-00ВМС

Н. контр.	Зауэрбрей	
Нач. АПМЗ	Янбулатов	
Гл. спец.	Карпилова	
Гип	Нагретдинов	
Разраб	Берзон	

Ведомость расхода стали

Стадия	Лист	Листов
Р		1

ТашЗНИИЭП

21361 (23)

Коп. Владиславлева

Формат А4

gost.e-ecolog.ru