ТИПОВЫЕ СТРОИТЕЛЬНЫЕ КОНСТРУКЦИИ, ИЗДЕЛИЯ И УЗЛЫ

СЕРИЯ 1.141.1-31с

ПЛИТЫ ПЕРЕКРЫТИЙ ЖЕЛЕЗОБЕТОННЫЕ МНОГОПУСТОТНЫЕ ДЛЯ СТРОИТЕЛЬСТВА ЖИЛЫХ И ОБЩЕСТВЕННЫХ ЗДАНИЙ В РАЙОНАХ СЕЙСМИЧНОСТЬЮ 7, 8 и 9 БАЛЛОВ

ВЫПУСК 14

ПЛИТЫ ПЕРЕКРЫТИЙ С КРУГЛЫМИ ПУСТОТАМИ, АРМИРОВАННЫЕ СЕТКАМИ ИЗ СТАЛИ КЛАССОВ Вр-I и А-II, ДЛИНОЙ 3460 мм, ШИРИНОЙ 990, 1190, 1490 и 1790 мм ДЛЯ СТРОИТЕЛЬСТВА В РАЙОНАХ СЕЙСМИЧНОСТЬЮ 8 БАЛЛОВ. РАБОЧИЕ ЧЕРТЕЖИ.

ТИПОВЫЕ СТРОИТЕЛЬНЫЕ КОНСТРУКЦИИ, ИЗДЕЛИЯ И УЗЛЫ

СЕРИЯ 1.141.1-31с

ПЛИТЫ ПЕРЕКРЫТИЙ ЖЕЛЕЗОБЕТОННЫЕ МНОГОПУСТОТНЫЕ ДЛЯ СТРОИТЕЛЬСТВА ЖИЛЫХ И ОБЩЕСТВЕННЫХ ЗДАНИЙ В РАЙОНАХ СЕЙСМИЧНОСТЬЮ 7, 8 и 9 БАЛЛОВ

ВЫПУСК 14

ПЛИТЫ ПЕРЕКРЫТИЙ С КРУГЛЫМИ ПУСТОТАМИ, АРМИРОВАННЫЕ СЕТКАМИ ИЗ СТАЛИ КЛАССОВ Вр-I и А-II, ДЛИНОЙ 3460 мм, ШИРИНОЙ 990, 1190, 1490 и 1790 мм ДЛЯ СТРОИТЕЛЬСТВА В РАЙОНАХ СЕЙСМИЧНОСТЬЮ 8 БАЛЛОВ. РАБОЧИЕ ЧЕРТЕЖИ.

Разработан ТбилЗНИИЭП

Гл. инженер института Б.Баркая

Нач. АПМ-2 А.Ломидзе

Гл. инженер проекта Ю.Матиашвили

Утверждены и введены в действие Госкомархитектуры приказ № 357 от 29.12.88 г.

gost.e-ecolog.ru

Обозначение документа	Наименование	Стр
1 1411-31с 14	Содержание	2
-ПЗ	Пояснительная записка	4
-НИ	Номенклатура плит	9
-ТТ	Технические требования	11
-Ф4	Плита 1ПК35.10, 1ПК35.12, 1ПК35.15, 1ПК35.18 Чертеж формы	24
-10	Плита 1ПК35.10-3ВрI-С8, 1ПК35.10-4.5ВрI-С8, 1ПК35.10-6АII-С8, 1ПК35.10-8АII-С8	27
-20	Плита 1ПК35.12-3ВрI-С8, 1ПК35.12-4.5ВрI-С8, 1ПК35.12-6АII-С8, 1ПК35.12-8АII-С8	31
-30	Плита 1ПК35.15-3ВрI-С8, 1ПК35.15-4.5ВрI-С8, 1ПК35.15-6АII-С8, 1ПК35.15-8АII-С8	32
-40	Плита 1ПК35.18-3ВрI-С8, 1ПК35.18-4.5ВрI-С8, 1ПК35.18-6АII-С8, 1ПК35.18-8АII-С8	33
-010	Сетка С1, С6, С11 и С18	34
-011	Сетка С2	35
-012	Сетка С3	36
-013	Сетка С4, С5	37
-014	Сетка С7	38
-015	Сетка С8	39
-016	Сетка С9, С14	40
-017	Сетка С10	41
-018	Сетка С12	42
-019	Сетка С13	43
-020	Сетка С15	44
-021	Сетка С17	45
-022	Сетка С18	46

Разраб	Мотошвили	[signature]	IV-88
Пров	Цицишвили	[signature]	IV-88
Н контр	Цицишвили	[signature]	IV-88

1 1411-31с 14

Содержание

Стадия	Лист	Листов
Р	1	2

ТбилЗНИИЭП

Взам инв №

Подпись и дата

Инв № подл

т.к. 1.141.1-31с вып. 14

формат А4

Обозначение документа	Наименование	Стр
1 1411-31с 14-023	Сетка С19	47
— 024	Сетка С20	48
— 025	Петля П1 Стержень отдельный ОС1, ОС2	49
— РС	Ведомость расхода стали на элемент, кг	50

1 1411-31с 14

Лист 2

Взам инв №

Подпись и дата

Инв № подл

т.к. 1 141.1-31с вып 14

формат А4.

т.к. 1.141.1-31с вып. 14

1 Общая часть

1.1 Серия 1.141.1-31с „Плиты перекрытий железобетонные многопустотные для строительства жилых и общественных зданий в районах сейсмичностью 7, 8 и 9 баллов" выпуск 14 разработана на основании плана типового проектирования Госгражданстроя на 1985 г. Раздел Т-Г/V, п 18

1.2. Чертежи плит выполнены в соответствии с требованиями СНиП II-7-81, СНиП 2.03.01-84 и СНиП 2.01.02-85 и предназначены для применения при проектировании и строительстве жилых и общественных зданий со стенами из кирпича, естественного камня и крупных блоков при опирании по двум сторонам в районах сейсмичностью 8 баллов, а также для производства этих изделий предприятиями строительной промышленности.

1.3. Плиты перекрытий следует применять в условиях отсутствия воздействия агрессивной среды на железобетонные конструкции.

1.4 Предел огнестойкости плит перекрытий 1 час, требуемый по СНиП 2.01.02-85 для зданий 1 степени огнестойкости

2. Указание по маркировке

2.1. Каждой плите присвоена определенная марка согласно ГОСТ 23009-78 и ГОСТ 26434-85 с добавлением к ней индекса сейсмичности. Пример условного обозначения многопустотной плиты толщиной 220 мм

разраб.	Агеева А.		IV-86
Пров.	Матиашвили		IV-86
Н. контр.	Цицишвили		IV-86

1.141.1-31с.14-ПЗ.

Пояснительная записка

Стадия	Лист	Листов
Р	1	5

ТКЗНИИЭП

Инв. № подл. | Подпись и дата | Взам. инв. №

формат А4

т.к. 1.141.1-31с вып. 14

с круглыми пустотами диаметром 159 мм, длиной 3460 мм, шириной 1490 мм, под расчетную нагрузку 6 кПа (600 кгс/м²), изготовляемой из тяжелого бетона армированной сетками из стали класса А-II для районов с сейсмичностью 8 баллов

1ПК35.15 - 6АII - С8

2.2 При усилении открытых торцов плит бетонными вкладышами, эти плиты обозначаются аналогичными марками с добавлением индекса „а"

2.3. Основные размеры плит даны в номенклатуре плит данного выпуска.

3 Состав серии

3.1 Серия 1.141-31с „Плиты перекрытий железобетонные многопустотные для строительства жилых и общественных зданий в районах сейсмичностью 7, 8 и 9 баллов" разработана в следующем составе:

Выпуск 1. Предварительно напряженные плиты с круглыми пустотами, армированные стержнями из стали класса АтV, длиной 5260 мм., шириной 990, 1190, 1490 и 1790 мм для строительства в районах сейсмичностью 7 баллов. Метод натяжения электротермический. Рабочие чертежи

Выпуск 2. Предварительно напряженные плиты с круглыми пустотами, армированные стержнями из стали класса АтV длиной 6460 мм, шириной 990, 1190, 1490 и 1790 мм для строительства в районах сейсмичностью 7 баллов. Метод натяжения электротермический. Рабочие чертежи

1.141.1-31с.14-ПЗ

Лист 2

Инв. № подл. | Подпись и дата | Взам. инв. №

формат А4

Выпуск 3. Предварительно напряженные плиты с круглыми пустотами, армированные стержнями из стали класса Ат-V, длиной 5260мм, шириной 990, 1190, 1490 и 1790мм для строительства в районах сейсмичностью 8 баллов. Метод натяжения электротермический. Рабочие чертежи.

Выпуск 4. Предварительно напряженные плиты с круглыми пустотами, армированные стержнями из стали класса АтV, длиной 6460мм, шириной 990, 1190, 1490 и 1790мм. для строительства в районах сейсмичностью 8 баллов. Метод натяжения электротермический. Рабочие чертежи.

Выпуск 5. Предварительно напряженные плиты с круглыми пустотами, армированные стержнями из стали класса Ат-IVс, длиной 5260мм, шириной 990, 1190, 1490 и 1790мм. для строительства в районах сейсмичностью 7 баллов. Метод натяжения электротермический. Рабочие чертежи.

Выпуск 6. Предварительно напряженные плиты с круглыми пустотами армированные стержнями из стали класса Ат-IVс, длиной 6460 мм, шириной 990, 1190, 1490 и 1790мм. для строительства в районах сейсмичностью 7 баллов. Метод натяжения электротермический. Рабочие чертежи.

Подпись и дата | Взам.инв.№

Выпуск 7. Предварительно напряженные плиты с круглыми пустотами, армированные стержнями из стали класса Ат-IVс длиной 5260мм, шириной 990, 1190, 1490 и 1790мм для строительства в районах, сейсмичностью 8 баллов. Метод натяжения электротермический. Рабочие чертежи.

Выпуск 8. Предварительно напряженные плиты с круглыми пустотами, армированные стержнями из стали класса Ат-IVс длиной 6460мм, шириной 990, 1190, 1490 и 1790мм для строительства в районах сейсмичностью 8 баллов. Метод натяжения электротермический. Рабочие чертежи.

Выпуск 9. Плиты перекрытия с круглыми пустотами, армированные сетками из стали класса А-$\overline{III}$, длиной 4060 мм, шириной 990, 1190, 1490 и 1790 мм для строительства, в районах сейсмичностью 7 баллов. Рабочие чертежи.

Выпуск 10. Плиты перекрытия с круглыми пустотами, армированные сетками из стали класса А-$\overline{III}$, длиной 4060 мм, ширшной 990, 1190, 1490 и 1790 мм для строительства в районах сейсмичностью 8 баллов. Рабочие чертежи.

Выпуск 11. Плиты перекрытий с круглыми пустотами, армированные сетками из стали класса Вр-1, длиной 4060 мм, шириной

Инв.№ подл. | Подпись и дата | Взам.инв.№

990, 1190, 14[illegible] 1790 мм для строительства в районах сейсмичностью 7 баллов
Рабочие чертежи.

Выпуск 12 Плиты перекрытий с круглыми пустотами, армированные сетками из стали Вр-1, длиной 4060 мм, шириной 990, 1190, 1490 и 1790 мм для строительства в районах сейсмичностью 8 баллов.
Рабочие чертежи

Выпуск 13. Плиты перекрытий с круглыми пустотами, армированные сетками из стали классов Вj-1 и А-II, длиной 3460 мм, шириной 990, 1190, 1490 и 1790 мм. для строительства в районах сейсмичностью 7 баллов.
Рабочие чертежи.

Выпуск 14. Плиты перекрытий с круглыми пустотами, армированные сетками из стали классов Вр 1 и А-II, длиной 3460 мм, шириной 990, 1190, 1490 и 1790 мм. для строительства в районах сейсмичностью 8 баллов. Рабочие чертежи

Т.к. 1.141.1-31с вып. 14

Инв № подл. | Подпись и дата | Взам инв №

1.141.1-31с 14-13 Лист 5

формат А4.

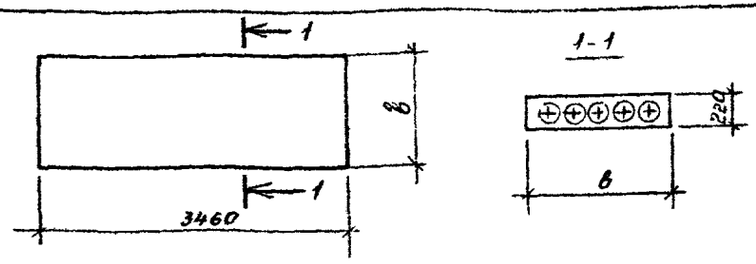

Марка	в, мм	Приведенная толщина бетона см	Расход материалов: Бетона м³	Стали, кг. на изделие: Натуральной	Стали, кг. на изделие: Привед к кл. А-I	Стали, кг. на 1м² изделия: Натуральной	Стали, кг. на 1м² изделия: Привед к кл А-I	Масса, кг
1ПК35 10-3 ВрI-С8	990	12.07	0.41	9.26	12.38	2.76	3.68	1022
1ПК35 10-4.5 ВрI-С8				10.11	13.64	3.01	4.06	
1ПК35 10-6 АII-С8				15.09	18.76	4.45	5.58	
1ПК35 10-8 АII-С8				17.19	21.31	5.12	6.34	
1ПК35 12-3 ВрI-С8	1190	12.10	0.50	10.26	14.00	2.53	3.46	1235
1ПК35.12-4.5 ВрI-С8				11.12	15.26	2.75	3.77	
1ПК35.12-6 АII-С8				17.44	21.81	4.31	5.39	
1ПК35 12-8 АII-С8				17.97	22.45	4.44	5.54	
1ПК35 15-3 ВрI-С8	1490	12.78	0.66	12.56	16.98	2.47	3.34	1640
1ПК35 15-4.5 ВрI-С8				13.41	18.23	2.64	3.59	
1ПК35.15-6 АII-С8				21.12	26.28	4.16	5.17	
1ПК35.15-8 АII-С8				21.65	26.72	4.26	5.26	
1ПК35 18-3 ВрI-С8	1790	12.17	0.75	14.70	19.88	2.41	3.25	1878
1ПК35 18-4.5 ВрI-С8				16.05	21.86	2.63	3.58	
1ПК35 18-6 АII-С8				24.66	30.68	4.04	5.02	
1ПК35.18-8 АII-С8				25.19	31.32	4.12	5.13	

разраб.	Матиашвили	[illegible]	IV-88
Провер	Цициашвили	[illegible]	IV-88
Н контр	Цициашвили	[illegible]	IV-88

1.141.1-31с.14-НИ

Номенклатура плит

Стадия	Лист	Листов
Р	1	2

ТбилЗНИИЭП

Т.к. 1.141.1-31с вып. 14

Инв № подл. | Подпись и дата | Взам инв №

формат А4

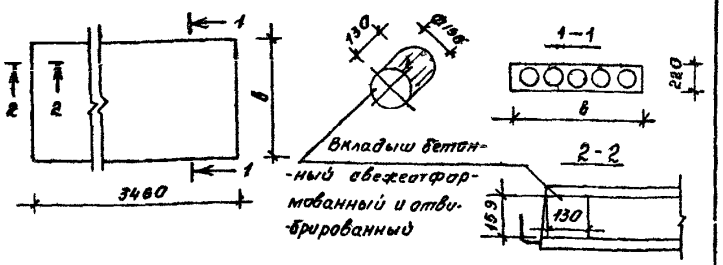

Номенклатура плит с бетонными вкладышами

Марка	в, мм	Приведенная толщина бетона см	Расход материалов: Бетона м³	Стали, кг: На изделие: Натуральной	На изделие: Приведенной к кл. А-I	На 1м² изделия: Натуральной	На 1м² изделия: Приведенной к кл. А-I	Масса, кг
1ПК3510-3ВрI-Сва	990	12,43	0,42	926	1238	276	368	1052
1ПК3510-4,5ВрI-Сва				1011	1364	301	406	
1ПК3510-6АII-Сва				1909	1876	445	558	
1ПК3510-8АII-Сва				1719	2131	512	634	
1ПК3512-3ВрI-Сва	1190	12,47	0,51	1026	1400	253	345	1273
1ПК3512-4,5ВрI-Сва				1112	1526	275	377	
1ПК3512-6АII-Сва				1744	2181	431	539	
1ПК3512-8АII-Сва				1797	2245	444	554	
1ПК3515-3ВрI-Сва	1490	13,11	0,67	1256	1698	247	334	1683
1ПК3515-4,5ВрI-Сва				1341	1823	264	359	
1ПК3515-6АII-Сва				2112	2628	416	517	
1ПК3515-8АII-Сва				2165	2672	426	526	
1ПК3518-3ВрI-Сва	1790	12,55	0,78	1470	1988	241	325	1935
1ПК3518-4,5ВрI-Сва				1605	2186	263	358	
1ПК3518-6АII-Сва				2466	3068	404	502	
1ПК3518-8АII-Сва				2513	3132	412	513	

Инв. № подл. | Подпись и дата | Взам. инв. №

1 Технические требования и расчетные данные

1.1 Плиты перекрытий изготовлять в соответствии с требованиями ГОСТ 26434-85 и ГОСТ 9561-76*

1.2 Изготовление плит перекрытий предусматрена с открытыми торцами и с усилением открытых торцов плит (заделка пустот) бетонными вкладышами.

Торцы плит перекрытий с выходными отверстиями малого диаметра, образуемыми при формовании, укладываются на стену, несущую большую нагрузку.

Применение плит перекрытий с открытым торцом допускается в тех случаях, когда величина напряжений на уровне верхней плоскости плит не превышать 1100 кПа (11 кгс/см²)

При больших напряжениях открытые торцы усиливаются в заводских условиях заделкой бетонными вкладышами Заделку пустот производить непосредственно после извлечения пуансонов, до пропаривания плит, обеспечив плотное примыкание вкладышей

Бетонные вкладыши Ø158мм длиной 0,13м должны быть изготовлены из бетона того же класса, что и плиты

Допустимые напряжения от нагрузок на опорные торцы могут быть приняты при глубине опирания 0,12 м не более 4200 кПа (42 кгс/см²) при глубине опирания 0,25 м не более 3000 кПа (30 кгс/см²).

Разраб.	Мотошивили				1 1411-31с 14-ТТ
Провер.	Цицишвили				
					Технические требования
Н. контр.	Цицишвили				Стадия Р; Лист 1; Листов 13
					ЦНИИЭПзин

При промежуточных значениях глубины опирания плит величины напряжений принимаются по интерполяции.

Армирование плит перекрытий с усиленными торцами принято тоже, что и для плит, изготавливаемых без вкладышей.

1.3. Рабочие чертежи разработаны на 4 равномерно распределенные нагрузки (без учета собственного веса плит), приложенные к изделию и равные 3.0, 4.5, 6.0 и 8.0 кПа (соответственно 300, 450, 600 и 800 кгс/м^2) Вид нагрузок, принятых при расчете плит перекрытий, приводится в таблице 1.

По конструктивным требованиям арматурой класса Вр-I армируются плиты, с приложенными к ним равномерно распределенными нагрузками, равными 3.0 и 4.5 кПа, с арматурой класса А-II плиты с нагрузкой 6.0 и 8.0 кПа

1.4. Плиты перекрытий относятся к 3 категории трещиностойкости, в них допускаются трещины при эксплуатации. При этом ширина раскрытия трещин должна быть не более 0.3 мм. В связи с этим плиты следует применять для перекрытий жилых и общественных зданий с центральным отоплением, нормально работающей вентиляцией и качественно выполненной гидроизоляцией в санузлах, душевых и ванных комнатах.

1.5 Плиты изготовлять из тяжелого бетона класса по прочности на сжатие В15.

Отпускная прочность бетона по п.1.5.2 ГОСТ 13015.0-75* должна составлять в процентах от класса бетона по прочности на сжатие в теплый период года 70%, в холодный период года 85%.

Инв.№ подл. | Подпись и дата | Взам. инв.№

Завод-изготовитель должен гарантировать получение 100% проектной прочности бетона через 28 суток со дня изготовления.

1.6. При производстве работ в зимнее время и в других случаях, когда по условиям возведения зданий не может быть обеспечено приращение прочности бетона, поставщик обязан поставлять плиты с прочностью бетона не ниже 100% от проектной.

Марка бетона по морозостойкости и водонепроницаемости должна назначаться в зависимости от условий эксплуатации плит в зданиях и сооружениях и должна быть не менее указанной в таблице 9 СНиП 2.03.01-84.

1.7. Плиты армируются сетками из стали классов Вр-I по ГОСТ 6727-80* и А-II по ГОСТ 5781-82* с расчетным сопротивлением для предельных состояний первой группы растяжению продольных стержней соответственно R_s=280 МПа (2850 кгс/см^2) и R_s=360 МПа (3700 кгс/см^2).

1.8. Верхние сетки принять по ГОСТ 8478-81.

1.9. Плоские каркасы и сварные сетки выполнять из арматурной проволоки периодического профиля класса Вр-I. (ГОСТ 6727-80*).

Изготовление каркасов и сеток производить контактной точечной электросваркой по ГОСТ 10922-75, ГОСТ 14098-85 и СТ 393-78.

Инв.№ подл. | Подпись и дата | Взам. инв.№

1.10 Подъемные петли выполнять из стали класса Ас-II (ГОСТ 5781-82*) марки 10ГТ и класса А-I (ГОСТ 5781-82*) марок ВСт3сп2 и ВСт3пс2. В случае монтажа плит при температуре -40°С запрещается применять сталь марок ВСт3пс2

1.11 Точность линейных размеров плит следует принимать по пятому или шестому классу точности по ГОСТ 21779-82. Категория низшей потолочной бетонной поверхности плит устанавливается А2 по ГОСТ 13015.0-83*

1.12 Глубина опирания плит должна быть не менее 0,12 м при опирании на кирпичные каменные несущие стены и 0,09 м при опирании на вибрированные кирпичные панели и блоки

1.13 Швы между панелями заделать бетоном класса не ниже В15

2. Правила приемки

2.1 Приемку и паспортизацию плит производить в соответствии с требованиями ГОСТ 13015.1-81, ГОСТ 13015.3-81, ГОСТ 26434-85 и ГОСТ 9561-76*.

2.2 Отклонение размеров толщины защитного слоя бетона, отклонение от проектных размеров, а также внешний вид и качество поверхностей плит должно соответствовать требованиям ГОСТ 13015.3-81, ГОСТ 26434-85 и ГОСТ 9561-76*

3. Маркировка, хранение и транспортирование

3.1. Марки плит проставляются в спецификациях проектов, в заказах заводам-изготовителям и на готовых изделиях. Внесение изменений в обозначение марок не допускается

3.2 Маркировку, хранение и транспортирование плит производить в соответствии с требованиями ГОСТ 13015.2-81 и ГОСТ 9561-76*.

3.3 Подъем плит при транспортировании и монтаже осуществлять с помощью самобалансирующих траверс за 4 петли

3.4 Место опирания плит при складировании и транспортировании принимаются на расстоянии 0,3 м от торцов по всей ширине плиты.

4. Испытания

4.1 Прочность бетона на сжатие определяется по ГОСТ 10180-78* на серии образцов, изготовленных из бетонной смеси рабочего состава и хранившихся в условиях согласно ГОСТ 18105-86

При испытании плит неразрушающими методами фактическую прочность бетона определяют ультразвуковым методом по ГОСТ 17624-78 или другими методами, предусмотренными стандартами на испытание бетона

4.2 Морозостойкость бетона определяют по ГОСТ 10060-78 Водонепроницаемость бетона определяют по ГОСТ 12730.0-78 и ГОСТ 12730.5-84.

4.3. Испытание сварной арматуры проводить по ГОСТ 10922-75

4.4 Предприятие-изготовитель должно подвергать испытаниям на прочность, жесткость и трещиностойкость по программе НИИЖБ Госстроя СССР не менее двух плит из 1000 последовательно изготовленных плит каждого типа, а также не менее двух плит при

освоении производства новых видов плит, изменении их конструкции, технологии изготовления и материалов, применяемых при приготовлении бетона.

4.5 Испытание и оценку прочности, жесткости и трещиностойкости плит следует производить по данным таблиц 3-6 и в соответствии с требованиями ГОСТ 8829-85.

При испытании плит с усиленными торцами использовать данные этих же таблиц.

Таблица нагрузок без учета собственной массы плиты

Таблица 1.

Вид нагрузки		Величина нагрузки на плиты, КПА (кгс/м²).			
		3.0 (300)	4.5 (450)	6.0 (600)	8.0 (800)
Расчет по предельным состояниям 1 группы.	Расчетная	3.0 (300)	4.5 (450)	6.0 (600)	8.0 (800)
	Нормативная.	2.4 (240)	3.6 (360)	5.0 (500)	6.7 (670)
	Постоянная и длительная.	2.0 (200)	2.6 (260)	4.0 (400)	5.7 (570)
	Кратковременная.	0.4 (40)	1.0 (100)	1.0 (100)	1.0 (100)

Собственная масса плит шириной 990, 1190 и 1490 мм: расчетная - 330 кгс/м², нормативная - 300 кгс/м².

Собственная масса плит шириной 1490 мм: расчетная 350 кгс/м², нормативная - 320 кгс/м².

Таблица расчетных проеибов.

Таблица 2.

Марка плит	Расчетный пролет L_0, мм.	Расчетный прогиб от постоянной и длительной нагрузки см.
1ПК36.10-3Вр$\overline{I}$-Св	3340	0.10?
1ПК35.10-4.5Вр$\overline{I}$-Св		0.113
1ПК35.10-6А$\overline{II}$-Св		0.115
1ПК35.10-6А$\overline{II}$-Св		0.252
1ПК35.12-3Вр$\overline{I}$-Св		0.103
1ПК35.12-4.5Вр$\overline{I}$-Св		0.113
1ПК36.12-6А$\overline{II}$-Св		0.114
1ПК35.12-6А$\overline{II}$-Св		0.257
1ПК35.15-3Вр$\overline{I}$-Св		0.102
1ПК35.15-4.5Вр$\overline{I}$-Св		0.112
1ПК35.15-6А$\overline{II}$-Св		0.115
1ПК35.15-6А$\overline{II}$-Св		0.251
1ПК35.18-3Вр$\overline{I}$-Св		0.102
1ПК35.18-4.3Вр$\overline{I}$-Св		0.113
1ПК35.18-6А$\overline{II}$-Св		0.116
1ПК35.18-6А$\overline{II}$-Св		0.264

Инв.№ подл. | Подпись и дата | Взам. инв.№

Схема опирания и загружения при испы-тании плит

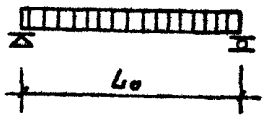

Таблица 3.

Расчетный пролет и площади загружения при испытании плит.

Марка плит	Расчетный пролет L_0, мм	Площадь загружения $м^2$
1ПК35.10-3Вр$\overline{I}$-Св	3340	3.34×0.96
1ПК35.10-4.5Вр$\overline{I}$-Св		
1ПК36.10-6А$\overline{II}$-Св		
1ПК35.10-6А$\overline{II}$-Св		
1ПК35.12-3Вр$\overline{I}$-Св		3.34×1.16
1ПК35.12-4.5Вр$\overline{I}$-Св		
1ПК35.12-6А$\overline{II}$-Св		
1ПК35.12-6А$\overline{II}$-Св		
1ПК35.15-3Вр$\overline{I}$-Св		3.34×1.46
1ПК35.15-4.5Вр$\overline{I}$-Св		
1ПК35.15-6А$\overline{II}$-Св		
1ПК35.15-6А$\overline{II}$-Св		
1ПК35.18-3Вр$\overline{I}$-Св		3.34×1.76
1ПК35.18-4.5Вр$\overline{I}$-Св		
1ПК35.18-6А$\overline{II}$-Св		
1ПК35.18-6А$\overline{II}$-Св		

Инв.№ подл. | Подпись и дата | Взам. инв.№

Данные для испытаний. Проверка прочности по ГОСТ 8829-85

Таблица 4

Марка плит	Виды разрушений и величину коэффициента "с" см ГОСТ 8829-85	Величина разрушающей нагрузки - q кгс/м²		
	1) Текучесть стали продольной растянутой арматуры в нормальном сечении до наступления раздробления бетона сжатой зоны C=1.25, C=1.4	При которой плиты признаются годными		При которой требуется повторное испытание
	1 Разрыв продольной растянутой арматуры 2 Раздробление бетона сжатой зоны в нормальном и наклонном сечении до наступления текучести стали. C=1.6	С учетом собственной массы плит	Безучета собственной массы плит	без учета собственной массы плит (см п. 6.2.2 и п. 6.2.3 ГОСТ)
1ПК3510-3ВрТ-С8	1.4	≥ 919.0	≥ 589	< 589 но ≥ 500
	1.6	≥ 1050.0	≥ 720	< 720 но ≥ 612
1ПК3510-4.5ВрТ-С8	1.4	≥ 1131.0	≥ 807	< 807 но ≥ 686
	1.6	≥ 1300.0	≥ 970	< 970 но ≥ 824
1ПК35.10-6АII-С8	1.25	≥ 1211.0	≥ 881	< 881 но ≥ 733
	1.6	≥ 1550.0	≥ 1220	< 1220 но ≥ 1038
1ПК3510-8АII-С8	1.25	≥ 1471	≥ 1141	< 1141 но ≥ 1027
	1.6	≥ 1883.0	≥ 1533	< 1553 но ≥ 1398
1ПК3512-3ВрТ-С8	1.4	≥ 912.0	≥ 582	< 582 но ≥ 415
	1.6	≥ 1043	≥ 713	< 713 но ≥ 606
1ПК3512-4.5ВрТ-С8	1.4	≥ 1130	≥ 800	< 800 но ≥ 680
	1.6	≥ 1291	≥ 961	< 961 но ≥ 817
1ПК3512-6АII-С8	1.25	≥ 1202	≥ 872	< 872 но ≥ 785
	1.6	≥ 1539	≥ 1204	< 1209 но ≥ 1088
1ПК35.12-8АII-С7	1.25	≥ 1461	≥ 1131	< 1131 но ≥ 1018
	1.6	≥ 1870	≥ 1540	< 1540 но ≥ 1386

формат А4.

Данные для испытаний. Проверка прочности по ГОСТ 8829-85

Продолжение таблицы 4

Марка плит	Виды разрушений и величину коэффициента "с" см ГОСТ 8829-85	Величина разрушающей нагрузки - q кгс/м²		
	1) Текучесть стали продольной растянутой арматуры в нормальном сечении до наступления раздробления бетона сжатой зоны C=1.25, C=1.4	При которой панели признаются годными		При которой требуется повторное испытание
	1 Разрыв продольной растянутой арматуры 2. Раздробление бетона сжатой зоны в нормальном и наклонном сечении до наступления текучести стали. C=1.6	С учетом собственной массы плит	Безучета собственной массы плит	без учета собственной массы плит (см. п. 6.2.2 и п. 6.2.3 ГОСТ).
1ПК35.15-3ВрТ-С8	C=1.4	≥ 935	≥ 585	< 585 но ≥ 497
	C=1.6	≥ 1068	≥ 718	< 718 но ≥ 610
1ПК3515-4.5ВрТ-С8	C=1.4	≥ 1150	≥ 800	< 800 но ≥ 680
	C=1.6	≥ 1315	≥ 965	< 965 но ≥ 820
1ПК35.15-6АII-С8	C=1.25	≥ 1220	≥ 870	< 870 но ≥ 783
	C=1.6	≥ 1561	≥ 1211	< 1211 но ≥ 1090
1ПК35.15-8АII-С8	C=1.25	≥ 1476	≥ 1126	< 1126 но ≥ 1013
	C=1.6	≥ 1890	≥ 1540	< 1540 но ≥ 1386
1ПК35.18-3ВрТ-С8	C=1.4	≥ 902	≥ 572	< 572 но ≥ 486
	C=1.6	≥ 1030	≥ 700	< 700 но ≥ 595
1ПК35.18-4.5ВрТ-С8	C=1.4	≥ 1117	≥ 787	< 787 но ≥ 669
	C=1.6	≥ 1276	≥ 946	< 946 но ≥ 804
1ПК35.18-6АII-С8	C=1.25	≥ 1189	≥ 859	< 859 но ≥ 773
	C=1.6	≥ 1522	≥ 1192	< 1192 но ≥ 1073
1ПК35.18-8АII-С8	C=1.25	≥ 1445	≥ 1115	< 1115 но ≥ 1004
	C=1.6	≥ 1849	≥ 1519	< 1519 но ≥ 1367

формат А4

Данные для испытаний
Проверка жесткости по ГОСТ 8829-85.

Продолжение таблицы 6.

Марка плит	Контрольная нагрузка за вычетом собственной массы плит кг/см²	Прогиб от полной контрольной нагрузки $f_к$, мм.	$f_{эл}$ / $f_{пред}$	Прогиб f, измеренный /см п 6.2.1 ГОСТ/ мм	
				При котором панели признаются годными	При котором требуется повторное испытание
1ПК35.10-3ВрI-С8	221	0.2	0.07	< 0.24	> 0.24, но ≤ 0.25
1ПК35.10-4.5ВрI-С8	283	0.4	0.08	< 0.48	> 0.48, но ≤ 0.52
1ПК35.10-6АII-С8	429	0.5	0.09	< 0.6	> 0.6, но ≤ 0.65
1ПК35.10-8АII-С8	606	0.6	0.1	< 0.72	> 0.72, но ≤ 0.78
1ПК35.12-3ВрI-С8	217	0.2	0.07	< 0.24	> 0.24, но ≤ 0.26
1ПК35.12-4.5ВрI-С8	279	0.4	0.08	< 0.48	> 0.48, но ≤ 0.52
1ПК35.12-6АII-С8	424	0.5	0.09	< 0.6	> 0.6, но ≤ 0.65
1ПК35.12-8АII-С8	600	0.6	0.1	< 0.72	> 0.72, но ≤ 0.78
1ПК35.15-3ВрI-С8	214	0.2	0.07	< 0.24	> 0.24, но ≤ 0.26
1ПК35.15-4.5ВрI-С8	275	0.4	0.08	< 0.48	> 0.48, но ≤ 0.52
1ПК35.15-6АII-С8	419	0.5	0.09	< 0.6	> 0.6, но ≤ 0.65
1ПК35.15-8АII-С8	594	0.6	0.1	< 0.72	> 0.72, но ≤ 0.78
1ПК35.18-3ВрI-С8	211	0.2	0.07	< 0.24	> 0.24, но ≤ 0.26
1ПК35.18-4.5ВрI-С8	273	0.4	0.08	< 0.48	> 0.48, но ≤ 0.52
1ПК35.18-6АII-С8	416	0.5	0.09	< 0.6	> 0.6, но ≤ 0.65
1ПК35.18-8АII-С8	590	0.6	0.11	< 0.72	> 0.72, но ≤ 0.78

Инв.№ подл. | Подпись и дата | Взам.инв.№

Данные для испытаний.
Проверка трещиностойкости по ГОСТ 8829-85.

Таблица 6.

Марка плит	Контрольная нагрузка за вычетом собственной массы плит, кг/м²	Контрольная ширина раскрытия трещин пр.3, п.6, ГОСТ мм
1ПК35.10-3ВрI-С8	263	0.25
1ПК35.10-4.5ВрI-С8	388	0.25
1ПК35.10-6АII-С8	533	0.25
1ПК35.10-8АII-С8	710	0.25
1ПК35.12-3ВрI-С8	259	0.25
1ПК35.12-4.5ВрI-С8	383	0.25
1ПК35.12-6АII-С8	528	0.25
1ПК35.12-8АII-С8	703	0.25
1ПК35.15-3ВрI-С8	255	0.25
1ПК35.15-4.5ВрI-С8	378	0.25
1ПК35.15-6АII-С8	522	0.25
1ПК35.15-8АII-С8	697	0.25
1ПК35.18-3ВрI-С8	252	0.25
1ПК35.18-4.5ВрI-С8	375	0.25
1ПК35.18-6АII-С8	518	0.25
1ПК35.18-8АII-С8	692	0.25

Инв.№ подл. | Подпись и дата | Взам.инв.№

т.к. 1.14ф-8-31 с вып. 14

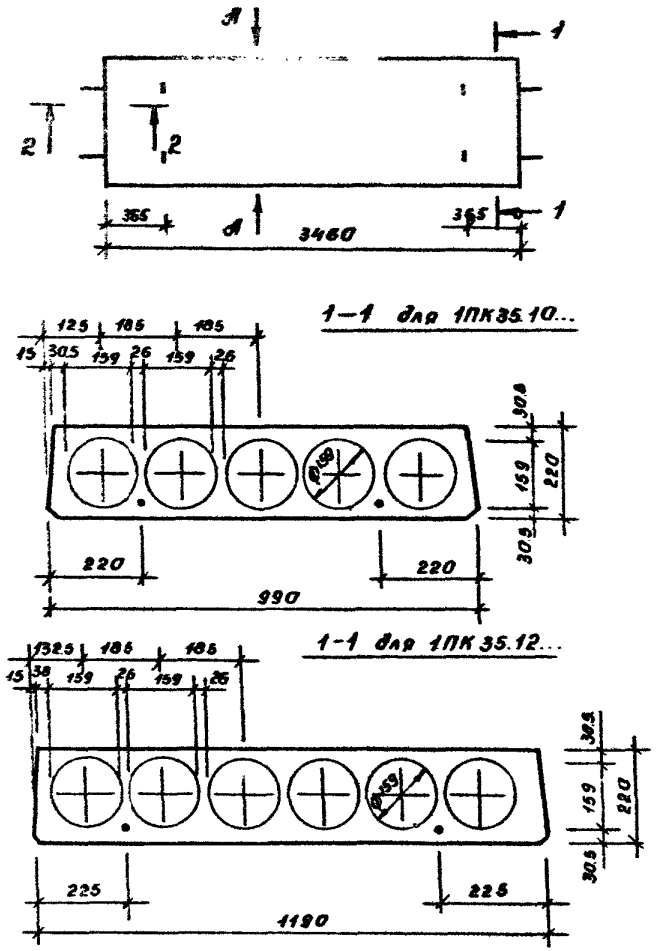

разраб	Матиашвили	[signature]	IV-81
Провер	Цинцишвили	[signature]	IV-81
Н. контр.	Цинцишвили	[signature]	IV-81

1.141.1-31 с.14-Ф4

Плита перекрытия 1ПК35.10..., 1ПК35.12..., 1ПК35.15..., 1ПК35.18...

Чертеж формы.

Стадия	Лист	Листов
Р	1	3

ТБИЛ ЗНИИЭП

Инв. № подл. | Подпись и дата | Взам. инв. №

формат А4

т.к. 1.141.1-31 с вып. 14

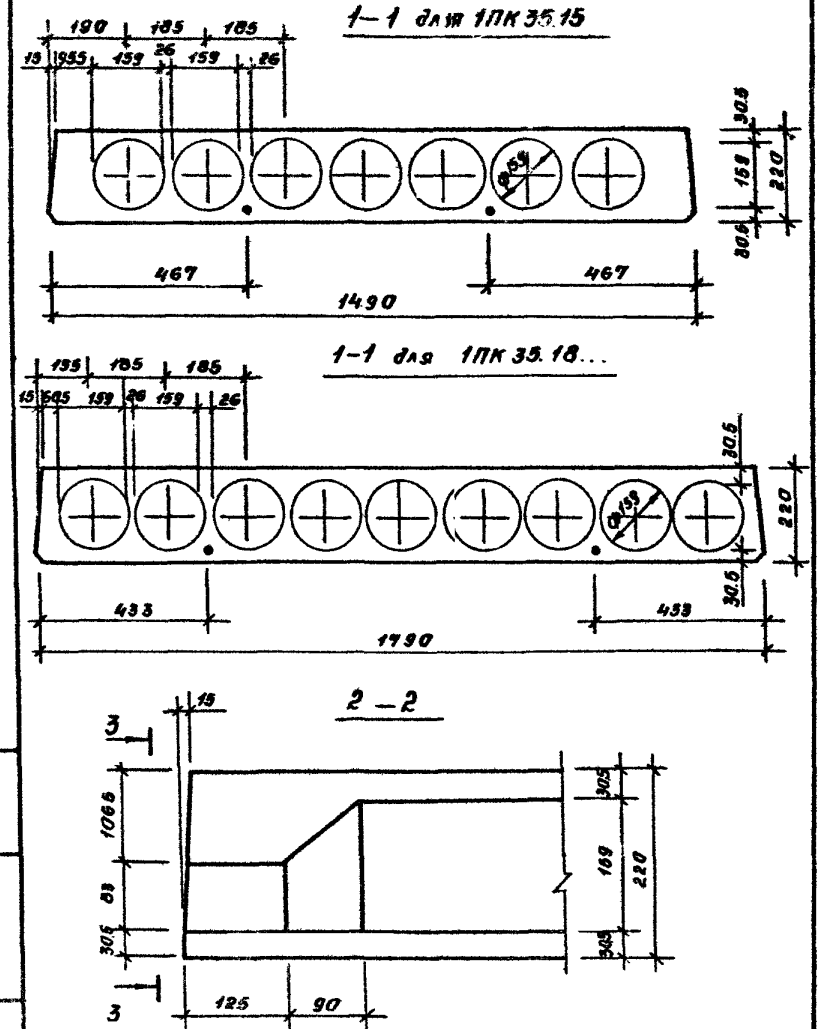

1.141.1-31 с.14-Ф4

Лист 2

Инв. № подл. | Подпись и дата | Взам. инв. №

формат А4.

т.к. 1.141.1-31 с вып. 14

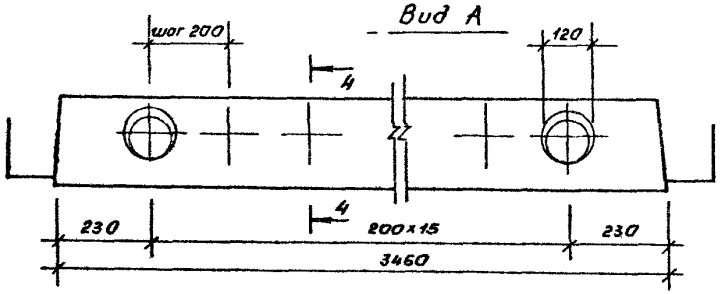

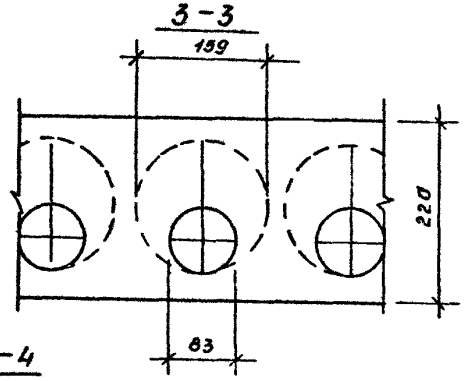

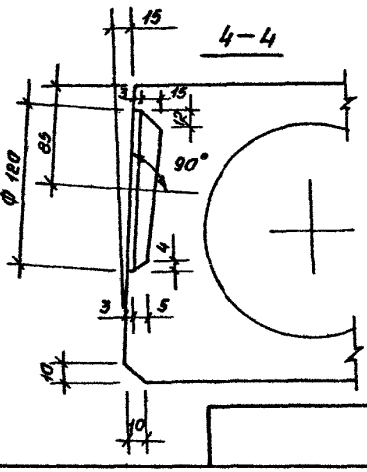

Инв. № подл.	Подпись и дата	Взам. инв. №

1.141.1-31с.14-Ф4 | Лист 3

формат А4.

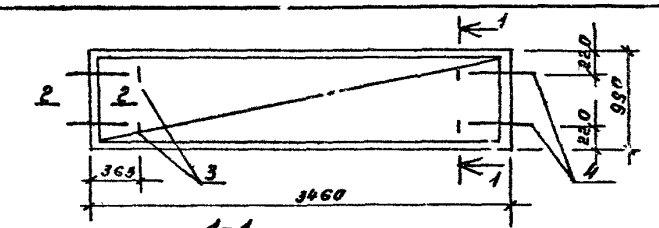

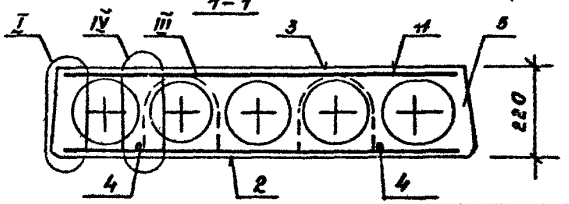

Поз.	Наименование	Кол. на плиту 1ПК35.10				Обозначение документа
		-3Вр I	-4.5Вр I	-6А II	-8А II	
1	Сетка С1	1	1	1	1	1.141.1-31с.14-010
2	С2	1				-011
	С3		1			-012
	С4			1		-013
	С5				1	-013
3	Петля П1	4	4	4	4	-025
4	Стержень ОС2.	4	4	4	4	-025
5	Бетон класса В15, м³	0.41	0.41	0.41	0.41	

Техничеcкие требования см. 1.141.1-31с.14- ТТ
Ведомость расхода стали см. 1.141.1-31с.14-РС.
Чертеж формы см. 1.141.1-31с.14-Ф4.
Номенклатура изделий см. 1.141.1-31с.14- НИ.

Разработ.	Матчашвили	[illegible]	IV-88
Провер.	Цицюшвили	[illegible]	IV-88
Н. контр.	Цицюшвили	[illegible]	IV-88

1.141.1-31с.14-10

Плита
1ПК35.10-3ВрI-С8, 1ПК35.10-4.5ВрI-С8,
1ПК35.10-6АII-С8, 1ПК35.10-8АII-С8.

Стадия	Лист	Листов
Р	1	

ТбилЗНИИЭП

т.к. 1.141.1-31 с вып. 14

Инв. № подл.	Подпись и дата	Взам. инв. №

формат А4.

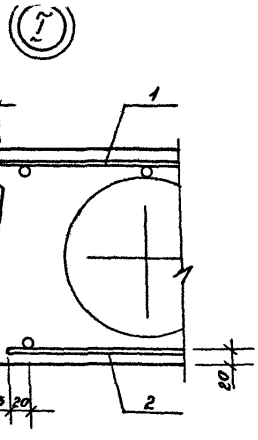

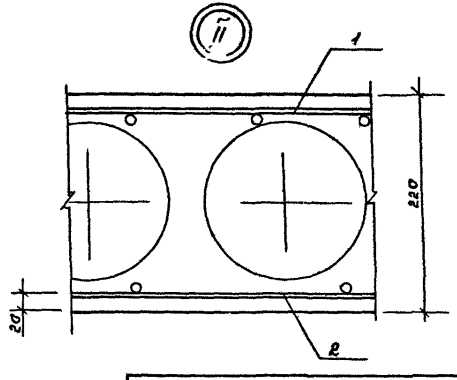

III

Деталь установки петель П1 в панелях

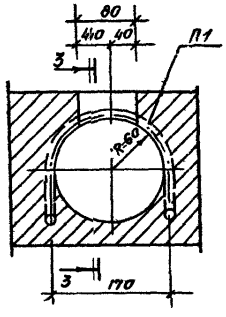

3—3

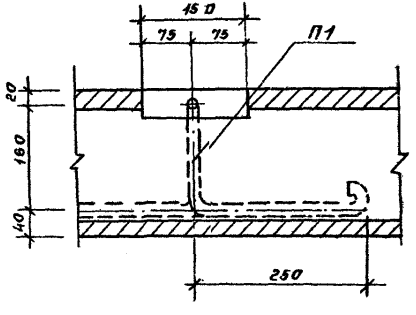

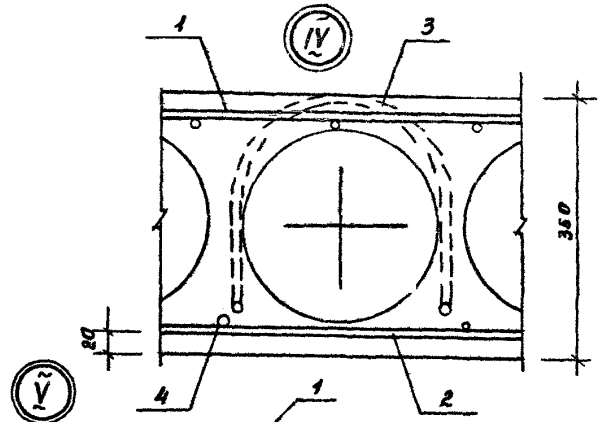

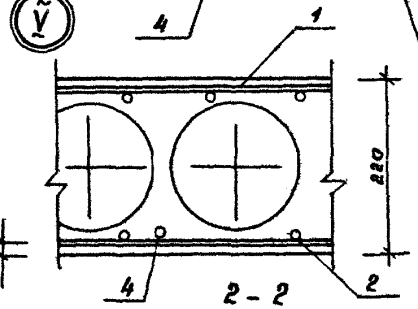

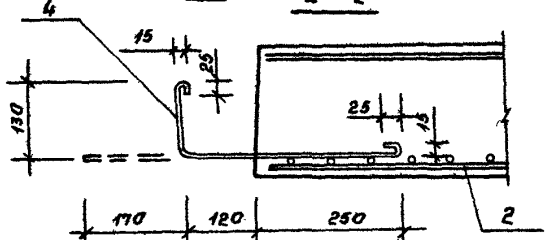

Анкерующие стержни (поз. 4) привязать перед бетонированием к нижним сеткам (поз. 2).

Инв. № подл.	Подпись и дата	Взам. инв. №

1.141.1-31 с. 14-10 — Лист 4

формат А4

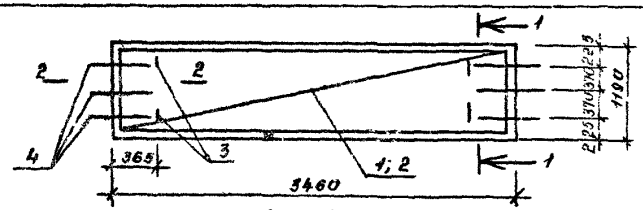

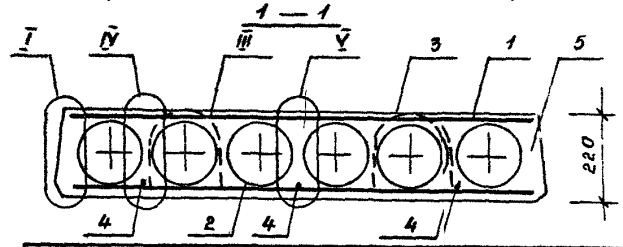

Поз.	Наименование	Кол на плиту 1ПК335.12- 38pI	458pI	6AII	8AII	Обозначение документа
1	Сетка С6	1	1	1	1	1.141.1-31с.14-010
2	С7	1				-014
	С8		1			-015
	С9			1		-016
	С10				1	-017
3	Петля П1	4	4	4	4	-025
4	Стержень ØС1.	6	6	6	6	-025
5	Бетон класса В15, м³	0,5	0,5	0,5	0,5	

Технические требования см. 1.141.1-31с.14-ТТ.
Ведомость расхода стали см. 1.141.1-31с.14-рс.
Чертеж формы см. 1.141.1-31с 14-ФФ.
Номенклатуру изделий см. 1.141.1-31с.14-НИ
Узлы I - V см. 1.141.1-31с.14-10.

Разраб.	Матиашвили		IV-88
Пров.	Цицишвили		IV-88
Н. контр	Цицишвили		IV-88

1.141.1-31с. 14-20

Плита 1ПК35.12-38pI-С8, 1ПК35.12-458pII-С8, 1ПК35.12-6AII-С8, 1ПК35.12-8AII-С8

Стадия	Лист	Листов
Р		1

ЦНИИЭП

формат А4

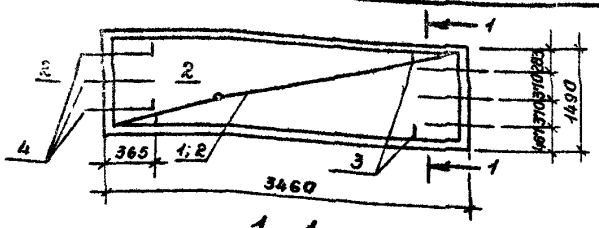

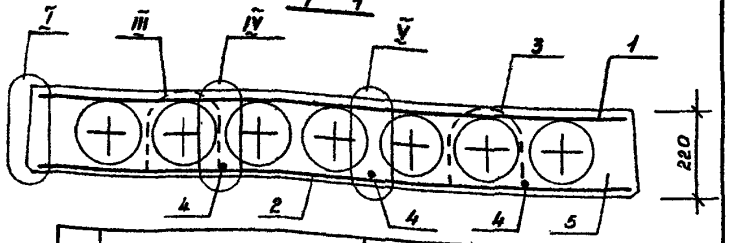

Поз.	Наименование	Кол. на плиту 1ПК35.15				Обозначение документа
		3Bp I	4,5Bp I	6AII	8AII	
1.	Сетка С11	1	1	1	1	1.141.1-31с.14-010
2.	С12	1				-018
	С13		1			-019
	С14			1		-016
	С15				1	-020
3.	Петля П1	4	4	4	4	-025
4.	Стержень ⌀С2	6	6	6	6	-025
5.	Бетон класса В15, м³	0,66	0,66	0,66	0,66	

Технические требования см. 1.141.1-31с.14-ТТ
Ведомость расхода стали см. 1.141.1-31с.14-РС.
Чертеж формы см. 1.141.1-31с.14-ФФ
Номенклатуру изделий см. 1.141.1-31с.14-НИ
Узлы I - V см. 1.141.1-31с.14-10.

Разработ.	Матиашвили			
Провер.	Цицишвили			
Н.контр.	Цицишвили			

1.141.1-31с.14-30.

Плита

Стадия	Лист	Листов
Р		1

1ПК35.15-3BpI-С8, 1ПК35.15-4,5BpI-С8, 1ПК35.15-6AII-С8, 1ПК35.15-8AII-С8.

ГПБИЛ ЗНИИЭП

Формат А4.

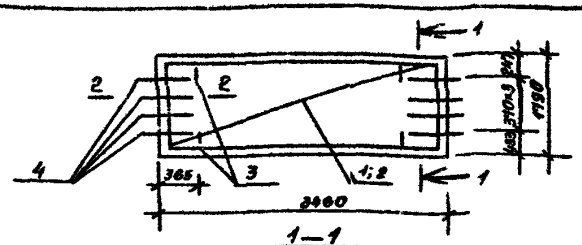

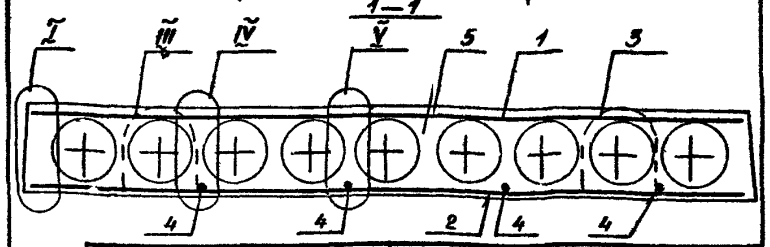

Поз.	Наименование	Кол. на плиту 1ПК35.18				Обозначение документа
		3Bp I	4,5Bp I	6AII	8AII	
1	Сетка С16	1	1	1	1	1.141.1-31с.14-010
2	С17	1				-021
	С18		1			-022
	С19			1		-023
	С20				1	-024
3	Петля П1	4	4	4	4	-025
4	Стержень ⌀С2	8	8	8	8	-025
5	Бетон класса В15, м³	0,95	0,95	0,95	0,95	

Технические требования см. 1.141.1-31с.14-ТТ
Ведомость расхода стали см. 1.141.1-31с.14-РС
Чертеж формы см. 1.141.1-31с.14-ФФ.
Номенклатуру изделий см. 1.141.1-31с.14-НИ.
Узлы I - V см. 1.141.1-31с.14-10

Разработ.	Матиашвили			
Провер.	Цицишвили			
Н.контр.	Цицишвили			

1.141.1-31с.14-40

Плита

Стадия	Лист	Листов
Р		1

1ПК35.18-3BpI-С8, 1ПК35.18-4,5BpI-С8, 1ПК35.18-6AII-С8, 1ПК35.18-8AII-С8.

ГПБИЛ ЗНИИЭП

Формат А4.

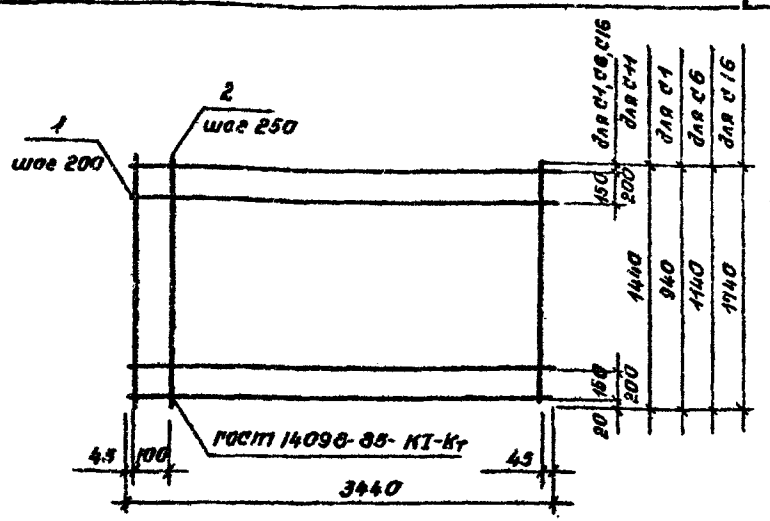

Марка сетки	Поз.	Наименование	Кол.	Масса, ед. кг	Масса сетки, кг
С1	1	Ф3 Вр I, ℓ= 3440	6	0.777	1.78
	2	3 Вр I, ℓ= 940	15	0048	
С6	1	Ф3 Вр I, ℓ=3440	7	0.776	2.11
	2	3 Вр I, ℓ=1140	15	0059	
С11	1	Ф3 Вр I, ℓ=3440	8	0.776	2.52
	2	3 Вр I, ℓ=1440	15	0074	
С16	1	Ф3 Вр I, ℓ=3440	10	0.776	3.09
	2	3 Вр I, ℓ=1740	15	0089	

Арматура класса Вр-I по ГОСТ 6727-80*.

разраб.	Матакшвили			1.141.1-31с.14-010	
Провер.	Цицкишвили				
Н контр.	Цицкишвили		IV-88	Сетка С1, С6, С11 и С16	Стадия: Р; Лист: ; Листов: 1
					ТбилЗНИИЭП

Инв.№ подл. | Подпись и дата | Взам. инв.№

Формат А4.

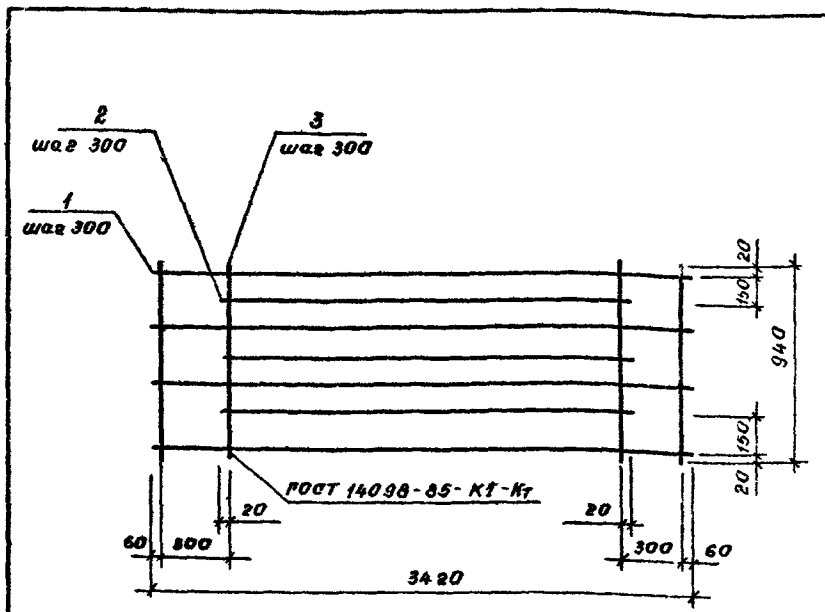

Марка сетки	Поз	Наименование	Кол	Масса ед., кг	Масса сетки, кг
С2	1	Ф5 Вр I, ℓ= 3420	4	0.48	3.64
	2	5 Вр I, ℓ= 2740	3	0 38	
	3	3 Вр I, ℓ= 940	12	0048	

Арматура класса Вр-I по ГОСТ 6727-80*.

разраб.	Мачакшвили			1.141.1-31с 14-011	
Провер.	Цицкишвили				
Н контр.	Мачакшвили		IV-88	Сетка С2.	Стадия: Р; Лист: ; Листов: 1
					ТбилЗНИИЭП

Инв.№ подл. | Подпись и дата | Взам. инв.№

Формат А4

т.к. 1.141.Ф-31с вып.14

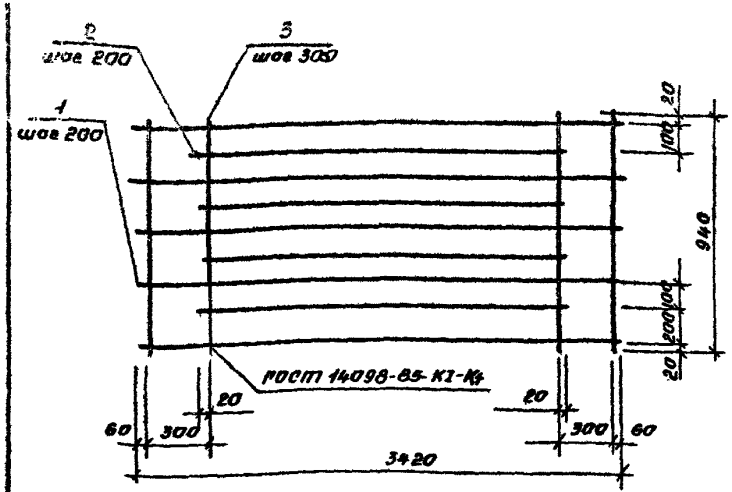

Марка сетки	Поз.	Наименование	Кол.	Масса ед. кг.	Масса сетки, кг.
С3	1	ф 5 ВрI, l=3420	5	0.476	4.49
	2	5 ВрI, l=2740	4	0.383	
	3	3 ВрI, l=940	12	0.048	

Арматура класса Вр-I по ГОСТ 6727-80*.

Разраб.	Матиашвили		IV-86
Пров.	Цицишвили		IV-86
Н. контр.	Матиашвили		IV-86

1.141.1-31с ... 012.

Сетка С3

Стадия	Лист	Листов
Р		1

ТбилЗНИИЭП

Инв. № подл. | Подпись и дата | Взам. инв. №

формат А4.

т.к. 1.141.1-31с вып.14

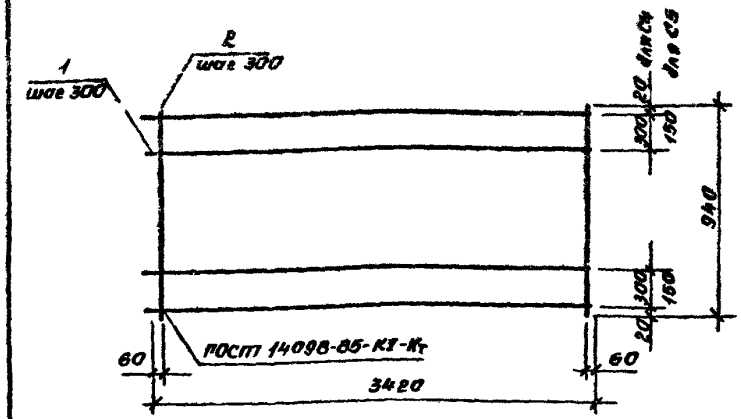

Марка сетки	Поз.	Наименование	Кол.	Масса ед., кг.	Масса сетки, кг.
С4	1	ф 10 АII, l=3420	4	2.11	9.47
	2	4 ВрI, l=940	12	0.085	
С5	1	ф 10 АII, l=3420	5	2.11	11.57
	2	4 ВрI, l=940	12	0.085	

Арматура класса Вр-I по ГОСТ 6727-80*, класса А-II по ГОСТ 5781-82*.

Разраб.	Матиашвили		IV 86
Пров.	Цицишвили		IV 86
Н. контр.	Цицишвили		IV 86

1.141.1-31с.14-013

Сетка С4, С5

Стадия	Лист	Листов
Р		1

ТбилЗНИИЭП

Инв. № подл. | Подпись и дата | Взам. инв. №

формат А4.

т.к. 1.141.1-31с вып. 14

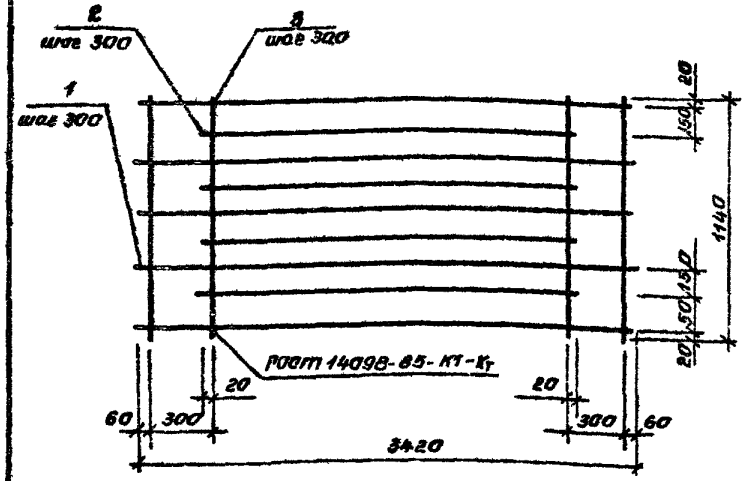

Марка сетки	Поз	Наименование	Кол	Масса ед, кг	Масса сетки, кг
С7	1	Ф5 Вр-I, ℓ=3420	5	0476	461
	2	5 Вр-I, ℓ=2740	4	0383	
	3	3 Вр-I, ℓ=1140	12	0058	

Арматура класса Вр-I по ГОСТ 6727-80*

Разраб	Матюшевич		IV-88
Провер	Цицишвили		IV-88
Н контр	Матюшевич		IV-88

1.141.1-31с 14-014

Сетка С7

Стадия	Лист	Листов
Р		1

ТбилЗНИИЭП

Инв. № подл. | Подпись и дата | Взам. инв. №

формат А4.

т.к. 1.141.1-31с вып 14

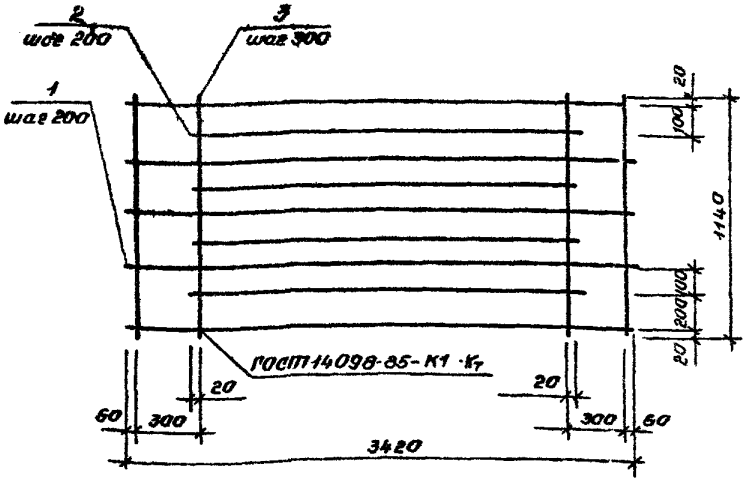

Марка сетки	Поз	Наименование	Кол	Масса ед, кг	Масса сетки, кг
С8	1	Ф5 Вр-I, ℓ=3420	6	0476	547
	2	5 Вр-I, ℓ=2740	5	0382	
	3	3 Вр-I, ℓ=1140	12	0058	

Арматура класса Вр-I по ГОСТ 6727-80*

Разраб	Матюшевич		IV-88
Провер	Цицишвили		IV-88
Н контр	Матюшевич		IV-88

1.141.1-31с 14-015

Сетка С8

Стадия	Лист	Листов
Р		1

ТбилЗНИИЭП

формат А4

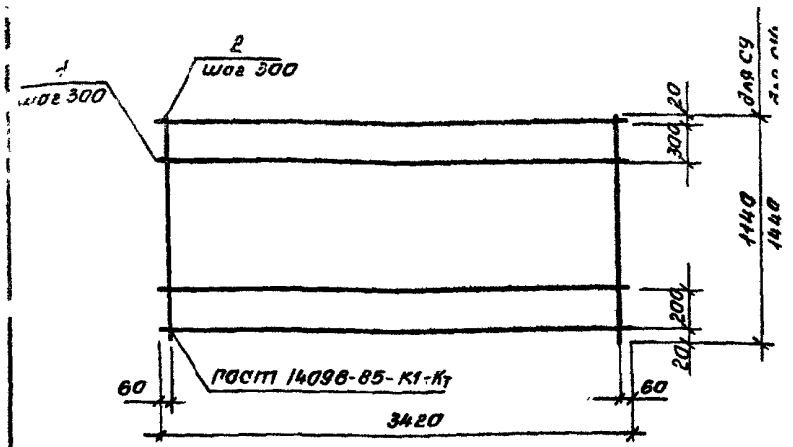

Марка сетки	Поз.	Наименование	Кол.	Масса ед., кг	Масса сетки, кг
С9	1	ф 10 А II, ℓ=3420	5	2.11	11.19
	2	4 Вр I, ℓ=1140	12	0.085	
С14	1	ф 10 А II, ℓ=3420	6	2.11	14.32
	2	4 Вр I, ℓ=1440	12	0.13	

Арматура класса Вр-I по ГОСТ 6727-80*, класса А-II по ГОСТ 5781-82*.

Разраб.	Матюшивили			
Провер.	Цицишвили			
Н. контр.	Цицишвили			

1.141.1-31с. 14-016

Сетка С9, С14.

Стадия Р | Лист | Листов 1

ГПИлЗНИИЭП

Инв. № подл. | Подпись и дата | Взам. инв. №

Формат А4.

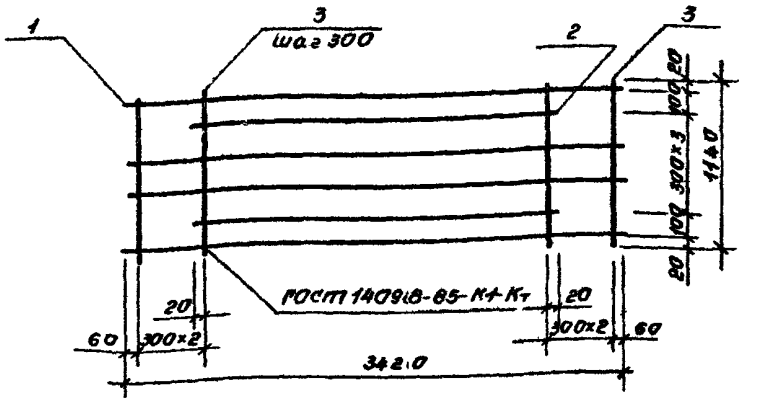

Марка сетки	Поз.	Наименование	Кол.	Масса ед., кг	Масса сетки, кг
С10	1	ф 10 А II, ℓ=3420	4	2.11	12.32
	2	10 А II, ℓ=2140	2	13.2	
	3	4 Вр I, ℓ=1140	12	0.103	

Арматура класса Вр-I по ГОСТ 6727-80*, класса А-II по ГОСТ 5781-82*.

Разраб.	Матюшивили			
Провер.	Цицишвили			
Н. контр.	Цицишвили			

1.141.1-31с. 14-017.

Сетка С10.

Стадия Р | Лист | Листов 1

ГПИлЗНИИЭП

Инв. № подл. | Подпись и дата | Взам. инв. №

Формат А4.

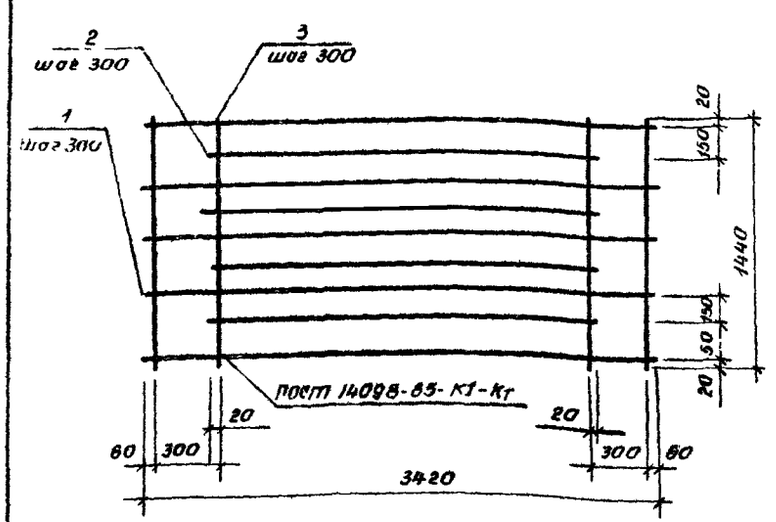

Марка сетки	Поз.	Наименование	Кол.	Масса ед., кг.	Масса сетки, кг
С12	1	Ф5 Вр-I, l=3420	6	0.476	5.66
	2	5 Вр-I, l=2740	5	0.382	
	3	3 Вр-I, l=1440	12	0.074	

Арматура класса Вр-I по ГОСТ 6727-80*.

Разраб.	Матиашвили	[signature]	IV-88
Провер.	Цициашвили	[signature]	IV-88
Н. контр.	Матиашвили	[signature]	IV-88

1.141.1-31с.14-018.

Сетка С12.

Стадия	Лист	Листов
Р		1

ТбилЗНИИЭП

Взам. инв. №

Подпись и дата

Инв. № подл.

формат А4.

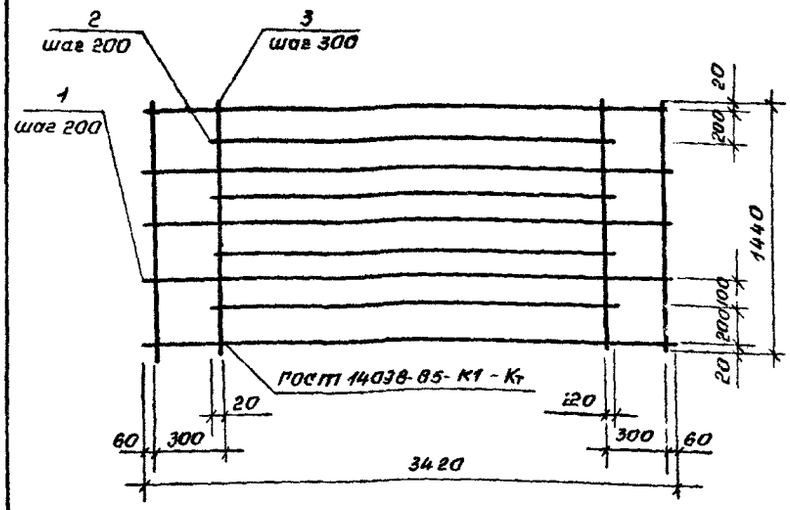

Марка сетки	Поз.	Наименование	Кол.	Масса ед., кг	Масса сетки, кг.
С13	1	Ф5 Вр-I, l=3420	7	0.476	6.51
	2	5 Вр-I, l=2740	6	0.382	
	3	3 Вр-I, l=1440	12	0.074	

Арматура класса Вр-I по ГОСТ 6727-80*

Разраб.	Матиашвили	[signature]	IV-88
Провер.	Цициашвили	[signature]	IV-88
Н. контр.	Матиашвили	[signature]	IV-88

1.141.1-31с.14-019

Сетка С13.

Стадия	Лист	Листов
Р		1

ТбилЗНИИЭП

Взам. инв. №

Подпись и дата

Инв. № подл.

формат А4

т.к. 1.141.1-31с вып. 14

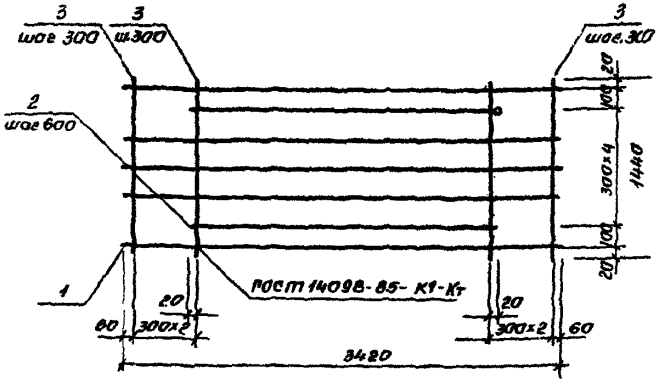

Марка сетки.	Поз.	Наименование	Кол.	Масса ед., кг.	Масса сетки, кг.
С 15	1	Ф 10 А II, l=3420	5	2.11	14.75
	2	10 А II, l=2140	2	1.32	
	3	4 Вр I, l=1440	12	0.13	

Арматура класса Вр-I по ГОСТ 6727-80*, класса А-II по ГОСТ 5781-82*.

Разраб.	Мотиашвили		IV-88
Пров.	Цицишвили		IV-88
Н. контр.	Цицишвили		IV-88

1.141.1-31с.14-020

Сетка С15.

Стадия	Лист	Листов
		1

ТБилЗНИИЭП

Инв. № подл. | Подпись и дата | Взам. инв. №

формат А4.

т.к. 1.141.1-31с вып. 14

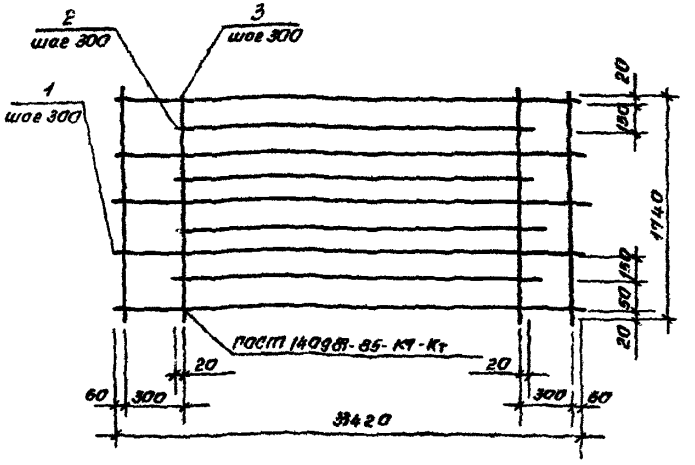

Марка сетки.	Поз.	Наименование	Кол.	Масса ед., кг	Масса сетки, кг.
С 17	1	Ф 5 Вр I, l=3420	7	0.476	6.69
	2	5 Вр I, l=2740	6	0.382	
	3	3 Вр II, l=1740	12	0.089	

Арматура класса Вр-I по ГОСТ 6727-80*.

Разраб.	Мотиашвили		IV-88
Провер.	Цицишвили		IV-88
Н. контр.	Мотиашвили		IV-88

1.141.1-31с.14-021

Сетка С17.

Стадия	Лист	Листов
Р		1

ТБилЗНИИЭП

Инв. № подл. | Подпись и дата | Взам. инв. №

формат А4.

т.к. 1.141.1-31 с вып. 14

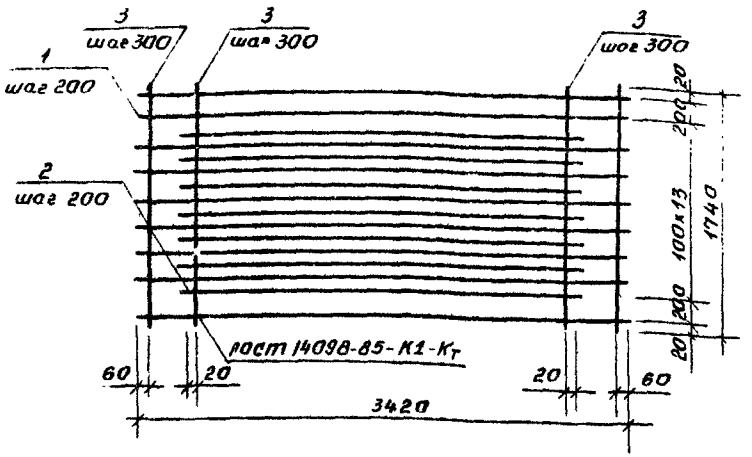

Марка сетки	Поз.	Наименование	Кол.	Масса ед, кг.	Масса сетки, кг
С18	1	Ф5 Вр I, ℓ=3420	9	0.478	8.82
	2	5 Вр I, ℓ=2740	7	0.38	
	3	3 Вр I, ℓ=1740	12	0.087	

Арматура класса Вр-I по ГОСТ 6727-80*.

Разраб.	Матиашвили		III-88
Провер.	Цициашвили		IV-88
Н. контр.	Цициашвили		IV-88

1.141.1-31с.14-022

Сетка С18.

Стадия	Лист	Листов
Р		1

ТбилЗНИИЭП

Инв. № подл. | Подпись и дата | Взам. инв. №

формат А4

т.к. 1.141.1-31 с вып 14

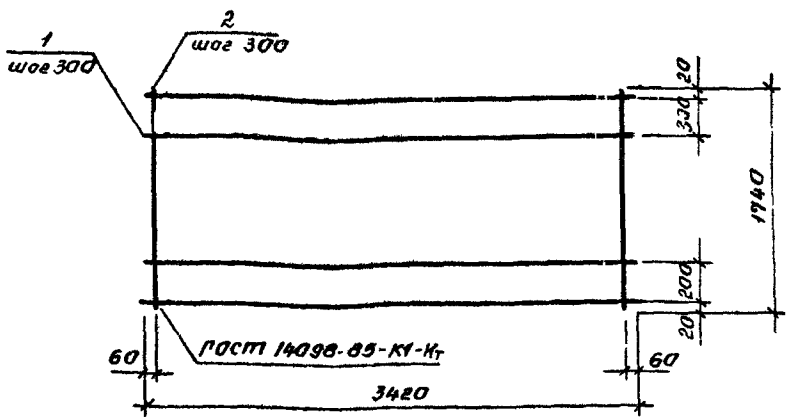

Марка сетки	Поз.	Наименование	Кол.	Масса ед., кг.	Масса сетки, кг
С19	1	Ф10 А II, ℓ=3420	7	2.11	16.65
	2	4 Вр I, ℓ=1740	12	0.157	

Арматура класса Вр-I по ГОСТ 6727-80*, класса А-II по ГОСТ 5781-82*

Разраб.	Матиашвили		III-88
Провер.	Цициашвили		III-88
Н. контр.	Цициашвили		IV-88

1.141.1-31с.14-023

Сетка С19

Стадия	Лист	Листов
Р		1

ТбилЗНИИЭП

Инв. № подл. | Подпись и дата | Взам. инв. №

формат А4.

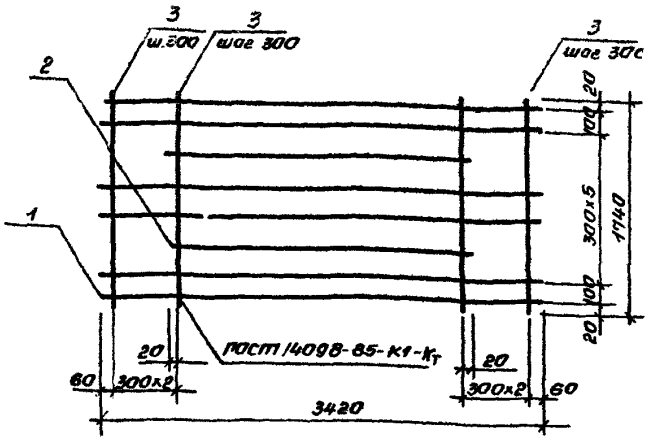

Марка сетки	Поз.	Наименование	Кол.	Масса ед., кг.	Масса сетки, кг.
С20	1	ф10 А II, ℓ= 3420	6	2.11	1.18
	2	10 А II, ℓ= 2140	2	1.32	
	3	4 Вр I, ℓ= 1740	12	0.157	

Арматура класса Вр-I по ГОСТ 6727-80*, класса А-II по ГОСТ 5781-82*.

Разраб.	Матошвили		II-81
Пров.	Цицишвили		IV-88
Н. контр.	Цицишвили		IV-88

1.141.1-31с.14-024.

Сетка С20

Стадия	Лист	Листов
Р		1

ЦТБ ЦНИИЭП

Инв.№ подл. | Подпись и дата | Взам.инв.№

Формат А4.

Петля П1.

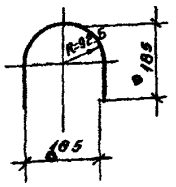

Стержень ос-1, ос-2.

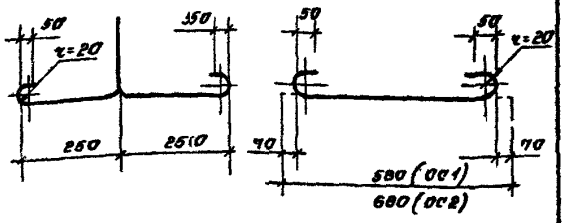

Марка	Наименование	Масса, кг
П1	ф10 А I, ℓ= 1120	0.69
ос1	ф6 А I, ℓ= 580	0.13
ос2	ф8 А I, ℓ= 680	0.21

Разраб.	Матошвили		II-81
Пров.	Цицишвили		IV-88
Н. контр.	Цицишвили		IV-88

1.141.1-31с.14-025

Петля П1.
Стержень отдельный
ос1, ос2.

Стадия	Масса	Масштаб
Р	см. табл.	—
Лист	Листов 1	

ГОСТ 5781-82*
Ст3сп2; Ст3пс2.

ЦТБ ЦНИИЭП

Инв.№ подл. | Подпись и дата | Взам.инв.№

Формат А4.

Марка элемента	Изделия арматурные. Арматура класса							Всего	Изде. из закладные. Арматура класса			Всего	Общий расход
	А-II			Вр-I					А-I				
	ГОСТ 5781-82*			ГОСТ 6727-80*					ГОСТ 5781-82*				
	ф10		Итого	ф3	ф4	ф5	Итого		ф6	ф3			
1ПК35.10-3ВрТ-С8	2.76		2.76	2.36		3.06	5.42	8.18		1.08		1.08	9.26
1ПК35.10-4,5ВрТ-С8	2.76		2.76	2.36		3.91	6.27	9.03		1.08		1.08	10.11
1ПК35.10-6АII-С8	11.21		11.21	1.78	1.02		2.80	14.01		1.08		1.08	15.09
1ПК35.10-8АII-С8	13.31		13.31	1.78	1.02		2.80	16.11		1.08		1.08	17.19
1ПК35.12-3ВрТ-С8	2.76		2.76	2.81		3.91	6.72	9.48	0.78			0.78	10.26
1ПК35.12-4,5ВрТ-С8	2.76		2.76	2.81		4.77	7.58	10.34	0.78			0.78	11.12
1ПК35.12-6АII-С8	13.31		13.31	2.11	1.24		3.35	16.66	0.78			0.78	17.44
1ПК35.12-8АII-С8	13.84		13.84	2.11	1.24		3.35	17.19	0.78			0.78	17.97
1ПК35.15-3ВрТ-С8	2.76		2.76	3.41		4.77	8.18	10.94		1.62		1.62	12.56
1ПК35.15-4,5ВрТ-С8	2.76		2.76	3.41		5.62	9.03	11.79		1.62		1.62	13.41
1ПК35.15-6АII-С8	15.42		15.42	2.52	1.56		4.08	19.50		1.62		1.62	21.12
1ПК35.15-8АII-С8	15.95		15.95	2.52	1.56		4.08	20.03		1.62		1.62	21.65

Разраб.	Магашвили	
Провер.	Цицишвили	
Н. контр.	Цицишвили	

1.141.1-31с.14-РС

Ведомость расхода стали на элемент, кг.

Стадия	Лист	Листов
Р	1	2

ГПИбилЗНИИЭП

Формат А4

65

Марка элемента	Изделия арматурные. Арматура класса							Всего	Изде. из закладные. Арматура класса			Всего	Общий расход
	А-II			Вр-I					А-I				
	ГОСТ 5781-82*			ГОСТ 6727-80*					ГОСТ 5781-82*				
	ф10		Итого	ф3	ф4	ф5	Итого		ф6	ф8			
1ПК35.15-3ВрТ-С8	2.76		2.76	4.16		5.62	9.78	12.54		2.16		2.16	14.70
1ПК35.15-4,5ВрТ-С8	2.76		2.76	4.16		6.97	11.13	13.89		2.16		2.16	16.05
1ПК35.18-6АII-С8	17.53		17.53	3.09	1.88		4.97	22.50		2.16		2.16	24.66
1ПК35.18-8АII-С8	18.06		18.06	3.09	1.88		4.97	23.03		2.16		2.16	25.19

1.141.1-31с.14-РС

Лист 2

Формат А4

gost.e-ecolog.ru