ТИПОВЫЕ СТРОИТЕЛЬНЫЕ КОНСТРУКЦИИ, ИЗДЕЛИЯ И УЗЛЫ

СЕРИЯ 1.141.1-31с

ПЛИТЫ ПЕРЕКРЫТИЙ ЖЕЛЕЗОБЕТОННЫЕ МНОГОПУСТОТНЫЕ ДЛЯ СТРОИТЕЛЬСТВА ЖИЛЫХ И ОБЩЕСТВЕННЫХ ЗДАНИИ В РАЙОНАХ СЕЙСМИЧНОСТЬЮ 7, 8 и 9 БАЛЛОВ

ВЫПУСК 12

ПЛИТЫ ПЕРЕКРЫТИЙ С КРУГЛЫМИ ПУСТОТАМИ, АРМИРОВАННЫЕ СЕТКАМИ ИЗ СТАЛИ Вр-I, ДЛИНОЙ 4060 мм, ШИРИНОЙ 990, 1190, 1490 и 1790 мм ДЛЯ СТРОИТЕЛЬСТВА В РАЙОНАХ СЕЙСМИЧНОСТЬЮ 8 БАЛЛОВ.

РАБОЧИЕ ЧЕРТЕЖИ.

ТИПОВЫЕ СТРОИТЕЛЬНЫЕ КОНСТРУКЦИИ, ИЗДЕЛИЯ И УЗЛЫ

СЕРИЯ 1.141.1-31с

ПЛИТЫ ПЕРЕКРЫТИЙ ЖЕЛЕЗОБЕТОННЫЕ МНОГОПУСТОТНЫЕ ДЛЯ СТРОИТЕЛЬСТВА ЖИЛЫХ И ОБЩЕСТВЕННЫХ ЗДАНИИ В РАЙОНАХ СЕЙСМИЧНОСТЬЮ 7, 8 и 9 БАЛЛОВ

ВЫПУСК 12

ПЛИТЫ ПЕРЕКРЫТИЙ С КРУГЛЫМИ ПУСТОТАМИ, АРМИРОВАННЫЕ СЕТКАМИ ИЗ СТАЛИ Вр-I, ДЛИНОЙ 4060 мм, ШИРИНОЙ 990, 1190, 1490 и 1790 мм ДЛЯ СТРОИТЕЛЬСТВА В РАЙОНАХ СЕЙСМИЧНОСТЬЮ 8 БАЛЛОВ.

РАБОЧИЕ ЧЕРТЕЖИ.

Разработан ТбилЗНИИЭП
Гл.инженер института Е.Барная
Нач.АПМ-2 А.Ломтадзе
Гл.инженер проекта Ю.Матвеевичили

Утверждены и введены в действие Госкомархитектуры приказ № 357 от 29.12.88 г.

gost.e-ecolog.ru

Т.к. 1.141.1-31 с вып. 12

Обозначение	Наименование	Стр.
1.141.1-31с.12	Содержание выпуска	2
—ПЗ	Пояснительная записка	4
—НИ	Номенклатура плит	9
—Т	Технические требования	11
—ФЧ	Плита 1ПК41.10...; 1ПК41.12...; 1ПК41.15	
	1ПК41.18... Чертеж формы;	22
—1	Плита 1ПК41.10-3ВрI-С8; 1ПК41.10-4,5ВрI-С8	
	1ПК41.10-6ВрI-С8; 1ПК41.10-8ВрI-С8.	26
—2	Плита 1ПК41.12-3ВрI-С8; 1ПК41.12-4,5ВрI-С8;	
	1ПК41.12-6ВрI-С8; 1ПК41.12-8ВрI-С8	32
—3	Плита 1ПК41.15-3ВрI-С8; 1ПК41.15-4,5ВрI-С8;	
	1ПК41.15-6ВрI-С8; 1ПК41.15-8ВрI-С8	35
—4	Плита 1ПК41.18-3ВрI-С8; 1ПК41.18-4,5ВрI-С8;	
	1ПК41.18-6ВрI-С8; 1ПК41.18-8ВрI-С8	37
—01	Каркас КР1	39
—02	Сетка С1	40
—03	Сетка С2	41
—04	Сетка С3	42
—05	Сетка С4	43
—06	Сетка С5	44
—07	Сетка С6	45
—08	Сетка С7	46
—09	Сетка С8	47
—10	Сетка С9	48

Разработал Цимимбим 11-88
Проверил Матцайбим 11-88
Н.контр. Цимимбим 11-88

1.141.1-31с.12

Содержание выпуска

Стадия Р | Лист 1 | Листов 2

ТбилЗНИИЭП

Инв.№ подл. | Подпись и дата | Взам.инв.№

Формат А4

Т.к. 1.141.1-31 с вып. 12

Обозначение	Наименование	Стр.
1.141.1-31с.12-11	Сетка С10	49
—12	Сетка С11	50
—13	Сетка С12	51
—14	Сетка С13	52
—15	Сетка С14	53
—16	Сетка С15	54
—17	Сетка С16	55
—18	Сетка С17	56
—19	Сетка С18	57
—20	Сетка С19	58
—21	Сетка С20	59
—22	Петля П1; П2; отд. стержень	60
—РС	Ведомость расхода стали	61

Инв.№ подл. | Подпись и дата | Взам.инв.№

1.141.1-31с.12 Лист 2

Формат А4

1. Общая часть

1.1. Серия 1.141.1-31с. Плиты перекрытий железобетонные многопустотные для строительства гражданских и общественных зданий в районах сейсмичностью 7, 8 и 9 баллов." выпуск 12 разработана на основании плана типового проектирования Госгражданстроя на 1985г. Раздел Т-Г/У, п. 1.8.

1.2. Чертежи плит выполнены в соответствии с требованиями СНиП II-7-81, СНиП 2.03.01-84 и СНиП 2.01.02-85 и предназначены для применения при проектировании и строительстве жилых и общественных зданий со стенами из кирпича, естественного камня и крупных блоков при опирании по двум сторонам в районах сейсмичностью 8 баллов, а также для производства этих изделий предприятиями строительной промышленности.

1.3. Плиты перекрытий следует применять в условиях отсутствия воздействия агрессивной среды на железобетонные конструкции.

1.4 Предел огнестойкости плит перекрытий 1 час, требуемый по СНиП 2.01.02-85 для зданий 1 степени огнестойкости.

2. Указание по маркировке.

2.1. Каждой плите присвоена определенная марка согласно ГОСТ 23009-78 и ГОСТ 26434-85 с добавлением к ней индекса сейсмичности. Пример условного обозначения многопустотной плиты толщиной 220мм

Разработ.	Цицилявичус			III-88	1.141.1-31с.12-ПЗ	
Провери.	Матиявичус			IV-88		
					Пояснительная записка	Стадия: Р; Лист: 1; Листов: 2
Н. контр.	Цицилявичус			IV-88		ТбилЗНИИЭП

Инв. № подл. | Подпись и дата | Взам. инв. №

Формат А4

с круглыми пустотами диаметром 159мм, длиной 4060мм, шириной 1490мм под расчетную нагрузку 6кПа (600кгс/м²) изготовляемой из тяжелого бетона армированной сетками из стали класса Вр-I для района в сейсмичностью 8 баллов

1ПК 41.15 - 6 Вр I - С8.

2.2. При усилении открытых торцов плит бетонными вкладышами, эти плиты обозначаются аналогичными марками с добавлением индекса „а".

2.3. Основные размеры плит даны в номенклатуре плит данного выпуска.

3. Состав серии.

3.1. Серия 1.141.1-31с „Плиты перекрытий железобетонные многопустотные для строительства жилых и общественных зданий в районах сейсмичностью 7, 8 и 9 баллов" разработана в следующем составе:

Выпуск 1. Предварительно напряженные плиты с круглыми пустотами, армированные стержнями из стали класса AtV, длиной 5260мм, шириной 990, 1190, 1490 и 1790 мм для строительства в районах сейсмичностью 7 баллов. Метод натяжения электротермический. Рабочие чертежи.

Выпуск 2. Предварительно напряженные плиты с круглыми пустотами, армированные стержнями из стали класса AtV, длиной 6460мм, шириной 990, 1190, 1490 и 1790 мм для строительства в районах сейсмичностью 7 баллов. Метод натяжения электротермический. Рабочие чертежи.

1.141.1-31с.12-ПЗ	Лист 2

Инв. № подл. | Подпись и дата | Взам. инв. №

Формат А4

Выпуск 3. Предварительно напряженные плиты с круглыми пустотами, армированные стержнями из стали класса Ат-V, длиной 5260 мм, шириной 990, 1190, 1490 и 1790 мм для строительства в районах сейсмичностью 8 баллов. Метод натяжения электротермический. Рабочие чертежи.

Выпуск 4. Предварительно напряженные плиты с круглыми пустотами, армированные стержнями из стали класса Ат-V, длиной 6460 мм, шириной 990, 1190, 1490 и 1790 мм. для строительства в районах сейсмичностью 8 баллов. Метод натяжения. электротермический. Рабочие чертежи.

Выпуск 5. Предварительно напряженные плиты с круглыми пустотами, армированные стержнями из стали класса Ат-IVс, длиной 5260 мм, шириной 990, 1190, 1490 и 1790 мм, для строительства в районах сейсмичностью 7 баллов. Метод натяжения электротермический. Рабочие чертежи.

Выпуск 6. Предварительно напряженные плиты с круглыми пустотами армированные стержнями из стали класса Ат-IVс, длиной 6460 мм, шириной 990, 1190, 1490 и 1790 мм для строительства в районах сейсмичностью 7 баллов. Метод натяжения электротермический. Рабочие чертежи.

Инв. № подл. | Подпись и дата | Взам. инв. №

Выпуск 7. Предварительно напряженные плиты с круглыми пустотами, армированные стержнями из стали класса Ат-IVс, длиной 5260 мм, шириной 990, 1190, 1490 и 1790 мм для строительства в районах сейсмичностью 8 баллов. Метод натяжения электротермический. Рабочие чертежи.

Выпуск 8. Предварительно напряженные плиты с круглыми пустотами, армированные стержнями из стали класса Ат-IVс, длиной 6460 мм, шириной 990, 1190, 1490 и 1790 мм для строительства в районах сейсмичностью 8 баллов. Метод натяжения электротермический. Рабочие чертежи.

Выпуск 9. Плиты перекрытия с круглыми пустотами, армированные сетками из стали класса А-III, длиной 4060 мм, шириной 990, 1190, 1490 и 1790 мм для строительства в районах сейсмичностью 7 баллов. Рабочие чертежи.

Выпуск 10. Плиты перекрытия с круглыми пустотами, армированные сетками из стали класса А-III, длиной 4060 мм, шириной 990, 1190, 1490 и 1790 мм, для строительства в районах сейсмичностью 8 баллов. Рабочие чертежи.

Выпуск 11. Плиты перекрытий с круглыми пустотами, армированные сетками из стали класса Вр-1, длиной 4060 мм, шириной

Инв. № подл. | Подпись и дата | Взам. инв. №

990, 1190, 1490 и 1790 мм для строительства в районах сейсмичностью 7 баллов. Рабочие чертежи.

Выпуск 12. Плиты перекрытий с круглыми пустотами, армированные сетками из стали Вр-1, длиной 4060 мм, шириной 990, 1190, 1490 и 1790 мм для строительства в районах сейсмичностью 8 баллов. Рабочие чертежи

Выпуск 13. Плиты перекрытий с круглыми пустотами, армированные сетками из стали классов Вр-1 и А-II, длиной 3460 мм, шириной 990, 1190, 1490 и 1790 мм для строительства в районах сейсмичностью 7 баллов. Рабочие чертежи.

Выпуск 14. Плиты перекрытий с круглыми пустотами, армированные сетками из стали классов Вр-1 и А-II, длиной 3460 мм, шириной 990, 1190, 1490 и 1790 мм для строительства в районах сейсмичностью 8 баллов. Рабочие чертежи.

Инв. № подл. | Подпись и дата | Взам. инв. №

1.141.1-31с.12-ПЗ | Лист 5

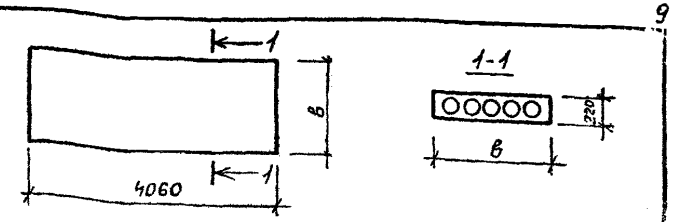

Марка	B_1, мм	Приведенная толщина бетона, см	Расход материалов: бетон на $м^3$	Сталь, кг: на изделие, натуральной	на изделие, приведенной к кл. А-I	на $1 м^2$ изделия, натуральной	на $1 м^2$ изделия, приведенной к кл. А-I	Масса, кг
1ПК41.10-3Вр̄I-С8	990	12.3	0,49	15.61	21.14	3.96	5.37	12.15
1ПК41.10-4,5Вр̄I-С8				18.58	25.51	4.72	6.47	
1ПК41.10-6Вр̄I-С8				21.94	30.45	5.57	7.73	
1ПК41.10-8Вр̄I-С8				26.04	36.47	6.61	9.26	
1ПК41.12-3Вр̄I-С8	1190	12.3	0.59	18.37	24.95	3.87	5.25	14.63
1ПК41.12-4,5Вр̄I-С8				22.06	30.37	4.64	6.39	
1ПК41.12-6Вр̄I-С8				25.44	35.34	5.36	7.44	
1ПК41.12-8Вр̄I-С8				30.64	42.98	6.45	9.05	
1ПК41.15-3Вр̄I-С8	1490	13.0	0,78	23.56	32.57	3.96	5.46	19.40
1ПК41.15-4,5Вр̄I-С8				27.48	38.34	4.61	6.42	
1ПК41.15-6Вр̄I-С8				30.84	43.28	5.17	7.25	
1ПК41.15-8Вр̄I-С8				37.61	53.27	6.30	8.92	
1ПК41.18-3Вр̄I-С8	1790	12.35	0,89	28.22	38.71	3.93	5.39	22.18
1ПК41.18-4,5Вр̄I-С8				33.49	46.46	4.66	6.47	
1ПК41.18-6Вр̄I-С8				37.99	53.07	5.29	7.39	
1ПК41.18-8Вр̄I-С8				46.37	65.39	6.46	9.11	

Разработ.	Цицульвили			1.141.1-31с.12-НУ	
Проверил	Мятульвили				
Н. контр.	Цицульвили			Номенклатура плит	Стадия Р, Лист 1, Листов 2
					ТбилЗНИИЭП

Инв. № подл. | Подпись и дата | Взам. инв. №

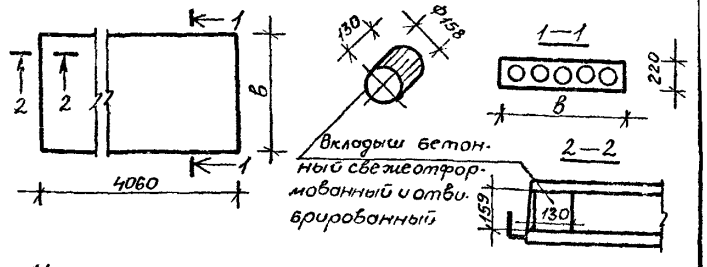

Номенклатура плит с бетонными вкладышами

Марка	в, мм	Приведенная толщина бетона, см	Расход материалов: Бетона, м³	Стали, кг: на изделие натуральной	на изделие привед. к кл. А-I	На 1м² изделия натуральной	На 1м² изделия привед. к кл. А-I	Масса, кг
1ПК41.10-3ВрI-С8а	990	12.39	0.49	15.61	21.14	3.96	5.37	1223
1ПК41.10-4.5ВрI-С8а				18.58	25.51	4.72	6.47	
1ПК41.10-6ВрI-С8а				21.94	30.45	5.57	7.73	
1ПК41.10-8ВрI-С8а				26.04	36.47	6.61	9.26	
1ПК41.12-3ВрI-С8а	1190	12.37	0,59	18.37	24.95	3.87	5.25	1470
1ПК41.12-4.5ВрI-С8а				22.06	30.37	4.64	6.39	
1ПК41.12-6ВрI-С8а				25.44	35.34	5.36	7.44	
1ПК41.12-8ВрI-С8а				30.64	42.98	6.45	9.05	
1ПК41.15-3ВрI-С8а	1490	13.10	0,78	23.56	32.57	3.95	5.46	1955
1ПК41.15-4.5ВрI-С8а				27.48	38.34	4.61	6.42	
1ПК41.15-6ВрI-С8а				30.84	43.28	5.17	7.25	
1ПК41.15-8ВрI-С8а				37.64	53.27	6.30	8.92	
1ПК41.18-3ВрI-С8а	1790	12.39	0,89	28.22	38.71	3.93	5.39	2225
1ПК41.18-4.5ВрI-С8а				33.49	46.46	4.66	6.47	
1ПК41.18-6ВрI-С8а				37.99	53.07	5.29	7.39	
1ПК41.18-8ВрI-С8а				46.37	65.39	6.46	9.11	

Взам. инв. № | Подпись и дата | Инв. № подл.

1.141.31с.12-НИ | Лист 2

формат А4

т.к. 1.141.1-31с вып. 12

Технические требования и расчетные данные

1.1. Плиты перекрытий изготовлять в соответствии с требованиями ГОСТ 26434-85 и ГОСТ 9561-76*.

1.2. Изготовление плит перекрытий предусмотрено с открытыми торцами и с усилением открытых торцов плит (заделка пустот) бетонными вкладышами.

Торцы плит перекрытий с выходными отверстиями малого диаметра, образуемыми при формовании, укладываются на стену, несущую большую нагрузку.

Применение плит перекрытий с открытым торцом допускается в тех случаях, когда величина напряжений на уровне верхней плоскости плит не превышает 1700 кПа (17 кгс/см²).

При больших напряжениях открытые торцы усиливаются в заводских условиях заделкой бетонными вкладышами.

Заделку пустот производить не посредственно после извлечения пуасонов, до пропаривания плит, обеспечив плотное примыкание вкладышей.

Бетонные вкладыши Ф158 мм длиной 0,13 м должны быть изготовлены из бетона того же класса что и плиты.

Допустимые напряжения от нагрузок на опорные торцы могут быть приняты при глубине опирания 0.12 м не более 4200 кПа (42 кгс/см²) при глубине опирания 0.25 м не более 3000 кПа (30 кгс/см²).

Взам. инв. № | Подпись и дата | Инв. № подл.

Разработ.	Цициашвили	Цици	IV-86
Проверил	Матиашвили	[illegible]	IV-86
Н. контр.	Цициашвили	Цици	IV-86

1.141.1-31с.12 ТТ

Технические требования

Стадия	Лист	Листов
Р	1	1.1

ТбилЗНИИЭП

формат А4

При промежуточных значениях глубины опирания плит величины напряжений принимаются по интерполяции.

Армирование плит перекрытий с усиленными торцами принято то же, что и для плит, изготавливаемых без вкладышей.

1.3. Рабочие чертежи разработаны на равномерно распределенные нагрузки (без учета собственного веса плит), приложенные к изделию и равные 3.0, 4.5, 6.0 и 8.0 кПа (соответственно 300, 450, 600 и 800 кгс/м²). Вид нагрузок, принятых при расчете плит перекрытий, приводится в таблице 1.

1.4. Плиты перекрытий относятся к 3 категории трещиностойкости, в них допускаются трещины при эксплуатации, при этом ширина раскрытия трещин должна быть не более 0.3 мм. В связи с этим плиты следует применять для перекрытий жилых и общественных зданий с центральным отоплением, нормально работающей вентиляцией и качественно выполненной гидроизоляцией в санузлах, душевых и ванных комнатах.

1.5. Плиты изготовлять из тяжелого бетона класса по прочности на сжатие В15.

Отпускная прочность бетона по п. 7.5.2 ГОСТ 13015.0-83* должна составлять в процентах от класса бетона по прочности на сжатие в теплый период года 70%, в холодный период года 85%.

Завод-изготовитель должен гарантировать получение 100% проектной прочности бетона через 28 суток со дня изготовления.

1.6. При производстве работ в зимнее время и в других случаях, когда по условиям возведения зданий не может быть обеспечено приращение прочности бетона поставщих обязан поставлять плиты с прочностью бетона не ниже 100% от проектной. Марка бетона по морозостойкости и водонепроницаемости должна-

Инв.№ подл. | Подпись и дата | Взам.инв.№

на назначаться в зависимости от условий эксплуатации плит в зданиях и сооружениях и должна быть не менее указанной в таблице 9 СНиП 2.03.01-84.

1.7. Верхние сетки принять по ГОСТ 8478-81.

1.8. Все каркасы, имеющие продольные стержни разного диаметра, устанавливаются таким образом, чтобы больший диаметр находился в верхней зоне плиты.

1.9. Плоские каркасы и сварные сетки выполнять из арматурной проволоки периодического профиля класса Вр-1 (ГОСТ 6727-80*), расчетным сопротивлением арматуры для предельных состояний первой группы, растяжению продольных стержней.

для Ф5 R_s = 360 МПа (3700 кгс/см²)
для Ф4 R_s = 365 МПа (3750 кгс/см²).
для Ф3 R_s = 375 МПа (3850 кгс/см²).

Изготовление каркасов и сеток производить контактной точечной электросваркой по ГОСТ 10922-75, ГОСТ 14098-85 и СН 393-78.

1.10. Подъемные петли выполнять из стали класса Ас-II (ГОСТ 5781-82*) марки 10ГТ и класса А-I (ГОСТ 5781-82*) марок ВСт3сп2 и ВСт3пс2. В случае монтажа плит при температуре -40°С запрещается применять сталь марок ВСт3пс2.

1.11. Точность линейных размеров плит следует принимать по пятому или шестому классу точности по ГОСТ 21779-82.

Категория нижней потолочной бетонной поверхности плит устанавливается А2 по ГОСТ 13015.0-83*.

Инв.№ подл. | Подпись и дата | Взам.инв.№

1.12. Глубина опирания плит должна быть не менее 0.12м при опирании на кирпичные и каменные несущие стены и 0.08 ч. при опирании на вибрированные кирпич. ные панели и блоки.

1.13. Швы между плитами заделать бетоном класса не ниже В7,5.

2. Правила приемки.

2.1. Приемку и паспортизацию плит производить в соответствии с требованиями ГОСТ 13015.1-81, ГОСТ 13015.3-81 и и ГОСТ 9561-76* и ГОСТ 26434-85.

2.2. Отклонение размеров толщины защитного слоя бетона, отклонение от проектных размеров, а так же внешний вид и качество поверхностей плит должна соответствовать требованиям ГОСТ 13015.3-81, ГОСТ 26434-85 и ГОСТ 9561-76*.

3. Маркировка, хранение и транспортирование.

3.1. Марки плит проставляются в спецификациях проектов, в заказах заводам-изготовителям и на готовых изделиях. Внесение изменений в обозначение марок не допускается.

3.2. Маркировку, хранение и транспортирование плит производить в соответствии с требованиями ГОСТ 13015.2-81 и ГОСТ 9561-76*.

3.3. Подъем плит при транспортировании и монтаже осуществлять с помощью самобалансирующих траверс за 4 петли.

3.4. Места опирания плит при складировании и транспортировании принимаются на расстоянии 0.3м от торцов по всей ширине плиты.

Инв.№подл. | Подпись и дата | Взам.инв.№

4. Испытания.

4.1. Прочность бетона на сжатие определяется по ГОСТ 10180-78* на сериях образцов, изготовленных из бетонной смеси рабочего состава и хранившихся в условиях согласно ГОСТ 18105-86.

При испытании плит неразрушающими методами фактическую прочность бетона определяют ультразвуковым методом по ГОСТ 1.624-78 или другими методами, предусмотренными стандартами на испытание бетона.

4.2. Морозостойкость бетона определяют по ГОСТ 10060-76. Водонепроницаемость бетона определяют по ГОСТ 12730.0-78 и ГОСТ 12730.5-84.

4.3. Испытание сварной арматуры проводить по ГОСТ 10922-75.

4.4. Предприятие-изготовитель должно подвергать испытаниям на прочность, жесткость и трещиностойкость по программе НИИЖБ Госстроя СССР не менее двух плит из 1000 последовательно изготовленных плит каждого типа, а также не менее двух плит при освоении производства новых видов плит, изменение их конструкции, технологии изготовления и материалов, применяемых для приготовления бетона.

4.5. Испытание и оценку прочности, жесткости и трещиностойкости плит следует производить по данным таблиц 3-7 и в соответствии с требованиями ГОСТ 8829-85.

При испытании плит с усиленными торцами использовать данные этих же таблиц.

Инв.№подл. | Подпись и дата | Взам.инв.№

Таблица нагрузок без учета собственной массы плиты

Таблица 1.

Вид нагрузки			Величина нагрузки на плиты, кПа/кгс/м			
			1ПК...-3,0 Вр II	1ПК...-4,5 Вр II	1ПК...-6 Вр II	1ПК...-8 Вр II
Расчет по предельным состояниям I группы	Расчет по предельным состояниям II группы	Расчетная	3.0 (300)	4.5 (450)	6.0 (600)	8.0 (800)
		Нормативная	2.4 (240)	3.6 (360)	5.0 (500)	6.7 (670)
		Постоянная и длительная	1.8 (180)	2.4 (240)	3.8 (380)	5.5 (550)
		Кратковременная	0.6 (60)	1.2 (120)	1.2 (120)	1.2 (120)

Собственная масса плит шириной 990, 1490 и 1790 мм:
Расчетная - 330 кгс/м², нормативная - 300 кгс/м²

Собственная масса плит шириной 1490 мм
Расчетная - 350 кгс/см², нормативная - 320 кгс/м²

Инв.№подл. | Подпись и дата | Взам.инв.№

1.141.1-31с.12-ТТ | Лист 6

формат А4

Схема опирания и загружения при испытании плит

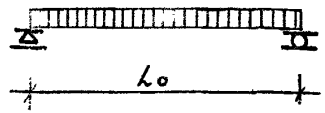

Таблица 2

Расчетный пролет и площади загружения при испытании плит

Марка плит	Расчетный пролет L_o, мм	Площадь загружения м²
1ПК41.10-3Вр II-Св	3940	3.94х0.96
1ПК41.10-4,5Вр II-Св		
1ПК41.10-6Вр II-Св		
1ПК41.10-8Вр II-Св		
1ПК41.12-3Вр II-Св		3.94х1.16
1ПК41.12-4,5Вр II-Св		
1ПК41.12-6Вр II-Св		
1ПК41.12-8Вр II-Св		
1ПК41.15-3Вр II-Св		3.94х1.46
1ПК41.15-4,5Вр II-Св		
1ПК41.15-6Вр II-Св		
1ПК41.15-8Вр II-Св		
1ПК41.18-3Вр II-Св		3.94х1.76
1ПК41.18-4,5Вр II-Св		
1ПК41.18-6Вр II-Св		
1ПК41.18-8Вр II-Св		

Таблица расчетных прогибов

Таблица 3

Марка плит	Расчетный пролет L_o, мм	Расчетный прогиб от постоянной и длительной нагрузки см.
1ПК41.10-3Вр II-Св	3940	0.196
1ПК41.10-4,5Вр II-Св		0.46
1ПК41.10-6Вр II-Св		1.097
1ПК41.10-8Вр II-Св		1.35
1ПК41.12-3Вр II-Св		0.199
1ПК41.12-4,5Вр II-Св		0.479
1ПК41.12-6Вр II-Св		1.217
1ПК41.12-8Вр II-Св		1.44
1ПК41.15-3Вр II-Св		0.193
1ПК41.15-4,5Вр II-Св		0.207
1ПК41.15-6Вр II-Св		1.067
1ПК41.15-8Вр II-Св		1.269
1ПК41.18-3Вр II-Св		0.194
1ПК41.18-4,5Вр II-Св		0.475
1ПК41.18-6Вр II-Св		1.245
1ПК41.18-8Вр II-Св		1.471

Инв.№подл. | Подпись и дата | Взам.инв.№

1.141.1-31с.12-ТТ | Лист 7

формат А4

Данные для испытаний. Проверка прочности по ГОСТ 8829-85.

Таблица 4.

Марка плит	Виды разрушений и величину коэффициента „с" см. ГОСТ 8829-85	Величина разрушающей нагрузки - q, кгс/м²		
	1. Текучесть стали продольной растянутой арматуры в нормальном сечении до наступления раздробления бетона сжатой зоны С=1.4	При которой плиты признаются годными.		При которой требуется повторное испытание.
	1. Разрыв продольной растянутой арматуры 2. Раздробление бетона сжатой зоны в нормальном и наклонном сечении до наступления текучести стали С=1.6	С учетом собственной массы плит.	без учета собственной массы плит	Без учета собственной массы плит (см. п. 6.2.2 и п. 6.2.3 ГОСТ).
1ПК41.10-3Врт-С8	1.4	≥919.0	≥589	<589 но≥500
	1.6	≥1050	≥720	<720 но≥612
1ПК41.10-4,5Врт-С8	1.4	≥1137	≥807	<807 но≥685
	1.6	≥1300	≥970	<970 но≥825
1ПК41.10-6Врт-С8	1.4	≥1356	≥1026	<1026 но≥872
	1.6	≥1550	≥1220	<1220 но≥1037
1ПК41.10-8Врт-С8	1.4	≥1648	≥1318	<1318 но≥1120
	1.6	≥1883	≥1553	<1553 но≥1320
1ПК41.12-3Врт-С8	1.4	≥912	≥582	<582 но≥495
	1.6	≥1042	≥712	<712 но≥605
1ПК41.12-4,5Врт-С8	1.4	≥1129	≥799	<779 но≥679
	1.6	≥1290	≥960	<960 но≥816
1ПК41.12-6Врт-С8	1.4	≥1346	≥1016	<1016 но≥863
	1.6	≥1539	≥1209	<1209 но≥1027
1ПК41.12-8Врт-С8	1.4	≥1636	≥1306	<1306 но≥1110
	1.6	≥1869	≥1539	<1539 но≥1308

Продолжение табл.4 см. 1.141.1-31с.12-ТТ лист9

Инв.№подл. | Подпись и дата | Взам.инв.№

Данные для испытаний. Проверка прочности по ГОСТ 8829-85

Продолжение таблицы 4.

Марка плит	Виды разрушений и величину коэффициента „с" см. ГОСТ 8829-85.	Величина разрушающей нагрузки - q, кгс/м²		
	1. Текучесть стали, продольной растянутой арматуры в нормальном сечении до наступления раздробления бетона сжатой зоны С=1.4	При которой плиты признаются годными.		При которой требуется повторное испытание
	1. Разрыв продольной растянутой арматуры 2. Раздробление бетона сжатой зоны в нормальном и наклонном сечении до наступления текучести стали С=1.6	С учетом собственной массы плит	без учета собственной массы плит	без учета собственной массы плит (см. п. 6.2.2 и п. 6.2.3 (ГОСТ).
1ПК41.15-3Врт-С8	1.4	≥934	≥584	<584 но>496
	1.6	≥1068	≥718	<718 но>610
1ПК41.15-4,5Врт-С8	1.4	≥1150	≥800	<800 но>680
	1.6	≥1315	≥965	<965 но>820
1ПК41.15-6Врт-С8	1.4	≥1366	≥1016	<1016 но>864
	1.6	≥1561	≥1211	<1211 но>1029
1ПК41.15-8Врт-С8	1.4	≥1653	≥1303	<1303 но>1108
	1.6	≥1890	≥1540	<1540 но>1309
1ПК41.18-3Врт-С8	1.4	≥902	≥572	<572 но>486
	1.6	≥1030	≥700	<700 но>595
1ПК41.18-4,5Врт-С8	1.4	≥1117	≥787	<787 но>669
	1.6	≥1276	≥946	<946 но>804
1ПК41.18-6Врт-С8	1.4	≥1332	≥1002	<1002 но>851
	1.6	≥1522	≥1192	<1192 но>1013
1ПК41.18-8Врт-С8	1.4	≥1618	≥1288	<1288 но>1095
	1.6	≥1849	≥1519	<1519 но>1291

Инв.№подл. | Подпись и дата | Взам.инв.№

Т.к. 1.141.1-31 с Вып. 12

Данные для испытаний. Проверка жесткости по ГОСТ 8829-85.

Таблица 5

Марка плит	Контрольная нагрузка за вычетом собственной массы плит.	Прогиб от полной контрольной нагрузки $f_к$ мм	$f_{дл.}$ / $f_{пред.}$	Прогиб f измеренный /см. п 6.2.1 ГОСТ/ мм: При котором плиты признаются годными	При котором требуется повторное испытание
1ПК41.10-3ВрI-С8	200	0.5	0.11	< 0.6	>0.6, но ≤ 0.65
1ПК41.10-4.5ВрI-С8	262	0.7	0.13	< 0.84	>0.84, но ≤ 0.91
1ПК41.10-6ВрI-С8	408	1.0	0.14	< 1.2	>1.2, но ≤ 1.3
1ПК41.10-8ВрI-С8	585	1.6	0.21	< 1.92	>1.92, но ≤ 2.08
1ПК41.12-3ВрI-С8	196	0.5	0.11	< 0.6	>0.6, но ≤ 0.65
1ПК41.12-4.5ВрI-С8	258	0.7	0.13	< 0.84	>0.84, но ≤ 0.91
1ПК41.12-6ВрI-С8	403	1.0	0.15	< 1.2	>1.2, но ≤ 1.3
1ПК41.12-8ВрI-С8	579	1.6	0.21	< 1.92	>1.92, но ≤ 2.08
1ПК41.15-3ВрI-С8	194	0.5	0.11	< 0.6	>0.6, но ≤ 0.65
1ПК41.15-4.5ВрI-С8	255	0.7	0.12	< 0.84	>0.84, но ≤ 0.91
1ПК41.15-6ВрI-С8	399	0.9	0.14	< 1.08	>1.08, но ≤ 1.17
1ПК41.15-8ВрI-С8	573	1.6	0.2	< 1.92	>1.92, но ≤ 2.08
1ПК41.18-3ВрI-С8	191	0.5	0.11	< 0.6	>0.6, но ≤ 0.65
1ПК41.18-4.5ВрI-С8	252	0.7	0.13	< 0.84	>0.84, но ≤ 0.91
1ПК41.18-6ВрI-С8	395	1.0	0.14	< 1.2	>1.2, но ≤ 1.3
1ПК41.18-8ВрI-С8	569	1.6	0.21	< 1.92	>1.92, но ≤ 2.08

Взам. инв. № | Подпись и дата | Инв. № подл.

формат А4

Т.к. 1.141.1-31 с Вып. 12

Данные для испытаний

проверка трещиностойкости по ГОСТ 8829-85

Таблица 6

Марка плит	Контрольная нагрузка за вычетом собственной массы плит.	Контрольная ширина раскрытия трещин (пр. 3. п. 6 ГОСТ)
1ПК41.10-3ВрI-С8	263	0.25
1ПК41.10-4.5ВрI-С8	3 88	0.25
1ПК41.10-6ВрI-С8	5 33	0.25
1ПК41.10-8ВрI-С8	7 10	0.25
1ПК41.12-3ВрI-С8	2 59	0.25
1ПК41.12-4.5ВрI-С8	3 83	0.25
1ПК41.12-6ВрI-С8	5 28	0.25
1ПК41.12-8ВрI-С8	7 03	0.25
1ПК41.15-3ВрI-С8	2 55	0.25
1ПК41.15-4.5ВрI-С8	3 78	0.25
1ПК41.15-6ВрI-С8	5 22	0.25
1ПК41.15-8ВрI-С8	6 97	0.25
1ПК41.18-3ВрI-С8	2 52	0.25
1ПК41.18-4.5ВрI-С8	3 75	0.25
1ПК41.18-6ВрI-С8	5 18	0.25
1ПК41.18-8ВрI-С8	6 92	0.25

Взам. инв. № | Подпись и дата | Инв. № подл.

формат А4

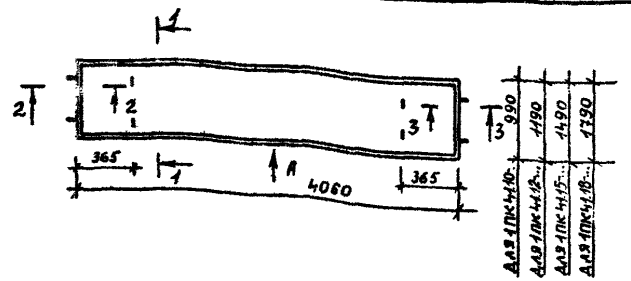

1-1 для 1ПК41.10...

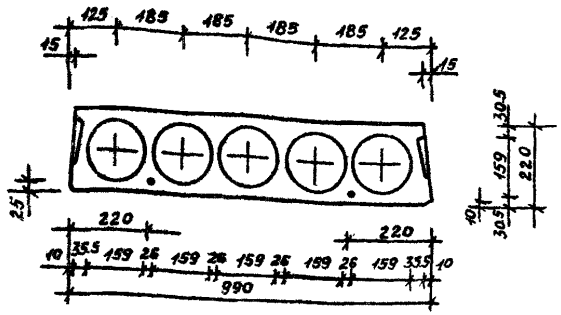

Разраб.	Цицилибин			И-88
Провер.	Мат.модель			ИУ-11
Н.контр.	Цицилибин			ИУ-11

1.141.1-31с.12-ф4

Плита 1ПК41.10...; 1ПК41.12... 1ПК41.15... ; 1ПК41.18... Чертеж формы

Стадия	Лист	Листов
Р	1	4

ЦНИИЭП Типзинжпроект

Инв.№ подл. | Подпись и дата | Взам.инв.№

Формат А4

1-1 для 1ПК41.12-...

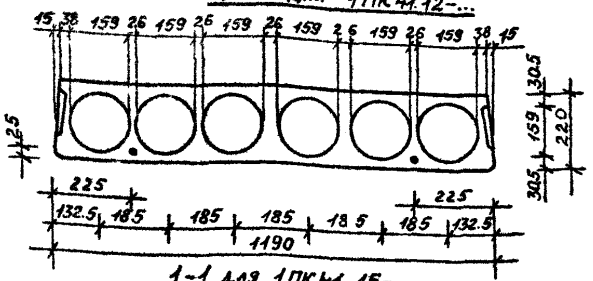

1-1 для 1ПК41.15-...

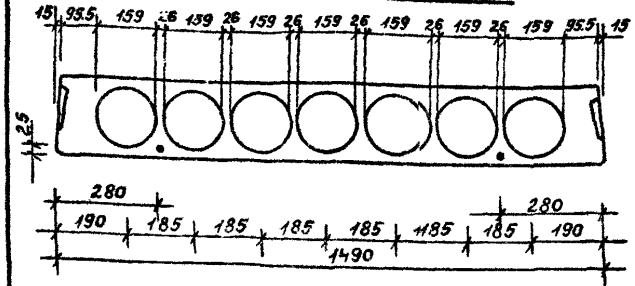

1-1 для 1ПК41.18-...

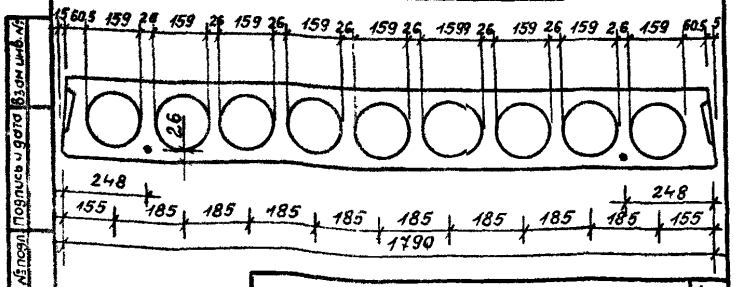

1.141.1-31с.12-ф4

Лист 2

Инв.№ подл. | Подпись и дата | Взам.инв.№

Формат А4

2 - 2

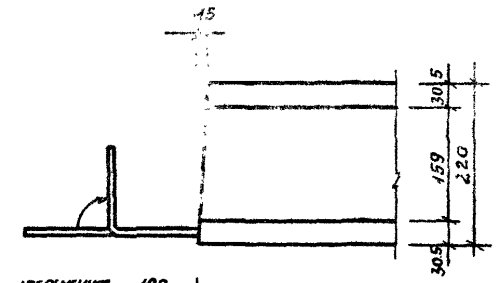

3 - 3

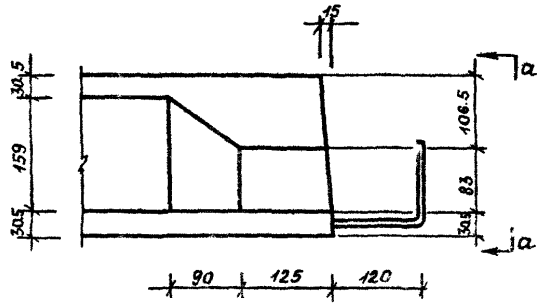

а - а

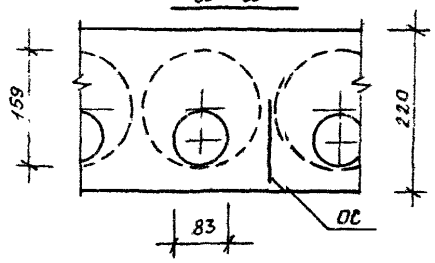

Вид А

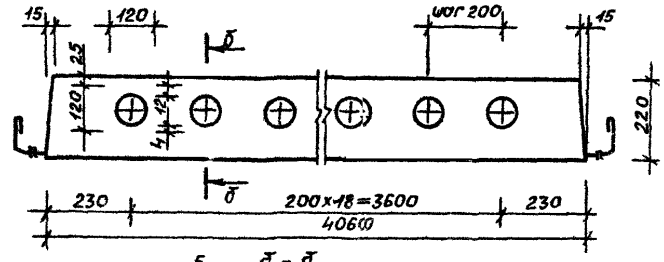

δ - δ

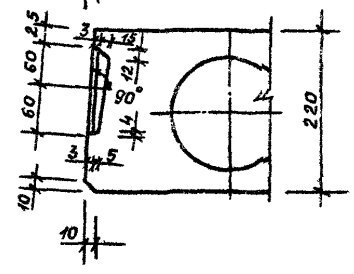

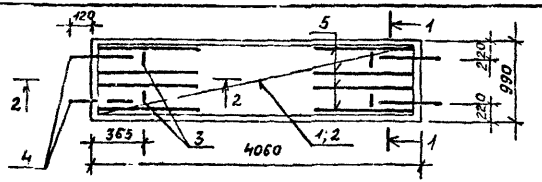

Поз. 5 ставить только в плитах марки 1ПК41.10-88рI-С2

Поз.	Наименование	Кол. на плиту 1ПК41.10-				Обозначение документа
		-38рI	-458рI	-68рI	-88рI	
1	Сетка С1	1	1	1	1	1.141.1-31с.12-02
2	С2	1				-03
	С3		2			-04
	С4			2		-05
	С5				2	-06
3	Петля П1	4	4	4	4	-22
4	Стержень ОС1	4	4	4	4	-22
5	Каркас КР1				8	-01
6	Бетон класса В15, м³	0,49	0,49	0,49	0,49	

Технические требования см. 1.141.1-31с.12-ТТ
Ведомость расхода стали см. 1.141.1-31с.12-РС
Номенклатуру изделий см. 1.141.1-31с.12-НИ
Чертежи формы см. 1.141.1-31с.12-Ф4

Инв. № подл. | Подпись и дата | Взам. инв. №

Разраб.	Цишлибин			
Провер.	Мальтьянов			
Н. контр.	Цишлибин			

1.141.1-31с.12-1

Плита	Стадия	Лист	Листов
1ПК41.10-38рI-С5; 1ПК41.10-458рI-С5; 1ПК41.10-68рI-С5; 1ПК41.10-88рI-С5	Р	1	6
	ЦБИЗНИИЭП		

Формат А4

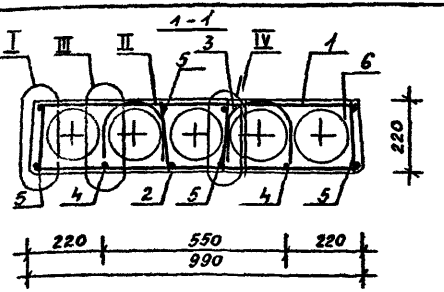

2-2

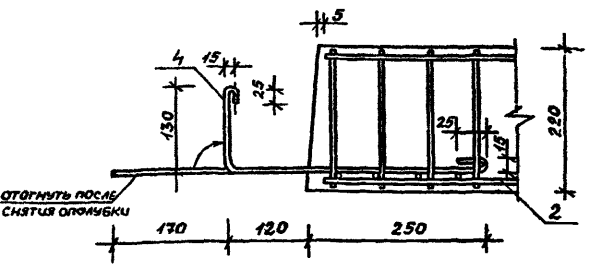

Анкерующие стержни (поз. 4) привязать перед бетонированием к нижним сеткам (поз. 2)

Инв. № подл. | Подпись и дата | Взам. инв. №

1.141.1-31с.12-1

Лист 2

Формат А4

Для плиты с индексом нагрузки 3

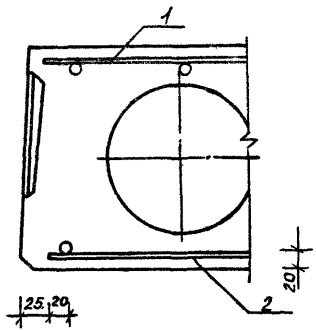

Для плит с индексом нагрузки 4.5; 6; 8

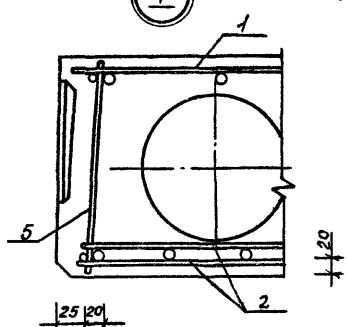

Деталь установки [illegible]

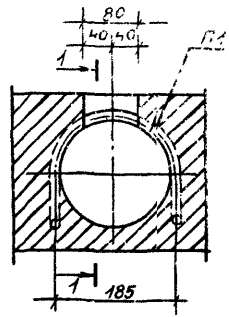

1 – 1

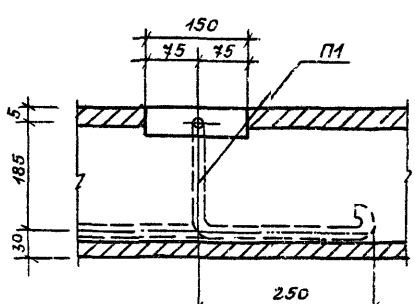

III Для плит с индексом нагрузки 3

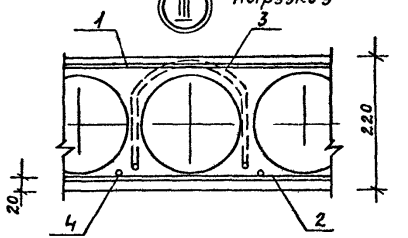

III Для плит с индексом нагрузки 4;5;6;8

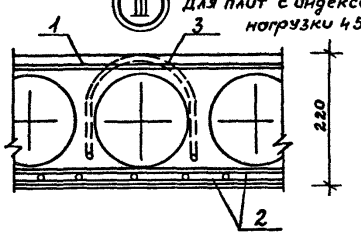

IV

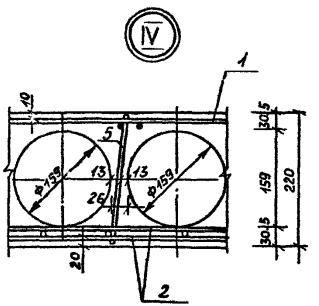

т.к. 1.141.1-31с вып.12

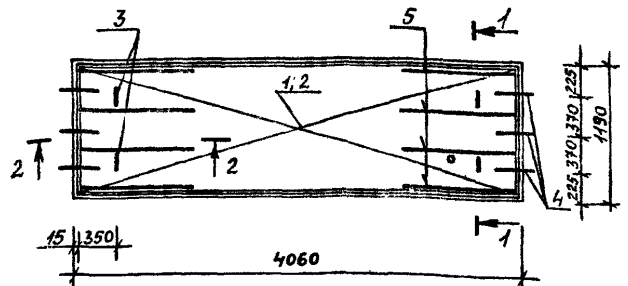

Поз.5 ставить только в плитах марки 1ПК41.12-8ВрI-С8

Поз.	Наименование	Кол. на плиту 1ПК41.12-				Обозначение документа
		-3ВрI	-4,5ВрI	-6ВрI	-8ВрI	
1	Сетка С6	1	1	1	1	1.141.1-31с.12-07
2	С7	1				-08
	С8		2			-09
	С9			2		-10
	С10				2	-11
3	Петля П1	4	4	4	4	-22
4	Стержень ОС1	6	6	6	6	-22
5	Каркас КР1				8	-01
6	Бетон класса В15, м³	0.59	0.59	0.59	0.59	

Технические требования см. 1.141.1-31с.12-тт
Ведомость расхода стали см. 1.141.1-31с.12-рс
Номенклатура изделий см. 1.141.1-31с.12-НИ
Чертеж формы см. 1.141.1-31с.12-Ф4
Узлы I; II; III; IV см. 1.141.1-31с.12-1

Разработ.	Цициашвили		IV-88
Проверил	Матиашвили		IV-88
Н. контр.	Цициашвили		IV-88

1.141.1-31с.12-2

Плита
1ПК41.12-3ВрI-С8; 1ПК41.12-4,5ВрI-С8
1ПК41.12-6ВрI-С8; 1ПК41.12-8ВрI-С8

Стадия	Лист	Листов
Р	1	3

ТбилЗНШЭП

Инв. № подл. | Подпись и дата | Взам. инв. №

формат А4

т.к. 1.141.1-31с вып.12

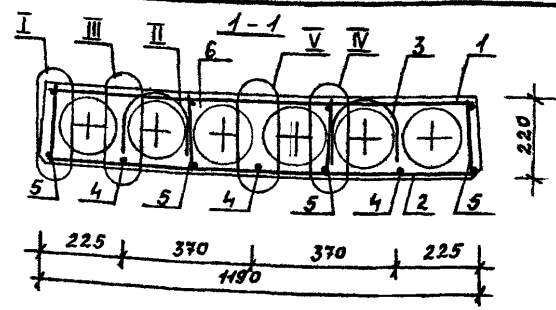

2-2

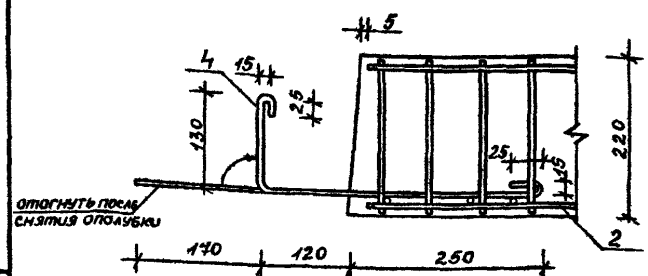

Анкерующие стержни (поз.4) привязать перед бетонированием к нижним сеткам (поз.2)

1.141.1-31с.12-2

Лист 2

Инв. № подл. | Подпись и дата | Взам. инв. №

формат А4

Для плит с индексом нагрузки V

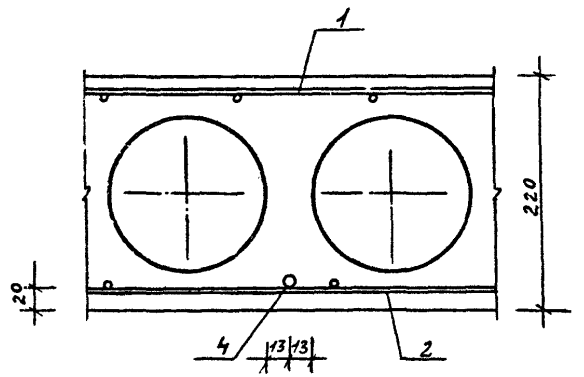

Для плит с индексом нагрузки 4.5; 6; 8

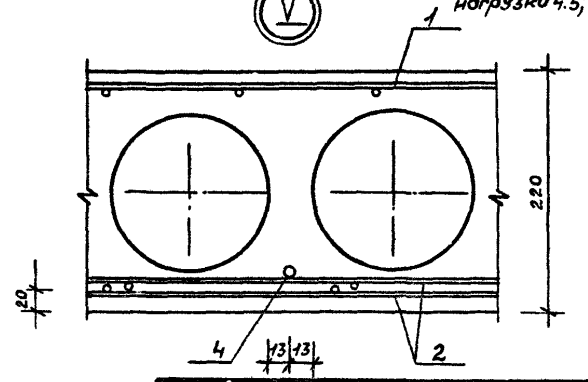

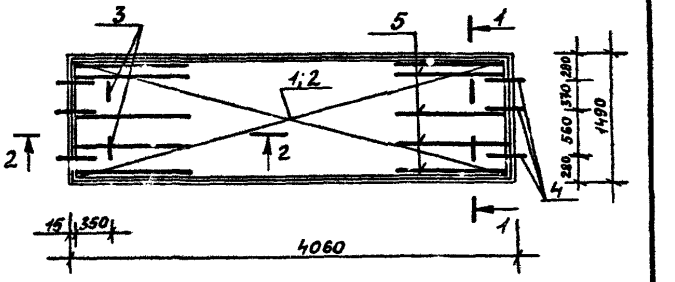

Поз. 5 ставить только в плитах марки 1ПК41.15-8Вр^{I}-С8

Поз.	Наименование	Кол. на плиту 1.ПК41.15-				Обозначение документа
		-3Вр^{I}	-4,5Вр^{I}	-6Вр^{I}	-8Вр^{I}	
1	Сетка С11	1	1	1	1	1.141.1-31с.12-12
2	С12	1				-13
	С13		2			-14
	С14			2		-15
	С15				2	-16
3	Петля П1	4	4	4	4	-22
4	Стержень ОС1	6	6	6	6	-22
5	Каркас кр1				10	-01
6	Бетон класса В15, м^3	0.78	0.78	0.78	0.78	

Технические требования см. 1.141.1-31с.12-ТТ
Ведомость расхода стали см. 1.141.1-31с.12-РС
Номенклатура изделий с м 1.141.1-31с.12-НИ
Чертеж формы см. 1.141.1-31с.12-ф4
Узлы I; II; III; IV см. 1.141.1-31сс.12-1 Узел V-1.141.1-31с-12-2

Разраб.	Цицишвили		III-18
Провер.	Матцашвили		
Н. контр.	Цицишвили		IV-88

1.141.1-31 с.12-3

Плита

1ПК41.15-3Вр^{I}-С8, 1ПК41.15-4,5Вр^{I}-С8, 1ПК41.15-6Вр^{I}-С8, 1ПК41.15-8Вр^{I}-С8

Стадия	Лист	Листов
Р	1	2

ТбилЗНИИЭП

Т.К. 1.141.1-31с вып. 12

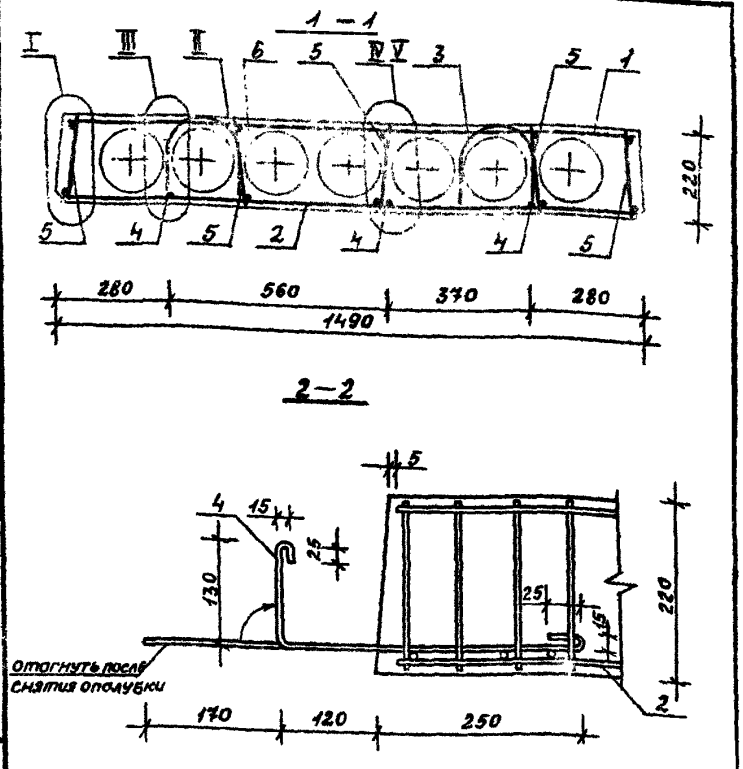

Анкерующие стержни (поз.4) привязать перед бетонированием к нижним сеткам (поз.2)

Инв.№ подл.	Подпись и дата	Взам. инв.№

1.141.1-31с.12-3 | Лист 2

Формат А4.

Т.К. 1.141.1-31с вып. 12

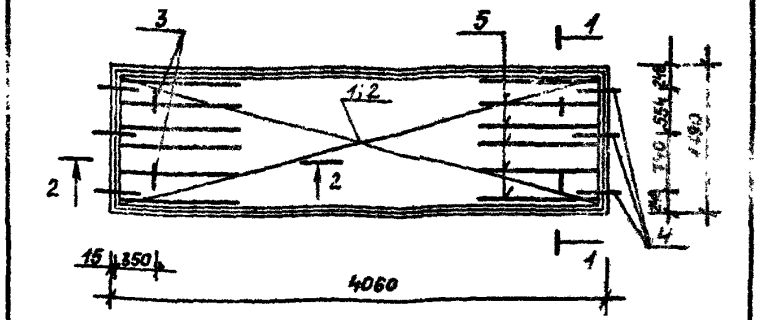

Поз.	Наименование	Кол. на плиту 1ПК41.18-				Обозначение документа
		-3ВрI	-4,5 ВрI	6ВрI	-8ВрI	
1	Сетка С16	1	1	1	1	1.141.1-31с.12-17
2	С17	1				–18
	С18		2			–19
	С19			2		–20
	С20				2	–21
3	Петля П2	4	4	4	4	–22
4	Стержень ОС2	6	6	6	6	–23
5	Каркас КР1				12	–[illegible]
6	Бетон класса В15, м³	0,89	0,89	0,89	0,89	

Технические требования см. 1.141.1-31с.12-ТТ
Ведомость расхода стали см. 1.141.1-31с.12-РС
Номенклатура изделий см. 1.141.1-31с.12-Н
Чертеж формы см. 1.141.1-31с.12-Ф
Узлы I; II; III; IV см. 1.141.1-31с.12-1; Узел 5-1.141.1-31с.12-2

Разработ.	Цициашвили		
Проверил	Матиашвили		
Н. контр.	Цициашвили		

1.141.1-31с.12-4

Плита
1ПК41.18-3ВрI-СВ; 1ПК41.18-4,5ВрI-СВ;
1ПК41.18-6ВрI-СВ; 1ПК41.18-8ВрI-СВ

Стадия	Лист	Листов
Р	1	2

ТбилЗНИИЭП

Инв.№ подл.	Подпись и дата	Взам. инв.№

Формат А4

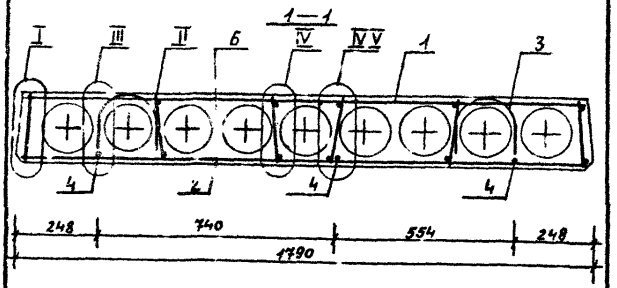

2-2

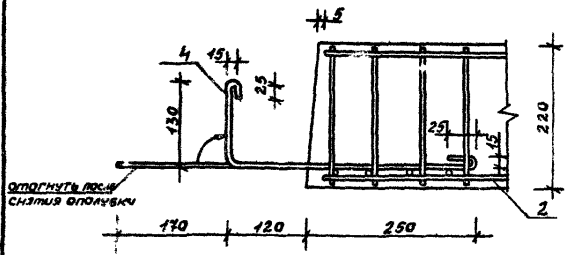

Анкерующие стержни (поз.4) привязать перед бетонированием к нижним сеткам (поз.2)

1.141.1-31с.12-4 | Лист 2

т.к. 1.141.1-31с вып.12

Инв. № подл. | Подпись и дата | Взам. инв. №

формат А4

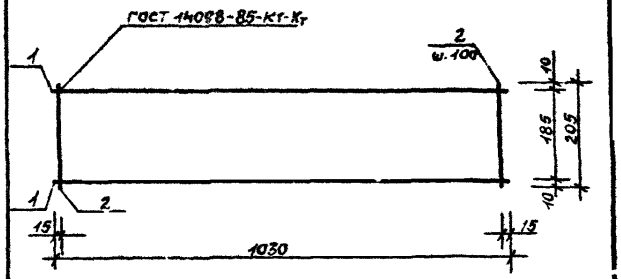

Марка каркаса	Поз.	Наименование	Кол.	Масса ед., кг	Масса каркаса, кг
КР1	1	ФЗВрI ℓ=1030	2	0.055	0.23
	2	ЗВрI ℓ=205	11	0.01	

Арматура класса Вр-I по ГОСТ 6727-80*

Разработ.	Цициашвили		IV-88
Проверил	Матиашвили		
Н. контр.	Цициашвили		IV-88

1.141.1-31с 12-01

Каркас КР1

Стадия	Лист	Листов
Р		1

ТбилЗНИИЭП

т.к. 1.141.1-31с вып.12

Инв. № подл. | Подпись и дата | Взам. инв. №

формат А4

т.к. 1.141.1-31с вып. 12

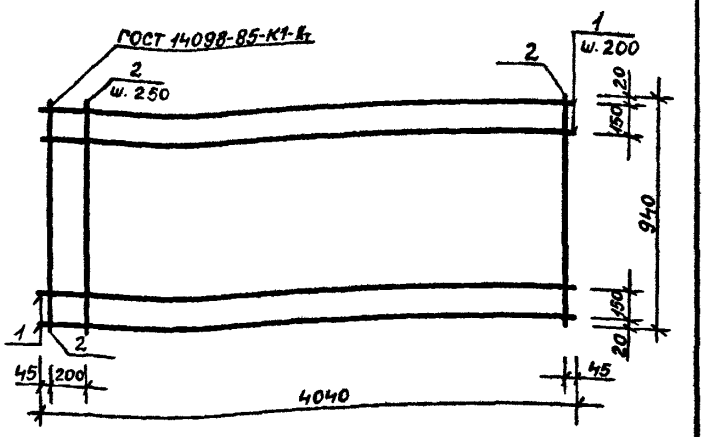

Марка сетки	Поз.	Наименование	Кол.	Масса ед., кг	Масса сетки, кг
С1	1	ф3 ВрI, ℓ=4040	6	0.207	2.09
	2	3 ВрI, ℓ=940	17	0.05	

Арматура класса ВрI по ГОСТ 6727-80

Разработ.	Цицишвили		III-88
Проверил	Матиашвили		
Н. контр.	Цицишвили		IV-88

1.141.1-31с-12-02

Сетка С1

Стадия	Лист	Листов
Р		1

ТбилЗНИИЭП

Инв. № подл. | Подпись и дата | Взам. инв. №

формат А4

т.к. 1.141.1-31с вып. 12

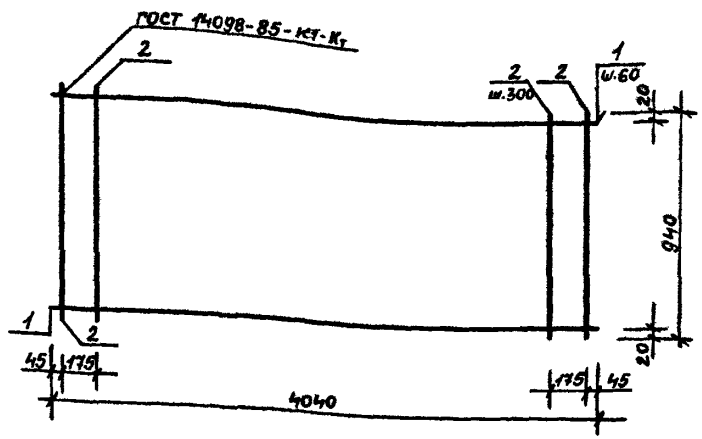

Марка сетки	Поз.	Наименование	Кол.	Масса ед., кг	Масса сетки, кг
С2	1	ф5 ВрI, ℓ=4040	16	0.562	9.74
	2	3 ВрI, ℓ=940	15	0.05	

Арматура класса Вр-I по ГОСТ 6727-80*

Разработ.	Цицишвили		III-88
Проверил	Матиашвили		
Н. контр.	Цицишвили		IV-88

1.141.1-31с.12-03

Сетка С2

Стадия	Лист	Листов
Р		1

ТбилЗНИИЭП

Инв. № подл. | Подпись и дата | Взам. инв. №

формат А4

т.к. 1.141.1-31 с. вып. 12

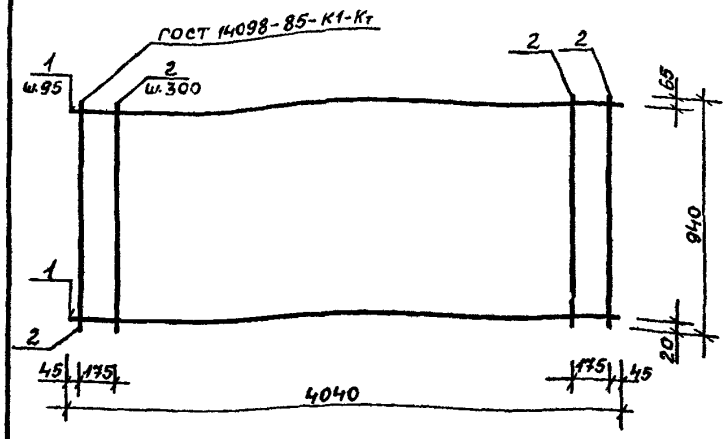

Марка сетки	Поз.	Наименование	Кол.	Масса ед., кг	Масса сетки, кг
С3	1	ф5 Вр-I, l=4040	10	0.562	6,37
	2	3 Вр-I, l=940	15	0.05	

Арматура класса Вр-I по ГОСТ 6727-80*

Разработ.	Цициашвили		III-88
Проверил	Матиашвили		IV-88
Н. контр.	Цициашвили		IV-88

1.141.1-31с.12-04

Сетка С3

Стадия	Лист	Листов
Р		1

ТбилЗНИИЭП

Инв. № подл. | Подпись и дата | Взам. инв. №

формат А4

т.к. 1.141.1-31 с. вып. 12

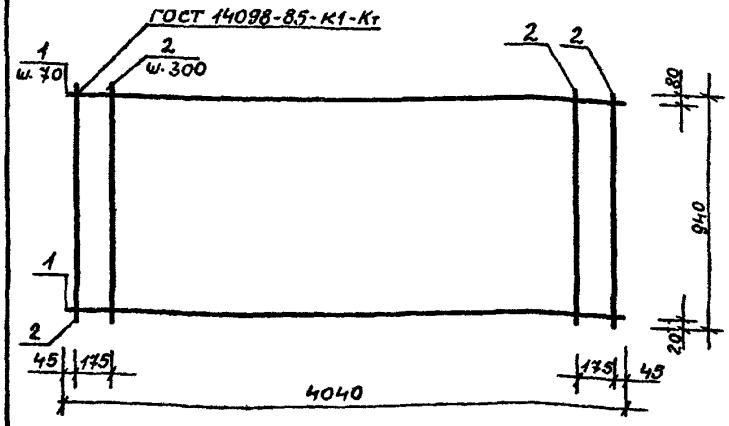

Марка сетки	Поз.	Наименование	Кол.	Масса ед., кг	Масса сетки, кг
С4	1	ф5 Вр-I, l=4040	13	0.562	8.05
	2	3 Вр-I, l=940	15	0.05	

Арматура класса Вр-I по ГОСТ 6727-80*

Разработ.	Цициашвили		III-88
Проверил	Матиашвили		IV-88
Н. контр.	Цициашвили		IV-88

1.141.1-31с.12-05

Сетка С4

Стадия	Лист	Листов
Р		1

ТбилЗНИИЭП

Инв. № подл. | Подпись и дата | Взам. инв. №

формат А4

т.к. 1.141.1-31 с вып

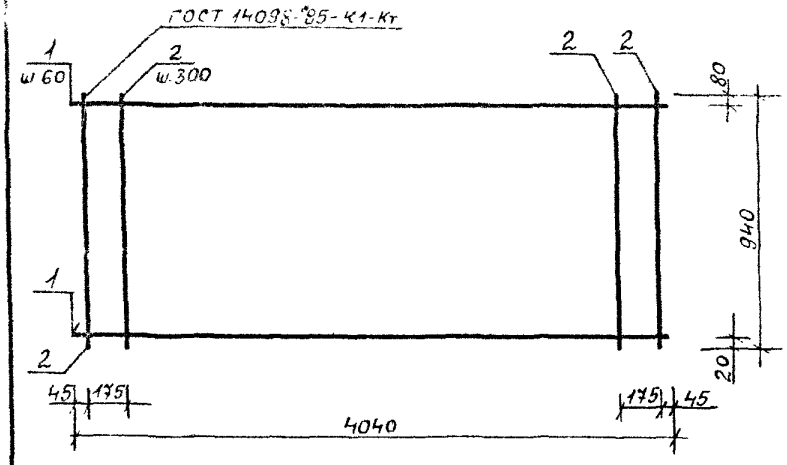

Марка сетки	Поз	Наименование	Кол	Масса ед., кг	Масса сетки, кг
С5	1	Ф5 Вр I, ℓ = 4040	15	0,562	9,18
	2	3 Вр I, ℓ = 940	15	0,05	

Арматура класса Вр-I по ГОСТ 6727-80*

Разработ.	Цицишвили			11-88
Провер.	Матиашвили			11-88
Н. контр.	Цицишвили			11-88

1.141.1-31с.12-06

Сетка С5

Стадия	Лист	Листов
Р		1

ТбилЗНИИЭП

Инв. № подл. | Подпись и дата | Взам. инв. №

Формат А4

т.к. 1.141.1-31 с вып. 12

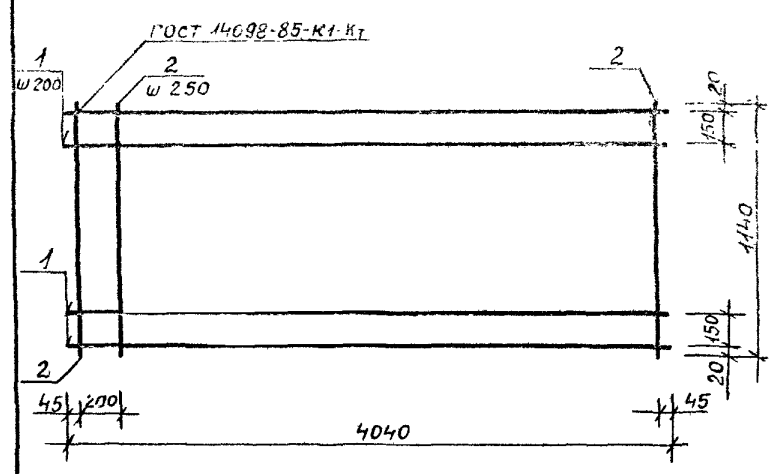

Марка сетки	Поз	Наименование	Кол	Масса ед., кг	Масса сетки, кг
С6	1	Ф3 Вр I, ℓ = 4040	7	0,207	2.47
	2	3 Вр I, ℓ = 1140	17	0,06	

Арматура класса Вр-I по ГОСТ 6727-80*

Разработ.	Цицишвили			11-88
Провер.	Матиашвили			11-88
Н. контр.	Цицишвили			11-88

1.141.1-31с.12-07

Сетка С6

Стадия	Лист	Листов
Р		1

ТбилЗНИИЭП

Инв. № подл. | Подпись и дата | Взам. инв. №

Формат А4

т.к. 1.141.1-31 с вып.12

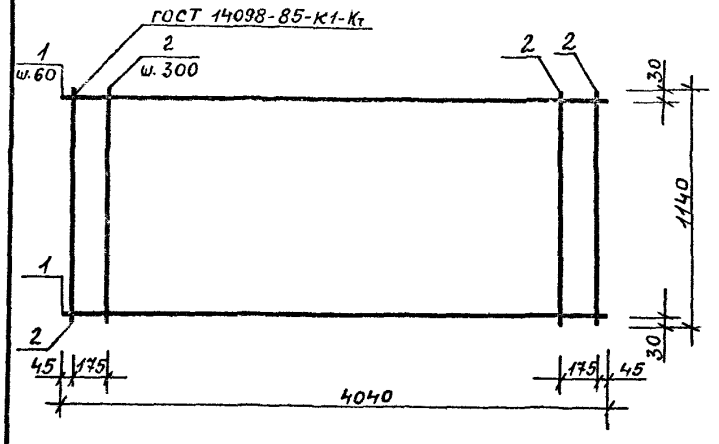

Марка сетки	Поз.	Наименование	Кол	Масса ед., кг	Масса сетки, кг
С7	1	ф5ВрI, ℓ=4040	19	0.562	11.57
	2	3ВрI, ℓ=1140	15	0.06	

Арматура класса Вр-I по ГОСТ 6727-80*

Разработ.	Цициашвили	Цици	III-88
Провер.	Матиашвили	[signature]	III-88
Н.контр.	Цициашвили	Цици	IV-88

1.141.1-31с.12-08

Сетка С7

Стадия	Лист	Листов
Р		1

ТбилЗНИИЭП

Взам. инв. № | Подпись и дата | Инв. № подл.

формат А4

т.к. 1.141.1-31 с вып.12

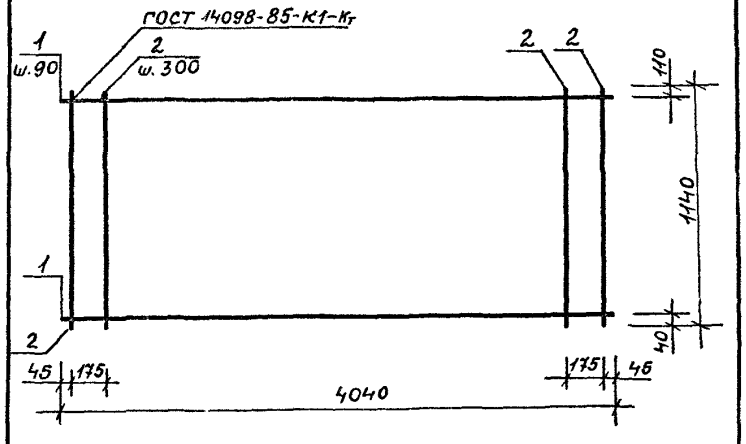

Марка сетки	Поз.	Наименование	Кол	Масса ед., кг	Масса сетки, кг
С8	1	ф5ВрI, ℓ=4040	12	0.562	7.64
	2	3ВрI, ℓ=1140	15	0,06	

Арматура класса Вр-I по ГОСТ 6727-80*

Разработ.	Цициашвили	Цици	III-88
Проверил	Матиашвили	[signature]	IV-88
Н.контр.	Цициашвили	Цици	IV-88

1.141.1-31с.12-09

Сетка С8

Стадия	Лист	Листов
Р		1

ТбилЗНИИЭП

Взам. инв. № | Подпись и дата | Инв. № подл.

формат А4

т.к. 1.141.1-31 с вып. 12

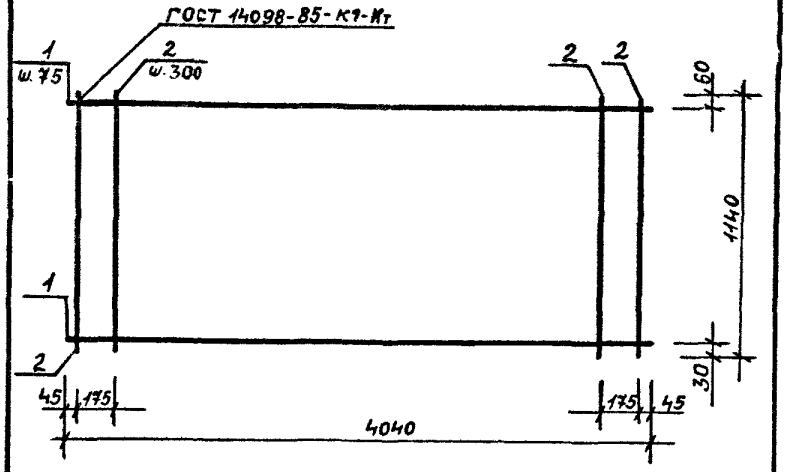

Марка сетки	Поз.	Наименование	Кол.	Масса ед., кг	Масса сетки, кг
С9	1	Ф5 Вр I, ℓ=4040	15	0.562	9.33
	2	3 Вр I, ℓ=1140	15	0.06	

Арматура класса Вр-I по ГОСТ 6727-80*

Разработ.	Цициашвили		III-88
Проверил	Матиашвили		IV-88
Н. контр.	Цициашвили		IV-88

1.141.1-31 с.12-10

Сетка С9

Стадия	Лист	Листов
Р		1

ТбилЗНИИЭП

Взам. инв. №

Подпись и дата

Инв. № подл.

формат А4

т.к. 1.141.1-31 с вып. 12

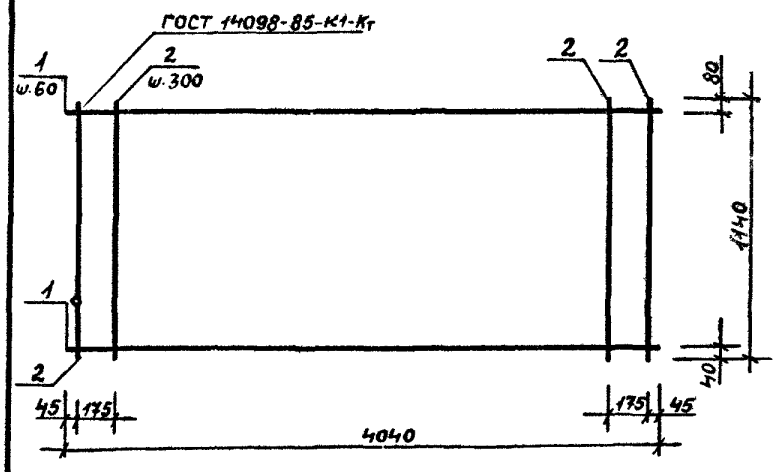

Марка сетки	Поз.	Наименование	Кол.	Масса ед., кг	Масса сетки, кг
С10	1	Ф5 Вр I, ℓ=4040	18	0,562	11.01
	2	3 Вр I, ℓ=1140	15	0,06	

Арматура класса Вр-I по ГОСТ 6727-80*

Разработ.	Цициашвили		III-88
Проверил	Матиашвили		IV-88
Н. контр.	Цициашвили		IV-88

1.141.1-31 с.12-11

Сетка С10

Стадия	Лист	Листов
Р		1

ТбилЗНИИЭП

Взам. инв. №

Подпись и дата

Инв. № подл.

формат А4

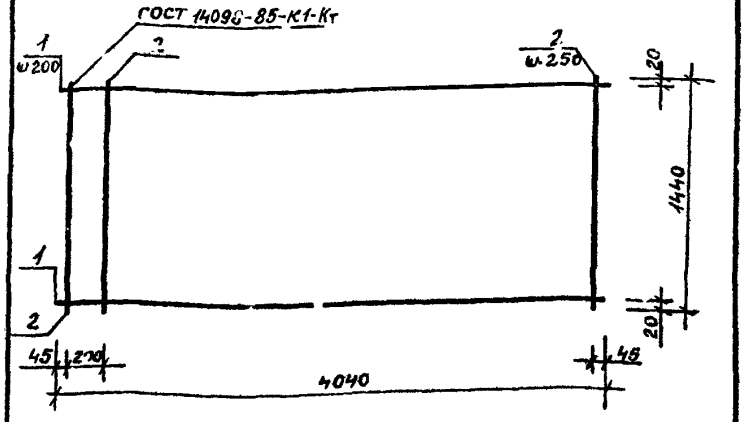

Марка сетки	Поз.	Наименование	Кол.	Масса ед., кг	Масса сетки, кг
С11	1	ф3 Вр I, ℓ= 4040	8	0.207	2.9
	2	3 Вр I, ℓ = 1440	17	0,07	

Арматура класса Вр-I по ГОСТ 6727-80*

Разработал	Цицилашвили			
Проверил	Матиашвили			
Н. контр.	Цицилашвили			

1.141.1-31 с. 12-12

Сетка С11

Стадия	Лист	Листов
Р		1

ТбилЗНИИЭП

Инв. № подл. | Подпись и дата | Взам. инв. №

формат А4

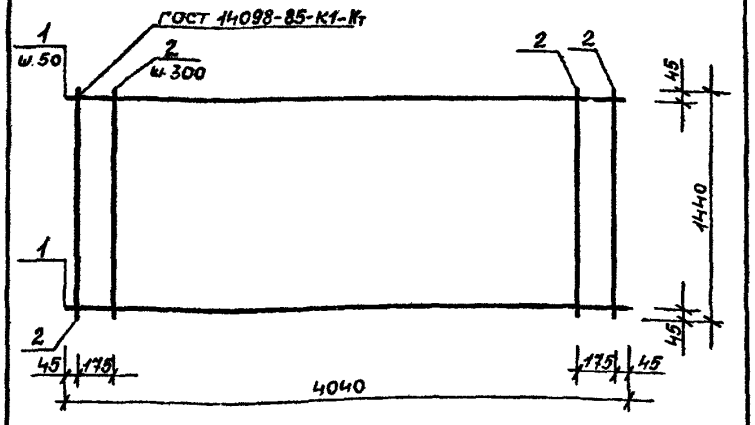

Марка сетки	Поз.	Наименование	Кол.	Масса ед., кг	Масса сетки, кг
С12	1	ф5 Вр I, ℓ= 4040	27	0.562	16.28
	2	3 Вр I, ℓ = 1440	15	0.07	

Арматура класса Вр-I по ГОСТ 6727-80*

Разработал	Цицилашвили			
Проверил	Матиашвили			
Н. контр.	Цицилашвили			

1.141.1-31 с. 12-13

Сетка С12

Стадия	Лист	Листов
Р		1

ТбилЗНИИЭП

Инв. № подл. | Подпись и дата | Взам. инв. №

формат А4

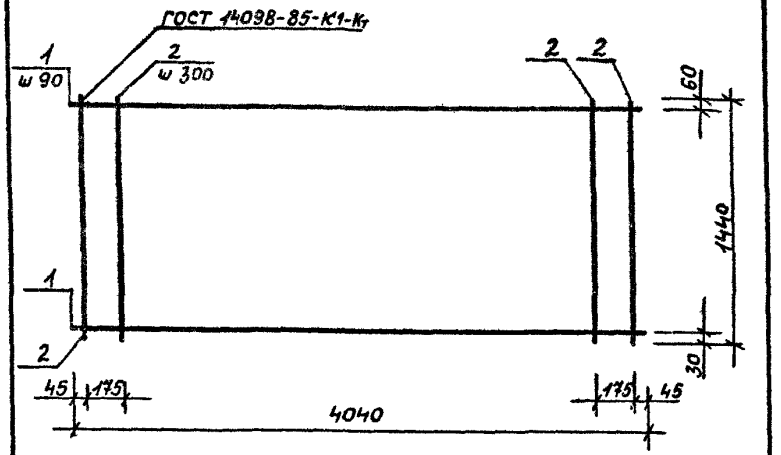

Марка сетки	Поз.	Наименование	Кол	Масса ед., кг	Масса сетки кг
С13	1	Ф5 Вр I, ℓ = 4040	16	1,562	10 10
	2	3 Вр I, ℓ = 1440	15	0 07	

Арматура класса Вр-I по ГОСТ 6727-80*

Разработ.	Цициашвили			П-88	1.141 1-31с.12-14
Провери	Матиашвили			IV-88	
Н контр.	Цициашвили			IV-88	Сетка С13
					Стадия Р; Лист 1; Листов 1
					ТбилЗНИИЭП

Инв. № подл. | Подпись и дата | Взам. инв. №

Формат А4

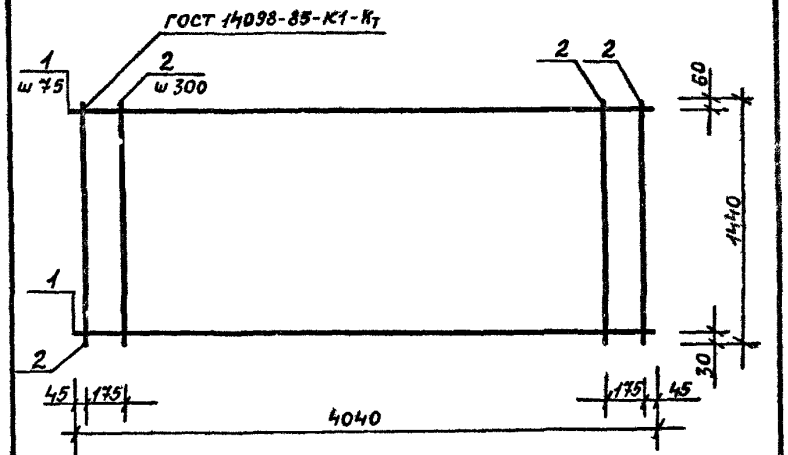

Марка сетки	Поз.	Наименование	Кол.	Масса ед., кг	Масса сетки кг
С14	1	Ф5 Вр I, ℓ = 4040	19	0,562	11 78
	2	3 Вр I, ℓ = 1440	15	0,07	

Арматура класса Вр-I по ГОСТ 6727-80*

Разработ.	Цициашвили			П-88	1.141 1-31с.12-15
Провер	Матиашвили			IV-88	
Н контр.	Цициашвили			IV-88	Сетка С14
					Стадия Р; Лист 1; Листов 1
					ТбилЗНИИЭП

Инв. № подл. | Подпись и дата | Взам. инв. №

Формат А4

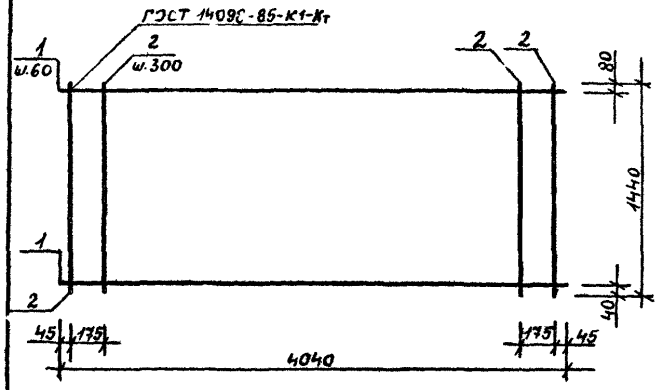

Марка сетки	Поз.	Наименование	Кол.	Масса ед., кг	Масса сетки, кг
С15	1	ф5 Вр I, ℓ = 4040	23	0,562	14.03
	2	3 Вр I, ℓ = 1440	15	0,07	

Арматура класса Вр-I по ГОСТ 6727-80*

Разработ.	Цициашвили			
Проверил	Матиашвили			
Н. контр.	Цициашвили			

1.141.1-31 с.12-16

Сетка С15

Стадия	Лист	Листов
Р		1

ТбилЗНИИЭП

Инв. № подл. | Подпись и дата | Взам. инв. №

Формат А4

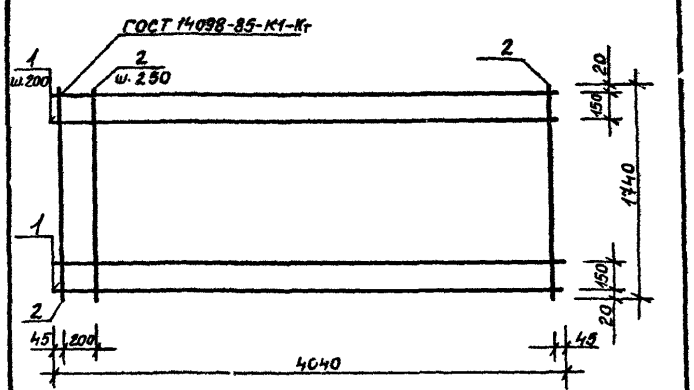

Марка сетки	Поз.	Наименование	Кол.	Масса ед., кг	Масса сетки, кг
С16	1	ф3 Вр I, ℓ = 4040	10	0.207	3.60
	2	3 Вр I, ℓ = 1740	17	0.09	

Арматура класса Вр-I по ГОСТ 6727-80*

Разработ.	Цициашвили			
Проверил	Матиашвили			
Н. контр.	Цициашвили			

1.141.1-31 с.12-17

Сетка С16

Стадия	Лист	Листов
Р		1

ТбилЗНИИЭП

Инв. № подл. | Подпись и дата | Взам. инв. №

Формат А4

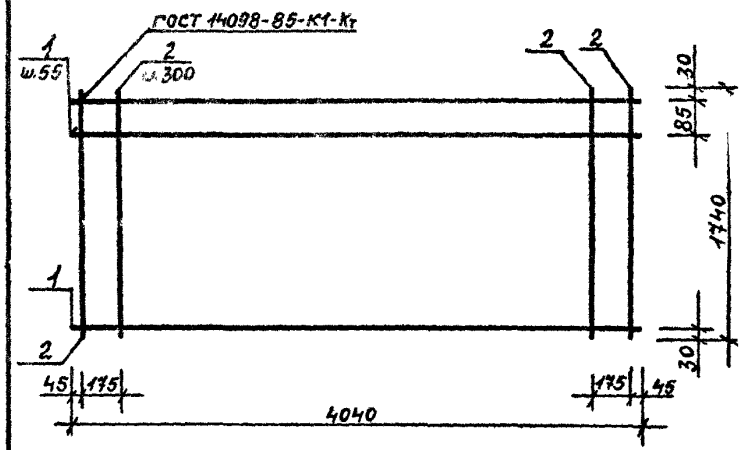

Марка сетки	Поз.	Наименование	Кол.	Масса ед., кг	Масса сетки, кг
С17	1	Ф 3 Вр I, ℓ=4040	31	0.562	18.75
	2	3 Вр I, ℓ=1740	15	0.09	

Арматура класса Вр-I по ГОСТ 6727-80*

Инв.№ подл. | Подпись и дата | Взам. инв.№

Разработ.	Цицишвили		
Проверил	Матиашвили		
Н. контр.	Цицишвили		

1.141.1-31с.12-18

Сетка С17

Стадия | Лист | Листов

ТбилЗНИИЭП

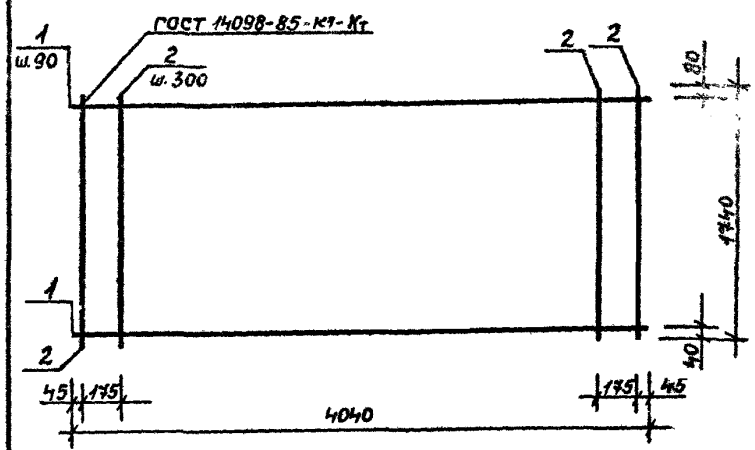

Марка сетки	Поз.	Наименование	Кол.	Масса ед., кг	Масса сетки, кг
С18	1	Ф 5 Вр I, ℓ=4040	19	0,562	12.01
	2	3 Вр I, ℓ=1740	16	0.09	

Арматура класса Вр-I по ГОСТ 6727-80*

Инв.№ подл. | Подпись и дата | Взам. инв.№

Разработ.	Цицишвили		
Проверил	Матиашвили		
Н. контр.	Цицишвили		

1.141.1-31с.12-19

Сетка С18

Стадия | Лист | Листов

ТбилЗНИИЭП

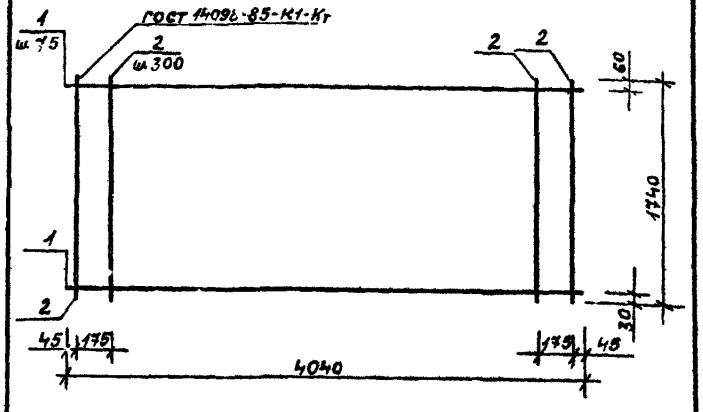

Марка сетки	Поз.	Наименование	Кол.	Масса Ед., кг	Масса сетки
С 19	1	ф 5 Вр I, ℓ = 4040	23	0.562	14.26
	2	3 Вр I, ℓ = 1740	15	0.07	

Арматура класса Вр-I по ГОСТ 6727-80*

Инв. № подл. | Подпись и дата | Взам. инв. №

Разработал	Цициашвили			III-88
Проверил	Матиашвили			IV-88
Н. контр.	Цициашвили			IV-88

1.141.1-31с.12-20

Сетка С 19

Стадия	Лист	Листов
Р		1

ТбилЗНИИЭП

Формат А4

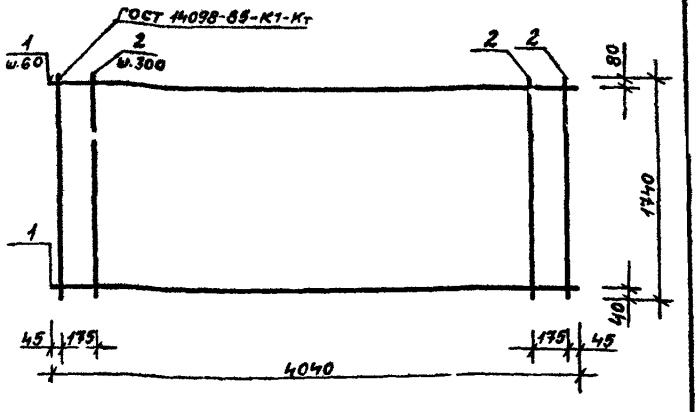

Марка сетки	Поз.	Наименование	Кол.	Масса Ед., кг	Масса сетки
С 20	1	ф 5 Вр I, ℓ = 4040	28	0.562	17.07
	2	3 Вр I, ℓ = 1740	15	0.09	

Арматура класса Вр-I по ГОСТ 6727-80*

Инв. № подл. | Подпись и дата | Взам. инв. №

Разработал	Цициашвили			III-88
Проверил	Матиашвили			IV-88
Н. контр.	Цициашвили			IV-88

1.141.1-31с.12-21

Сетка С 20

Стадия	Лист	Листов
Р		1

ТбилЗНИИЭП

Формат А4

Инв.№ подл. | Подпись и дата | Взам.инв.№

т.к. 1.141.1-31с. вып.12

| | | |

Марка элемента	Изделия арматурные								Изделия закладные				Общий расход
	Арматура класса							Всего	Арматура класса			Всего	
	A-I ГОСТ 5781-82*			Вр-I ГОСТ 6727-80*					A-I ГОСТ 5781-82*				
	ф10	ф12	Итого	ф3	ф4	ф5	Итого		ф6	ф8			
1ПК41.18-3Вр-I-С8		4.28	4.28	4.91		17.41	22.32	26.60		1.62		1.62	28.22
1ПК41.18-4.5Вр-I-С8		4.28	4.28	6.25		21.34	27.59	31.87		1.62		1.62	33.49
1ПК41.18-6Вр-I-С8		4.28	4.28	6.25		25.84	32.09	36.37		1.62		1.62	37.99
1ПК41.18-8Вр-I-С8		4.28	4.28	8.01		31.46	40.47	44.75		1.62		1.62	46.37

gost.e-ecolog.ru