ТИПОВЫЕ СТРОИТЕЛЬНЫЕ КОНСТРУКЦИИ, ИЗДЕЛИЯ И УЗЛЫ

СЕРИЯ 1.141.1-31с

ПЛИТЫ ПЕРЕКРЫТИЙ ЖЕЛЕЗОБЕТОННЫЕ МНОГОПУСТОТНЫЕ ДЛЯ СТРОИТЕЛЬСТВА ЖИЛЫХ И ОБЩЕСТВЕННЫХ ЗДАНИЙ В РАЙОНАХ СЕЙСМИЧНОСТЬЮ 7, 8 и 9 БАЛЛОВ

ВЫПУСК 10

ПЛИТЫ ПЕРЕКРЫТИЙ С КРУГЛЫМИ ПУСТОТАМИ, АРМИРОВАННЫЕ СЕТКАМИ ИЗ СТАЛИ КЛАССА А-II, ДЛИНОЙ 4060 мм, ШИРИНОЙ 990, 1190, 1490 И 1790 мм ДЛЯ СТРОИТЕЛЬСТВА В РАЙОНАХ СЕЙСМИЧНОСТЬЮ 8 БАЛЛОВ.

РАБОЧИЕ ЧЕРТЕЖИ.

Разработан ЦНИИЭП
Гл.инженер института Б.Баркая
Нач.АПМ-2 А.Хомидзе
Гл.инженер проекта Ю.Матиашвили

Утверждены и введены в действие Госкомархитектуры
приказ № 357
от 29.12.88 г.

ТИПОВЫЕ СТРОИТЕЛЬНЫЕ КОНСТРУКЦИИ, ИЗДЕЛИЯ И УЗЛЫ

СЕРИЯ 1.141.1-31с

ПЛИТЫ ПЕРЕКРЫТИЙ ЖЕЛЕЗОБЕТОННЫЕ МНОГОПУСТОТНЫЕ ДЛЯ СТРОИТЕЛЬСТВА ЖИЛЫХ И ОБЩЕСТВЕННЫХ ЗДАНИЙ В РАЙОНАХ СЕЙСМИЧНОСТЬЮ 7, 8 и 9 БАЛЛОВ

ВЫПУСК 10

ПЛИТЫ ПЕРЕКРЫТИЙ С КРУГЛЫМИ ПУСТОТАМИ, АРМИРОВАННЫЕ СЕТКАМИ ИЗ СТАЛИ КЛАССА А-II, ДЛИНОЙ 4060 мм, ШИРИНОЙ 990, 1190, 1490 И 1790 мм ДЛЯ СТРОИТЕЛЬСТВА В РАЙОНАХ СЕЙСМИЧНОСТЬЮ 8 БАЛЛОВ.

РАБОЧИЕ ЧЕРТЕЖИ.

gost.e-ecolog.ru

т.к. 1.141.1-31с вып.10

Обозначение документа	Наименование	Стр.
1.141.1-31с.10	Содержание выпуска	2
-ПЗ	Пояснительная записка	1
-НИ	Номенклатура плит	1
-ТТ	Технические требования	1
-Ф4	Плита 1ПК41.10-..., 1ПК41.15-..., 1ПК41.12-...	
	и ПК41.18-... Чертеж формы	24
-10	Плита 1ПК41.10-3АIII-С8, 1ПК41.10-4,5АIII-С8,	
	1ПК41.10-6АIII-С8, 1ПК41.10-8АIII-С8	27
-20	Плита 1ПК41.12-3АIII-С8, 1ПК41.12-4,5АIII-С8,	
	1ПК41.12-6АIII-С8, 1ПК41.12-8АIII-С8	31
-30	Плита 1ПК41.15-3АIII-С8, 1ПК41.15-4,5АIII-С8,	
	1ПК41.15-6АIII-С8, 1ПК41.15-8АIII-С8	32
-40	Плита 1ПК41.18-3АIII-С8, 1ПК41.18-4,5АIII-С8,	
	1ПК41.18-6АIII-С8, 1ПК41.18-8АIII-С8	3[illegible]
-001	Каркас Кр1	3[illegible]
-002	Сетка С1, С6, С16	3[illegible]
-003	Сетка С2	3[illegible]
-004	Сетка С3	3[illegible]
-005	Сетка С4	3[illegible]
-006	Сетка С5	4[illegible]
-007	Сетка С7	4[illegible]
-008	Сетка С8	4[illegible]
-009	Сетка С9	4[illegible]
-010	Сетка С10	4[illegible]
-011	Сетка С11	4[illegible]
-012	Сетка С12	4[illegible]
-013	Сетка С13	4[illegible]

Взам.инв.№ | Подпись и дата | Инв.№ подл.

Разработ.	Матиашвили	[illegible]	
Проверил	Цициашвили	[illegible]	IV-88
Н.контр.	Цициашвили	[illegible]	IV-88

1.141.1-31с.10

Содержание выпуска

Стадия	Лист	Листов
Р		2

ТбилЗНИИЭП

формат А4

т.к. 1.141.1-31с вып.10

Обозначение документа	Наименование
1.141.1-31с.10-014	Сетка С14
-015	Сетка С15
-016	Сетка С17
-017	Сетка С18
-018	Сетка С19
-019	Сетка С20
-020	Петля П1, П2, Стержень отдельный ОС1, ОС2
-РС	Ведомость расхода стали на элемен[illegible]

Взам.инв.№ | Подпись и дата | Инв.№ подл.

1.141.1-31с.10

формат А

1. Общая часть

1.1. Серия 1.141.1-31с. „Плиты перекрытий железобетонные многопустотные для строительства жилых и общественных зданий в районах сейсмичностью 7,8 и 9 баллов" выпуск 10 разработана на основании плана типового проектирования Госгражданстроя на 1985 г. Раздел Т-Г/X, п. 18.

1.2. Чертежи плит выполнены в соответствии с требованиями СНиП II-7-81, СНиП 2.03.01-84 и СНиП 2.01.02-85 и предназначены для применения при проектировании и строительстве жилых и общественных зданий со стенами из кирпича, естественного камня и крупных блоков при опирании по двум сторонам в районах сейсмичностью 8 баллов, а также для производства этих изделий предприятиями строительной промышленности.

1.3. Плиты перекрытий следует применять в условиях отсутствия воздействия агрессивной среды на железобетонные конструкции.

1.4. Предел огнестойкости плит перекрытий 1 час, требуемый по СНиП 2.01.02-85 для зданий 1 степени огнестойкости.

2. Указание по маркировке

2.1. Каждой плите присвоена определенная марка согласно ГОСТ 23009-78 и ГОСТ 26434-85 с добавлением к ней индекса сейсмичности. Пример условного обозначения многопустотной плиты толщиной 220 мм

Разраб.	Агеева Л.	[подпись]	III-88	1.141.1-31с.10-ПЗ
Провер.	Матиашвили	[подпись]	IV-88	
Н. контр.	Цициашвили	[подпись]	IV-88	Пояснительная записка

Стадия	Лист	Листов
Р	1	5

ТбилЗНИИЭП

Формат А4

т.к. 1.141.1-31с вып. 10

Взам. инв. №

Подпись и дата

Инв. № подл.

с круглыми пустотами диаметром 159 мм длиной 4060 мм, шириной 1490 мм, под расчетную нагрузку 5 кПа (1600 кгс/м²), изготовляемой из тяжелого бетона, армированной сетками из стали класса А-III для районов сейсмичностью 8 баллов.

1ПК41.15 - 6АIII - С8

2.2. При усилении открытых торцов плит бетонными вкладышами, эти плиты обозначаются аналогичными марками с добавлением индекса „а".

2.3. Основные размеры плит даны в номенклатуре плит данного выпуска.

3. Состав серии.

3.1. Серия 1.141.1-31с „Плиты перекрытий железобетонные многопустотные для строительства жилых и общественных зданий в районах сейсмичностью 7, 8 и 9 баллов". Разработана в следующем составе.

Выпуск 1. Предварительно напряженные плиты с круглыми пустотами, армированные стержнями из стали класса АтV, длиной 5260 мм, шириной 990, 1190, 1490 и 1790 мм для строительства в районах сейсмичностью 7 баллов. Метод натяжения электротермический. Рабочие чертежи.

Выпуск 2. Предварительно напряженные плиты с круглыми пустотами, армированные стержнями из стали класса АтV длиной 6460 мм, шириной 990, 1190, 1490 и 1790 мм для строительства в районах сейсмичностью 7 баллов. Метод натяжения электротермический. Рабочие чертежи

1.141.1-31с.10-ПЗ

Лист 2

Формат А4

Выпуск 3. Предварительно напряженные плиты с круглыми пустотами, армированные стержнями из стали класса Ат-V, длиной 5260 мм, шириной 990, 1190, 1490 и 1790 мм для строительства в районах сейсмичностью 8 баллов. Метод натяжения электротермический. Рабочие чертежи.

Выпуск 4. Предварительно напряженные плиты с круглыми пустотами, армированные стержнями из стали класса Ат V, длиной 6460 мм, шириной 990, 1190, 1490 и 1790 мм для строительства в районах сейсмичностью 8 баллов. Метод натяжения электротермический. Рабочие чертежи.

Выпуск 5. Предварительно напряженные плиты с круглыми пустотами, армированные стержнями из стали класса Ат-IVс, длиной 5260 мм, шириной 990, 1190, 1490 и 1790 мм, для строительства в районах сейсмичностью 7 баллов. Метод натяжения электротермический. Рабочие чертежи.

Выпуск 6. Предварительно напряженные плиты с круглыми пустотами армированные стержнями из стали класса Ат-IVс, длиной 6460 мм, шириной 990, 1190, 1490 и 1790 мм для строительства в районах сейсмичностью 7 баллов. Метод натяжения электротермический. Рабочие чертежи.

Выпуск 7. Предварительно напряженные плиты с круглыми пустотами, армированные стержнями из стали класса Ат-IVс, длиной 5260 мм, шириной 990, 1190, 1490 и 1790 мм для строительства в районах сейсмичностью 8 баллов. Метод натяжения электротермический. Рабочие чертежи.

Выпуск 8. Предварительно напряженные плиты с круглыми пустотами, армированные стержнями из стали класса Ат-IVс, длиной 6460 мм, шириной 990, 1190, 1490 и 1790 мм для строительства в районах сейсмичностью 8 баллов. Метод натяжения электротермический. Рабочие чертежи.

Выпуск 9. Плиты перекрытия с круглыми пустотами, армированные сетками из стали класса А-III, длиной 4060 мм, шириной 990, 1190, 1490 и 1790 мм для строительства в районах сейсмичностью 7 баллов. Рабочие чертежи.

Выпуск 10. Плиты перекрытия с круглыми пустотами армированные сетками из стали класса А-III длиной 4060 мм, шириной 990, 1190, 1490 и 1790 для строительства в районах сейсмичностью 8 баллов. Рабочие чертежи.

Выпуск 11. Плиты перекрытий с круглыми пустотами армированные сетками из стали класса Ас длиной 4060 мм, шириной

990, 1190, 1490 и 1790 мм для строительства в районах сейсмичностью 7 баллов. Рабочие чертежи.

Выпуск 12. Плиты перекрытий с круглыми пустотами, армированные сетками из стали Вр-I, длиной 4060 мм, шириной 990, 1190, 1490 и 1790 мм для строительства в районах сейсмичностью 8 баллов. Рабочие чертежи.

Выпуск 13. Плиты перекрытий с круглыми пустотами, армированные сетками из стали классов Вр-I и А-II, длиной 3460 мм, шириной 990, 1190, 1490 и 1790 мм для строительства в районах сейсмичностью 7 баллов. Рабочие чертежи.

Выпуск 14. Плиты перекрытий с круглыми пустотами, армированные сетками из стали классов Вр-I и А-II, длиной 3460 мм шириной 990, 1190, 1490 и 1790 мм для строительства в районах сейсмичностью 8 баллов. Рабочие чертежи.

Инв. № подл. | Подпись и дата | Взам. инв. №

1.141.1-31с.10-ПЗ | Лист 5

формат А4

т.к. 1.141.1-31с вып.10

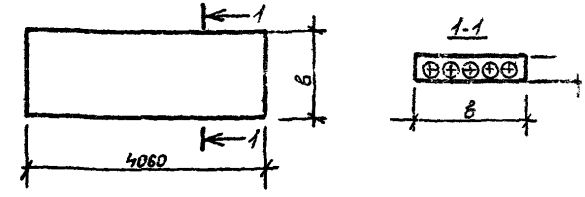

Марка	в, мм	Приведенная толщина бетона см	Расход материалов: Бетона м³	Стали, кг: на изделие: Натуральной	Стали, кг: на изделие: Привед. к классу А-I	Стали, кг: на 1м² изделия: Натуральной	Стали, кг: на 1м² изделия: Привед. к классу А-I	Масса кг
1ПК41.10-3АIII-С8	990	12.3	0,49	13.80	18.20	3.50	4.62	1215
1ПК41.10-4.5АIII-С8				15.59	20.76	3.96	5.27	
1ПК41.10-6АIII-С8				18.28	24.60	4.64	6.24	
1ПК41.10-8АIII-С8				23.42	32.02	5.94	8.13	
1ПК41.12-3АIII-С8	1190	12.3	0.59	16.67	22.09	3.51	4.65	1463
1ПК41.12-4,5АIII-С8				18.47	24.66	3.89	5.12	
1ПК41.12-6АIII-С8				22.07	29.81	4.65	6.28	
1ПК41.12-8АIII-С8				25.50	34.79	5.37	7.32	
1ПК41.15-3АIII-С8	1490	13.0	0,78	20.05	26.94	3.36	4.51	1940
1ПК41.15-4.5АIII-С8				22.74	30.79	3.81	5.16	
1ПК41.15-6АIII-С8				25.95	35.38	4.35	5.93	
1ПК41.15-8АIII-С8				31.44	43.33	5.27	7.26	
1ПК41.18-3АIII-С8	1790	12.35	0,89	19.99	32.37	2.78	4.51	2218
1ПК41.18-4,5АIII-С8				27.85	37.49	3.88	5.22	
1ПК41.18-6АIII-С8				31.56	42.79	4.40	5.96	
1ПК41.18-8АIII-С8				39.11	53.72	5.45	7.48	

Разработ.	Матиашвили	[signature]	11-88
Проверил	Цициашвили	[signature]	11-88
Н.контр.	Цициашвили	[signature]	11-88

1.131.1-31с.10-НИ

Номенклатура плит

Стадия	Лист	Листов
Р	1	2

ТбилЗНИИЭП

Инв. № подл. | Подпись и дата | Взам. инв. №

формат А4

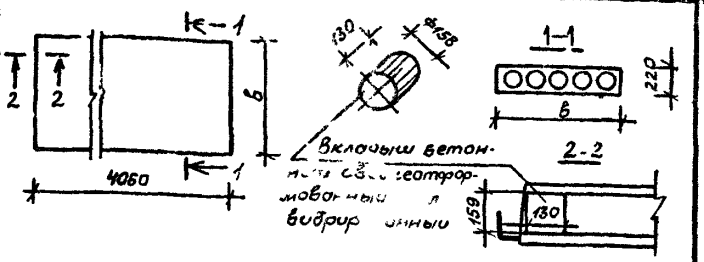

Номенклатура плит с бетонными вкладышами.

Марка	в, мм	Приведенная толщина бетона, см	Бетон, на 1 м³	Расход материалов: Стали, кг: на изделие: натуральной	на изделие: приведенной к кл. А-I	на 1 м² изделия: натуральной	на 1 м² изделия: приведенной к кл. А-I	Масса, кг
1ПК41.10-3АIIIв-Сва	990	12.39	0,49	13.80	18.20	3.50	4.62	1223
1ПК41.10-4,5АIIIв-Сва				15.59	20.76	3.96	5.27	
1ПК41.10-6АIIIв-Сва				18.28	24.60	4.64	6.24	
1ПК41.10-8АIIIв-Сва				23.42	32.02	5.94	8.13	
1ПК41.12-3АIIIв-Сва	1190	12.37	0,59	16.67	22.09	3.51	4.65	1470
1ПК41.12-4,5АIIIв-Сва				18.47	24.66	3.89	5.19	
1ПК41.12-6АIIIв-Сва				22.07	29.81	4.65	6.28	
1ПК41.12-8АIIIв-Сва				25.50	34.79	5.37	7.32	
1ПК41.15-3АIIIв-Сва	1490	13.10	0,78	20.05	26.94	3.36	4.51	1955
1ПК41.15-4,5АIIIв-Сва				22.74	30.79	3.81	5.16	
1ПК41.15-6АIIIв-Сва				26.95	35.38	4.35	5.93	
1ПК41.15-8АIIIв-Сва				31.44	43.33	5.27	7.26	
1ПК41.18-3АIIIв-Сва	1790	12.39	0.89	19.99	32.37	2.78	4.51	2225
1ПК41.18-4,5АIIIв-Сва				27.85	37.49	3.88	5.22	
1ПК41.18-6АIIIв-Сва				31.56	42.79	4.40	5.96	
1ПК41.18-8АIIIв-Сва				39.11	53.72	5.45	7.48	

Инв. № подл. | Подпись и дата | Взам. инв. №

1.141.1-31с.10-НИ

Лист 2

формат А4

1. Технические требования и расчетные данные.

1.1. Плиты перекрытий изготовлять в соответствии с требованиями ГОСТ 26434-85 и ГОСТ 9561-76*.

1.2. Изготовление плит перекрытий предусмотрено с открытыми торцами и с усилением открытых торцов плит (заделка пустот) бетонными вкладышами.

Торцы плит перекрытий с выходными отверстиями иного диаметра, образуемыми при формовании, укладываются на стену, не сущую большую нагрузку.

Применение плит перекрытий с открытым торцом допускается в тех случаях, когда величина напряжений на уровне верхней плоскости плит не превышает 1700 кПа (17 кгс/см²).

При больших напряжениях открытые торцы усиливаются в заводских условиях заделкой бетонными вкладышами.

Заделку пустот производить непосредственно после извлечения пуансонов, до приопирания плит, обеспечив плотное примыкание в кладышей.

Бетонные вкладыши ф158 мм длиной 0,13м должны быть изготовлены из бетона того же класса, что и плиты.

Разраб.	Матиевич			III-88
Провер.	Цицуашвили			IV-88
Н. контр.	Цицуашвили			IV-88

1.141.1-31с.10-ТТ

Технические требования

Стадия Р | Лист 1 | Листов 1

ТбилЗНИИЭП

Инв. № подл. | Подпись и дата | Взам. инв. №

формат А4

Допустимые напряжения от нагрузки на опорные торцы плит могут быть приняты при глубине опирания 0,12 м не более 4200 кПа (42 кгс/см²) при глубине опирания 0,25 м не более 3500 кПа (30 кгс/см²).

При промежуточных значениях глубины опирания плит величины напряжений принимаются по интерполяции.

Армирование плит перекрытий с усиленными торцами принято тоже, что и для плит, изготовляемых без вкладышей.

1.3. Рабочие чертежи разработаны на равномерно распределенные нагрузки (без учета собственного веса плит), приложенные к изделию ровные 3.0, 4.5, 6.0 и 8.0 кПа (соответственно 300, 450, 600 и 800 кгс/м²). Вид нагрузок, принятых при расчете плит перекрытий, приводится в таблице 1.

1.4. Плиты перекрытий относятся к 3 категории трещиностойкости. В них допускаются трещины при эксплуатации, при этом ширина раскрытия трещин должна быть не более 0.3 мм. В связи с этим плиты следует применять для перекрытий жилых и общественных зданий с центральным отоплением, нормально работающей вентиляцией и качественно выполненной гидроизоляцией в санузлах, душевых и ванных комнатах.

1.5. Плиты изготовлять из тяжелого бетона класса по прочности на сжатие В15.

Завод-изготовитель должен гарантировать получение 100% проектной прочности бетона через 28 суток со дня изготовления.

1.6. При производстве работ в зимнее время и в других случаях, когда по условиям возведения здания не может быть обеспечена приращение прочности бетона, поставщик обязан поставлять плиты с прочностью бетона не ниже 100% от проектной.

Марка бетона по морозостойкости и водонепроницаемости должна назначаться в зависимости от условий эксплуатации плит в зданиях и сооружениях и должна быть не менее указанной в таблице 9 СНиП 2.03.01-84.

1.7. Плиты армируются сетками из арматуры класса А-III по ГОСТ 5781-82* с расчетным сопротивлением для предельных состояний первой группы растяжению продольных стержней R_s=355 МПа (3600 кгс/см²).

1.8. Верхние сетки принять по ГОСТ 8478-81.

1.9 Все каркасы, имеющие продольные стержни разного диаметра, устанавливаются таким образом, чтобы больший диаметр находился в верхней зоне панели.

1.10. Плоские каркасы и сварные сетки выполнять из арматурной проволоки периодического профиля класса Вр-1 (ГОСТ 6727-80).

Изготовление каркасов и сеток производить контактной точечной электросваркой по ГОСТ 10922-75, ГОСТ 14098-85 и СН 393-78.

1.11. Подъемные петли выполнять из стали класса Ас-II (ГОСТ 5781-82*) марки 10ГТ и класса А-1 (ГОСТ 5781-82*) марок ВСт3сп2 и ВСт3пс2. В случае монтажа плит при температуре -40°С запрещается применять сталь ВСт3пс2.

1.12. Точность линейных размеров плит следует принимать по пятому или шестому классу точности по ГОСТ 21779-82. Категория нижней потолочной бетонной поверхности плит устанавливается А2 по ГОСТ 13015.0-83*.

1.13. Глубина опирания плит должна быть не менее 0,12 м при опирании на кирпичные и каменные несущие стены и 0,09 м при опирании на вибрированные кирпичные панели и блоки.

1.14. Швы между плитами заделать бетоном класса не ниже В7,5.

2. Правила приемки.

2.1. Приемку и паспортизацию плит производить в соответствии с требованиями ГОСТ 13015.1-81, ГОСТ 13015.3-81, ГОСТ 9561-76* и ГОСТ 26434-85.

2.2. Отклонение размеров толщины защитного слоя бетона, отклонение от проектных размеров, а также внешний вид и качество поверхностей плит должно соответствовать требованиям ГОСТ 13015.3-81, ГОСТ 26434-85, ГОСТ 9561-76.*

3. Маркировка, хранение и транспортирование.

3.1. Марки плит проставляются в спецификациях проектов, в заказах заводам-изготовителям и на готовых изделиях.
Внесение изменений в обозначение марок не допускается.

3.2. Маркировку, хранение и транспортирование плит производить в соответствии с требованиями ГОСТ 13015.2-81 и ГОСТ 9561-76*.

3.3. Подъем плит при транспортировании и монтаже осуществлять с помощью самобалансирующих траверс за 4 петли.

3.4. Места опирания плит при складировании и транспортировании принимаются на расстоянии 0,3 м от торцов по всей ширине плиты.

4. Испытания.

4.1. Прочность бетона на сжатие определяется по ГОСТ 10180-78* на серии образцов, изготовленных

из бетонной смеси рабочего состава и хранившихся в условиях согласно ГОСТ 18105-86.

При испытании плит неразрушающими методами фактическую прочность бетона определяют ультразвуковым методом по ГОСТ 17624-78 или другими методами, предусмотренными стандартами на испытание бетона.

4.2. Морозостойкость бетона определяют по ГОСТ 10060-76. Водонепроницаемость бетона определяют по ГОСТ 12730.0-78 и ГОСТ 12730.5-84.

4.3. Испытание сварной арматуры проводить по ГОСТ 10922-75.

4.4. Предприятие-изготовитель должно подвергать испытаниям на прочность, жесткость и трещиностойкость по программе НИИЖБ Госстроя СССР не менее двух плит из 1000 последовательно изготовленных плит каждого типа, а также не менее двух плит при освоении производства новых видов плит, изменении их конструкции, технологии изготовления и материалов, применяемых для приготовления бетона.

4.5. Испытание и оценку прочности, жесткости и трещиностойкости плит следует производить по данным таблиц 3-7 и в соответствии с требованиями ГОСТ 8829-85.

При испытании плит с усиленными торцами использовать данные этих же таблиц.

Инв.№ подл. | Подпись и дата | Взам. инв.№

Формат А4

Таблица нагрузок без учета собственной плиты

Вид нагрузки		Величина нагрузки на плиты, кПа (кгс/м²)			
		3.0 (300)	4.5 (450)	6.0 (600)	8.0 (800)
Расчет по предельным состояниям II группы	Расчетная	3.0 (300)	4.5 (450)	6.0 (600)	8.0 (800)
	Нормативная	2.4 (240)	3.6 (360)	5.0 (500)	6.7 (670)
	Постоянная и длительная	1.8 (180)	2.4 (240)	3.8 (380)	5.5 (550)
	Кратковременная	0.6 (60)	1.2 (120)	1.2 (120)	1.2 (120)

Собственная масса плит шириной 990, 1190 и 1790 мм: расчетная - 330 кгс/м², нормативная - 300 кгс/м²

Собственная масса плит шириной 1490 мм. Расчетная - 350 кгс/м², нормативная - 320 кгс/м²

Инв.№ подл. | Подпись и дата | Взам. инв.№

Схема опирания и загружения при испытании плит.

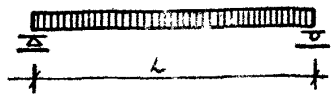

Расчетные пролеты и площади загружения при испытании плит

Таблица 2

Марка плит	Расчетный пролет L_0 мм	Площадь загружения $м^2$
1ПК41.10-3АIIIв-С8	3940	3,94х0,98
1ПК41.10-4,5АIIIв-С8		
1ПК41.10-6АIIIв-С8		
1ПК41.10-8АIIIв-С8		
1ПК41.12-3АIIIв-С8		3,94х1,16
1ПК41.12-4,5АIIIв-С8		
1ПК41.12-6АIIIв-С8		
1ПК41.12-8АIIIв-С8		
1ПК41.15-3АIIIв-С8		3,94х1,46
1ПК41.15-4,5АIIIв-С8		
1ПК41.15-6АIIIв-С8		
1ПК41.15-8АIIIв-С8		
1ПК41.18-3АIIIв-С8		3,94х1,76
1ПК41.18-4,5АIIIв-С8		
1ПК41.18-6АIIIв-С8		
1ПК41.18-8АIIIв-С8		

Инв.№ подл. | Подпись и дата | Взам.инв.№

Таблица расчетных прогибов.

Таблица 3

Марка плит	Расчетный пролет L_0 мм	Расчетный прогиб от постоянной и длительной нагрузки, см
1ПК41.10-3АIIIв-С8	3940	0.202
1ПК41.10-4.5АIIIв-С8		0.504
1ПК41.10-6АIIIв-С8		1.259
1ПК41.10-8АIIIв-С8		1.464
1ПК41.12-3АIIIв-С8		0.204
1ПК41.12-4.5АIIIв-С8		0.525
1ПК41.12-6АIIIв-С8		1.323
1ПК41.12-8АIIIв-С8		1.671
1ПК41.15-3АIIIв-С8		0.2
1ПК41.15-4.5АIIIв-С8		0.218
1ПК41.15-6АIIIв-С8		1.187
1ПК41.15-8АIIIв-С8		1.45
1ПК41.18-3АIIIв-С8		0.201
1ПК41.18-4.5АIIIв-С8		0.523
1ПК41.18-6АIIIв-С8		1.415
1ПК41.18-8АIIIв-С8		1.666

Инв.№ подл. | Подпись и дата | Взам.инв.№

Данные для испытаний. Проверка прочности по ГОСТ-8829-8[illegible]
таблица 4

Марка плит	Виды разрушений и величина коэффициента „С" см ГОСТ 8829-85	Величина разрушающей нагрузки - q, кгс/м²		
	1. Текучесть стали продольной растянутой арматуры в нормальном сечении до наступления раздробления бетона сжатой зоны С=1.25	При которой плиты признаются годными.		При которой требуется повторное испытание
	1. Разрыв продольной растянутой арматуры. 2. Раздробление бетона сжатой зоны в нормальном и наклонном сечении до наступления текучести стали С=1.6	С учетом собственной массы плит.	Без учета собственной массы плит	Без учета собственной массы плит (см. п. 6.2.2 и п. 6.2.3. ГОСТ)
1ПК41.10-3АIII-С8	1.25	≥820.0	≥490	<490 но ≥441
	1.6	≥1050.0	≥720	<720 но ≥648
1ПК41.10-4.5АIII-С8	1.25	≥1016.0	≥686	<686 но ≥617
	1.6	≥1300.0	≥970	<970 но ≥873
1ПК41.10-6АIII-С8	1.25	≥1211.0	≥881	<881 но ≥793
	1.6	≥1550	≥1220	<1220 но ≥1098
1ПК41.10-8АIII-С8	1.25	≥1471.0	≥1141	<1141 но ≥1027
	1.6	≥1883.0	≥1553	<1553 но ≥1398
1ПК41.12-[illegible]АIII-С8	1.25	≥814.0	≥484	<484 но ≥436
	1.6	≥1042.0	≥712	<712 но ≥641
1ПК41.12-4.5АIII-С8	1.25	≥1008.0	≥678	<678 но ≥610
	1.6	≥1290.0	≥960	<960 но ≥864
1ПК41.12-6АIII-С8	1.25	≥1202	≥872	<872 но ≥785
	1.6	≥1539	≥1209	<1209 но ≥1088
1ПК41.12-8АIII-С8	1.25	≥1461	≥1131	<1131 но ≥1018
	1.6	≥1869	≥1537	<1539 но ≥1385

Взам инв № | Подпись и дата | Инв № подл.

т.к. 1.141.1-31с вып.10

Данные для испытания. Проверка прочности по [illegible]
Продолжение таблицы 4 882[illegible]

Марка плит	Виды разрушений и величина коэффициента „С" см. ГОСТ 8829-85	Величина разрушающей нагрузки - q, кгс/м²		
	1. Текучесть стали продольной растянутой арматуры в нормальном сечении до наступления раздробления бетона сжатой зоны С=1.25	При которой плиты признаются годными		При которой требуется повторное испытание
	1. Разрыв продольной растянутой арматуры. 2. Раздробление бетона сжатой зоны в нормальном и наклонном сечении до наступления текучести стали С=1.6	С учетом собственной массы плит.	Без учета собственной массы плит	Без учета собственной массы плит (см. п. [illegible] 2 и п. 6.2.3 ГОСТ)
1ПК41.15-3АIII-С8	1.25	≥834.0	≥484	<484 но ≥436
	1.6	≥1068.0	≥718	<718 но ≥646
1ПК41.15-4.5АIII-С8	1.25	≥1027	≥677	<677 но ≥60[illegible]
	1.6	≥1315	≥965	<965 но ≥86[illegible]
1ПК41.15-6АIII-С8	1.25	≥1220	≥870	<870 но ≥783
	1.6	≥1561	≥1211	<1211 но ≥1090
1ПК41.15-8АIII-С8	1.25	≥1476	≥1125	<1125 но ≥1013
	1.6	≥1890	≥1540	<1540 но ≥13[illegible]6
1ПК41.18-3АIII-С8	1.25	≥805	≥475	<475 но ≥428
	1.6	≥1031	≥701	<701 но ≥631
1ПК41.18-4.5АIII-С8	1.25	≥997	≥667	<667 но ≥600
	1.6	≥1276	≥946	<946 но ≥851
1ПК41.18-5АIII-С8	1.25	≥1189	≥859	<859 но ≥773
	1.6	≥1522	≥1192	<1192 но ≥1073
1ПК41.18-8АIII-С8	1.25	≥1445	≥1115	<1115 но ≥[illegible]
	1.6	≥1849	≥1519	<1519 но ≥1367

Взам инв № | Подпись и дата | Инв № подл.

Данные для испытаний.

Проверка жесткости по ГОСТ 8829-85

Таблица 5

Марка плит	Контрольная нагрузка за вычетом собственного массы плит	Прогиб от полной контрольной нагрузки $f_к$ мм	$\frac{f_{эл.}}{f_{пред}}$	Прогиб f измеренный см. п. 6.2.1 ГОСТ/ мм.	
				При котором плиты признаются годными	При котором требуется повторное испытания
1ПК41.10-3АIIIв-С8	200	0.5	0.12	≤ 0.6	>0.6, но ≤ 0.65
1ПК41.10-4.3АIIIв-С8	262	0.7	0.14	<0.84	>0.84, но ≤ 0.91
1ПК41.10-6АIIIв-С8	408	1.0	0.16	<1.2	>1.2 но ≤ 1.3
1ПК41.10-8АIIIв-С8	585	3.5	0.51	<4.2	>4.2, но ≤ 4.55
1ПК41.12-3АIIIв-С8	196	0.5	0.12	<0.6	>0.6, но ≤ 0.65
1ПК41.12-4.5АIIIв-С8	258	0.7	0.14	<0.84	>0.84, но ≤ 0.91
1ПК41.12-6АIIIв-С8	403	1.0	0.16	<1.2	>1.2 но ≤ 1.3
1ПК41.12-8АIIIв-С8	579	7.1	1.04	<7.8	>7.8, но ≤ 8.17
1ПК41.15-3АIIIв-С8	194	0.5	0.11	<0.6	>0.6, но ≤ 0.65
1ПК41.15-4.5АIIIв-С8	255	0.7	0.13	<0.84	>0.84, но ≤ 0.91
1ПК41.18-6АIIIв-С8	399	1.0	0.16	<1.2	>1.2 но ≤ 1.3
1ПК41.15-8АIIIв-С8	573	5.8	0.87	<6.38	>6.38, но ≤ 6.67
1ПК41.18-3АIIIв-С8	191	0.5	0.12	<0.6	>0.6, но ≤ 0.65
1ПК41.18-4.5АIIIв-С8	252	0.7	0.14	<0.84	>0.84 но ≤ 0.91
1ПК41.18-6АIIIв-С8	395	1.0	0.16	<1.2	>1.2 но ≤ 1.3
1ПК41.18-8АIIIв-С8	569	6.6	0.98	<7.26	>7.26 но ≤ 7.59

Инв. № подл. | Подпись и дата | Взам. инв. №

Данные для испытаний.

Проверка трещиностойкости по ГОСТ 8829-85

Таблица 6

Марка плит	Контрольная нагрузка за вычетом собственной массы плит.	Контрольная ширина раскрытия трещин (пр. 3.06 ГОСТ)
1ПК41.10-3АIIIв-С8	263	0.25
1ПК41.10-4.5АIIIв-С8	388	0.25
1ПК41.10-6АIIIв-С8	533	0.25
1ПК41.10-8АIIIв-С8	710	0.25
1ПК41.12-3АIIIв-С8	259	0.25
1ПК41.12-4.5АIIIв-С8	383	0.25
1ПК41.12-6АIIIв-С8	528	0.25
1ПК41.12-8АIIIв-С8	703	0.25
1ПК41.15-3АIIIв-С8	255	0.25
1ПК41.15-4,5АIIIв-С8	378	0.25
1ПК41.15-6АIIIв-С8	522	0.25
1ПК41.15-8АIIIв-С8	697	0.25
1ПК41.18-3АIIIв-С8	252	0.25
1ПК41.18-4.5АIIIв-С8	375	0.25
1ПК41.18-6АIIIв-С8	518	0.25
1ПК41.18-8АIIIв-С8	692	0.25

Инв. № подл. | Подпись и дата | Взам. инв. №

Т.К. 1.141.1-31с вып.10

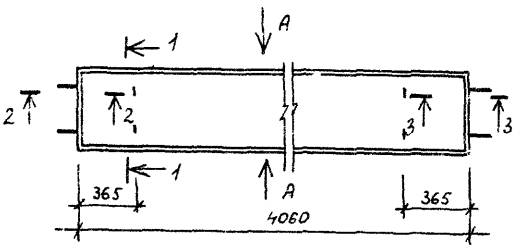

1-1 для 1ПК41.10-...

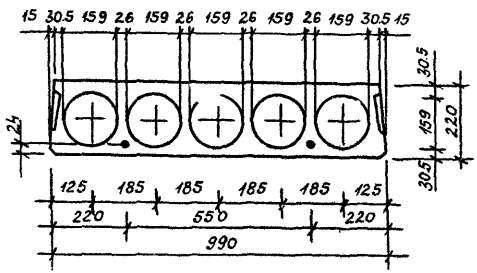

Разраб.	Датишвили			
Провер.	Цицишвили			
Н.контр.	Цицишвили			

1.141.1-31с.10-ФЧ

ПЛИТА 1ПК41.10-... 1ПК41.18-...
Чертеж формы

Стадия	Лист	Листов
Р	1	3

ТбилЗНИИЭП

Инв.№ подл. | Подпись и дата | Взам.инв.№

формат А4

Т.К. 1.141.1-31с вып.10

1-1 для 1ПК41.12-...

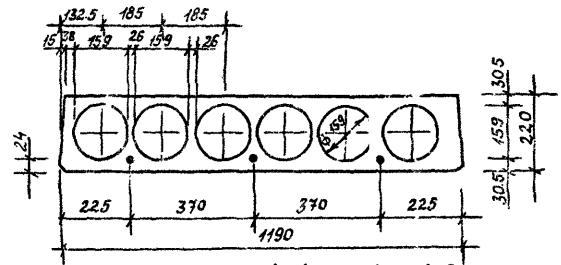

1-1 для 1ПК41.15-...

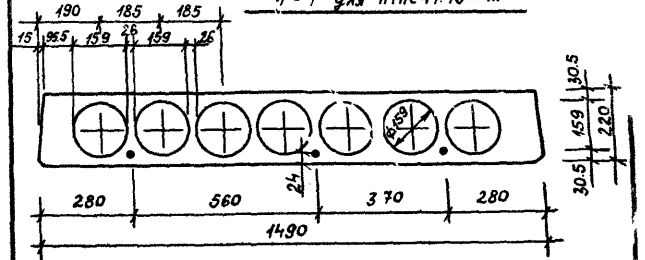

1-1 для 1ПК41.18-...

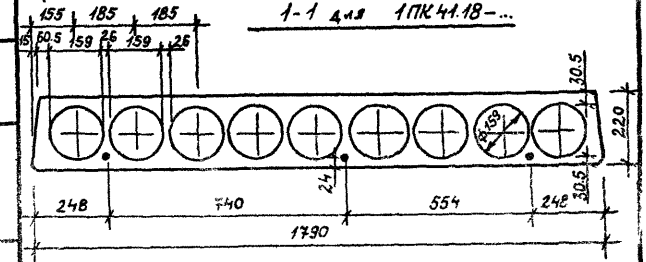

1.141.1-31с.10-ФЧ

Лист 2

Инв.№ подл. | Подпись и дата | Взам.инв.№

формат А4

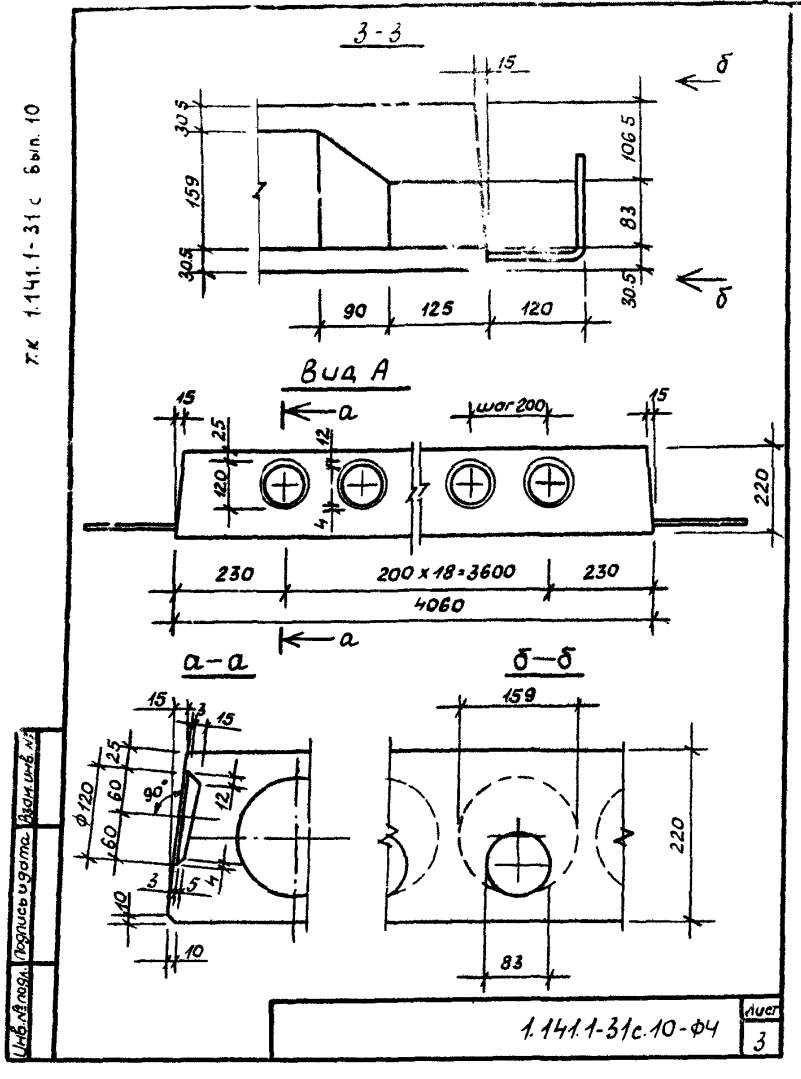

Инв. № подл. | Подпись и дата | Взам. инв. №

1.141.1-31с.10-ФЧ

Лист 3

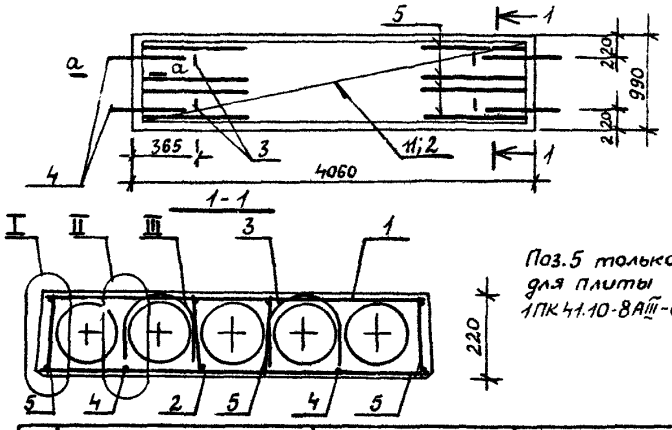

Поз. 5 только для плиты 1ПК41.10-8АIIIв-С8

Поз.	Наименование	Кол. на плиту 1ПК41.10- -3АIIIв	-4,5АIIIв	-6АIIIв	-8АIIIв	Обозначение документа
1	Сетка С1	1	1	1	1	1.141.1-31с.10-002
2	С2	1				-003
	С3		1			-004
	С4			1		-005
	С5				1	-006
3	Петля П1	4	4	4	4	-020
4	Стержень ОС2	4	4	4	4	-020
5	Каркас Кр1				8	-001
6	Бетон класса В15, м³	0,49	0,49	0,49	0,49	

Технические требования см. 1.141.1-31 с.10-ТТ
Ведомость расхода стали см. 1.141.1-31 с.10-РС
Номенклатура изделий см. 1.141.1-31 с.10-НН
Чертеж формы см. 1.141.1-31 с.10-ФЧ

Разработ.	Матиашвили			IV-88
Проверил	Цицилашвили			
Н.контр.	Цицилашвили			IV-88

1.141.1-31с.10-10

Плита

1ПК41.10-3АIIIв-С8, 1ПК41.10-4,5АIIIв-С8;
1ПК41.10-6АIIIв-С8, 1ПК41.10-8АIIIв-С8

Стадия	Лист	Листов
Р	1	4

ТбилЗНИИЭП

Инв. № подл. | Подпись и дата | Взам. инв. №



для 1ПК41...-3AIII-C8
1ПК41...-4,5AIII-C8
1ПК41...-6AIII-C8

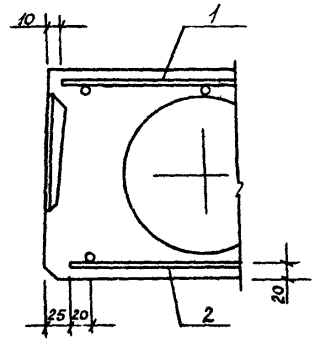



для 1ПК41...-8AIII-C8

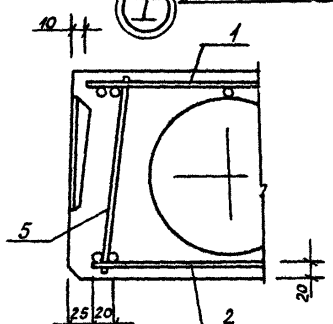

Инв. № подл. | Подпись и дата | Взам. инв. №



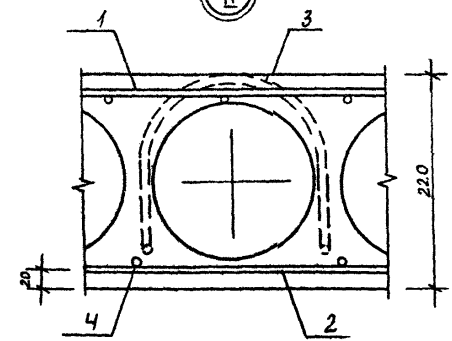

Сечение а-а

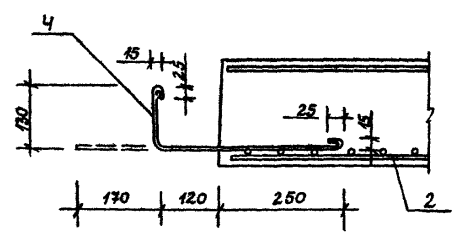

Анкерующие стержни (поз. 4) привязать перед бетонированием к нижним сеткам (поз. 2)

Инв. № подл. | Подпись и дата | Взам. инв. №

т.к. 1.141.1-31с вып.10

III

Деталь установки петель П1 в панелях

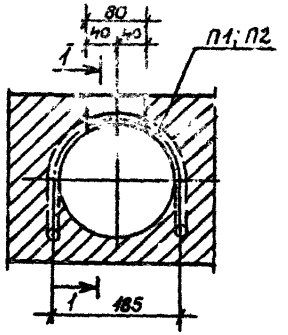

1—1

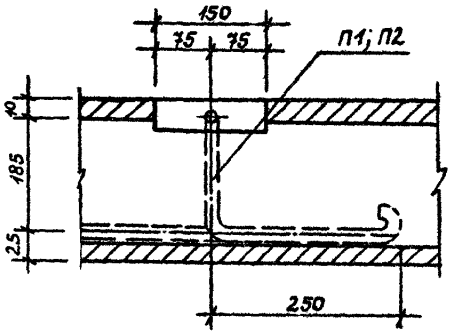

Инв. № подл. | Подпись и дата | Взам. инв. №

1.141.1-31с.10-10 | Лист 4

формат А4

т.к. 1.141.1-31с вып.10

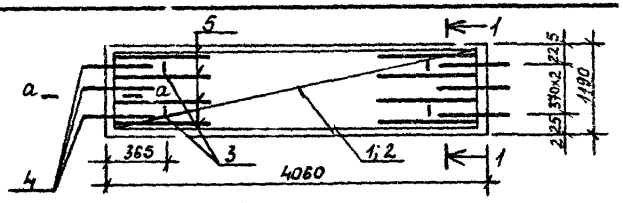

1—1

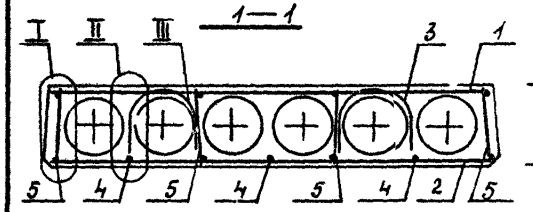

Поз. 5 толь для плит 1ПК41.12-8АIII

Поз.	Наименование	Кол. на плиту 1ПК41.12-3АIII	-4,5АIII	-6АIII	-8АIII	Обозначение документа
1	Сетка С6	1	11	1	1	1.141.1-31с.10-0
2	С7	1				-00
	С8		11			-00
	С9			1		-00
	С10				1	-01
3	Петля П1	4	4	4	4	-02
4	Стержень ОС2	6	6	6	6	-02
5	Каркас Кр1				8	-00
6	Бетон класса В15, м³	0,59	0,59	0,59	0,59	

Технические требования см. 1.141.1-31с.10-ТТ
Ведомость расхода стали см. 1.141.1-31с.10-РС
Номенклатура изделий см. 1.141.1-31с.10-НИ
Чертеж формы см 1.141.1-31с.10-ФЧ
Узлы I-III, сечение а-а 1.141.1-31с.10-10

Разработ.	Матиашвили	[signature]	IV-88
Проверил	Цициашвили	[signature]	IV-88
Н. контр.	Цициашвили	[signature]	IV-88

1.141.1-31с.10-20

Плита
1ПК41.12-3АIII-С8, 1ПК41.12-4,5АIII-С8
1ПК41.12-6АIII-С8, 1ПК41.12-8АIII-С8

Стадия	Лист	Листов
Р		1

ТбилЗНИИЭ

Инв. № подл. | Подпись и дата | Взам. инв. №

формат А4

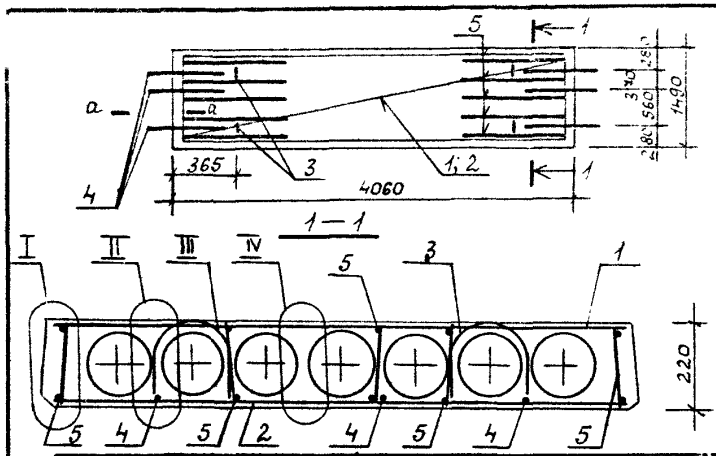

Поз.	Наименование	Кол. на плиту 1ПК41.15- 3АIIIв	4,5АIIIв	6АIIIв	8АIIIв	Обозначение документа
1	Сетка С11	1	1	1	1	1.141.1-31с.10-011
2	С12	1				-012
	С13		1			-013
	С14			1		-014
	С15				1	-015
3	Петля П1	4	4	4	4	-020
4	Стержень ОС2	6	6	6	6	-020
5	Каркас Кр1				10	-001
6	Бетон класса В15, м³	0,78	0,78	0,78	0,78	

Технические требования см. 1.141.1-31с.10-ТТ
Ведомость расхода стали см. 1.141.1-31с.10-РС.
Номенклатура изделий см 1.141.1-31с 10-НИ
Чертеж формы см. 1.141.1-31с.10-ФЧ
Узлы I, III см. 1.141.1-31с.10-10

Поз 5 только для плиты 1ПК41.15-8АIIIв-С8

Разработ.	Матиашвили		11-88
Провери.	Цицишвили		IV-88
Н. контр.	Цицишвили		IV-88

1.141.1-31с.10-30

Плита

1ПК41.15-3АIIIв-С8, 1ПК41.15-4,5АIIIв-С8,
1ПК41.15-6АIIIв-С8, 1ПК41.15-8АIIIв-С8

Стадия	Лист	Листов
Р	1	2

ТбилЗНИИЭП

Инв. № подл. | Подпись и дата | Взам. инв. №

Формат А4

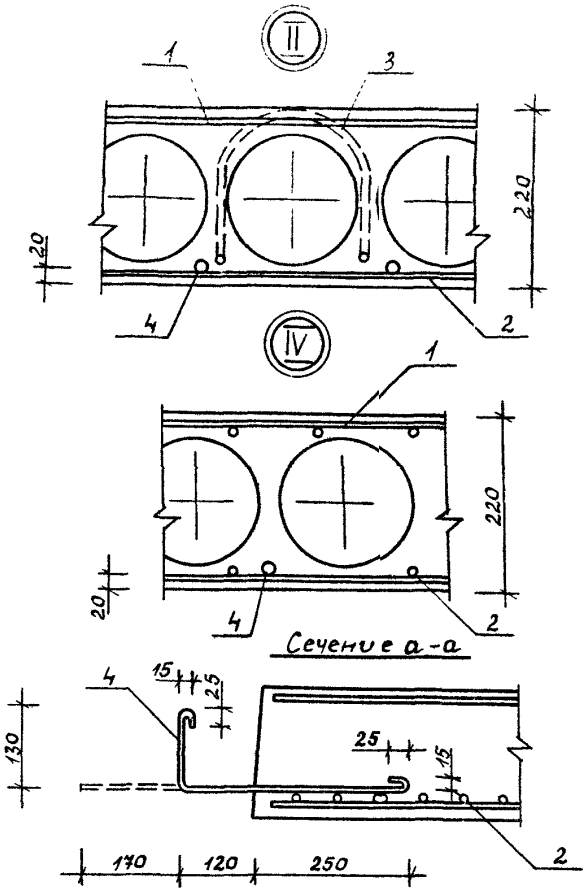

Анкерующие стержни (поз. 4) привязать перед бетонированием к нижним сеткам (поз. 2)

1.141.1-31с.10-30 Лист 2

Инв. № подл. | Подпись и дата | Взам. инв. №

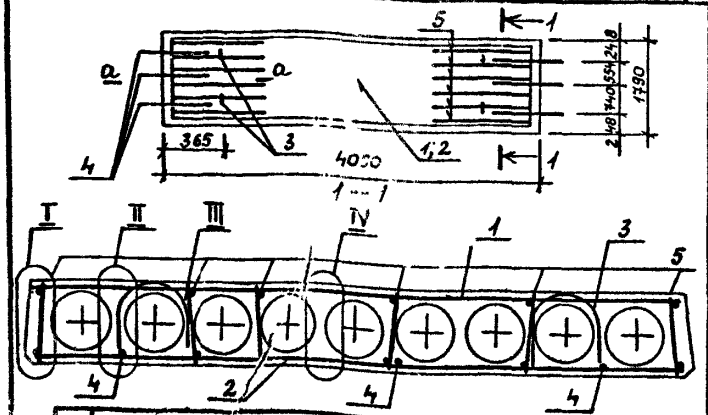

Поз	Наименование	Колмна плиту 1ПК41.18- -3АIIIв	-4,5АIIIв	-6АIIIв	-8АIIIв	Обозначение документа
1	Сетка С16	1	1	1	1	1.141.1-31с.10-002
2	С17	1				-016
	С18		1			-017
	С19			1		-018
	С20				1	-019
3	Петля П2	4	4	4	4	-020
4	Стержень ОС2	6	6	6	6	-020
5	Каркас Кр1				12	-001
6	Бетон класса В15, м³	0,89	0,89	0,89	0,89	

Технические требования см. 1.141.1-31с.10-ТТ
Ведомость расхода стали см. 1.141.1-31с.10-РС
Номенклатура изделий см. 1.141.1-31с.10-НИ
Чертеж формы см. 1.141.1-31с.10-Ф4
Узлы I-V, сечение а-а см. 1.141.1-31с.10-10

Поз.5 только для плит 1ПК41.18-8АIIIв-С8

Разработ.	Матлашвили			
Проверил	Цицишвили			
Н.контр.	Цицишвили			

1.141.1-31с.10-40

Плита 1ПК41.18-3АIIIв-С8, 1ПК41.18-4,5АIIIв-С8 1ПК41.18-6АIIIв-С8, 1ПК41.18-8АIIIв-С8

Стадия	Лист	Листов
Р		1

ТбилЗНИИЭП

Инв.№ подл. | Подпись и дата | Взам. инв.№

Формат А4

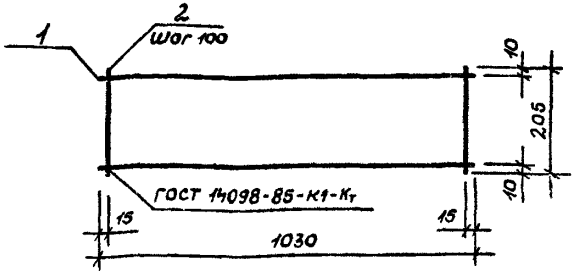

Марка каркаса	Поз.	Наименование	Кол.	Масса ед., кг	Масса каркаса кг
Кр1	1	Ф3 Вр-I, ℓ=1030	2	0.053	0,23
	2	3 Вр-I, ℓ=205	11	0.011	

Арматура класса Вр-I по ГОСТ 6727-80*

Разработ.	Матлашвили			
Проверил	Цицишвили			
Н.контр.	Цицишвили			

1.141.1-31с.10-001

Каркас Кр1

Стадия	Лист	Листов
Р		1

ТбилЗНИИЭП

Инв.№ подл. | Подпись и дата | Взам. инв.№

Формат А4

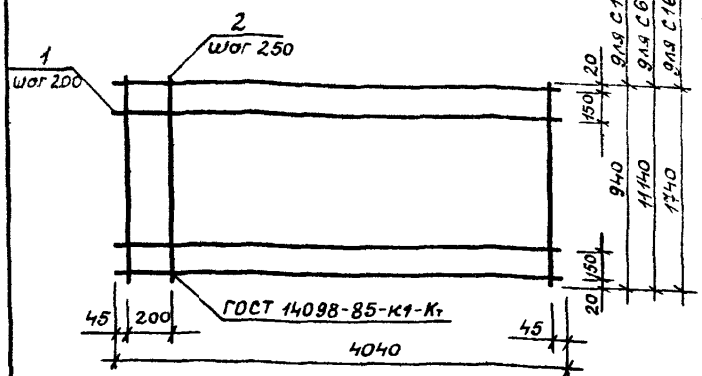

Марка сетки	Поз.	Наименование	Кол.	Масса, ед., кг	Масса сетки, кг
С1	1	ф3 Вр I, ℓ = 4040	6	0.21	2.11
	2	3 Вр I, ℓ = 940	17	0 05	
С6	1	ф3 Вр I, ℓ = 4040	7	0.21	2 49
	2	3 Вр I, ℓ = 1140	17	0.06	
С16	1	ф3 Вр I, ℓ = 4040	10	0,21	3.63
	2	3 Вр I, ℓ = 1740	17	0,09	

Арматура класса Вр-I по ГОСТ 6727-80*

Разраб.	Матиашвили			11-88	1.141.1-31с.10-002
Провер.	Цицуашвили			IV-88	
Н. контр.	Цицуашвили			IV-88	

Сетка С1, С6, С16

Стадия	Лист	Листов
Р	1	

ТбилЗНИИЭП

Формат А4

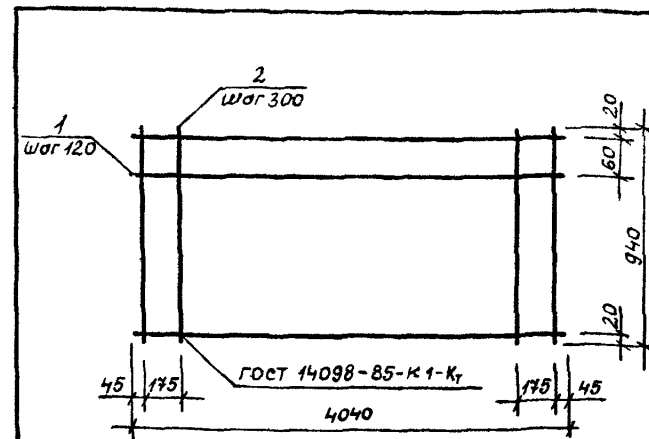

Марка сетки	Поз.	Наименование	Кол.	Масса ед., кг	Масса сетки, кг
С2	1	ф6 AIII, ℓ = 4040	8	0,90	7,92
	2	3 Вр I, ℓ = 940	15	0,048	

Арматура класса Вр-I по ГОСТ 6727-80*, класса A-III по ГОСТ 5781-82*

Разраб.	Матиашвили			11-88	1.141.1-31с.10-003
Провер.	Цицуашвили			IV-88	
Н. контр.	Цицуашвили			IV-88	

Сетка С2

Стадия	Лист	Листов
Р	1	

ТбилЗНИИЭП

Формат А4

Инв. № подл. | Подпись и дата | Взам. инв. №

Т.к. 1.141.1-31 с вып.10

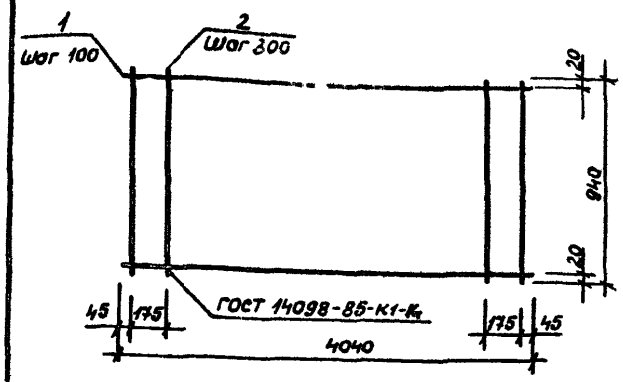

Марка сетки	Поз.	Наименование	Кол.	Масса ед., кг	Масса сетки, кг
С3	1	ф6 А III, ℓ = 4040	10	0,90	9,72
	2	3 Вр I, ℓ = 940	15	0,048	

Арматура класса Вр-I по ГОСТ 6727-80*, класса А-III по ГОСТ 5781-82*.

Разработ.	Матиашвили	[signature]	11-88
Проверил	Цициашвили	[signature]	IV-88
Н. контр.	Цициашвили	[signature]	IV-88

1.141.1-31 с.10-004

Сетка С3

Стадия	Лист	Листов
Р		1

ТбилЗНИИЭП

Взам. инв. №

Подпись и дата

Инв. № подл.

формат А4

Т.к. 1.141.1-31 с вып.10

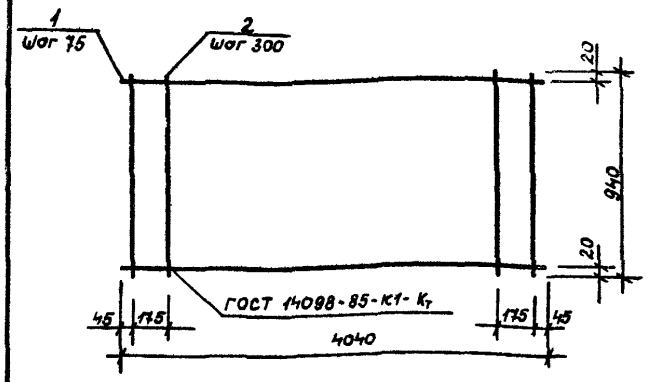

Марка сетки	Поз.	Наименование	Кол.	Масса ед., кг	Масса сетки, кг
С4	1	ф6 А III, ℓ = 4040	13	0,897	12.38
	2	3 Вр I, ℓ = 940	15	0,048	

Арматура класса Вр-I по ГОСТ 6727-80*

Разработ.	Матиашвили	[signature]	11-88
Проверил	Цициашвили	[signature]	IV-88
Н. контр.	Цициашвили	[signature]	IV-88

1.141.1-31 с.10-005

Сетка С4

Стадия	Лист	Листов
Р		1

ТбилЗНИИЭП

Взам. инв. №

Подпись и дата

Инв. № подл.

формат А4

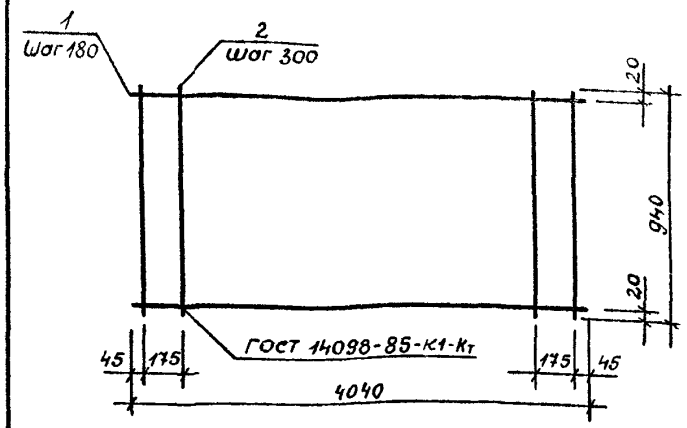

Марка сетки	Поз.	Наименование	Кол.	Масса ед., кг	Масса сетки кг
С5	1	ф10 AIII, ℓ=4040	6	2.493	15.68
	2	3 BpI, ℓ=940	15	0,048	

Арматура класса Bp-I по ГОСТ 6727-80*

Разработ.	Матиашвили			1.141.1-31с.10-006	
Провери.	Цицишвили		IV-88		
Н.контр.	Цицишвили		IV-88	Сетка С5	Стадия Р, Лист, Листов 1
					ТбилЗНИИЭП

Инв.№подл. | Подпись и дата | Взам.инв.№

формат А4

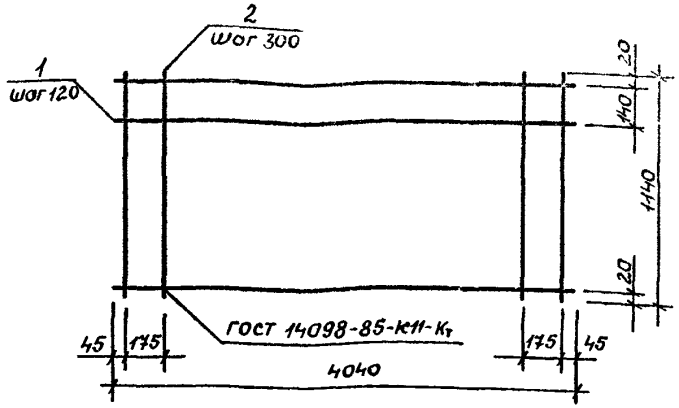

Марка сетки	Поз.	Наименование	Кол.	Масса ед., кг	Масса сетки, кг
С7	1	ф6 AIII, ℓ=4040	10	0,897	9.85
	2	3 BpI, ℓ=1140	15	0,058	

Арматура класса Bp-I по ГОСТ 6727-80*, класса A-III по ГОСТ 5781-82*

Разработ.	Матиашвили			1.141.1-31с.10-007	
Провери.	Цицишвили		IV-88		
Н.контр.	Цицишвили		IV-88	Сетка С7	Стадия Р, Лист, Листов 1
					ТбилЗНИИЭП

Инв.№подл. | Подпись и дата | Взам.инв.№

формат А4

т.к. 1.141.1-31с вып. 10

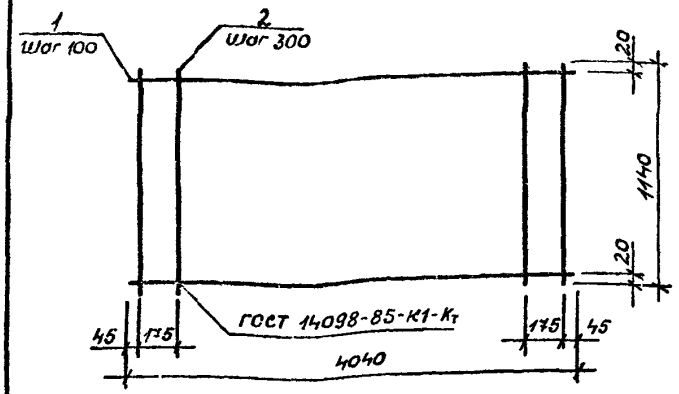

Марка сетки	Поз.	Наименование	Кол.	Масса ед., кг	Масса сетки, кг
С8	1	ф6АIII, ℓ=4040	12	0,897	11,65
	2	3ВрI, ℓ=1140	15	0,058	

Арматура класса Вр-I по ГОСТ 6727-80*, класса А-III по ГОСТ 5781-82*.

Разработ.	Матиашвили			
Проверил	Цицуашвили			
Н.контр.	Цицуашвили		IV-88	

1.141.1-31с.10-008

Сетка С8

Стадия	Лист	Листов
Р		1

ТбилЗНИИЭП

Инв.№ подл. | Подпись и дата | Взам.инв.№

формат А4

т.к. 1.141.1-31с вып. 10

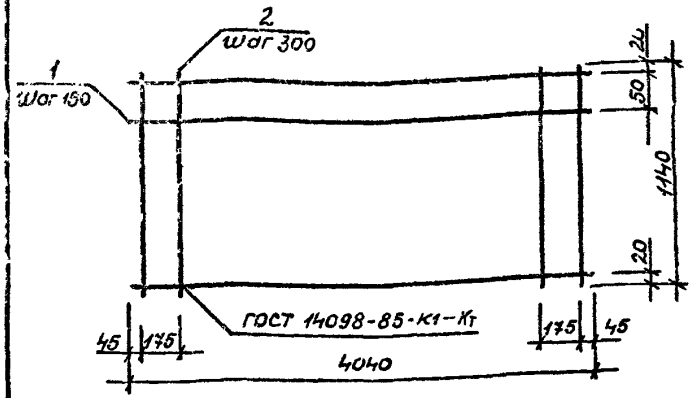

Марка сетки	Поз.	Наименование	Кол.	Масса ед., кг	Масса сетки кг
С9	1	ф8АIII, ℓ=4040	9	1,597	15.25
	2	3ВрI, ℓ=1140	15	0,058	

Арматура класса Вр-I по ГОСТ 6727-80*, класса А-III по ГОСТ 5781-82*.

Разработ.	Матиашвили			
Проверил	Цицуашвили		IV-88	
Н.контр.	Цицуашвили		IV-88	

1.141.1-31с.10-009

Сетка С9

Стадия	Лист	Листов
Р		1

ТбилЗНИИЭП

Инв.№ подл. | Подпись и дата | Взам.инв.№

формат А4

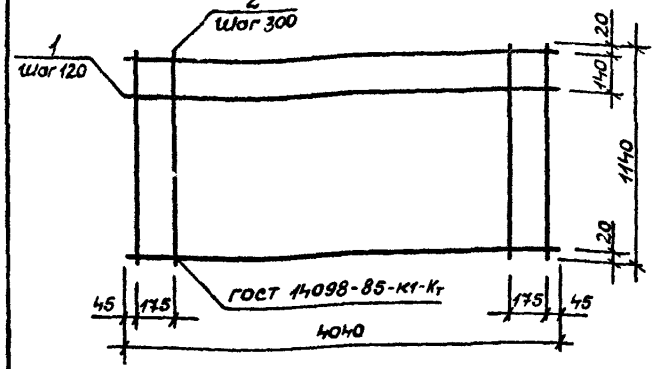

Марка сетки	Поз.	Наименование	Кол.	Масса ед., кг	Масса сетки кг
С10	1	ФВрI, ℓ = 4040	10	1,696	16.84
	2	3ВрI, ℓ = 1140	15	0,058	

Арматура класса Вр-I по ГОСТ 6727-80*, класса А-III по ГОСТ 5781-82*.

Разработ.	Матлашевич			IV-88
Провер.	Цицулашвили			IV-88
Н. контр.	Цицулашвили			IV-88

1.141.1-31с.10-010

Сетка С10

Стадия	Лист	Листов
Р		1

ТбилЗНИИЭП

Инв. № подл. | Подпись и дата | Взам. инв. №

Формат А4

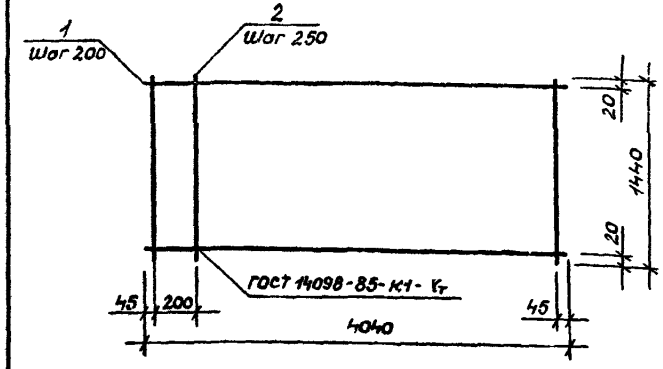

Марка сетки	Поз.	Наименование	Кол.	Масса ед., кг	Масса сетки кг
С11	1	ФЗВрI, ℓ = 4040	8	0.21	2.94
	2	3ВрI, ℓ = 1443	17	0.074	

Арматура класса Вр-I по ГОСТ 6727-80*

Разраб.	Матлашевич			IV-88
Провер.	Цицулашвили			IV-88
Н. контр.	Цицулашвили			IV-88

1.141.1-31с.10-011

Сетка С11

Стадия	Лист	Листов
Р		1

ТбилЗНИИЭП

Инв. № подл. | Подпись и дата | Взам. инв. №

Формат А4

т.к. 1.141.1-31с · вып.10

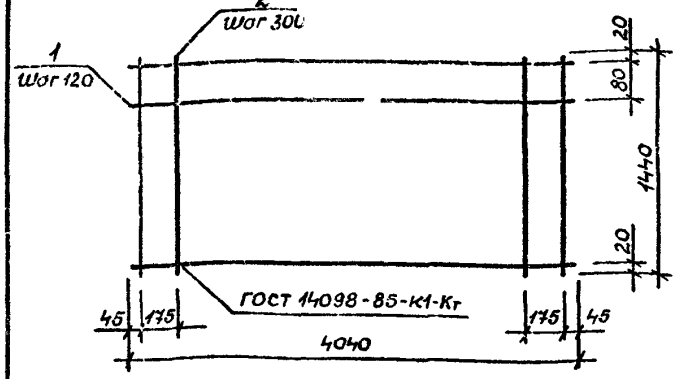

Марка сетки	Поз.	Наименование	Кол.	Масса ед., кг	Масса секц., кг
С 12	1	Ф6АIII, ℓ=4040	13	0,897	1277
	2	3ВрI, ℓ=1440	15	0,074	

Арматура класса Вр-I по ГОСТ 6727-80*, класса А-III по ГОСТ 578-82*.

Разработ.	Матиашвили		IV-88
Проверил	Цициашвили		IV-88
Н.контр.	Цициашвили		IV-88

1.141.1-31с.10-01

Сетка С12

Стадия	Лист	Листов
Р		1

ТбилЗНИИЭП

Инв. № подл. | Подпись и дата | Взам. инв. №

формат А4

т.к. 1.141.1-31с вып.10

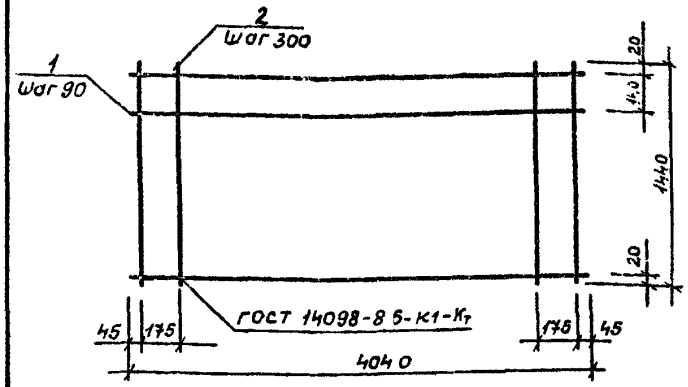

Марка сетки	Поз.	Наименование	Кол.	Масса ед., кг	Масса сет
С 13	1	Ф6АIII, ℓ=4040	16	0,897	15
	2	3ВрI, ℓ=1440	15	0,074	

Арматура класса Вр-I по ГОСТ 6727-80*, класса А-III по ГОСТ 5781-82*.

Разработ.	Матиашвили		IV-88
Проверил	Цициашвили		IV-88
Н.контр.	Цициашвили		IV-88

1.141.1-31с.10-01

Сетка С13

Стадия	Лист	Лист
Р		

ТбилЗНИИ

Инв. № подл. | Подпись и дата | Взам. инв. №

формат А4

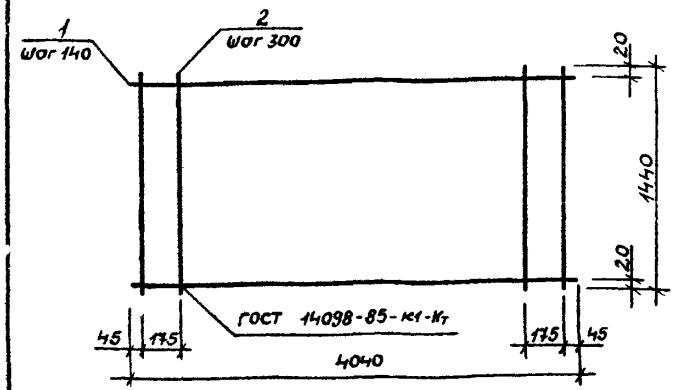

Марка сетки	Поз.	Наименование	Кол.	Масса ед., кг	Масса сетки, кг
С14	1	ф8 AIII, ℓ=4040	11	1,596	18.67
	2	3 Вр-I, ℓ=1440	15	0,074	

Арматура класса Вр-I по ГОСТ 6727-80*, класса А-III по ГОСТ 5781-82*.

Разработал	Матиашвили		III-88
Проверил	Цицилашвили		IV-88
Н. контр.	Цицилашвили		IV-88

1.141.1-31с.10-014

Сетка С14

Стадия	Лист	Листов
Р		1

ТбилЗНИИЭП

Формат А4

т.к. 1.141.1-31с Вып.10

Инв.№ подл. | Подпись и дата | Взам.инв.№

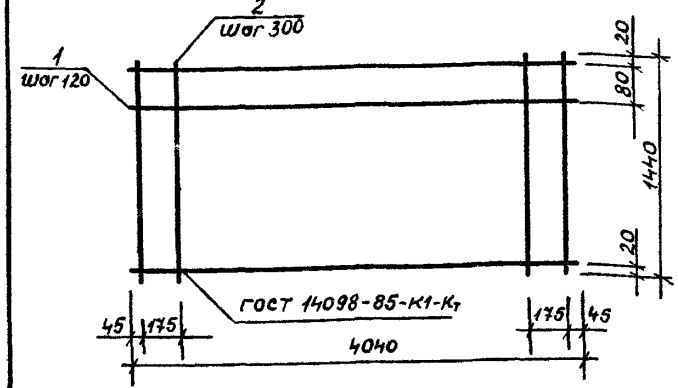

Марка сетки	Поз.	Наименование	Кол.	Масса ед., кг	Масса сетки, кг
С15	1	ф8 AIII, ℓ=4040	13	1.596	21.86
	2	3 Вр-I, ℓ=1440	15	0,074	

Арматура класса Вр-I по ГОСТ 6727-80*, класса А-III по ГОСТ 5781-82*.

Разработал	Матиашвили		III-88
Проверил	Цицилашвили		IV-88
Н. контр.	Цицилашвили		IV-88

1.141.1-31с.10-015

Сетка С15

Стадия	Лист	Листов
Р		1

ТбилЗНИИЭП

Формат А4

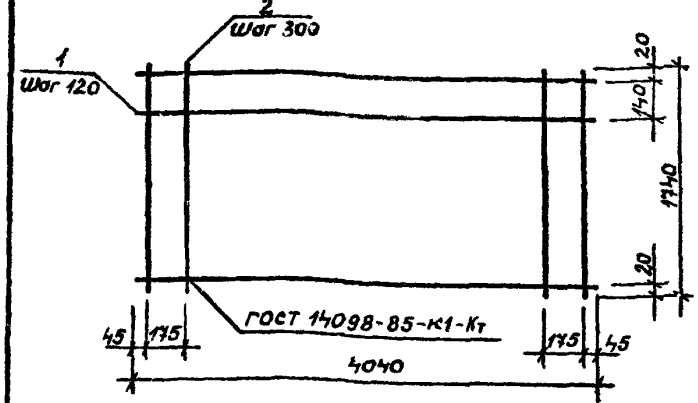

Марка сетки	Поз.	Наименование	Кол.	Масса ед., кг	Масса сетки, кг
С17	1	ФбАIII, ℓ = 4040	15	0,897	14.80
	2	3ВрI, ℓ = 1740	15	0,089	

Арматура класса Вр-I по ГОСТ 6727-80*, класса А-III по ГОСТ 5781-82*.

Разработ.	Матиашвили			И-88
Проверил	Цициашвили			IV-88
Н. контр.	Цициашвили			IV-88

1.141.1-31с.10-016

Сетка С17

Стадия	Лист	Листов
Р		1

ТбилЗНИИЭП

Инв. № подл. | Подпись и дата | Взам. инв. №

формат А4

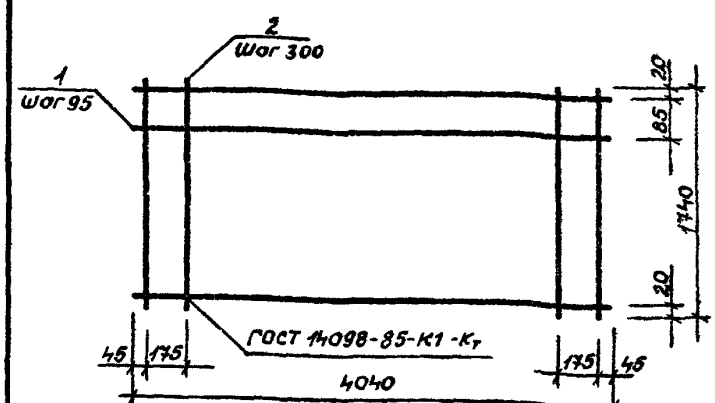

Марка сетки	Поз.	Наименование	Кол.	Масса ед., кг	Масса сетки, кг
С18	1	ФбАIII, ℓ = 4040	19	0,897	18.38
	2	3ВрI, ℓ = 1740	15	0,089	

Арматура класса Вр-I по ГОСТ 6727-80*, класса А-III по ГОСТ 5781-82*.

Разработ.	Матиашвили			И-88
Проверил	Цициашвили			IV-88
Н. контр.	Цициашвили			IV-88

1.141.1-31с.10-017

Сетка С18

Стадия	Лист	Листов
Р		1

ТбилЗНИИЭП

Инв. № подл. | Подпись и дата | Взам. инв. №

формат А4

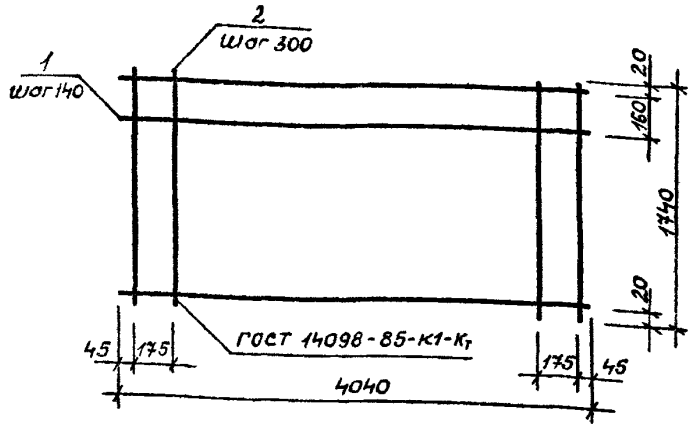

Марка сетки	Поз.	Наименование	Кол.	Масса ед., кг	Масса сетки, кг
С19	1	Ф8 AIII, ℓ = 4040	13	1,596	22,09
	2	3 Вр I, ℓ = 1740	15	0,089	

Арматура класса Вр-I по ГОСТ 6727-80*, класса А-III по ГОСТ 5781-82*.

Разработ.	Матиашвили		III-88
Проверил	Цицишвили		IV-88
Н. контр.	Цицишвили		IV-88

1.1411-31с.10-018

Сетка С19

Стадия	Лист	Листов
Р		1

ТбилЗНИИЭП

Формат А4

Инв. № подл. | Подпись и дата | Взам. инв. №

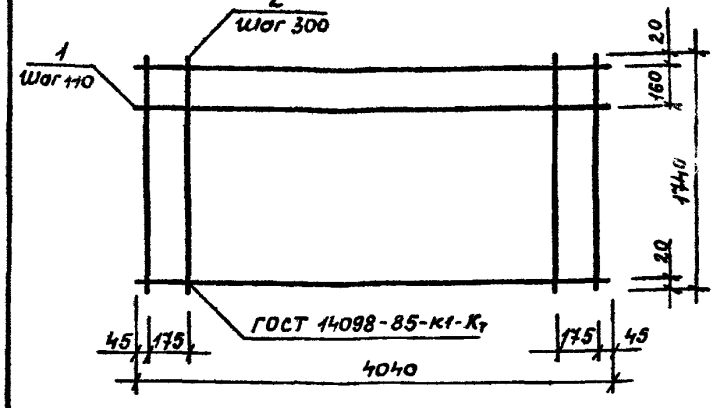

Марка сетки	Поз.	Наименование	Кол.	Масса ед., кг	Масса сетки, кг
С20	1	Ф8 AIII, ℓ = 4040	16	1.60	26,93
	2	3 Вр I, ℓ = 1740	15	0,089	

Арматура класса Вр-I по ГОСТ 6727-80*, класса А-III по ГОСТ 5781-82*.

Разработ.	Матиашвили		III-88
Проверил	Цицишвили		IV-88
Н. контр.	Цицишвили		IV-88

1.1411-31с 10-019

Сетка С20

Стадия	Лист	Листов
Р		1

ТбилЗНИИЭП

Формат А4

т.к. 1.141.1-31с вып. 10.

Инв.№ подл. | Подпись и дата | Взам.инв.№

Разраб.	Матиашвили		III-88
Провер.	Цицуашвили		IV-88
Н.контр.	Цицуашвили		III-88
ГИП			III-88

1.141.1-31с.10-020

Петля М; П2. Отверстие оттаскивающей ос1, ос2.

ГОСТ 5781-82*; ВСт3сп2; ВСт3пс2.

ГПБИЛ ЭНИИЭП

Стадия: Р | Масса: Маш. — | Листов: Листов 1

Марка | Наименование | Масса изделия, кг

Марка	Наименование	Масса изделия, кг
П1	ф10 AI, ℓ = 1120	0.61
П2	ф12 AI, ℓ = 1200	1.09
ос1	ф6 AI, ℓ = 580	0.13
ос2	ф8 AI, ℓ = 680	0.25

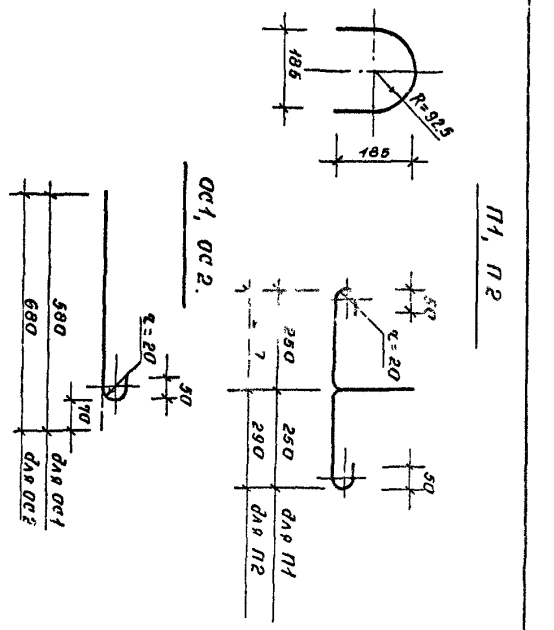

Формат А4

5

т.к. 1.141.1-31с Вып. 10

Инв.№ подл. | Подпись и дата | Взам.инв.№

Марка элемента	Изделия арматурные										Изделия закладные			Общий расход
	Арматура класса									Всего	Арматура класса		Всего	
	A-I			A-III				Вр-I			A-I			
	ГОСТ 5781-82*							ГОСТ 6727-80*			ГОСТ 5781-82*			
	ф10	ф12	Итого	ф6	ф8	ф10	Итого	ф3	Итого		ф6	ф8		
1ПК41.10-3AIII-C8	2.76		2.76	7.18			7.18	2.78	2.78	12.72		1.08	1.08	13.80
1ПК41.10-4.5AIII-C8	2.76		2.76	8.97			8.97	2.78	2.78	14.51		1.08	1.08	15.59
1ПК41.10-6AIII-C8	2.76		2.76	11.66			11.66	2.78	2.78	17.20		1.08	1.08	18.28
1ПК41.10-8AIII-C8	2.76		2.76			14.96	14.96	4.62	4.62	22.34		1.08	1.08	23.42
1ПК41.12-3AIII-C8	2.76		2.76	8.97			8.97	3.32	3.32	15.05		1.62	1.62	16.67
1ПК41.12-4.5AIII-C8	2.76		2.76	10.77			10.77	3.32	3.32	16.85		1.62	1.62	18.47
1ПК41.12-6AIII-C8	2.76		2.76		14.37		14.37	3.32	3.32	20.45		1.62	1.62	22.07
1ПК41.12-8AIII-C8	2.76		2.76		15.96		15.96	5.16	5.16	23.88		1.62	1.62	25.50
1ПК41.15-3AIII-C8	2.76		2.76	11.66			11.66	4.01	4.01	18.43		1.62	1.62	20.05
1ПК41.15-4.5AIII-C8	2.76		2.76	14.35			14.35	4.01	4.01	21.12		1.62	1.62	22.74
1ПК41.15-6AIII-C8	2.76		2.76		17.56		17.56	4.01	4.01	24.33		1.62	1.62	25.95
1ПК41.15-8AIII-C8	2.76		2.76		20.75		20.75	6.31	6.31	29.82		1.62	1.62	31.44

Разработал	Матиашвили		III-88
Проверил	Цицуашвили		IV-88

1.141.1-31с.10-РС

Ведомость расхода

Стадия	Лист	Листов
Р	1	2

Марка элемента	Изделия арматурные											Изделия закладные				Общий расход
	Арматура класса										Всего	Арматура класса			Всего	
	A-I			A-III				Bp-I				A-I				
	ГОСТ 5781-82*							ГОСТ 6727-80*				ГОСТ 5781-82*				
	ф10	ф12	Итого	ф6	ф8	ф10	Итого	ф3		Итого		ф6	ф8			
1ПК41.18-3АIII-С8		4.28	4.28	13.46			13.46	4.91		4.91	18.37		1.62		1.62	19.99
1ПК41.18-4.5АIII-С8		4.28	4.28	17.04			17.04	4.91		4.91	26.23		1.62		1.62	27.85
1ПК41.18-6АIII-С8		4.28	4.28		20.75		20.75	4.91		4.91	29.94		1.62		1.62	31.56
1ПК41.18-8АIII-С8		4.28	4.28		25.54		25.54	7.67		7.67	37.49		1.62		1.62	39.11

gost.e-ecolog.ru