ТИПОВЫЕ СТРОИТЕЛЬНЫЕ КОНСТРУКЦИИ, ИЗДЕЛИЯ И УЗЛЫ

СЕРИЯ 1.141.1-31с

ПЛИТЫ ПЕРЕКРЫТИЙ ЖЕЛЕЗОБЕТОННЫЕ МНОГОПУСТОТНЫЕ ДЛЯ СТРОИТЕЛЬСТВА ЖИЛЫХ И ОБЩЕСТВЕННЫХ ЗДАНИЙ В РАЙОНАХ СЕЙСМИЧНОСТЬЮ 7, 8 и 9 БАЛЛОВ

ВЫПУСК 9

ПЛИТЫ ПЕРЕКРЫТИЙ С КРУГЛЫМИ ПУСТОТАМИ, АРМИРОВАННЫЕ СЕТКАМИ ИЗ СТАЛИ КЛАССА А-III, ДЛИНОЙ 4060 мм, ШИРИНОЙ 990, 1190, 1490 и 1790 мм ДЛЯ СТРОИТЕЛЬСТВА В РАЙОНАХ СЕЙСМИЧНОСТЬЮ 7 БАЛЛОВ.

РАБОЧИЕ ЧЕРТЕЖИ.

gost.e-ecolog.ru

ТИПОВЫЕ СТРОИТЕЛЬНЫЕ КОНСТРУКЦИИ, ИЗДЕЛИЯ И УЗЛЫ

СЕРИЯ 1.141.1 -31с

ПЛИТЫ ПЕРЕКРЫТИЙ ЖЕЛЕЗОБЕТОННЫЕ МНОГОПУСТОТНЫЕ ДЛЯ СТРОИТЕЛЬСТВА ЖИЛЫХ И ОБЩЕСТВЕННЫХ ЗДАНИИ В РАЙОНАХ СЕЙСМИЧНОСТЬЮ 7, 8 и 9 БАЛЛОВ

ВЫПУСК 9

ПЛИТЫ ПЕРЕКРЫТИЙ С КРУГЛЫМИ ПУСТОТАМИ, АРМИРОВАННЫЕ СЕТКАМИ ИЗ СТАЛИ КЛАССА А-Ш, ДЛИНОЙ 4060 мм, ШИРИНОЙ 990, 1190, 1490 и 1790 мм ДЛЯ СТРОИТЕЛЬСТВА В РАЙОНАХ СЕЙСМИЧНОСТЬЮ 7 БАЛЛОВ.

РАБОЧИЕ ЧЕРТЕЖИ.

Разработан ТбилЗНИИЭП

Гл.инженер института Б.Баркая

Нач.АПМ-2 А.Ломидзе

Гл.инженер проекта Ю.Матвашвили

Утверждены и введены в действие Госкомархитектуры приказ № 357. от 29.12.88 г.

т.к. 1.141.1-31с вып. 9

Обозначение документа	Наименование	Стр.
1.141.1-31с.9	Содержание выпуска	2
-ПЗ	Пояснительная записка	4
-НИ	Номенклатура плит	9
-ТТ	Технические требования	11
-Ф4	Плита 1ПК41.10-..., 1ПК41.15-..., 1ПК41.18-...	
	и 1ПК41.12-... Чертеж формы	24
-10	Плита 1ПК41.10-3АIII-С7, 1ПК41.10-4.5АIII-С7,	
	1ПК41.10-6АIII-С7, 1ПК41.10-8АIII-С7	27
-20	Плита 1ПК41.12-3АIII-С7, 1ПК41.12-4.5АIII-С7,	
	1ПК41.12-6АIII-С7, 1ПК41.12-8АIII-С7	31
-30	Плита 1ПК41.15-3АIII-С7, 1ПК41.15-4.5АIII-С7,	
	1ПК41.15-5АIII-С7, 1ПК41.15-8АIII-С7.	32
-40	Плита 1ПК41.18-3АIII-С7, 1ПК41.18-4.5АIII-С7,	
	1ПК41.18-6АIII-С7, 1ПК41.18-8АIII-С7	34
-001	Каркас КР1	35
-002	Сетка С1, С6, С16	36
-003	Сетка С2	37
-004	Сетка С3	38
-005	Сетка С4	39
-006	Сетка С5	40
-007	Сетка С7	41
-008	Сетка С8	42
-009	Сетка С9	43
-010	Сетка С10	44
-011	Сетка С11	45
-012	Сетка С12	46
-013	Сетка С13	47

Разработ.	Матиашвили	[signature]	
Проверил	Цициашвили	[signature]	IV-88
Н. контр.	Цициашвили	[signature]	IV-88

1.141.1-31с.9

Содержание выпуска

Стадия	Лист	Листов
Р	1	2

ТбилЗНИИЭП

Взам инв. №

Подпись и дата

Инв. № подл.

формат А4

Обозначение документа	Наименование	стр
1.141.1-31с.9—014	Сетка С14	48
—015	Сетка С15	49
—016	Сетка С17	50
—017	Сетка С18	51
—018	Сетка С19	52
—019	Сетка С20	53
—020	Петля П1, П2. Стержень отдельный ОС1, ОС2	54
—рс	Ведомость расхода стали на элемент	55

т.к. 1.141.1-31с вып. 9

1. Общая часть

1.1. Серия 1.141.1-31с. „Плиты перекрытий железобетонные многопустотные для строительства жилых° и общественных зданий в районах сейсмичностью 7,8 и 9 баллов" выпуск 9 разработана на основании плана типового проектирования Госгражданстроя на 1985 г. Раздел Т-Г/ÿ, п. 18.

1.2. Чертежи плит выполнены в соответствии с требованиями СНиП II-7-81, СНиП 2.03.01-84 и СНиП 2.01.02-85 и предназначены для применения при проектировании и строительстве жилых и общественных зданий со стенами из кирпича, естественного камня и крупных блоков при опирании по двум сторонам в районах сейсмичностью 7 баллов, а также для производства этих изделий предприятиями строительной промышленности.

1.3. Плиты перекрытий следует применять в условиях отсутствия воздействия агрессивной среды на железобетонные конструкции.

1.4 Предел огнестойкости плит перекрытий 1 час, требуемый по СНиП 2.01.02-85 для зданий 1 степени огнестойкости.

2. Указание по маркировке.

2.1. Каждой плите присвоено определенная марка согласно ГОСТ 23009-78 и ГОСТ 26434-85 с добавлением к ней индекса сейсмичности. Пример условного обозначения многопустотной плиты толщиной 220 мм

Разраб.	Агеева			11-88	1.141.1-31с.9-ПЗ
Пробер	Матиашвили			11-88	
					Пояснительная записка
Н. контр.	Цицишвили			11-88	Стадия: Р; Лист: 1; Листов: 5; ТбилЗНИИЭП

Инв. № подл. | Подпись и дата | Взам. инв. №

с круглыми пустотами диаметром 159мм, длиной 4060мм, шириной 1490 мм, под расчетную нагрузку 6кПа(600кгс/м²), изготовляемой из тяжелого бетона, армированной сетками из стали класса А-III для районов с сейсмичностью 7 баллов.

1ПК 41.15 - 6А III - С7.

2.2. При усилении открытых торцов плит бетонными вкладышами, эти плиты обозначаются аналогичными марками с добавлением индекса „а."

2.3. Основные размеры плит даны в номенклатуре плит данного выпуска.

3. Состав серии

3.1. Серия 1.141.1-31с „Плиты перекрытий железобетонные многопустотные для строительства гражданских и общественных зданий в районах сейсмичностью 7, 8 и 9 баллов" Разработана в следующем составе:

Выпуск 1. Предварительно напряженные плиты с круглыми пустотами, армированные стержнями из стали класса AtV, длиной 5260 мм, шириной 990, 1190, 1490 и 1790 мм для строительства в районах сейсмичностью 7 баллов. Метод натяжения электротермический. Рабочие чертежи.

Выпуск 2. Предварительно напряженные плиты с круглыми пустотами, армированные стержнями из стали класса AtV длиной 6460 мм, шириной 990, 1190, 1490 и 1790 мм для строительства в районах сейсмичностью 7 баллов. Метод натяжения электротермический. Рабочие чертежи.

Инв.№подл. | Подпись и дата | Взам.инв.№

Выпуск 3. Предварительно напряженные плиты с круглыми пустотами, армированные стержнями из стали класса Ат-V, длиной 5260 мм, шириной 990, 1190, 1490 и 1790 мм для строительства в районах сейсмичностью 8 баллов. Метод натяжения электротермический. Рабочие чертежи.

Выпуск 4. Предварительно напряженные плиты с круглыми пустотами, армированные стержнями из стали класса Ат V, длиной 6460 мм, шириной 990, 1190, 1490 и 1790 мм. для строительства в районах сейсмичностью 8 баллов. Метод натяжения электротермический. Рабочие чертежи.

Выпуск 5. Предварительно напряженные плиты с круглыми пустотами, армированные стержнями из стали класса Ат-IVс, длиной 5260 мм, шириной 990, 1190, 1490 и 1790 мм для строительства в районах сейсмичностью 7 баллов. Метод натяжения электротермический. Рабочие чертежи.

Выпуск 6. Предварительно напряженные плиты с круглыми пустотами армированные стержнями из стали класса Ат-IVс, длиной 6460 мм, шириной 990, 1190, 1490 и 1790 мм для строительства в районах сейсмичностью 7 баллов. Метод натяжения электротермический. Рабочие чертежи.

Инв. № подл. | Подпись и дата | Взам. инв. №

Выпуск 7. Предварительно напряженные плиты с круглыми пустотами, армированные стержнями из стали класса Ат-IVС, длиной 5260 мм, шириной 990, 1190, 1490 и 1790 мм, для строительства в районах сейсмичностью 8 баллов. Метод натяжения электротермический. Рабочие чертежи.

Выпуск 8. Предварительно напряженные плиты с круглыми пустотами, армированные стержнями из стали класса Ат-IVС, длиной 6460 мм, шириной 990, 1190, 1490 и 1790 мм для строительства в районах сейсмичностью 8 баллов. Метод натяжения электротермический. Рабочие чертежи.

Выпуск 9. Плиты перекрытия с круглыми пустотами, армированные сетками из стали класса А-III, длиной 4060 мм, шириной 990, 1190, 1490 и 1790 мм для строительства в районах сейсмичностью 7 баллов. Рабочие чертежи.

Выпуск 10. Плиты перекрытия с круглыми пустотами, армированные сетками из стали класса А-III, длиной 4060 мм, шириной 990, 1190, 1490 и 1790 мм для строительства в районах сейсмичностью 8 баллов. Рабочие чертежи.

Выпуск 11. Плиты перекрытий с круглыми пустотами, армированные сетками из стали класса Вр-I, длиной 4060 мм, шириной

990, 1190, 1490 и 1790 мм для строительства в районах сейсмичностью 7 баллов. Рабочие чертежи.

Выпуск 12. Плиты перекрытий с круглыми пустотами, армированные сетками из стали Вр-I, длиной 4060 мм, шириной 990, 1190, 1490 и 1790 мм для строительства в районах сейсмичностью 8 баллов. Рабочие чертежи.

Выпуск 13. Плиты перекрытий с круглыми пустотами, армированные сетками из стали классов Вр-I и А-II, длиной 3460 мм, шириной 990, 1190, 1490 и 1790 мм, для строительства в районах сейсмичностью 7 баллов. Рабочие чертежи.

Выпуск 14. Плиты перекрытий с круглыми пустотами, армированные сетками из стали классов Вр-I и А-II, длиной 3460 мм шириной 990, 1190, 1490 и 1790 мм для строительства в районах сейсмичностью 8 баллов. Рабочие чертежи.

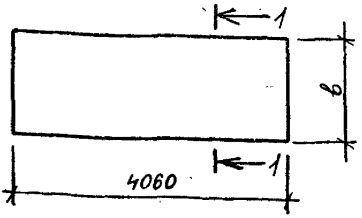

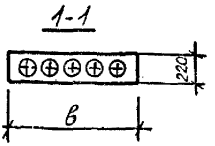

Марка	в, мм	Приведенная толщина бетона см	Расход материалов: бетона на м³	Расход стали, кг: На изделие — натуральной	На изделие — приведенной к классу A_T^{IV}	На 1 м² изделия — натуральной	На 1 м² изделия — приведенной к классу A_T^{IV}	Масса кг
1ПК41.10-3А$_{III}$-С7	990	12.3	0,49	13.224	17.64	3.36	4.48	1215
1ПК41.10-4.5А$_{III}$-С7				15.003	20.20	3.81	5.13	
1ПК41.10-6А$_{III}$-С7				17.772	24.04	4.50	6.10	
1ПК41.10-8А$_{III}$-С7				22.886	31.46	5.80	7.98	
1ПК41.12-3А$_{III}$-С7	1190	12.3	0.59	15.557	20.99	3.28	4.42	1463
1ПК41.12-4.5А$_{III}$-С7				17.337	23.56	3.66	4.96	
1ПК41.12-6А$_{III}$-С7				20.997	28.71	4.41	6.04	
1ПК41.12-8А$_{III}$-С7				24.410	33.69	5.14	7.09	
1ПК41.15-3А$_{III}$-С7	1490	13.0	0,78	18.994	25.84	3.17	4.33	1940
1ПК41.15-4.5А$_{III}$-С7				21.614	29.69	3.62	4.97	
1ПК41.15-6А$_{III}$-С7				24.885	34.28	4.16	5.74	
1ПК41.15-8А$_{III}$-С7				30.314	42.23	5.08	7.07	
1ПК41.18-3А$_{III}$-С7	1790	12.35	0,89	19.415	31.83	2.71	4.43	2218
1ПК41.18-4.5А$_{III}$-С7				27.331	36.94	3.80	5.14	
1ПК41.18-6А$_{III}$-С7				31.012	42.26	4.32	5.89	
1ПК41.18-8А$_{III}$-С7				38.557	53.15	5.37	7.40	

Разработ. Матюшевич Чайчиц М-88
Провер. Цинцевич Цинцев IV-88
Н.контр. Цинцевич Цинцев IV-88

1.131.1-31с.9-НИ

Номенклатура плит

Стадия Р | Лист 1 | Листов 2

ТбилЗНИИЭП

Инв. № подл. | Подпись и дата | Взам. инв. №

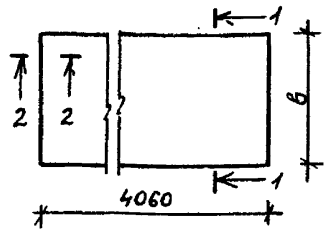



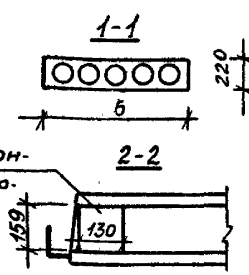

Номенклатура плит с бетонными вкладышами

Марка	в, мм	Приведенная толщина бетона, см	Расход материалов: Бетона, м³	Стали, кг: на изделие, натуральной	на изделие, привед. к кл. А-I	на 1 м² изделия, натуральной	на 1 м² изделия, привед. к кл. А-I	Масса, кг
1ПК41.10-3АIII-С7а	990	12.39	0,49	13.24	17.64	3.36	4.48	1223
1ПК41.10-4,5АIII-С7а				15.03	20.20	3.81	5,13	
1ПК41.10-6АIII-С7а				17.72	24.04	4.50	6.10	
1ПК41.10-8АIII-С7а				22.86	31.46	5.80	7.98	
1ПК41.12-3АIII-С7а	1190	12.37	0.59	15.57	20.99	3.28	4 42	1470
1ПК41.12-4,5АIII-С7а				17.37	23.56	3.66	4.96	
1ПК41.12-6АIII-С7а				20.97	28.71	4.41	6.04	
1ПК41.12-8АIII-С7а				24.40	33.69	5.14	7.09	
1ПК41.15-3АIII-С7а	1490	13.10	0.78	18.94	25.84	3.17	4.33	1955
1ПК41.15-4,5АIII-С7а				21.64	29.69	3.62	4.97	
1ПК41.15-6АIII-С7а				24.85	34.28	4.16	5.74	
1ПК41.15-8АIII-С7а				30.34	42.23	5.08	7.07	
1ПК41.18-3АIII-С7а	1790	12.39	0.89	19.45	31.83	2.71	4.43	2225
1ПК41.18-4,5АIII-С7а				27.31	36.94	3.80	5.14	
1ПК41.18-6АIII-С7а				31.02	42.26	4.32	5.89	
1ПК41.18-8АIII-С7а				38.57	53.15	5.37	7.40	

Инв. № подл. | Подпись и дата | Взам. инв. №

т.к. 1.141.1-31с вып. 9

1. Технические требования и расчетные данные.

1.1. Плиты перекрытий изготовлять в соответствии с требованиями ГОСТ 26434-85 и ГОСТ 9561-76.*

1.2. Изготовление плит перекрытий предусмотрено с открытыми торцами и с усилением открытых торцов плит (заделка пустот) бетонными вкладышами.

Торцы плит перекрытий с выходными отверстиями малого диаметра, образуемыми при формовании, укладываются на стену, несущую большую нагрузку.

Применение плит перекрытий с открытым торцом допускается в тех случаях, когда величина напряжений на уровне верхней плоскости плит не превышает 1700 кПа (17 кгс/см²)

При больших напряжениях открытые торцы усиливаются в заводских условиях заделкой бетонными вкладышами.

Заделку пустот производить непосредственно после извлечения пуасонов, до протаривания плит, обеспечив плотное примыкание вкладышей.

Бетонные вкладыши Ф 158 мм длиной 0.13 м должны быть изготовлены из бетона того же класса, что и плиты.

Разработ.	Матиашвили	[signature]	IV-88	1.141.1-31С.9-ТТ			
Проверил	Цициашвили	[signature]	IV-88				
				Технические требования	Стадия	Лист	Листов
					Р	1	13
Н. контр.	Цициашвили	[signature]	IV-88		ТбилЗНИИЭП		

Инв. № подл. | Подпись и дата | Взам. инв. №

формат А4.

Допустимые напряжения от нагрузок на опорные торцы могут быть приняты при глубине опирания 0,12 м не более 4200 кПа (42 кгс/см²) при глубине опирания 0.25 м не более 3000 кПа (30 кгс/см²).

При промежуточных значениях глубины опирания плит величины напряжений принимаются по интерполяции.

Армирование плит перекрытий с усиленными торцами принято то же, что и для плит, изготавливаемых без вкладышей.

1.3. Рабочие чертежи разработаны на 4 равномерно распределенные нагрузки (без учета собственного веса плит), приложенные к изделию и равные 3.0, 4.5, 6.0 и 8.0 кПа (соответственно 300, 450, 600 и 800 кгс/м²). Вид нагрузок, принятых при расчете плит перекрытий, приводится в таблице 1.

1.4. Плиты перекрытий относятся к 3 категории трещиностойкости, в них допускаются трещины при эксплуатации, при этом ширина раскрытия трещин должна быть не более 0.3 мм. В связи с этим плиты следует применять для перекрытий жилых и общественных зданий с центральным отоплением, нормально работающей вентиляцией и качественно выполненной гидроизоляцией в санузлах, душевых и ванных комнатах.

1.5 Плиты изготовлять из тяжелого бетона класса по прочности на сжатие В15.

Инв. № подл. | Подпись и дата | Взам. инв. №

Завод-изготовитель должен гарантировать получение 100% проектной прочности бетона через 28 суток со дня изготовления.

1.6. При производстве работ в зимнее время и в других случаях, когда по условиям возведения зданий не может быть обеспечено приращение прочности бетона, поставщик обязан поставлять плиты с прочностью бетона не ниже 100% от проектной.

Марка бетона по морозостойкости и водонепроницаемости должна назначаться в зависимости от условий эксплуатации плит в зданиях и сооружениях и должна быть не менее указанной в таблице 9. СНиП 2.03.01-84.

1.7. Плиты армируются сетками из арматуры класса А-III по ГОСТ 5781-82* с расчетным сопротивлением для предельных состояний первой группы растяжению продольных стержней R_s = 355 МПа (3600 кгс/см²).

1.8. Верхние сетки принять по ГОСТ 8478-81.

1.9. Все каркасы, имеющие продольные стержни разного диаметра, устанавливаются таким образом, чтобы большой диаметр находился в верхней зоне панели.

1.10. Плоские каркасы и сварные сетки выполнять из арматурной проволоки периодического профиля класса Вр-1 (ГОСТ 6727-80).

Изготовление каркасов и сеток производить контактной точечной электросваркой по ГОСТ 10922-75, ГОСТ 14098-85 и СН 393-78.

1.11. Подъемные петли выполнять из стали класса Ас-II (ГОСТ 5781-82*) марки 10ГТ и класса А-1 (ГОСТ 5781-82*) марок ВСт3сп2 и ВСт3пс2.
В случае монтажа плит при температуре -40°С запрещается применять сталь ВСт3пс2.

1.12. Точность линейных размеров плит следует принимать по пятому или шестому классу точности по ГОСТ 21779-82. Категория нижней потолочной бетонной поверхности плит устанавливается А2 по ГОСТ 13015.0-83*.

1.13. Глубина опирания плит должна быть не менее 0.12 м при опирании на кирпичные и каменные несущие стены и 0,09 м при опирании на вибрированные кирпичные панели и блоки.

1.14. Швы между плитами заделать бетоном класса не ниже В7.5.

2. Правила приемки.

2.1. Приемку и паспортизацию плит производить в соответствии с требованиями ГОСТ 13015.1-81, ГОСТ 13015.3-81, ГОСТ 9561-76* и ГОСТ 26434-85.

2.2. Отклонение размеров толщины защитного слоя бетона, отклонение от проектных размеров, а также внешний вид и качество поверхностей плит должно соответствовать требованиям ГОСТ 13015.3-81, ГОСТ 26434-85 и ГОСТ 9561-76*.

3. Маркировка, хранение и транспортирование.

3.1. Марки плит проставляются в спецификациях проектов, в заказах заводам-изготовителям и на готовых изделиях.
Внесение изменений в обозначение марок не допускается.

3.2. Маркировку, хранение и транспортирование плит производить в соответствии с требованиями ГОСТ 13015.2-81 и ГОСТ 9561-76*.

3.3. Подъем плит при транспортировании и монтаже осуществлять с помощью самобалансирующих траверс за 4 петли.

3.4. Место опирания плит при складировании и транспортировании принимаются на расстоянии 0,3м от торцов по всей ширине плиты.

4. Испытания.

4.1. Прочность бетона на сжатие определяется по ГОСТ 10180-78* на серии образцов, изготовленных

из бетонной смеси рабочего состава и хранившихся в условиях согласно ГОСТ 18105-86.

При испытании плит неразрушающими методами фактическую прочность бетона определяют ультразвуковым методом по ГОСТ 17624-78 или другими методами, предусмотренными стандартами на испытание бетона.

4.2. Морозостойкость бетона определяют по ГОСТ 10060-76. Водонепроницаемость бетона определяют по ГОСТ 12730.0-78 и ГОСТ 12730.5-84.

4.3. Испытание сварной арматуры проводить по ГОСТ 10922-75.

4.4. Предприятие - изготовитель должно подвергать испытаниям на прочность, жесткость и трещиностойкость по программе НИИЖБ Госстроя СССР не менее двух плит из 1000 последовательно изготовленных плит каждого типа, а также не менее двух плит при освоении производства новых видов плит, изменении их конструкции, технологии изготовления и материалов, применяемых для приготовления бетона.

4.5. Испытание и оценку прочности, жесткости и трещиностойкости плит следует производить по данным таблиц 3-7 и в соответствии с требованиями ГОСТ 8829-85.

При испытании плит с усиленными торцами использовать данные этих же таблиц.

Таблица нагрузок без учета собственной массы плиты

Таблица 1

Вид нагрузки			Величина нагрузки на плиты, кПа (кгс/м²)			
			3.0 (300)	4.5 (450)	6.0 (600)	8.0 (800)
Расчет по предельным состояниям II группы	Расчет по предельным состояниям I группы	Расчетная	3.0 (300)	4.5 (450)	6.0 (600)	8.0 (800)
		Нормативная	2.4 (240)	3.6 (360)	5.0 (500)	6.7 (670)
		Постоянная и длительная	1.8 (180)	2.4 (240)	3.8 (380)	5.5 (550)
		Кратковременная	0.6 (60)	1.2 (120)	1.2 (120)	1.2 (120)

Собственная масса плит шириной 990, 1190 и 1790 мм: расчетная - 330 кгс/м², нормативная - 300 кгс/м²

Собственная масса плит шириной 1490 мм. Расчетная - 350 кгс/м², нормативная - 320 кгс/м²

Инв. № подл. | Подпись и дата | Взам. инв. №

Схема опирания и загружения при испытании плит

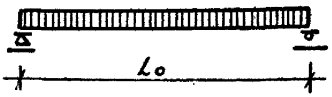

Расчетный пролет и площади загружения при испытании плит

Таблица 2

Марка плит	Расчетный пролет Lo мм	Площадь загружения м²
1ПК41.10-3АIIIт-С7	3940	3.94х0.96
1ПК41.10-4.5АIIIт-С7		
1ПК41.10-6АIIIт-С7		
1ПК41.10-8АIIIт-С7		
1ПК41.12-3АIIIт-С7		3.94х1.16
1ПК41.12-4.5АIIIт-С7		
1ПК41.12-6АIIIт-С7		
1ПК41.12-8АIIIт-С7		
1ПК41.15-3АIIIт-С7		3.94х1.46
1ПК41.15-4.5АIIIт-С7		
1ПК41.15-6АIIIт-С7		
1ПК41.15-8АIIIт-С7		
1ПК41.18-3АIIIт-С7		3.94х1.76
1ПК41.18-4.5АIIIт-С7		
1ПК41.18-6АIIIт-С7		
1ПК41.18-8АIIIт-С7		

Таблица расчетных прогибов.

Таблица 3

Марка плит	Расчетный пролет l_0, мм	Расчетный прогиб от постоянной и длительной нагрузки, см.
1ПК41.10-3АIIIв-С7	3940	0.202
1ПК41.10-4.5АIIIв-С7		0.504
1ПК41.10-6АIIIв-С7		1.259
1ПК41.10-8АIIIв-С7		1.464
1ПК41.12-3АIIIв-С7		0.204
1ПК41.12-4.5АIIIв-С7		0.525
1ПК41.12-6АIIIв-С7		1.323
1ПК41.12-8АIIIв-С7		1.671
1ПК41.15-3АIIIв-С7		0.2
1ПК41.15-4.5АIIIв-С7		0.218
1ПК41.15-6АIIIв-С7		1.187
1ПК41.15-8АIIIв-С7		1.45
1ПК41.18-3АIIIв-С7		0.201
1ПК41.18-4.5АIIIв-С7		0.523
1ПК41.18-6АIIIв-С7		1.415
1ПК41.18-8АIIIв-С7		1.666

Данные для испытаний. Проверка прочности по ГОСТ 8829-85

Таблица 4

Марка плит	Виды разрушений и величина коэффициента „С" см. ГОСТ 8829-85	Величина разрушающей нагрузки - q, кгс/м²		
	1. Текучесть стали продольной растянутой арматуры в нормальном сечении до наступления раздробления бетона сжатой зоны С = 1.25	При которой плиты признаются годными		При которой требуется повторное испытание.
	1. Разрыв продольной растянутой арматуры. 2. Раздробление бетона сжатой зоны в нормальном и наклонном сечении до наступления текучести стали С = 1.6	С учетом собственной массы плит	без учета собственной массы плит	без учета собственной массы плит (см. п. 6.2.2, п. 6.2.3. ГОСТ)
1ПК41.10-3АIII-С7	1.25	≥820.0	≥490	<490 но ≥ 441
	1.6	≥1050.0	≥720	<720 но ≥ 643
1ПК41.10-4.5АIII-С7	1.25	≥1016.0	≥686	<686 но ≥ 617
	1.6	≥1300.0	≥970	<970 но ≥ 873
1ПК41.10-6АIII-С7	1.25	≥1211.0	≥881	<881 но ≥ 793
	1.6	≥1550	≥1220	<1220 но ≥ 1098
1ПК41.10-8АIII-С7	1.25	≥1471.0	≥1141	<1141 но ≥ 1021
	1.6	≥1883.0	≥1553	<1553 но ≥ 1398
1ПК41.12-3АIII-С7	1.25	≥814.0	≥484	<484 но ≥ 431
	1.6	≥1042.0	≥712	<712 но ≥ 641
1ПК41.12-4.5АIII-С7	1.25	≥1008.0	≥678	<678 но ≥ 610
	1.6	≥1290.0	≥960	<960 но ≥ 864
1ПК41.12-6АIII-С7	1.25	≥1202	≥872	<872 но ≥ 785
	1.6	≥1539	≥1209	<1209 но ≥ 1088
1ПК41.12-8АIII-С7	1.25	≥1461	≥1131	<1131 но ≥ 1018
	1.6	≥1869	≥1537	<1539 но ≥ 1385

т.к. 1.141.1-31 с вып. 3

Инв. № подл. | Подпись и дата | Взам. инв. №

Данные для испытания. Проверка прочности по ГОСТ 8829-85

Продолжение таблицы 4

Марка плит	Виды разрушений и величина коэффициента C^n см. ГОСТ 8829-85	Величина разрушающей нагрузки - q_1, кгс/м²		
	1. Текучесть стали продольной растянутой арматуры в нормальном сечении до наступления раздробления бетона сжатой зоны $C = 1.25$	при которой плиты признаются годными		при которой требуется повторное испытание
	1. Разрыв продольной растянутой арматуры. 2. Раздробление бетона сжатой зоны в нормальном и наклонном сечении до наступления текучести стали $C = 1.6$	С учетом собственной массы плит	без учета собственной массы плит	без учета собственной массы плит (см. п. 6.2.2 и п. 6.2.3. ГОСТ).
1ПК41.15-3АIII-С7	1.25	≥834.0	≥ 484	< 484 но ≥ 436
	1.6	≥1068.0	≥ 718	< 718 но ≥ 646
1ПК41.15-4.5АIII-С7	1.25	≥1027	≥ 677	< 677 но ≥ 609
	1.6	≥1315	≥ 965	< 965 но ≥ 869
1ПК41.15-6АIII-С7	1.25	≥1220	≥ 870	< 870 но ≥ 783
	1.6	≥1561	≥1211	< 1211 но ≥ 1090
1ПК41.15-8АIII-С7	1.25	≥1476	≥1126	< 1126 но ≥ 1013
	1.6	≥1890	≥1540	< 1540 но ≥ 1386
1ПК41.18-3АIII-С7	1.25	≥ 805	≥ 475	< 475 но ≥ 428
	1.6	≥1031	≥ 701	< 701 но ≥ 631
1ПК41.18-4.5АIII-С7	1.25	≥ 997	≥ 667	< 667 но ≥ 600
	1.6	≥1276	≥ 946	< 946 но ≥ 851
1ПК41.18-6АIII-С7	1.25	≥1189	≥ 859	< 859 но ≥ 773
	1.6	≥1522	≥1192	< 1192 но ≥ 1073
1ПК41.18-8АIII-С7	1.25	≥1445	≥1115	< 1115 но ≥ 1003
	1.6	≥1849	≥1519	< 1519 но ≥ 1367

Инв. № подл. | Подпись и дата | Взам. инв. №

Т.К. 1.141.1-31 с вып.9

Данные для испытаний

Проверка жесткости по ГОСТ 8829-85

Таблица 5

Марка плит	Контрольная нагрузка за вычетом собственной массы плит	Прогиб от полной контрольной нагрузки $f_к$, мм	$\frac{f_{эл.}}{f_{пред.}}$	Прогиб f измеренный /см. п. 6.2.1 ГОСТ/ мм.	
				При котором плиты признаются годными	При котором требуется повторное испытание.
1ПК41.10-3АIIIв-С7	200	0.5	0.12	< 0.6	>0.6 но ≤ 0.65
1ПК41.10-4.5АIIIв-С7	262	0.7	0.14	< 0.84	>0.84 но ≤ 0.91
1ПК41.10-6АIIIв-С7	408	1.0	0.16	<1.2	>1.2, но ≤ 1.3
1ПК41.10-8АIIIв-С7	585	3.5	0.51	< 4.2	>4.2, но ≤ 4.55
1ПК41.12-3АIIIв-С7	196	0.5	0.12	< 0.6	>0.6, но ≤ 0.65
1ПК41.12-4.5АIIIв-С7	258	0.7	0.14	<0.84	>0.84, но ≤ 0.91
1ПК41.12-6АIIIв-С7	403	1.0	0.16	<1.2	>1.2, но ≤ 1.3
1ПК41.12-8АIIIв-С7	579	7.1	1.04	<7.80	>7,8, но ≤ 8.17
1ПК41.15-3АIIIв-С7	194	0.5	0.11	< 0.6	>0.6, но ≤ 0.65
1ПК41.15-4.5АIIIв-С7	255	0.7	0.13	<0.84	>0.84, но ≤ 0.91
1ПК41.15-6АIIIв-С7	399	1.0	0.16	<1.2	>1.2, но ≤ 1.3
1ПК41.15-8АIIIв-С7	573	5.8	0.87	<6.38	>6.38, но ≤ 6.67
1ПК41.18-3АIIIв-С7	191	0.5	0.12	<0.6	>0.6, но ≤ 0.65
1ПК41.18-4.5АIIIв-С7	252	0.7	0.14	<0.84	>0.84, но ≤ 0.91
1ПК41.18-6АIIIв-С7	395	1.0	0.16	<1.2	>1.2, но ≤ 1.3
1ПК41.18-8АIIIв-С7	569	6.6	0.98	<7.26	>7,26, но ≤ 7,59

Инв. № подл. | Подпись и дата | Взам. инв. №

Данные для испытаний.

Проверка трещиностойкости по ГОСТ 8829-85

Таблица 6

Марка плит	Контрольная нагрузка за вычетом собственной массы плит.	Контрольная ширина раскрытия трещин (пр. 3, пб ГОСТ)
1ПК41.10-3АIIIв-С7	263	0.25
1ПК41.10-4.5АIIIв-С7	388	0.25
1ПК41.10-6АIIIв-С7	533	0.25
1ПК41.10-8АIIIв-С7	710	0.25
1ПК41.12-3АIIIв-С7	259	0.25
1ПК41.12-4.5АIIIв-С7	383	0.25
1ПК41.12-6АIIIв-С7	528	0.25
1ПК41.12-8АIIIв-С7	703	0.25
1ПК41.15-3АIIIв-С7	255	0.25
1ПК41.15-4.5АIIIв-С7	378	0.25
1ПК41.15-6АIIIв-С7	522	0.25
1ПК41.15-8АIIIв-С7	697	0.25
1ПК41.18-3АIIIв-С7	252	0.25
1ПК41.18-4.5АIIIв-С7	375	0.25
1ПК41.18-6АIIIв-С7	518	0.25
1ПК41.18-8АIIIв-С7	692	0.25

Инв. № подл. | Подпись и дата | Взам. инв. №

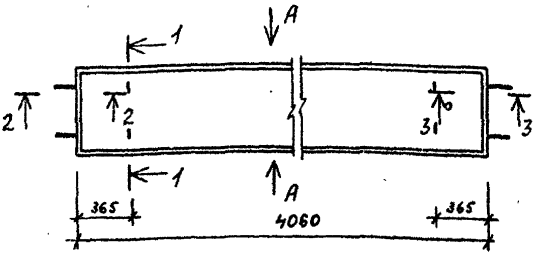

1-1 для 1ПК 41.10-...

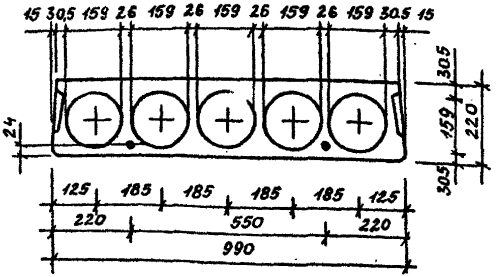

Разработ.	Матюшевич			1.141.1-31с.9-94	
Проверил	Цицюшевич				
				Плита 1ПК 41.10-...÷1ПК 41.18-... Чертеж формы.	Стадия: Р; Лист: 1; Листов: 3
Н. контр.	Цицюшевич				ТбилЗНИИЭП

Инв.№ подл. | Подпись и дата | Взам. инв.№

т.к. 1.141.1-31с вып.9

1-1 для 1ПК41.12-...

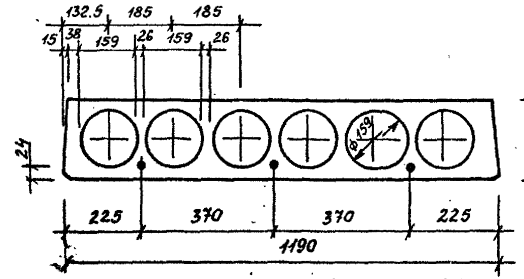

1-1 для 1ПК41.15-...

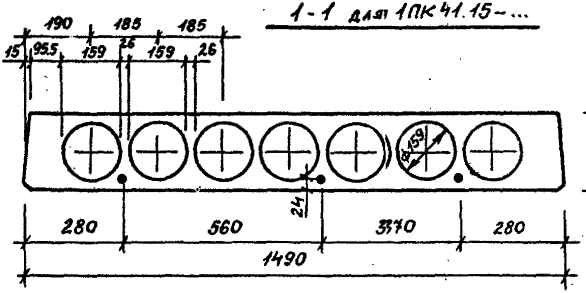

1-1 для 1ПК41.18-...

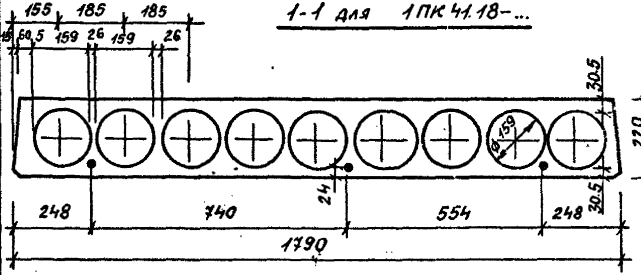

Инв.№ подл. | Подпись и дата | Взам.инв.№

ТК 1.141.1-31 с Вып. 9

3—3

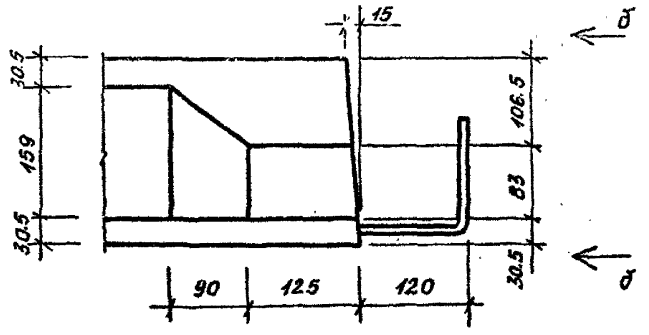

Вид А

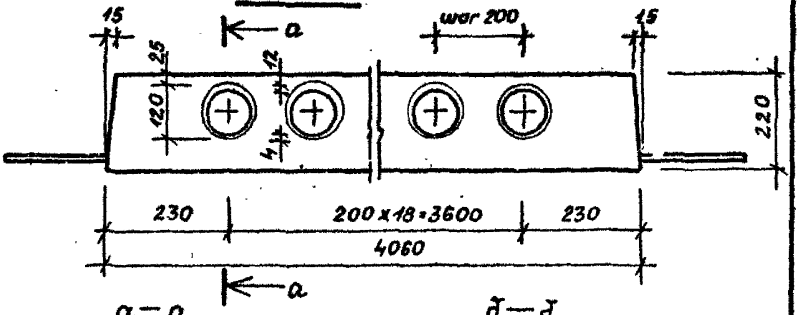

а—а

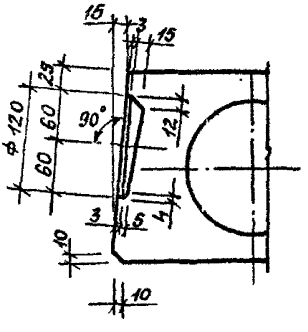

д—д

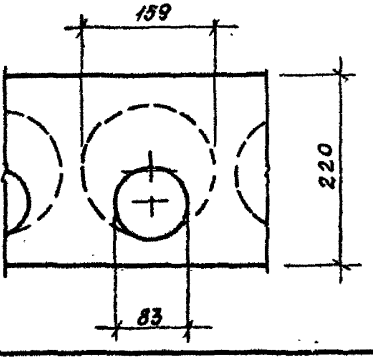

Инв. № подл.	Подпись и дата	Взам. инв. №

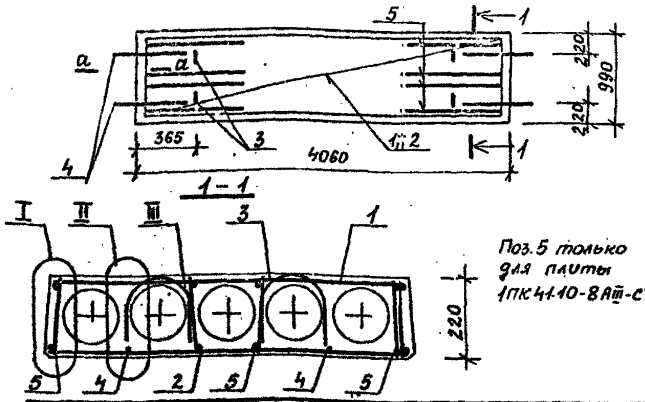

Поз. 5 только для плиты 1ПК41.10-8АIIIС7

Поз.	Наименование	Кол. на плиту 1ПК41.10 -3АIII	-4,5АIII	-6АIII	-8АIII	Обозначение документа
1	Сетка С1	1	1	1	1	1.141.1-31с.9-002
2	С2	1				-003
	С3		1			-004
	С4			1		-005
	С5				1	-006
3	Петля П1	4	4	4	4	-020
4	Стержень ОС1	4	4	4	4	-020
5	Каркас Кр1				8	-001
6	Бетон класса В15, м³	0,49	0,49	0,49	0,49	

Технические требования см. 1.141.1-31с.9 - ТТ
Ведомость расхода стали см. 1.141.1-31с.9 - РС
Номенклатура изделий см. 1.141.1-31с.9 - НИ
Чертежи формы см. 1.141.1-31с.9 - Ф4

Разработ.	Матиашвили			
Провер.	Цицишвили			
Н. контр.	Цицишвили			

1.141.1-31с.9-10

Плита 1ПК41.10-3АIIIС7, 1ПК41.10-4,5АIIIС7, 1ПК41.10-6АIIIС7, 1ПК41.10-8АIIIС7

Стадия	Лист	Листов
Р	1	4

ТбилЗНИИЭП

Инв. № подл. | Подпись и дата | Взам. инв. №

Формат А4



для 1ПК41...-3АIIIв
1ПК41...-4,5АIIIв
1ПК41...-6АIIIв

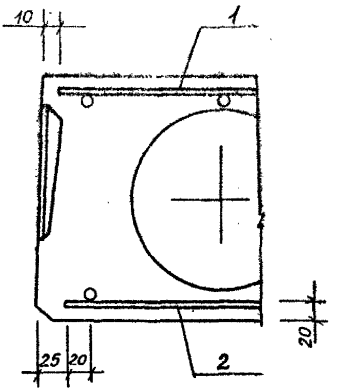



для 1ПК41...-8АIIIв

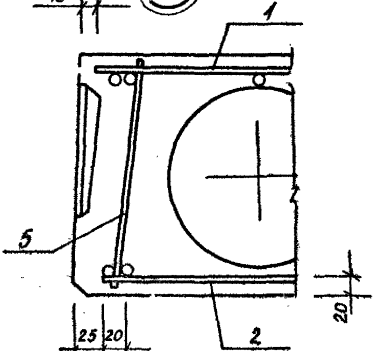

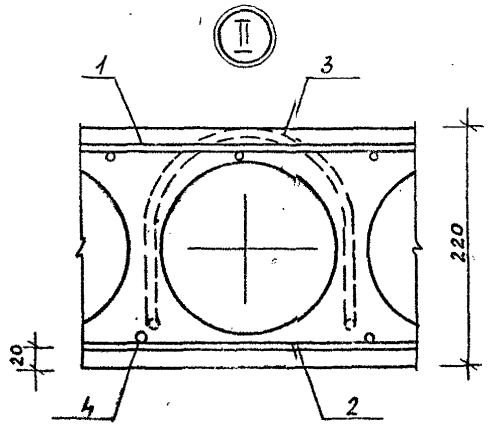

Сечение а-а

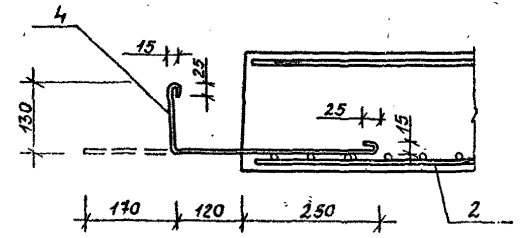

Анкерующие стержни (поз.4) привязать перед бетонированием к нижним сеткам (поз.2)

III

Деталь установки петель П1 в панелях

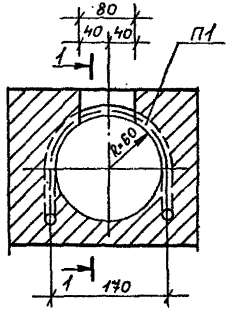

1—1

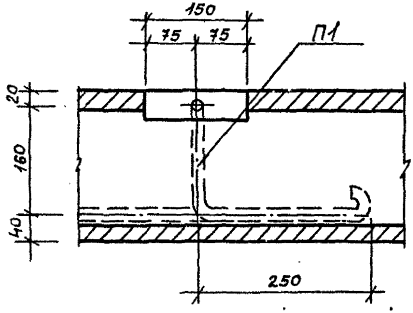

т.к. 1.141.1-31с вып.9

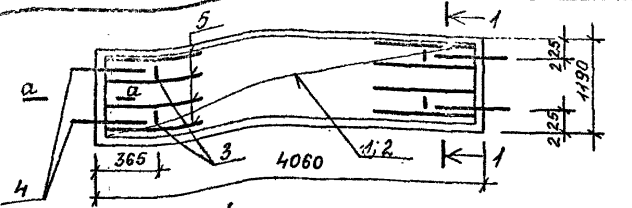

1 - 1

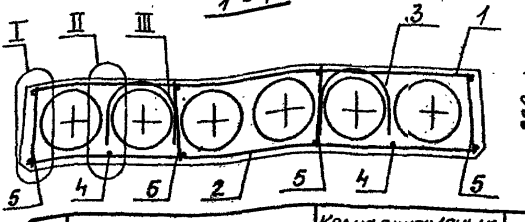

Поз. 5 только для плиты 1ПК41.12-8АIII-С7

Поз	Наименование	Кол. на плиту 1ПК41.12-3АIII	-4,5АIII	6АIII	-8АIII	Обозначение документа
1	Сетка С6	1	1	1	1	1.141.1-31с.9-002
2	С7	1				-007
	С8		1			-008
	С9			1		-009
	С10				1	-010
3	Петля П1	4	4	4	4	-020
4	Стержень ОС1	4	4	4	4	-020
5	Каркас Кр1				8	-001
6	Бетон класса В15, м³	0,59	0,59	0,59	0,59	

Технические требования см. 1.141.1-31с.9 - ТТ
Ведомость расхода стали см. 1.141.1-31с.9 - РС
Номенклатура изделий см. 1.141.1-31с.9 - НИ
Чертеж формы см. 1.141.1-31с.9 - Ф4
Узлы I-III, сечение а-а 1.141.1-31с.9 - 10

Разработ.	Матиашвили	[подпись]	II-88
Проверил	Цициашвили	[подпись]	IV-88
Н. контр.	Цициашвили	[подпись]	IV-88

1.141.1-31с.9-20

Плита

1ПК41.12-3АIII-С7, 1ПК41.12-4,5АIII-С7, 1ПК41.12-6АIII-С7, 1ПК41.12-8АIII-С7

Стадия	Лист	Листов
Р		1

ТбилЗНИИЭП

формат А4.

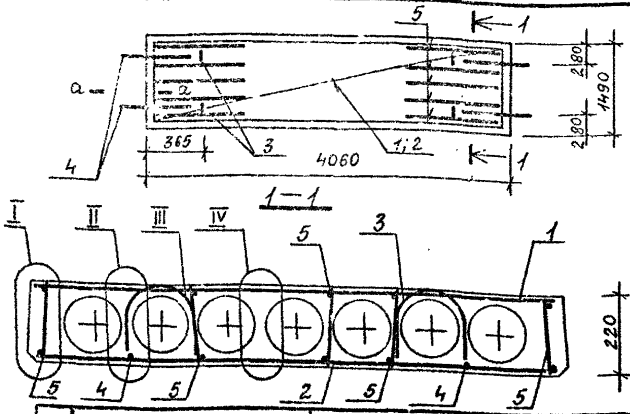

Поз.	Наименование	Кол. на плиту 1ПК41.15- 3АIIIв	4,5АIIIв	6АIIIв	8АIIIв	Обозначение документа
1	Сетка С11	1	1	1	1	1.141.1-31с.9 –011
2	С12	1				–012
	С13		1			–013
	С14			1		–014
	С15				1	–015
3	Петля П1	4	4	4	4	–020
4	Стержень ОС1	4	4	4	4	–020
5	Каркас Кр1				10	–001
6	Бетон класса В15, м³	0,78	0,78	0,78	0,78	

Технические требования см. 1.141.1-31с.9 – ТТ.
Ведомость расхода стали см. 1.141.1-31с.9 – РС
Номенклатура изделий см. 1.141.1-31с.9 – НИ
Чертеж формы см. 1.141.1-31с.9 – ФЧ
Узлы I, III см. 1.141.1-31с.9 – 10

Поз.5 только для плиты 1ПК41.15-8АIIIв-С7

Разработ.	Натишвили			
Проверил	Цицишвили			IV-88
Н.контр.	Цицишвили			IV-88

1.141.1-31с.9-30

Плита

1ПК41.15-3АIIIв-С7, 1ПК41.15-4,5АIIIв-С7, 1ПК41.15-6АIIIв-С7, 1ПК41.15-8АIIIв-С7

Стадия	Лист	Листов
Р	1	2

ТбилЗНИИЭП

Инв.№ подл. | Подпись и дата | Взам. инв.№

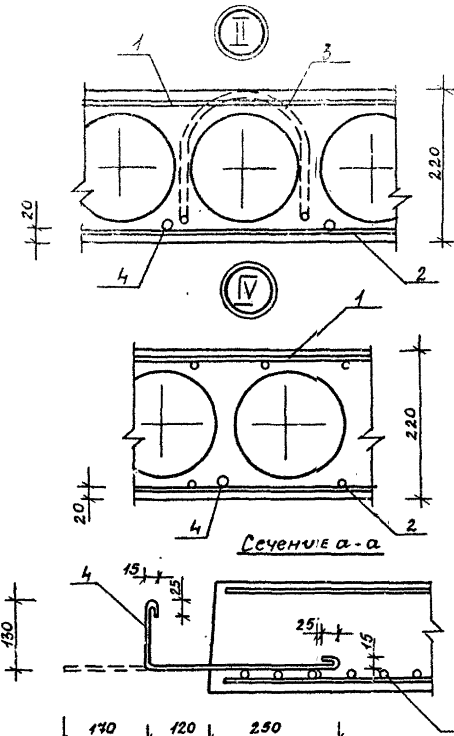

Анкерующие стержни 1 (поз.4) привязать перед бетонированием к нижним сеткам (поз.2)

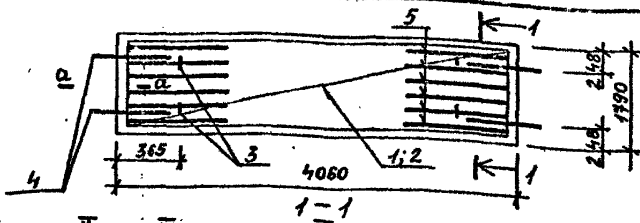

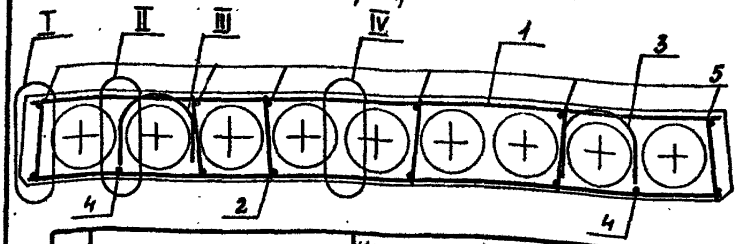

Поз.	Наименование	Кол. на плиту 1ПК41.18- -3АIII	-4,5АIII	-6АIII	-8АIII	Обозначение документа
1	Сетка С16	1	1	1	1	1.141.1-31с.9 – 002
2	С17	1				– 016
	С18		1			– 017
	С19			1		– 018
	С20				1	– 019
3	Петля П2	4	4	4	4	– 020
4	Стержень ОС2	4	4	4	4	– 020
5	Каркас Кр1				12	– 001
6	Бетон класса В15, м³	0,89	0,89	0,89	0,89	

Технические требования см. 1.141.1-31с.9 – ТТ
Ведомость расхода стали см. 1.141.1-31с.9 – РС
Номенклатура изделий см. 1.141.1-31с.9 – НИ
Чертеж формы см. 1.141.1-31с.9 – Ф4
Узлы I – IV, сечение а-а см. 1.141.1-31с.9 – 10

Поз. 5 только для плит 1ПК41.18-8АIII-С7

Разработ.	Матиашвили	[signature]	
Проверил	Цициашвили	[signature]	IV-88
Н. контр.	Цициашвили	[signature]	IV-88

1.141.1-31с.9-40

Плита
1ПК41.18-3АIII-С7, 1ПК41.18-4,5АIII-С7,
1ПК41.18-6АIII-С7, 1ПК41.18-8АIII-С7

Стадия	Лист	Листов
Р		1

ТБИЛЗНИИЭП

Т.К. 1.141.1-31с вып.9

Взам. инв. №
Подпись и дата
Инв. № подл.

формат А4

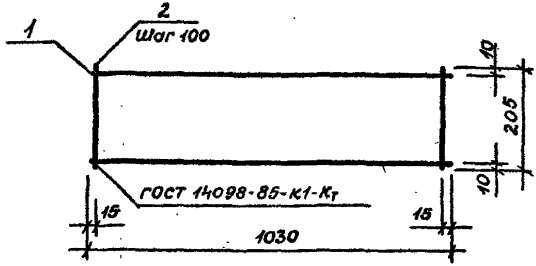

Марка каркаса	Поз.	Наименование	Кол.	Масса Ед., кг	Масса каркаса, кг
Кр1	1	Ф3 Вр I, ℓ=1030	2	0,053	0.23
	2	3 Вр I, ℓ=205	11	0,011	

Арматура класса Вр-I по ГОСТ 6727-80*

Разработ.	Мятиашвили			II-88
Провереч.	Цицишвили			IV-88
Н. контр.	Цицишвили			IV-88

1.141.1-31с.9-001

Каркас Кр1

Стадия	Лист	Листов
Р		1

ТбилЗНИИЭП

Инв.№ подл. | Подпись и дата | Взам. инв.№

Формат А4

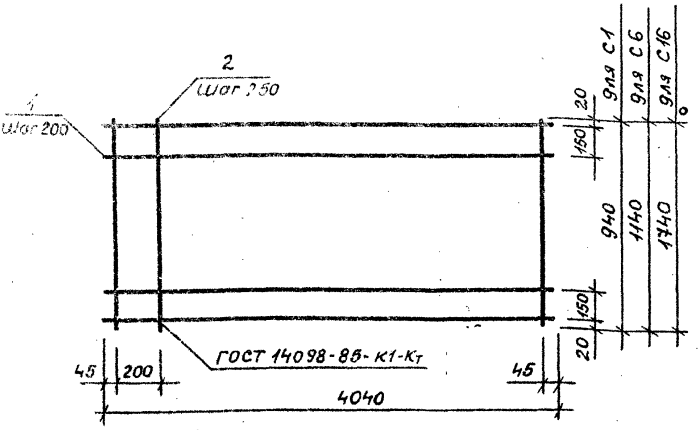

Марка сетки	Поз.	Наименование	Кол.	Масса, ед, кг	Масса сетки, кг
С1	1	Ф3ВрI, ℓ=4040	6	0.21	2.11
	2	3ВрI, ℓ=940	17	0.05	
С6	1	Ф3ВрI, ℓ=4040	7	0.21	2.49
	2	3ВрI, ℓ=1140	17	0.06	
С16	1	Ф3ВрI, ℓ=4040	10	0.21	3.63
	2	3ВрI, ℓ=1740	17	0.09	

Арматура класса Вр-I по ГОСТ 6727-80*

Разраб.	Матиашвили	[signature]	[signature]
Провер.	Цициашвили	[signature]	IV-88
Н.контр.	Цициашвили	[signature]	IV-88

1.141.1-31с.9-002

Сетка С1, С6, С16

Стадия	Лист	Листов
Р		1

ТбилЗНИИЭП

Т.К. 1.141.1-31с вып.9

Взам. инв. №

Подпись и дата

Инв. № подл.

Формат А4

т.к. 1.141.1-31 с вып.9

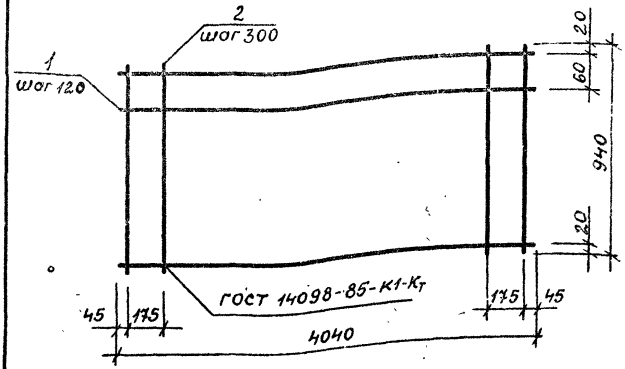

Марка сетки	Поз.	Наименование	Кол.	Масса ед., кг	Масса сетки, кг
С2	1	ФбАIII, ℓ=4040	8	0,90	7,92
	2	3Вр-I, ℓ=940	15	0,048	

Арматура класса Вр-I по ГОСТ 6727-80*, класса А-III по ГОСТ 5781-82*

Инв.№ подл. | Подпись и дата | Взам.инв.№

Разработ.	Матиашвили		1.141.1-31с.9-003
Провер.	Цицишвили		
Н.контр.	Цицишвили		
ГИП			Сетка С2
Стадия	Лист	Листов	
Р		1	ТбилЗНИИЭП

Формат А4

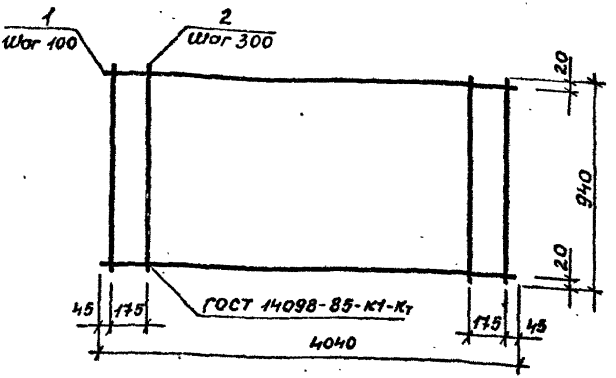

Марка сетки	Поз.	Наименование	Кол.	Масса ед., кг	Масса сетки, кг
С3	1	ф 6 AIII, ℓ = 4040	10	0,90	9,72
	2	3 Вр I, ℓ = 940	15	0,048	

Арматура класса Вр-I по ГОСТ 6727-80* класса А-III по ГОСТ 5781-82*

Разраб.	Матюшевич			
Провер.	Цикушевич			IV-88
Н. контр.	Цикушевич			IV-88

1.141.1-31 с.9 - 004

Сетка С3.

Стадия	Лист	Листов
Р		1

ТбилЗНИИЭП

Инв. № подл. | Подпись и дата | Взам. инв. №

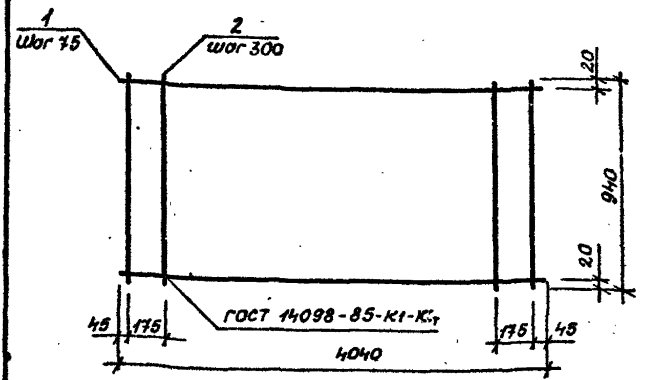

Марка сетки	Поз.	Наименование	Кол.	Масса ед., кг	Масса сетки, кг
С4	1	ФбАIII, ℓ=4040	13	0,897	12,38
	2	3ВрI, ℓ=940	15	0,048	

Арматура класса Вр-I по ГОСТ 6727-80*

Разработ.	Мальшивили			1.141.1-31с.9-005	
Провер.	Цицишвили				
Н. контр.	Цицишвили			Стадия	Лист	Листов
				Р	1	
				Сетка С4	ТбилЗНИИЭП	

Инв. № подл. | Подпись и дата | Взам. инв. №

т.к. 1.141.1-31с вып.9

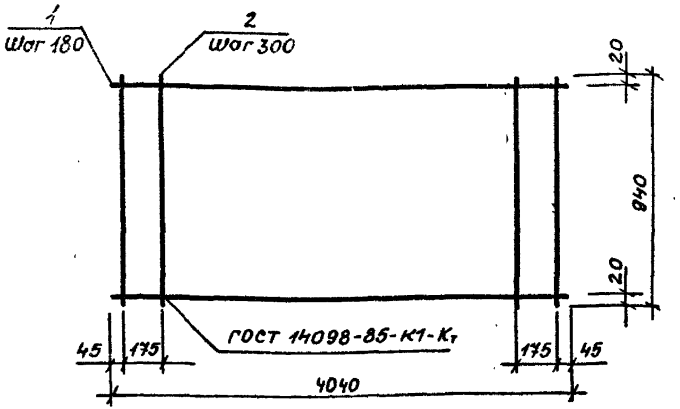

Марка сетки	Поз.	Наименование	Кол.	Масса ед., кг	Масса сетки, кг
С5	1	Ф 10 AIII, ℓ=4040	6	2.493	15.68
	2	3 Bp I, ℓ=940	15	0.048	

Арматура класса Bp-I по ГОСТ 6727-80*

Взам. инв. №

Подпись и дата

Инв. № подл.

Разраб.	Матиашвили		11-88
Провер.	Цицуашвили		11-88
Н. контр.	Цицуашвили		11-88

1.141.1-31с.9-006

Сетка С5

Стадия	Лист	Листов
Р		1

ТбилЗНИИЭП

Формат А4

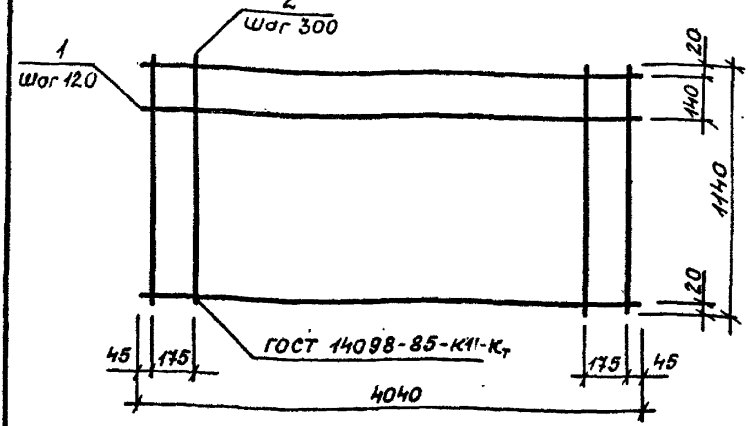

Марка сетки	Поз.	Наименование	Кол.	Масса ед., кг	Масса сетки, кг
С7	1	ф 6 AIII, ℓ = 4040	10	0,897	9,85
	2	3 Bp I, ℓ = 1140	15	0,058	

Арматура класса Bp-I по ГОСТ 6727-80* класса A-III по ГОСТ 5781-82*

Разработ.	Матиашвили			1.141.1-31 с. 9-007	
Провер.	Цицишвили		IV-88		
Н. контр.	Цицишвили		IV-88	Сетка С7	Стадия: Р; Лист: ; Листов: 1
					ТбилЗНИИЭП

Инв. № подл. | Подпись и дата | Взам. инв. №

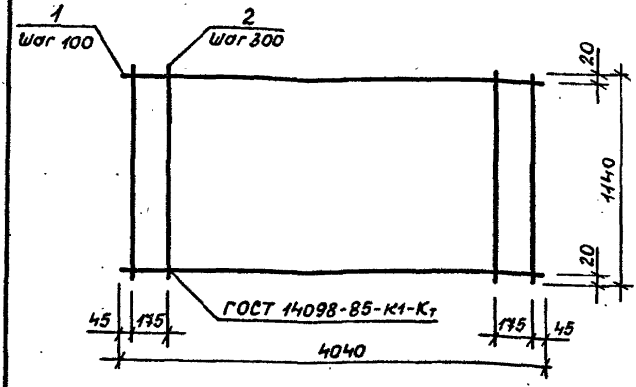

Марка сетки	Поз.	Наименование	Кол.	Масса ед., кг	Масса сетки, кг
С8	1	ФБ AIII, ℓ=4040	12	0,837	11,65
	2	3 Вр I, ℓ=1140	15	0,058	

Арматура класса Вр-I по ГОСТ 6727-80*, класса А-III по ГОСТ 5781-82*

Разработ.	Матиашвили			1.141.1-31с.9 - 008
Провер.	Цицишвили		W-11	
Н. контр.	Цицишвили		W-11	Сетка С8

Стадия	Лист	Листов
Р		1

ТбилЗНИИЭП

Инв. № подл. | Подпись и дата | Взам. инв. №

Формат А4

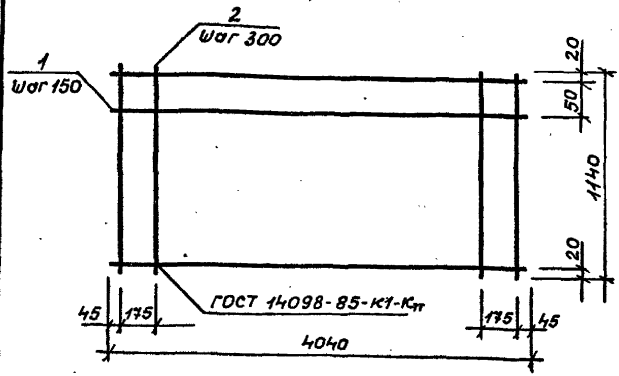

Марка сетки	Поз.	Наименование:	Кол.	Масса ед., кг	Масса сетки, кг
С9	1	ФВА III, ℓ=4040	9	1,597	15.25
	2	ЗВр I, ℓ=1140	15	0,058	

Арматура класса Вр-I по ГОСТ 6727-880* класса А-III по ГОСТ 5781-82*

Разработ.	Матиашвили	[signature]	IV-88
Проверил	Цициашвили	[signature]	IV-88
Н. контр.	Цициашвили	[signature]	IV-88

1.141.1-31с.9-009

Сетка С9

Стадия	Лист	Листов
Р		1

ТбилЗНИИЭП

Инв. № подл. | Подпись и дата | Взам. инв. №

т.к. 1.141.1-31с вып.9

формат А4

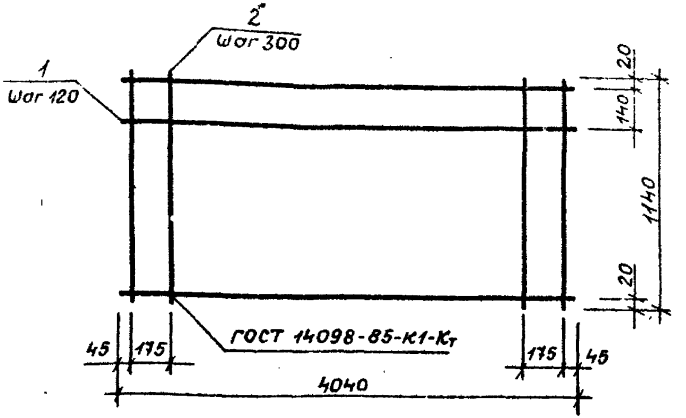

Марка сетки	Поз.	Наименование	Кол.	Масса ед., кг	Масса сетки, кг
С10	1	Ф8 AIII, ℓ=4040	10	1,596	16,84
	2	3Вр I, ℓ=1140	15	0,058	

Арматура класса Вр-I по ГОСТ 6727-80*, класса А-III по ГОСТ 5781-82*.

Разработ.	Матиашвили			9-88
Провер.	Цицуашвили			IV-88
Н. контр.	Цицуашвили			IV-88

1.141.1-31с.9-010

Сетка С10

Стадия	Лист	Листов
Р		1

тбилЗНИИЭП

Инв.№ подл. | Подпись и дата | Взам. инв.№

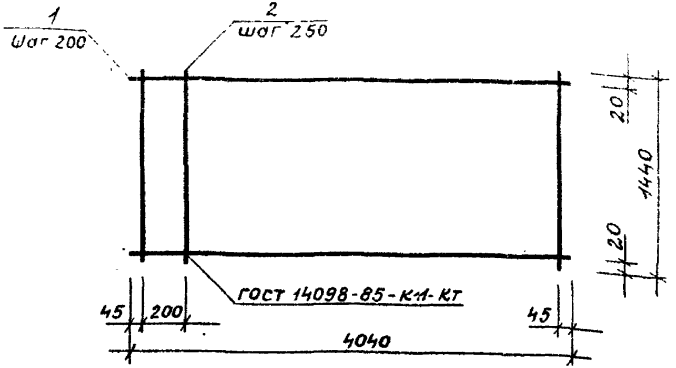

Марка сетки	Поз	Наименование	Кол.	Масса ед; кг	Масса сетки кг
С11	1	ф3 Вр-I, ℓ=4040	8	0,21	2,94
	2	3 Вр-I, ℓ=1440	17	0,074	

Арматура класса Вр-I по ГОСТ 6727-80*

Разраб.	Матиашвили		11-88	1.141.1-31с.9-011
Провер.	Цицишвили		IV-88	
Н. контр.	Цицишвили		IV-88	Сетка С11

Стадия	Лист	Листов
Р		1

ТбилЗНИИЭП

Инв. № подл. | Подпись и дата | Взам. инв. №

т.к. 1.141.1-31с вып.9

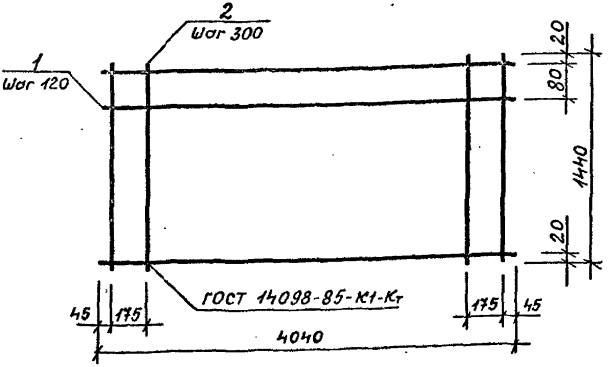

Марка сетки	Поз.	Наименование	Кол.	Масса ед., кг	Масса сетки, кг
С12	1	ф 6 А III, l = 4040	13	0,897	12,77
	2	3 Вр I, l = 1440	15	0,074	

Арматура класса Вр-I по ГОСТ 6727-80* класса А-III по ГОСТ 5781-82*

Разработ.	Матиашвили		IV-88
Проверил	Цициашвили		IV-88
Н. контр.	Цициашвили		IV-88

1.141.1-31с.9 - 012

Сетка С12

Стадия	Лист	Листов
Р		1

ТбилЗНИИЭП

Инв. № подл. | Подпись и дата | Взам. инв. №

формат А4

Т.к. 1.141.1-31 с вып.9

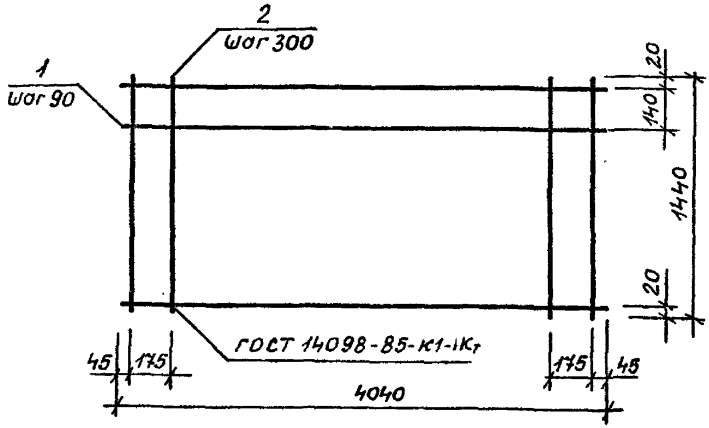

Марка сетки	Поз.	Наименование	Кол.	Масса ед., кг	Масса сетки, кг
С 13	1	ф 6 А-III, ℓ = 4040	16	0,897	15.46
	2	3 Вр-I, ℓ = 1440	15	0,074	

Арматура класса Вр-I по ГОСТ 6727-80*, класса А-III по ГОСТ 5781-82*.

Разработал	Матиашвили			II-88
Проверил	Цицишвили			II-88
Н. контр.	Цицишвили			II-88

1.141.1-31с.9-013

Сетка С 13

Стадия	Лист	Листов
Р		1

ТбилЗНИИЭП

Инв. № подл. | Подпись и дата | Взам. инв. №

Формат А4

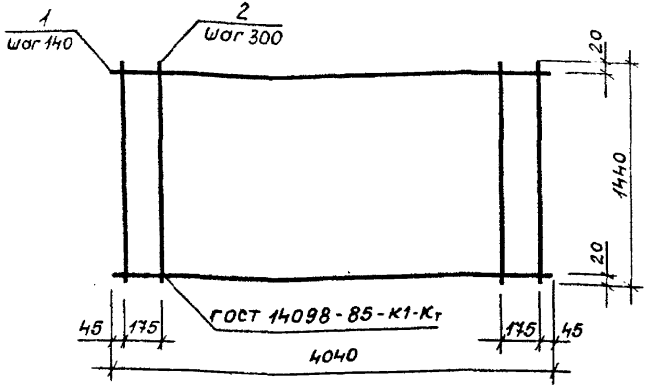

Марка сетки	поз.	Наименование	Кол.	Масса ед., кг	Масса сетки, кг
С14	1	ФВАIII, ℓ = 4040	11	1,596	18,67
	2	3 Вр-I, ℓ = 1440	15	0,074	

Арматура класса Вр-I по ГОСТ 6727-80*, класса А-III по ГОСТ 5781-82*

Разработ.	Матиашвили		11-88
Проверил	Цицуашвили		11-88
Н контр	Цицуашвили		11-88

1.141.1-31с.9-014

Сетка С14

Стадия	Лист	Листов
Р		1

ТбилЗНИИЭП

Инв. № подл. | Подпись и дата | Взам. инв. №

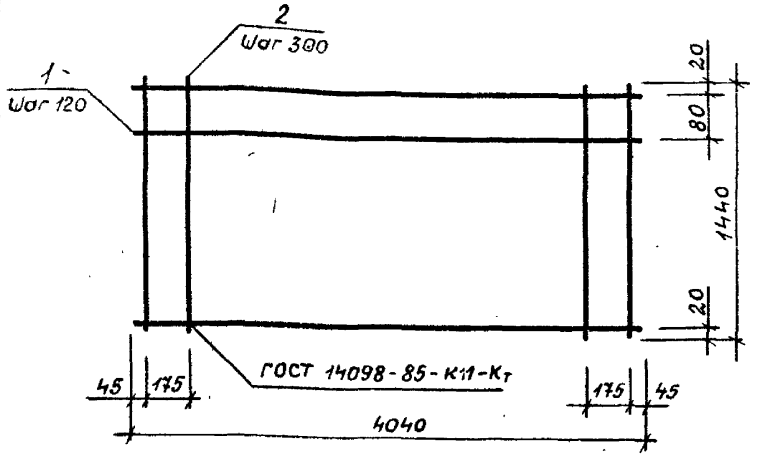

Марка сетки	Поз.	Наименование	Кол.	Масса ед., кг	Масса сетки кг
С15	1	Ф8 А III, ℓ = 41040	13	1,596	21.86
	2	3 Вр I, ℓ = 1440	15	0,074	

Арматура класса Вр-I по ГОСТ 6727-80* класса А-III по ГОСТ 5781-82*.

Разработ.	Матиашвили		11-88
Проверил	Цициашвили		11-88
Н. контр.	Цициашвили		11-88

1.141.1-31 с.9 -.015

Сетка С15

Стадия	Лист	Листов
Р		1

ТбилЗНИИЭП

Инв.№ подл. | Подпись и дата | Взам. инв.№

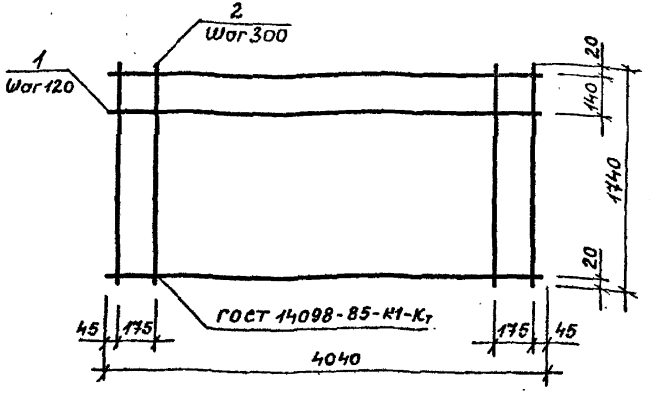

Марка сетки	Поз.	Наименование	Кол.	Масса ед., кг	Масса сетки, кг
С17	1	ФбАIII, ℓ=4040	15	0,897	14,80
	2	3ВрI, ℓ=1740	15	0,089	

Арматура класса Вр-I по ГОСТ 6727-80*, класса А-III по ГОСТ 5781-82*.

Разраб.	Матиашвили			П-88
Провер.	Цицуашвили			IV-88
Н. контр.	Цицуашвили			IV-88

1.141.1-31с.9-016

Сетка С17

Стадия	Лист	Листов
Р		1

ТбилЗНИИЭП

Инв.№ подл. | Подпись и дата | Взам.инв.№

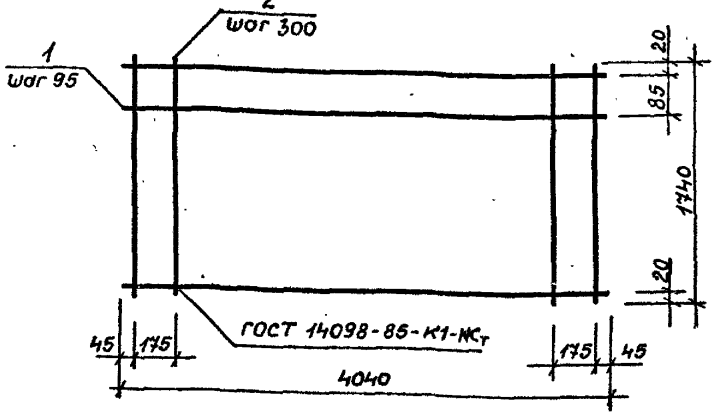

Марка сетки	Поз.	Наименование	Кол.	Масса ед., кг	Масса сетки, кг
С18	1	ф6 AIII, ℓ = 4040	19	0,897	18.38
	2	3 Вр I, ℓ = 1740	15	0,089	

Арматура класса Вр-I по ГОСТ 6727-80*, класса А-III по ГОСТ 5781-82*

Разработ.	Матуашвили		II-88	1.141.1-31с.9-017
Проверил	Цицуашвили		IV-88	
Н. контр.	Цицуашвили		IV-88	Сетка С18

Стадия	Лист	Листов
Р		1

ТбилЗНИИЭП

Инв. № подл. | Подпись и дата | Взам. инв. №

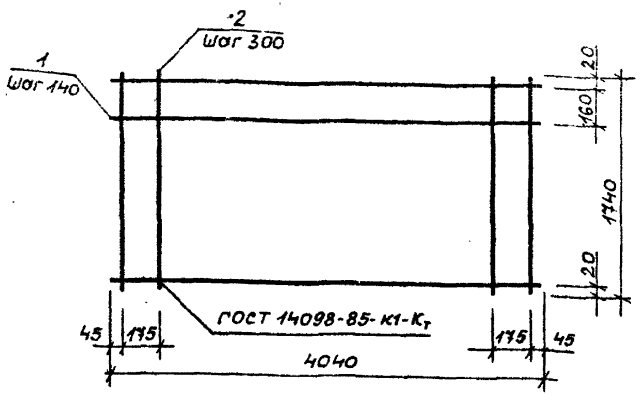

Марка сетки	Поз.	Наименование	Кол.	Масса ед., кг	Масса сетки, кг
С19	1	ФВАIII, ℓ=4040	13	1,596	22,09
	2	3Вр-I, ℓ=1740	15	0,089	

Арматура класса Вр-I по ГОСТ 6727-80*, класса А-III по ГОСТ 5781-82*.

Взам. инв. №

Подпись и дата

Инв. № подл.

Разраб.	Матиашвили		4-88
Провер.	Цицишвили		4-88
Н. контр.	Цицишвили		4-88

1.141.1-31с.9-018

Сетка С19

Стадия	Лист	Листов
Р		1

ТбилЗНИИЭП

Т.К. 1.141.1-31 с вып. 9

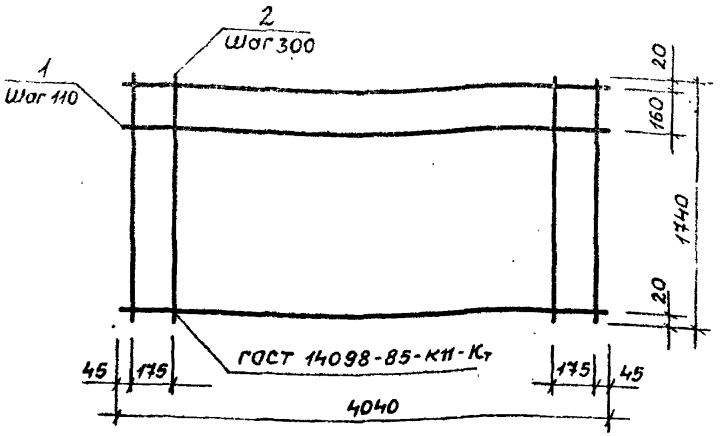

Марка сетки	Поз.	Наименование	Кол.	Масса ед., кг	Масса сетки, кг
С 20	1	Ф 8 А III, l = 14040	16	1.60	26.88
	2	3 Вр I, l = 1740	15	0.089	

Арматура класса Вр-I по ГОСТ 6727-80*, класса А-III по ГОСТ 5781-82*

Разработ.	Матиашвили	[illegible]	III-88
Проверил	Цициашвили	[illegible]	III-88
Н. контр.	Цициашвили	[illegible]	III-88

1.141.1-31 с.9 -019

Сетка С.20

Стадия	Лист	Листов
Р		1

ТбилЗНИИЭП

Инв. № подл. | Подпись и дата | Взам. инв. №

формат А4

П1, П2.

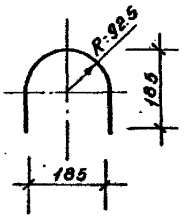

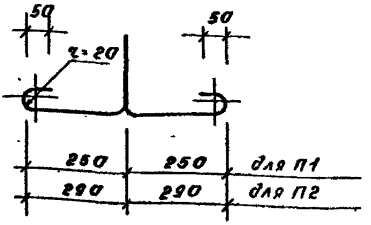

ОС1, ОС2.

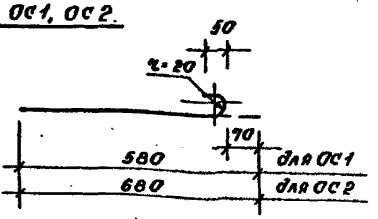

Марка	Наименование	Масса изделия кг
П1	ф 10 AI, ℓ= 1120	0.69
П2	ф 12 AI, ℓ= 1200	1.07
ОС1	ф 6 AI, ℓ= 580	0.13
ОС2	ф 8 AI, ℓ= 680	0.27

Т.к. 1.141.1-31с. Вып. 9.

Инв.№ подл. | Подпись и дата | Взам.инв.№

Разраб.	Матюшевич			N-88
Провер.	Цицишвили			N-88
Н. контр.	Цицишвили			N-88

1.141.1-31с.9-020

Петля П1; П2. Стержень отдельный ОС1, ОС2.

Стадия	Масса	Масштаб
Р	см. табл.	—
Лист	Листов 1	

ГОСТ 5781-82*
Вст3сп2; Вст3пс2.

ТбилЗНИИЭП

Формат А4.

Инв. № подл.	Подпись и дата	Взам. инв. №

т.к. 1.141.1-31.с Вып.9

Марка элемента	Изделия арматурные										Изделия закладные			Общий расход
	Арматура класса										Арматура класса			
	А-I			А-III				Вр-I			А-I			
	ГОСТ 5781-82*							ГОСТ 6727-80*			ГОСТ 5781-82*			
	ф10	ф12	Итого	ф6	ф8	ф10	Итого	ф3		Итого	Всего	ф6	ф8	Всего
1ПК41.10-3АIII-С7	2.76		2.76	7.18			7.18	2.78		2.78	12.72	0.52		0.52	13.24
1ПК41.10-4.5АIII-С7	2.76		2.76	8.97			8.97	2.78		2.78	14.51	0.52		0.52	15.03
1ПК41.10-6АIII-С7	2.76		2.76	11.66			11.66	2.78		2.78	17.20	0.52		0.52	17.72
1ПК41.10-8АIII-С7	2.76		2.76			14.96	14.96	4.62		4.62	22.34	0.52		0.52	22.86
1ПК41.12-3АIII-С7	2.76		2.76	8.97			8.97	3.32		3.32	15.05	0.52		0.52	15.57
1ПК41.12-4.5АIII-С7	2.76		2.76	10.77			10.77	3.32		3.32	16.85	0.52		0.52	17.37
1ПК41.12-6АIII-С7	2.76		2.76		14.37		14.37	3.32		3.32	20.45	0.52		0.52	20.97
1ПК41.12-8АIII-С7	2.76		2.76		15.96		15.96	5.16		5.16	23.88	0.52		0.52	24.40
1ПК41.15-3АIII-С7	2.76		2.76	11.66			11.66	4.01		4.01	18.43	0.52		0.52	18.94
1ПК41.15-4.5АIII-С7	2.76		2.76	14.35			14.35	4.81		4.81	21.12	0.52		0.52	21.64
1ПК41.15-6АIII-С7	2.76		2.76		17.56		17.56	4.01		4.01	24.33	0.52		0.52	24.85
1ПК41.15-8АIII-С7	2.76		2.76		20.75		20.75	6.31		6.31	29.82	0.52		0.52	30.34

Разработ.	Матиашвили		III-88
Проверил	Цицишвили		IV-88
Н.контр.	Цицишвили		IV-88

1.141.1-31.с.9-РС

Ведомость расхода стали на элемент, кг

Стадия	Лист	Листов
Р	1	2

ТбилЗНИИЭП

Формат А4

Инв. № подл.	Подпись и дата	Взам. инв. №

т.к. 1.141.1-31с вып 9

Марка элемента	Изделия арматурные											Изделия закладные				Общий расход
	Арматура класса										Всего	Арматура класса			Всего	
	А-I			А-III				Вр-I				А-I				
	ГОСТ 5781-82*							ГОСТ 6727-80*				ГОСТ 5781-82*				
	Ф10	Ф12	Итого	Ф6	Ф8	Ф10	Итого	Ф3		Итого		Ф6	Ф8			
1ПК41.18-3АIII-С7		4.28	4.28	13.46			13.46	4.91		4.91	18.37		1.08		1.08	19.45
1ПК41.18-4.5АIII-С7		4.28	4.28	17.04			17.04	4.91		4.91	26.23		1.08		1.08	27.31
1ПК41.18-6АIII-С7		4.28	4.28		20.75		20.75	4.91		4.91	29.94		1.08		1.08	31.02
1ПК41.18-8АIII-С7		4.28	4.28		25.54		25.54	7.67		7.67	37.49		1.08		1.08	38.57

gost.e-ecolog.ru