ТИПОВОЙ ПРОЕКТ
416-5-55.94

КОНТРОЛЬНО-ПРОПУСКНОЙ ПУНКТ НА 1-2 ПРОХОДА

АЛЬБОМ I

ПЗ Пояснительная стр. 3

АС Архитектурно-строительные решения стр. 7

АРХИВНЫЙ ЭКЗ

ИНВЕНТАР №

gost.e-ecolog.ru

ТИПОВОЙ ПРОЕКТ
4I6-5-55.94

КОНТРОЛЬНО-ПРОПУСКНОЙ ПУНКТ НА I-2 ПРОХОДА

АЛЬБОМ1

ПЕРЕЧЕНЬ АЛЬБОМОВ

Альбом I	ПЗ	Пояснительная записка
	АС	Архитектурно-строительные решения
Альбом 2	ОВ	Отопление, вентиляция
	ВК	Внутренний водопровод и канализация
	ЭС	Электроснабжение
	СС	Связь и сигнализация
Альбом 3	СО	Спецификация оборудования
Альбом 4	ВМ	Ведомости потребности в материалах
Альбом 5	С	Смета

РАЗРАБОТАНЫ:

НИИ новых технологий
Директор института В.В. Прохоренко
ГИП А.Б. Архипов

ЦНИИпромзданий
Зам. директора института С.М . Гликин
ГИП М.Е. Ланда

УТВЕРЖДЕН Главпроектом Госстроя России
Письмо от 04.02.94 № 9-3-I/I6
Введен в действие АП ЦНИИпромзданий
Приказ от 7.02.94 №7

СОДЕРЖАНИЕ АЛЬБОМА

ЛИСТ	НАИМЕНОВАНИЕ	СТР.
	ПОЯСНИТЕЛЬНАЯ ЗАПИСКА	3,4,5,6
1	ОБЩИЕ ДАННЫЕ /НАЧАЛО/	7
2,3	ОБЩИЕ ДАННЫЕ /ПРОДОЛЖЕНИЕ/	8,9
4	ОБЩИЕ ДАННЫЕ /ОКОНЧАНИЕ/	10
5	ПЛАН НА ОТМ. 0.000	11
6	РАЗРЕЗЫ 1-1 ; 2-2	12
7	ФАСАДЫ	13
8	ФРАГМЕНТ 1	14
9	ДЕТАЛИ 1-7	15

ПРОДОЛЖЕНИЕ

ЛИСТ	НАИМЕНОВАНИЕ	СТР.
10	СХЕМЫ ОКОННЫХ ЗАПОЛНЕНИЙ, ДЕТАЛЬ УТЕПЛЕНИЯ ПОЛА	16
11	ПЛАН КРОВЛИ, ПЛАН ПОЛОВ, ЭКСПЛИКАЦИЯ ПОЛОВ	17
12	СХЕМА ЭЛЕМЕНТОВ ЗАПОЛНЕНИЯ ВИТРАЖЕЙ	18
13	СХЕМА РАСПОЛОЖЕНИЯ ФУНДАМЕНТОВ	19
14	СХЕМЫ РАСПОЛОЖЕНИЯ ФУНДАМЕНТНЫХ ПЛИТ И ФУНДАМЕНТНЫХ БЛОКОВ	20
15	СХЕМА РАСКЛАДКИ БЛОКОВ ПО ОСЯМ А, Б, 1, 2	21
16	СХЕМА РАСПОЛОЖЕНИЯ ПЛИТ ПОКРЫТИЯ	22
17	СХЕМА РАСПОЛОЖЕНИЯ КАНАЛОВ И ПРИЯМКА	23
18	ПРИЯМОК ПРМ.1. СТАЛЬНОЙ ЩИТ СЩ-1.	24

416-5-55.94 - АС

ПРИВЯЗАН		ЗАВСЕК.	ЛАНДА	КОНТРОЛЬНО-ПРОПУСКНОЙ ПУНКТ НА 1-2 ПРОХОДА /ДОПОЛНИТЕЛЬНЫЙ/	СТАДИЯ: Р; ЛИСТ; ЛИСТОВ
		ГАП	ХАДЖИНА		
		АРХИТ.	КИВЕРИНА	СОДЕРЖАНИЕ АЛЬБОМА	ЦНИИПРОМЗДАНИЙ
ИНВ. №					

ПОЯСНИТЕЛЬНАЯ ЗАПИСКА

I. ОБЩАЯ ЧАСТЬ

Типовой проект контрольно-пропускного пункта на I-2 прохода разработан взамен типового проекта 4I6-5-9. на основании договора с Государственным предприятием Центром проектной продукции массового применения от I5.09.93 № 494-93.

Контрольно-пропускной пункт предназначен для осуществления охраны различных предприятий подразделениями вневедомственной охраны при органах внутренних дел.

Данный проходной пункт может применяться и как дополнительный вход при значительной протяженности территории предприятия.

Здание является универсальным, поэтому в нем можно разместить контрольно-пропускные пункты предприятий стройиндустрии, базы комплектации, управления механизации, крупных складов, предприятий мясомолочной, пищевой, перерабатывающей, плодоовощной и легкой промышленности и других предприятий различного назначения.

Здание отапливаемое.

Степень огнестойкости здания - II

Класс ответственности здания - II

2. АРХИТЕКТУРНО-СТРОИТЕЛЬНЫЕ РЕШЕНИЯ

2.I. ИСХОДНЫЕ ДАННЫЕ

Типовой проект разработан для обычных условий строительства для районов со следующими климатическими и грунтовыми условиями:

- расчетная зимняя температура наружного воздуха минус 30°С;
- скоростной напор ветра - для I географического района;
- вес снегового покрова - для III географического района;
- рельеф территории - спокойный;
- грунтовые воды отсутствуют;
- грунты непучинистые, непросадочные;
- сейсмичность участка строительства здания - не выше 6 баллов;

Помещения по пожарной безопасности относятся к категории "Д".

2.2. АРХИТЕКТУРНО-ПЛАНИРОВОЧНЫЕ РЕШЕНИЯ

Типовой проект контрольно-пропускного пункта разработан в соответствии со СНиП II 2.09.04-87 "Административные и бытовые здания".

Здание запроектировано одноэтажным с высотой этажа 3,3 м; прямоугольное размерами в плане 6,0xI2,0 м. В нем размещаются следующие помещения:

- вестибюль
- комната для хранения вещей
- комната для нарушителей режима
- бюро пропусков

2.2.I. ПРОТИВОПОЖАРНЫЕ МЕРОПРИЯТИЯ

Эвакуация людей, находящихся в здании , обеспечивается двумя выходами из здания. Это соответствует требованиям СНиП 2.09.04-87

				416-5-5594 - ПЗ		
Зав.сект.	Ланда			Пояснительная записка	Стадия	Лист	Листов
ГАП	Хаджина						
					ЦНИИпромзданий		

2.2.2. РЕШЕНИЯ ПО ОСВЕЩЕННОСТИ РАБОЧИХ МЕСТ

Освещение рабочих мест работников охраны решено естественным светом и отвечает нормируемому значению по СНиП П-4-79, часть П, глава 4 "Естественное и искусственное освещение".

2.3. КОНСТРУКТИВНЫЕ РЕШЕНИЯ

Фундаменты здания ленточные из сборных бетонных блоков толщиной 500 мм, смонтированных на фундаментных плитах шириной I,4 м.

Фундаментные плиты укладываются на песчаную подушку толщиной 300 мм. Глубина заложения фундаментов принята условно-I200 мм.

Стены здания выполняются из кирпича марки I00 на цементно-известковом растворе М-50.

Перегородки кирпичные толщиной I20 мм, из кирпича М-50 на растворе М-25.

Гидроизоляция стен на отметке 0,08 - из цементного раствора состава I:2 толщиной 20 мм, выполняется по периметру стен.

Покрытие здания запроектировано из сборных железобетонных многопустотных плит.

Перемычки над дверными и оконными проемами (в т.ч. фасадные) приняты сборные железобетонные.

2.4. КРОВЛЯ. ОТДЕЛКА

Кровля сооружения двухскатная с неорганизованным водоотводом.

Гидроизоляционный рулонный ковер кровли из четырех слоев рубероида на битумной мастике. Утеплитель кровли - керамзитовый гравий с объемным весом γ = 400 кг/м3.

Толщина слоя утеплителя 300 мм.

Подуклонка также из керамического гравия γ =400 кг/м3.

2.5. ОТДЕЛКА

НАРУЖНАЯ ОТДЕЛКА

Кладку наружных стен производить с облицовкой из светлого лицевого кирпича с расшивкой швов.

Цоколь штукатурится цементным раствором.

Над входами в здание запроектированы сборные железобетонные козырьки.

ВНУТРЕННЯЯ ОТДЕЛКА ПОМЕЩЕНИЙ

Полы в проекте приняты плиточные и из линолеума. В вестибюле, входных тамбурах и сан. узлах - плиточные, в остальных помещениях - линолеум.

Стены в вестибюле, входных тамбурах облицовываются светлым лицевым кирпичом с расшивкой швов. В сан.узлах - панель из глазурованной плитки (на высоту дверных проемов), выше панели - покраска масляной краской, в остальных помещениях - водоэмульсионная краска.

Потолки затираются раствором и окрашиваются водоэмульсионной краской.

2.6. МЕРОПРИЯТИЯ ПО СНИЖЕНИЮ СМЕТНОЙ СТОИМОСТИ СТРОИТЕЛЬСТВА, ЭКОНОМИИ СТРОИТЕЛЬНЫХ МАТЕРИАЛОВ, ИСПОЛЬЗОВАНИЮ НАУЧНО-ТЕХНИЧЕСКИХ ДОСТИЖЕНИЙ

В отличие от ранее разработанного типового проекта, в разрабатываемом проекте отсутствуют монолитные железобетонные козырьки и участки покрытия, применены современные материалы, предусмотрены современные методы технологии и организации строительства.

3. ОСНОВНЫЕ ПОЛОЖЕНИЯ ПО ПРОИЗВОДСТВУ СТРОИТЕЛЬНО-МОНТАЖНЫХ РАБОТ

3.1. ОБЩАЯ ЧАСТЬ

ПОС является обязательным документом для заказчика, подрядной организации и банка. ППР на возведение здания разрабатывает строительная организация.

Не допускаются отступления от решений ПОС и ППР без согласования с организациями, разработавшими и утвердившими их.

До начала работ по возведению здания всем мастерам, прорабам и бригадирам необходимо изучить "Проект производства работ."

До начала основного периода строительно-монтажных работ по возведению здания должны быть выполнены работы подготовительного периода, состав которых предусмотрен главой СНиП III-I-76 "Организационно-техническая подготовка к строительству. Основные положения".

Одной из основных работ подготовительного периода является геодезическая разбивка здания, осуществляемая по проекту производства геодезических работ, который входит в состав ППР.

Проект производства геодезических работ должен разрабатываться в соответствии со СНиП III-2-75.

После геодезической разбивки осей в натуре оси здания закрепляются реперами. Разбивка осуществляется при помощи теодолита с использованием инвентарной металлической обноски.

По окончании разбивки здания составляется акт приемки с приложением исполнительной схемы.

3.2. УКАЗАНИЯ ПО ТЕХНИКЕ БЕЗОПАСНОСТИ ПРИ ОРГАНИЗАЦИИ РАБОТ НА СТРОИТЕЛЬНОЙ ПЛОЩАДКЕ

При производстве работ следует соблюдать правила по технике безопасности СНиП III-4-80 "Техника безопасности в строительстве". Правила устройства и безопасной эксплуатации грузоподъемных кранов" и системы стандартов безопасности труда (ССБТ).

К выполнению работ допускаются лица не моложе 18 лет, имеющие профессиональные навыки, прошедшие обучение в соответствии с ГОСТ 12.0.004-79 "Организация обучения работающих безопасности труда" и получившие соответствующие удостоверения.

Все работающие должны быть обеспечены индивидуальными средствами защиты. Запрещается находиться на стройплощадке без касок (ГОСТ 12.4.087-84).

Пожарная безопасность на стройплощадке должна обеспечиваться в соответствии с ГОСТ 12.1.004-85 "Пожарная безопасность", электробезопасность - в соответствии с ГОСТ 12.1.013-78 "Электробезопасность". Средства подмашивания и другие приспособления, обеспечивающие безопасность производства работ должны соответствовать требованиям ГОСТ 12.2.012-75, ГОСТ 24259-80, ГОСТ 24258-80.

Погрузо-разгрузочные работы должны производиться, как правило, механизированным способом согласно требованиям ГОСТ 12.3.009-76. В темное время суток стройплощадка и рабочие места должны быть освещены в соответствии с СН-81-80.

ТЕХНИКО-ЭКОНОМИЧЕСКИЕ ДАННЫЕ И ПОКАЗАТЕЛИ

Площадь застройки	89,18 м2	Потребность железобетона	
Общая площадь	65,37 м2	в том числе	
Кубатура здания	300,6 м3	Монолитный	
Сметная стоимость	14,27 тыс.руб. (в ценах 1984г.)	Сборный	
в том числе		Потребность кирпича	
Строительно-монтажных работ	14,09 тыс.руб.	Потребность стекла	
Оборудования	0,28 тыс.руб.	Потребность рулонных кровельных и гидроизо-	
Стоимость 1 м3 здания (СМР)	46,87 руб.	ляционных материалов	
Стоимость 1 м2 общей площади	215,54 руб.	Расход тепла (расчетный)	
Общая численность работающих	3 чел-ка	в том числе	
в том числе в одну смену	1 чел-к	На отопление	
Количество смен	3	На горячее водоснабжение	
Нормативная трудоемкость	1182 чел.ч.		
Трудозатраты построечные	733 чел.ч.		

ВЕДОМОСТЬ ОСНОВНЫХ КОМПЛЕКТОВ РАБОЧИХ ЧЕРТЕЖЕЙ

ОБОЗНАЧЕНИЕ	НАИМЕНОВАНИЕ	ПРИМЕЧАНИЯ
ПЗ	ОБЩАЯ ПОЯСНИТЕЛЬНАЯ ЗАПИСКА	АЛЬБОМ 1
АС	АРХИТЕКТУРНЫЕ РЕШЕНИЯ	АЛЬБОМ 1
ОВ	ОТОПЛЕНИЕ И ВЕНТИЛЯЦИЯ	АЛЬБОМ 2
ВК	ВНУТРЕННИЕ ВОДОПРОВОД И	
	КАНАЛИЗАЦИЯ	АЛЬБОМ 2
ЭО	ЭЛЕКТРИЧЕСКОЕ ОСВЕЩЕНИЕ	АЛЬБОМ 2
СС	СВЯЗЬ И СИГНАЛИЗАЦИЯ	АЛЬБОМ 2

ВЕДОМОСТЬ СПЕЦИФИКАЦИЙ

ЛИСТ	НАИМЕНОВАНИЕ	ПРИМЕЧАН.
6	СПЕЦИФИКАЦИЯ ПЕРЕМЫЧЕК	
7	СПЕЦИФИКАЦИЯ ЭЛЕМЕНТОВ ЗАПОЛНЕНИЯ ДВЕРНЫХ ПРОЕМОВ	
9	СПЕЦИФИКАЦИЯ ИЗДЕЛИЙ	
10	СПЕЦИФИКАЦИЯ ЗАПОЛНЕНИЯ ОКОННЫХ ПРОЕМОВ	
10	СПЕЦИФИКАЦИЯ МЕТАЛЛА	
12	СПЕЦИФИКАЦИЯ ЭЛЕМЕНТОВ ВИТРАЖЕЙ	
13	СПЕЦИФИКАЦИЯ К СХЕМЕ РАСПОЛОЖЕНИЯ ФУНДАМЕНТОВ	
16	СПЕЦИФИКАЦИЯ К СХЕМЕ РАСПОЛОЖЕНИЯ ПЛИТ ПОКРЫТИЯ	
17,18	СПЕЦИФИКАЦИЯ К СХЕМЕ РАСПОЛОЖЕНИЯ КАНАЛОВ И	
	ПРИЯМКА	

ОСНОВНЫЕ СТРОИТЕЛЬНЫЕ ПОКАЗАТЕЛИ

№ П.П.	НАИМЕНОВАНИЕ	ЕД. ИЗМ.	КОЛ-ВО
1	ПЛОЩАДЬ ЗАСТРОЙКИ	$м^2$	89,18
2	ОБЩАЯ ПЛОЩАДЬ	$м^2$	65,37
3	СТРОИТЕЛЬНЫЙ ОБЪЕМ	$м^3$	300,6

РАБОЧИЙ ПРОЕКТ РАЗРАБОТАН В СООТВЕТСТВИИ С ДЕЙСТВУЮЩИМИ НОРМАМИ И ПРАВИЛАМИ И ПРЕДУСМАТРИВАЕТ МЕРОПРИЯТИЯ, ОБЕСПЕЧИВАЮЩИЕ ВЗРЫВНУЮ, ВЗРЫВОПОЖАРНУЮ И ПОЖАРНУЮ БЕЗОПАСНОСТЬ ПРИ ЭКСПЛУАТАЦИИ ЗДАНИЯ.

ГЛАВНЫЙ ИНЖЕНЕР ПРОЕКТА /ЛАНДА/

ПРИВЯЗАН

ЛИСТОВ

ИНВ.№

416-5-55.94-АС

ЗАВ.СЕКТ.	ЛАНДА	
ГАП	ХАДЖИНА	
АРХИТЕК.	КИВЕРИНА	

КОНТРОЛЬНО-ПРОПУСКНОЙ ПУНКТ НА 1-2 ПРОХОДА

СТАДИЯ	ЛИСТ	ЛИСТОВ
Р	1	18

ОБЩИЕ ДАННЫЕ /НАЧАЛО/

ЦНИИПРОМЗДАНИЙ

ВЕДОМОСТЬ РАБОЧИХ ЧЕРТЕЖЕЙ ОСНОВНОГО КОМПЛЕКТА

ЛИСТ	НАИМЕНОВАНИЕ	ПРИМЕЧАН.
1	Общие данные /начало/	
2	Общие данные /продолжение/	
3	Общие данные /продолжение/	
4	Общие данные /окончание/	
5	План на отм. 0.000	
6	Разрезы 1-1, 2-2	
7	Фасады	
8	Фрагмент 1	
9	Детали 1-7	
10	Схемы оконных заполнений, деталь утепления пола	
11	План кровли, план полов, экспликация полов	
12	Схема элементов заполнения витражей	
13	Схема расположения фундаментов	
14	Схемы расположения фундаментных плит и	
	фундаментных блоков	
15	Схема раскладки блоков по осям А, Б, 1, 2	
16	Схема расположения плит покрытия	
17	Схема расположения каналов и приямка	
18	Приямок Прм 1. стальной щит СЩ.1.	

ВЕДОМОСТЬ ОТДЕЛКИ ПОМЕЩЕНИЙ

НАИМЕНОВАНИЕ	ВИД ОТДЕЛКИ ЭЛЕМЕНТОВ ИНТЕРЬЕРОВ				ПРИМЕЧАНИЯ
	ПОТОЛОК	ПЛОЩАДЬ	СТЕНЫ ИЛИ ПЕРЕГОРОДКИ	ПЛОЩАДЬ	
ВЕСТИБЮЛЬ, БЮРО ПРОПУСКОВ, ПОМЕЩЕНИЕ ДЛЯ ТУРНИКЕТОВ, КОМНАТА ДЛЯ НАРУШИТЕЛЕЙ РЕЖИМА, ПОМЕЩЕНИЕ ДЛЯ ХРАНЕНИЯ ВЕЩЕЙ, ТАМБУРЫ	ЗАТИРКА, КЛЕЕВАЯ КРАСКА	76,3	ШТУКАТУРКА, КЛЕЕВАЯ КРАСКА	162,0	
САНУЗЕЛ	ЗАТИРКА, КЛЕЕВАЯ КРАСКА	4,07	ШТУКАТУРКА, ГЛАЗУРОВАННАЯ ПЛИТКА, ВЫШЕ КЛЕЕВАЯ КРАСКА	17,67 10,56	h = 2,0м h = 1,0м

ПРИВЯЗАН

ИНВ. №

416-5-55.94-АС

ЗАВ. СЕК.	ЛАНДА	
ГАП	ХАДЖИНА	
АРХИТ.	КИВЕРИНА	

КОНТРОЛЬНО-ПРОПУСКНОЙ ПУНКТ НА 1-2 ПРОХОДА

СТАДИЯ	ЛИСТ	ЛИСТОВ
Р	2	

ОБЩИЕ ДАННЫЕ /ПРОДОЛЖЕНИЕ/

ЦНИИПРОМЗДАНИЙ

ВЕДОМОСТЬ ССЫЛОЧНЫХ И ПРИЛАГАЕМЫХ ДОКУМЕНТОВ

ОБОЗНАЧЕНИЕ	НАИМЕНОВАНИЕ	ПРИМЕЧАНИЯ
	ССЫЛОЧНЫЕ	
ГОСТ 530-80	КИРПИЧ И КАМНИ КЕРАМИЧЕСКИЕ	
ГОСТ 13580-85	ПЛИТЫ ЖЕЛЕЗОБЕТОННЫЕ ЛЕНТОЧНЫХ ФУНДАМЕНТОВ	
ГОСТ 13579-78*	БЛОКИ БЕТОННЫЕ ДЛЯ СТЕН ПОДВАЛОВ	
1.141.1 в.63	ПАНЕЛИ ПЕРЕКРЫТИЙ ЖЕЛЕЗОБЕТОННЫЕ МНОГОПУСТОТНЫЕ	
1.090.1-1 в.5-1	ПЛИТЫ ДЛЯ ОБЩЕСТВЕННЫХ, ПРОИЗВОДСТВЕННЫХ И ВСПОМОГАТЕЛЬНЫХ ЗДАНИЙ.	
ГОСТ 8509-86*	УГОЛКИ СТАЛЬНЫЕ ГОРЯЧЕКАТАННЫЕ РАВНОПОЛОННЫЕ	
1.400-15 в.1	УНИФИЦИРОВАННЫЕ ЗАКЛАДНЫЕ ИЗДЕЛИЯ ЖЕЛЕЗОБЕТОННЫХ КОНСТРУКЦИЙ ДЛЯ КРЕПЛЕНИЯ ТЕХНОЛОГИЧЕСКИХ КОММУНИКАЦИИ И УСТРОЙСТВ	
ГОСТ 14918-80*	СТАЛЬ ТОНКОЛИСТОВАЯ ОЦИНКОВАННАЯ С НЕПРЕРЫВНЫХ ЛИНИЙ	
2.430-20 в.1-4	УЗЛЫ СТЕН ИЗ КИРПИЧА ОДНОЭТАЖНЫХ ПРОМЫШЛЕННЫХ ЗДАНИЙ	
1.038.1-1 в.1	ПЕРЕМЫЧКИ ЖЕЛЕЗОБЕТОННЫЕ ДЛЯ ЗДАНИЙ С КИРПИЧНЫМИ СТЕНАМИ	
1.238-1 в.2	ЖЕЛЕЗОБЕТОННЫЕ КОЗЫРЬКИ ВХОДОВ И ПАРАПЕТНЫЕ ПЛИТЫ ОБЩЕСТВЕННЫХ ЗДАНИЙ	
1.494-24 в.1	СТАКАНЫ ДЛЯ КРЕПЛЕНИЯ КРЫШНЫХ ВЕНТИЛЯТОРОВ, ДЕФЛЕКТОРОВ И ЗОНТОВ	
ГОСТ 24045-86	ПРОФИЛИ СТАЛЬНЫЕ ЛИСТОВЫЕ ГНУТЫЕ С ТРАПЕЦЕВИДНЫМИ ГОФРАМИ ДЛЯ СТРОИТЕЛЬСТВА	

ОБОЗНАЧЕНИЕ	НАИМЕНОВАНИЕ	ПРИМЕЧАНИЯ
	ССЫЛОЧНЫЕ	
ГОСТ 6629-88	ДВЕРИ ДЕРЕВЯННЫЕ ВНУТРЕННИЕ ДЛЯ ЖИЛЫХ И ОБЩЕСТВЕННЫХ ЗДАНИЙ	
ГОСТ 11214-86	ОКНА И БАЛКОННЫЕ ДВЕРИ ДЕРЕВЯННЫЕ С ДВОЙНЫМ ОСТЕКЛЕНИЕМ ДЛЯ ЖИЛЫХ И ОБЩЕСТВЕННЫХ ЗДАНИЙ	
ГОСТ 8484-82	ПЛИТЫ ПОДОКОННЫЕ ЖЕЛЕЗОБЕТОННЫЕ ДЛЯ ПРОИЗВОДСТВЕННЫХ ЗДАНИЙ	
ГОСТ 25116-82	ВИТРИНЫ И ВИТРАЖИ ИЗ АЛЮМИНИЕВЫХ СПЛАВОВ	
ГОСТ 24584-81	ДВЕРИ ИЗ АЛЮМИНИЕВЫХ СПЛАВОВ ДЛЯ ОБЩЕСТВЕННЫХ ЗДАНИЙ	
	ПРИЛАГАЕМЫЕ	
АС-СО	СПЕЦИФИКАЦИЯ ОБОРУДОВАНИЯ	АЛЬБОМ
АС-ВМ	ВЕДОМОСТИ МАТЕРИАЛОВ	АЛЬБОМ

ПРИВЯЗАН

ИНВ.№

416-5-55.94-АС

ЗАВ.СЕКТ.	ЛАНДА	
ГАП	ХАДЖИНА	
АРХИТЕК.	КИВЕРИНА	

КОНТРОЛЬНО-ПРОПУСКНОЙ ПУНКТ НА 1-2 ПРОХОДА

СТАДИЯ	ЛИСТ	ЛИСТОВ
Р	3	

ОБЩИЕ ДАННЫЕ /ПРОДОЛЖЕНИЕ/

ЦНИИПРОМЗДАНИЙ

ОБЩИЕ УКАЗАНИЯ

1. Класс ответственности здания - II.
2. Помещения по пожарной опасности относятся к категории „Д".
3. Проект выполнен для расчетной зимней температуры -30°.
4. Степень огнестойкости здания - II.
5. Здание отапливаемое.
6. За условную отметку 0.000 принята отметка чистого пола 1этажа, соответствующая абсолютной отметке ____
7. Наружные стены и перегородки выполнять из керамического полнотелого кирпича М100/ГОСТ 530-80/ на цементно-песчаном растворе М-50. Морозостойкость кирпича /на глубину 120мм/ МРЗ-15, для цокольной части – МРЗ-36.
   При кладке дверных и оконных проемов в откосы заложить антисептированные деревянные пробки размером 120×120×65 по 3штуки с каждой стороны.
8. Горизонтальную гидроизоляцию стен выполнять из цементно-песчаного раствора состава 1:2 толщиной 25мм на отметках -0.200, -0.030.
9. Водоизоляционный ковер кровли состоит из 4слоев рубероида РКМ-350Б на антисептированной битумной мастике МБК-Г-55.
10. Отмостка вокруг здания -асфальтовая толщиной 25мм. шириной 500мм по щебеночной подготовке толщиной от 100 до 150мм.
11. При производстве работ в зимнее время кирпичную кладку стен вести на растворе не ниже М50 с химическими добавками /поташ, нитрит натрия/ твердеющими на морозе без обогрева.
12. Наружные стены выкладывать с тщательным подбором кирпича и с расшивкой швов.
13. Уровень пола в санузле должен быть ниже на 20мм основного уровня пола
14. Работы по устройству полов, кровли, гидроизоляции, теплоизоляции, пароизоляции выполнять в соответствии со СНИП 3.04.01-87 „Изоляционные и отделочные покрытия."
15. Столярные изделия окрасить пентафталевой эмалью за 2раза.

ПРИВЯЗАН	
ИНВ. №	

416-5-55.94 - АС

ЗАВСЕКТ.	ЛАНДА			
ГАП	ХАДЖИНА			
АРХИТЕКТ.	НИВЕРИНА			
КОНТРОЛЬНО-ПРОПУСКНОЙ ПУНКТ НА 1-2 ПРОХОДА		СТАДИЯ	ЛИСТ	ЛИСТОВ
		Р	4	
ОБЩИЕ ДАННЫЕ /ОКОНЧАНИЕ/		ЦНИИПРОМЗДАНИЙ		

ПЛАН НА ОТМ. 0.000

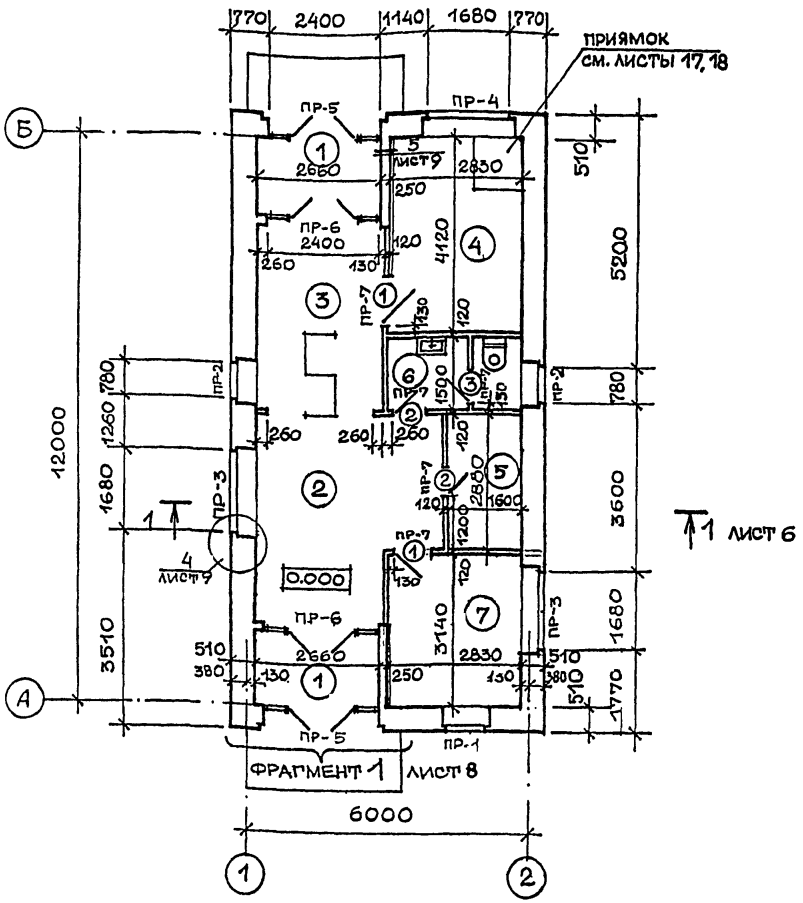

1 ЛИСТ 6

ЭКСПЛИКАЦИЯ ПОМЕЩЕНИЙ

НОМЕР ПО ПЛАНУ	НАИМЕНОВАНИЕ	ПЛОЩАДЬ $М^2$	КАТЕГОРИЯ ПРОИЗВОДСТВА ПО ВЗРЫВНОЙ, ВЗРЫВО-ПОЖАР. И ПОЖАРНОЙ ОПАСНОСТИ
1	ТАМБУРЫ (4,18×2)	8,36	
2	ВЕСТИБЮЛЬ	15,20	
3	ПОМЕЩЕНИЕ ДЛЯ ТУРНИКЕТОВ	11,30	
4	КОМНАТА ДЛЯ НАРУШИТЕЛЕЙ РЕЖИМА	11,66	
5	ПОМЕЩЕНИЕ ДЛЯ ХРАНЕНИЯ ВЕЩЕЙ	5,80	
6	САН. УЗЕЛ	4,07	
7	БЮРО ПРОПУСКОВ	8,90	

ВЕДОМОСТЬ И СПЕЦИФИКАЦИЮ ПЕРЕМЫЧЕК СМ. ЛИСТ 6

СПЕЦИФИКАЦИЮ ЭЛЕМЕНТОВ ЗАПОЛНЕНИЯ ДВЕРНЫХ ПРОЕМОВ СМ. ЛИСТ 7

ВЕДОМОСТЬ ПРОЕМОВ ДВЕРЕЙ

МАРКА ПОЗ.	РАЗМЕР ПРОЕМА В КЛАДКЕ
1	1010 × 2070
2	810 × 2070
3	710 × 2070

ПРИВЯЗАН	ЗАВ. СЕК.	ЛАНДА	
	ГАП	ХАДЖИНА	
	АРХИТ.	КИВЕРИНА	
ИНВ. №			

416-5-55.94 - АС

КОНТРОЛЬНО-ПРОПУСКНОЙ ПУНКТ НА 1-2 ПРОХОДА

СТАДИЯ	ЛИСТ	ЛИСТОВ
Р	5	

ПЛАН НА ОТМ. 0.000

ЦНИИПРОМЗДАНИЙ

РАЗРЕЗ 1-1

РАЗРЕЗ 2-2

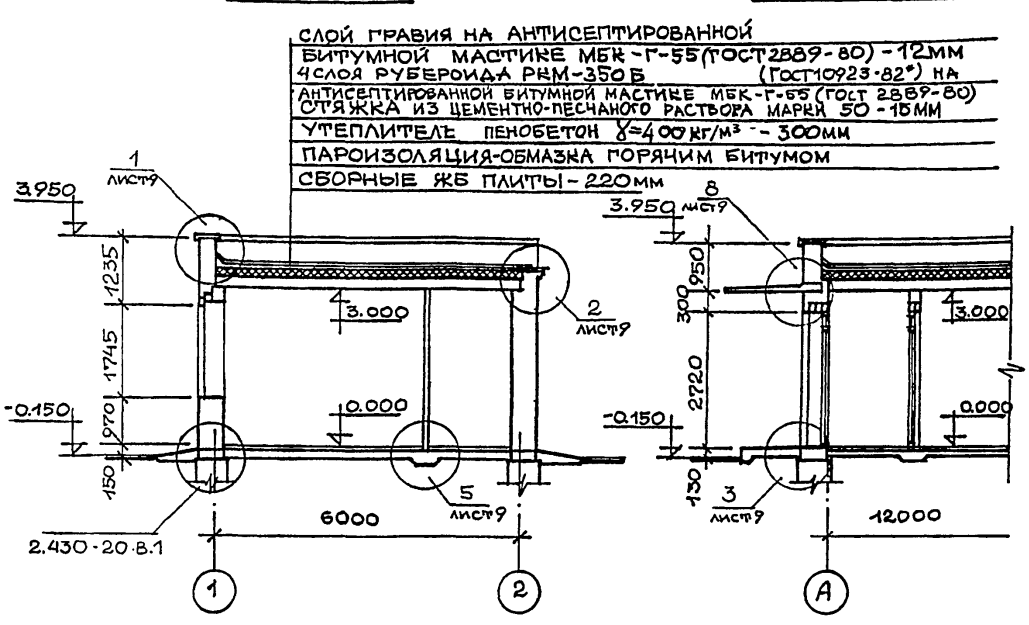

СПЕЦИФИКАЦИЯ ПЕРЕМЫЧЕК

МАРКА ПОЗ.	ОБОЗНАЧЕНИЕ	НАИМЕНОВАНИЕ	КОЛ.	МАССА ЕД. КГ	ПРИМЕЧ.
1	СЕРИЯ 1.038.1-1 В.1	2ПБ 13-1	10	54	
2		3ПБ 13-37	2	85	
3		2ПБ 29-4	10	120	
4		3ПБ 25-8	2	162	
5		2ПБ 22-3	8	92	
6		1ПБ 13-1	5	25	

ВЕДОМОСТЬ ПЕРЕМЫЧЕК

ТИП	СХЕМА СЕЧЕНИЯ
ПР-1	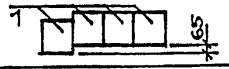
ПР-2	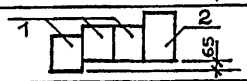
ПР-3	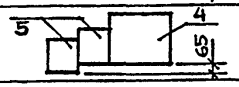

ВЕДОМОСТЬ ПЕРЕМЫЧЕК

ТИП	СХЕМА СЕЧЕНИЯ
ПР-4	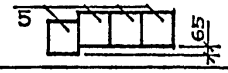
ПР-5	
ПР-6	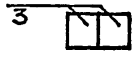
ПР-7	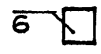

ПРИВЯЗАН

ИНВ. №

416-5-55.94-АС

ЗАВ.СЕК.	ЛАНДА	
ГАП	ХАДЖИНА	
АРХИТ.	КИВЕРИНА	

КОНТРОЛЬНО ПРОПУСКНОЙ ПУНКТ НА 1-2 ПРОХОДА

СТАДИЯ	ЛИСТ	ЛИСТОВ
Р	6	

РАЗРЕЗЫ 1-1, 2-2

ЦНИИПРОМЗДАНИЙ

ФАСАД 1-2

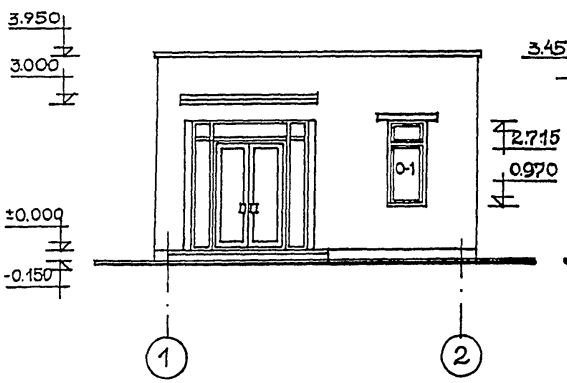

ФАСАД А-Б

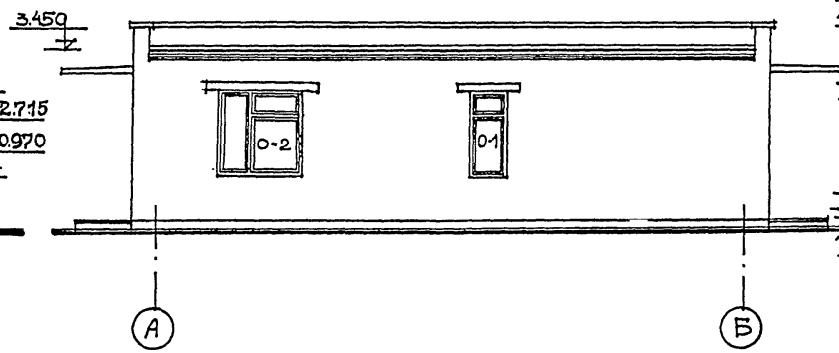

ФАСАД 2-1

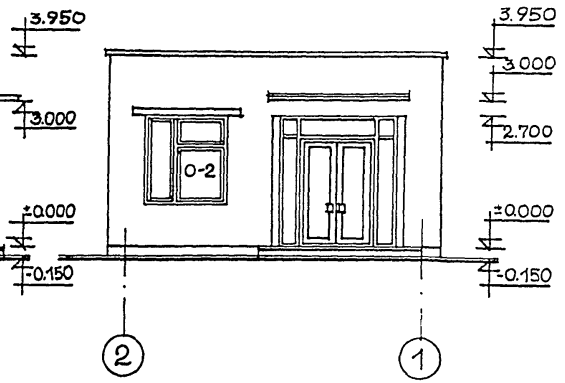

ФАСАД Б-А

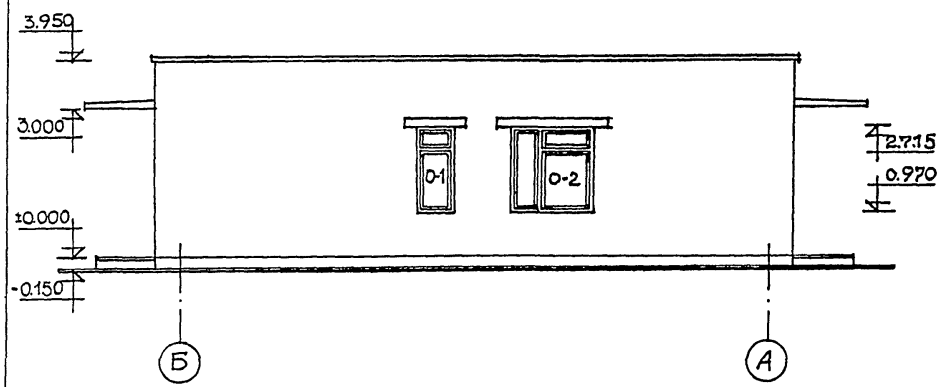

СПЕЦИФИКАЦИЯ ЭЛЕМЕНТОВ ЗАПОЛНЕНИЯ ДВЕРНЫХ ПРОЕМОВ

ПОЗ.	ОБОЗНАЧЕНИЕ	НАИМЕНОВАНИЕ	КОЛ.	МАССА ЕД., КГ	ПРИМЕЧ.
1	ГОСТ 6629-88	ДВЕРНОЙ БЛОК ДГ 21-10Л	2		
2	ГОСТ 6629-88	ДГ 21-8П	2		
3	ГОСТ 6629-88	ДГ 21-7	1		

СПЕЦИФИКАЦИЮ НА ЗАПОЛНЕНИЕ ОКОННЫХ ПРОЕМОВ СМ. ЛИСТ 10
ВИТРАЖ ВХОДА СМ. ЛИСТ 12

				416-5-55.94-АС	
ПРИВЯЗАН		ЗАВ.СЕК.	ЛАНДА		
		ГАП	ХАДЖИНА	КОНТРОЛЬНО ПРОПУСКНОЙ ПУНКТ НА 1-2 ПРОХОДА	СТАДИЯ Р; ЛИСТ 7; ЛИСТОВ
		АРХИТ.	ЛИВЕРИНА		
ИНВ.№				ФАСАДЫ	ЦНИИПРОМЗДАНИЙ

ФАСАД ВХОДА

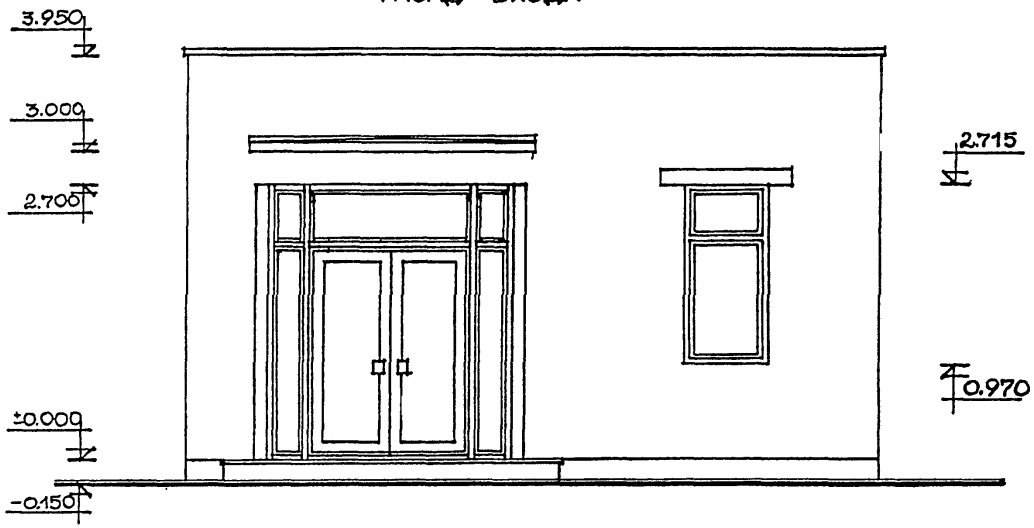

ФРАГМЕНТ 1

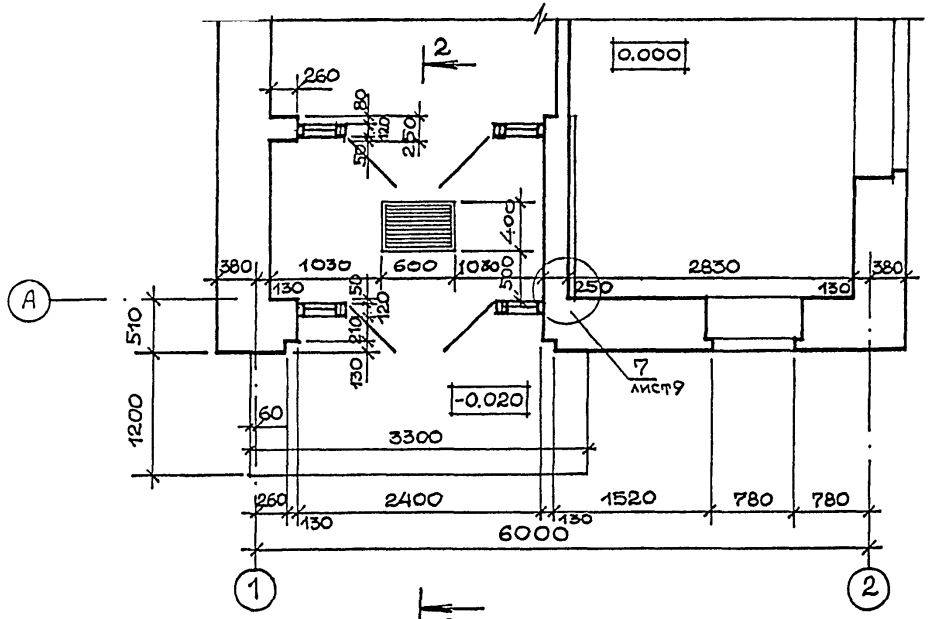

2 ЛИСТ

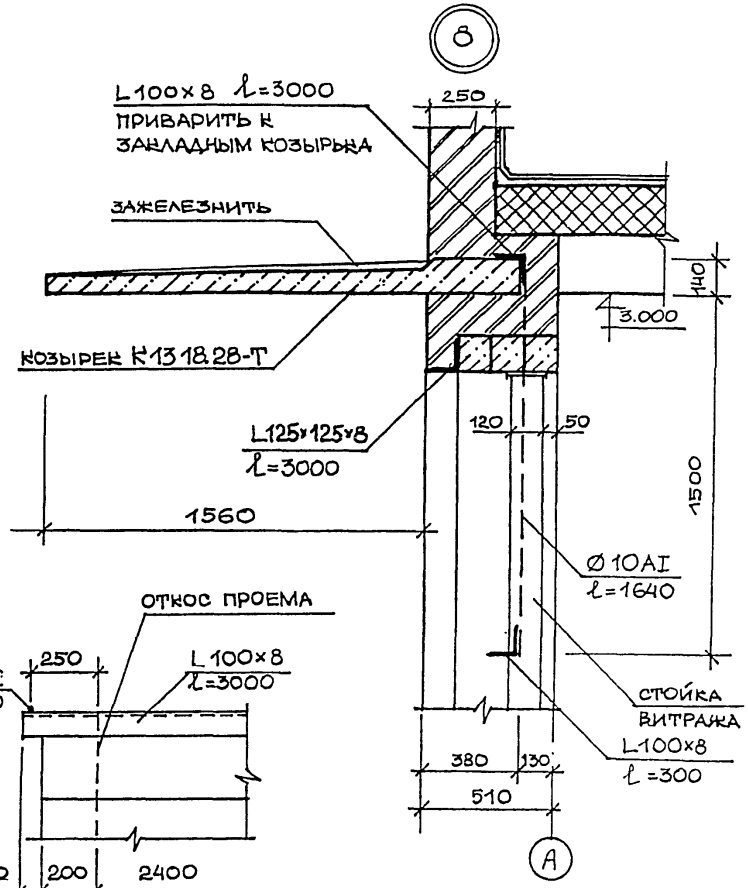

СПЕЦИФИКАЦИЮ НА КОЗЫРЕК СМ. ЛИСТ 9
СПЕЦИФИКАЦИЮ МЕТАЛЛА СМ. ЛИСТ 10

ПРИВЯЗАН

ИНВ. №

416-5-55.94-АС

ЗАВ.СЕК.	ЛАНДА	
ГАП	ХАДЖИНА	
АРХИТ.	КИВЕРИНА	

КОНТРОЛЬНО-ПРОПУСКНОЙ ПУНКТ НА 1-2 ПРОХОДА

СТАДИЯ	ЛИСТ	ЛИСТОВ
Р	8	

ФРАГМЕНТ 1

ЦНИИПРОМЗДАНИЙ

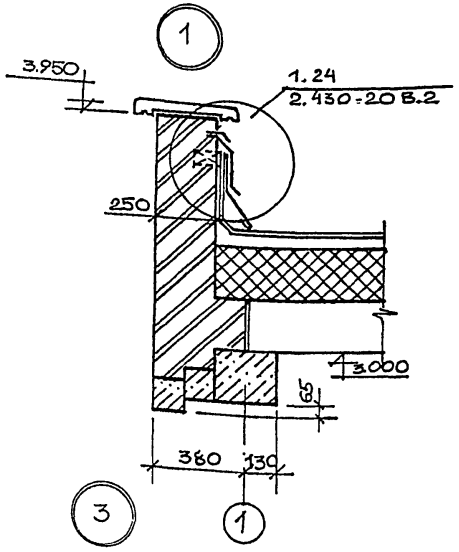

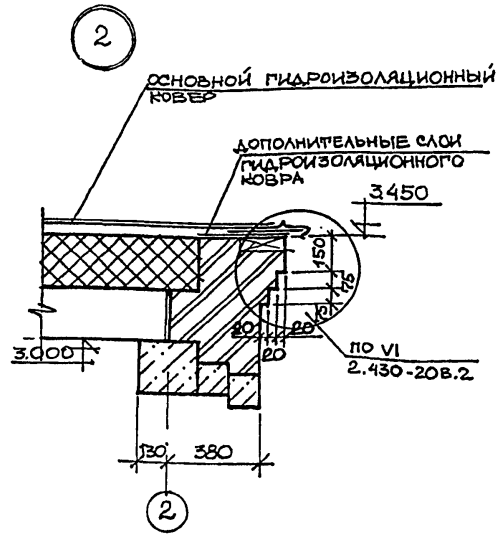

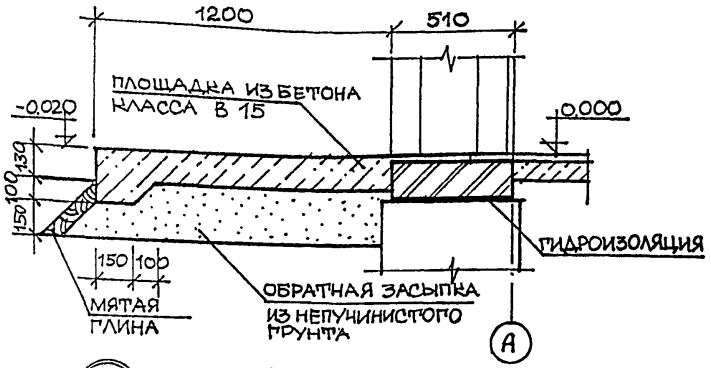

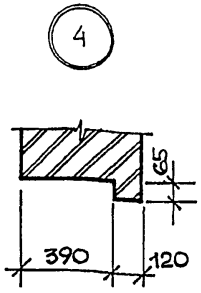

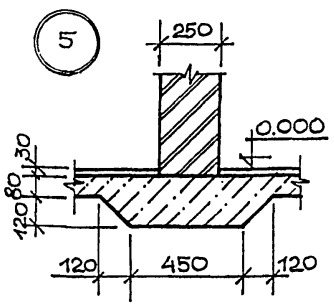

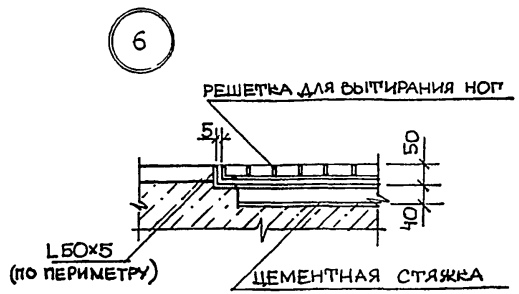

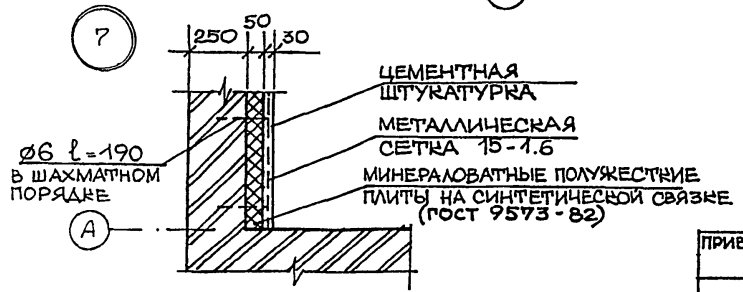

Спецификация изделий

Марка поз.	Обозначение	Наименование	Кол.	Масса ед. кг	Примеч.
	Серия 1.238-1	Козырек КВ 18.28-т	2	1330	
	Серия 1.238-1 в.1	Парапетная плита АП 13.5	19	94	
		АП 5.5-1	2	33	

Спецификацию металла см. лист 10

Привязан				416-5-55.94-АС	
	Зав.сек.	Ланда			
	ГАП	Хаджина			
	Архит.	Киверина			
Инв.№					

Контрольно-пропускной пункт на 1-2 прохода	Стадия	Лист	Листов
	Р	9	
Детали 1-7	ЦНИИПромзданий		

СХЕМЫ ОКОННЫХ ЗАПОЛНЕНИЙ

О-1

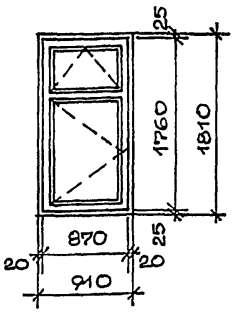

О-2

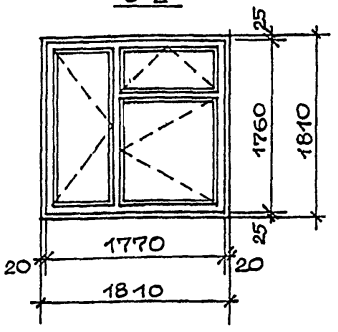

ДЕТАЛЬ УТЕПЛЕНИЯ ПОЛА

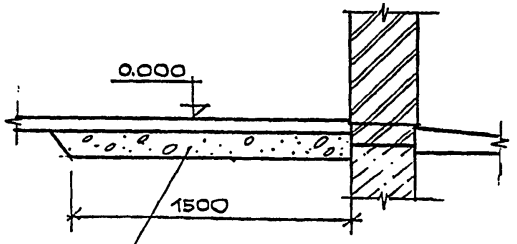

КЕРАМЗИТ $\gamma = 800$ КГ/М³
ТОЛЩИНОЙ 150

СПЕЦИФИКАЦИЯ ЗАПОЛНЕНИЯ ОКОННЫХ ПРОЕМОВ

МАРКА ПОЗ.	ОБОЗНАЧЕНИЕ	НАИМЕНОВАНИЕ	КОЛ.	МАССА ЕД. КГ	ПРИМЕЧ.
О-1	ГОСТ 11214-86	ОКОННЫЙ БЛОК ОС 18-9В	3		
	ГОСТ 8484-82	ПОДОКОННАЯ ПЛИТА ПО12.40.35	3	42	
О-2	ГОСТ 11214-86	ОКОННЫЙ БЛОК ОС 18-18В	3		
	ГОСТ 8484-82	ПОДОКОННАЯ ПЛИТА ПО18.40.35	3	63	

СПЕЦИФИКАЦИЯ МЕТАЛЛА

МАРКА ПОЗ.	ОБОЗНАЧЕНИЕ	НАИМЕНОВАНИЕ	КОЛ.	МАССА ЕД. КГ	ПРИМЕЧ.
	ГОСТ 8509-86	L 100×8	7,2м		
		L 50×5	5м		
		L 125×8	6м		
	ГОСТ 2590-71	Ø 10 AI	6,6м	0,617	
		Ø 6 В	4,8м	0,222	
	ГОСТ 5336-80	СЕТКА 15×1,6	4,71м²	1,71	

ПРИВЯЗАН

ИНВ. №

416-5-55.94-АС

ЗАВ. СЕК.	ЛАНДА		
ГАП	ХАЛЮКИНА		
АРХИТ.	ЛИВЕРИНА		

КОНТРОЛЬНО-ПРОПУСКНОЙ ПУНКТ НА 1-2 ПРОХОДА

СТАДИЯ	ЛИСТ	ЛИСТОВ
Р	10	

СХЕМЫ ОКОННЫХ ЗАПОЛНЕНИЙ, ДЕТАЛЬ УТЕПЛЕНИЯ ПОЛА

ЦНИИПРОМЗДАНИЙ

ПЛАН КРОВЛИ

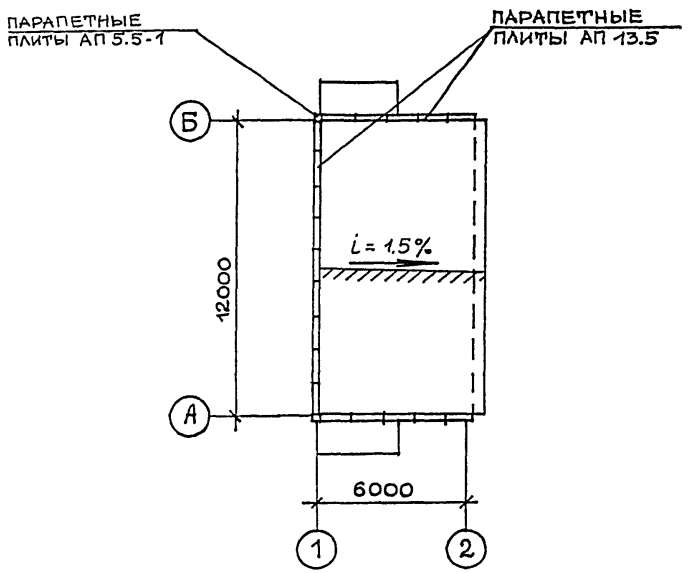

ПЛАН ПОЛОВ

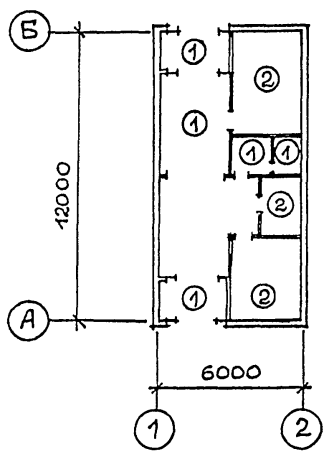

ЭКСПЛИКАЦИЯ ПОЛОВ

НАИМЕНОВАНИЕ ПОМЕЩЕНИЯ	ТИП ПОЛА	СХЕМА ПОЛА	ЭЛЕМЕНТЫ ПОЛА И ИХ ТОЛЩИНА	ПЛОЩАДЬ ПОЛА $м^2$
ВЕСТИБЮЛЬ, ПОМЕЩЕНИЕ ДЛЯ ТУРНИКЕТОВ, ТАМБУРЫ, САНУЗЕЛ	1	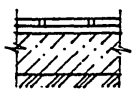	ПОКРЫТИЕ – ПЛИТКА КЕРАМИЧЕСКАЯ ПО ГОСТ 6787-80 – 13мм ЗАПОЛНЕНИЕ ШВОВ И ПРОСЛОЙКА – ЦЕМЕНТНО-ПЕСЧАНЫЙ РАСТВОР М 150 – 15мм ПОДСТИЛАЮЩИЙ СЛОЙ – БЕТОН КЛАССА В 7,5 – 80мм ОСНОВАНИЕ – УПЛОТНЕННЫЙ ГРУНТ С ВТРАМБОВАННЫМ В НЕГО СЛОЕМ ЩЕБНЯ ИЛИ ГРАВИЯ КРУПНОСТЬЮ 40-60 мм	40,20
КОМНАТА ДЛЯ НАРУШИТЕЛЕЙ РЕЖИМА, ПОМЕЩЕНИЕ ДЛЯ ХРАНЕНИЯ ВЕЩЕЙ, БЮРО ПРОПУСКОВ	2	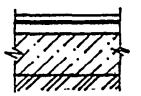	ПОКРЫТИЕ – ЛИНОЛЕУМ С ТЕПЛОИЗОЛЯЦИОННЫМ СЛОЕМ – 5мм ПРОСЛОЙКА – ХОЛОДНАЯ МАСТИКА НА ВОДОСТОЙКИХ ВЯЖУЩИХ – 1мм СТЯЖКА – ЦЕМЕНТНО-ПЕСЧАНЫЙ РАСТВОР М 150 – 20мм ПОДСТИЛАЮЩИЙ СЛОЙ – БЕТОН КЛАССА В 7,5 – 80мм ОСНОВАНИЕ – УПЛОТНЕННЫЙ ГРУНТ С ВТРАМБОВАННЫМ В НЕГО СЛОЕМ ЩЕБНЯ ИЛИ ГРАВИЯ КРУПНОСТЬЮ 40-60 мм	31,00

СПЕЦИФИКАЦИЮ НА ПАРАПЕТНЫЕ ПЛИТЫ СМ. ЛИСТ 9

ДЕТАЛЬ УТЕПЛЕНИЯ ПОЛА СМ. ЛИСТ 10

416-5-55.94-АС

ПРИВЯЗАН	ЗАВ.СЕК.	ЛАНДА	
	ГАП	ХАДЖИНА	
	АРХИТ.	КИВЕРИНА	
ИНВ.№			

КОНТРОЛЬНО-ПРОПУСКНОЙ ПУНКТ НА 1-2 ПРОХОДА

СТАДИЯ	ЛИСТ	ЛИСТОВ
Р	11	

ПЛАН КРОВЛИ
ПЛАН ПОЛОВ
ЭКСПЛИКАЦИЯ ПОЛОВ

ЦНИИПРОМЗДАНИЙ

СХЕМА ЭЛЕМЕНТОВ ЗАПОЛНЕНИЯ ВИТРАЖЕЙ

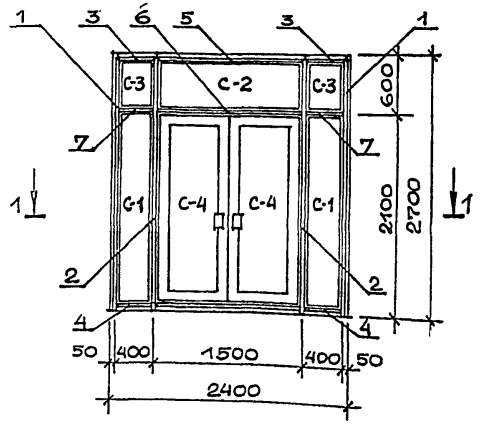

1-1

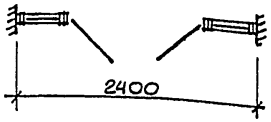

МОНТАЖНАЯ СХЕМА НАЩЕЛЬНИКОВ

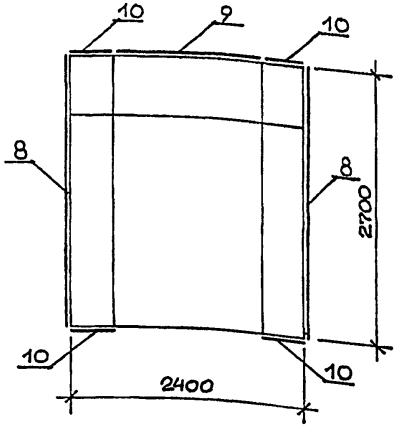

СПЕЦИФИКАЦИЯ ЭЛЕМЕНТОВ ВИТРАЖЕЙ

МАРКА ПОЗ.	ОБОЗНАЧЕНИЕ	НАИМЕНОВАНИЕ	КОЛ.	МАССА ЕД. КГ	ПРИМЕЧ.
1	ГОСТ 25116-82	СТОЙКА БОКОВАЯ СВОЛ 27-03	8		
2		СТОЙКА СРЕДНЯЯ СВОЛ 27-33	8		
3		РИГЕЛЬ РВОИ-04	8		
4		РНОИ-04	8		
5		РВОИ-15	4		
6		РСОИ-15	4		
7		РСОИ-04	8		
8		НАЩЕЛЬНИК НЛ-27	16		
9		НЛ-15	8		
10		НЛ-4	32		
		ШТАПИК ШО-21	16		
		ШО-15	8		
		ШО-6	24		
		ШО-4	32		
		ПРУЖИНА П-01			
	ГОСТ 24584-81	ДВЕРЬ ДА021-15В	4		
С-1		СТЕКЛО 2050 х 350	8		
С-2		550 х 1450	4		
С-3		550 х 350	8		
С-4		1795 х 523	8		

416-5-55.94-АС

ПРИВЯЗАН			
ИНВ. №			
ЗАВ.СЕК.	ЛАНДА		
ГАП	ХАДЖИНА		
АРХИТ.	КИБЕРИНА		

КОНТРОЛЬНО-ПРОПУСКНОЙ ПУНКТ НА 1-2 ПРОХОДА

СТАДИЯ	ЛИСТ	ЛИСТОВ
Р	12	

СХЕМЫ ЭЛЕМЕНТОВ ЗАПОЛНЕНИЯ ВИТРАЖЕЙ

ЦНИИПРОМЗДАНИЙ

СХЕМА РАСПОЛОЖЕНИЯ ФУНДАМЕНТОВ

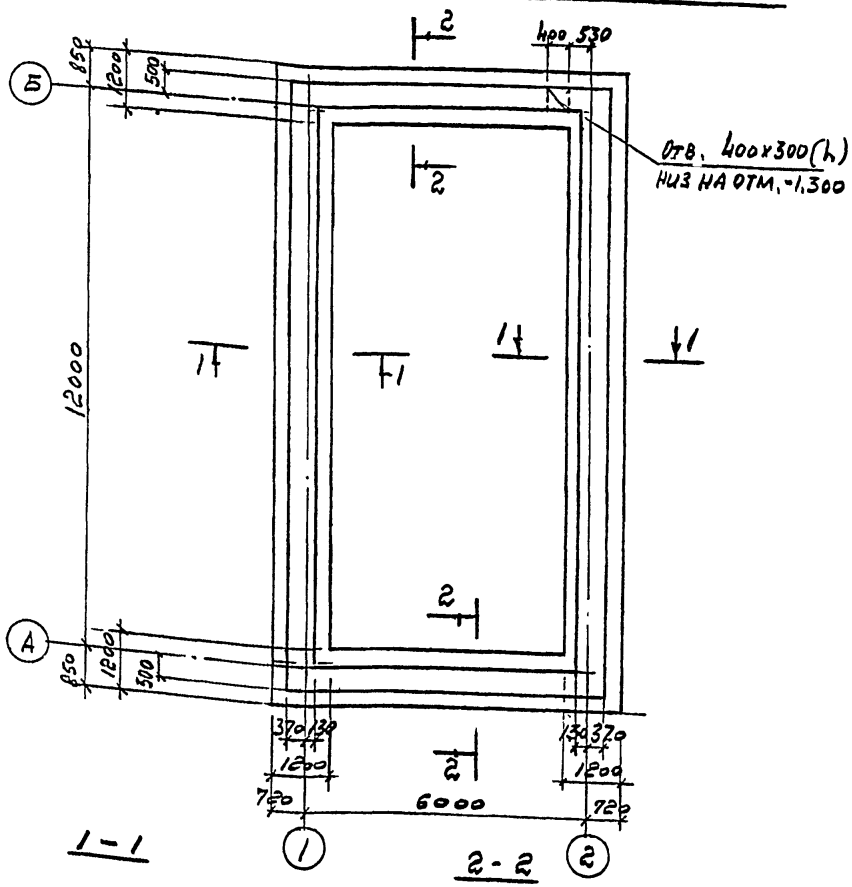

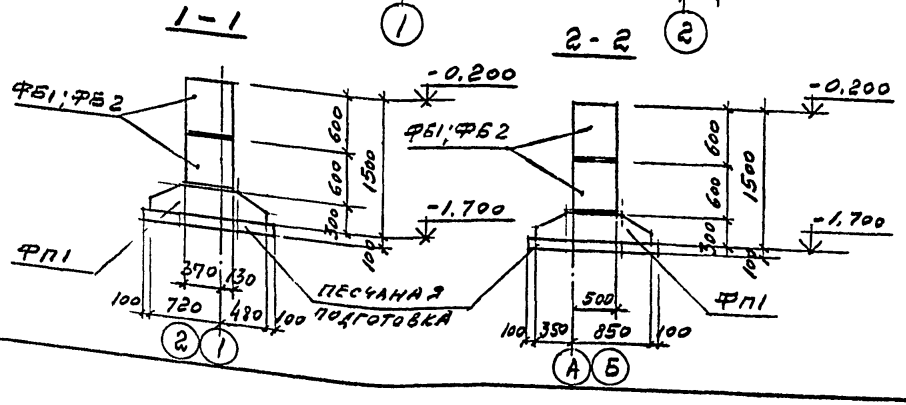

СПЕЦИФИКАЦИЯ К СХЕМЕ РАСПОЛОЖЕНИЯ ФУНДАМЕНТОВ

МАРКА ПОЗ.	ОБОЗНАЧЕНИЕ	НАИМЕНОВАНИЕ	КОЛ.	МАССА ЕД., КГ.	ПРИМЕЧАНИЕ
		ФУНДАМЕНТНЫЕ ПЛИТЫ			
ФП1	ГОСТ 13580-85	ФЛ12.12-2	30	780.0	
		ФУНДАМЕНТНЫЕ БЛОКИ			
ФБ1	ГОСТ 13579-78	ФБС24.5-6Т	28	1630.0	
ФБ2		ФБС12.5-6Т	3	790.0	
		А-II-12 ГОСТ 5781-82 l=1200	5	1.1	
		МАТЕРИАЛЫ			
		БЕТОН КЛАССА В 7.5	1.3	$м^3$	

1. ПОД ФУНДАМЕНТНЫЕ ПЛИТЫ ВЫПОЛНИТЬ ПЕСЧАНУЮ ПОДГОТОВКУ ТОЛЩ. 100мм.
2. МОНТАЖ ФУНДАМЕНТНЫХ БЛОКОВ ВЕСТИ НА ЦЕМЕНТНОМ РАСТВОРЕ М100 ТОЛЩИНА ВЕРТИКАЛЬНЫХ И ГОРИЗОНТАЛЬНЫХ ШВОВ 20мм., ПОДБЕТОНКИ МЕЖДУ БЛОКАМИ ВЫПОЛНИТЬ ИЗ БЕТОНА КЛАССА В 7.5.
3. ПО ВЕРХУ ПОСЛЕДНЕГО РЯДА ФУНДАМЕНТНЫХ БЛОКОВ ВЫПОЛНИТЬ ГОРИЗОНТАЛЬНУЮ ГИДРОИЗОЛЯЦИЮ ИЗ РАСТВОРА 1:2 ТОЛЩИНОЙ 25мм.
4. ВСЕ ПОВЕРХНОСТИ КОНСТРУКЦИЙ, СОПРИКАСАЮЩИЕСЯ С ГРУНТОМ, ОКРАСИТЬ ГОРЯЧИМ БИТУМОМ ЗА 2 РАЗА.

НОРМАТИВНАЯ НАГРУЗКА НА ЛЕНТОЧНЫЕ ФУНДАМЕНТЫ:

НЕСУЩИЕ НАРУЖНЫЕ СТЕНЫ $q^н$ = 7.2 т/м.

НЕНЕСУЩИЕ НАРУЖНЫЕ СТЕНЫ $q^н$ = 5.6 т/м.

ПРИВЯЗАН:

ИЗМ.	КОЛИЧ.	ЛИСТ	№ДОК.	ПОДПИСЬ	ДАТА
ЗАВ.СЕКТ.		ЛАНДА			
ГАП		ХАДЖИНА			
АРХИТ.		КИВЕРИНА			
ИНЖ.		БОЛЬШОВ			

ТП 416-5-55.94-АС

КОНТРОЛЬНО-ПРОПУСКНОЙ ПУНКТ НА 1-2 ПРОХОДА

СТАДИЯ	ЛИСТ	ЛИСТОВ
Р	13	

СХЕМА РАСПОЛОЖЕНИЯ ФУНДАМЕНТОВ

ЦНИИПРОМЗДАНИЙ

СХЕМА РАСПОЛОЖЕНИЯ ФУНДАМЕНТНЫХ ПЛИТ

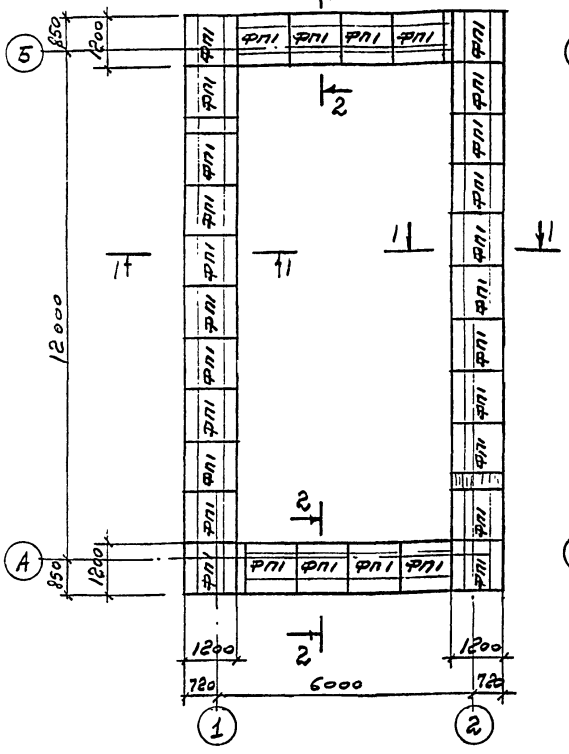

СХЕМА РАСПОЛОЖЕНИЯ ФУНДАМЕТНЫХ БЛОКОВ 1 РЯДА

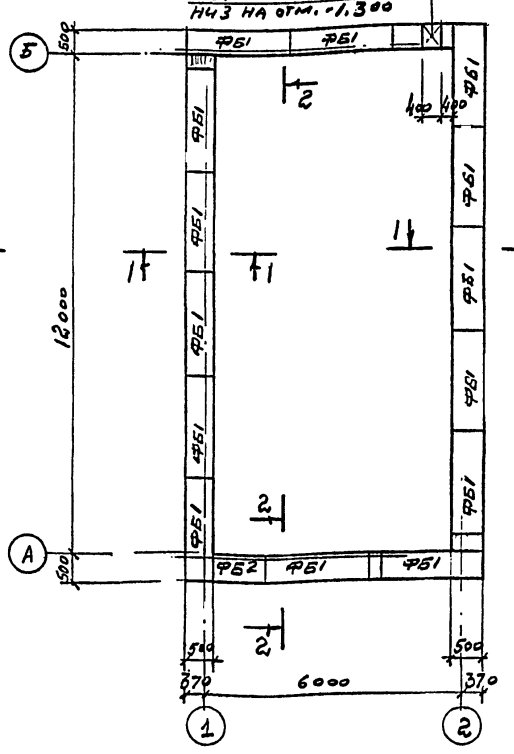

СХЕМА РАСПОЛОЖЕНИЯ ФУНДАМЕНТНЫХ БЛОКОВ 2 РЯДА

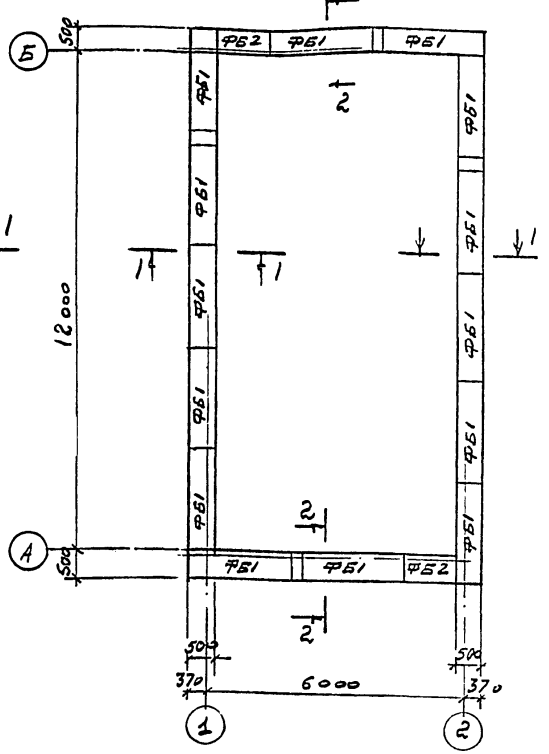

1. СХЕМУ РАСПОЛОЖЕНИЯ ФУНДАМЕНТОВ СЕЧЕНИЯ 1-1; 2-2 И ОБЩИЕ ПРИМЕЧАНИЯ СМ ЛИСТ 13
2. ДАННЫЙ ЛИСТ СМОТРЕТЬ СОВМЕСТНО С ЛИСТОМ 15

ТП 416-5-55.94 -АС					
Изм.	Кол.уч.	Лист	№док.	Подпись	Дата
Зав.сек.		Ланда			
ГАП		Хаджина			
Архит.		Киверина			
Инж.		Большов			
Привязан:		Контрольно-пропускной пункт на 1-2 прохода		Стадия: Р	Лист: 14	Листов:
		Схемы расположения фундаментных плит и фундаментных блоков		ЦНИИПРОМЗДАНИЙ		

РАСКЛАДКА БЛОКОВ ПО ОСИ „А"

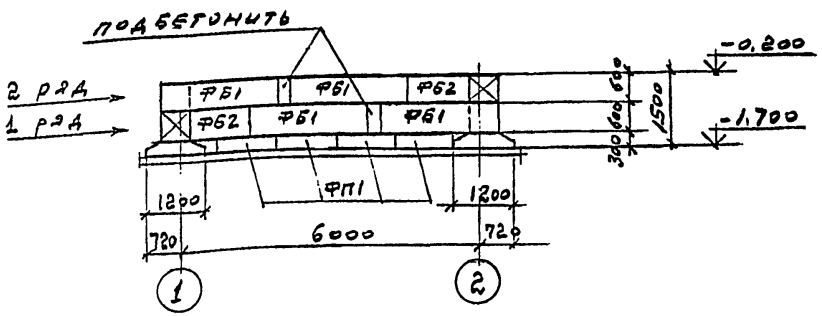

РАСКЛАДКА БЛОКОВ ПО ОСЯМ „1"; „2"

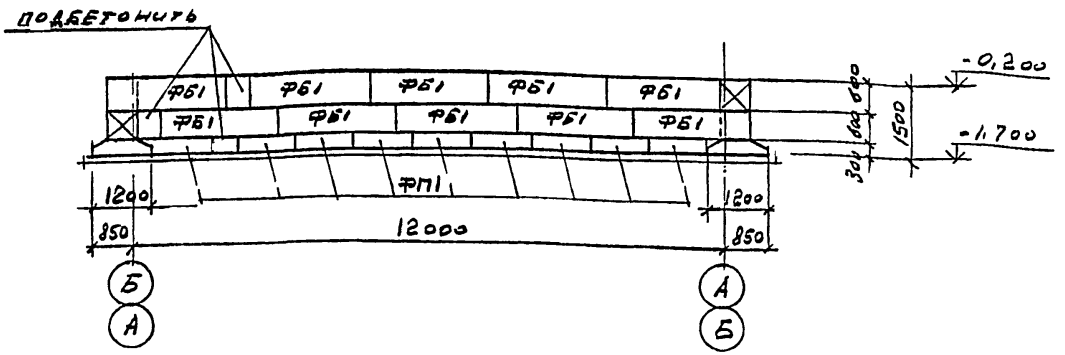

РАСКЛАДКА БЛОКОВ ПО ОСИ „Б"

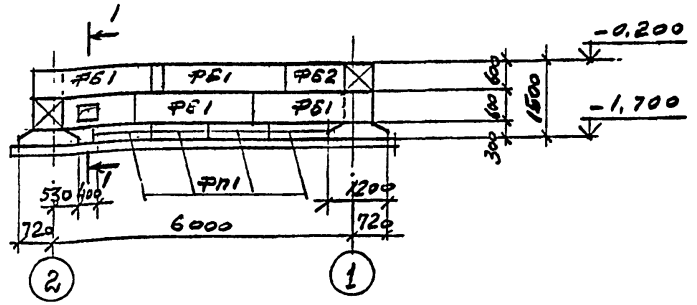

1 - 1

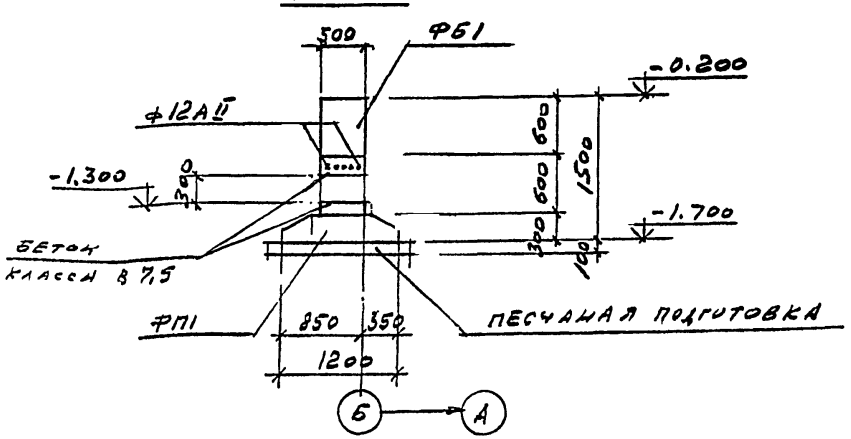

1. СХЕМУ РАСПОЛОЖЕНИЯ ФУНДАМЕНТОВ И ОБЩИЕ ПРИМЕЧАНИЯ СМ. ЛИСТ 13
2. ДАННЫЙ ЛИСТ СМОТРЕТЬ СОВМЕСТНО С ЛИСТОМ 14

ПРИВЯЗАН

416-5-55.94-АС

ИЗМ.	КОЛИЧ.	ЛИСТ	№ДОК.	ПОДПИСЬ	ДАТА
ЗАВ.СЕК.		ЛАНДА			
ГАП		ХАДЖИНА			
АРХИТ.		КИВЕРИНА			
ИНЖ.		БОЛЬШОВ			

КОНТРОЛЬНО-ПРОПУСКНОЙ ПУНКТ НА 1-2 ПРОХОДА

СТАДИЯ	ЛИСТ	ЛИСТОВ
Р	15	

СХЕМА РАСКЛАДКИ БЛОКОВ ПО ОСЯМ А, Б, 1, 2

ЦНИИПРОМЗДАНИЙ

СХЕМА РАСПОЛОЖЕНИЯ ПЛИТ ПОКРЫТИЯ

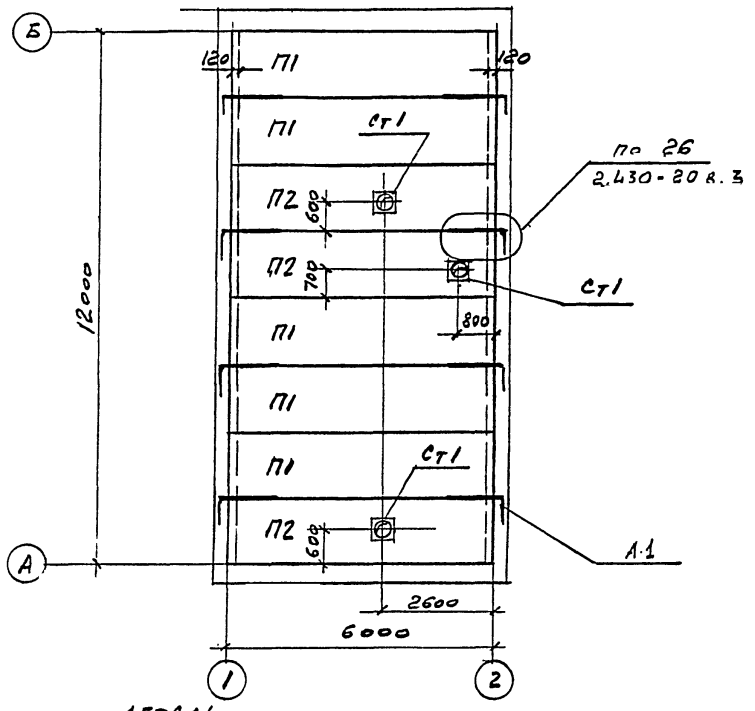

ДЕТАЛЬ УСТАНОВКИ ЗАКЛАДНЫХ ЭЛЕМЕНТОВ

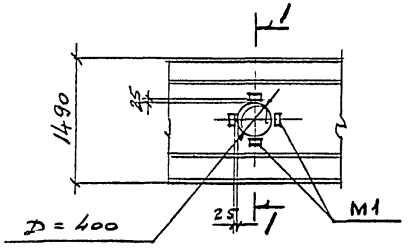

1 - 1

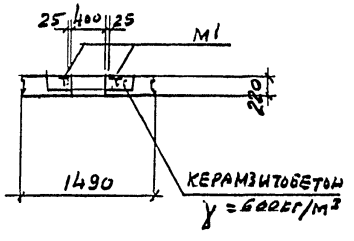

СПЕЦИФИКАЦИЯ К СХЕМЕ РАСПОЛОЖЕНИЯ ПЛИТ ПОКРЫТИЯ

УСЛОВНАЯ МАРКА	ОБОЗНАЧЕНИЕ	НАИМЕНОВАНИЕ	Кол.	МАССА ЕД., кг.	ПРИМЕЧАНИЕ
		ЖЕЛЕЗОБЕТОННЫЕ ПЛИТЫ			
П1	1.090.1-1 в.5-1	ПК 60.15-8АтV-Т	5	2800	
П2		ПР 60.15-8АтV-Т	3	2400	
		ЖЕЛЕЗОБЕТОННЫЕ СТАКАНЫ			
Ст1	1.494-24 в.1	СБ4А-1	3	150	
А1	2.430-20 в.4	МС23	8	0,74	
		ЗАКЛАДНЫЕ ИЗДЕЛИЯ			
М1	1.400-15 в.1	МН101-3	12	0,5	
		МАТЕРИАЛЫ			
		КЕРАМЗИТОБЕТОН γ=600кг/м³	4,5	м³	

1. МОНТАЖ ПЛИТ ВЕСТИ НА ЦЕМЕНТНОМ РАСТВОРЕ МАРКИ 100
2. ШВЫ МЕЖДУ ПЛИТАМИ ТЩАТЕЛЬНО ЗАДЕЛАТЬ ЦЕМЕНТНЫМ РАСТВОРОМ МАРКИ 100 ДЛЯ СОЕДИНЕНИЯ В ЕДИНЫЙ ДИСК
3. ОТКРЫТЫЕ С ТОРЦОВ ОТВЕРСТИЯ ПУСТОТ ЗАДЕЛАТЬ ЦЕМЕНТНЫМ РАСТВОРОМ.
4. КОРЫТНУЮ ЧАСТЬ ПЛИТ ЗАПОЛНИТЬ КЕРАМЗИТОБЕТОНОМ $\gamma = 600 кг/м^3$

ПРИВЯЗАН:

416-5-55.94-АС

Изм.	Кол.уч.	Лист	№док.	Подпись	Дата
ЗАВ.СЕК.		ЛАНДА			
ГАП		ХАДЖИНА			
АРХИТ.		КИВЕРИНА			
ИНЖ.		БОЛЬШОВ			

КОНТРОЛЬНО-ПРОПУСКНОЙ ПУНКТ НА 1-2 ПРОХОДА

СТАДИЯ	ЛИСТ	ЛИСТОВ
Р	16	

СХЕМА РАСПОЛОЖЕНИЯ ПЛИТ ПОКРЫТИЯ

ЦНИИПРОМЗДАНИЙ

СХЕМА РАСПОЛОЖЕНИЯ КАНАЛОВ И ПРИЯМКА

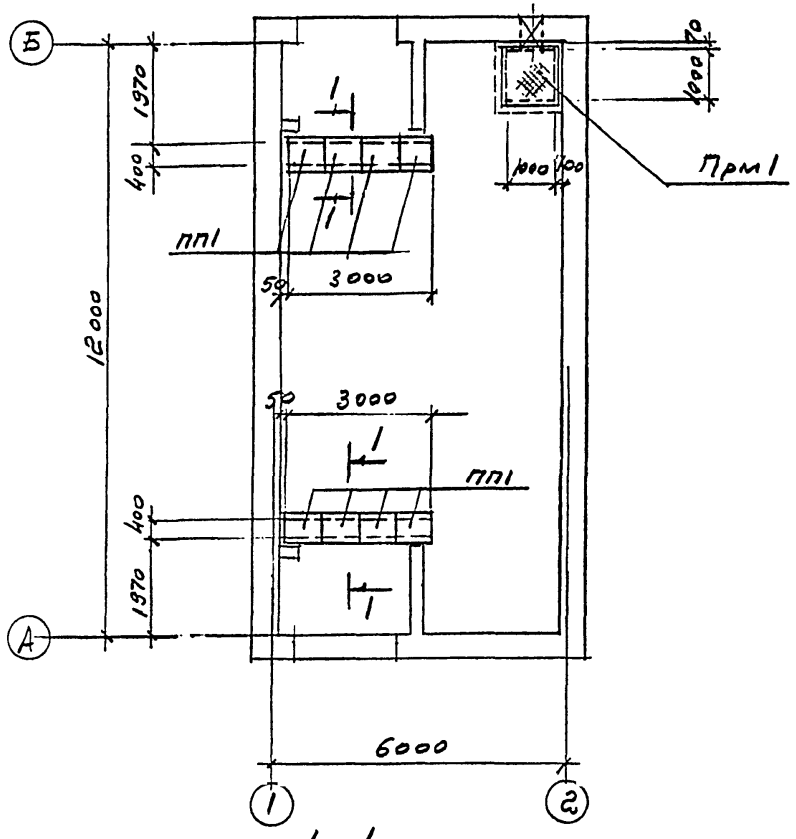

1 - 1

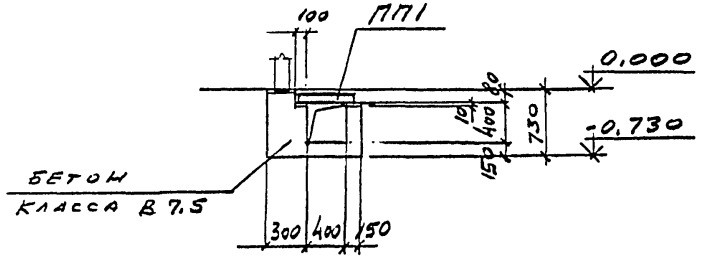

СПЕЦИФИКАЦИЯ К СХЕМЕ РАСПОЛОЖЕНИЯ КАНАЛОВ И ПРИЯМКА

Услови. марка	Обозначение	Наименование	Кол.	Масса ед., кг	Приме-чание
		КАНАЛЫ			
		ПЛИТЫ ПЕРЕКРЫТИЯ			
ПП1	3.006.1-2/87 в.0,1-2.	ПЗ – 8	8	50	
		МАТЕРИАЛЫ			
		БЕТОН КЛАССА В7.5	2.1	м.³	
		ПРИЯМОК ВВОДА			
Прм1	лист 18	Прм1	1	–	

1. ПОД ПРИЯМКОМ И КАНАЛАМИ ПРЕДУСМОТРЕТЬ ПОДГОТОВКУ ИЗ БЕТОНА КЛАССА В 3,5 ТОЛЩИНОЙ 100 мм.
2. СТЕНКИ ПРИЯМКА И КАНАЛОВ СО СТОРОНЫ ГРУНТА ОКРАСИТЬ ГОРЯЧИМ БИТУМОМ ЗА 2 РАЗА ДО ОБРАЗОВАНИЯ СПЛОШНОЙ ПЛЕНКИ.

ПРИВЯЗАН

Изм.	Колич.	Лист	№док.	Подпись	Дата	416-5-55.94-АС			
Завсек.		Ланда				КОНТРОЛЬНО-ПРОПУСКНОЙ ПУНКТ НА 1-2 ПРОХОДА	Стадия	Лист	Листов
ГАП		Хаджина					Р	17	
Архит.		Ниверина							
Инж.		Большов				СХЕМА РАСПОЛОЖЕНИЯ КАНАЛОВ И ПРИЯМКА	ЦНИИПРОМЗДАНИЙ		

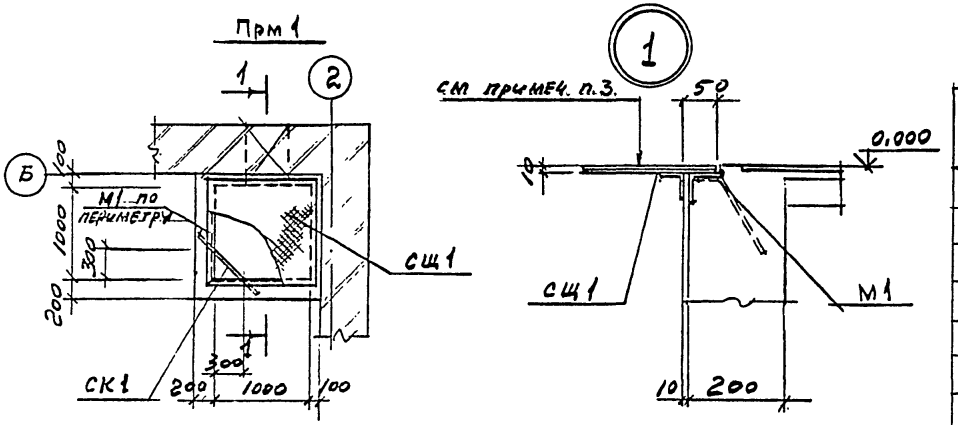

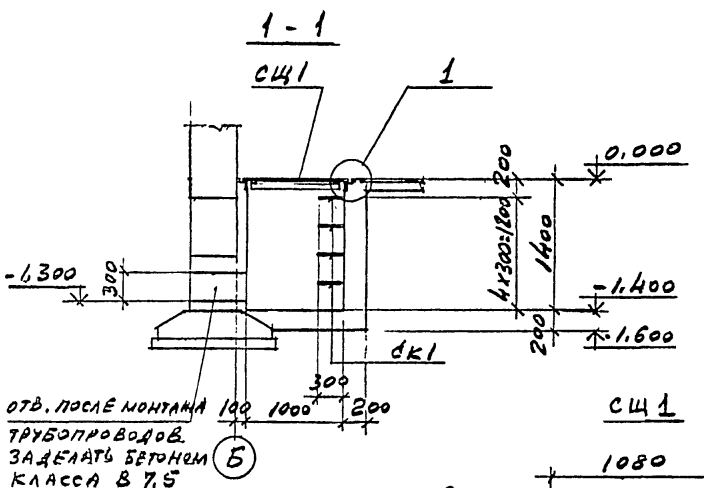

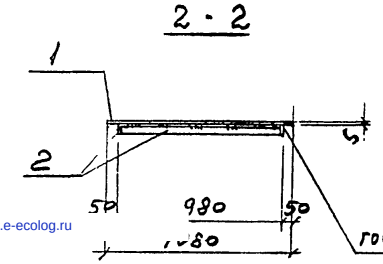

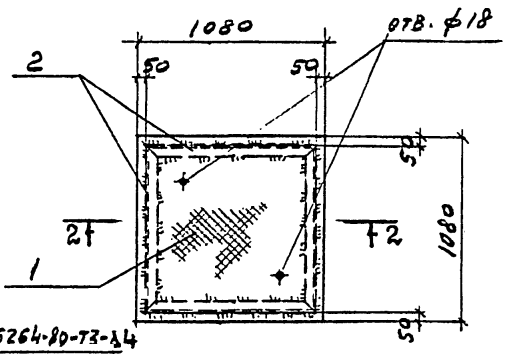

Условная марка	Обозначение	Наименование	Кол.	Масса ед., кг.	Приме-чание
		Прм 1			
М1	1.400-15 В.1	МН555 $\ell_{общ}$ = 4,25 мл.	5.3	вес 1 п.м.	
СЩ1	лист 18	СЩ1	1	62.4	
СК1	лист 18	А-I-18 ГОСТ 5781-82 ℓ=900	4	1.8	
		Материалы			
		Бетон класса В12,5	1.2	м³	
		Стальной щит СЩ1			
1		Лист ромбич. ГОСТ 8568-77*			
		-5х1080х1080 $\mathcal{G}$= 1.17 кг/м²	1	49.4	
2		Уголок 50х50х5-В-ГОСТ 8509-86 / С235 ГОСТ 27772-88	4	3.7	ℓ=980

1. Схему расположения каналов и приямка см. лист 17
2. Антикоррозийная защита стальных элементов: окраска эмалью ПФ-1189 по ТУ-10-1710-79 без грунтовки.
3. Покрытие щита - линолеум с теплоизоляционным слоем - 5 мм.

Привязан:

Изм.	Колич.	Лист	№ док.	Подпись	Дата
Зав. сек.		Ланда			
ГАП		Хаджина			
Архит.		Киверина			
Инж.		Большов			

416-5-55.94-АС

Контрольно-пропускной пункт на 1-2 прохода

Стадия	Лист	Листов
Р	18	

Приямок Прм 1. Стальной щит СЩ1.

ЦНИИПромзданий

gost.e-ecolog.ru