ТИПОВОЙ ПРОЕКТ
801-2-114.90

КОРОВНИК
НА 200 КОРОВ ПРИВЯЗНОГО СОДЕРЖАНИЯ С СИСТЕМОЙ ЕСТЕСТВЕННОЙ ВЕНТИЛЯЦИИ

АЛЬБОМ 2

КЖИ Строительные изделия стр 1-8

24210 -02

gost.e-ecolog.ru

ЦЕНТРАЛЬНЫЙ ИНСТИТУТ ТИПОВОГО ПРОЕКТИРОВАНИЯ
ГОССТРОЯ СССР

Москва, А-445, Смольная ул., 22

Сдано в печать XI 1990 года

Заказ № 9855 Тираж 350 экз

ТИПОВОЙ ПРОЕКТ
801-2-114.90

КОРОВНИК
НА 200 КОРОВ ПРИВЯЗНОГО СОДЕРЖАНИЯ С СИСТЕМОЙ ЕСТЕСТВЕННОЙ ВЕНТИЛЯЦИИ

АЛЬБОМ 2

КЖИ Строительные изделия

Разработан
Гипрониисельхозом
Гл. инж. института — В.А. Черкояров
Гл. инж. проекта — А.А. Кузнецов

Утвержден и введен в действие
институтом „Гипрониисельхоз"
Приказ от 20.12 1989 г №288-п

© ЦИТП Госстроя СССР 1990

Обозначение	Наименование	Стр
	Содержание	2
КЖИ.ТТ	Технические требования	2
-1	Колонна 1К-42.3-2а-П, 2К-42.3-1а-П	3
-2	Балка 1БСТ6-5АIVт-п2, 1БСТ6-5АIVт-п1	4
-3	Деталь закладная МН3	5
-4	Изделие соединительное МС1	5
-5	МС2	6
-6	МС3	6
-7	Рамка металлическая РМ1, РМ2	
	РМ3, РМ4	7
-8	Рама металлическая РМ5	8

1. Сборные железобетонные изделия отличающие от типовых дополнительными закладными изделиями, изготавливаются по чертежам соответствующих серий и чертежам настоящего альбома.

2. Изготовление закладных элементов выполняется с соблюдением следующих нормативных документов:

ГОСТ 5264-80 „Ручная дуговая сварка. Соединения сварные. Основные типы, конструктивные элементы и размеры."

ГОСТ 14098-85 „Соединения сварные арматуры и закладных изделий железобетонных конструкций. Типы, конструкция и размеры."

СНиП 3.03.01-87 „Несущие и ограждающие конструкции"

3. Ручную дуговую сварку производить электродами типа Э-42А по ГОСТ 9467-75.

4. Необетонируемые стальные закладные детали, соединительные и крепёжные элементы необходимо покрыть металлизационным слоем.

Металлический слой выполнить алюминиевым покрытием толщиной не менее 120 мкм

5. Защищаемые поверхности металлических закладных изделий должны быть очищены от грязи, масел, ржавчины и окалины в соответствии с требованиями ГОСТ 9.402-80

6. Закладные детали и соединительные элементы, покрытые алюминием, в местах контакта с бетоном рекомендуется подвергать дополнительной защитной обработке паром в автоклаве при температуре 150-170°С до бетонирования конструкций.

Привязан			
Инв. №			

Разраб.	Грудинова		801-2-144.90-КЖИ.ТТ		
Рассчит.	Грудинова				
Пров.	Левинская				
			Технические требования	Стадия	Лист	Листов
				Р		1
				ГИПРОНИСЕЛЬХОЗ		
Н.контр.	Трейбач					

Инв. № подл. | Подпись и дата | Взам. инв. №

Вид А

1К-42.3-2а

2К-42.3-1а

Вид Б

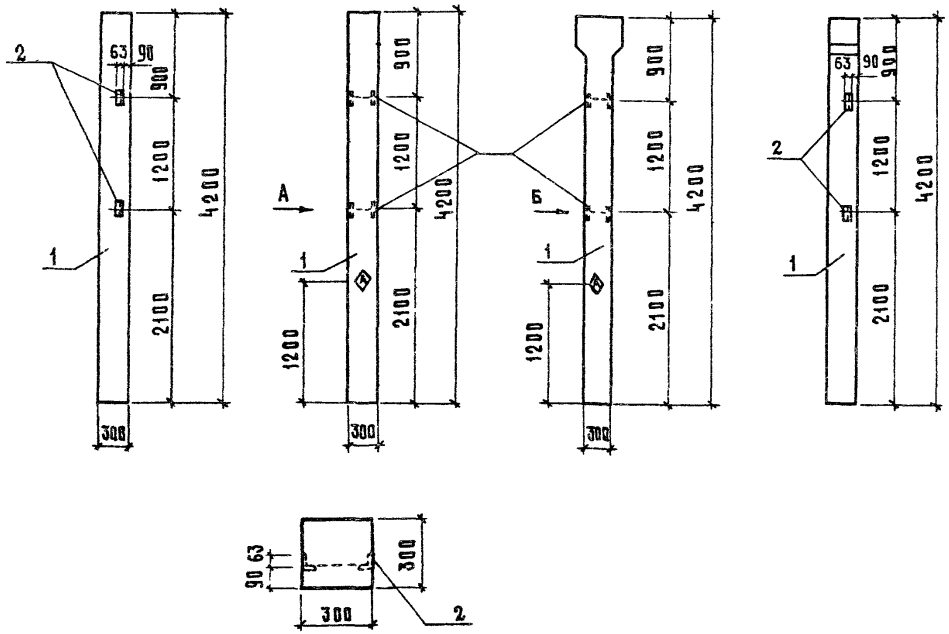

Поз.	Наименование	Кол. на колонну -1	-2		Обозначение документа
1	Колонна 1К-42.3-2-п	1			1.823.1-2 вып.1
	2К-42.3-1-п		1		1.823.1-2 вып.1
	Изделие закладное				
2	М1-13	2	2		1.400-6/76 вып.1

Ведомость расхода стали
на дополнительные закладные изделия, кг

Марка элемента	Изделия закладные: Арматура класса А-III ГОСТ 5781-82 Ø12		Итого	Прокат марки Ст3кп2 ГОСТ 8509-86 L63×5		Итого	Общий расход
1К-42.3-2а-П	0,4		0,4	3,0		3,0	3,4
2К-42.3-1а-П	0,4		0,4	3,0		3,0	3,4

Обозначение	Марка
КЖИ.1-1	1К-42.3-2а-П
-2	2К-42.3-1а-П

Технические требования см. КЖИ.ТТ

Маркировочный знак Ⓐ нанести несмываемой краской

Разраб	Грудинова		
Рассчит	Грудинова		
Пров.	Левинская		
Н.контр	Трейбач		

Привязан

Инв. №

801-2-144.90КЖИ.1

Колонна 1К-42.3-2а-П
2К-42.3-1а-П

Стадия	Лист	Листов
Р		1

ГИПРОНИСЕЛЬХОЗ

24210-32 4 Формат А3

1БСТ6-5АIVт-п2

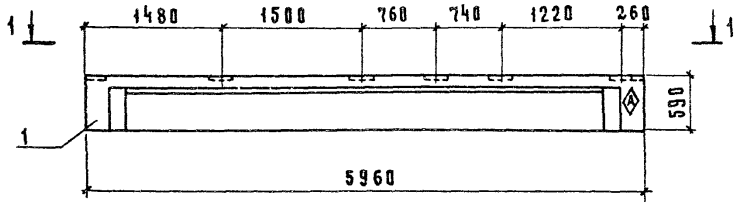

Вид 1-1

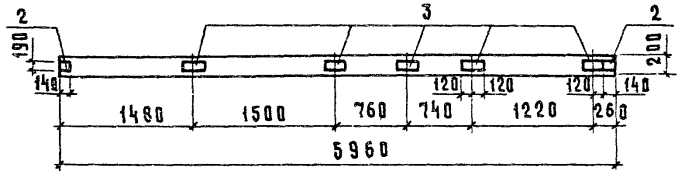

1БСТ6-5АIVт-п1

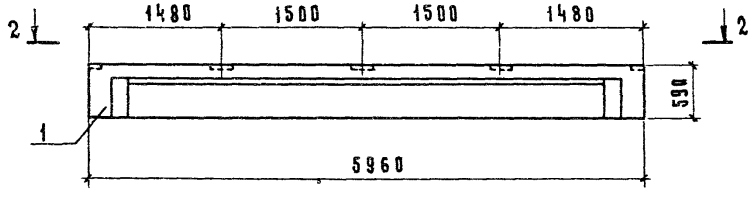

Вид 2-2

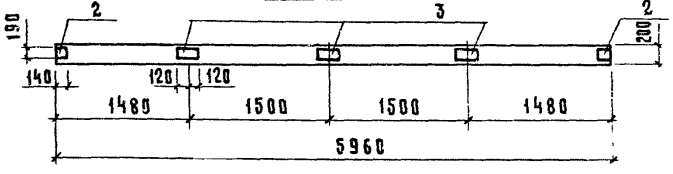

Поз	Наименование	Кол. на балку			Обозначение документа
		-1	-2		
1	Балка 1БСТ6-5АIVт-п	1			1.462.1-10/80 вып.1
	1БСТ6-5АIVт-п		1		1.462.1-10/80 вып.1
	Изделие закладное				
2	М5	2	5		1.462.1-10/80.2-100
3	М6	2	3		1.462.1-10/80.2-110

Ведомость расхода стали
на дополнительные закладные изделия, кг

Марка элемента	Изделия закладные						Общий расход
	Арматура класса А-III			Прокат марки Вст3кп2			
	ГОСТ 5781-82			ГОСТ 19903-74			
	ø 8		Итого	t 6		Итого	
1БСТ6-5АIVт-п2	0,24		0,24	6,4		6,4	6,64
1БСТ6-5АIVт-п1	0,24		0,24	3,8		3,8	4,04

Обозначение	Марка
КЖИ.2-1	1БСТ6-5АIVт-п2
-2	1БСТ6-5АIVт-п1

Технические требования см КЖИ.ТТ
Маркировочный знак Ⓐ нанести несмываемой краской

Разраб.	Грудцикова		801-2-144.90-КЖИ.2
Рассчит	Грудцикова		
Пров.	Левинская		Балка 1БСТ6-5АIVт-п2, 1БСТ6-5АIVт-п1
Н.контр	Трейбач		Стадия Р; Лист; Листов 1
Привязан			ГИПРОНИСЕЛЬХОЗ
Инв. №			

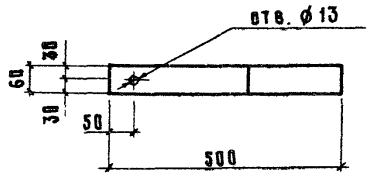

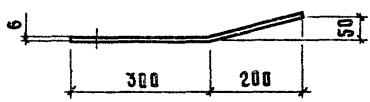

Марка закладной детали	Наименование	Кол.	Масса закладной детали, кг
МН3	Лист 6×60, ℓ=500	1	1,44

Лист по ГОСТ 19903-74, сталь Вст3 кп 2 по ГОСТ 14637-79

Привязан

Инв. №

Разраб	Фетисова		
Рассчит.	Фетисова		
Пров.	Левинская		
Н. контр	Трейбич		

801-2-144.90 – КЖИ.3

Деталь закладная МН3

Стадия	Лист	Листов
Р		1

ГИПРОНИСЕЛЬХОЗ

Формат А4

Альбом 2

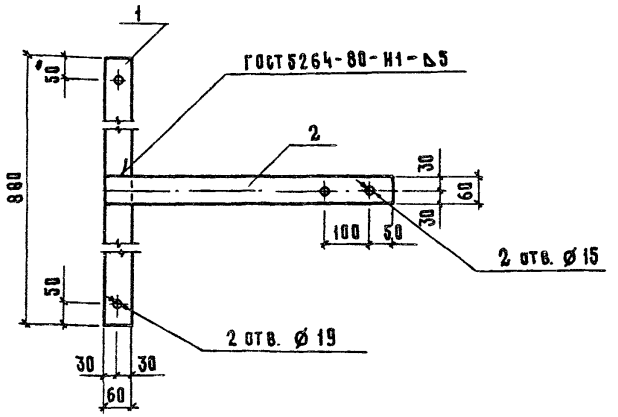

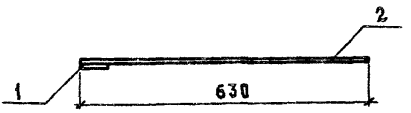

Марка соединительн. изделия	Поз	Наименование	Кол	Масса ед., кг	Масса изделия, кг
МС1	1	Лист 6×60, ℓ=880	1	2,53	4,34
	2	Лист 6×60, ℓ=630	1	1,81	

Лист по ГОСТ 19903-74, сталь Вст3кп2 по ГОСТ 14637-79

Привязан

Инв. №

Взам. инв. №

Подпись и дата

Инв. № подл.

Разраб	Фетисова		
Рассчит.	Фетисова		
Пров.	Левинская		
Н. контр	Трейвач		

801-2-144.90 – КЖИ.4

Изделие соединительное МС1

Стадия	Лист	Листов
Р		1

ГИПРОНИСЕЛЬХОЗ

МС2

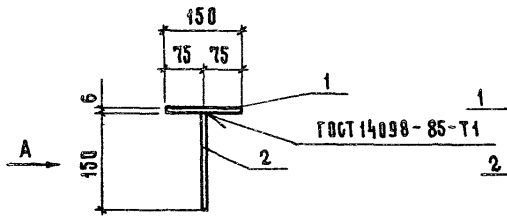

ВИД А

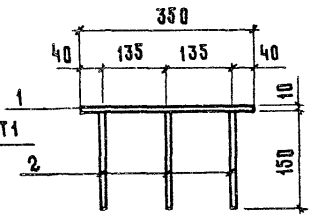

Марка изделия соединительн.	Поз	Наименование	Кол.	Масса ед., кг	Масса изделия, кг
МС2	1	Лист 10×150, ℓ=350	1	4,1	4,7
	2	⌀12 А III, ℓ=150	3	0,2	

Лист по ГОСТ 19903-74, сталь Вст3кп2 по ГОСТ 14637-79
Сталь А-III по ГОСТ 5781-82

Привязан			
Инв. №			

Разраб.	Грудцинова		801-2-144.90 – КЖИ.5		
Рассчит.	Грудцинова				
Пров.	Левинская		Изделие соединительное МС2	Стадия	Лист	Листов
				Р		1
				ГИПРОНИСЕЛЬХОЗ		
Н.контр.	Трейбач					

Формат А1

Альбом 2

МС3

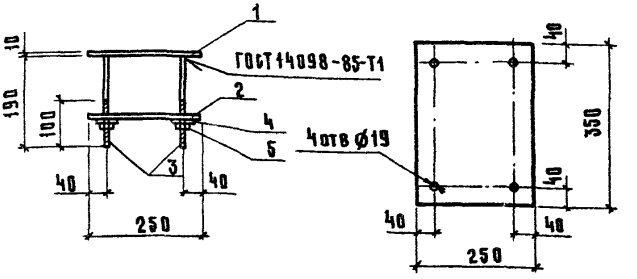

Поз. 2

Марка сиздения соединит.	Поз	Наименование	Кол	Масса ед., кг	Масса изделия, кг
МС1	1	Лист 10×250, ℓ=350	1	6,9	15,0
	2	Отличие от поз.1 - на чертеже	1	6,9	
	3	Шпилька М16, ℓ=190	4	0,3	
	4	Гайка М16	4		
	5	Шайба 16	4		

Лист по ГОСТ 19903-71, сталь ВСт3кп2 по ГОСТ 14637-79
Шпилька по ГОСТ 2590-71, гайка по ГОСТ 2590-71,
шайба по ГОСТ 11371-78

Взам. инв. №

Подпись и дата

Инв. № подл.

Привязан

Инв. №

Разраб.	Грудцинова		
Рассчит.	Грудцинова		
Пров.	Левинская		
Н. контр.	Трейбач		

801-2-144.90 — КЖИ.6

Изделие соединительное МС3

Стадия	Лист	Листов
Р		1

ГИПРОНИСЕЛЬХОЗ

24210-02 7 Формат А4

РМ1, РМ2

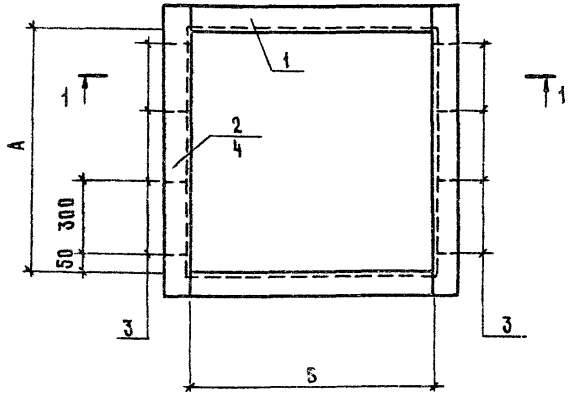

Поз 2,4,8

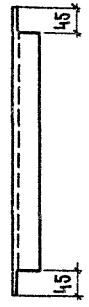

РМ3

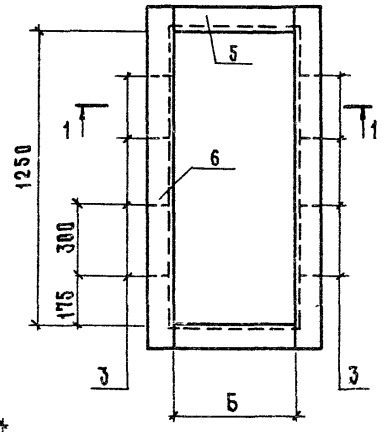

Марка рамки	Поз.	Наименование		Кол.	Масса ед., кг	Масса сетки кг
РМ1	1	L 50×50×5,	ℓ=1000	2	3,8	
	2		ℓ=1100	2	4,1	16,9
	3	⌀10-AII,	ℓ=230	8	0,14	
РМ2	1	L 50×50×5,	ℓ=1000	2	3,8	
	4		ℓ=2500	2	9,4	28,6
	3	⌀10-AII,	ℓ=230	16	0,14	
РМ3	5	L 50×50×5,	ℓ=500	2	1,9	
	6		ℓ=1350	2	5,1	15,1
	3	⌀10-AII,	ℓ=230	8	0,14	
РМ4	7	L 50×50×5,	ℓ=900	2	3,4	
	8		ℓ=850	2	3,2	13,2
	3	⌀10-AII,	ℓ=230	6	0,14	
	9	Сетка 10-1.00 НУ		0,74м²		

Поз. 3

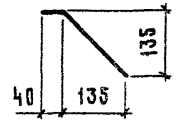

1-1

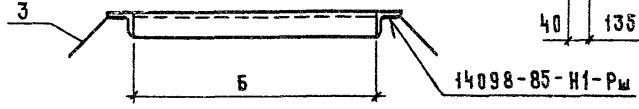

Обозначение	Марка	Размеры, мм	
		А	Б
1	РМ1	1000	1000
2	РМ2	2400	1000
3	РМ3		500
4	РМ4		

РМ4

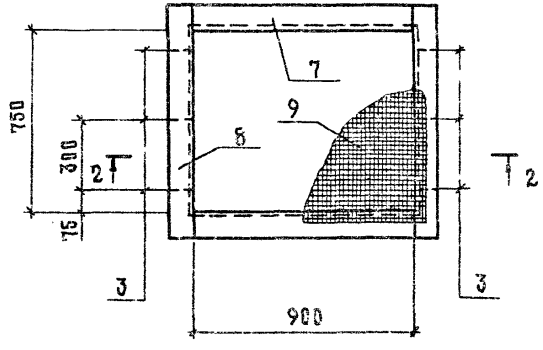

2-2

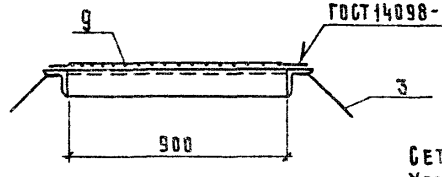

Сетка по ГОСТ 3826-82
Уголок по ГОСТ 8509-86, сталь Вст3кп по ГОСТ 535-88
Сталь А-II по ГОСТ 5781-82

Разраб.	Грудцинова		
Рассчит	Грудцинова		
Пров.	Левинская		
Н.контр.	Трейбач		

Привязан

Инв. №

801-2-144.90 — КЖИ7

Рамка металлическая РМ1, РМ2, РМ3, РМ4

Стадия	Лист	Листов
Р		1

ГИПРОНИСЕЛЬХОЗ

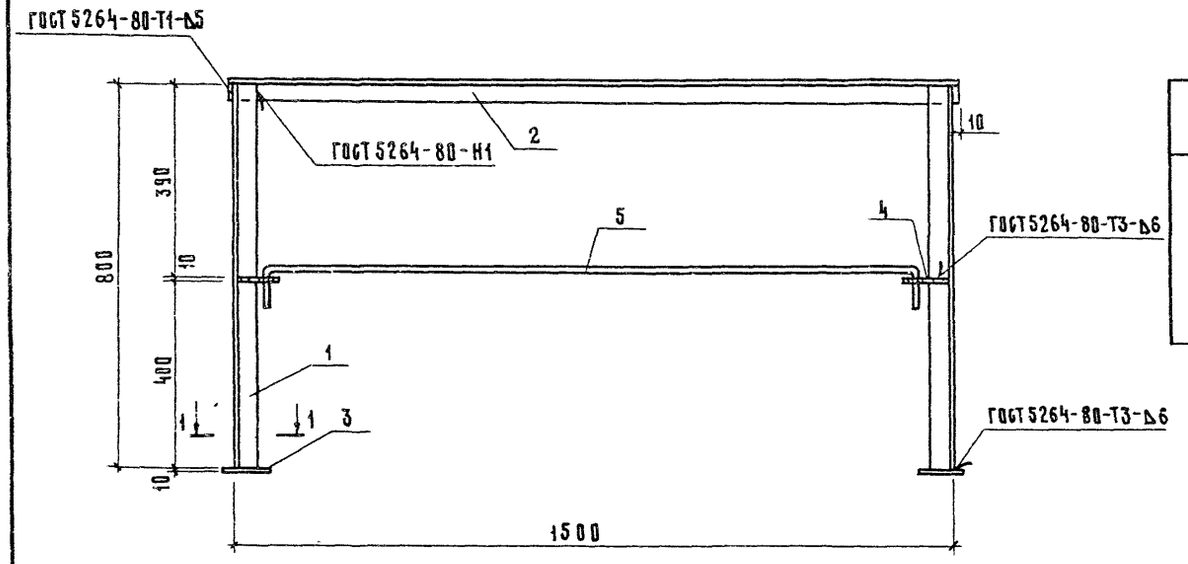

Марка рамы	Поз	Наименование		Кол.	Масса ед. кг	Масса рамы, кг
РМ5	1	L 50×50×5,	ℓ = 800	2	3,0	18,0
	2		ℓ = 1520	1	5,7	
	3	Лист 10×100,	ℓ = 100	2	0,8	
	4	Лист 10× 50,	ℓ = 100	2	0,4	
	5	⌀ 20 AI,	ℓ = 1560	1	3,9	

1 – 1

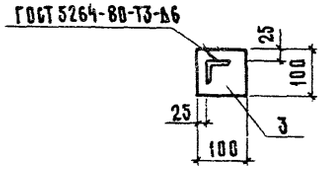

Поз. 4

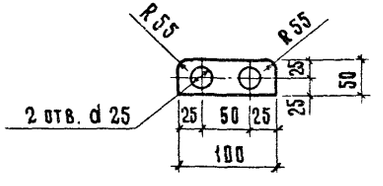

Поз. 5

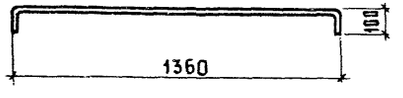

Уголок по ГОСТ 8509-86, сталь Ст3кп2 по ГОСТ 535-88
Лист по ГОСТ 19903-74, сталь Ст3пс6-1 по ГОСТ 14637-79
Сталь А-I по ГОСТ 5781-82

Разраб	Грудцинова		801-2-144.90 – КЖИ8
Рассчит	Грудцинова		
Пров	Левинская		Рама металлическая РМ5
Привязан			Стадия: Р; Лист: ; Листов: 1
Инв. №	Н.контр.	Трейбач	ГИПРОНИСЕЛЬХОЗ

24210-02 ⑨ ФЗ формат А3

gost.e-ecolog.ru