ТИПОВОЙ ПРОЕКТ

801-2-85.12.87

КОРОВНИК НА 200 КОРОВ

ПРИВЯЗНОГО СОДЕРЖАНИЯ

С ЭЛЕКТРОТЕПЛОСНАБЖЕНИЕМ

(СТОЕЧНО-БАЛОЧНЫЙ КАРКАС)

АЛЬБОМ III

СТРОИТЕЛЬНЫЕ ИЗДЕЛИЯ

ЧАСТЬ 2

ДВУХСЛОЙНЫЕ СТЕНОВЫЕ ПАНЕЛИ
ИЗ ЛЕГКИХ БЕТОНОВ
ДЛЯ СЕЛЬСКОХОЗЯЙСТВЕННЫХ ЗДАНИЙ

				Привязан	

gost.e-ecolog.ru

209681/

ТИПОВОЙ ПРОЕКТ
801-2-85.12.87

КОРОВНИК НА 200 КОРОВ

ПРИВЯЗНОГО СОДЕРЖАНИЯ
С ЭЛЕКТРОТЕПЛОСНАБЖЕНИЕМ
(СТОЕЧНО-БАЛОЧНЫЙ КАРКАС)

АЛЬБОМ III
СТРОИТЕЛЬНЫЕ ИЗДЕЛИЯ
ЧАСТЬ 2
ДВУХСЛОЙНЫЕ СТЕНОВЫЕ ПАНЕЛИ ИЗ ЛЕГКИХ БЕТОНОВ ДЛЯ СЕЛЬСКОХОЗЯЙСТВЕННЫХ ЗДАНИЙ

Разработан институтом
„Гипронисельхоз"

Гл. инженер института Л.С. Бутаев

Гл. инженер проекта О.М. Левченкова

Утвержден
Минсельхозом СССР,
Сводное заключение
от 14.II.1984 г. № 102.
Введен в действие
институтом „Гипронисельхоз",
приказ от 30.12.85 г № 191-5п

				Привязан	
Инв. №					

209681/2

Альбом III часть 2

Обозначение	Наименование	N стр.
	Содержание	
	Часть 2.1	
	Опалубочные чертежи и армирование	
КЖИ2.1-ТУ	Технические условия	4...7
КЖИ2.1-1.8.0	Панель стеновая	
	(ПСДТ18.38...-Т; ПСДТ18.38...-Т-Н;	
	ПСДТ12.41...-Т; ПСДТ12.41...-Т-Н;	
	ПСДТ48.23...-Т; ПСДТ48.23...-Т-Н;	
	ПСДТ18.58...-Т; ПСДТ18.58...-Т-Н;	
	ПСДТ18.60...-Т; 1ПСДТ18.60...-Т)	8,9
КЖИ2.1-1.8.0СБ	Панель стеновая	
	(ПСДТ18.38...-Т; ПСДТ18.38...-Т-Н;	
	ПСДТ12.41...-Т; ПСДТ12.41...-Т-Н;	
	ПСДТ48.23...-Т; ПСДТ48.23...-Т-Н;	
	ПСДТ18.58...-Т; ПСДТ18.58...-Т-Н;	
	ПСДТ18.60...-Т; 1ПСДТ18.60...-Т)	
	Сборочный чертеж	10...19
КЖИ2.1-2.8.0	Панель стеновая	
	(ПСД6.12.30-Т-У; ПСД6.12.30-Т-УП;	
	ПСД6.12.40-Т-У; ПСД6.12.40-Т-УП)	20,21
КЖИ2.1-2.8.0СБ	Панель стеновая	
	(ПСД6.12.30-Т-У; ПСД6.12.30-Т-УП;	
	ПСД6.12.40-Т-У; ПСД6.12.40-Т-УП)	
	Сборочный чертеж	22
КЖИ2.1-РС	Ведомость расхода стали на 1 элемент	23...28

Инв.№ подл. | Подпись и дата | Взам.инв.№

20968/3

Обозначение	Наименование	N стр.
	Часть 2.2	
	Арматурные и закладные изделия	
КЖИ2.2-ТУ	Технические условия	29,30
КЖИ2.2-0.1.0	Каркас пространственный	
	(КП1... КП6)	31,32
КЖИ2.2-0.1.0СБ	Каркас пространственный	
	(КП1... КП6)	
	Сборочный чертеж	33...36
КЖИ2.2-0.2.0	Сетка арматурная исходная	
	(С1... С3)	37
КЖИ2.2-0.2.0СБ	Сетка арматурная исходная	
	(С1... С3)	
	Сборочный чертеж	38
КЖИ2.2-0.3.0	Сетка арматурная рабочая	
	(С1-1... С3-1; С1-1Н... С3-1Н)	39,40
КЖИ2.2-0.3.0СБ	Сетка арматурная рабочая	
	(С1-1... С3-1; С1-1Н... С3-1Н)	
	Сборочный чертеж	41,42
КЖИ2.2-0.4.0	Сетка арматурная исходная	
	С4	43
КЖИ2.2-0.5.0	Сетка арматурная рабочая	
	(С4-1 ... С4-2Н)	44
КЖИ2.2-0.5.0СБ	Сетка арматурная рабочая	
	(С4-1... С4-2Н)	
	Сборочный чертеж	45

Взам. инв. № | Подпись и дата | Инв. № подл. 20968/14

Альбом III часть 2

Настоящие технические условия распространяются на двухслойные легкобетонные стеновые панели предназначенные для применения в коровнике на 200 коров привязного содержания (типовой проект

В районах с температурой наружного воздуха $t_н$=-20°С и $t_н$=-30°С зона влажности-нормальная (по СНиП II-3-79) скоростной напор ветра-265 Па (27 кгс/м²).

В номенклатуру панелей включены трапецеидальные изделия для торцов зданий.

Двухслойные легкобетонные стеновые панели разработанные в настоящем выпуске должны соответствовать требованиям ТУ69-203-82 настоящих технических условий серии 1.832.1-9, а также чертежам части 2.1.

1. Технические требования

1.1. Основные параметры и размеры.

1.1.1. Общая толщина панелей принята 400 и 500 мм.

1.1.2. Для конструкционно-изолирующего слоя принят керамзитобетон.

1.1.3. Требования к теплотехническим свойствам панелей см. раздел 1 ТУ69-203-82.

Привязан			
Инв.N			

				КЖИ 2.1-ТУ			
					Стадия	Лист	Листов
ГИП	Левченкова			Технические условия	Р	1	3
Нач.отд.	Гомзяков		12.85		ГИПРОНИСЕЛЬХОЗ		
Гл.конс.	Теляковский						
Гл.спец.	Юдин						

Инв.N подл. 209681/5 | Подпись и дата | Взам.инв.N

Копировал Шушакова

Формат А4

1.2. Характеристики.

1.2.1. Для конструкционно-изолирующего слоя предусмотрено применение керамзитобетона с объемной массой в высушенном до постоянной массы состоянии $\gamma_0 = 900$ кг/м³, марки по прочности М 50.

1.2.2. Марки по морозостойкости приняты:
керамзитобетона при $t_н = -20°C$ – Мрз 35
керамзитобетона при $t_н = -30°C$ – Мрз 50

1.2.3. Открытые поверхности закладных деталей защищаются слоем. цинка толщиной 120 мкм.

1.2.4. Характеристики материалов изолирующего и фактурного слоев и требования к ним; требования к изготовлению и комплектности панелей см. ТУ 69-203-82.

Инв. N подл.	Подпись и дата	Взам. инв. N
209681/6		

Привязан			
Инв. N			

КЖИ 2.1-ТУ

Лист 2

1.3. Маркировка

1.3.1. В соответствии с ГОСТ 23009-78 устанавливается следующая структура условного обозначения (марок) панелей.

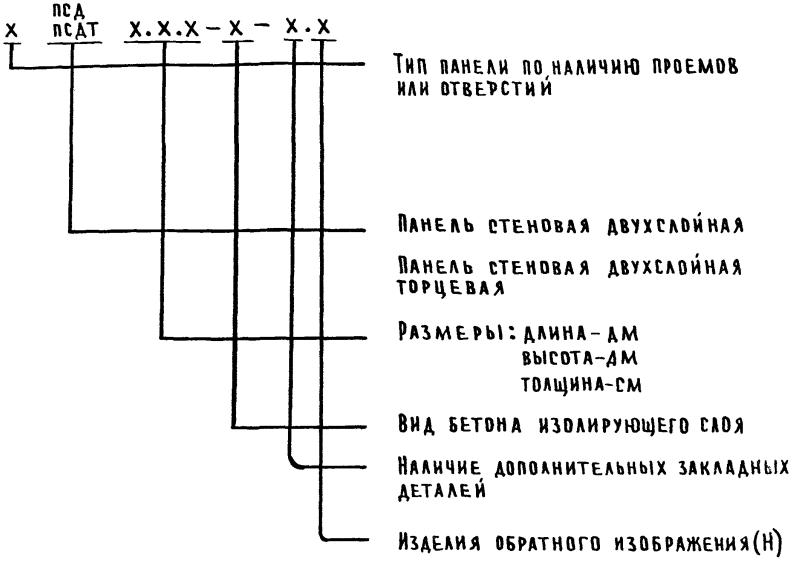

Например: 1ПСДТ 18.60-40-1 означает панель стеновая двухслойная торцевая с отверстием длиной 18 дм, высотой 60 дм, толщиной 40 см с изолирующим слоем из тяжелого бетона.

1.3.2. Марка наносится на одной из длинных боковых поверхностей панелей несмываемой краской.

2. Разделы „Правила приемки", „Методы контроля". Транспортирование и хранение" и „Гарантия поставщика" см. ТУ 69-203-82

Привязан

Инв. N

Инв. N подл. | Подпись и дата | Взам. инв. N

20981/7

КЖИ 2.1-ТУ

Лист 3

Альбом III часть 2

3. Указания по привязке

3.1. В таблицах альбома указаны варианты применения элементов в следующих обозначениях:

I – для здания со стоечно-балочным каркасом

II – для здания с рамным каркасом

1 – при толщине стеновых панелей – 40 см

2 – –"– –"– –"– –"– –"– – 50 см

Например:

I-2 – для варианта здания со стоечно-балочным каркасом при толщине стеновой панели 50 см.

3.2. При привязке проекта заполняются неоговоренные переменные данные по геометрическим размерам и массам изделий на чертежах и в таблицах. Ненужные графы в таблице вычеркиваются.

3.3. Неоговоренные размеры длины и толщины в маркировке изделий заполняются при привязке проекта в соответствии с указаниями п 1.3.1 технических условий и серии 1.832.1-9в.0

Инв.N подл.	Подпись и дата	Взам.инв.N
209681/8		

Привязан			
Инв.N			

КЖИ 2.1-ТУ

Лист 4

Инв.N подл.	Подпись и дата	Взам.инв.N
20968 1/9		

Формат	Зона	Поз.	Обозначение	Наименование	Количество на исполнение КЖИ2.1-1.0.0 —	01	02	03	04	05	06	07	08	Примечание
				Документация										
А4			КЖИ2.1-1.0.0СБ	Сборочный чертеж	╳	╳	╳	╳	╳	╳	╳	╳	╳	
А4			КЖИ2.1-ТУ	Технические условия	╳	╳	╳	╳	╳	╳	╳	╳	╳	
А4			КЖИ2.1-РС	Ведомость расхода стали	╳	╳	╳	╳	╳	╳	╳	╳	╳	
				Сборочные единицы										
А4		1	КЖИ2.2-0.1.0	Каркас пространственный КП1	1	1								
			-01	Каркас пространственный КП2			1	1						
			-02	Каркас пространственный КП3								1		
			-03	Каркас пространственный КП4					1	1				
			-04	Каркас пространственный КП5									1	
			-05	Каркас пространственный КП6							1			
А3		2	1.832.1-9 вып.1	Изделие закладное М1	4	4	5	5	6	6	6	6	8	
А4		3	1.400-15 вып.1	Изделие закладное МН526			1	1			1	1		
А4		4	1.400-15 вып.1	Изделие закладное МН111-5					1	1				II-1 II-2

Привязан

Инв.N

Нач.отд.	Гомзяков		12.85
Гл.констр.	Теляковский		
Н.контр.	Юдин		
Гл.спец.	Юдин		
Рук.груп.	Котляр		
Инжен.	Солоухин		

КЖИ 2.1-1.0.0

Панель стеновая (ПСДТ18.38...-Т; ПСДТ18.38...-Т-Н; ПСДТ12.41...-Т; ПСДТ12.41...-Т-Н; ПСДТ48.23...-Т; ПСДТ48.23...-Т-Н; ПСДТ18.58...-Т; ПСДТ18.58...-Т-Н; ПСДТ18.60...-Т; 1ПСДТ18.60...-Т)

Стадия	Лист	Листов
Р	1	2

ГИПРОНИСЕЛЬХОЗ

Копировал Шушакова

Формат А4

Инв. N подл.	Подпись и дата	Взам. инв. N
20968-1-10		

Формат	Зона	Поз.	Обозначение	Наименование	Количество на исполнение КЖИ 2.1-1.0.0										Примечание
					–	01	02	03	04	05	06	07	08	09	
А4		5	1.400-15 вып.1	Изделие закладное МН523										4	1,1 кг
				Материалы											
		6		Цементно-песчаный											
				раствор марки 100	0,13	0,13	0,18	0,18	0,17	0,17	0,20	0,20	0,21	0,19	м³
		7		Теплоизоляционный слой	2,12	2,12	2,91	2,91	2,72	2,72	3,26	3,26	3,46	3,12	I-1 II-1 м³
				Теплоизоляционный слой	2,76	2,76	3,80	3,80	3,55	3,55	4,25	4,25	4,25		I-2 II-2 м³
		8		Изолирующий слой	0,32	0,32	0,44	0,44	0,41	0,41	0,49	0,49	0,49	0,47	
		9		Брусок 100×60 ГОСТ 24454-80 Сосна или ель Ч 620%											
				ℓ=4580										1	0,027 м³
				Элементы заполнения проемов											
А4		10	КЖИ3.2-МИ400	Изделие металлическое МИ4										1	

Привязан

Инв. N

КЖИ 2.1-1.0.0

Лист 2

Копировал Шушакова Формат А4

Рис. 1

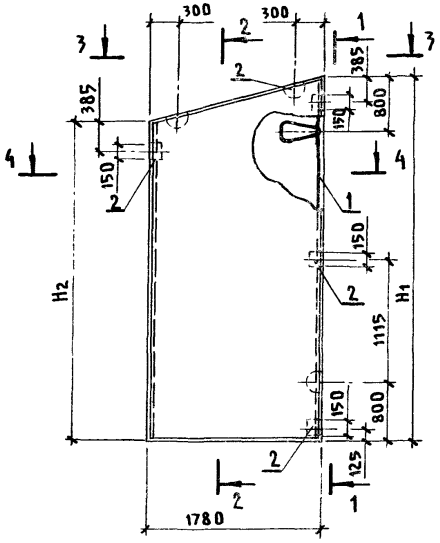

1 – 1

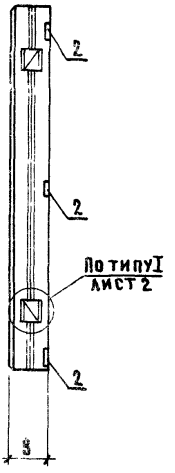

2 – 2

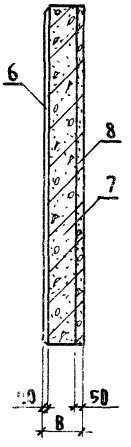

3 – 3

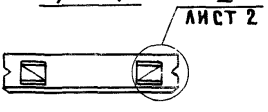

4 – 4

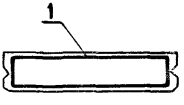

Привязан

Инв.N

КЖИ 2.1-1.0.0 СБ

Панель стеновая (ПСАТ18.38...-Т; ПСАТ18.38...-Т-Н; ПСАТ12.41...-Т; ПСАТ12.41...-Т-Н; ПСАТ48.23...-Т; ПСАТ48.23...-Т-Н; ПСАТ18.58...-Т; ПСАТ18.58...-Т-Н; ПСАТ18.60...-Т; ПСАТ18.60...-Т).
Сборочный чертеж

Стадия	Масса	Масштаб
Р	см. табл.	
Лист 1	Листов 10	

Нач.отд.	Гомзяков		12.85
Гл.кон.отд	Теляковский		
Н.контр.	Юдин		
Гл.спец.	Юдин		
Рук.гр.	Котляр		
Инженер	Солоухин		

Гипронисельхоз

Копировал Шушакова

Формат А4

Инв.N подл. | Подпись и дата | Взам.инв.N

20963-11

Рис 2

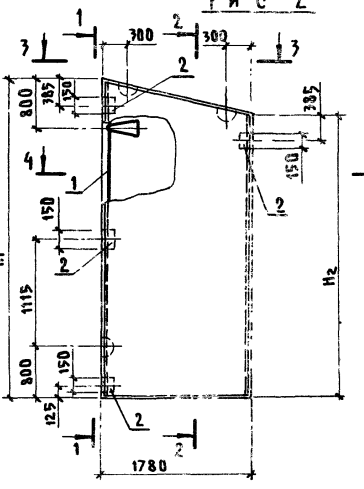

1 – 1

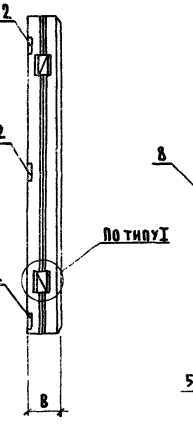

2 – 2

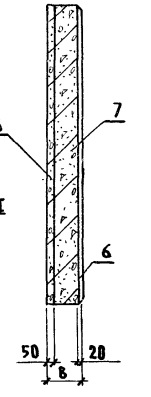

3 – 3

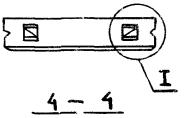

4 – 4

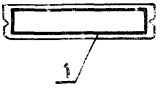

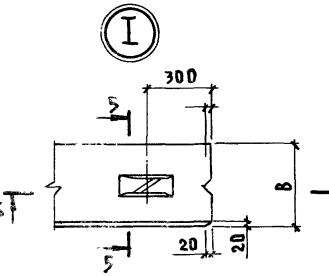

6 – 6

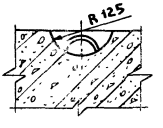

5 – 5

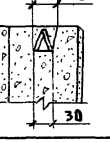

Привязан

Инв.N

КЖ 2.1-1.0.ОСБ

Лист 2

Инв.N подл. | Подпись и дата | Взам.инв.N

20968142

Рис 3

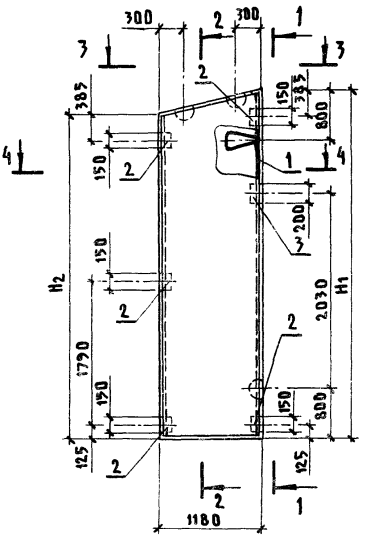

1 — 1



2 — 2

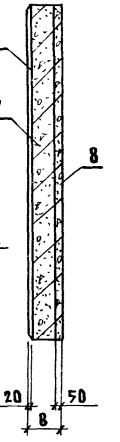

3 — 3



4 — 4

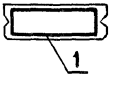

Привязан			
Инв.N			

КЖИ 2.1-1.0.0 СБ

Лист 3

Копировал Шушакова Формат А4

Инв.N подл.	Подпись и дата	Взам.инв.N
20968-1/13		

Рис. 4

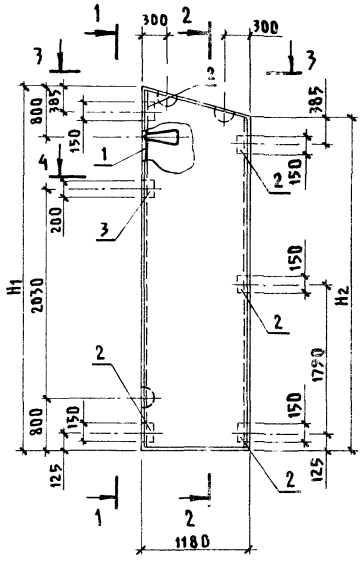

1 – 1



2 – 2

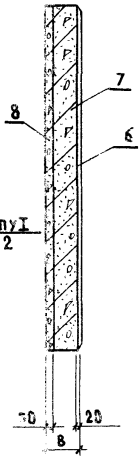

3 – 3

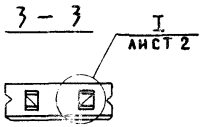

4 – 4

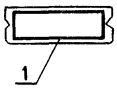

Привязан	
Инв.№	
КЖИ 2.1-1.0.0 СБ	Лист 4

Инв.№ подл.	Подпись и дата	Взам.инв.№
20968/14		

Рис. 5

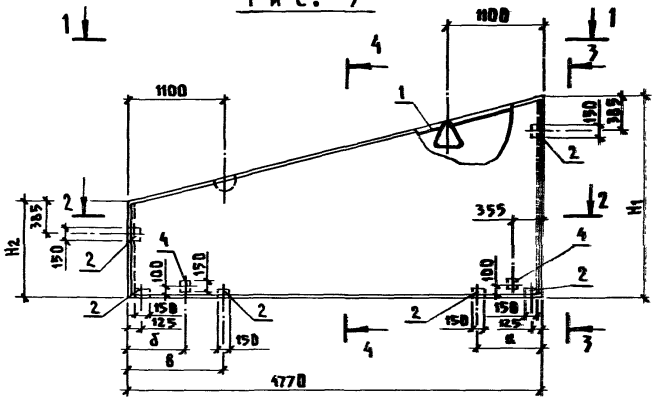
1100
1100
1
2
3
4
150
385
355
H1
H2
100
150
425
150
150
150

Рис. 6

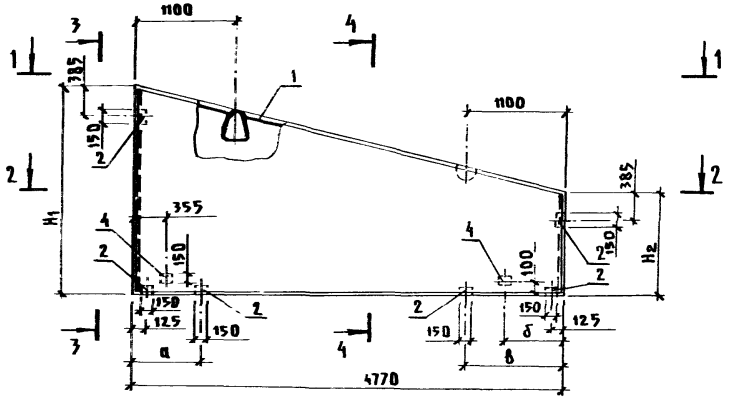

1 – 1

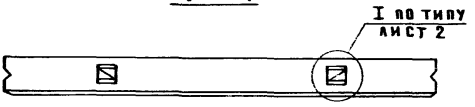

2 – 2

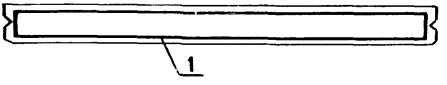

3 – 3

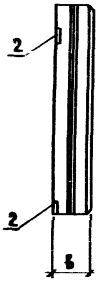

4 – 4

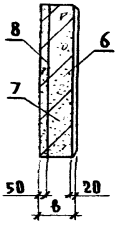

Привязан

Инв.N

КЖИ 2.1-1.0.0 СБ

Лист 6

Копировал Шушакова Формат А4

Инв.N подл. | Подпись и дата | Взам.инв.N

20968146

Альбом III часть 2

Рис. 7

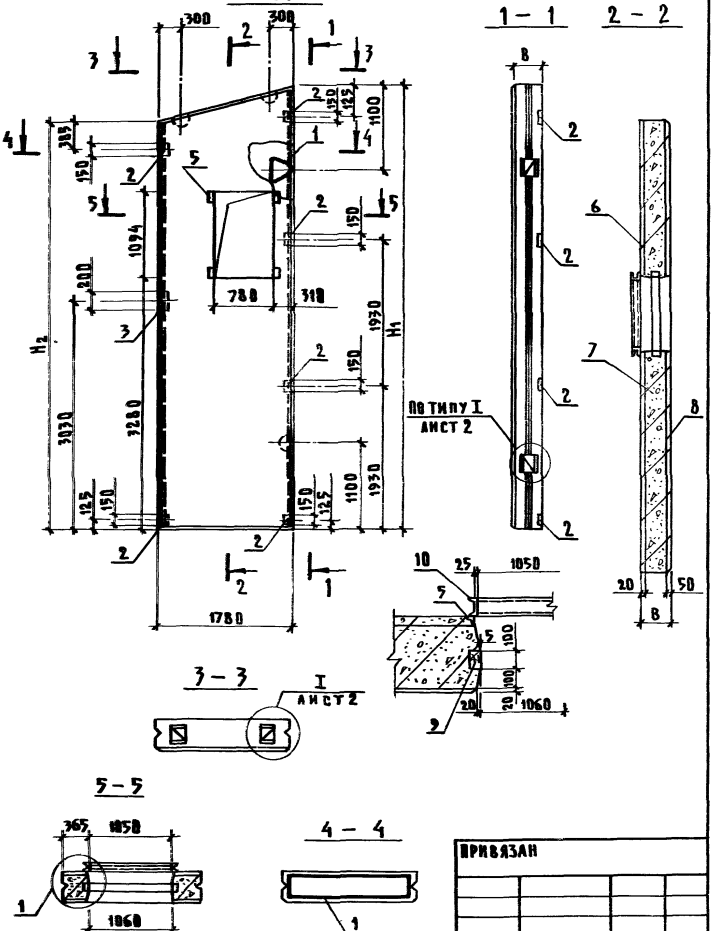

ПРИВЯЗАН			
ИНВ. N			

КЖИ 2.1-1.0.0СБ

ЛИСТ 7

ИНВ. N ПОДЛ. 209684/17 | ПОДПИСЬ И ДАТА | ВЗАМ. ИНВ. N

Копировал Шушакова Формат А4

Рис 8

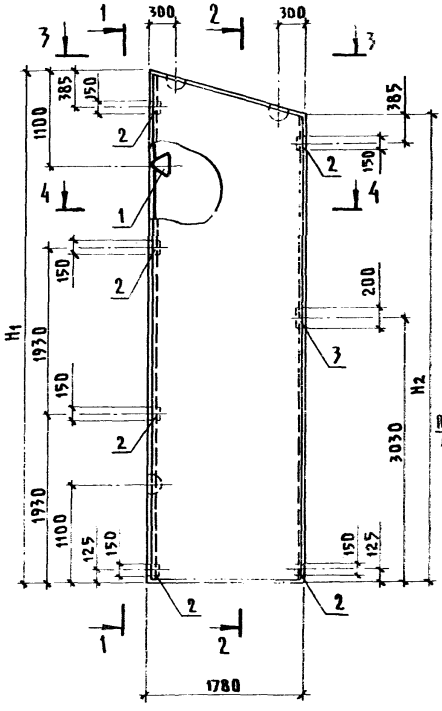

1 – 1

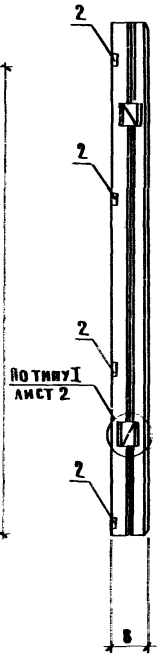

2 – 2

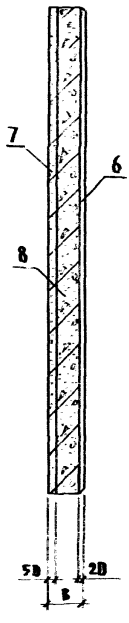

3 – 3

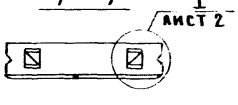

4 – 4

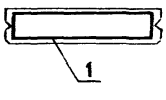

Привязан			
Инв.№			

КЖИ 2.1-1.0.0 СБ

Лист 8

Инв.№ подл. | Подпись и дата | Взам.инв.№
209681-18

Рис. 9

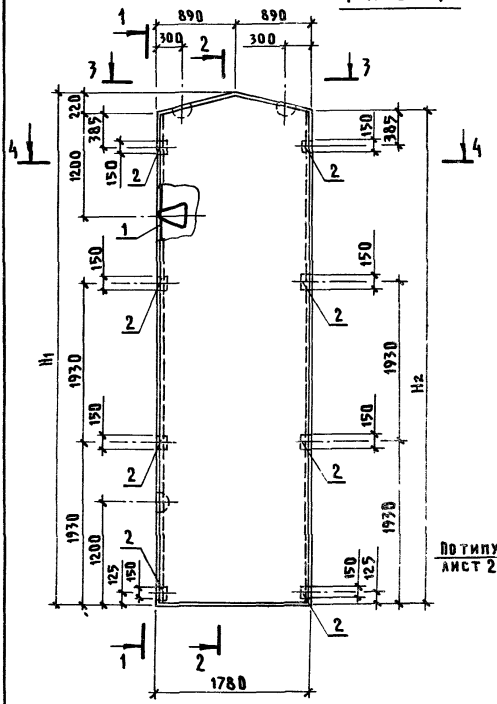

1 – 1

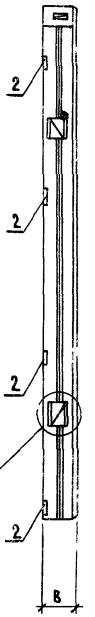

2 – 2

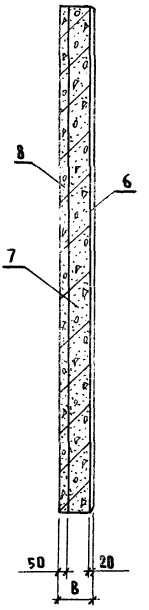

3 – 3

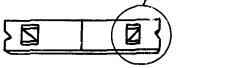

4 – 4

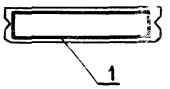

Инв.N подл.	Подпись и дата	Взам.инв.N
20968/19		

Привязан			
Инв.N			

КЖИ 2.1-1.0.0 СБ

Лист 9

Обозначение	Марка	Рис.	Размеры, мм					
			B		H1		H2	
			Варианты					
			I-1 / II-1	I-2 / II-2	I-1 / II-1	I-2 / II-2	I-1 / II-1	I-2 / II-2
КЖИ2.1-1.0.0	ПСДТ 18.38...-Т	1	400	500	3830	3850	3380	3400
-01	ПСДТ 18.38...-Т-Н	2						
-02	ПСДТ 12.41...-Т	3			4130	4150	3830	3850
-03	ПСДТ 12.41...-Т-Н	4						
-04	ПСДТ 48.23...-Т	5			2330	2350	1130	1150
-05	ПСДТ 48.23...-Т-Н	6						
-06	ПСДТ 18.58...-Т	7			5780	5800	5330	5330
-07	ПСДТ 18.58...-Т-Н	8						
-08	ПСДТ 18.60...-Т	9			6000	6020	5780	5800

Размеры, мм						Масса, кг		Примечание
а		б		в				
Варианты								
I-2 / I-1	II-2 / II-1	I-2 / I-1	II-2 / II-1	I-2 / I-1	II-2 / II-1	I-1 / II-1	I-2 / II-2	
						2980	3220	
						4070	4310	
755	455	355	675	755	1035	3610	4440	
						3820	4560	
						4860	5810	

Привязан

Инв.N

КЖИ2.1-1.0.0СБ

Лист 10

Инв.N подл. | Подпись и дата | Взам.инв.N

209841/20

Инв. N подл.	Подпись и дата	Взам. инв. N
20968-1-21		

Формат	Зона	Поз.	Обозначение	Наименование	Количество на исполнение КЖИ2.1-2.0.0 —	01	02	03	Примечание
				Документация					
А4			КЖИ2.1-2.0.0СБ	Сборочный чертеж	✕	✕	✕	✕	
А4			КЖИ2.1-ТУ	Технические условия	✕	✕	✕	✕	
			1.832.1-9 вып.1	Узел III	✕	✕	✕	✕	
			1.832.1-9 вып.1	Узел VI	✕	✕	✕	✕	
А4			КЖИ2 -РС	Ведомость расхода стали	✕	✕	✕	✕	
				Сборочные единицы					
А3		1	1.832.1-9 вып.2	Петля для подъема ПМ12-3	1	1	1	1	
А4		2	1.400-15	Изделие закладное М539	2	2	2	2	
				Детали					
Б4		3		Брусок 100×60 ГОСТ 9685-61 / сосна или ель ч=20%					
				ℓ=1180	1	1	1	1	0,006 м³

Нач.отд.	Гомзяков		12.85
Гл.конст	Теляковский		
Н.контр.	Юдин		
Гл.спец.	Юдин		
Рук.гр.	Котляр		
Инжен.	Щеголева		
Ст.инж.	Захарова		

Привязан

Инв. N

КЖИ2.1-2.0.0

Панель стеновая (ПСД6.12.30-Т-У; ПСД6.12.30-Т-УП; ПСД6.12.40-Т-У; ПСД6.12.40-Т-УП)

Стадия	Лист	Листов
Р	1	2

Гипронисельхоз

Копировал Шушакова

Формат А4

Инв.N подл.	Подпись и дата	Взам.инв.N
209681/22		

Формат	Зона	Поз.	Обозначение	Наименование	Количество на исполнение КЖИ2.1-2.0.0 —	01	02	03							Примечание
				Материалы											
		4		Цементно-песчаный раствор			0,023	0,023							А,А,I-1;II-1 м3
				Цементно-песчаный раствор			0,03	0,03							А,А,I-2;II-2 м3
		5		Теплоизоляционный слой			0,36	0,36							А,А,I-1;II-1 м3
				Теплоизоляционный слой			0,45	0,45							А,А,I-2;II-2 м3
		6		Изолирующий слой			0,058	0,058							А,А,I-1;II-1 м3
				Изолирующий слой			0,064	0,064							А,А,I-2;II-2 м3

Привязан

Инв.N

КЖИ 2.1-2.0.0

Лист 2

ОВАА Шушакова Формат А4

Рис.1

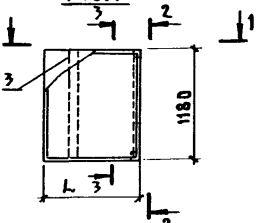

Рис.2

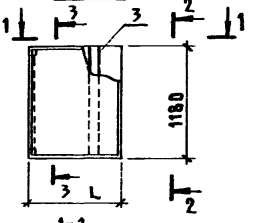

2-2

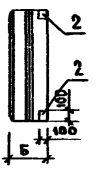

3-3

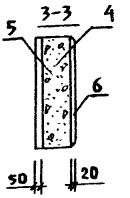

Обозначение	Марка	Рис.	Размеры, мм L		B		Масса (кг)	
			Варианты					
			1	2	1	2	1	2
КЖИ2.1-2.0.0	ПСД6.12.40-Т-У	1	990		400		590	
-01	ПСД6.12.40-Т-УП	2						
-02	ПСД6.12.50-Т-У	1		1090		500		770
-03	ПСД6.12.50-Т-УП	2						

Привязан

Инв.№

КЖИ 2.1-2.0.0 СБ

Нач.отд.	Гомзяков		12.85
Гл.кон.отд	Теляковский		
Н.контр.	Юдин		
Гл.спец.	Юдин		
Рук.гр.	Котляр		
Инженер	Щеголева		
Ст.инж.	Захарова		

Панель стеновая (ПСД 6.12.40...-Т-У; ПСД 6.12.40...-Т-УП; ПСД 6.12.50...-Т-У; ПСД 6.12.50...-Т-УП)

Сборочный чертеж

Стадия	Масса	Масштаб
Р	см. табл.	1:50
Лист	Листов 1	

ГИПРОНИИСЕЛЬХОЗ

Копировал Шушакова

Формат А4

Инв.№ подл. | Подпись и дата | Взам.инв.№

209681/23

Инв.N подл.	Подпись и дата	Взам.инв.N
20968I/24		

Марка элемента	Изделия арматурные								Изделия закладные								
	Арматура класса							Всего	Арматура класса								
	А-III				Вр-I				А-I				А-III				
	ГОСТ 5781-82				ГОСТ 6727-80				ГОСТ 5781-82				ГОСТ 5781-82				
	Ф12			Итого	Ф4		Итого		Ф22			Итого	Ф10				
ПСДТ 18.38.50-Т	43,4			43,4	7,70		7,70	51,1	19,6			19,6	1,5				
ПСДТ 18.38.40-Т	43,2			43,2	6,85		6,85	50,05	19,6			19,6	1,5				
ПСДТ 18.38.50-Т-Н	43,0			43,4	7,70		7,70	51,1	19,6			19,6	1,5				
ПСДТ 18.38.40-Т-Н	43,2			43,2	6,85		6,85	50,05	19,6			19,6	1,5				
ПСДТ 12.41.50-Т	40,4			40,8	7,94		7,94	48,74	19,6			19,6	2,5				
ПСДТ 12.41.40-Т	40,6			40,6	7,16		7,16	47,76	19,6			19,6	2,5				
ПСДТ 12.41.50-Т-Н	40,4			40,8	7,94		7,94	48,74	19,6			19,6	2,5				
ПСДТ 12.41.40-Т-Н	40,6			40,6	7,16		7,16	47,76	19,6			19,6	2,5				

Нач.отд.	Гомзяков		12.85
Гл.конст.	Теляковский		
Н.контр.	Юдин		
Гл.спец.	Юдин		
Рук.груп.	Котляр		
Инжен.	Солоухин		
Ст.инж.	Захарова		

Привязан

Инв.N

КЖИ 2.1-РС

Ведомость расхода стали на 1 элемент

Стадия	Лист	Листов
Р	1	6

ГИПРОНИСЕЛЬХОЗ

Копировал Шушакова

Формат А4

Изделия закладные																	
	Прокат марки Вст3 кп2															Всего	Общий расход
	ГОСТ 103-76						ГОСТ 8509-72										
Итого	-120×8	-40×8				Итого	L90×7				Итого						
1,5	5,5	1,0				6,5										27,6	78,7
1,5	5,5	1,0				6,5										27,6	77,6
1,5	5,5	1,0				6,5										27,6	78,7
1,5	5,5	1,0				6,5										27,6	77,65
2,5	5,5	1,0				6,5	1,9				1,9					30,5	79,28
2,5	5,5	1,0				6,5	1,9				1,9					30,5	78,28
2,5	5,5	1,0				6,5	1,9				1,9					30,5	79,48
2,5	5,5	1,0				6,5	1,9				1,9					30,5	78,28

Привязан

Инв.N

Инв.№ подл.	Подпись и дата	Взам.инв.№
20968-1/26		

Марка элемента	Изделия арматурные									Изделия закладные								
	Арматура класса								Всего	Арматура класса								
	А-III				Вр-I					А-I				А-III				
	ГОСТ 5781-82				ГОСТ 6727-80					ГОСТ 5781-82				ГОСТ 5781-82				
	⌀12	⌀6		Итого	⌀4			Итого		⌀22	⌀18	⌀12	Итого	⌀10	⌀8			
ПСДТ18.60.50-Т-П	84,6			84,6	6,0			6,0	90,6	19,6			19,6	2,4	2,4			
ПСДТ18.60.40-Т-П	84,4			84,4	5,9			5,9	90,3	19,6			19,6	2,4	2,4			
ПСД6.12.50-Т-У												1,2			1,6			
ПСД6.12.40-Т-У												1,2			1,6			
ПСД6.12.50-Т-УП												1,2			1,6			
ПСД6.12.40-Т-УП												1,2			1,6			

Привязан

Инв.№

КЖИ 2.1-РС

Лист 3

Копировал Шушакова Формат А4

Инв.N подл.	Подпись и дата	Взам.инв.N
209681/27		

Изделия закладные

Прокат марки Вст3 кп2																		Всего	Общий расход
ГОСТ 103-76							ГОСТ 8509-72					ГОСТ 8510-72							
Итого	-120×8	-40×8				Итого	∠63×5				Итого	⌶100×63×6				Итого			
4,8	8,8	1,6				10,4	2,0				2,0							36,8	127,7
4,8	8,8	1,6				10,4	2,0				2,0							36,8	127,4
												3,0			3,0	5,8	8,84		
												3,0			3,0	5,8	5,8		
												3,0			3,0	5,8	8,84		
												3,0			3,0	5,8	5,8		

Привязан

Инв.N

КЖИ 2.1-РС

Лист 4

Марка элемента	Изделия арматурные								Изделия закладные							
	Арматура класса								Арматура класса							
	A-III				Bp-I			Всего	A-I				A-III			
	ГОСТ 5781-82				ГОСТ 6727-80				ГОСТ 5781-82				ГОСТ 5781-82			
	Ø12			Итого	Ø4		Итого		Ø22			Итого	Ø10	Ø8		
ПСДТ48.23.50-Т	66,12			66,12	6,35		6,35	72,47	9,8			9,8	1,8	0,8		
ПСДТ 48.23.40-Т	66,12			66,12	5,42		5,42	71,54	9,8			9,8	1,8	0,8		
ПСДТ48.23.50-Т-Н	66,12			66,12	6,35		6,35	72,47	9,8			9,8	1,8	0,8		
ПСДТ 48.23.40-Т-Н	66,12			66,12	5,42		5,42	71,54	9,8			9,8	1,8	0,8		
1ПСДТ18.58.50-Т	76,4			76,8	10,45		10,45	87,25	19,6			19,6	2,8			
1ПСДТ18.58.40-Т	76,6			76,6	9,15		9,15	85,75	19,6			19,6	2,8			
ПСДТ18.58.50-Т-Н	76,4			76,8	10,45		10,45	87,25	19,6			19,6	2,8			
ПСДТ18.58.40-Т-Н	76,6			76,6	9,15		9,15	85,75	19,6			19,6	2,8			

Привязан

Инв.N

КЖИ 2.1-РС

Лист 5

Изделия закладные																	
Прокат марки																Всего	Общий расход
Вст3кп2																	
ГОСТ 103-76							ГОСТ 8509-82										
Итого	-120×8	-40×8	-40×6			Итого	L90×7				Итого						
2,6	6,6	2,0	2,2			10,8										23,2	95,64
2,6	6,6	2,0	2,2			10,8										23,2	94,74
2,6	6,6	2,0	2,2			10,8										23,2	95,64
2,6	6,6	2,0	2,2			10,8										23,2	94,76
2,8	6,6	1,2				7,8	1,9				1,9					32,1	119,35
2,8	6,6	1,2				7,8	1,9				1,9					32,1	117,85
2,8	6,6	1,2				7,8	1,9				1,9					32,1	119,35
2,8	6,6	1,2				7,8	1,9				1,9					32,1	117,85

Привязан

Инв.№

КЖИ2 - РС

Лист 6

Настоящие технические условия распространяются на арматурные изделия, предназначенные для армирования двухслойных легкобетонных стеновых панелей коровника на 200 коров привязного содержания (типовой проект

Рабочие чертежи панелей приведены в части 2.1 альбома III.

1. Технические требования

1.1. Арматурные изделия должны отвечать требованиям ГОСТ 10922-75.

1.2. Размеры арматурных изделий даны по осям и торцам стержней.

1.3. Сварку производить в соответствии с ГОСТ 19292-73 и с „Указаниями по сварке соединений арматуры и замкнутых деталей железобетонных конструкции" СН 393-78.

1.4. Сетки должны изготавливаться при помощи контактной сварки, при этом сварке подлежат все пересечения стержней.

1.5. Объединение сеток в пространственный каркас производить с помощью контактной сварки.

2. Указания по изготовлению

2.1. Сетки рассчитаны на изготовление на многоэлектродных машинах. Приварка отдельных стержней должна выполняться на одноэлектродных сварочных машинах

Привязан

Инв. N

Инв. N подл. | Подпись и дата | Взам. инв. N

20968-1/30

КЖИ 2.2-ТУ

ГИП	Кузнецов		
Нач. отд.	Гомзяков		12.85
Гл. конст.	Теляковский		
Гл. спец.	Юдин		

Технические условия

Стадия	Лист	Листов
Р	1	2

ГИПРОНИСЕЛЬХОЗ

Копировал Шушакова

Формат А4

2.2. Объединение сеток в пространственный каркас производить с помощью электросварочных клещей.

2.3. Замкнутые монтажные петли должны изготавливаться на станках-автоматах. Замкнутость петель обеспечивается контактной точечной или электро-дуговой сваркой концов стержней.

2.4. Приварку анкерных стержней закладных деталей к пластинам выполнять под слоем флюса швом ГОСТ 5264-80-С2-Т4-Т

2.5. Сварку стыков деталей металлических изделий выполнять электродами типа Э42 по ГОСТ 9467-75

Указания по привязке

В таблицах альбома указаны варианты применения элементов в следующих обозначениях:

1 " " " " - 40 см

2 " " " " - 50 см

Формат	Зона	Поз.	Обозначение	Наименование	Количество на исполнение КЖИ 2.2-0.1.0 —	01	02	03	04	05					Примечание
				Документация											
А4			КЖИ2.2-0.1.0СБ	Сборочный чертеж											
А4			КЖИ2.2-ТУ	Технические условия											
				Сборочные единицы											
А4		1	КЖИ2.2-0.3.0	Сетка С1-1			1								
			-01	Сетка С1-2	1										
			-04(-05)	Сетка С2-1 (С2-2)		1									
			-08	Сетка С3-1					1						
А4			КЖИ2.2-0.5.0 (-01)	Сетка С4-1 (С4-2)				1							
А4		2	КЖИ2.2-0.3.0 -02	Сетка С1-1Н			1			1					
			-03	Сетка С1-2Н	1										
			-06(-07)	Сетка С2-1Н (С2-2Н)		1									
А4			КЖИ2.2-0.5.0 -02(-03)	Сетка С4-1Н (С4-2Н)				1							
			-09	Сетка С3-1Н					1						

Привязан

Инв.N

Нач.отд.	Гомзяков		12.85
Гл.конст.	Теляковский		
Н.контр.	Юдин		
Гл.спец.	Юдин		
Рук.груп.	Котляр		
Инжен.	Солоухин		

КЖИ 2.2-0.1.0

Каркас пространственный (КП1... КП6)

Стадия	Лист	Листов
Р	1	2

ГИПРОНИСЕЛЬХОЗ

Копировал Шушакова

Формат А4

Инв.N подл.	Подпись и дата	Взам.инв.N
20968-1/33		

Формат	Зона	Поз.	Обозначение	Наименование	Количество на исполнение КЖИ2.2-0.1.0 —	01	02	03	04	05					Примечание
				Детали											
А3		3	1.832.1-9 вып.2	Петля для подъема ПМ18-2	4	4	4	2	4	4					1
А3			1.832.1-9 вып.2	Петля для подъема ПМ22-2					4	4					2
Б4		4	КЖИ2.2-0.0.1	Ф4 ВрI ГОСТ6727-80 ℓ=380	95	75	145	100	126	147					1
			-01	Ф4 ВрI ГОСТ6727-80 ℓ=480	95	75	145	100	126	147					2
Б4		5	КЖИ2.2-0.0.2	Ф12АIII ГОСТ5781-82 ℓ=900	4	4	4	2	4	4					0,8 кг
Б4		6	КЖИ2.2-0.0.2 -01	Ф12АIII ГОСТ5781-82 ℓ=1760						4					1,57кг
Б4		7	-02	Ф12АIII ГОСТ5781-82 ℓ=2300						8					2,1кг

Привязан			
Инв.N			

КЖИ2.2-0.1.0

Лист 2

Рис. 1

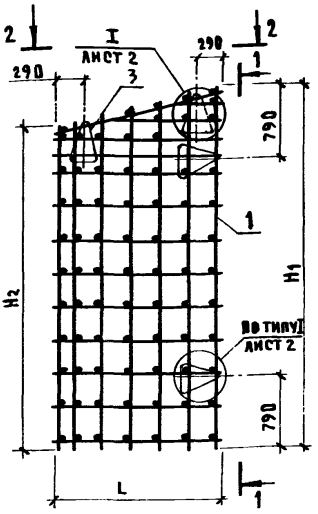

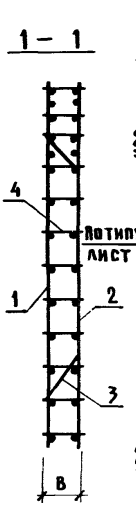

Рис. 2

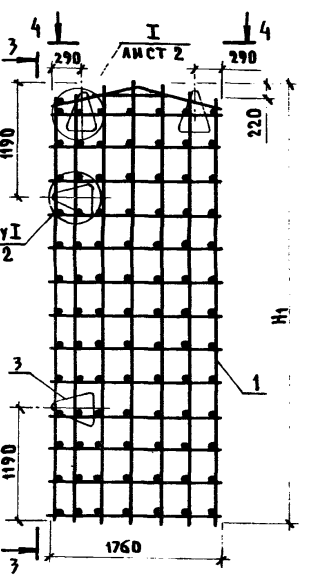

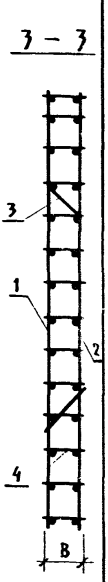

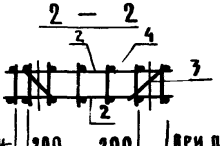

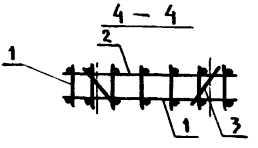

При применении сеток С1-1; С1-1Н; С2-1; С2-1Н — 200 — 200 — При применении сеток С1-2; С1-2Н; С2-2; С2-2Н

Пространственные каркасы КП2 и КП4 отличаются от каркасов КП2Н и КП4Н расположением уменьшенного шага рабочей арматуры в арматурных сетках

Привязан

Инв.N

КЖИ 2.2-0.1.0 СБ

Нач.отд.	Гомзяков		12.85
Гл.кон.от.	Теляковский		
Н.контр.	Юдин		
Гл.спец.	Юдин		
Рук.гр.	Котляр		
Инженер	Солоухин		

Каркас пространственный (КП1.., КП6) Сборочный чертеж

Стадия	Масса	Масштаб
Р	См. табл.	
Лист 1	Листов 4	

ГИПРОНИИСЕЛЬХОЗ

Копировал Шушакова

Формат А4

Инв.N подл. | Подпись и дата | Взам.инв.N

20968-134

Рис. 3

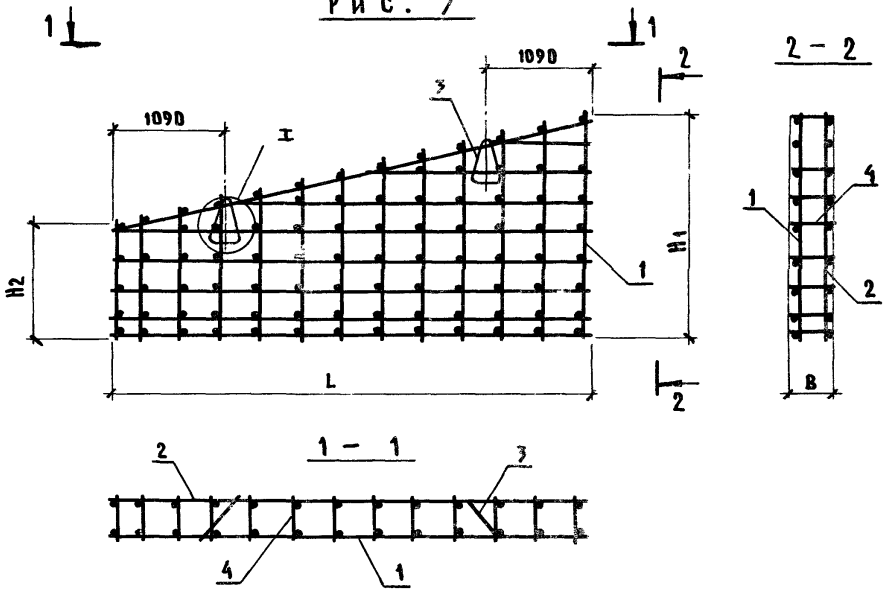

Инв.№подл.	Подпись и дата	Взам.инв.№
20968-1/35		

Привязан

Инв.№

КЖИ 2.2-0.1.0СБ

Лист 2

Рис. 4

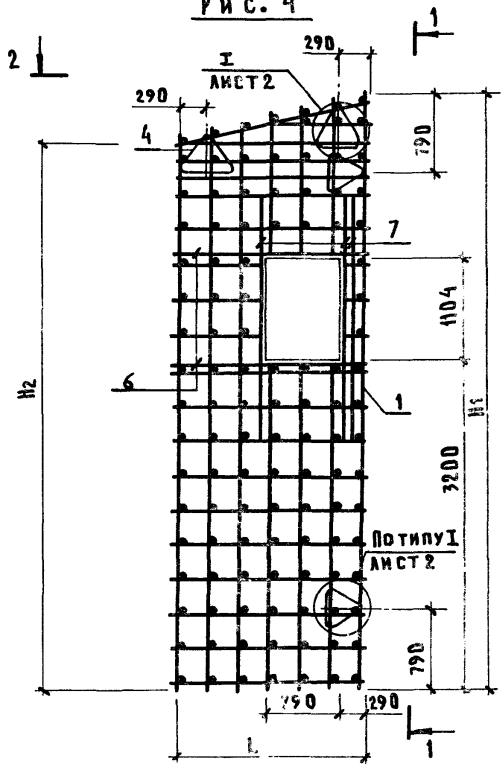

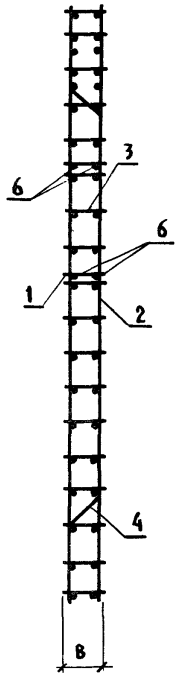

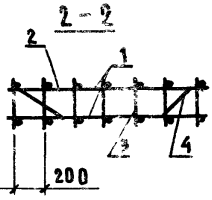

200

При применении
сеток С1-1; С1-1Н
С2-1; С2-1Н

Привязан

Инв.N

КЖИ 2.2-0.1.0СБ

Лист 3

Копировал Шушакова Формат А4

Инв.Nподл. 20968/136 | Подпись и дата | Взам.инв.N

Обозначение	Марка	Рис.	Размеры, мм L	H1 В 1	H1 В 2	H2 Арматуры 1	H2 Арматуры 2	δ 1	δ 2	Масса (кг) 1	Масса (кг) 2	Примечание
КЖИ 2.2-0.1.0	КП1	1	1760	3810	3830	3360	3380	380	480	66,5	67,6	
-01	КП2	1	1160	4110	4130	3810	3830	380	480	64,2	64,5	
-02	КП3	1	1760	5760	5780	5310	5330	380	480	112,9	114,2	
-03	КП4	3	4750	2360	2380	1110	1130	380	480	81,4	82,4	
-04	КП5	2	1760	5980	6000			380	480	103,1	104,3	
-05	КП6	4	1760	5980	6000			380		110,51		

Привязан

Инв.№

КЖИ 2.2-0.1.0 СБ

Лист 4

Копировал Шушакова Формат А4

Инв.N подл.	Подпись и дата	Взам.инв.N
20968-1/38		

Формат	Зона	Поз.	Обозначение	Наименование	Количество на исполнение КЖИ2.2-0.2.0 —	01	02	Примечание
				Документация				
А4			КЖИ2.2-0.2.0 СБ	Сборочный чертеж				
А4			КЖИ2.2-ТУ	Технические условия				
				Детали				
Бч		1	КЖИ2.2-0.0.2 -03	Ф12 AIII ГОСТ 5781-82 ℓ=9120	7			1
			-04	Ф12 AIII ГОСТ 5781-82 ℓ=9160	7			2
			-05	Ф12 AIII ГОСТ 5781-82 ℓ=7920		5		1
			-06	Ф12 AIII ГОСТ 5781-82 ℓ=7960		5		2
			-07	Ф12 AIII ГОСТ 5781-82 ℓ=5980			7	1
			-08	Ф12 AIII ГОСТ 5781-82 ℓ=6000			7	2
Бч		2	КЖИ2.2-0.0.1 -02	Ф4 Вр-I ГОСТ 6727-80 ℓ=1760	25		17	
			-03	Ф4 Вр-I ГОСТ 6727-80 ℓ=1160		23		

Привязан

Инв.N

Нач.отд.	Гомзяков		12.85
Гл.конст.	Теляковский		
Н.контр.	Юдин		
Гл.спец.	Юдин		
Рук.груп.	Котляр		
Инженер.	Солоухин		

КЖИ 2.2-0.2.0

Сетка арматурная исходная (С1... С3)

Стадия	Лист	Листов
Р		1

ГИПРОНИСЕЛЬХОЗ

Копировал Шушакова

Формат А4

Альбом III часть 2

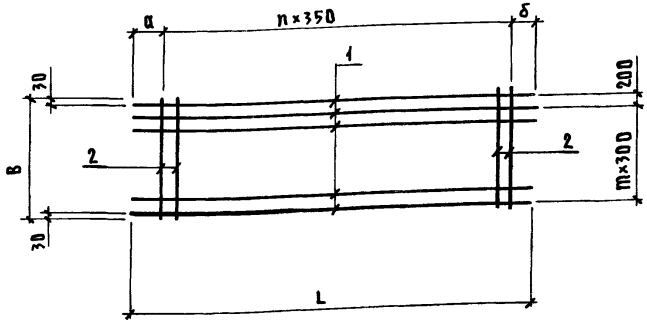

Обозначение	Марка	Размеры, мм L (варианты 1)	L (варианты 2)	B	а (варианты 1)	а (варианты 2)	б (варианты 1)	б (варианты 2)	Масса (варианты 1)	Масса (варианты 2)	Кол. n	Кол. m	Примечание
КЖИ 2.2-0.2.0	С1	9120	9160	1760	285	385	435	455	60,66	60,96	24	5	
-01	С2	7920	7960	1160	110	130	110	130	37,5	37,7	22	3	
-02	С3	5980	6000	1760	355	375	355	375	39,65	39,75	15	5	

Привязан

Инв. N

КЖИ 2.2-0.2.0 СБ

Сетка арматурная исходная (С1...С3) Сборочный чертеж

Стадия	Масса	Масштаб
Р	См. табл.	

Лист | Листов 1

ГИПРОНИСЕЛЬХОЗ

Нач.отд.	Гомзяков		12.85
Гл.конст.	Теляковский		
Н.контр.	Юдин		
Гл.спец.	Юдин		
Рук.груп.	Котляр		
Инжен.	Солоухин		

Копировал Шушакова

Формат А4

Инв.№ подл. 20968/30 | Подпись и дата | Взам.инв.№

Инв.N подл.	Подпись и дата	Взам.инв.N
209681/40		

Формат	Зона	Поз.	Обозначение	Наименование	Количество на исполнение КЖИ 2.2-0.3.0 —	01	02	03	04	05	06	07	08	09	Примечание
				Документация											
А4			КЖИ2.2-0.3.0 СБ	Сборочный чертеж											
А4			КЖИ2.2-ТУ	Технические условия											
				Сборочные единицы											
А4		1	КЖИ2.2-0.3.0	Сетка С1Р-1	1										
			-01	Сетка С1Р-2		1									
			-02	Сетка С1Р-1Н			1								
			-03	Сетка С1Р-2Н				1							
			-04	Сетка С2Р-1					1						
			-05	Сетка С2Р-2						1					
			-06	Сетка С2Р-1Н							1				
			-07	Сетка С2Р-2Н								1			
			-08	Сетка С3Р-1									1		
			-09	Сетка С3Р-1Н										1	

Привязан	Нач.отд.	Гомзяков	12.85
	Гл.конст.	Теляковский	
	Н.контр.	Юдин	
	Гл.спец.	Юдин	
	Рук.груп.	Котляр	
Инв.N	Инжен.	Солоухин	

КЖИ 2.2-0.3.0

Сетка арматурная рабочая (С1-1... С3-1; С1-1Н... С3-1Н)

Стадия	Лист	Листов
Р	1	2

ГИПРОНИСЕЛЬХОЗ

Копировал Шушакова

Формат А4

Инв.N подл.	Подпись и дата	Взам.инв.N
209681/44		

Формат	Зона	Поз.	Обозначение	Наименование	Количество на исполнение КЖИ2.2-0.3.0										Примечание
						01	02	03	04	05	06	07	08	09	
				Детали											
БЧ		2	КЖИ2.2-0.0.2 -01	Ф12AIII ГОСТ5781-82 ℓ=1760	1	1	1	1							1,57кг
			-09	ℓ=1160					1	1	1	1			1,03кг
		3	-10	ℓ=1400	1	1	1	1							1,24кг
			-11	ℓ=800					1	1	1	1			0,71кг
БЧ		4	КЖИ2.2-0.0.1 -04	Ф4 BpI ГОСТ6727-80 ℓ=1850											0,17кг
			-05	ℓ=1500					1	1	1	1			0,14кг
		5	-02	ℓ=1760	1	1	1	1					1	1	0,16кг
			-03	ℓ=1160					1	1	1	1			0,11кг
		6	-06	ℓ=1000									1		0,09кг
		7	-07	ℓ=2000									1		0,18кг

Привязан			
Инв.N			

КЖИ 2.2-0.3.0

Лист 2

Копировал Шушакова Формат А4

Альбом III часть 2

Рис. 1

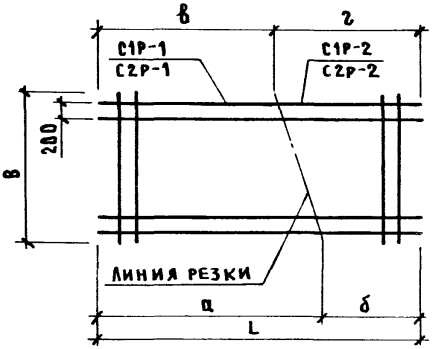

Рис. 2

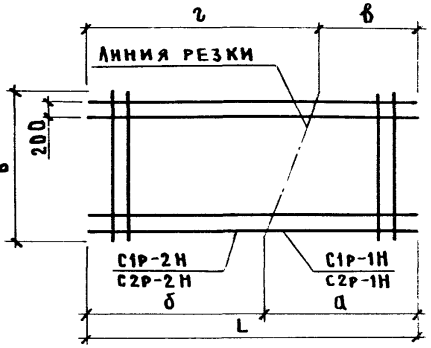

Рис. 3

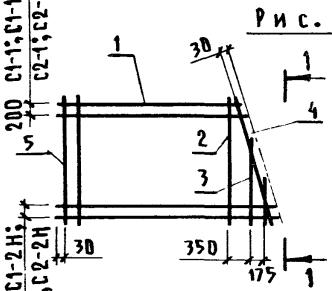

1-1

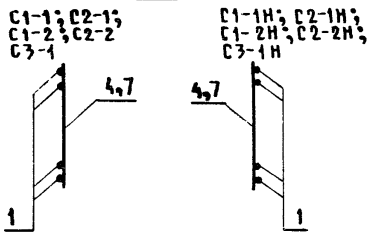

Рис. 4

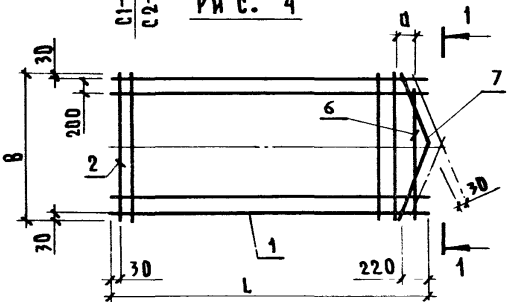

Привязан

Инв.№

КЖИ 2.2-0.3.ОСБ

Нач.отд.	Гомзяков		11.85	Сетка арматурная рабочая (С1-1... С3-1; С1-1Н... С3-1Н) Сборочный чертеж	Стадия: Р; Масса: См. таб. А.; Масштаб:
Гл.конст.	Теляковский				Лист 1; Листов 2
Н.контр.	Юдин				
Гл.спец.	Юдин				ГИПРОНИСЕЛЬХОЗ
Рук.гр.	Котяр				
Инж.ен.	Солоухин				

Инв.№ подл. | Подпись и дата | Взам.инв.№ 20968/42

Копировал Шушакова

Формат А4

Инв. N подл.	Подпись и дата	Взам. инв. N
20968143		

Обозначение	Рабочая сетка		Исходная сетка		Размеры, мм										Масса кг		Примечание
					B	L		а		б		в		г			
	Марка	Рисунок	Марка	Рисунок		Варианты											
						1	2	1	2	1	2	1	2	1	2	1	2	
КЖИ 2.2-0.3.0	С1-1	3	С1	1	1760	9120	9160	5760	5180	3360	3380	5310	5330	3810	3830	38,85	38,95	
-01	С1-2															21,81	22,0	
-02	С1-1Н			2												38,85	38,95	
-03	С1-2Н															21,81	22,0	
-04	С2-1		С2	1	1160	7920	7960	4110	4130	3810	3830	3810	3830	4110	4130	21,39	21,49	
-05	С2-2															21,39	21,49	
-06	С2-1Н			2												21,39	21,49	
-07	С2-2Н															21,39	21,49	
-08	С3-1	4	С3		1760	5980	6000	130	150							39,7	39,8	
-09	С3-1Н																	

Привязан

Инв. N

КЖИ 2.2-0.3.0 СБ

Лист 2

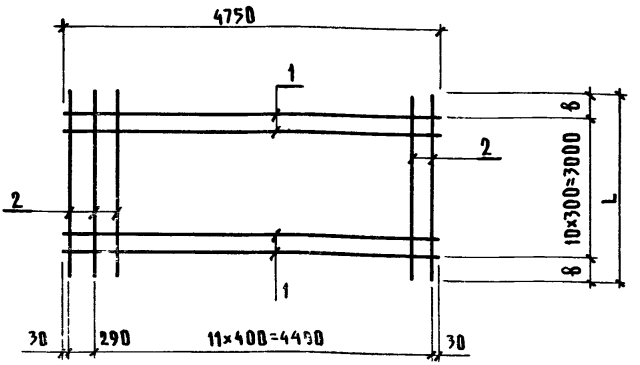

Формат	Зона	Поз.	Обозначение	Наименование	Кол.	Примечание
				Документация		
А4			КЖИ2.2-ТУ	Технические условия	X	
				Детали		
Б4		1	КЖИ2.2-0.0.2 -1	Ф12АIII ГОСТ 5781-82 ℓ=4750	11	4,21кг
		2	КЖИ2.2-0.0.1 -08	Ф4 ВрI ГОСТ 6727-80 ℓ=3420	13	1 0,31кг
			-09	Ф4 ВрI ГОСТ 6727-80 ℓ=3460	13	2 0,78кг

Марка	Вариант	Размеры (мм) L	Размеры (мм) 8	Масса кг
Сетка С4	1	3420	210	30,80
	2	3460	230	30,85

Привязан

Инв.№

Взам.инв.№ | Подпись и дата | Инв.№ подл. 20968-1/14

Нач.отд.	Гомзяков	
Гл.конст.	Теляковский	
Н.контр.	Юдин	
Гл.спец.	Юдин	
Рук.груп.	Котляр	
Инжен.	Солоухин	

КЖИ 2.2-0.4.0

Сетка арматурная исходная С4

Стадия	Масса	Масштаб
Р	См. табл.	
Лист	Листов 1	

ГИПРОНИСЕЛЬХОЗ

Копировал Шушакова

Форма

Формат	Зона	Поз.	Обозначение	Наименование	Количество на исполнение КЖИ2.2-0.5.0 —	01	02	03							Примечание
				Документация											
А4			КЖИ2.2-0.5.0СБ	Сборочный чертеж											
А4			КЖИ2.2-ТУ	Технические условия											
				Сборочные единицы											
А4		1	КЖИ2.2-0.5.0	Сетка С4р-1	1										
			-01	Сетка С4р-2		1									
			-02	Сетка С4р-1Н			1								
			-03	Сетка С4р-2Н				1							
				Детали											
Б4		2	КЖИ2.2-0.0.2 -13	Ф12АIII ГОСТ 5781-82 ℓ=4900	1	1	1	1							4,74кг
		3	-12	Ф12АIII ГОСТ 5781-82 ℓ=4750	1	1	1	1							4,21кг

Привязан

Инв.N

Нач.отд.	Гомзяков		12.85
Гл.конст.	Теляковский		
Н.контр.	Юдин		
Гл.спец.	Юдин		
Рук.груп.	Котляр		
Инженер.	Солоухин		

КЖИ 2.2-0.5.0

Сетка арматурная рабочая (С4-1... С4-2Н)

Стадия	Лист	Листов
Р		1

ГИПРОНИСЕЛЬХОЗ

Копировал Шушакова

Формат А4

Рис. 1

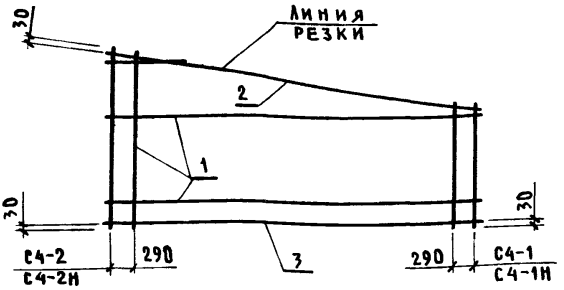

Обозначение	Рабочая сетка		Исходная сетка		Размеры, мм								Масса, кг		Примечание
					L	B		a		б					
	Марка	Рис.	Марка	Рис.		Варианты									
						1	2	1	2	1	2		1	2	
КЖИ2.2-0.5.0	С4-1	1	С4	2	4750	3420	3460	1110	1130	2310	2330		33,90	34,0	
-01	С4-2							1110	1130	2310	2330				
-02	С4-1Н							2310	2330	1110	1130				
-03	С4-2Н							2310	2330	1110	1130				

Рис. 2

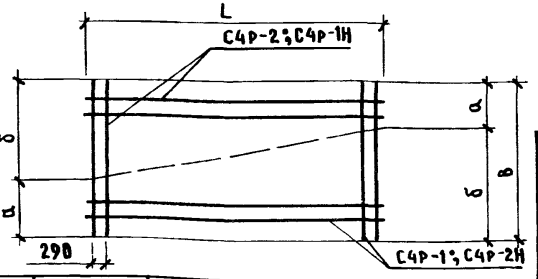

Привязан

Инв. N

КЖИ 2.2-0.5.0 СБ

Нач.отд.	Гомзяков		12.85
Гл.конст.	Телятковский		
Гл.спец.	Юдин		
Рук.груп.	Котляр		
Инжен.	Солоухин		

Сетка арматурная рабочая (С4-1... С4-2Н) Сборочный чертеж

Стадия	Масса	Масштаб
Р	См. табл.	
Лист	Листов 1	

ГИПРОНИСЕЛЬХОЗ

Копировал Шушакова

Формат А4

Инв. N подл. | Подпись и дата | Взам. инв. N

gost.e-ecolog.ru