ТИПОВОЙ ПРОЕКТ

801-2-85.12.87

КОРОВНИК НА 200 КОРОВ
ПРИВЯЗНОГО СОДЕРЖАНИЯ
С ЭЛЕКТРОТЕПЛОСНАБЖЕНИЕМ
(СТОЕЧНО-БАЛОЧНЫЙ КАРКАС)

АЛЬБОМ III

СТРОИТЕЛЬНЫЕ ИЗДЕЛИЯ

ЧАСТЬ 1

ДВУХСЛОЙНЫЕ СТЕНОВЫЕ ЛЕГКОБЕТОННЫЕ ПАНЕЛИ
ПОВЫШЕННОЙ ЗАВОДСКОЙ ГОТОВНОСТИ
ДЛЯ СЕЛЬСКОХОЗЯЙСТВЕННЫХ ЗДАНИЙ

				Привязан	

gost.e-ecolog.ru

ТИПОВОЙ ПРОЕКТ

801-2-85.12.87

КОРОВНИК НА 200 КОРОВ

ПРИВЯЗНОГО СОДЕРЖАНИЯ

С ЭЛЕКТРОТЕПЛОСНАБЖЕНИЕМ

(СТОЕЧНО-БАЛОЧНЫЙ КАРКАС)

АЛЬБОМ III

СТРОИТЕЛЬНЫЕ ИЗДЕЛИЯ

ЧАСТЬ 1

ДВУХСЛОЙНЫЕ СТЕНОВЫЕ ЛЕГКОБЕТОННЫЕ ПАНЕЛИ ПОВЫШЕННОЙ ЗАВОДСКОЙ ГОТОВНОСТИ ДЛЯ СЕЛЬСКОХОЗЯЙСТВЕННЫХ ЗДАНИЙ

Разработан институтом „Гипронисельхоз"

Гл. инженер института Л.С. Бутаев

Гл. инженер проекта О.Л. Левченкова

Утвержден Минсельхозом СССР, сводное заключение от 14.II.1984 г. №102.

Введен в действие институтом „Гипронисельхоз", приказ от 30.12.85г №191-5п

				Привязан	
Инв. №					

Обозначение	Наименование	N стр.
	Содержание	
	Часть 1.1	
	Опалубочные чертежи	
	и армирование	
КЖИ 1.1 – ТУ	Технические условия	4-7
КЖИ 1.1 – 1.0.0	Панель стеновая (ПСДТ 28.40...-Т-П; ПСДТ 28.40...-Т-П.Н	
	ПСДТ 57.24...-Т-П; ПСДТ 57.24...-Т-П.Н; 1ПСДТ 24.60...-Т-П;	
	ПСДТ 24.60...Т-П.Н)	8-9
КЖИ 1.1 – 1.0.0 СБ	Панель стеновая(ПСДТ 28.40...- Т-П; ПСДТ 28.40...-Т-П.Н;	
	ПСДТ 57.24...-Т-П; ПСДТ 57.24...-Т-П.Н; 1ПСДТ 24.60...-Т-П;	
	ПСДТ 24.60...-Т-П.Н)	
	Сборочный чертеж	10-16
КЖИ 1.1 – 2.0.0	Панель стеновая (3ПСД 60.33.40-Т-П; 3ПСД 60.30.40-Т-П	
	2ПСД 60.33.40-Т-П; 2ПСД 60.33.40-Т-П.Н; 4.1ПСД 60.33.40-Т-П	
	4.1ПСД 60.33.40-Т-П.Н; 4ПСД 60.33.40-Т-П)	17-20
КЖИ 1.1 – 2.0.0 СБ	Панель стеновая (3ПСД 60.33.40-Т-П; 3ПСД 60.33.40-Т-П.Н;	
	2ПСД 60.33.40-Т-П; 2ПСД 60.33.40-Т-П.Н; 4.1ПСД 60.33.40-Т-П;	
	4.1ПСД 60.33.40-Т-П.Н; 4ПСД 60.33.40-Т-П)	
	Сборочный чертеж	21-27
КЖИ 1.1 – РС	Ведомость расхода стали	28-29

Инв. N подл. | Подпись и дата | Взам. инв. N
209680/3

Обозначение	Наименование	N стр.
	Часть 1.2	
	Арматурные и закладные	
	изделия	
КЖИ 1.2—ТУ	Технические условия	30-31
КЖИ 1.2—0.1.0	Каркас пространственный (КП1... КП4)	32-33
КЖИ 1.2—0.1.0 СБ	Каркас пространственный (КП1... КП4)	
	Сборочный чертеж	34-37
КЖИ 1.2—0.2.0	Каркас пространственный (КП5... КП8)	38-39
КЖИ 1.2—0.2.0 СБ	Каркас пространственный (КП5... КП8)	
	Сборочный чертеж	40-43
КЖИ 1.2—0.3.0	Сетка арматурная исходная (С1 ... С3)	44
КЖИ 1.2—0.3.0 СБ	Сетка арматурная исходная (С1 ... С3)	
	Сборочный чертеж	45
КЖИ 1.2—0.4.0	Сетка арматурная рабочая (С1-1... С1-1н)	46-47
КЖИ 1.2—0.4.0 СБ	Сетка арматурная рабочая (С1-1 ... С3-1.н)	
	Сборочный чертеж	48-49
КЖИ 1.2—0.5.0	Каркас плоский Кр1	50

Инв. N подл. | Подпись и дата | Взам. инв. N
20968014

Настоящие технические условия распространяются на двухслойные легкобетонные стеновые панели повышенной заводской готовности, предназначенные для применения в коровнике на 200 коров привязного содержания (типовой проект . . .) в районах с температурой наружного воздуха $t^н = -20°C$, зона влажности – нормальная (по СНиП II-3-79), скоростной напор ветра – 269 Па (27 кгс/м^2).

В номенклатуру панелей включены трапецеидальные изделия для торцов зданий, а также изделия для продольных стен зданий, разработанные на основе серии 1.832.1-10.

Двухслойные легкобетонные стеновые панели повышенной заводской готовности, разработанные в настоящем выпуске должны соответствовать требованиям ТУ69-203-82 настоящих технических условий серии 1.832.1-10, а также чертежам части 1.

Привязан

Инв. N

КЖИ 1.1 – ТУ

ГИП	Левченкова		
Нач. отд.	Гомзяков		12.85
Гл. констр.	Теляковский		
Гл. спец.	Юдин		

Технические условия

Стадия	Лист	Листов
	1	4

ГИПРОНИСЕЛЬХОЗ

Инв. N подл. 20968015 | Подпись и дата | Взам. инв. N

Копир. Анхачева

Формат А4

Альбом III часть 1

1. Технические требования

1.1. Основные параметры и размеры.

1.1.1. Общая толщина панелей принята 400 мм.

1.1.2. Для конструкционно-изолирующего слоя принят керамзитобетон.

1.1.3. Требования к теплотехническим характеристикам панелей см. раздел I ТУ 69-203-82.

1.2. Характеристики.

1.2.1. Для конструкционно-изолирующего слоя предусмотрено применение керамзитобетона с объемной массой в высушенном до постоянной массы состоянии $\gamma_0 = 900$ кг/м^3, марки по прочности М50.

1.2.2. Марки по морозостойкости приняты:

керамзитобетона при $t^н = -20°C$ – Мрз 35

1.2.3. Открытые поверхности закладных деталей защищаются слоем цинка толщиной 120 мкм.

1.2.4. Характеристики материалов изолирующего и фактурного слоев и требования к ним, требования к изготовлению и комплектности панелей, а также характеристики и требования к элементам заполнения проемов см. ТУ 69-203-82.

Инв. N подл.	Подпись и дата	Взам. инв. N
209680/6		

Привязан

Инв. N

КЖИ 1.1-ТУ

Лист 2

Копир. Лихачева

Формат А4

1.3. Маркировка

1.3.1. В соответствии с ГОСТ 23009-78 устанавливается следующая структура условного обозначения (марок) панелей.

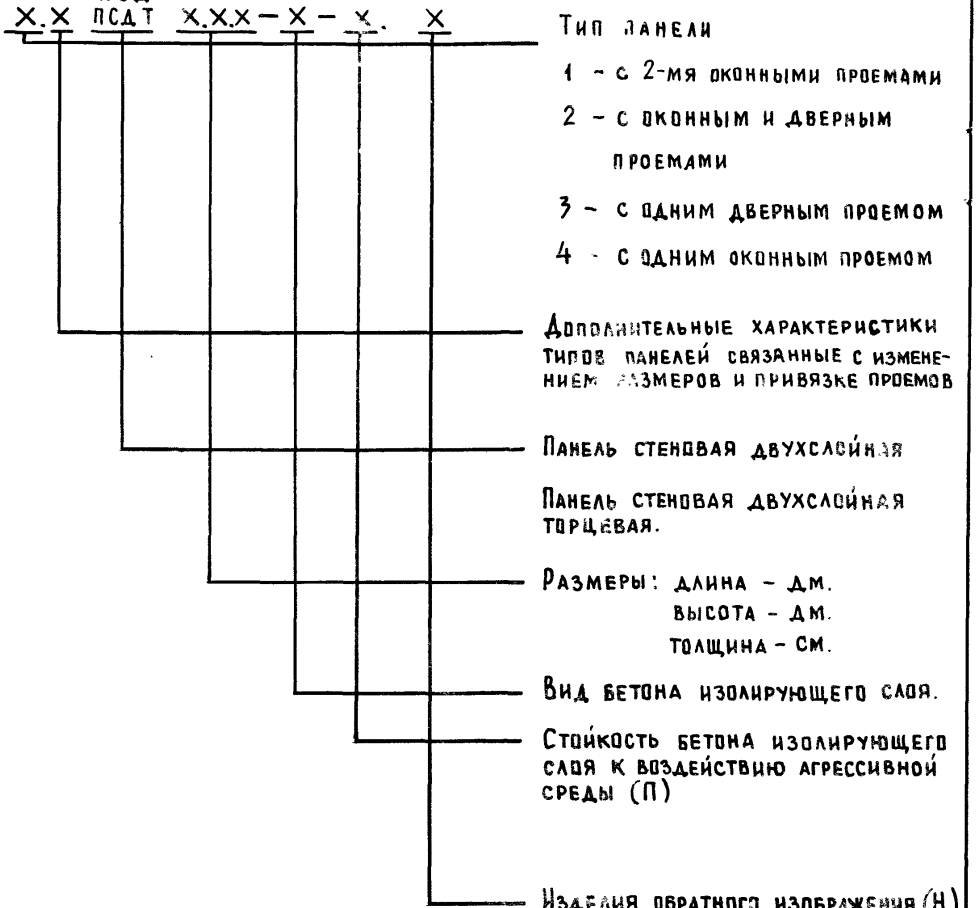

Инв. № подл.	Подпись и дата	Взам. инв. №
20968о/2		

Привязан			
Инв. №			

КЖИ 1.1 ТУ

Лист 3

Например: 4.1 ПСД 24.60.30-Т-П.Н означает панель стеновая двухслойная торцевая с одним окном, с дополнительным отверстием длиной 24 дм, высотой 60 дм, толщиной 30 см, с изолирующим слоем из тяжелого бетона повышенной плотности, обратного изображения.

1.3.2. Марка наносится на одной из длинных боковых поверхностей панелей несмываемой краской.

2. Разделы „Правила приемки", „Методы контроля", „Транспортирование и хранение" и „Гарантии поставщика" см. ТУ 69-203-82.

3. Указания по привязке

3.1. В таблицах альбома указаны варианты применения элементов в следующих обозначениях:

I. – для здания со стоечно-балочным каркасом

II – для здания с рамным каркасом.

Инв. № подл.	Подпись и дата	Взам. инв. №
209680/9		

Формат	Зона	Поз.	Обозначение	Наименование	Количество на исполнение КЖИ 1.1-1.0.0										Примечание
					-	01	02	03	04	05					
				Документация											
А4			КЖИ 1.1-1.0.0 СБ	Сборочный чертеж											
А4			КЖИ 1.1-ТУ	Технические условия											
А4			КЖИ 1.1-РС	Ведомость расхода стали											
				Сборочные единицы											
А4		1	КЖИ 1.-0.1.0	Каркас пространственный КП1	1	1									
			-01	Каркас пространственный КП2			1	1							
			-02	Каркас пространственный КП3					1						
			-03	Каркас пространственный КП4						1					
А3		2	1.872.1-10 вып. 1	Изделие закладное М1	4	4	6	6	6	6					
А4		3	1.400-15 вып. 1	Изделие закладное МН 526	1	1			1	1					
А4		4	1.400-15 вып. 1	Изделие закладное МН 111-5			2	2							
А4		5	1.400-15 вып. 1	Изделие закладное МН 523					4						
А4		6	КЖИ 3.2-МИ 400	Изделие металлическое МИ4					1						

Привязан

Инв. №

Нач. отд.	Гомзяков		12.85
Гл. кон. отд.	Теляковский		
Н. контр.	Юдин		
Гл. спец.	Юдин		
Рук. груп.	Коляр		
Инженер	Щеголева		

КЖИ 1.1-1.0.0

Панель стеновая (ПСДТ 28.40...-Т-П; ПСДТ 28.40...-Т-П.Н; ПСДТ 57.24...-Т-П; ПСДТ 57.24...-Т-П.Н; 1ПСДТ 24.60...-Т-П; ПСДТ 24.60...-Т-П.Н)

Стадия	Лист	Листов
Р	1	2

ГИПРОНИСЕЛЬХОЗ

Копир Лихачева Формат А4

Инв. N подл.	Подпись и дата	Взам. инв. N
209680/10		

Формат	Зона	Поз.	Обозначение	Наименование	Количество на исполнение КЖИ 1.1-1.0.0										Примечание
					-	01	02	03	04	05					
				Материалы											
		7		Цементно-песчаный раствор	0,20	0,20	0,19	0,19	0,27	0,27					I м³ II
		8		Легкий бетом марки М50	3,33	3,33	3,16	3,16	4,48	4,48					I м³ II
		9		Бетон марки М 200	0,50	0,50	0,48	0,48	0,68	0,68					I м³ II
		10		Брусок 100×60 ГОСТ 24454-80 / сосна или ель $\varphi \leq 20\%$											
				ℓ=3280	1	1									0,020 м³
				Элементы заполнения проемов											
				Детали											
		11		Брусок 100×60 ГОСТ 24454-80 / сосна или ель $\varphi \leq 20\%$											
				ℓ=4580					1						0,028 м³

Привязан

Инв. N

КЖИ 1.1-1.0.0

Лист 2

Альбом III часть 1

Рис. 1

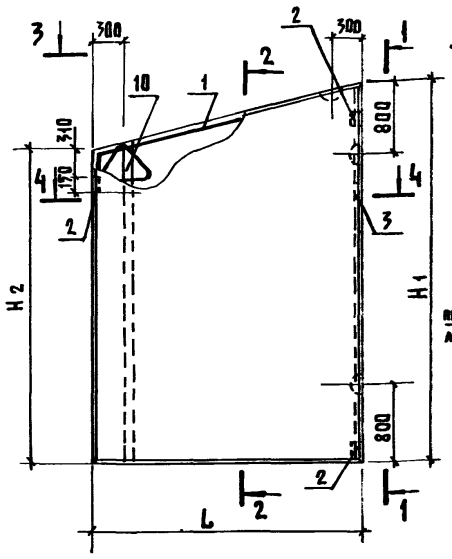

1 – 1

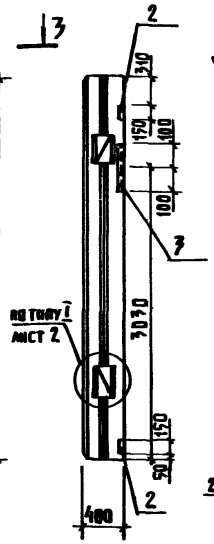

2 – 2

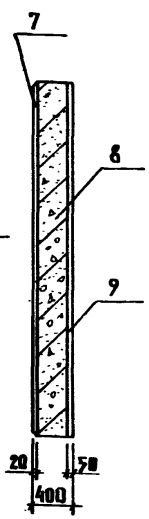

3 – 3

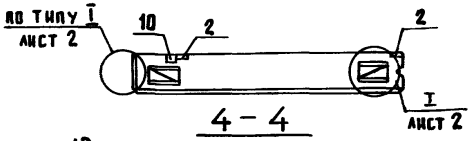

4 – 4

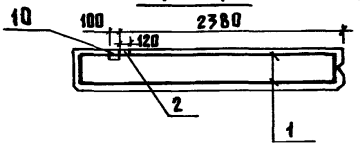

В бруске поз. 10 в местах прохода арматуры выполнить пропилы.

Привязан			
Инв. N			

Нач.отд.	Гомзяков		12.85
Гл.конт.	Теляковский		
Гл.контр.	Юдин		
Гл.спец.	Юдин		
Рук.груп.	Котляр		
Инженер	Щеголева		

Инв. N подл. 209680/11 | Подпись и дата | Взам. инв. N

КЖИ 1.1 -1.0.0 СБ

Панель стеновая (ПСДТ 28.40.40-Т-П; ПСДТ 28.40.40-Т-П.Н; ПСДТ 57.24.40-Т-П; ПСДТ 57.24.40-Т-П.Н; 4ПСДТ 24.60.40-Т-П; ПСДТ 24.60.40-Т-П.Н)

Сборочный чертеж

Стадия	Масса	Масшта
Р	–	1:50
Лист 1	Листов 7	

ГИПРОНИСЕЛЬХО

Копир. Лихачева

Формат А4

Рис. 2

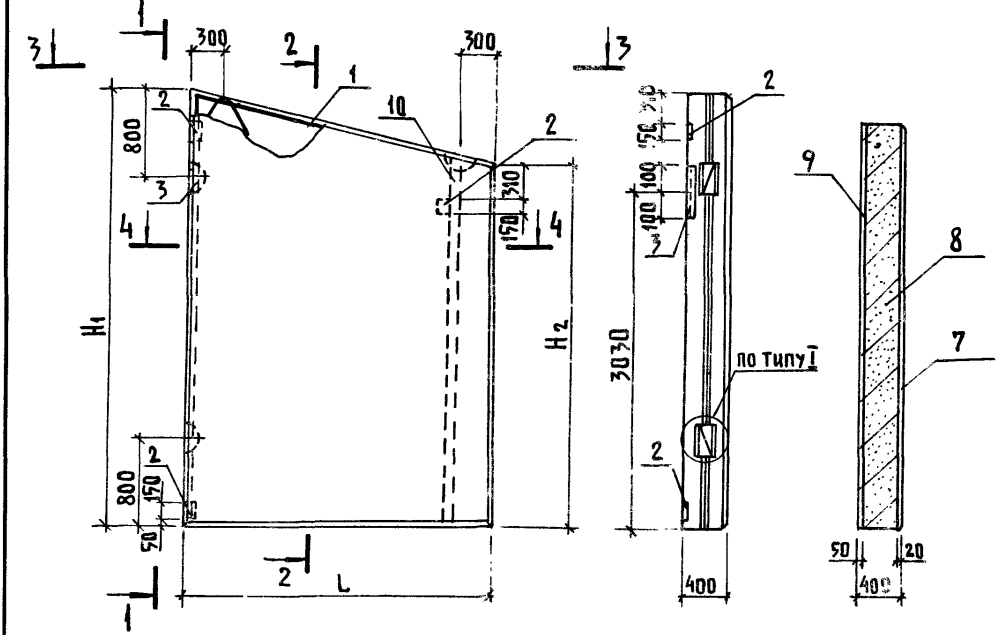

Инв. № подл.	Подпись и дата	Взам. инв. №	
209680/12			

Привязан

Инв. №

КЖИ 1.1-1.0.0 СБ

Лист 2

Копир. Анкачева

Формат А4

Рис. 3

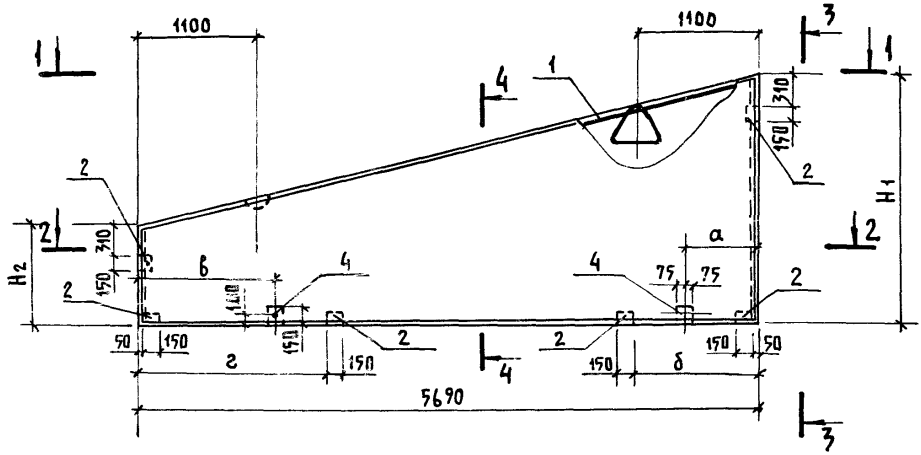

1 – 1

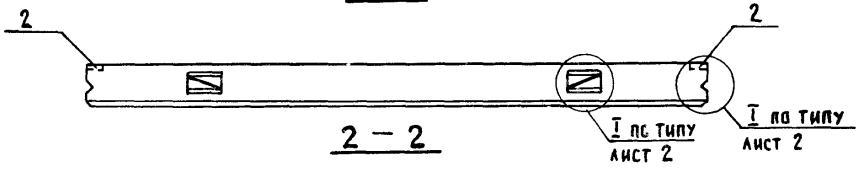

2 – 2

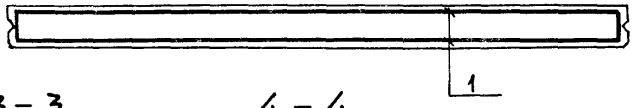

3 – 3

4 – 4

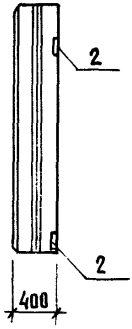

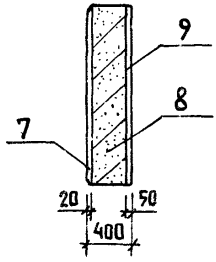

Привязан

Инв. N

КЖИ 1.1-1.0.0 СБ

Лист 3

Инв. N подл. 209680/13 | Подпись и дата | Взам. инв. N

Копир. Лихачева

Формат А4

Рис. 4

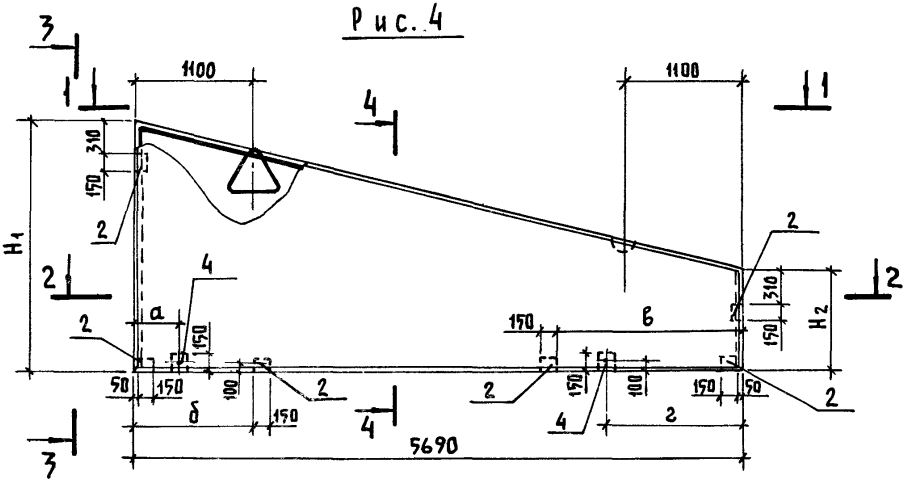

1 – 1

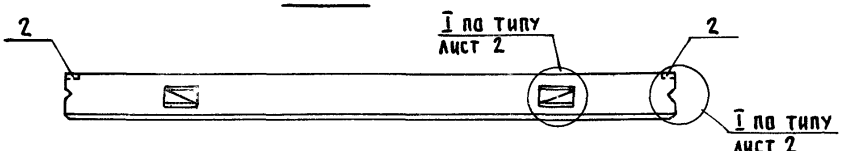

2 – 2

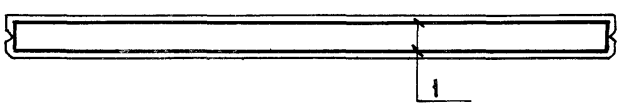

3 – 3

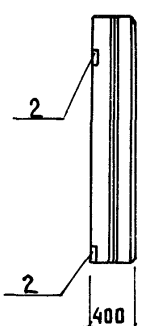

4 – 4

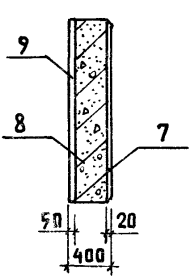

Привязан

Инв. N

КЖИ 1.1 – 1.0.0 СБ

Лист 4

Инв. N подл. 20968044 | Подпись и дата | Взам. инв. N

Альбом III часть 1

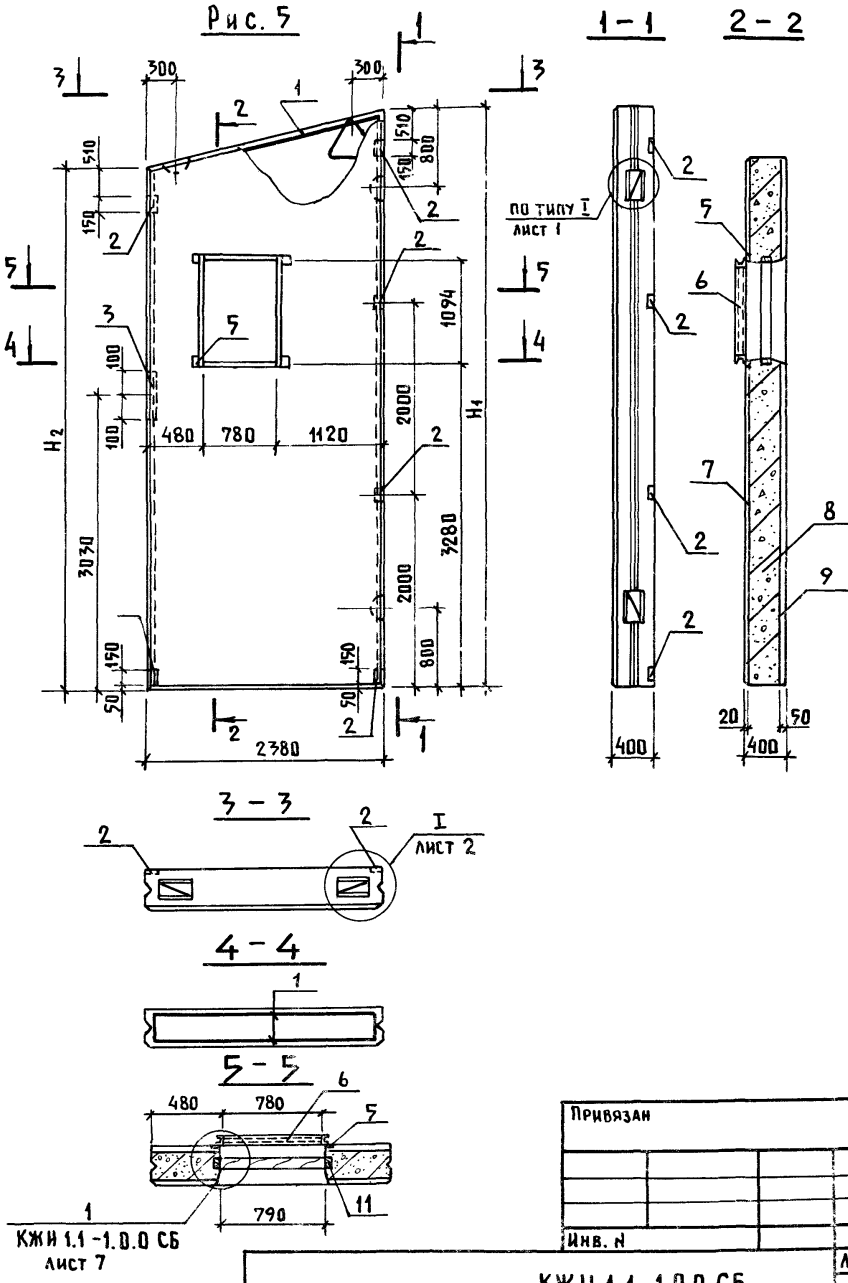

Инв. N подл.	Подпись и дата	Взам. инв. N
209680/15		

Привязан

Инв. N

КЖИ 1.1-1.0.0 СБ

Лист 5

Рис. 6

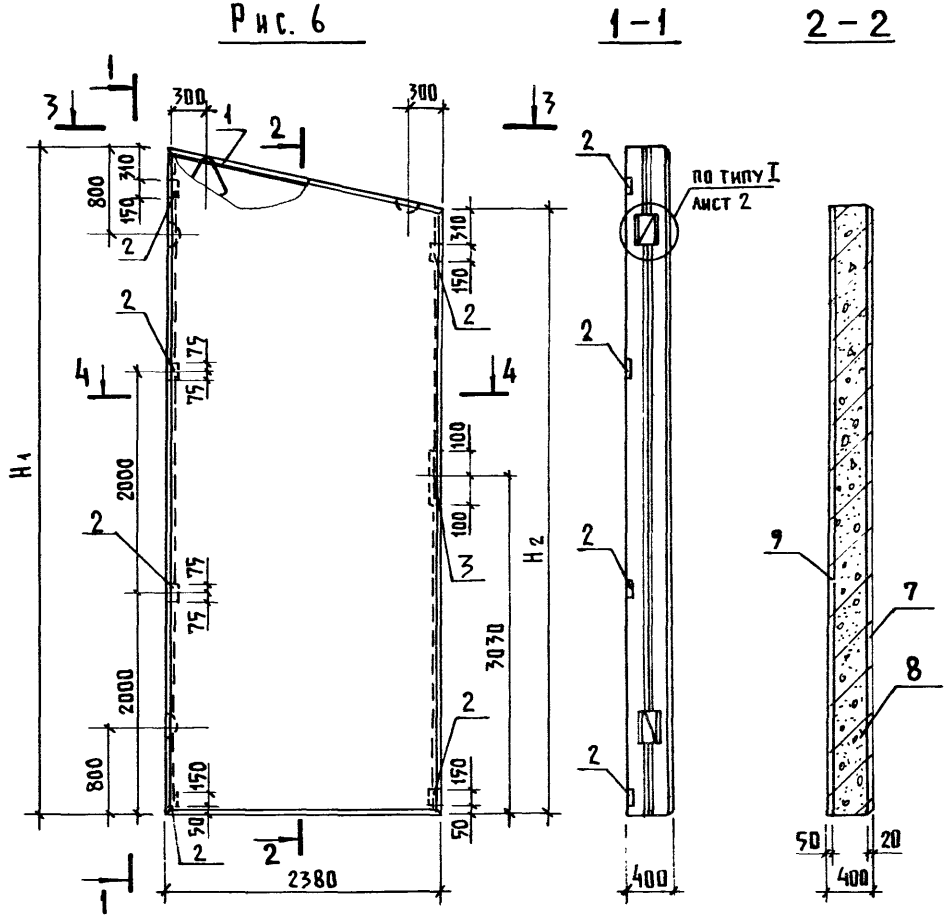

Инв.№ подл.	Подпись и дата	Взам.инв.№
20968046		

Привязан

Инв.№

КЖИ 1.1 - 1.0.0 СБ

Копир. Лихачева

Формат А4

Инв. N подл.	Подпись и дата	Взам. инв. N
209680/17		

Обозначение	Марка	Рис.	Размеры мм												Масса (кг)	Примечание
			L	H1	H2	Варианты										
						а		б		в		г				
						I	II	I	II	I	II	I	II			
КЖИ 1.1-1.0.0	ПСДТ 28.40.40Т-П	1	2780	3975	3280									4640		
-01	ПСДТ 28.40.40Т-П.Н	2												4640		
-02	ПСДТ 57.24.40Т-П	3	5690	2400	975	655	355	1130	830	975	1275	1450	1750	4410		
-03	ПСДТ 57.24.40Т-ПН	4												4410		
-04	4ПСДТ 24.60.40Т-П	5	2380	6005	5400									6240		
-05	ПСДТ 24.60.40Т-ПН	6												6240		

1

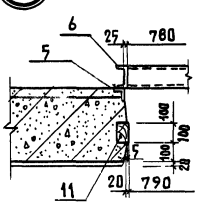

Привязан

Инв. N

КЖИ 1.1 -1.0.0 СБ

Лист 7

Инв. N подл.	Подпись и дата	Взам. инв. N
209680/18		

Формат	Зона	Поз.	Обозначение	Наименование	Количество на исполнение КЖИ 1.1-2.0.0 –	01	02	03	04	05	06				Примечание
				Документация											
А4			КЖИ 1.1-2.0.0 СБ	Сборочный чертеж											
А4			КЖИ 1.1 - ТУ	Технические условия											
			1.832.1-10 вып. 1	Узлы А, Б, В, Г, Д											
			1.832.1-10 вып. 1	Узлы I÷III, X, XI÷XV, XVII, XIX, XXI											
А4			КЖИ 1.1 - РС	Ведомость расхода стали											
				Сборочные единицы											
А4		1	КЖИ 1.2-0.2.0 СБ	Каркас пространственный КП5	1	1									
			-01	Каркас пространственный КП6			1	1							
			-02	Каркас пространственный КП7					1	1					
			-03	Каркас пространственный КП8							1				
А3		2	1.832.1-10 вып. 2	Изделие закладное М1	2	2	2	2	2	2	2				
А3		3	1.832.1-10 вып. 2	Изделие закладное М2	2	2	1	1	2	2	2				

Привязан

Инв. N

Нач. отд.	Гомзяков		12.85
Гл. кон. отд.	Теляковский		
Н. контр.	Юдин		
Гл. спец.	Юдин		
Рук. гр.	Котляр		
Инженер	Щеголева		

КЖИ 1.1-2.0.0

Панель стеновая

(3 ПСД 60.33.40-Т-П; 3ПСД 60.33.40-Т-П.Н; 2 ПСД 60.33.40-Т-П; 2 ПСД 60.33.40-Т-П.Н; 4.1 ПСД 60.33.40-Т-П; 4.1 ПСД 60.33.40-Т-П.Н; 4 ПСД 60.33.40-Т-П)

Стадия	Лист	Листов
Р	1	4

ГИПРОНИСЕЛЬХОЗ

Формат	Зона	Поз.	Обозначение	Наименование	Количество на исполнение КЖИ 1.1-2.0.0									Примечание
					-	01	02	03	04	05	06			
				Детали										
				Пило-материалы ГОСТ 24454-80 сосна или ель $\varphi \geq 20\%$										Детали позиций 2...4
		2	1.832.1-10 вып. 1	Пробка 130×60; ℓ=60			3	3	3	3	3			замаркированы на
		3	1.832.1-10 вып. 1	Пробка 100×60; ℓ=60	6	6	3	3						узлах IV; V
		4	1.832.1-10 вып. 1	Пробка 50×50; ℓ=60			3	3	3	3	3			
				Материалы										
		4		Цементно-песчаный раствор										
				марки 100	0,39	0,35	0,35	0,34	0,34	0,35	0,35			для I м³ II
		5		Внутренний изолирующий										
				слой из тяжелого бетона										
				марки М 200	0,98	0,87	0,87	0,84	0,84	0,87	0,87			для I м³ II
		6		Теплоизоляционный слой из										
				легкого бетона марки М50	6,47	5,76	5,76	5,53	5,53	5,76	5,76			для I м³ II
				Элементы заполнения проемов										

Позиция 1 замаркирована на узлах А, Б, В.

Привязан

Инв. N

КЖИ 1.1-2.0.0

Лист 2

Инв. N подл.	Подпись и дата	Взам. инв. N
209680/20		

Формат	Зона	Поз.	Обозначение	Наименование	Количество на исполнение КЖИ 1.1-2.0.0									Примечание
					-	01	02	03	04	05	06			
				Детали										
		1	1.832.1-10 вып. 1	Подкладка										
				Доска $\frac{100\times25\ \text{ГОСТ}\ 24454\text{-}80}{\text{сосна или ель}\ \psi\le20\%}$										
				$\ell = 50$			4	4	4	4	4			0,0005 м³
		2	1.832.1-10 вып. 1	Костыль К1										
				Полоса $\frac{-40\times4\ \text{ГОСТ}\ 103\text{-}76}{\text{ст3кп2 ГОСТ}\ 535\text{-}79}$										
				$\ell = 80$			3	3	3	3	3			
		3	1.832.1-10 вып. 2	Слив Сл1			1	1	1	1	1			
		15	1.832.1-10 вып. 2	Слив Сл5			1	1	1	1	1			
				Стандартные изделия										
		4		Оконный блок СВД 12-18										
				ГОСТ 12506-81			1	1	1	1	1			
		5		Гвоздь К 1,4×40 ГОСТ 4028-81			18	18	18	18	18			

Позиции 2÷13, 15 замаркированы на узлах А, Б, В, Г, Д.

Привязан			
Инв. N			

Формат	Зона	Поз.	Обозначение	Наименование	Количество на исполнение КЖИ 1.1-2.0.0										Примечание
					-	01	02	03	04	05	06				
		6		Гвоздь к 2,5×60 ГОСТ4028-81	14	14	14	14	14	14	14				
		7		Гвоздь к 4×120 ГОСТ4028-81	7	7	7	7	7	7	7				
		8		Дверной блок Д72 ГОСТ 11324-71	1	1									
				Материалы											
		9		Доска 50×1,6 ГОСТ 24454-80 сосна или ель $\varphi \leq 20\%$	4,2	4,2	4,2	4,2	4,2	4,2	4,2				п.м
		10		Пакля смоленая ГОСТ 16183-77											0,03 м³
		11		Пороизол ГОСТ 19177-73											
				d = 30											1,2 м
		12		Мастика „Бутепрол 2м"											
				ТУ-21-29-58-77											16,0 кг
		13		Антикоррозионное											см. пояс-
				покрытие											нит. записку

Позиции 10...13 замаркированы на узлах А, Б, В

Привязан

Инв. N

Рис. 1

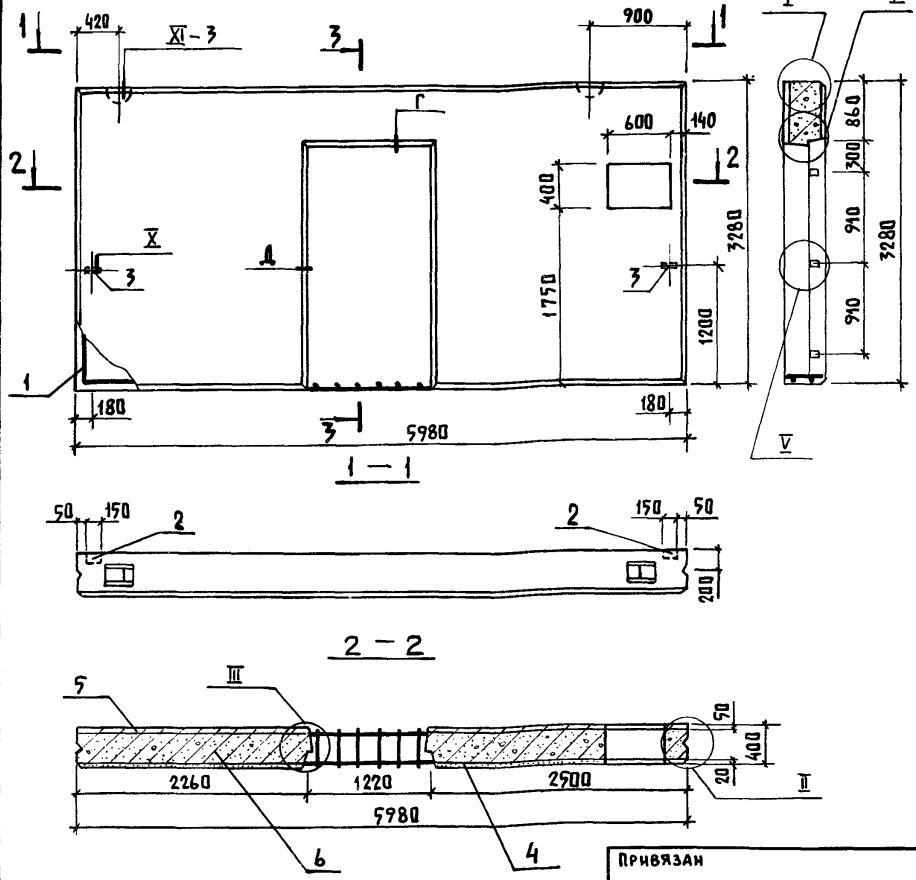

Привязан

Инв. №

					КЖИ 1.1 - 2.0.0 СБ		
					Панель стеновая (3ПСД 60.33.40-Т-П; 3ПСД 60.33.40-Т-П.Н, 2ПСД 60.33.40-Т-П; 2ПСД 60.33.40-Т-П.Н; 4.1 ПСД 60.33.40-Т-П; 4.1 ПСД 60.33.40-Т-П.Н, 4ПСД 60.33.40-Т-П) Сборочный чертеж	Стадия	Масса	Масштаб
						Р	7,56	1:50
Нач. отд.	Гомзяков		12.35			Лист 1	Листов	
Гл. констр.	Теляковский							
Н. контр.	Юдин					ГИПРОНИСЕЛЬХОЗ		
Гл. спец.	Юдин							
Рук. груп.	Котляр							
Инженер	Элькина							

Копир. Лихачева

Формат А4

Взам. инв. №

Подпись и дата

Инв. № подл. 20968022

Рис. 2

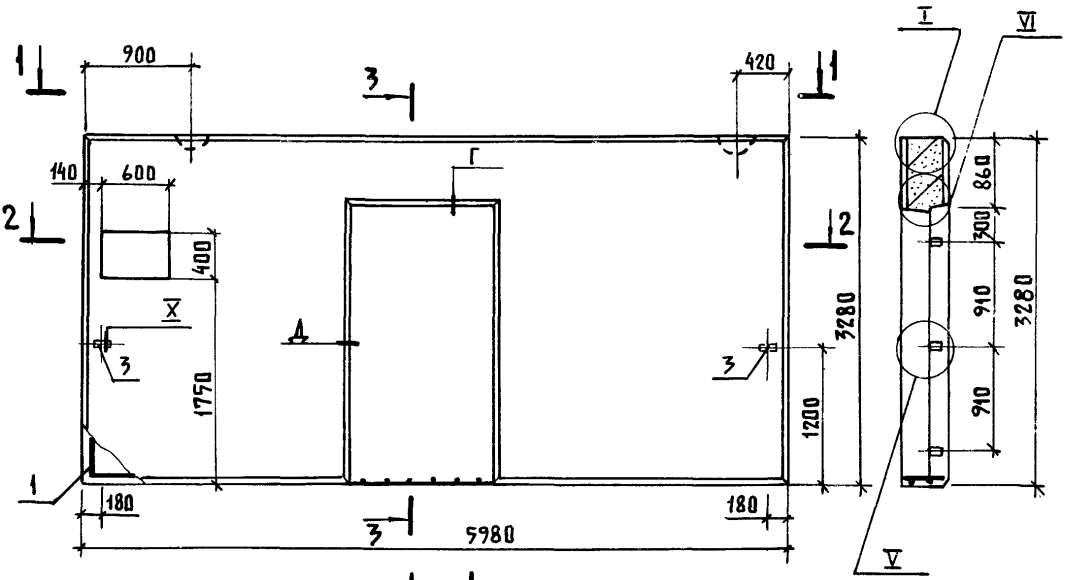

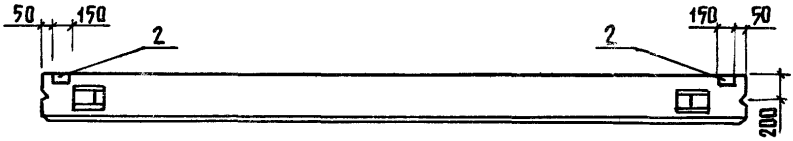

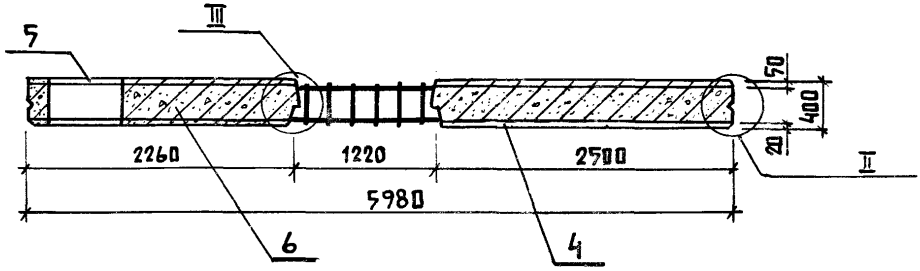

Привязан	
Инв. N	

КЖИ 1.1-2.0.0СБ

Лист 2

Инв. N подл.	Подпись и дата	Взам. инв. N
20980/23		

Копир. Лихачева

Формат А4

Рис. 3

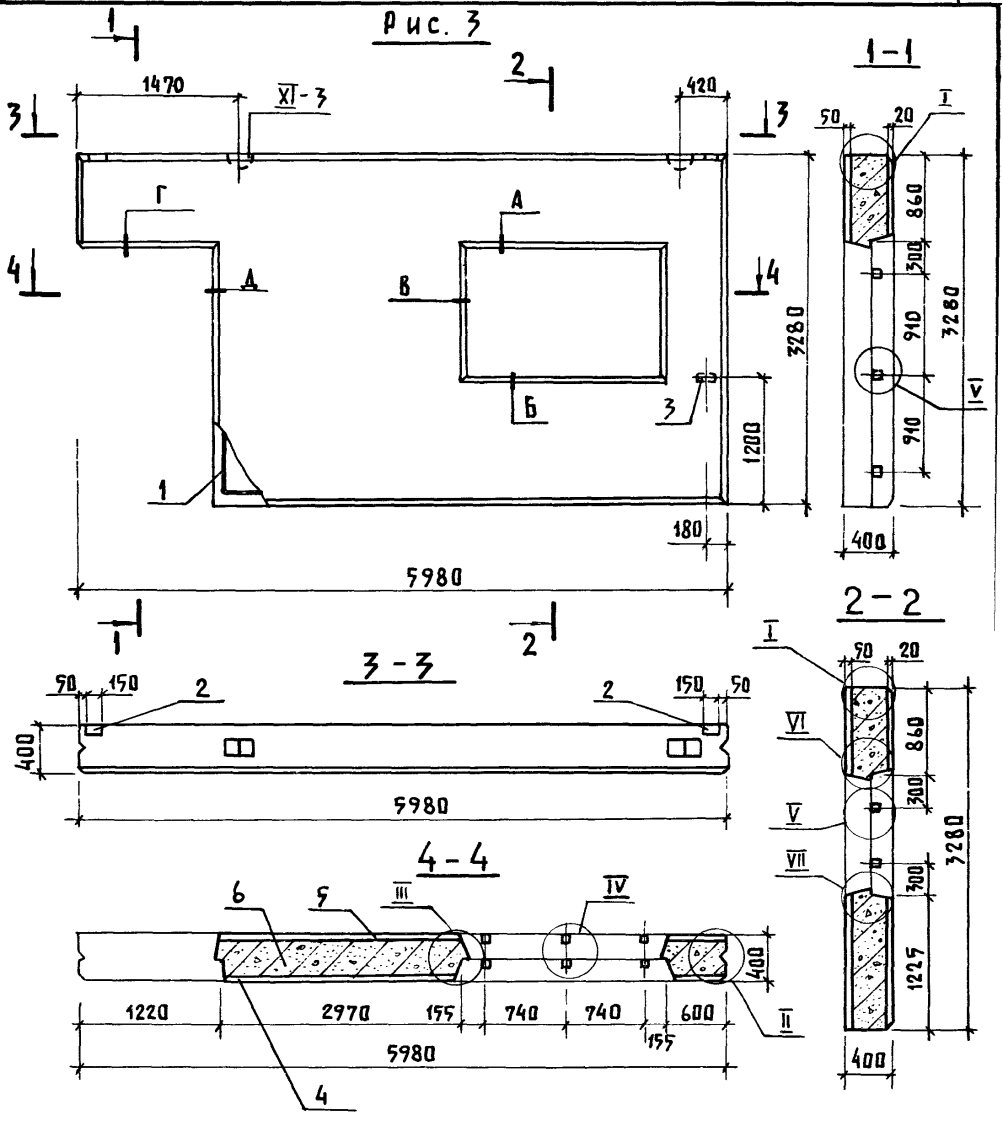

Инв. № подл.	Подпись и дата	Взам. инв. №
20968-0/24		

Привязан

Инв. №

КЖИ 1.1-2.0.0 СБ

Ли

Копир. Лихачева

Формат А4

Рис. 4

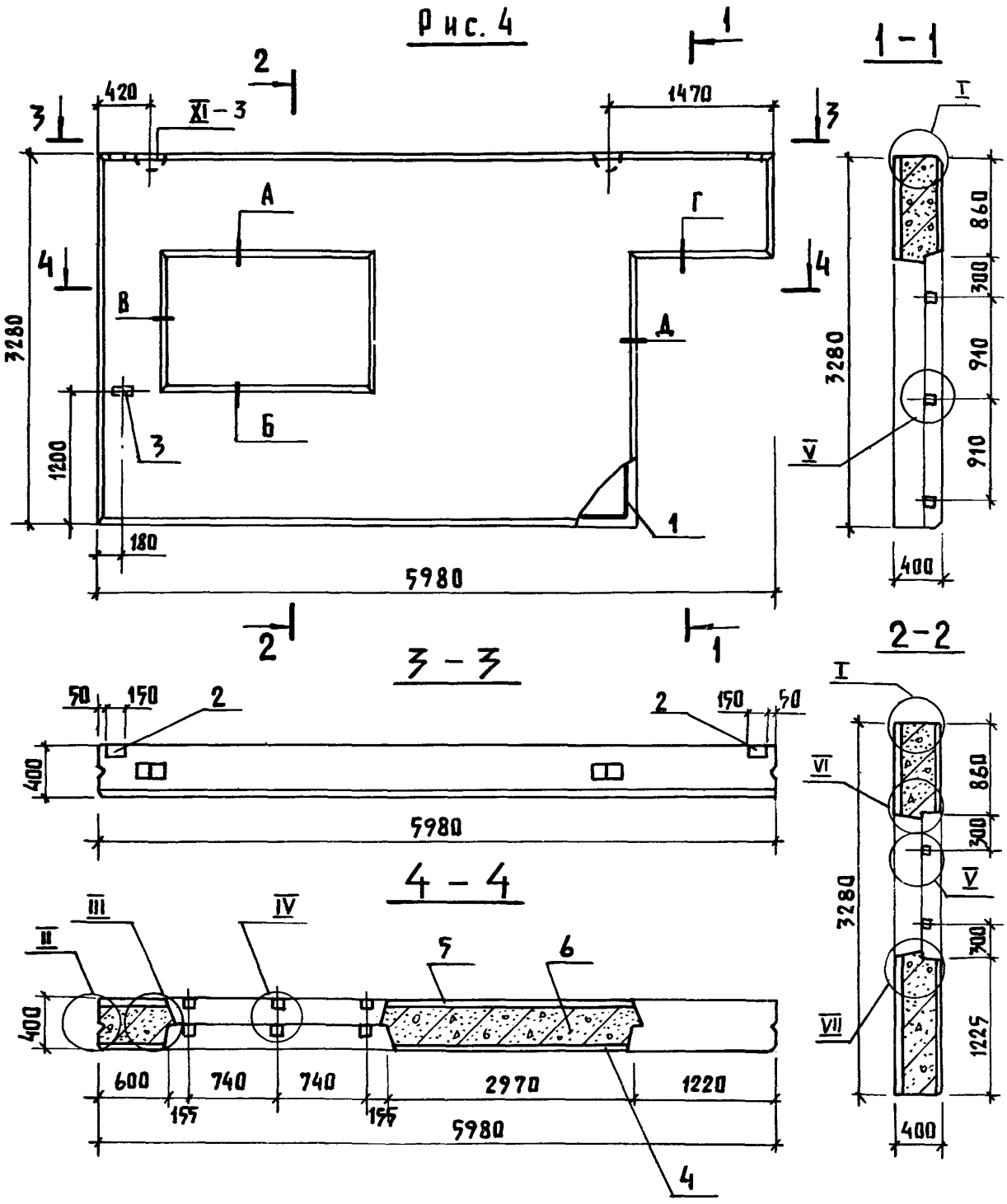

Привязан			
Инв. N			

КЖИ 1.1 – 2.0.0 СБ

Лист 4

Инв. N подл.	Подпись и дата	Взам. инв. N
209880/25		

Альбом III часть 1

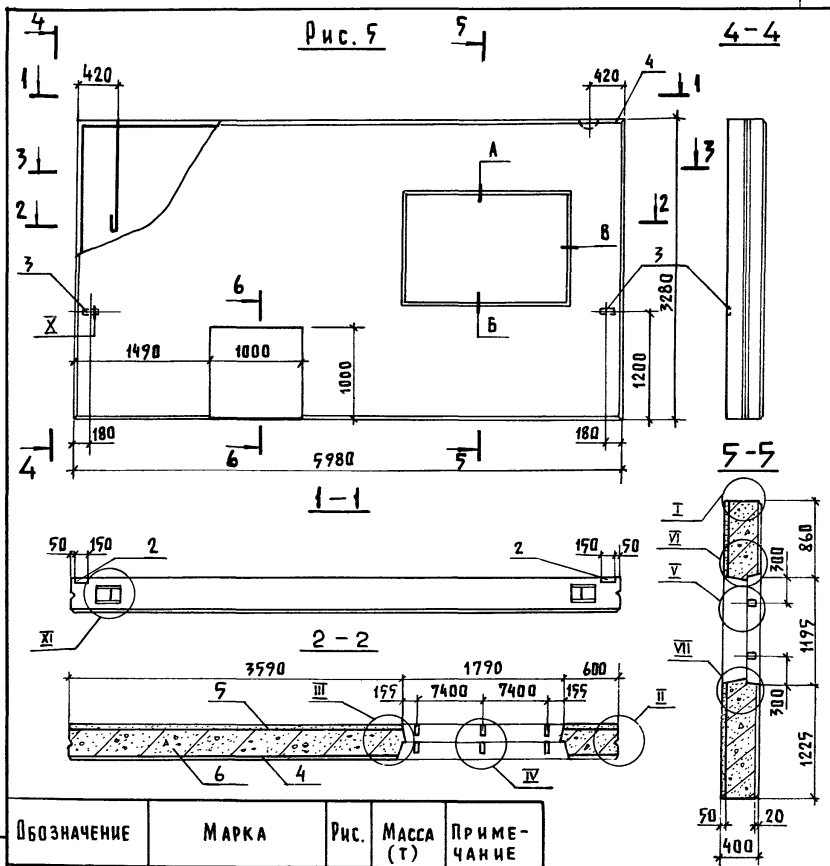

Обозначение	Марка	Рис.	Масса (т)	Примечание
КЖИ 1.1-2.0.0	3ПСД60.33.40-Т-П	1	8,87	
-01	3ПСД60.33.40-Т-П.Н	2	8.87	
-02	2ПСД60.33.40-Т-П	3	7,61	
-03	2ПСД60.33.40-Т-П.Н	4	7.61	
-04	4.1ПСД60.33.40-Т-П	5	7.90	
-05	4.1ПСД60.33.40-Т-П.Н	6	7.90	
-06	4.ПСД60.33-40-Т-П	7	7,90	

Сечения 3-3, 6-6 см. на листе 6

Привязан

Инв. N

Инв. N подл. 209680/26 | Подпись и дата | Взам. инв. N

КЖИ 1.1-2.0.0 СБ

Лист 5

Рис. 6

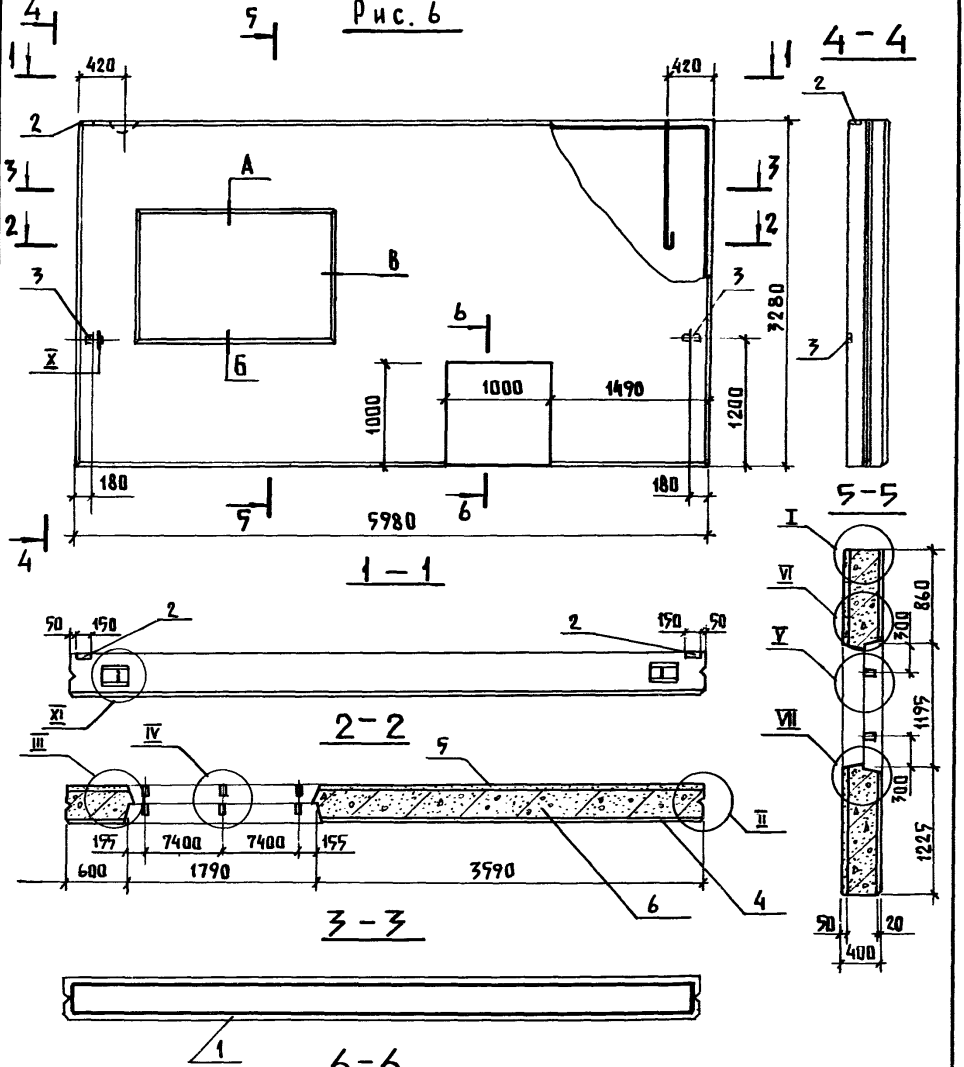

Привязан

Инв. N

КЖИ 1.1-2.0.0 СБ

Лист 6

Инв. N подл. 209680/27 | Подпись и дата | Взам. инв. N

Альбом III часть 1

Рис. 7

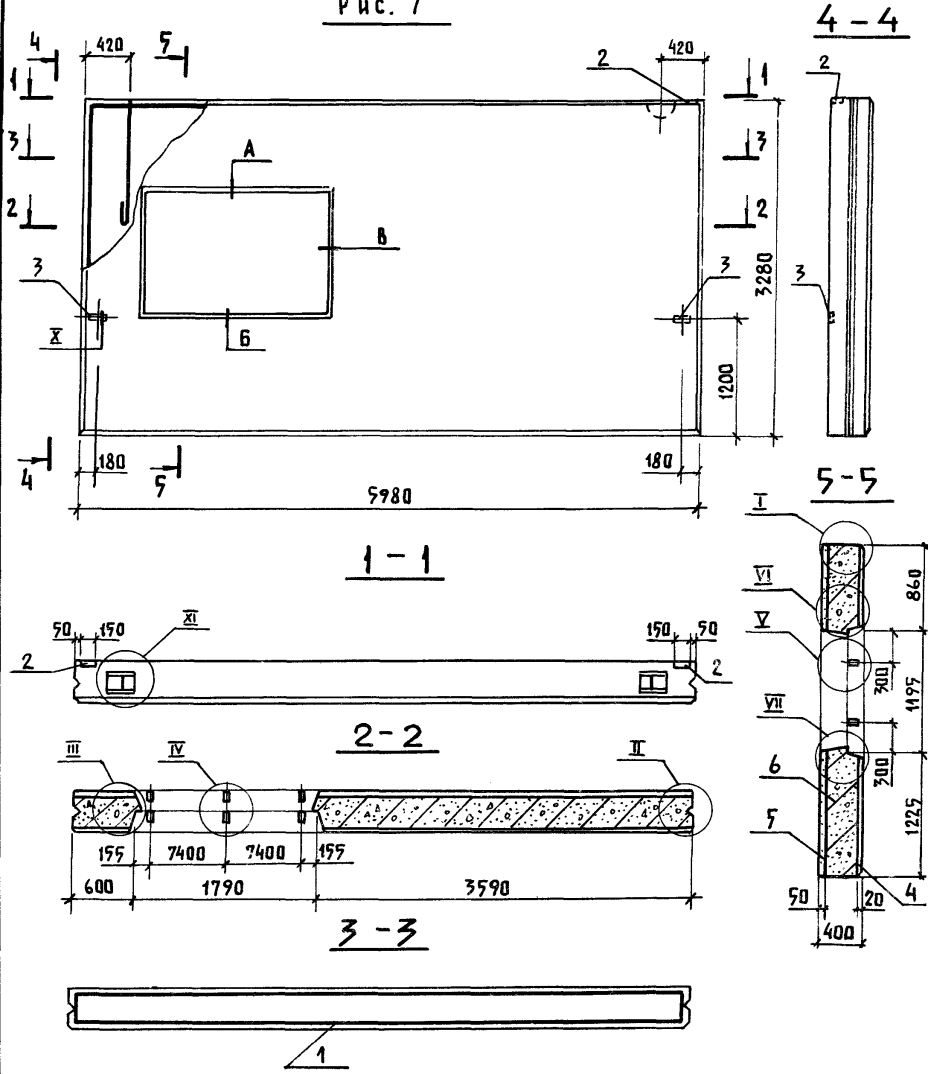

Инв. N подл.	Подпись и дата	Взам. инв. N
2096-80/28		

Привязан

Инв. N

КЖИ 1.1-2.0.0 СБ

Лист 7

Инв.№ подл.	Подпись и дата	Взам.инв.№
209680/29		

Марка элемента	Изделия арматурные									Изделия закладные						
	Арматура класса								Всего	Арматура класса						
	A III						Bp I			A I						
	ГОСТ 5781-82						ГОСТ 6727-80			ГОСТ 5781-82						
	ф6	ф8	ф12			Итого	ф4	Итого		ф16	ф18	ф22	ф25			Итого
ПСД-28.40.40-т-п ПСДТ 28.40.40-т-п.н	12,20		81,90			94,10	4,23	4,23	98,33		12,8					12,8
ПСДТ 57.24.40-т-п ПСДТ 57.24.40-т-п.н			50,30		-	50,30	8,22	8,22	58,52		6,4					6,4
4 ПСДТ 24.60.40-т-п	14,56		98,55			113,11	6,89	6,89	120,00			19,6				19,6
ПСДТ 24.60.40-т-п.н	16,12		117,30			133,42	6,73	6,73	140,15			19,6				19,6
3ПСД 60.33.40-т-п 3ПСД 60.33.40-т-п.н		48,60	37,40			86,00	27,90	27,90	113,90	1,4			24,0			25,4
2ПСД 60.33.40-т-п 2ПСД 60.33.40-т-п.н	1,20	47,20	31,80			80,20	9,70	9,70	89,90	1,4			24,0			25,4
4.1 ПСД 60.33.40-т-п 4.1 ПСД 60.33.40-т-п.н	4,44	49,90	31,80			80,20	10,52	10,52	96,66	1,4			24,0			25,4
4ПСД 60.33.40-т-п	4,44	49,90	31,80			86,14	10,52	10,52	96,66	1,4			24,0			25,4

Привязан	Нач.отд.	Гомзяков		12.85
	Гл.констр.	Теляковский		
	Н. контр.	Юдин		
	Гл.спец.	Юдин		
	Рук.груп.	Котляр		
Инв.№	Ст. инж.	Чаркин		

КЖИ 1.1 – РС

Ведомость расхода стали

Стадия	Лист	Листов
Р	1	2

ГИПРОНИСЕЛЬХОЗ

Копир. Лихачева

Формат А4

Инв. № подл.	Подпись и дата	Взам. инв. №
209680/30		

Марка элемента	Изделия закладные																Общий расход кг
	Арматура класса							Прокат марки								Всего	
	A III					Bp I		Вст3кп2									
	ГОСТ 5781-82					ГОСТ 6727-80											
	ф8	ф10	ф12		Итого	ф4	Итого	-150×8	-150×6	Итого	-120×8	-100×8	-40×8	Итого	L90×7	Итого	
ПСДТ 28.40.40-Т-П ПСДТ 28.40.40-Т-П.Н		1,76			1,76	0,88	0,88				4,4		0,8	5,2	1,86	1,86	29,30	127,63
ПСДТ 57.24.40-Т-П ПСДТ 57.24.40-Т-П.Н	0,80	1,08			1,88	1,32	1,32		1,4	1,4	6,6		2,8	9,4			20,40	78,32
4ПСДТ 24.60.40-Т.П.		1,34			1,34	1,32	1,32				6,6		1,2	7,8	1,86	1,86	31,92	151,92
ПСДТ 24.60.40-Т-П		1,34			1,34	1,32	1,32				6,6		1,2	7,8	1,86	1,86	31,92	172,07
3ПСД 60.33.40-Т-П 3ПСД 60.33.40-Т-П.Н		1,54	2,6		4,14			1,14		1,14	3,9	2,6	1,0	7,5			38,18	152,08
2ПСД 60.33.40-Т-П 2ПСД 60.33.40-Т-П.Н		1,54	2,6		4,14			1,14		1,14	3,9	2,6	1,0	7,5			38,18	128,08
4.1ПСД 60.33.40-Т-П 4.1ПСД 60.33.40-Т-П.Н		1,54	2,6		4,14			1,14		1,14	3,9	2,6	1,0	7,5			38,18	134,84
4ПСД 60.33.40-Т-П		1,54	2,6		4,14			1,14		1,14	3,9	2,6	1,0	7,5			38,18	134,84

Привязан			
Инв. №			

КЖИ 1.1 – РС

Альбом III часть 1

Настоящие технические условия распространяются на арматурные изделия, предназначенные для армирования двухслойных легкобетонных стеновых панелей повышенной заводской готовности коровника на 200 коров привязного содержания (типовой проект .....

Рабочие чертежи панелей приведены в части 1 альбома III.

1. Технические требования

1.1. Арматурные изделия должны отвечать требованиям ГОСТ 10922-75.

1.2. Размеры арматурных изделий даны по осям и торцам стержней.

1.3. Сварку производить в соответствии с ГОСТ 19292-73 и с „Указаниями по сварке соединений арматуры и замкнутых деталей железобетонных конструкций" СН 393-78.

1.4. Сетки должны изготавливаться при помощи контактной сварки, при этом сварке подлежат все пересечения стержней.

1.5. Объединение сеток в пространственный каркас производить с помощью контактной сварки.

Привязан			
Инв. N			

				КЖИ 1.2-ТУ			
ГИП	Левченкова			Технические условия	Стадия	Лист	Листов
Нач. отд.	Гомзяков		12.85		Р	1	2
Гл. констр.	Теляковский				ГИПРОНИСЕЛЬХОЗ		
Н. контр.	Юдин						
Гл. спец.	Юдин						

Взам. инв. N

Подпись и дата

Инв. N подл. 20968/31

Копир. Лихачева

Формат А4

2. Указания по изготовлению

2.1. Сетки рассчитаны на изготовление на многоэлектродных машинах. Приварка отдельных стержней должна выполняться на одноэлектродных сварочных машинах.

2.2. Объединение сеток в пространственный каркас производить с помощью электросварочных клещей.

2.3. Замкнутые монтажные петли должны изготавливаться на станках-автоматах. Замкнутость петель обеспечивается контактной точечной или электродуговой сваркой концов стержней.

2.4. Приварку анкерных стержней закладных деталей к пластинам выполнять под слоем флюса швом

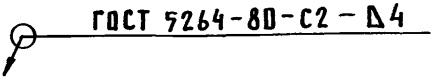

2.5. Сварку стыков деталей металлических изделий выполнять электродами типа Э42 по ГОСТ 9467-75.

Инв. № подл. | Подпись и дата | Взам. инв. №
20968/82

Привязан

Инв. №

Инв. N подл.	Подпись и дата	Взам. инв. N
20968О/33		

Формат	Зона	Поз.	Обозначение	Наименование	Количество на исполнение КЖИ 1.2-0.1.0 –	01	02	03							Примечание
				Документация											
А4			КЖИ 1.2-0.1.0 СБ	Сборочный чертеж											
А4			КЖИ 1.2-ТУ	Технические условия											
				Сборочные единицы											
А4		1	КЖИ 1.2-0.4.0 (-01)	Сетка С1-1 (С1-2)	1										
		2	-02 (-03)	Сетка С1-1н (С1-2н)	1										
		1	-04 (-05)	Сетка С2-1 (С2-2)			1	1							
		2	-06 (-07)	Сетка С2-1н (С2-2н)			1	1							
		1	-08	Сетка С3-1		1									
		2	-09	Сетка С3-1н		1									

Привязан	Нач.отд.	Гомзяков		12.85
	Гл.кон.отд.	Теляковский		
	Н.контр.	Юдин		
	Гл.спец.	Юдин		
	Рук.груп.	Котляр		
Инв. N	Инженер	Щеголева		

КЖИ 1.2-0.1.0

Каркас пространственный (КП1... КП4)

Стадия	Лист	Листов
Р	1	2

ГИПРОНИСЕЛЬХОЗ

Копир. Лихачева

Формат А4

Инв. N подл.	Подпись и дата	Взам. инв. N
209680/34		

Альбом III часть 1

Формат	Зона	Поз.	Обозначение	Наименование	Количество на исполнение КЖИ 1.2-0.1.0										Примечание
					–	01	02	03							
				ДЕТАЛИ											
А3		4	1.832.1-9 вып. 2	Петля для подъема ПМ18-2	4	2									
А3			1.832.1-9 вып. 2	Петля для подъема ПМ22-2			4	4							
Б4		3	КЖИ 1.2-0.0.1	ф4 Вр I ГОСТ 6727-80											
				ℓ = 380	105	107	164	158							0,04 кг
Б4		5	КЖИ 1.2-0.0.2	ф6 А III ГОСТ 5781-82											
				ℓ = 800	4	2	4	8							0,18 кг
Б4		6	КЖИ 1.2-0.0.3	ф12 А III ГОСТ 5781-82											
				ℓ = 1810				4							1,6 кг

Привязан			
Инв. N			

КЖИ 1.2-0.1.0

Лист 2

Копир. Лихачева

Формат А4

Рис. 1

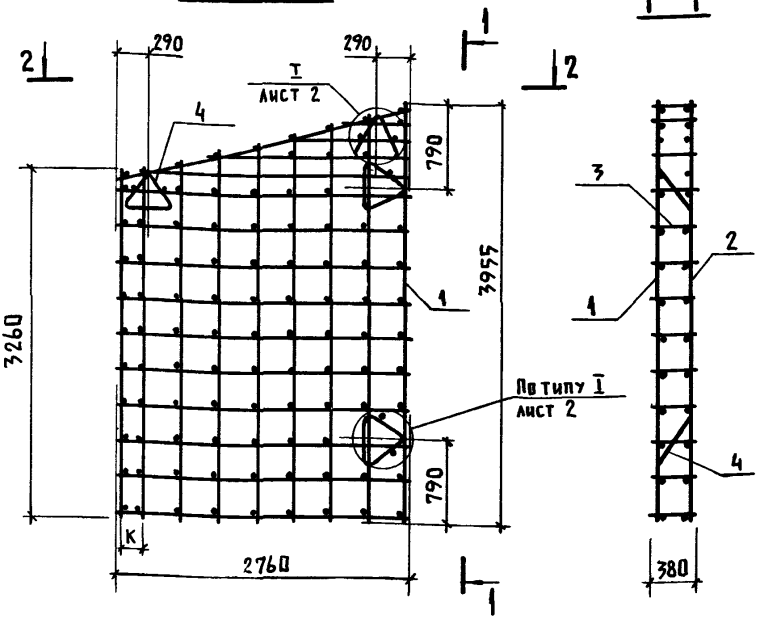

2 - 2

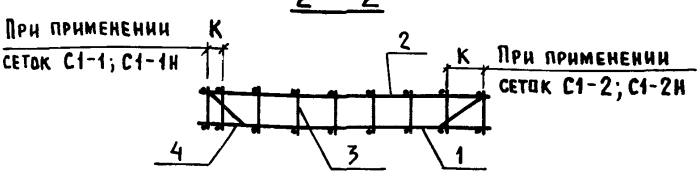

Размер „К" см. таблицу исполнений
КЖИ 1.2-0.3.0 СБ лист 1

Привязан			
Инв. №			

Взам. инв. №

Подпись и дата

Инв. № подл. 209680/35

Нач.отд.	Гомзяков		12.85
Гл.кон.отд.	Теляковский		
Н.контр.	Юдин		
Гл.спец.	Юдин		
Рук.груп.	Котляр		
Инженер	Щеголева		

КЖИ 1.2-0.1.0 СБ

Каркас пространственный (КП1... КП4)
Сборочный чертеж

Стадия	Масса	Масштаб
Р	—	1:50
Лист 1	Листов 4	

ГИПРОНИСЕЛЬХОЗ

Копир. Лихачева

Формат А4

Рис. 2

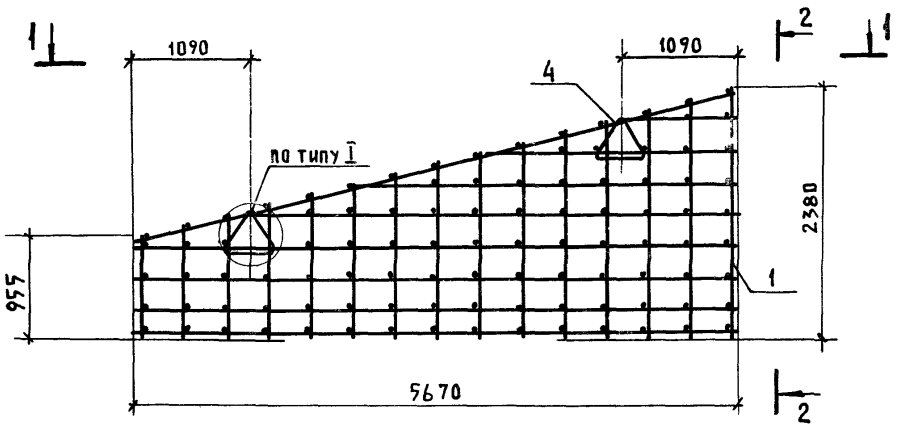

1-1

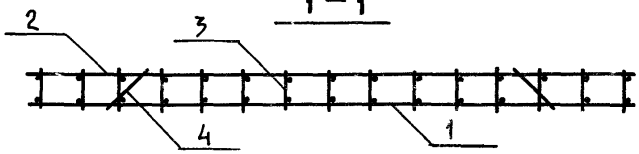

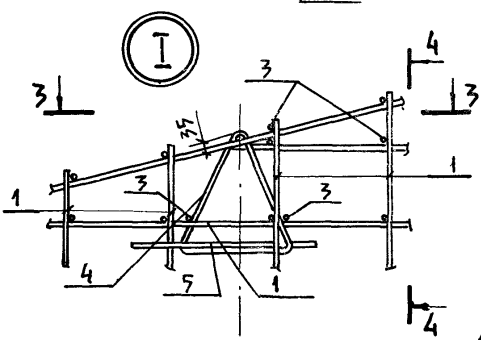

2-2

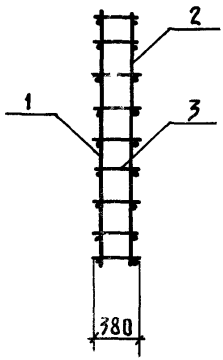

3-3

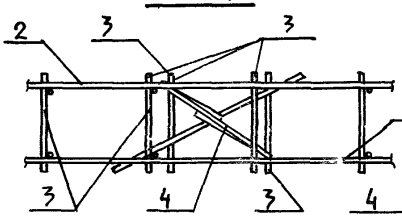

4-4

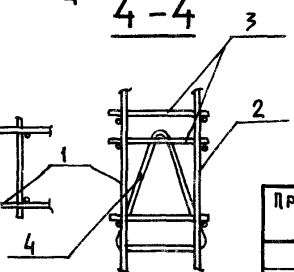

Инв.№ подл.	Подпись и дата	Взам. инв.№
20968/36		

Привязан

Инв.№

КЖИ 1.2-0.1.0 СБ

Лист 2

Рис. 3

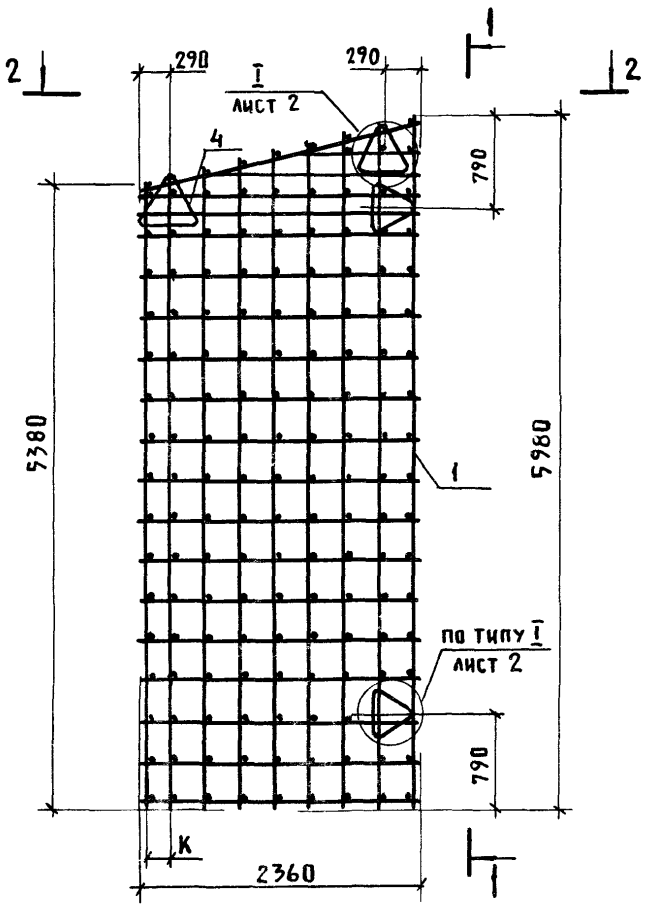

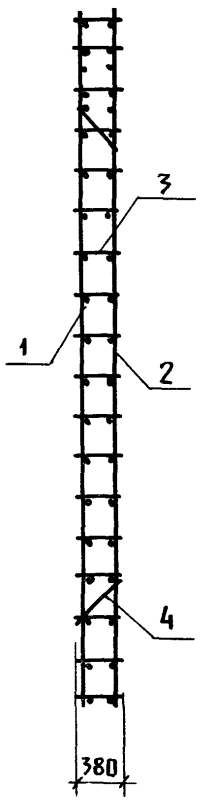

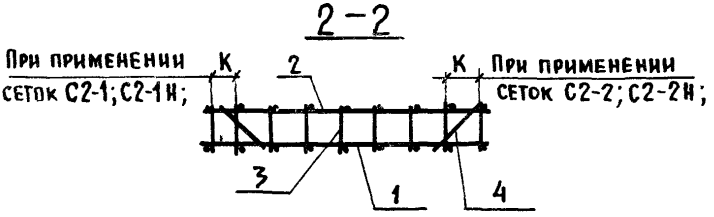

Размер „К" см. таблицу исполнений КЖИ 1.2-0.3.0 СБ лист 1

Привязан			
Инв. N			

КЖИ 1.2-01.0 СБ

Лист 3

Инв. N подл.	Подпись и дата	Взам. инв. N
20968037		

Рис. 4

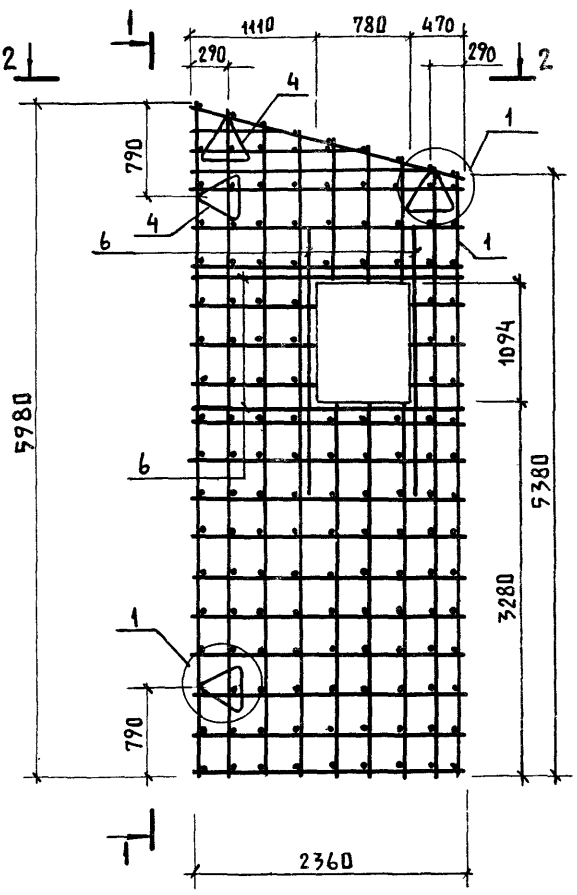

1-1

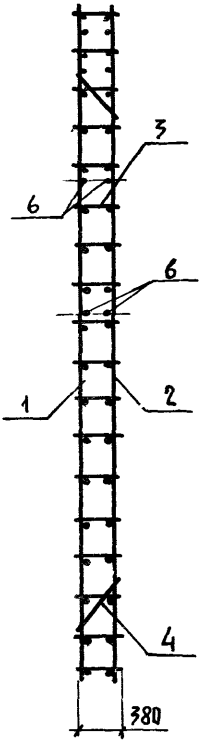

При применении сеток С2-2; С2-2Н;

2-2

При применении сеток С2-1; С2-1Н;

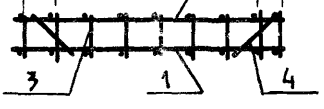

1. Размер „К" см. табл. исполнений КЖИ 1.2-0.3.0 СБ лист 1.
2. Отверстия в сетках вырезать по размерам, указанным на данном листе.

Обозначение	Марка	Рис.	Масса (кг)	Примечание
КЖИ 1.2-0.1.0	КП1	1	117,93	
-01	КП2	2	64,92	
-02	КП3	3	159,75	
-03	КП4	4	139,6	

Привязан

Инв. №

КЖИ 1.2-0.1.0 СБ

Лист 4

Инв. № подл. 20968/58 | Подпись и дата | Взам. инв. №

Копир. Лихачева

Формат А4

Инв. N подл.	Подпись и дата	Взам. инв. N
209680/39		

Формат	Зона	Поз.	Обозначение	Наименование	Количество на исполнение КЖИ 1.2-0.2.0 -	01	02	03	Примечание
				Документация					
А4			КЖИ 1.2-0.2.0 СБ	Сборочный чертеж					
А4			КЖИ 1.2-ТУ	Технические условия					
				Сборочные единицы					
А3		1	1.832.1-10 вып. 2	Каркас плоский КР28	10	13	15	14	
А3		2	1.832.1-10 вып. 2	Каркас плоский КР3		1			
А3		3	1.832.1-10 вып. 2	Каркас плоский КР10	3	3	3	3	
А3		4	1.832.1-10 вып. 2	Каркас плоский КР36	2	2	2	2	
А3		5	1.832.1-10 вып. 2	Каркас плоский КР40			1	1	
А4		6	КЖИ 1.2-0.5.0	Каркас плоский КР1			2	2	
А3		7	1.832.1-10 вып. 2	Сетка С1	1			2	
А3		8	1.832.1-10 вып. 2	Сетка С2	1			1	
А3		9	1.832.1-10 вып. 2	Петля П5	2	2	2	2	

Привязан	Нач. отд.	Гомзяков	12.85
	Гл. кон. отд.	Теляковский	
	Н. контр.	Юдин	
	Гл. спец.	Юдин	
Инв. N	Рук. груп.	Котляр	
	Инженер	Щеголева	

КЖИ 1.2-0.2.0

Каркас пространственный (КП5...КП8)

Стадия	Лист	Листов
Р	1	2

ГИПРОНИСЕЛЬХОЗ

Копир. Лихачева

Формат А4

Инв. N подл.	Подпись и дата	Взам. инв. N
209680/40		

Формат	Зона	Поз.	Обозначение	Наименование	Количество на исполнение КЖИ 1.2-0.2.0 —	01	02	03	Примечание
				Детали					
БЧ		10	КЖИ 1.2-0.0.4	ф8 А III ГОСТ 5781-82 ℓ=5960		6	4		2,35 кг
БЧ		11	-01	ф8 А III ГОСТ 5781-82 ℓ=1490			4		0,59 кг
БЧ		12	-02	ф8 А III ГОСТ 5781-82 ℓ=3490			4		1,38 кг.
БЧ		13	КЖИ 1.2-0.0.2-01	ф6 А III ГОСТ 5781-82 ℓ=3650		2	2		0,8 кг
БЧ		14	-02	ф6 А III ГОСТ 5781-82 ℓ=550	2	2	2		0,12 кг
БЧ		15	КЖИ 1.2-0.0.1-01	ф4 Вр I ГОСТ 6727-80 ℓ=830	22	10	10	16	0,08 кг
БЧ		16	КЖИ 1.2-0.0.1	ф4 Вр I ГОСТ 6727-80 ℓ=380	12	6	7	12	0,04 кг
БЧ		17	КЖИ 1.2-0.0.4-03	ф8 А III ГОСТ 5781-82 ℓ=4710	8				1,46 кг
БЧ		18	КЖИ 1.2-0.0.2-03	ф6 А III ГОСТ 5781-82 ℓ=2378	2				0,52 кг
БЧ		19	КЖИ 1.2-0.0.4-04	ф8 А III ГОСТ 5781-82 ℓ=2220				8	0,88 кг
БЧ		20	-05	ф8 А III ГОСТ 5781-82 ℓ=2460				8	0,97 кг
БЧ		21	КЖИ 1.2-0.0.1-02	ф4 Вр I ГОСТ 6727-80 ℓ=1100				2	1,3 кг
БЧ		22	-03	ф4 Вр I ГОСТ 6727-80 ℓ=1760				2	2,12 кг

Привязан

Инв. N

КЖИ 1.2-0.2.0

Лист 2

Альбом III часть 1

Рис. 1

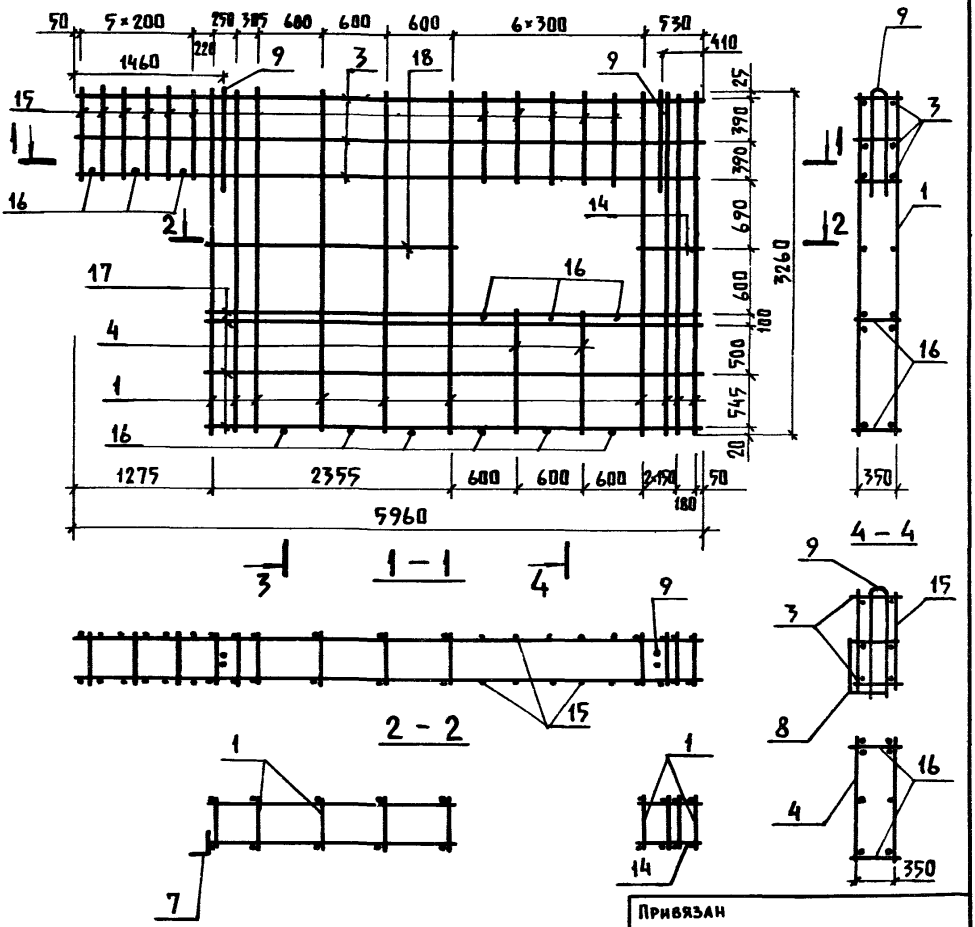

Привязан	
Инв. №	

КЖИ 1.2-0.2.0 СБ

Нач. отд.	Гомзяков		12.85
Гл. констр.	Теляковский		
Н. контр.	Юдин		
Гл. спец.	Юдин		
Рук. гр.	Котляр		
Инженер	Корчагина		

Каркас пространственный (КП5... КП8)

Сборочный чертеж

Стадия	Масса	Масштаб
Р	115,13	1:50
Лист 1	Листов 4	

ГИПРОНИСЕЛЬХОЗ

Инв. № подл. 20968 | Подпись и дата | Взам. инв. №

Копир. Ахачева

Формат А4

Рис. 2

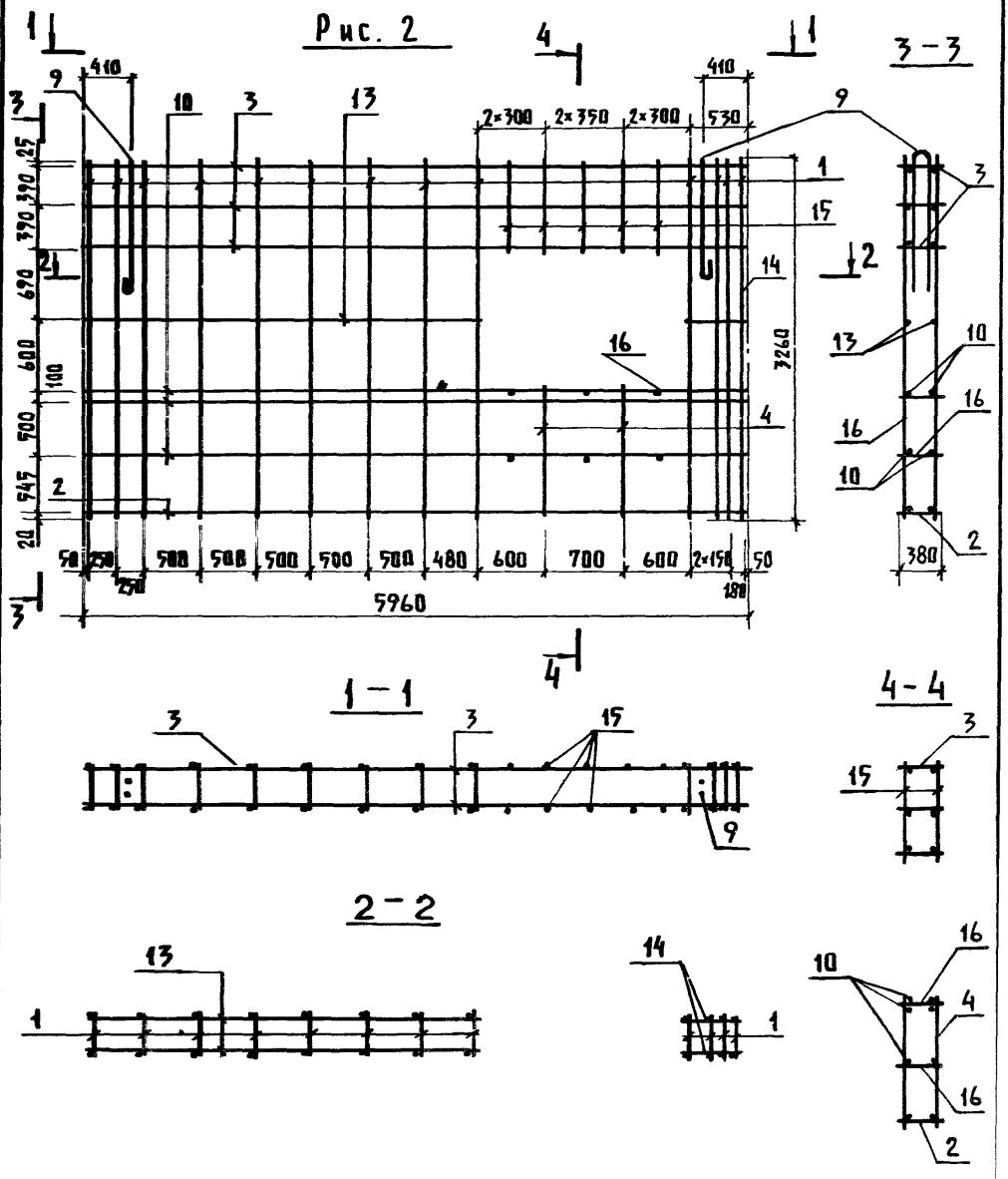

Инв. N подл.	Подпись и дата	Взам. инв. N
20968042		

Привязан

Инв. N

КЖИ 1.2-0.2.0СБ

Лист 2

Копир. Ахачева

Формат А4

Рис. 3

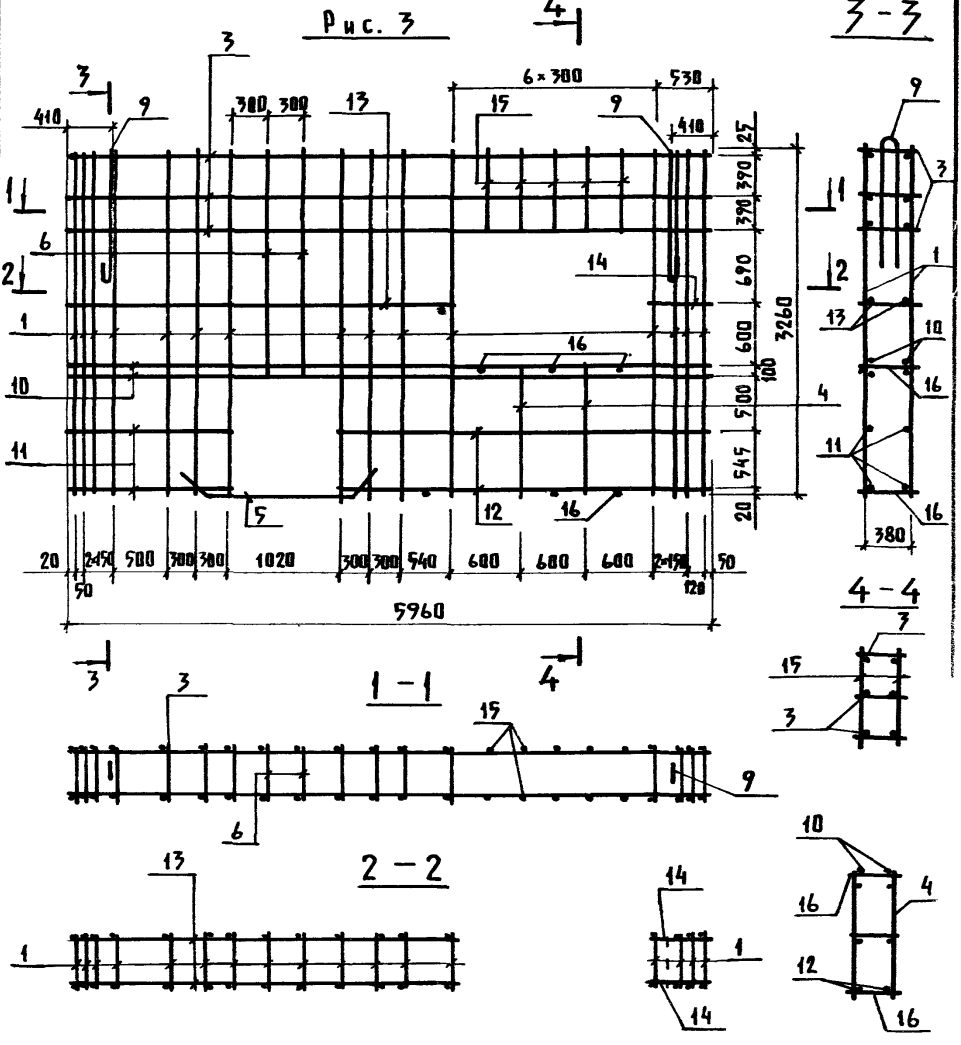

Привязан			
Инв. N			

КЖИ 1.2-0.2.0 СБ

Ли 7

Инв. N подл. | Подпись и дата | Взам. инв. N

209680/43

Копир. Лихачева

Формат А4

Альбом III часть 1

Рис. 4

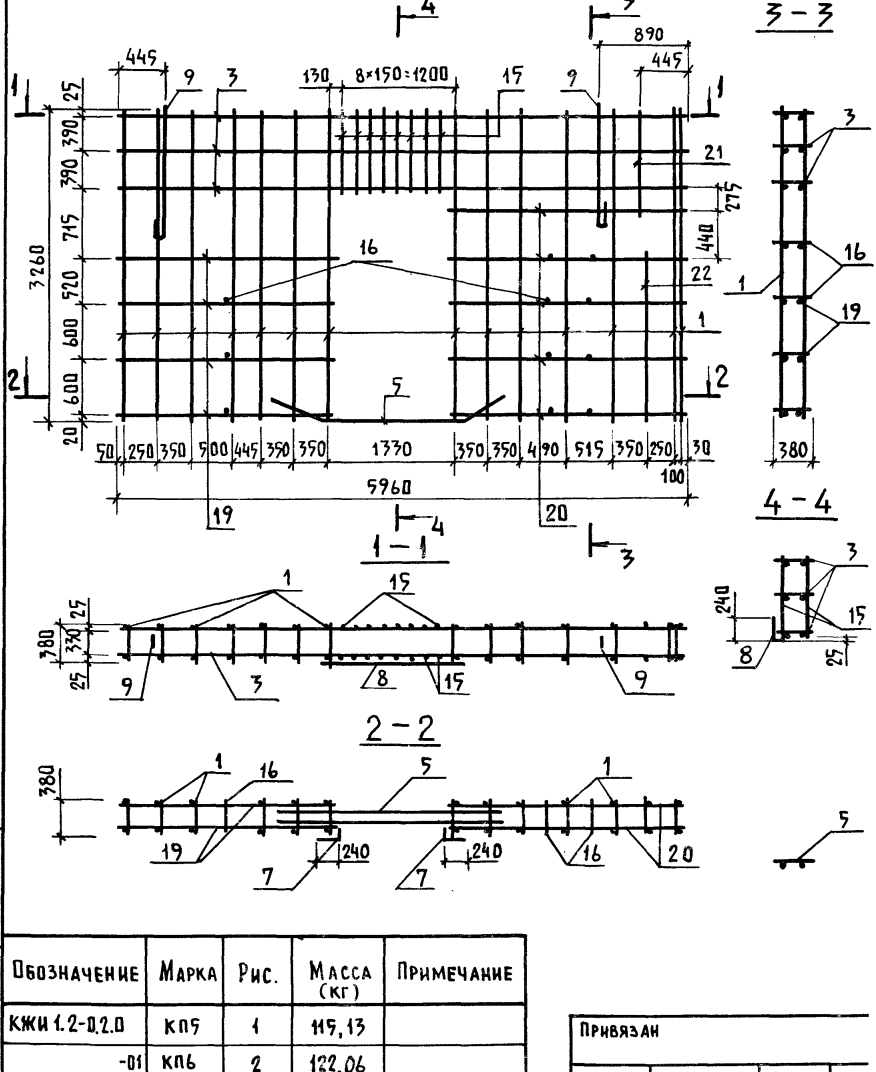

Обозначение	Марка	Рис.	Масса (кг)	Примечание
КЖИ 1.2-0.2.0	КП5	1	115,13	
-01	КП6	2	122,06	
-02	КП7	3	135,38	
-03	КП8	4	136,06	

Привязан

Инв. № подл. 209880/44 | Подпись и дата | Взам. инв. №

Инв. №

КЖИ 1.2-0.2.0 СБ

Лист 4

Копир. Лижачева

Формат А4

Инв. N подл.	Подпись и дата	Взам. инв. N
209680/45		

Формат	Зона	Поз.	Обозначение	Наименование	Количество на исполнение КЖИ 1.2-0.3.0 -	01	02							Примечание
				Документация										
А4			КЖИ 1.2-0.3.0 СБ	Сборочный чертеж										
А4			КЖИ 1.2-ТУ	Технические условия										
				Детали										
Б4		1	КЖИ 1.2-0.0.3-01	ф12 А III ГОСТ 5781-82										
				ℓ = 7215	10									6,41 кг
			-02	ф12 А III ГОСТ 5781-82										
				ℓ = 11360		10								10,09кг
			-03	ф12 А III ГОСТ 5781-82										
				ℓ = 5670			10							5,03кг
Б4		2	КЖИ 1.2-0.0.2-04	ф6 А III ГОСТ 5781-82										
				ℓ = 2760	20									0,61 кг
			-05	ф6 А III ГОСТ 5781-82										
				ℓ = 2360		31								0,52кг
Б4			КЖИ 1.2-0.0.1-04	ф4 Вр I ГОСТ 6727-80										
				ℓ = 3355			15							0,36кг

Привязан	Нач.отд.	Гомзяков		12.85
	Гл.конд.д.	Теляковский		
	Н.контр.	Юдин		
	Гл.спец.	Юдин		
	Рук.груп.	Котляр		
Инв. N	Инженер	Щеголева		

КЖИ 1.2-0.3.0

Сетка арматурная исходная (С1 ... С3)

Стадия	Лист	Листов
Р		1

ГИПРОНИСЕЛЬХОЗ

Копир. Лихачева

Формат А4

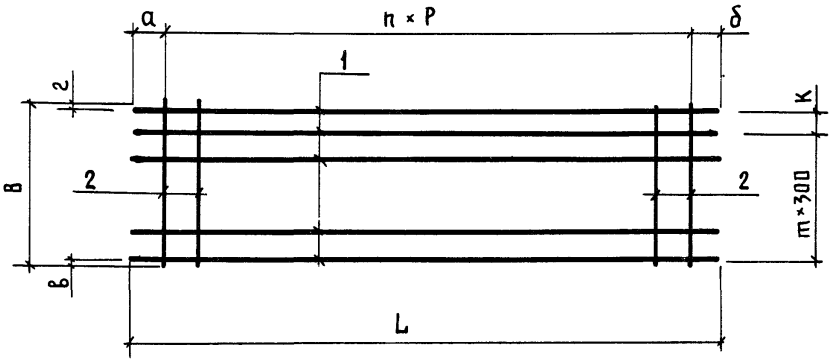

Обозначение	Марка	Размеры мм								Количество		Масса (кг)	Примечание
		L	B	a	δ	K	в	г	P	n	m		
КЖИ 1.2-0.3.0	С1	7215	2760	280	280	—	30	30	350	19	9	76,27	
-01	С2	11360	2360	430	430	200	30	30	350	30	7	116,99	
-02	С3	5670	3335	35	35	—	315	320	400	14	9	54,83	

Привязан

Инв. N

КЖИ 1.2-0.3.0 СБ

Сетка арматурная исходная (С1 ... С3) Сборочный чертеж

Стадия	Масса	Масштаб
Р	см. табл.	1:50
Лист	Листов 1	

ГИПРОНИСЕЛЬХОЗ

Нач. отд.	Гомзяков		12.85
Гл. кон. отд.	Теляковский		
Н. контр.	Юдин		
Гл. спец.	Юдин		
Рук. груп.	Котляр		
Инженер.	Щеголева		

Инв. N подл. 20968046 | Подпись и дата | Взам. инв. N

Копир. Лихачева

Формат А4

Инв. N подл.	Подпись и дата	Взам. инв. N
209680/47		

Формат	Зона	Поз.	Обозначение	Наименование	Количество на исполнение КЖИ 1.2-0.4.0										Примечание
					-	01	02	03	04	05	06	07	08	09	
				Документация											
А4			КЖИ 1.2-0.4.0 СБ	Сборочный чертеж											
А4			КЖИ 1.2-ТУ	Технические условия											
				Сборочные единицы											
А4		1	КЖИ 1.2-0.4.0 СБ	С1р-1	1										
			-01	С1р-2		1									
			-02	С1р-1н			1								
			-03	С1р-2н				1							
			-04	С2р-1					1						
			-05	С2р-2						1					
			-06	С2р-1н							1				
			-07	С2р-2н								1			
			-08	С3р-1									1		
			-09	С3р.н-1										1	

Нач.отд	Гомзяков		12.85
Гл.кон.отд	Теляковский		
Н.контр.	Юдин		
Гл.спец.	Юдин		
Рук.груп	Котляр		
Инженер	Щеголева		

Привязан

Инв. N

КЖИ 1.2-0.4.0

Сетка арматурная рабочая (С1-1 ... С3-1.н)

Стадия	Лист	Листов
Р	1	2

ГИПРОНИСЕЛЬХОЗ

Копир. Лихачева

Формат

Инв.N подл.	Подпись и дата	Взам. инв.N
209689/48		

Формат	Зона	Поз.	Обозначение	Наименование	Количество на исполнение КЖИ 1.2-0.4.0										Приме-чание
					-	01	02	03	04	05	06	07	08	09	
				Детали											
БЧ		2	КЖИ1.2-0.0.3-04	ф12 А III ГОСТ 5781-82											
				ℓ=2760	2	2	2	2							2,45 кг
			-05	ф12 А III ГОСТ 5781-82											
				ℓ=2360					2	2	2	2			2,1 кг
БЧ		3	-06	ф12 А III ГОСТ 5781-82											
				ℓ=1660	1	1	1	1							1,48 кг
			-07	ф12 А III ГОСТ 5781-82											
				ℓ=1260					1	1	1	1			1,12 кг
БЧ		4	-08	ф12 А III ГОСТ 5781-82											
				ℓ=2945	1	1	1	1							2,62 кг
			-09	ф12 А III ГОСТ 5781-82											
				ℓ=2545					1	1	1	1			2,26 кг
БЧ		5	-10	ф12 А III ГОСТ 5781-82											
				ℓ=5845									1	1	5,18 кг
			-11	ф12 А III ГОСТ 5781-82											
				ℓ=5760									1	1	5,12 кг

Привязан

Инв. N

КЖИ 1.2-0.4.0

Лист 2

Рис. 1

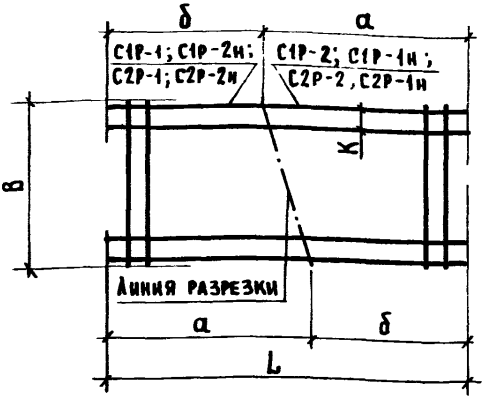

Рис. 2

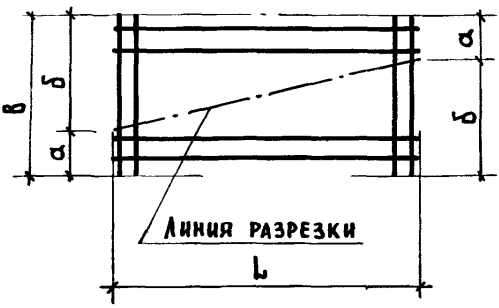

Рис. 3

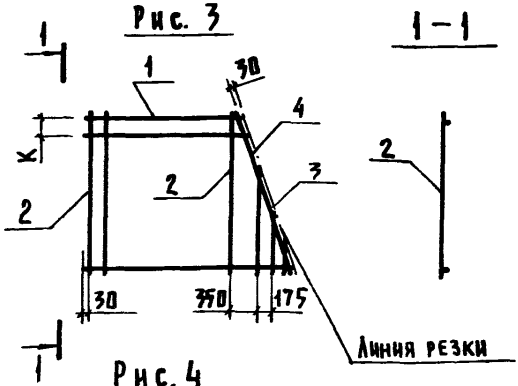

1-1

Рис. 4

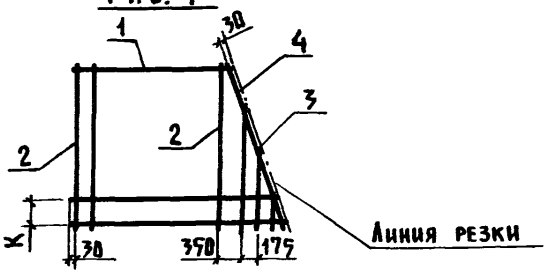

Рис. 5

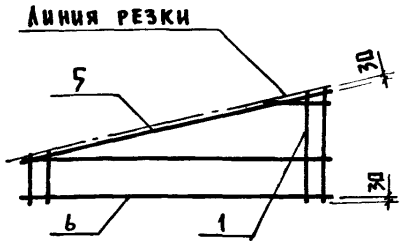

1. Индексом „Р" обозначены сетки-заготовки, полученные резкой исходных сеток; например С1Р-1 (рис.1)
2. Размер „К" см. таблицу исполнений КЖИ 1.2-0.3.0 СБ лист 1

Привязан

Инв. N

				КЖИ 1.2-0.4.0 СБ
Нач. отд.	Гомзяков		12.85	Сетка арматурная рабочая (С1.1 ... С3-1.н) Сборочный чертеж
Гл. кон. отд.	Теляковский			
Н. контр.	Юдин			
Гл. спец.	Юдин			
Рук. груп.	Котляр			
Инженер	Щеголева			

Стадия	Масса	Масштаб
Р	–	–
Лист 1	Листов 2	

ГИПРОНИСЕЛЬХОЗ

Копир. Лихачева

Формат А4

Инв. N подл. 20968049 | Подпись и дата | Взам. инв. N

Инв. N подл.	Подпись и дата	Взам. инв. N
209680/50		

Альбом III часть 1

Обозначение	Рабочая сетка		Исходная сетка		Размеры мм				Масса (кг)	Примечание
	марка	рис.	марка	рис.	L	B	a	б		
КЖИ 1.2-0.4.0	С1-1	3	С1	1	7215	2760	3955	3260	46,78	
-01	С1-2	4								
-02	С1-1.н	3					3260	3955		
-03	С1-2.н	4								
-04	С2-1	3	С2		11360	2360	5980	5380	67,41	
-05	С2-2	4								
-06	С2-1.н	3					5380	5980		
-07	С2-2.н	4								
-08	С3-1	5	С3	2	5670	3335	955	2380	39,03	
-09	С3-1.н						2380	935		

Привязан			
Инв. N			

КЖИ 1.2-0.4.0

Лист 2

Альбом III часть 1

Рис. 1

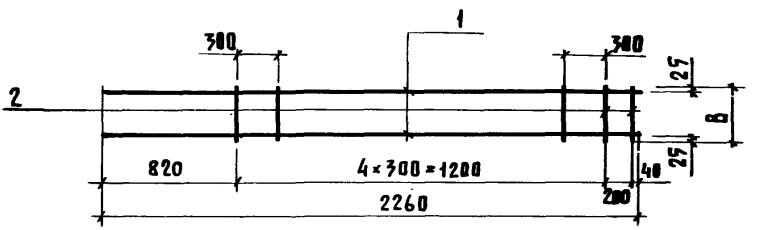

Формат	Зона	Поз.	Обозначение	Наименование	Кол.	Примечание
				Документация		
А4			КЖИ 1.2-ТУ	Технические условия		
				Детали		
Б4		1	КЖИ 1.2-0.0.4-05	ф6А III ГОСТ 5781-82 ℓ=2260	2	0,50кг
		2	КЖИ 1.2-0.0.1	ф4Вр I ГОСТ 6727-80 ℓ=380	6	0,04кг

Обозначение	Марка	Рис.	Размеры, мм B	Масса (кг)	Примечание
КЖИ 1.2-0.3.0	КР1	1	380	1,24	

Привязан

Инв. N

Нач. отд.	Гомзяков		12.85
Гл. кон. отд.	Теляковский		
Гл. спец.	Юдин		
Рук. груп.	Котляр		
Инженер	Щеголева	Зака	

КЖИ 1.2-0.5.0

Каркас плоский КР1

Стадия	Масса	Масштаб
Р	см. табл. лист 1	1:50
Лист	Листов 1	

ГИПРОНИСЕЛЬХОЗ

Взам. инв. N

Подпись и дата

Инв. N подл. 20968 (51)

gost.e-ecolog.ru

Копир. Лихачева

Формат А4