ТИПОВОЙ ПРОЕКТ

801-2-86.12.87

КОРОВНИК НА 200 КОРОВ ПРИВЯЗНОГО СОДЕРЖАНИЯ С ЭЛЕКТРОТЕПЛОСНАБЖЕНИЕМ

(РАМНЫЙ [illegible])

АЛЬБОМ II

Архитектурно-строительные решения. Конструкции железобетонные. Конструкции металлические

				Привязан
Инв. №				

gost.e-ecolog.ru

ТИПОВОЙ ПРОЕКТ

801-2-86.12.87

КОРОВНИК НА 200 КОРОВ ПРИВЯЗНОГО СОДЕРЖАНИЯ С ЭЛЕКТРОТЕПЛОСНАБЖЕНИЕМ

(РАМНЫЙ КАРКАС)

СОСТАВ ПРОЕКТА:

Альбом I Пояснительная записка. Технология производства. Внутренние водопровод и канализация. Отопление и вентиляция. Электротехнические чертежи. Автоматизация санитарно-технических систем. Связь и сигнализация (из т. п. 801-2-85.12.87)

Альбом II Архитектурно-строительные решения. Конструкции железобетонные. Конструкции металлические

Альбом III Строительные изделия (из т. п. 801-2-85.12.87)

часть 1 Двухслойные стеновые легкобетонные панели повышенной заводской готовности для сельскохозяйственных зданий

часть 2 Двухслойные стеновые панели из легких бетонов для сельскохозяйственных зданий

часть 3 Разные изделия

Альбом IV Спецификации оборудования (из т. п. 801-2-85.12.87)

Альбом V Ведомости потребности в материалах

Альбом VI Сметы

АЛЬБОМ II

РАЗРАБОТАН
ИНСТИТУТОМ „ГИПРОНИСЕЛЬХОЗ"

ГЛАВНЫЙ ИНЖЕНЕР ИНСТИТУТА Л.С. Бутаев
ГЛАВНЫЙ ИНЖЕНЕР ПРОЕКТА О.Л. Левчечикова

УТВЕРЖДЕН МИНСЕЛЬХОЗОМ СССР
СВОДНОЕ ЗАКЛЮЧЕНИЕ ОТ 14 НОЯБРЯ 1983 г. №102
ВВЕДЕН В ДЕЙСТВИЕ
ИНСТИТУТОМ „ГИПРОНИСЕЛЬХОЗ"
ПРИКАЗ ОТ 30.12.85 г. № 191-5П

Привязан

Инв. №

Содержание

Лист	Наименование	Стр.
	Содержание	2
	Основной комплект рабочих чертежей	
	марки АР	
1	Общие данные (начало)	3
2	Общие данные (окончание)	4
3	План на отм. 0.000 и 2.800	5
4	Разрезы 1-1, 2-2, 3-3. План кровли	
	Узлы I, II	6
5	Фасады 1-13, 13-1, А-Б, Б-А	
	Стены из панелей повышенной заводской	
	готовности	7
6	Фасады 1-13, 13-1, А-Б, Б-А. Схемы раз-	
	панелей с горизонтальной разрезкой	
	Схема заполнения оконных проемов	8
7	План кровли. Отметки и схема	
	расположения ограждения. Фасады	
	осей 1-2	9
8	Узлы III - V	10
9	Узлы VI, VII	11
	Основной комплект рабочих чертежей	
	марки КЖ	
1	Общие данные (начало)	12
2	Общие данные (окончание)	13
3	Схема расположения свайных фундаментов	
	и фундаментных балок	14
4	Схема расположения элементов	
	каналов навозоудаления и кормушек	15
5	Фрагмент 2 к схеме расположения	
	элементов каналов навозоудаления.	
	Узел 2	16

Лист	Наименование	Стр.
6	Схема расположения сборных	
	элементов полов стойл и	
	монолитные фундаменты под	
	и приямок Пям1	17
7	Схемы расположения элементов	
	каркаса, плит покрытия, перекрытий	
	тамбуров и вентплощадок	18
8	Узлы А, Б, сечения и спецификация	
	металлических изделий к	
	схеме расположения плит покрытия	
	и перекрытия	19
9	Схемы расположения стеновых панелей	
	повышенной заводской готовности	20
10	Схемы расположения стеновых панелей	
	с горизонтальной разрезкой	21
11	Спецификация к схемам расположения	
	стеновых панелей повышенной заводской	
	готовности	22
12	Спецификация к схемам расположения	
	стеновых панелей с горизонтальной	
	разрезкой	23
13	Узлы I ... VIII	24
14	Узлы IX .. XIII	25
15	Узлы XIV ... XVIII	26
	Основной комплект рабочих чертежей	
	марки КМ	
1	Общие данные Техническая спецификация	27
2	Схемы расположения металлических	
	элементов площадок на отм. 2.800 и	
	вертикальных связей	28
3	Узлы 1...7 к схеме расположения элементов	
	площадок в осях 1-2; 12-13	29

Альбом III

Ведомость рабочих чертежей основного комплекта марки АР

Лист	Наименование	Примечание
1	Общие данные (начало)	
2	Общие данные (окончание)	
3	Планы на отм. 0.000 и 2.800	
4	Разрезы 1-1; 2-2; 3-3. План кровли. Узлы I, II	
5	Фасады 1-13; 13-1; А-Б; Б-А. Стены из панелей повышенной заводской готовности	
6	Фасады 1-13; 13-1; А-Б; Б-А. Стены из панелей с горизонтальной разрезкой. Схема заполнения оконных проемов.	
7	План полов, отверстия и схема расположения щитовых ограждений, фрагменты плана 1, 2	
8	Узлы с III ... V	
9	Узлы VI ... VII	

Ведомость ссылочных и прилагаемых документов.

Обозначение	Наименование	Примечание
	Ссылочные документы	
ГОСТ 17324-71	Двери деревянные для животноводческих и птицеводческих зданий	
ГОСТ 12506-81	Окна деревянные для производственных зданий.	
ГОСТ 18853-73	Ворота деревянные распашные для животноводческих и птицеводческих зданий.	
2.860-1 вып. 1	Типовые узлы покрытий одноэтажных сельскохозяйственных зданий.	
2.460-1 вып. 1	Типовые архитектурно-строительные детали одноэтажных промышленных неотапливаемых зданий с покрытием из асбестоцементных волнистых листов.	
2.830-3 вып. 1	Самонесущие стены из двухслойных легкобетонных панелей для одноэтажных сельскохозяйственных зданий.	
3.017-1 вып. 3,4,8	Ограждения площадок и участков предприятий зданий и сооружений.	
1.832.1-8 вып. 0	Трёхслойные железобетонные стеновые панели на гибких связях с эффективным утеплителем для сельскохозяйственных зданий	
	Прилагаемые документы	
	Строительные изделия	
	Ведомости потребности в материалах.	

Ведомость спецификаций.

Лист	Наименование	Примечание
6	Спецификация элементов заполнения проемов.	
7	Спецификация элементов к схеме расположения щитовых ограждений и металлических изделий	
7	Спецификация перемычек.	
9	Спецификация элементов кровли.	

Типовой проект разработан в соответствии с действующими нормами и правилами и предусматривает мероприятия, обеспечивающие взрывную, взрывопожарную и пожарную безопасность при эксплуатации здания.

Главный инженер проекта /О.Л. Левченкова/

Согласовано:

Инв. № подл. 20968 | Подпись и дата | Взам. инв. №

Привязан

Инв. №

АР

ГИП	Левченкова		
Нач. отд.	Гамзяков		
Гл. арх. отд.	Гаврилов		
Н. контр.	Юдин		
Гл. спец.	Юдин		
Арх.	Марвулие		

Коровник на 200 коров привязного содержания с электротеплоснабжением (рамный каркас)

Стадия	Лист	Листов
Р	1	9

Общие данные (начало)

ГИПРОНИСЕЛЬХОЗ

Копировал Потоцкая Формат А2

Ведомость отделки помещений

Площадь в м²

Наименование или номер помещения	Потолок		Стены или перегородки		Низ стен или перегородок (панелей)			Примечание
	Площадь	Вид отделки	Площадь	Вид отделки	Площадь	Вид отделки	Высота мм	
1	1490,20	Известковая	910,50	Известковая	194,40	Покраска		Площадь отделки
		побелка		побелка		нефтеполи-	1 200	рам
						мерной		включена в
						краской		отделку стен
2,3,4,5,6	53,72	Известковая	178,84	Известковая				Нефтеполимерная
		побелка		побелка				краска светлых
								тонов.
7	38,56	Известковая	74,8	Известковая				
		побелка		побелка				

1. Общие указания

1.1. Класс ответственности здания — II
Степень огнестойкости — II

1.2. Проект разработан для следующих климатических и местных условий: расчетная зимняя температура наружного воздуха $t_н = -20°C$; $t_н = -30°C$ (основное решение).
Зона влажности нормальная по СН и П γ II-3-79
Скоростной напор ветра – для I географического района – 264,8 Па (27,0 кгс/м²).
Вес снегового покрова – для III географического района – 980,7 Па (100 кгс/м²).
Сейсмичность района строительства не выше 6 баллов.

1.3. Рельеф территории – спокойный, характеристики принятых грунтов основания фундаментов приведены на листах КЖ..

1.4. Категории производств по взрывной, взрывопожарной и пожарной опасности приведены на плане здания /лист 5/

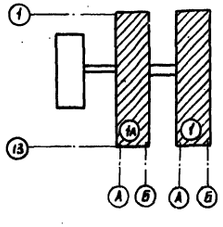

1.5 За условную отметку 0.000 принята отметка чистого пола проезда кормораздаточного транспорта, соответствующая абсолютной отметке

1.6. Горизонтальную гидроизоляцию стен на отм. 0.030 выполнять в соответствии с сериями 2.830-3 вып. 1.

1.7 По периметру здания выполнить асфальтовую отмостку шириной 700 мм, толщиной 20 мм. по щебеночной подготовке толщиной 80 мм. с уклоном от здания $i = 0,1$

1.8. Кирпичные перегородки в венткамеру выкладывать из глиняного кирпича пластического прессования КР75/1650(15) ГОСТ530-80 на растворе марки 50. При кладке кирпичных перегородок в дверном проеме заложить антисептированные деревянные пробки через 10 рядов кладки по высоте, но не менее двух с каждой стороны, кирпичные перегородки выполнять с расшивкой швов.

1.9 Настоящим проектом предусмотрен [illegible] в составе блока из 2 зданий согласно приведенной схеме.

2. Указания по отделке.

2.1. Наружняя и внутренняя поверхности стен здания, выполненного из бетона, железобетона должны быть предварительно обеспылены и очищены от минеральной грязи.

2.2. Окраска наружных и внутренних поверхностей стен здания, железобетонных конструкций должна выполнятся известковой побелкой с последующей гидрофобизацией (до насыщения) 3-5% растворами ГКЖ /п/; ГКЖ-10; ГКЖ-11; ГКЖ-94.

2.3 Гидрофобизацию поверхности следует производить в соответствии с „Руководством по защите бетона и других строительных материалов методом гидрофобизации" М. НИИЖБ 1978 г.

2.4. Полотна ворот и дверей, оконные переплеты, щитовые ограждения окрасить нефтеполимерными красками СПП/ТУ21-01-6296-69/ светлых тонов за 2 раза по грунтованной поверхности.

3. Защита строительных конструкций здания от коррозии.

3.1 Железобетонные рамы, стены, перегородки, подвергающиеся воздействию жидкой агрессивной среды, подлежат окраске [illegible] уровня полы.
Нефтеполимерными красками на основе смолы СПП в 2 слоя при толщине покрытия 100 мкм по 2х слойному [illegible] нефтеполимерной краской.

						АР		
Привязан:		ГИП	Левченкова		Коровник на 200 коров привязного содержания с электротеплоснабжением (рамный каркас)	Стадия	Лист	Листов
		Нач. отд.	Гомзяков	12.55		Р	2	
		Гл. арх.	Гаврилов					
		Н. контр.	Юдин		Общие данные (окончание)	ГИПРОНИСЕЛЬХОЗ		
		Гл. спец.	Юдин					
Инв. №		Арх	Моргулис					

Альбом II

Фрагмент плана по оси Б на отм. 0.000 /здание 1а/.

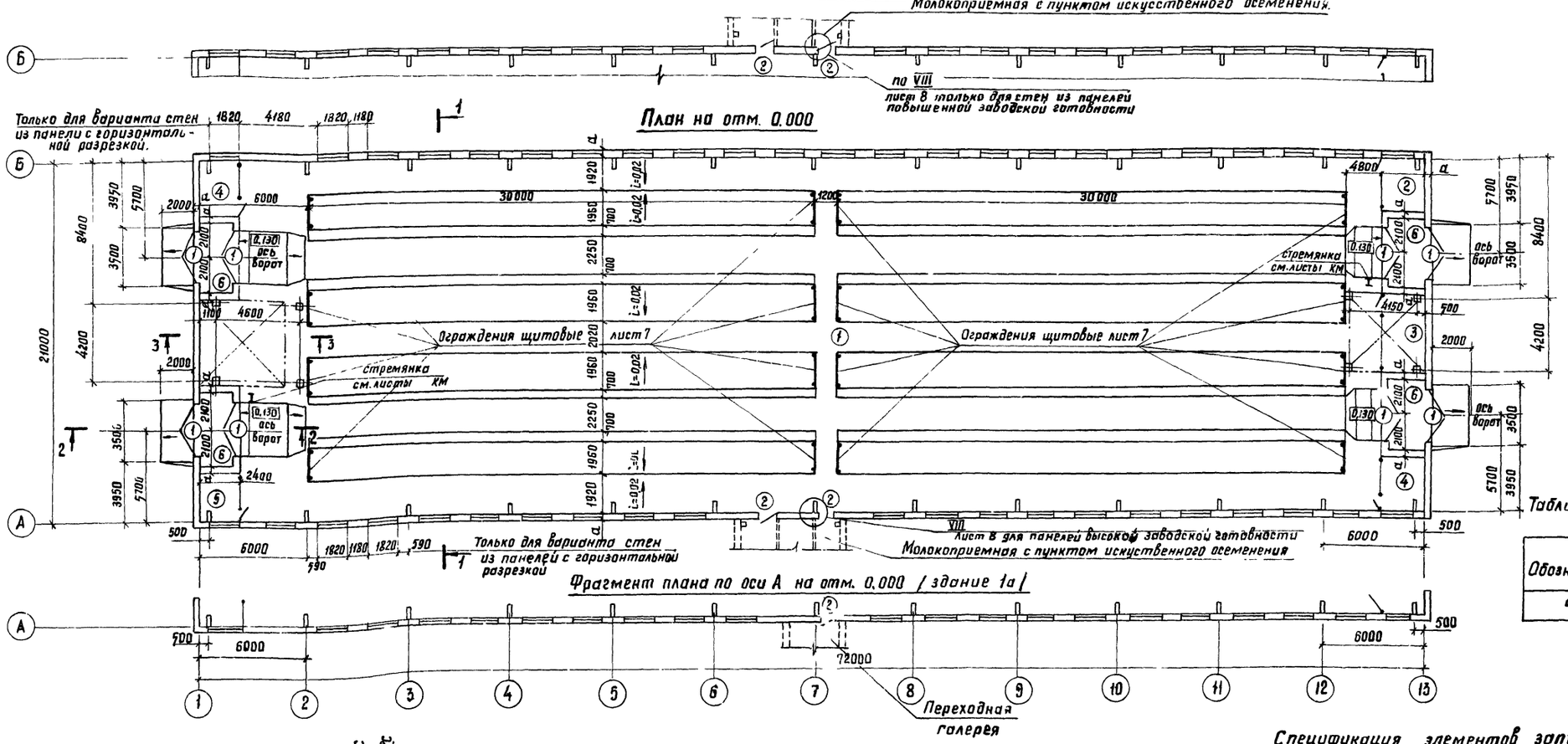

План на отм. 0.000

Фрагмент плана по оси А на отм. 0.000 /здание 1а/

Таблица буквенных обозначений размеров

Обозначение	Размеры мм	
	для t −20°C	для t −30°C
a	400	500

План на отм. 3.400

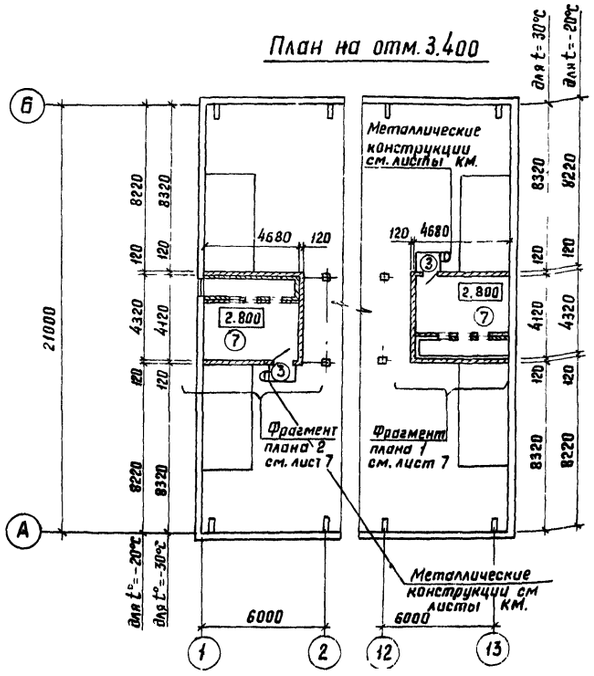

Экспликация помещений

Номер по плану	Наименование	Площадь м²	Категория производства по взрывной взрывопожарной и пожарной опасности
1	Помещение для содержания животных	1421,78	Д
2	Помещение для подстилки	7.44	Д
3	Фуражная	10.46	Д
4	Инвентарная	7,44	Д
5	Подсобное помещение	7.44	Д
6	Тамбур 7,98	31,92	Д
7	Венткамера 18,78	37,56	Д

Примечания:

1. Площадки помещений даны для t°=-30°C.
2. Спецификация ограждений металлической площадки и стремянки см. чертежи КМ.
3. В спецификации заполнения проемов оконными и дверными блоками в графе „количество" в числителе указано количество для стен из панелей повышенной заводской готовности, в знаменателе - для стен из панелей с горизонтальной разрезкой.
4. Ограждения стойловых мест условно не показаны см. раздел ТХ.
5. Данный лист см. совместно с листами 2,7.
6. В дверном блоке Д69 (поз.3) для повышения изоляции от воздушного шума в притворе двери устраиваются уплотняющие прокладки и фартук из прорезиненной ткани, внизу двери.

Спецификация элементов заполнения проемов

Марка поз.	Обозначение	Наименование	Кол.	Масса ед. кг.	Примечание.
1	ГОСТ 18853-73	Ворота ВР5, 3×3	8/8		1,1а
2	ГОСТ 17324-71	Дверной блок Д68	1/2		1
2	ГОСТ 17324-71	Дверной блок Д68	2/3		1а
3	ГОСТ 17324-71	Дверной блок Д69	2/2		1,1а
ОК-1	ГОСТ 12506-81	Окно СВД 12.18	-/44		1
ОК-1	ГОСТ 12506-81	Окно СВД 12.18	-/42		1а

Привязан:

Инв. №

Гип	Левченкова		
Нач. отд.	Гомзяков		12.85
Гл. арх.	Гаврилов		
Н. контр.	Юдин		
Гл. спец.	Юдин		
Арх.	Маргулис		

АР

Коровник на 200 коров привязного содержания с электротеплоснабжением (рамный каркас)

Стадия	Лист	Листов
Р	3	

План на отм. 0.000 и 2.800

ГИПРОНИСЕЛЬХОЗ

Копировала Потоцкая Формат А2

Согласовано:

Гл. констр. отд.	Теляковский	Э	Ткачев
ВК	Павлова	ОВ	Шевкунов
СС	Брешков	ТХ	Рулев

Инв. № подл.	Подпись и дата	Взам. инв. №
09691		

Разрез 1-1

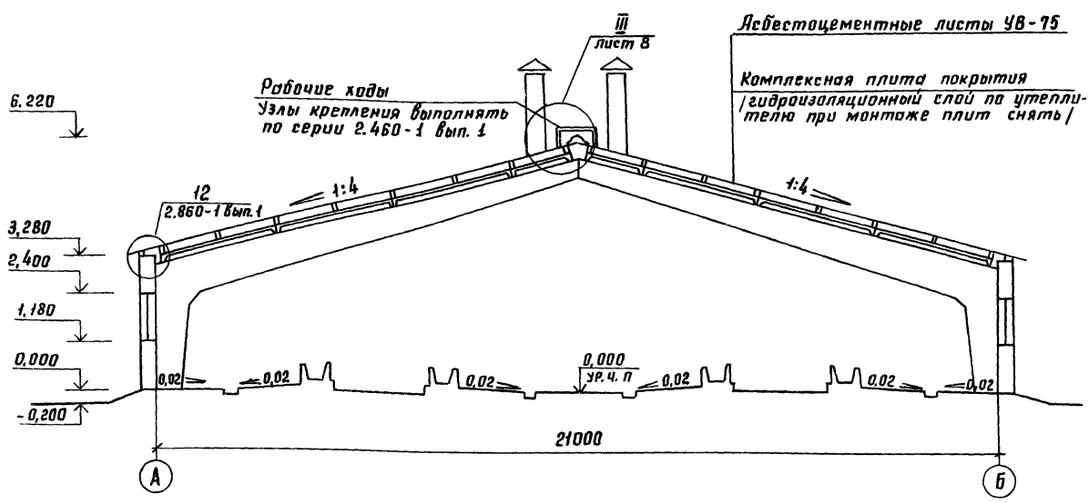

Разрез 3-3

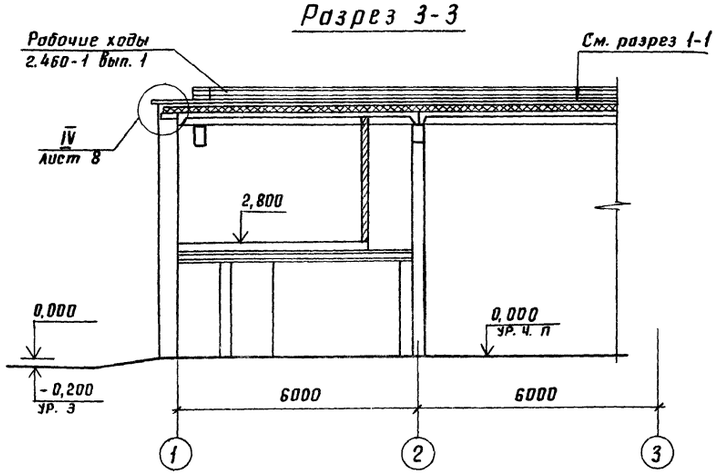

Разрез 2-2

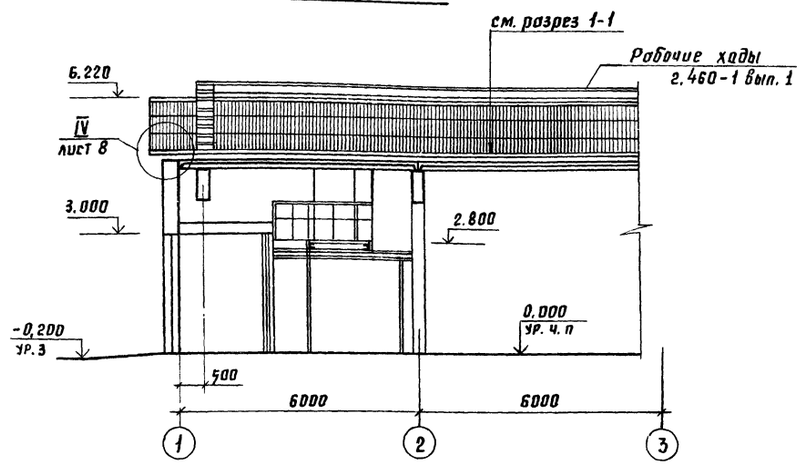

План кровли

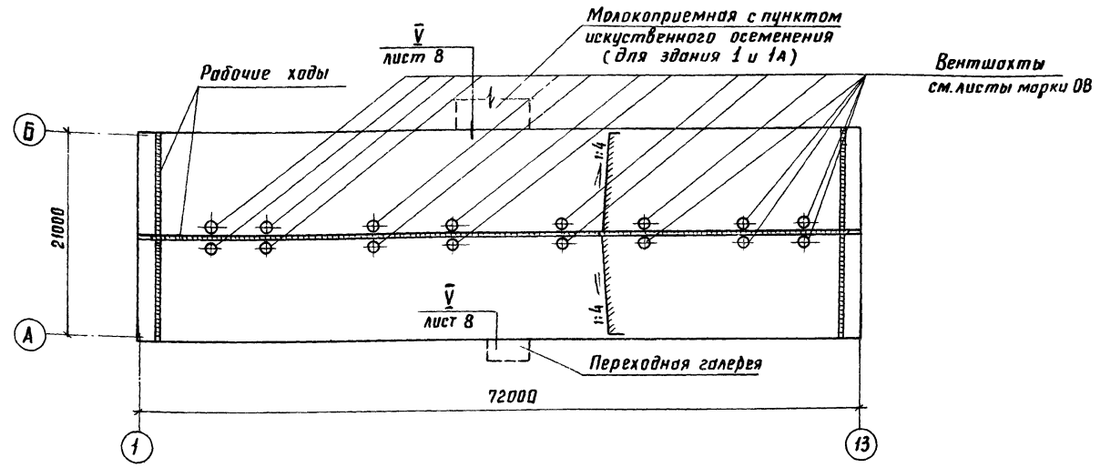

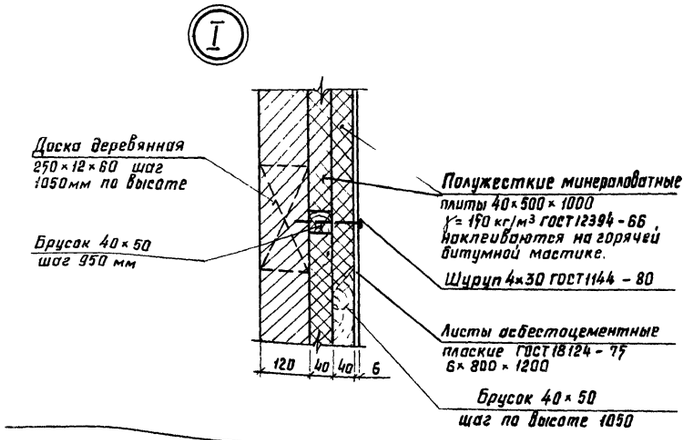

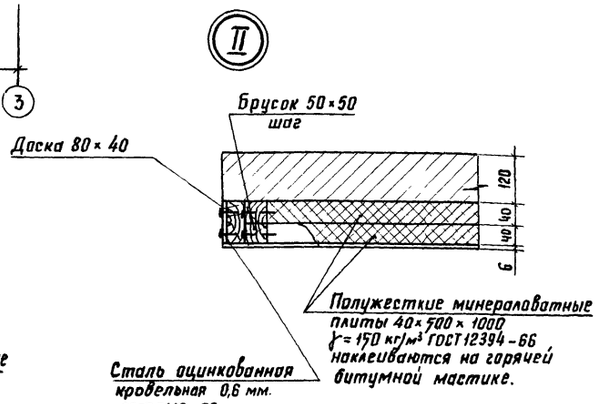

1. Отметка верха и низа оконных проемов даны только для варианта стен с горизонтальной разрезкой.
2. Пробки деревянные устанавливать в предварительно высверленные отверстия d= 14 мм. см. узел I
3. Для крепления деревянных элементов кровли применять гвозди 3×80; 4×100; 5×150 по ГОСТ 4028-63
4. Узлы I и II замаркированы на листе 7.

АР

Привязан:		Гип	Левченкова		Коровник на 200 коров привязного содержания с электротеплоснабжением (рамный каркас)	Стадия	Лист	Листов
		Нач. отд.	Гомзяков	12.85		Р	4	
		Гл. арх.	Гаврилов					
		Н. контр.	Юдин		Разрезы 1-1; 2-2; 3-3 План кровли. Узлы I, II	ГИПРОНИСЕЛЬХОЗ		
Инв.№		Гл. спец.	Юдин					
		Арх.	Маргулис					

Копировала Потоцкая Формат А2

Альбом II

Фасад 1-13 / здание 1 /

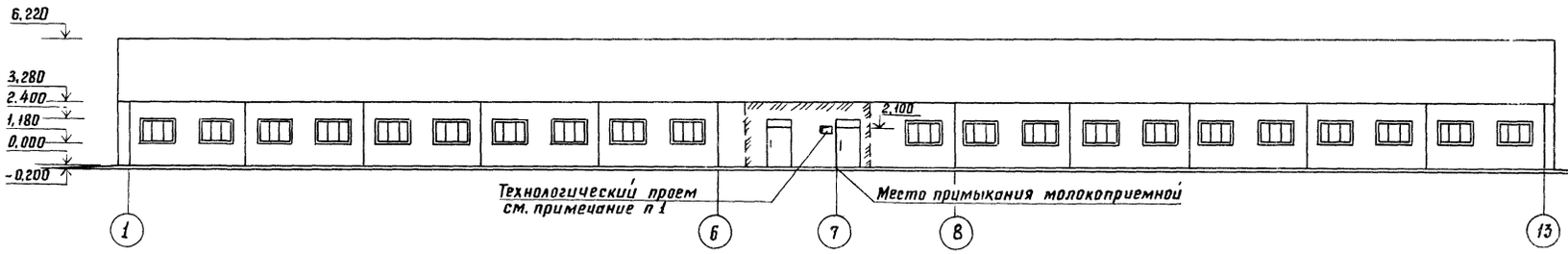

Фасад А-Б /1, 1А/

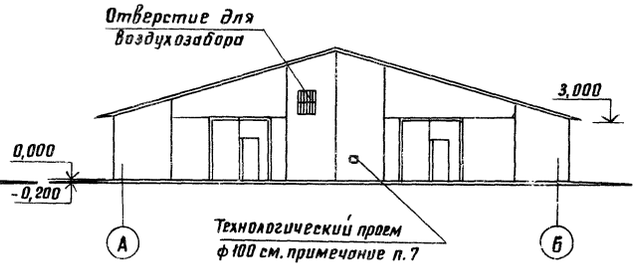

Фасад 13-1 /здание 1/

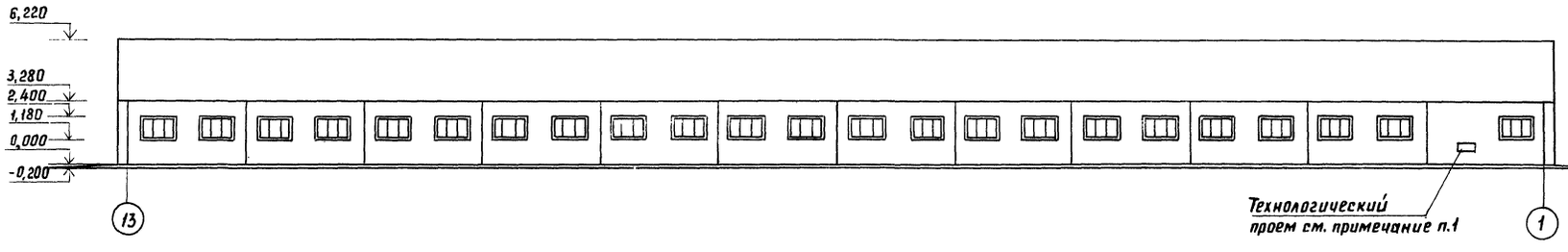

Фасад Б-А /1, 1А/

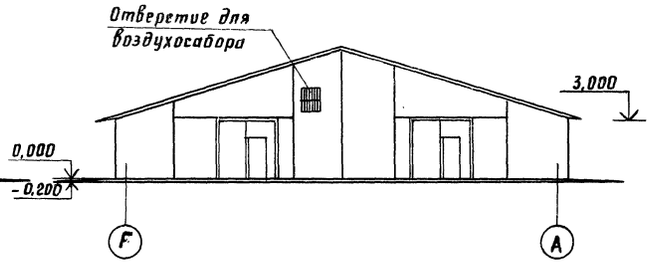

Фасад 1-13 /здание 1А/

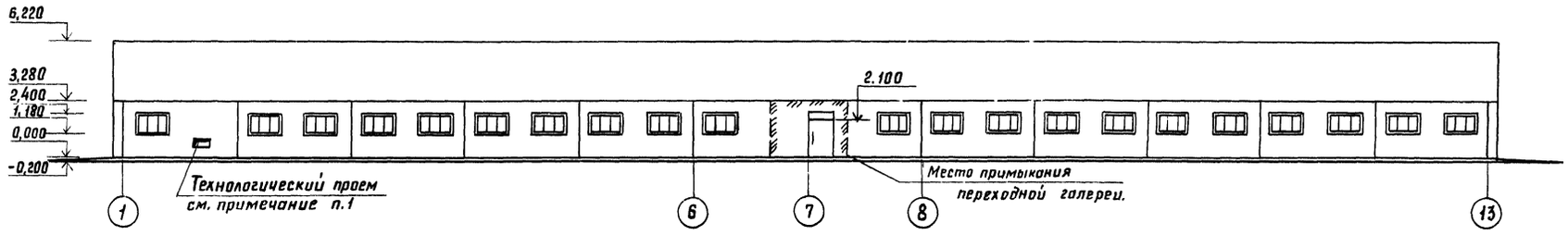

Фасад 13-1 /здание 1А/

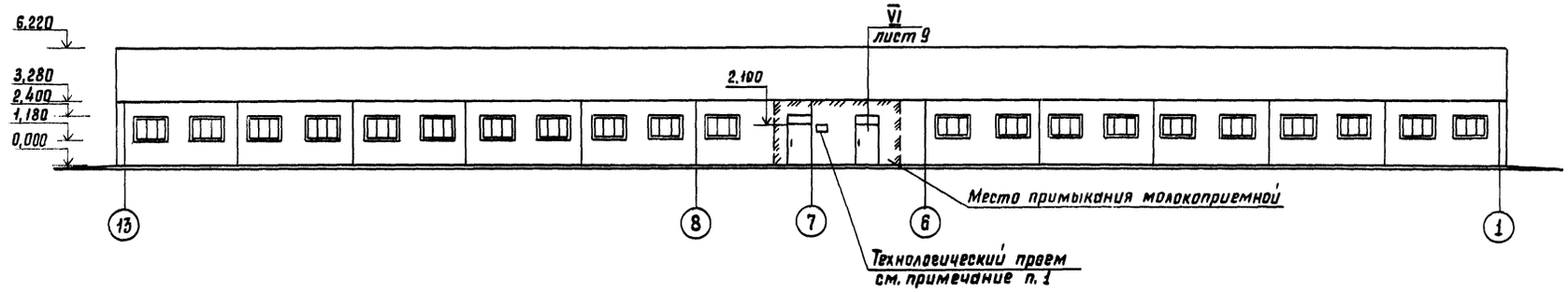

1. Проемы в наружных стенах после монтажа оборудования заложить кирпичом марки М75 на растворе марки 25 и оштукатурить под фактуру стеновых панелей. При устройстве проема над транспортером проложить арматуру ф10 AI, ℓ=1000 по 1 стержню на каждые 120мм толщины стены.
2. Размеры и привязку технологических проемов см. лист КЖ-8.
3. Схемы расположения стеновых панелей см. лист КЖ-8
4. Данный лист см. совместно с листами 3, 4
5. Вентшахты условно не показаны.
6. Заполнение отверстия для воздухозабора см. листы марки ОВ.
7. Технологический проем ф100мм на фасаде в осях А-Б просверливается по месту при монтаже оборудования. Зазоры между транспортером и отверстием заполнить цементно-песчаным раствором.

					АР		
Привязан:							
	ГИП	Лавченкова			Коровник на 200 коров привязного содержания с электротеплоснабжением (рамный каркас)	Стадия	Лист	Листов
	Нач. отд.	Гомзяков		12.85		Р	5	
	Гл. арх.	Гаврилов			Фасады 1-13; 13-1; А-Б; Б-А. Стены из панелей повышенной заводской готовности.	ГИПРОНИСЕЛЬХОЗ		
	Н. контр.	Юдин						
	Гл. спец.	Юдин						
Инв.№	Арх.	Моргулис						

Копировала Потоцкая Формат А2

Инв.№ подл. | Подпись и дата | Взам. инв.№ | Гл. констр. дат. Телковский

09693

Фасад 1-13 /1/

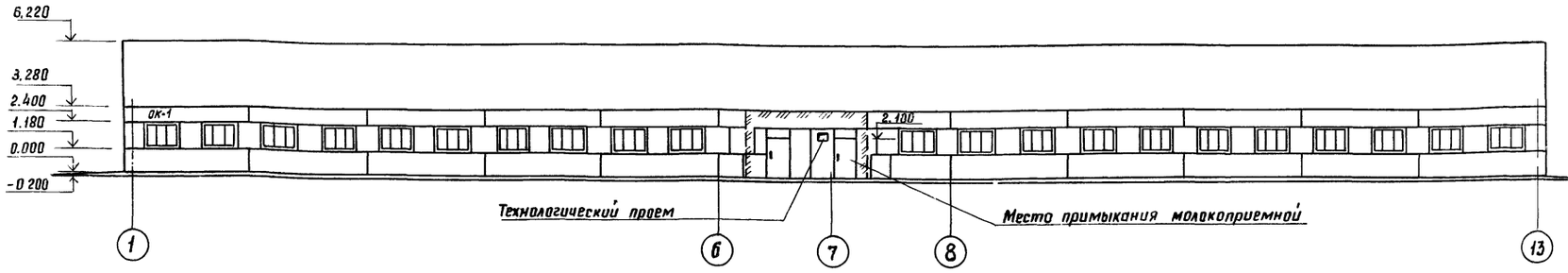

Фасад А-Б /1, 1А/

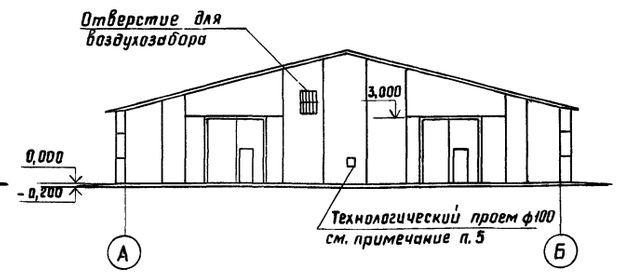

Фасад 13-1 /1/

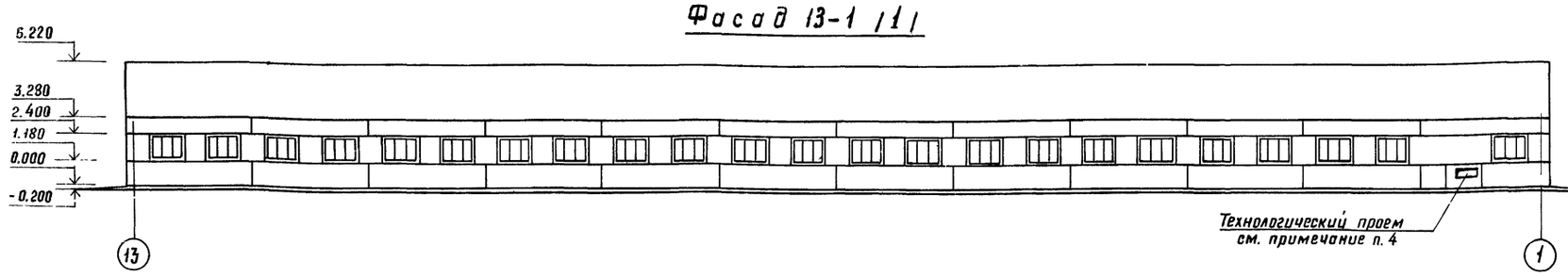

Фасад Б-А /1, 1А/

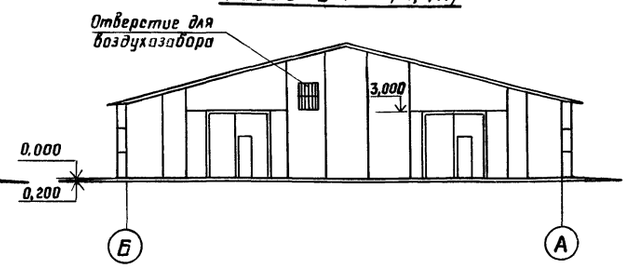

Фасад 1-13 /1А/

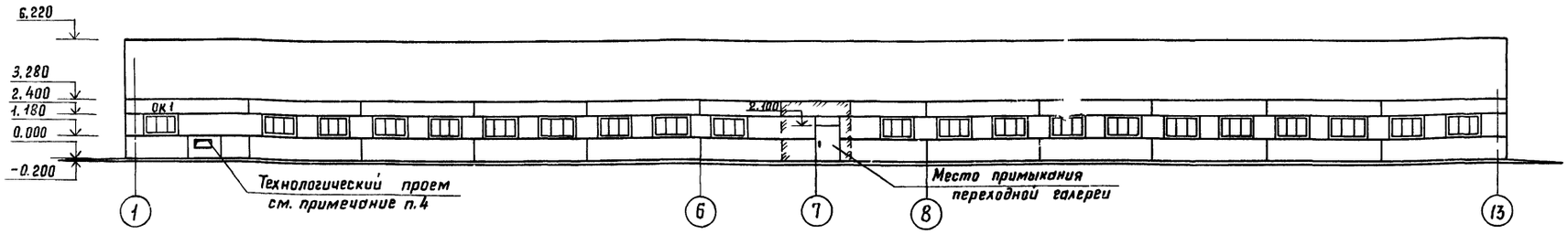

Фасад 13-1 /1А/

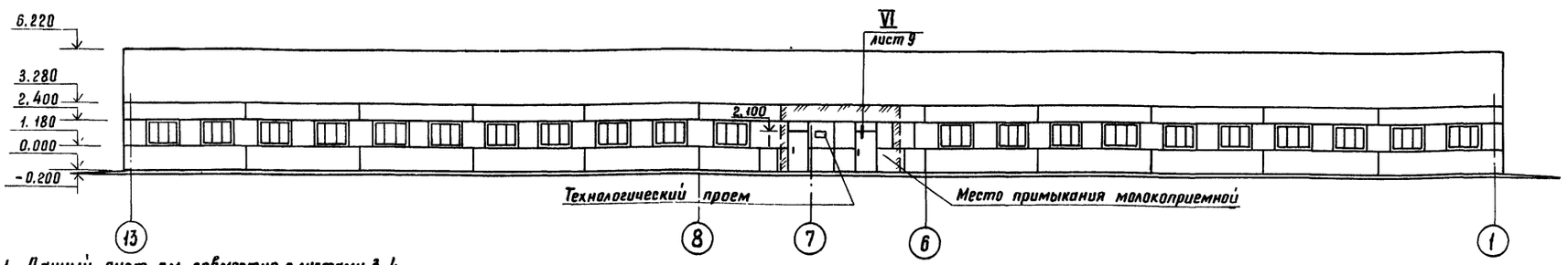

Схема заполнения оконных проемов.

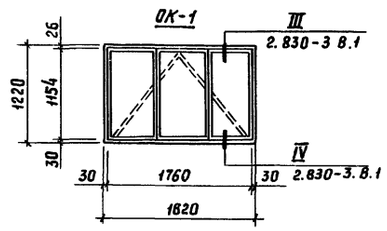

1. Данный лист см. совместно с листами 3, 4.
2. Вентшахты условно не показаны.
3. Заполнения отверстия для воздухозабора см. листы марки ОВ
4. Проемы в наружных стенах после монтажа оборудования заложить глиняным обыкновенным кирпичом пластического прессования марки 75 на растворе марки 25 с последующей штукатуркой под фактуру панелей. При устройстве проема над транспортером проложить арматуру ф10 AI ℓ=1000 по 1 стержню на каждые 120 мм. толщины стены.
5. Технологический проем ф100 мм на фасаде в осях А-Б просверливается по месту при монтаже оборудования. Зазоры между транспортером и отверстием заполнить цементно-песчаным раствором.
6. Над коробами транспортеров уложить 4 ф 12 А-1 ℓ = 1400
7. Размеры и привязку технологических проемов см. лист КЖ-8.
8. Схемы расположения стеновых панелей см. лист КЖ-8.

Привязан:

Инв. №

Гип	Левченкова		
Нач. отд.	Гомзяков		12.85
Гл. арх.	Гаврилов		
Н. контр.	Юдин		
Гл. спец.	Юдин		
Арх.	Маргулис		

АР

Коровник на 200 коров привязного содержания с электротеплоснабжением (рамный каркас)

Стадия	Лист	Листов
Р	6	

Фасады 1-13; 13-1; А-Б; Б-А. Стены из панелей с горизонтальной разрезкой Схема заполнения оконных проемов.

ГИПРОНИСЕЛЬХОЗ

Копировала Потоцкая Формат А2

Фрагмент плана отверстий по оси Б /здание 1А/.

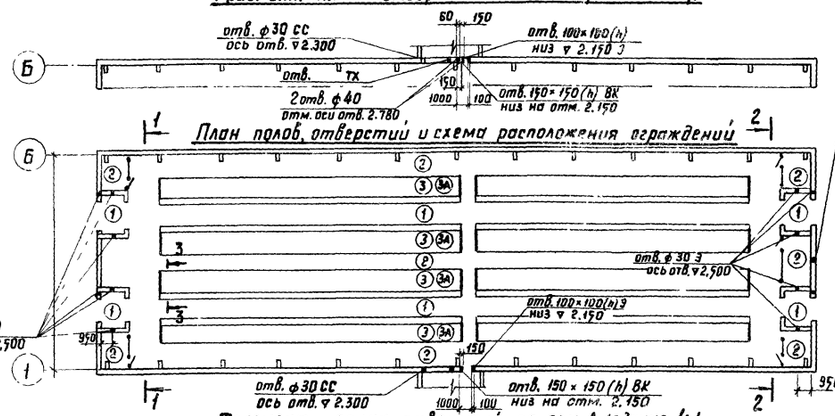

План полов, отверстий и схема расположения ограждений

Фрагмент плана отверстий по оси А /здание 1А/.

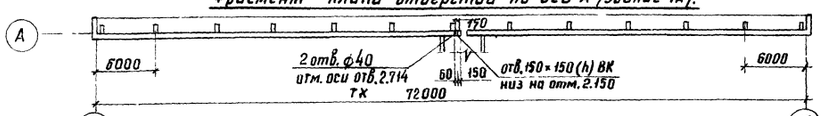

Схемы щитовых ограждений

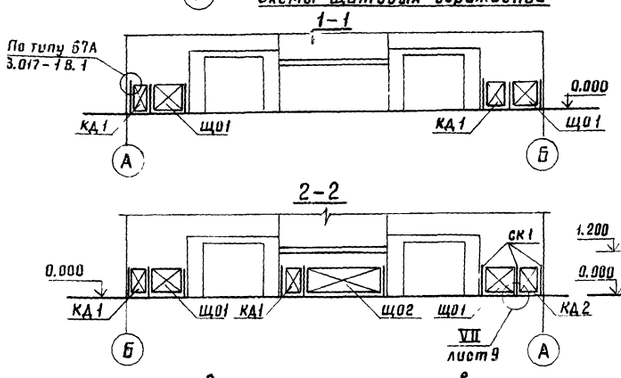

Фрагмент плана 1

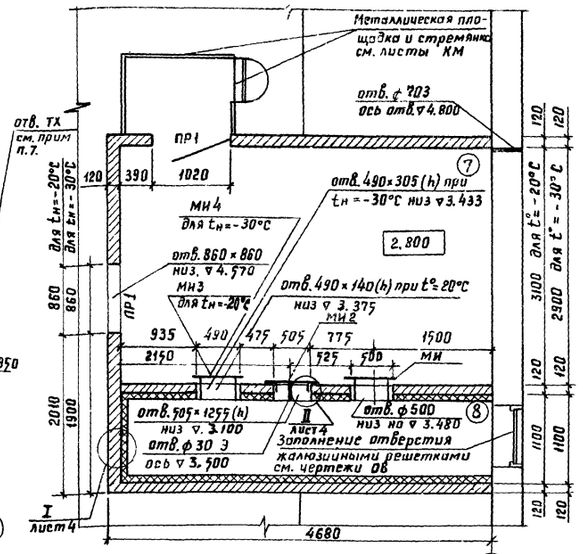

Фрагмент плана 2

Деталь деформационного шва в полу

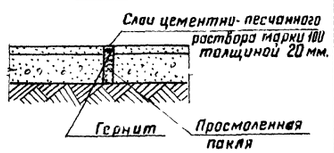

Ведомость перемычек

Тип	Схема сечения
ПР 1	1ПР1-12.12.6; 4.880; 5.430

Спецификация перемычек

Марка, поз.	Обозначение	Наименование	Кол.	Масса ед. кг
ПР1	1.138-10	1ПР1-12.12.6	4	25

Спецификация элементов к схеме расположения щитовых ограждений и металлических изделий к зданию 1 (1А)

Марка	Обозначение	Наименование	Кол.	Масса ед. кг	Примечание
		Сборные щитовые ограждения			
ЩО1	3.017-1 вып 3	Панель деревянная по			
		типу ПД10 ℓ= 1910	4		0,608 м³
ЩО2	3.017-1 вып.3	Панель деревянная по			
		типу ПД10 ℓ= 3610	1		0,282 м³
КД1	3.017-1 вып. 2	Калитка 5 ВП	4		0,690 м³
КД2	3.017-1 вып. 8	Калитка 5 ВЛ	1		0,173 м³
СК1	3.017-1 вып. 3	Столб СД 5 Ва	15		1,620
ЩО3	3.017-1 вып. 3	Панель деревянная			
		ПД 11	16		0,69 м³
СК2	3.017-1 вып. 3	Столб СД 3А	32		0,96 м³
		Изделия металлические			
МИ-1	КЖИ3.2-МИ5.0.0	Изделие металлическое МИ-5	2		
МИ-2	КЖИ3.2-МИ6.0.0	То же МИ-6	2		
МИ-3	КЖИ3.2-МИ7.0.0	" МИ-7	2		tн=-20°С
МИ-4	КЖИ3.2-МИ7.0.0	" МИ-7-1	2		tн=-30°С

1. Данный лист см. совместно с листами 1 и КЖ 8.
2. Кормушки, каналы навозоудаления, фундаменты под оборудование условно не показаны.
3. Все деревянные элементы антисептировать раствором фтористого натрия согласно СНиП III-19-75.
4. В полах предусмотреть устройство выравнивания потенциалов (см. прим. п 6 лист КЖ4)
5. План расположения труб в полу венткамера см. чертежи марки ЭО. Над трубами устраивается местное утолщение пола на 20 мм.
6. В стойлах (помещ. 1) предусмотреть 2 варианта типа полов:
   1 вариант - тип пола 3А (см. лист 7); 2 вариант - тип пола 3А - пол из сборных керамзитобетонных плит см. лист КЖ - 5.
7. Технологический проем ф100 просверливается по месту при монтаже оборудования.
8. В местах устройства монолитных полов предусматривать температурно-усадочные швы через 20 м. по длине здания. (см. деталь на листе 7).
9. Площади пола даны для варианта $t_{н}$ = - 30°С.

Экспликация полов

Наименование или номер помещения по проекту	Тип пола по проекту	Схема пола или номер узла по серии.	Элементы пола и их толщина	Площадь пола м²
1, 6	1		Бетон марки М300 - 25 мм. Бетон марки М200 - 100 мм. Уплотненый щебнем грунт основания.	340.32
1,2,3,4,5	2		Бетон марки М300 - 80 мм. Уплитненный щебнем грунт основания	331,4
1	3	100; 20	Доски - 37 мм Битумная мастика - 3мм Лаги антисептированные 100×50 шаг 1,0м Бетон марки М200 - В6 - 100 мм. Уплотненный щебнем грунт основания.	427,32
1	3А		Сборные керамзитобетонные плиты - 30 мм Уплотненный щебнем грунт основания	—
7	4		Цементно-песчанный раствор марки М200 - 80 мм. ж.б. плита перекрытия	27, 26
8	5		Бетон марки М200 - 20 мм. Керамзитобетон - 200 мм. 1 слой рубероида РМД-350 Цементно-песчанный раствор марки М50 - 15 мм. ж.б. плита перекрытия.	10.30

Привязан:

Инв. №

АР

				Стадия	Лист	Листов
ГИП	Левченкова		Коровник на 200 коров привязного содержания с электротеплоснабжением (рамный каркас)	Р	7	
Нач. отд	Гомзяков	12.85				
Гл. арх.	Гаврилов		План полов, отверстий и схема расположения ограждений, фрагменты планов 1, 2	ГИПРОНИСЕЛЬХОЗ		
Н. контр.	Юдин					
Гл. спец.	Юдин					
Арх.	Маргулис					

Копировала Потецкая Формат А2

Альбом II

III

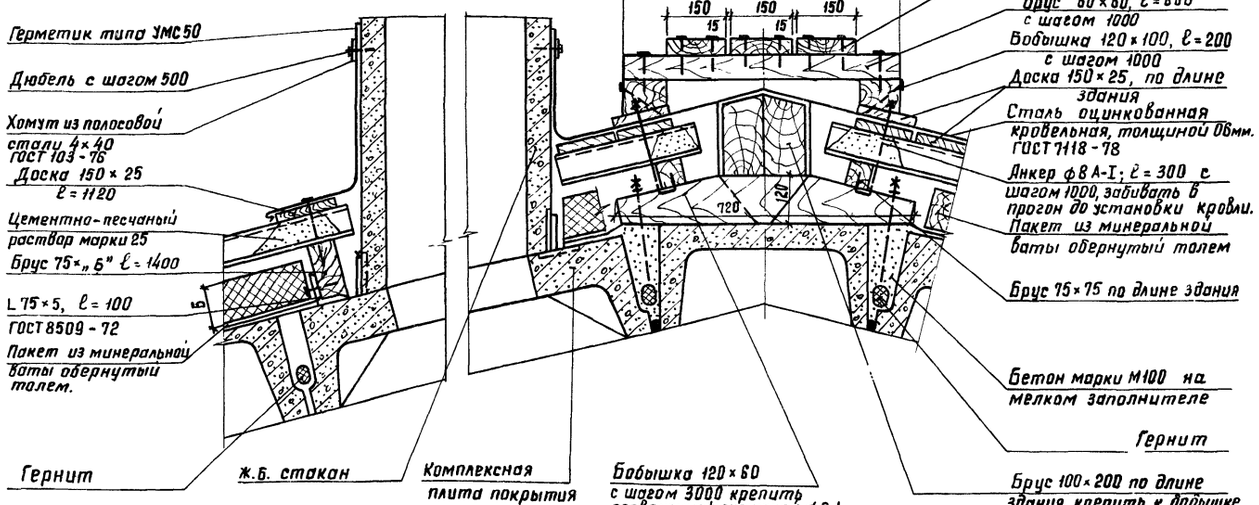

V

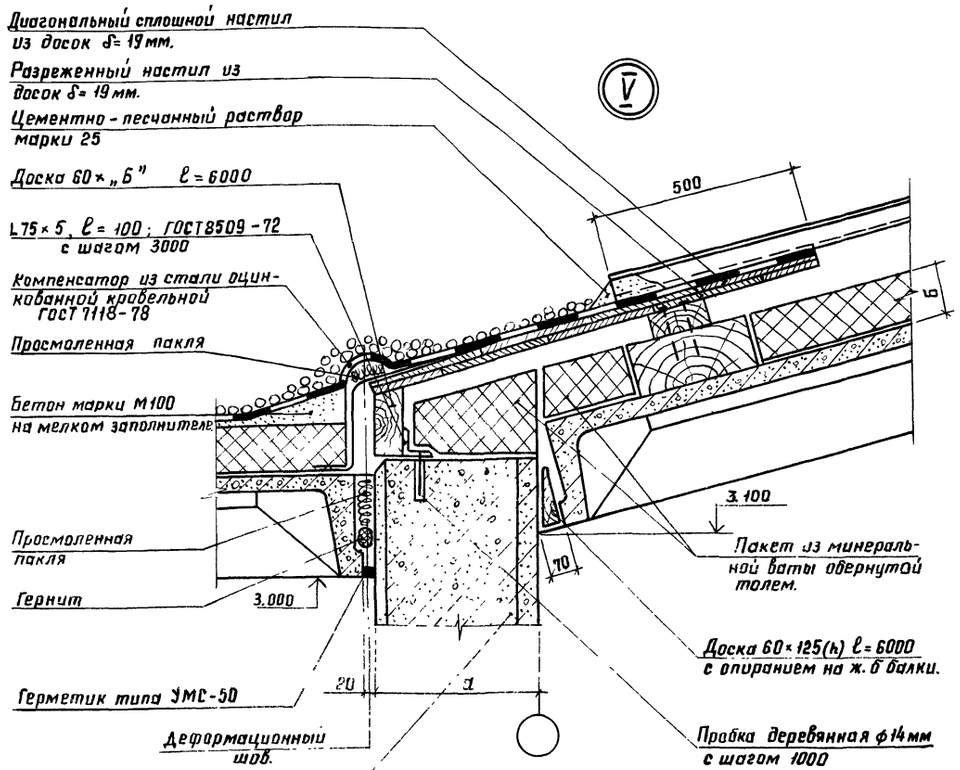

IV

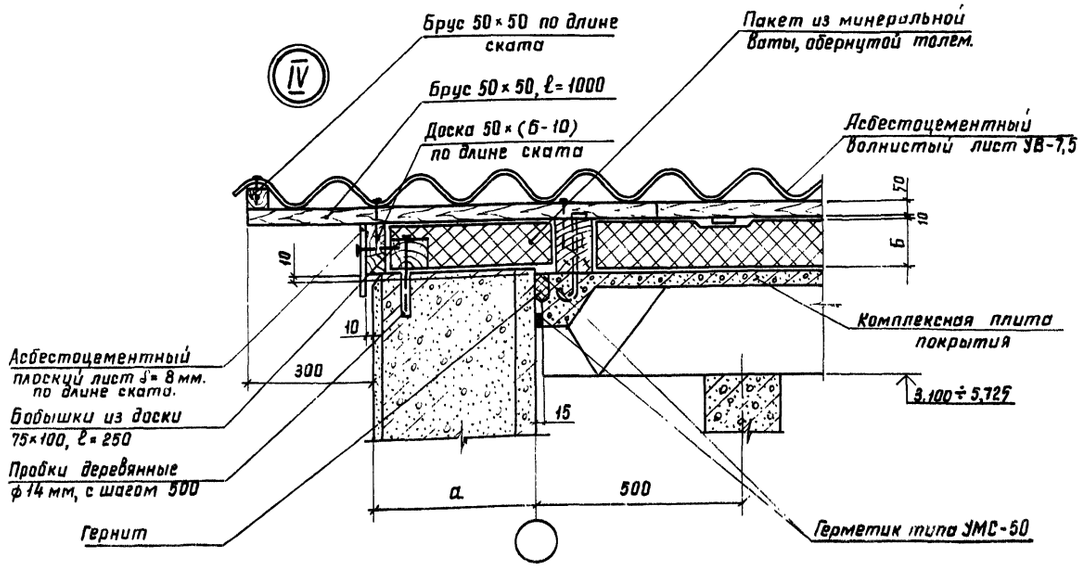

1. Данный лист см. совместно с листами 1, 4, 9.
2. Пробки деревянные устанавливаются в панелях в предварительно высверленные отверстия.
3. Величину „Б" принимать для района с $t_н$=-20°С - 120мм. и для района с $t_н$=-30°С - 160мм.
4. Места примыкания комплексных плит покрытия к наружным панелям по осям „А" и „Б" выполнять по серии 202-81.

Согласовано:
Гл. констр. отд. Гелятовский
Взам. инв. №
Подпись и дата
Инв. № подл. 209696

				АР	
Привязан					
	ГИП	Левченкова		Колодник на 200 коров привязного содержания с электротеплоснабжением (рамный каркас)	Стадия: Р; Лист: 8; Листов:
	Нач. отд.	Гомзяков	12.85		
	Гл. арх. отд	Гаврилов			
	Н. контр.	Юдин		Узлы III...V	ГИПРОНИСЕЛЬХОЗ
	Гл. спец.	Юдин			
Инв. №	Арх.	Верхавский			

Копировала Потоцкая

Формат А2

Альбом II

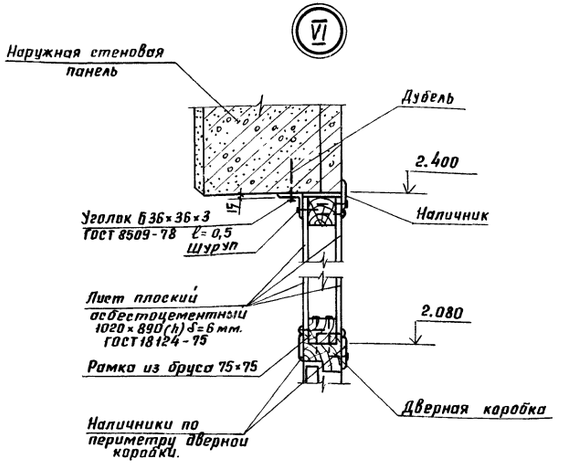

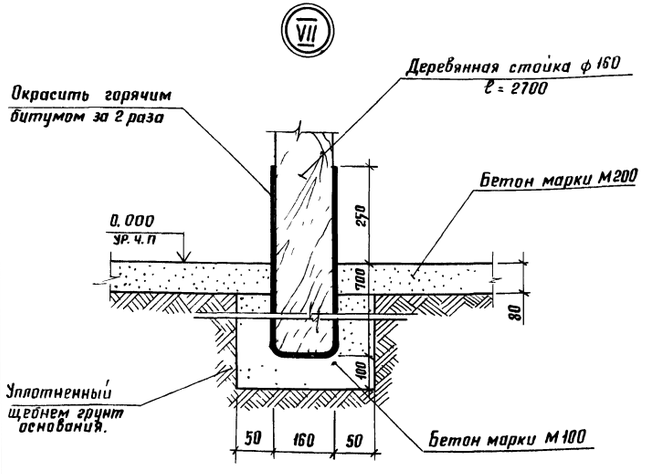

Спецификация элементов кровли.

Марка поз.	Обозначение	Наименование	Кол.	Масса ед., кг	Примечание
		Соединительные изделия			
		Анкер ф 8А I, ℓ=300	288		
		Гайка ф 8 ГОСТ 5915-70			2 кг
		Шайба ф 8 ГОСТ 18123-72			1 кг
МШ-1	2.860-1 вып. 1	Крепежный элемент МШ-1			63 кг
		Материалы			
		Пиломатериалы ГОСТ 8486-66*			
		сосна или ель φ≤25%			
		Доска 150×25, ℓ=6000			1,1 м³
		То же 150×50, ℓ=6000			2,8 м³
		" 150×60, ℓ=6000			1,1 м³
		" 175×19, ℓ=6000			0,5 м³
		" 125×60, ℓ=6000			0,6 м³
		" 135×50, ℓ=6000			0,3 м³ для $t_н$=-20°С
		" 175×50, ℓ=6000			0,4 м³ для $t_н$=-30°С
		Брус 100×200, ℓ=6000			2,9 м³
		Брус 75×150, ℓ=1400			0,3 м³
		То же 75×75, ℓ=6000			0,9 м³
		" 60×60, ℓ=660			0,6 м³
		" 50×50, ℓ=6000			0,2 м³
		Бобышка 120×100×60			0,2 м³
		То же 720×120×60			1,3 м³
		" 100×75×250			0,4 м³

Марка поз.	Обозначение	Наименование	Кол.	Масса ед., кг	Примечание
		Полоса Б4×40 ГОСТ 103-76 / Ст.3 кп2 ГОСТ 535-79			82 к.м
		Сталь оцинкованная			
		кровельная δ=0,6 мм			
		ГОСТ 7118-78			95,9 м²
		Плоский асбестоцемен-			
		тный лист δ=8 мм			
		ГОСТ 18124-75			11,5 м²
		Толь гидроизоляционный			
		ГОСТ 10999-76			1400 м²
		Мягкие минераловатные			
		плиты γ=125 кг/м³			
		ГОСТ 10140-80			58,0 м³
		Стандартные изделия			
		Уголок Б-75×75×5 ГОСТ 8509-72 / Ст.3 кп2 ГОСТ 535-79 ℓ=1000			9,4 м
		Лист асбестоцементный			
		волнистый			
		ГОСТ 16233-77			
		УВ-7,5-1750	952	35,0	
		ЛУ-1, ℓ=1750	42	11,4	
		Гвоздь К-3,5×40			
		ГОСТ 4030-63			24 кг
		Гвоздь 4×100 ГОСТ 4028-63			1,2 кг
		Шуруп ф 8, ℓ=120			
		ГОСТ 1144-80			18 кг

1. Данный лист см. совместно с листами 1, 4, 7, 8
2. Для компенсации деформаций предусмотреть в кровле поперек здания устройство деформационных швов через 18 м. в соответствии с серией 2.860-1 по типу узла 22 без разрезки брусков обрешетки.

Привязан:	ГИП	Левченкова		АР	
	Нач. отд	Гомзяков	12.85	Коровник на 200 коров привязного содержания с электротеплоснабжением (рамный каркас)	Стадия: Р; Лист: 9; Листов:
	Гл. арх.	Гаврилов			
	Н. контр.	Юдин		Узлы VI... VII	ГИПРОНИСЕЛЬХОЗ
	Гл. спец.	Юдин			
Инв. №	Арх.	Верховский			

Согласовано: Гл. констр. отд. Теляковский

Инв. № подл. 209697 | Подпись и дата | Взам. инв. №

Альбом II

Ведомость рабочих чертежей основного комплекта марки КЖ

Лист	Наименование	Примечание
1	Общие данные (начало)	
2	Общие данные (окончание)	
3	Схема расположения элементов свайных фундаментов и фундаментных балок	
4	Схемы расположения элементов каналов навозоудаления и кормушек и плит перекрытия каналов	
5	Фрагмент 2 к схеме расположения элементов каналов навозоудаления. Узел 2	
6	Схема расположения элементов полов стойл и монолитные фундаменты ФОм 1, ФОм 2 и приямок ПЯм 1	
7	Схемы расположения элементов каркаса, плит покрытия, перекрытия тамбуров и вентплощадок	
8	Узлы А, Б, сечения и спецификация металлических изделий к схеме расположения полурам, плит покрытия, перекрытия	
9	Схемы расположения панелей стен повышенной заводской готовности	
10	Схемы расположения панелей стен с горизонтальной разрезкой	
11	Спецификация к схемам расположения панелей стен повышенной заводской готовности	
12	Спецификация к схемам расположения панелей стен с горизонтальной разрезкой	
13	Узлы I ... VIII	
14	Узлы IX ... XIII	
15	Узлы XIV ... XVIII	

Ведомость ссылочных и прилагаемых документов

Обозначение	Наименование	Примечание
	Ссылочные документы	
ГОСТ 19804-78	Сваи забивные железобетонные квадратного сечения без поперечного армирования ствола	
1.811.1-1	Сваи забивные железобетонные таврового сечения	
ГОСТ 19804.7-83	Сваи-колонны Ж/Б двухконсольные для С/Х зданий	
1.111.1-4 вып.1	Оголовки свай сборные железобетонные для жилых и общественных зданий	
1.822.1-2/82 вып.1,2	Железобетонные рамы для однопролетных сельскохозяйственных зданий с уклоном кровли 1:4	
1.415-1 вып.1	Железобетонные фундаментные балки для стен производственных зданий	
1.865-4/80 вып.1,3,5	Железобетонные предварительно-напряженные плиты покрытия длиной 6 м для сельскохозяйственных зданий	
1.832-1-9 вып.0,1,2	Стеновые двухслойные панели из легких бетонов для сельскохозяйственных зданий	
1.832-1-10 вып.0,1,2	Двухслойные стеновые легкобетонные панели повышенной заводской готовности для сельскохозяйственных зданий	
2.830-3 вып.1	Узлы самонесущих стен из двухслойных легкобетонных панелей для одноэтажных сельскохозяйственных зданий	

Обозначение	Наименование	Примечание
3.818-9-2 вып.1,4,6	Технологические изделия для животноводческих производственных зданий	
2.860-4	Узлы сельскохозяйственных зданий с каркасом из железобетонных рам серии 1.822-2	
1.865.1-8	Железобетонные доборные плиты длиной 6 м для покрытий сельскохозяйственных зданий	
1.400-15 вып.1	Унифицированные закладные изделия железобетонных конструкций для крепления технологических коммуникаций	
3.006-2 вып. II-1; II-2	Сборные железобетонные каналы и тоннели из лотковых элементов	
Шифр 202-81	Комплексные железобетонные плиты вентилируемых покрытий с асбоцементной кровлей для сельскохозяйственных зданий	
1.400-6/76 вып.1	Унифицированные закладные детали сборных железобетонных конструкций зданий промышленных предприятий	
1.800-4	Стальные изделия для крепления конструкций одноэтажных сельскохозяйственных зданий	
	Прилагаемые документы	
КЖ ВМ	Ведомости потребности в материалах	

Типовой проект разработан в соответствии с действующими нормами и правилами и предусматривает мероприятия, обеспечивающие взрывную, взрывопожарную и пожарную безопасность при эксплуатации здания.

Главный инженер проекта /О.Л. Левченкова/

Инв. № подл. | Подпись и дата | Взам. инв. №

209698

Привязан

Инв. №

КЖ

ГИП	Левченкова		
Нач. отд.	Гомзяков		12.85
Гл. констр.	Теляковский		
Н. контр.	Юдин		
Гл. спец.	Юдин		
Рук. гр.	Котляр		
Инж.	Элькина		

Коровник на 200 коров привязного содержания с электротеплоснабжением (рамный каркас)

Стадия	Лист	Листов
Р	1	15

Общие данные (начало)

ГИПРОНИСЕЛЬХОЗ

Копировал

Формат А2

Альбом II

Ведомость спецификаций

Лист	Наименование	Примечание
3	Спецификация к схеме расположения элементов	
	свайных фундаментов и фундаментных балок	
6	Спецификация к схемам расположения элементов	
	каналов навозоудаления, кормушек, полов стойл	
	и плит перекрытия каналов	
7	Спецификация к схемам расположения	
	элементов каркаса, плит покрытия,	
	перекрытия тамбуров и вентплощадок	
8	Спецификация металлических элементов	
	к схеме расположения каркаса,	
	плит покрытия и перекрытия	
11	Спецификация к схемам расположения	
	панелей стен повышенной заводской	
	готовности	
12	Спецификация к схемам расположения	
	панелей стен с горизонтальной	
	разрезкой	

Ведомость объемов
сборных бетонных и железобетонных конструкций по рабочим чертежам основного комплекта марки КЖ

№ п.п.	Наименование группы элементов конструкции	Код	Кол. м³	Примечание
1	Оголовки свай		2.01	
2	Сваи	581720	29.28	
3	Фундаментные балки	582400	25.6	для $t_н = -30°C$
4	Плиты покрытия	584120	82.42	
5	Стаканы	584120	2.56	
6	Плиты перекрытия тамбуров	584100	23.76	для $t_н = -30°C$
7	Плиты перекрытия вентплощадок	584100	7.52	для $t_н = -30°C$
8	Стеновые панели с горизонтальной			
	разрезкой	583120	296.1	для $t_н = -30°C$
9	Лотки и кормушки	58580	52.2	
10	Плиты каналов		0.96	
11	Плиты пола тамбура	584100	9.32	для $t_н = -30°C$
12	Полурамы	582720	35.36	
13	Фундаменты под оборудование	580000	5.98	
	Всего:		573.07	

Ведомость объемов сборных бетонных и железобетонных конструкций дана для основного решения.
Материалы на изготовление сборных бетонных и железобетонных конструкций учтены в ведомости потребности в материалах и отдельно не учитываются.

Общие указания

1. Исходные данные

1.1. Общие характеристики по проекту здания даны в пояснительной записке.

1.2. Районы применения проекта даны на листе АР-1.

1.3. Указания по монтажу сборных железобетонных элементов даны на листах проекта марки КЖ.

1.4. Характеристики принятых грунтов основания фундаментов даны на листе 3.

2. Мероприятия по антикоррозионной защите конструкций

2.1 Степень воздействия газовой среды на железобетонные конструкции из бетона повышенной плотности (п) и необетонируемые стальные элементы при относительной влажности ≥ 75% – среднеагрессивная.
На бетонные конструкции – среднеагрессивная.
На конструкции из глиняного кирпича – неагрессивная.

2.2. Степень воздействия навозных стоков на железобетонные и бетонные конструкции из бетона повышенной плотности (п) и стальные закладные элементы – среднеагрессивная.

2.3. Колонны, скатные балки покрытия, доборные плиты покрытия, для которых не оговорены требования к бетону в условиях среднеагрессивного воздействия газовой среды, следует выполнять из бетона на портландцементе марки по водонепроницаемости В6 с водопоглощением по массе свыше 4.2% до 4.7%, водоцементном отношении в/ц не более 0.55.

2.4. Необетонируемые стальные закладные изделия, соединительные и крепежные детали после очистки от грязи, ржавчины, окалины и масел (группа очистки – вторая по ГОСТ 9.402-80) защитить комбинированным покрытием – лакокрасочным по металлизированному слою (цинковому или алюминиевому).
Толщина металлизации 120-150 мкм.
Состав лакокрасочного покрытия – грунт ВЛ-02, ФЛ-08ж, АК-0.69, АК-070 в 1 слой.
Покровные слои – ХВ-124, ХВ-125, ХВ-1100 в 2 слоя.
Общая толщина лакокрасочного покрытия – 60 мкм.

2.5. Указания по антикоррозионной защите элементов навозных каналов даны на листе 4.

2.6. Металлизационный слой на стальные конструкции наносится в заводских условиях методом горячего цинкования или алюминирования.
На крупногабаритные детали и изделия металлизационный слой допускается наносить методом распыления с помощью передвижной установки.

2.7. Метизы (болты, гайки, шайбы) должны быть подвергнуты цинкованию или кадмированию с последующим хроматированием в заводских условиях. После монтажа конструкций метизы и крепежные детали, имеющие резьбу, дополнительно окрасить лакокрасочным покрытием в соответствии с п. 2.4.

2.8. Поверхность вновь образованных сварных швов и нарушенных участков металлического покрытия защитить при помощи ручных металлизаторов.
Лакокрасочные покрытия восстанавливаются кистью или пневматическим распылением до требуемой толщины.

Согласовано:

Инв. № подл. 209699 | Подпись и дата | Взам. инв. №

ГИП	Левченкова		
Нач. отд.	Гомзяков		12.85
Гл. констр.	Теляковский		
Н. контр.	Юдин		
Гл. спец.	Юдин		
Рук. гр.	Котляр		
Инж.	Элькина		

Привязан

Инв. №

КЖ

Коровник на 200 коров привязного содержания с электротеплоснабжением (рамный каркас)

Стадия	Лист	Листов
Р	2	

Общие данные (окончание)

ГИПРОНИСЕЛЬХОЗ

Копировал

Формат А2

Схема расположения элементов свайных фундаментов и фундаментных балок.

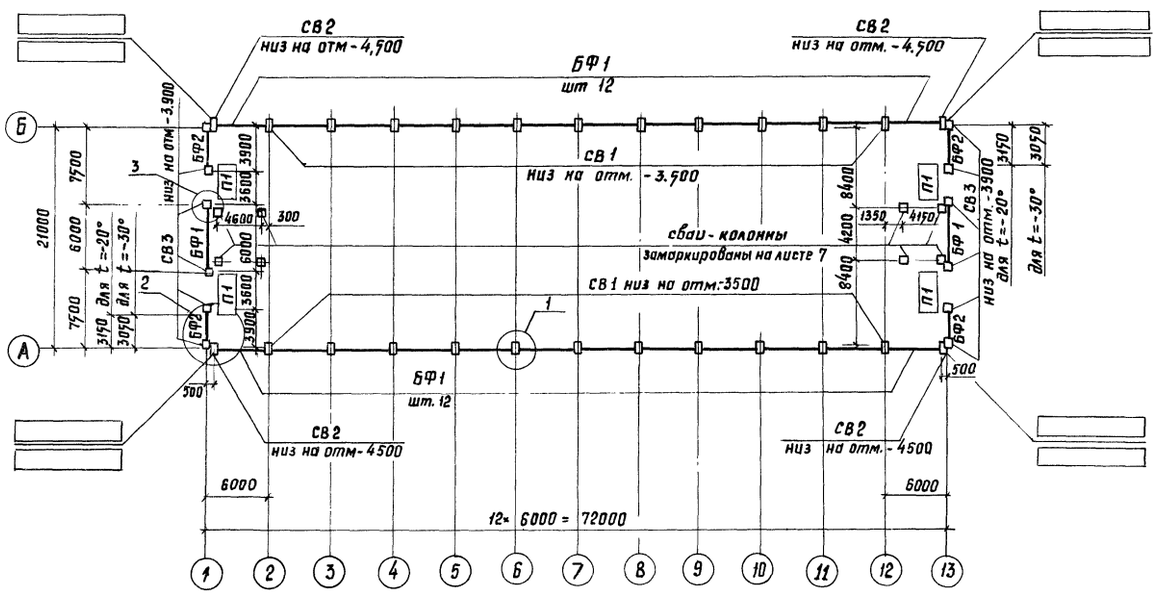

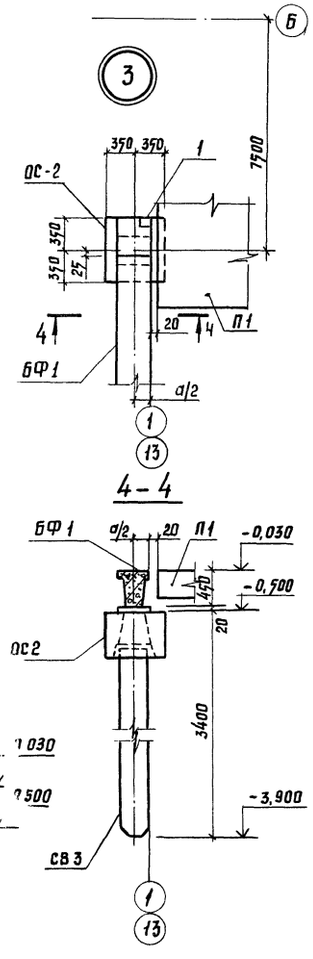

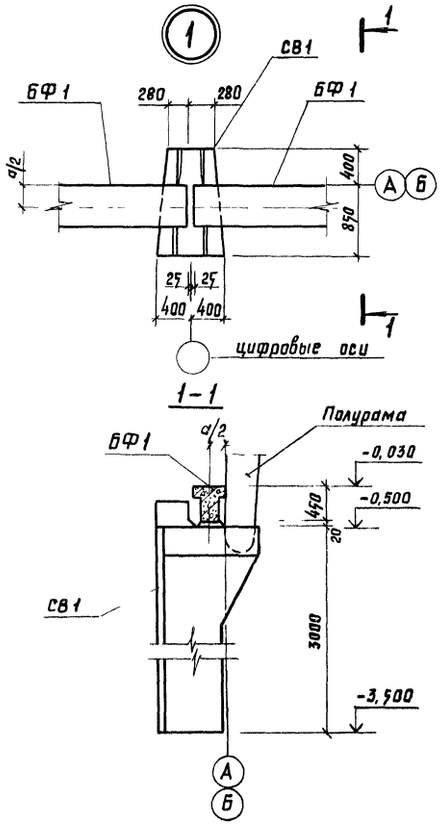

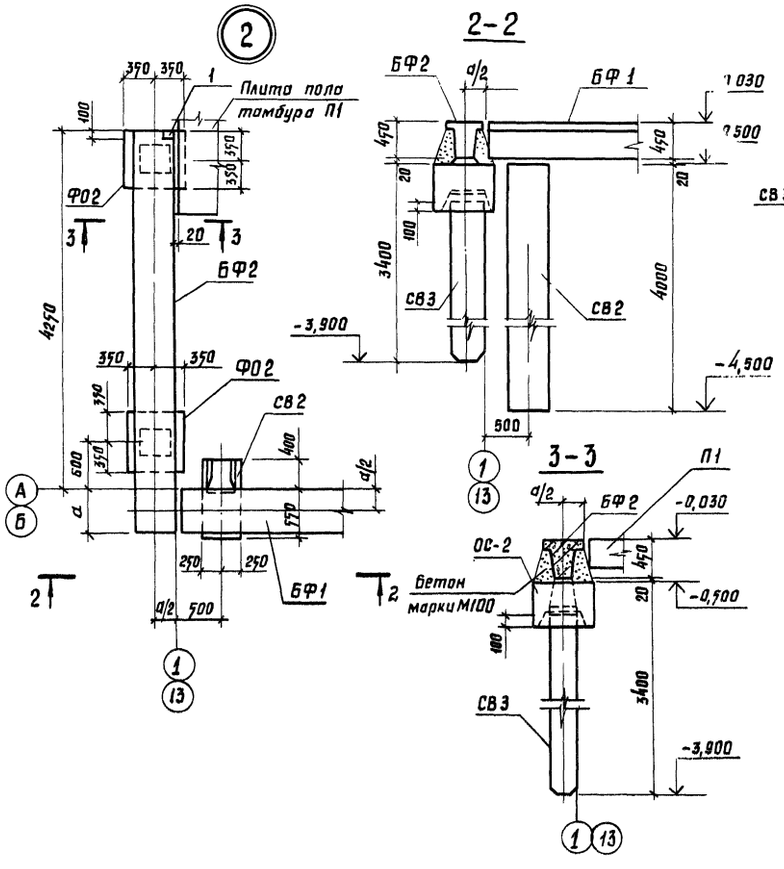

Спецификация к схеме расположения элементов свайных фундаментов и фундаментных балок.

Марка	Обозначение	Наименование	Кол.	Масса кг	Примечание
		Сваи			
СВ1	1.811.1	СВТ 30.8-3	22	2200	
СВ2	1.811.1	СВТ 40.5-2	4	1600	
СВ3	ГОСТ 198044-78	СЦ3-30	12	700	
ОС-2	1.111.1.-4	Оголовок ОС-2	12	420	
		Фундаментные балки			
БФ1	1.415-1 вып.1	ФБ 6-28	26	2200	для $t_н$=-30°С
	1.415-1 вып.1	ФБ 6-11	26	1800	для $t_н$=-20°С
БФ2	1.415-1 вып.1	ФБ 6-31	4	1700	для $t_н$=-30°С
	1.415-1 вып.1	ФБ 6-14	4	1300	для $t_н$-20°С
		Плиты пола			
П1	КЖИ 3.1-02.0.0	ППТ 5425.18-Т	4	5830	для $t_н$=-30°С
	КЖИ 3.1-02.0.0	ППТ 5225.18-Т	4	5600	для $t_н$=-20С
		Изделия металлические			
	1.400-15 вып.1	МН108-3	8	2,4	
		Материал			
		бетон марки М100 с			
		морозостойкостью Мрз 50			0,6 м³

Таблица нормативных нагрузок на верхний обрез фундамента.

Оси	Эскиз	Нагрузки				
		МКНМ	NКН	ТКН	От стеновых РКН панелей	
А, Б		при снеге 100 кг/м³			t=-30°С	t=-20°С
			246	216	119,0	95,0

1. За условную отметку 0.000 принята отметка чистого пола проездов кормораздаточного транспорта, соответствующая абсолютной отметке ▭
2. Фундаменты запроектированы для строительства на площадках со спокойным рельефом, при отсутствии грунтовых вод. Грунты приняты непучинистые, непросадочные со следующими расчетными характеристиками
   С=2 кПа (0,02 кгс/см²) φ=0,49 рад (28°); Е=14,7 мПа (150 кг/см²) γ=1,8 тс/м³
   Коффициент безопасности по грунту кг=1
3. Сваи изготовлять из бетона марки по морозостойкости Мрз 50
4. Обратную засыпку пазух и подсыпку грунта под полы выполнять непучинистым грунтом оптимальной влажности с послойным трамбованием слоями 0,2÷0,3 м. до получения объемной массы скелета $\gamma_{ск}$=1,65 т/м³
5. Монтаж и омоноличивание фундаментных балок вести в соответствии с указаниями серии 1.415-1 СНиП III-16-80 и чертежах настоящего проекта.
6. Размер „а" принимать по таблице на листе АР-3.

Привязан:	ГНП	Левченкова		КЖ	
	Нач.отд.	Гомзяков	12.85	Коровник на 200 коров привязного содержания с электротеплоснабжением (рамный каркас)	Стадия: Р; Лист: 3; Листов:
	Гл. констр.	Теляковский			
	Н. контр.	Юдин			
	Гл. спец.	Юдин		Схема расположения элементов свайных фундаментов и фундаментных балок.	ГИПРОНИСЕЛЬХОЗ
	Рук. гр.	Котляр			
Инв. №	Ст. инж.	Чаркин			

Копировала Остапкова Формат А2

Альбом III

Схема расположения элементов каналов навозоудаления и кормушек.

Схема расположения плит перекрытия каналов в осях 1-2 для здания 1
(для здания 1а расположение плит перекрытия каналов – зеркально)

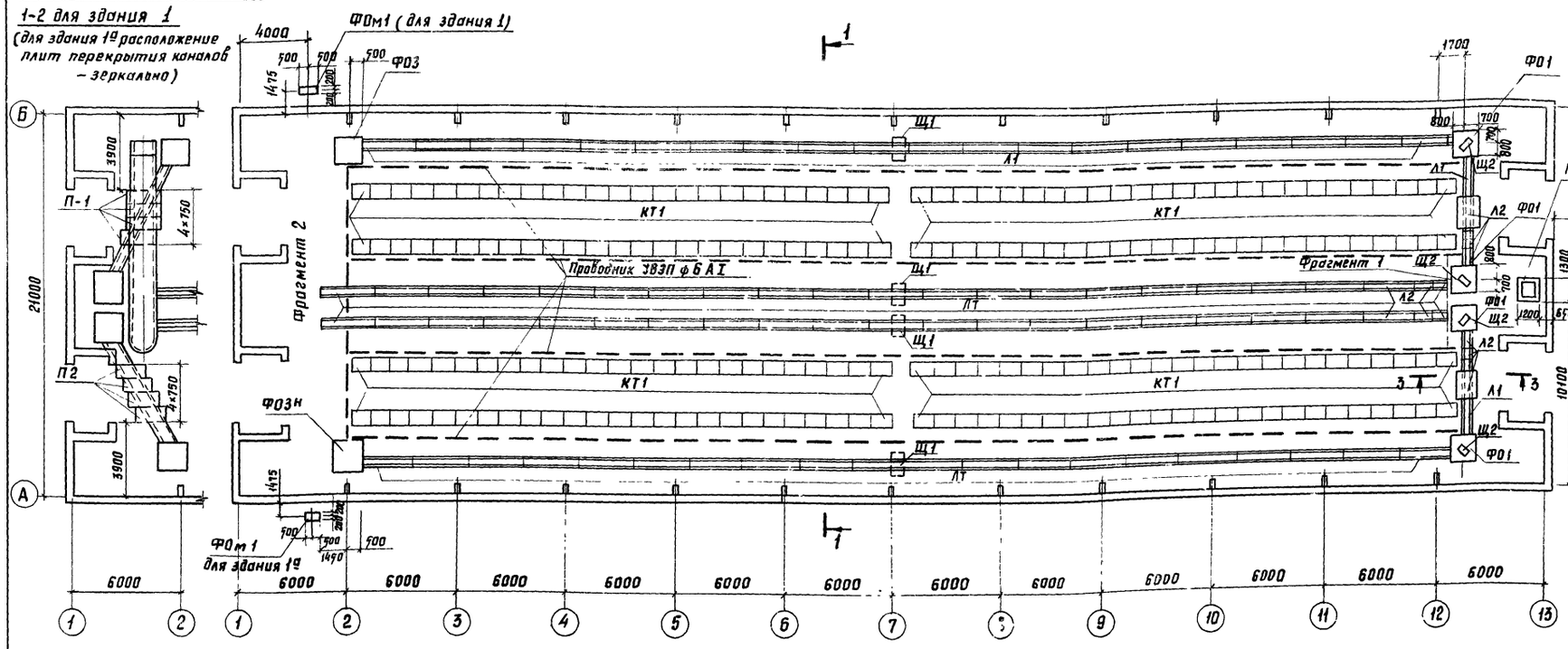

Фрагмент плана 1

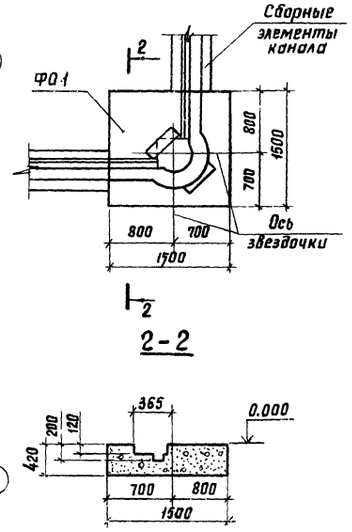

1. Монолитные участки каналов навозоудаления, а также сборные ж/б плиты под каналами выполнять из бетона марки М300 и марки В6 по водонепроницаемости, водоцементное отношение в/ц не более 0,55.
   Дополнительные требования по виду и составу вяжущих наполнителей и воды принимать в соответствии с техническими требованиями серии 3.818 9-2 вып. 4
2. В конструкциях навозоудаления неабетонируемые стальные закладные изделия и соединительные детали защитить лакокрасочным покрытием по металлизированному слою. Металлизация цинком или алюминием толщиной 150–180 мкм. Лакокрасочное покрытие состава:
   – грунт ВЛ-02; ФЛ-03Ж, АК-069, АК-070 в 1 слой
   – покровные слои: ХВ-785, ХС-724; ХС-717 в 3 слоя.
   Общая толщина лакокрасочного покрытия 110 мкм.
3. Стыки сборных железобетонных элементов каналов навозоудаления, а также примыкание сборных элементов к монолитным выполнять в соответствии с узлами серии 3.818.9-2 вып. 6
   Под стыки днища выполнить подбетонку из бетона марки М100 шириной 300 и толщиной 100 мм.
4. Устройство выравнивания потенциалов (УВЗП) выполняется из арматуры ф6А-I
   По торцам здания проводники УВЗП соединяются между собой и присоединяются к каждой полосе в каналах навозоудаления, к металлическим ограждениям и трубопроводам ВК на сварке
5. Данный лист читать совместно с листами 5,6

1 – 1

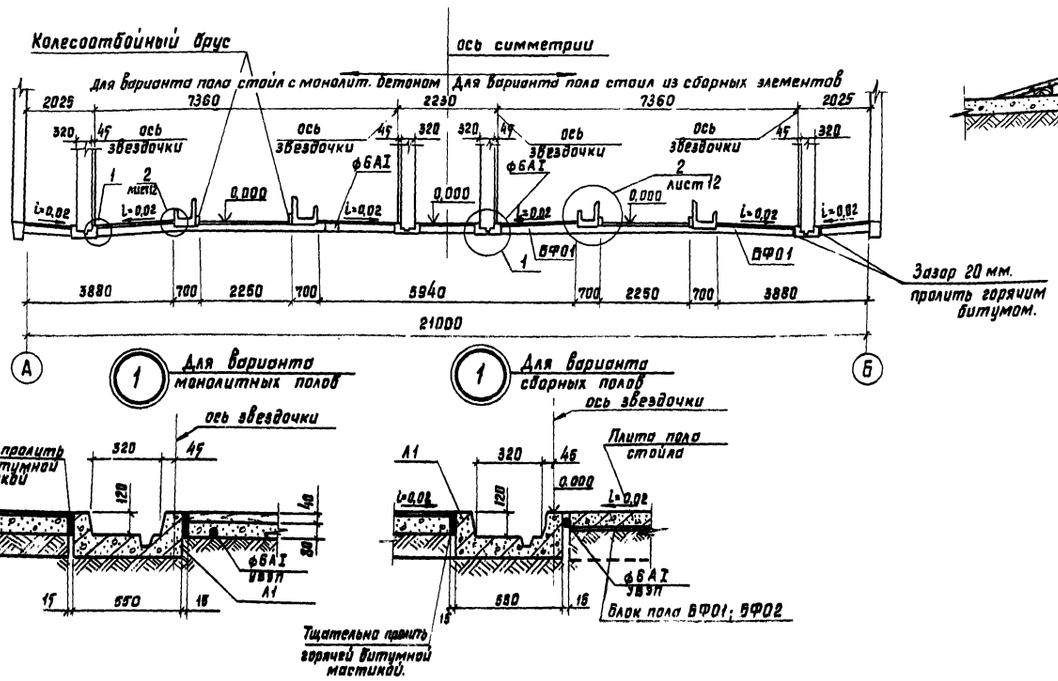

3 – 3

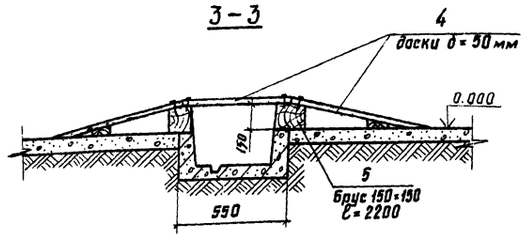

				КЖ	
		ГИП	Левченкова		
		Нач. отд.	Гомзяков	12.85	Коровник на 200 коров привязного содержания с электротеплоснабжением (рамный каркас)
		Гл. констр.	Теляковский		
		Н. контр.	Юдин		
		Гл. спец.	Юдин		Схемы расположения элементов каналов навозоудаления, кормушек и плит перекрытия каналов.
		Рук. гр	Котлар		
		Ст. инж.	Чаркин		

Привязан:

Инв.№

Стадия	Лист	Листов
Р	4	

ГИПРОНИСЕЛЬХОЗ

Копировала: Потоцкая Формат А2

Инв. № подл. 209704 | Подпись и дата | Взам. инв. № | 3 ТХ Эболов Лесин

Альбом 1 Кн. 1

Фрагмент 2 для здания 1

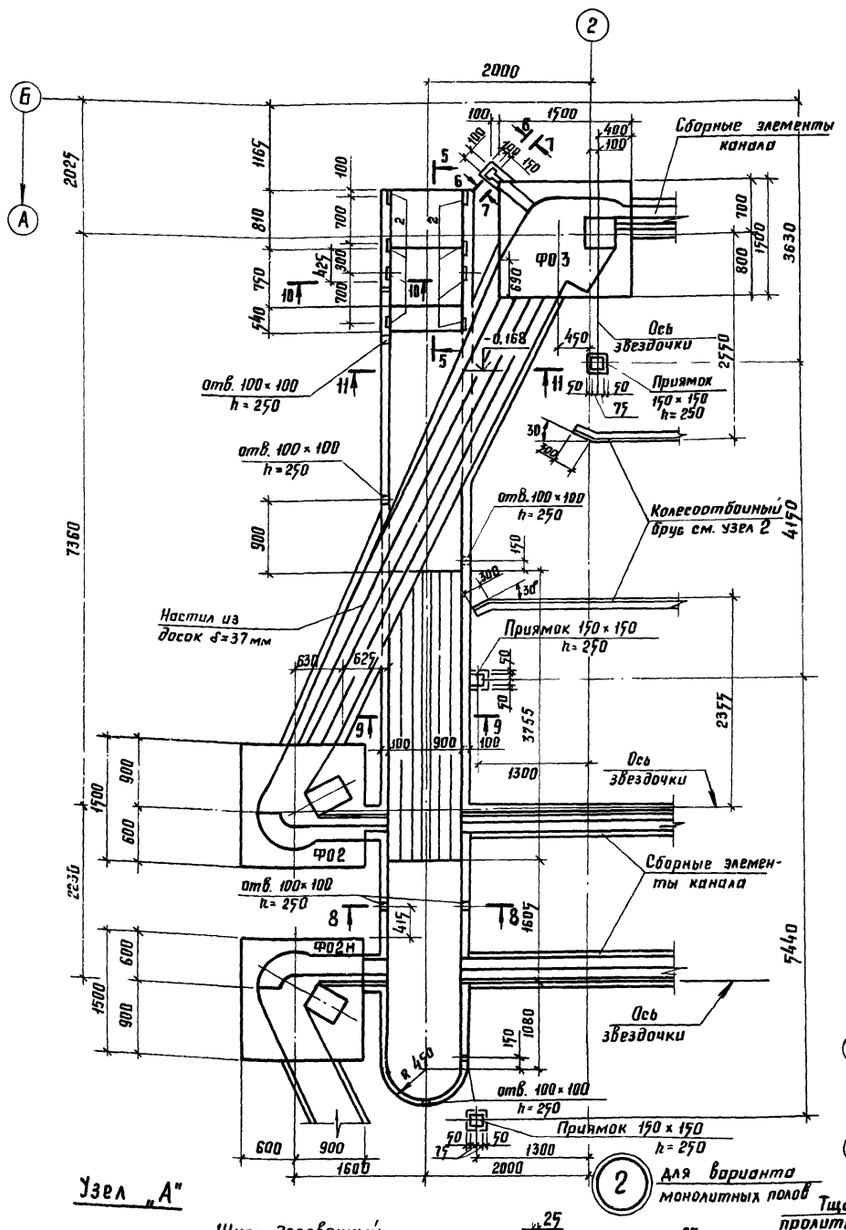

Фрагмент 2 для здания 1а

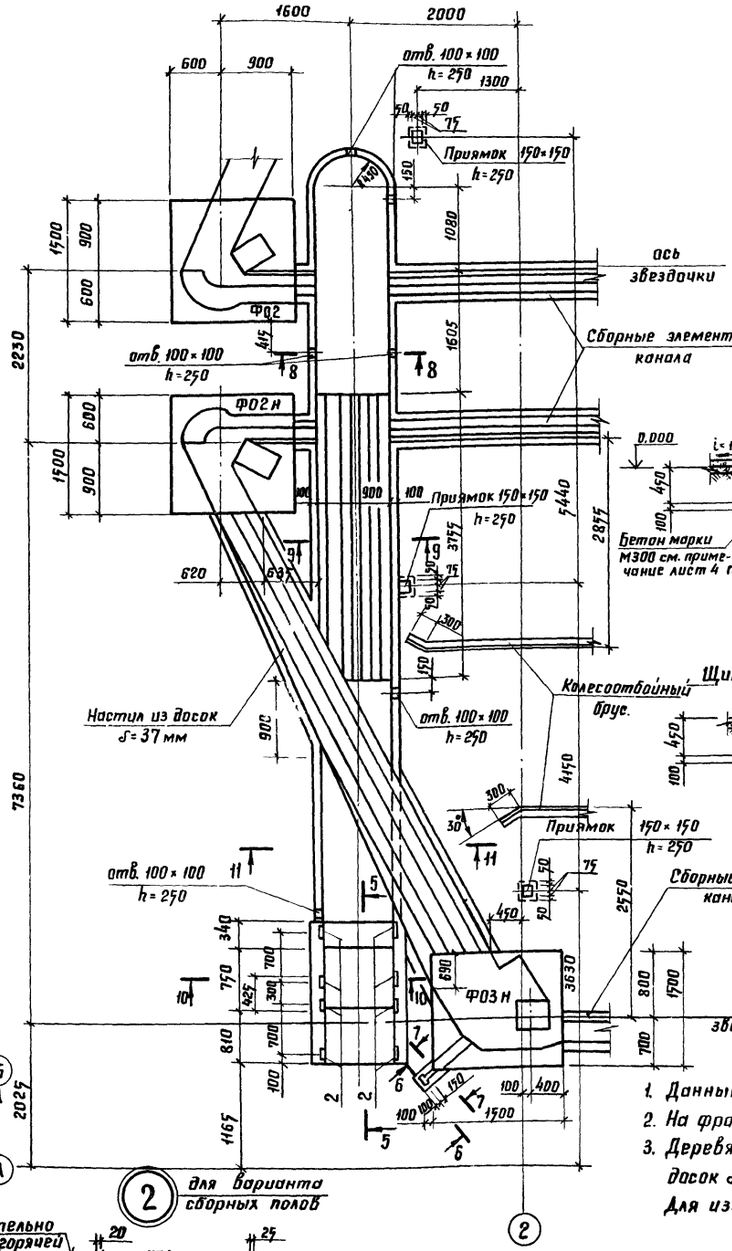

5 – 5

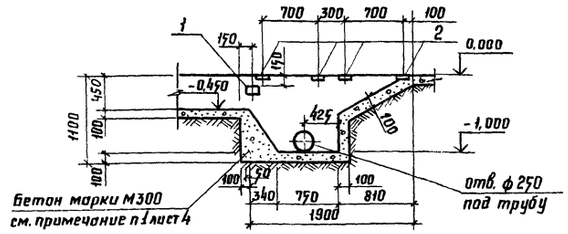

11 – 11

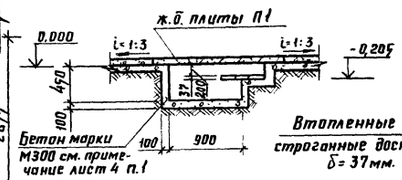

9 – 9

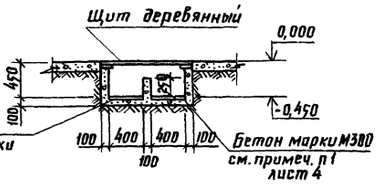

8 – 8

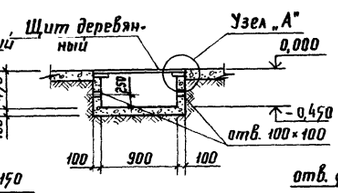

10 – 10

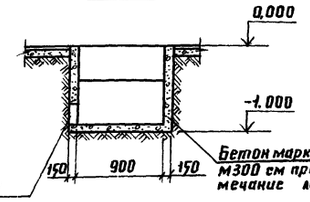

6 – 6

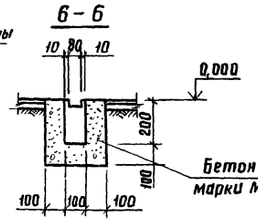

7 – 7

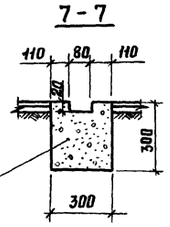

Узел „А"

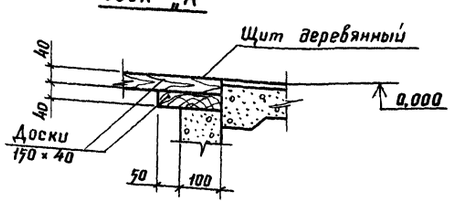

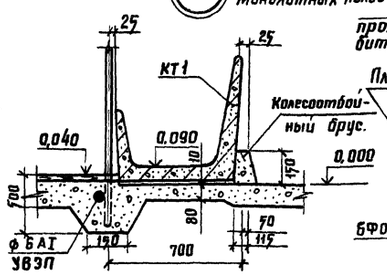

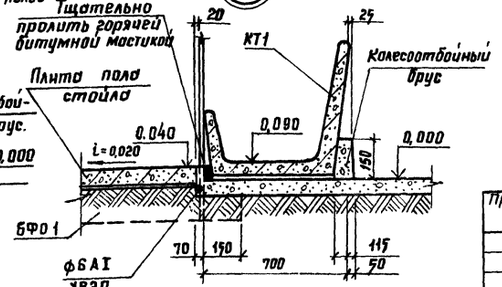

1. Данный лист читать совместно с листом 4
2. На фрагменте конструкции перекрытия каналов условно не показаны.
3. Деревянные щиты изготовлять по месту сплошными из строганных досок δ=40мм. с установкой с нижней стороны не менее 2х поперечин. Для изготовления принять древесину хвойных пород не менее 2сорта.

				КЖ		
ГИП	Левченкова					
Нач. отд.	Гомзяков		12.85	Коровник на 200 коров привязного содержания с электротеплоснабжением (рамный каркас)	Стадия: Р	Лист: 5	Листов:
Гл. констр.	Теляковский					
Н. контр.	Юдин					
Гл. спец.	Юдин			Фрагмент 2 к схеме расположения элементов каналов навозоудаления Узел 2.	ГИПРОНИСЕЛЬХОЗ	
Рук. гр.	Каталя					
Ст. инж.	Чаркин					
Привязан:						
Инв.№						

Копировала Патоцкая

Формат А2

Альбом II

Схема расположения элементов полов стойл

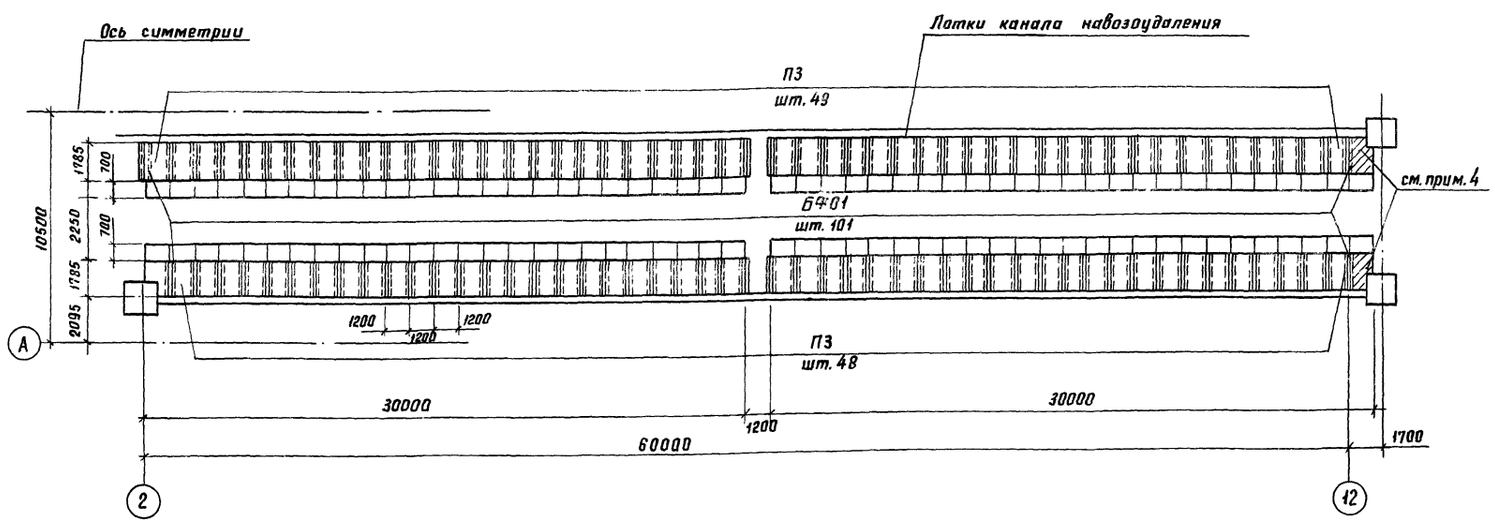

ФОм 1

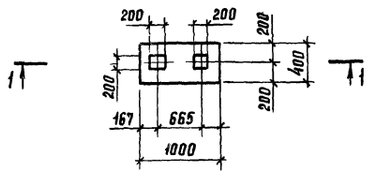

ФОм 2

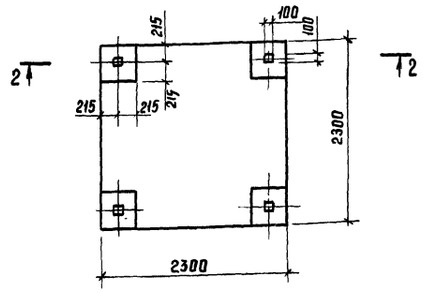

ПЯм1

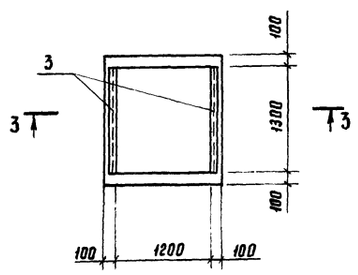

1-1

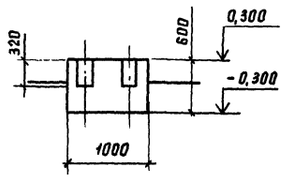

2-2

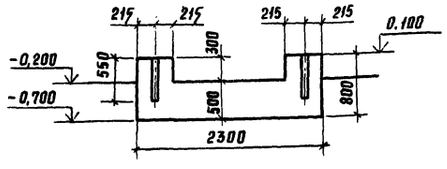

3-3

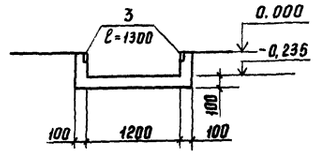

1. Схема расположения сборных элементов полов стойл дана от оси „А" до оси симметрии. Расположение элементов за осью симметрии аналогично.
2. Данный лист смотри совместно с листами 4, 5
3. Фундаменты ФОМ1, ФОМ2 и приямок ПЯМ1 выполнять из бетона марки М150 с маркой по морозостойкости Мрз 50
4. Заштрихованные на плане участки полов выполнять по типу пола 3, показанным на листе АР7.

Спецификация к схемам расположения элементов каналов навозоудаления, кормушек, полов стойл и плит покрытия каналов

Марка поз.	Обозначение	Наименование	Кол	Масса кг	Примечание
		Сборные ж.б конструкции			
Л1	3.818.9-2 вып. 4	Лоток ЛК298.55.28	82	830	
Л2	3.818.9-2 вып. 4	Лоток ЛК73.55.28	10	245	
ФО1	КЖИ3.1-4.0.0	1ФО15.15.42-Т-П	4	2010	
ФО2	КЖИ3.1-4.0.0	1ФОП15.15.36-Т-П	1	2020	
ФО2н	КЖИ3.1-4.0.0	1ФОП15.15.36-Т-П.Н	1	2020	
ФО3	КЖИ3.1-4.0.0	1ФОН15.15.42-Т-П	1	1750	
ФО3н	КЖИ3.1-4.0.0	1ФОН15.15.42-Т-П.Н	1	1750	
П1	3.006-2 Вып. II-2	Плита канала П15д-8Б	4	410	
П2	3.006-2 Вып. II-2	Плита канала П109-5	4	190	
КТ1	3.818.9-2 вып. 1	Кормушка КТ118.70.37	200	300	
П3	КЖИ3.1-5.0.0	Плита пола ППС18.10.8-П.П	194	130	
БФО1	КЖИ3.1-8.0.0	Блок БФО20.3.28-Т-П	202	310	
		Монолитные конструкции			
ФОм1	КЖ6	Фундамент под оборудование			
		ФОм1	1		0,22м³
ФОм2	КЖ6	Фундамент под оборудование ФОм2	1		3,1м³
ПЯм1	КЖ6	Приямок ПЯм1	1		0,32м³
		Металлические элементы			
1	1.400-15	Изделие закладное МН-111-6	2	1,6	
2	1.400-15	Изделие закладное МН543	8	1,0	
3	1.400-15	Изделие закладное МН548		10,9	2,6 м
		Полоса Б40×6 ГОСТ103-76 Вст3кп2 ГОСТ535-79 ℓ=200	50	0,4	
		ф6АI ГОСТ5781 ℓобщ=260,0пм		57,0	
		Деревянные элементы перекрытия каналов			
Щ1	КЖ5 примечание 3	Щит Щ1 1200×1120×40	4		0,08м³
Щ2	КЖ5 примечание 3	Щит Щ2 400×720×40	4		0,02м²
		Материалы			
		Пиломатериалы ГОСТ24454-80			
		сосна или ель Ф≤25%			
4		доски 50×150 ℓ=700	90		0,005м³
5		бруски 150×150 ℓ=2200	4		0,05м³
6		доска 150×40 ℓ-по месту			0,78м³
		Бетон марки М300 на монолитные участки каналов навозоудаления			4,5м³
		Бетон марки М150 (колесоотбойный брус)			1,0м³
		Бетон марки М50 (подбетонка)			1,62м³

* Смотри примечание п.1 лист 4

КЖ

ГИП	Левченкова		12.85
Нач. отд	Гомзяков		
Гл. констр	Теляковский		
Н. контр.	Юдин		
Гл. спец.	Юдин		
Рук. гр.	Котляр		

Коровник на 200 коров привязного содержания с электротеплоснабжением (рамный каркас)

Стадия	Лист	Листов
Р	6	

Схема расположения элементов полов стойл и монолитных участков

ГИПРОНИИСЕЛЬХОЗ

Привязан:

Инв. №

Инв. № подл. 209703 | Подпись и дата | Взам. инв. №

Схема расположения элементов каркаса

(в скобках даны марки для варианта с стеновыми панелями) повышенной заводской готовности.

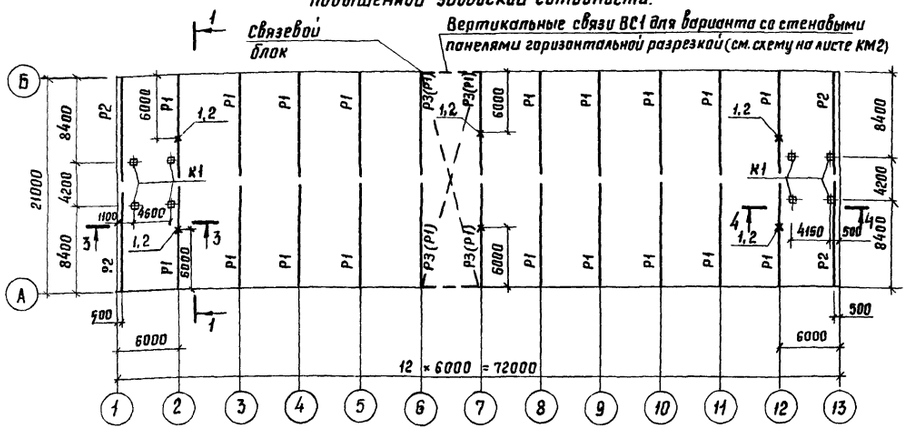

Схема расположения элементов плит покрытия

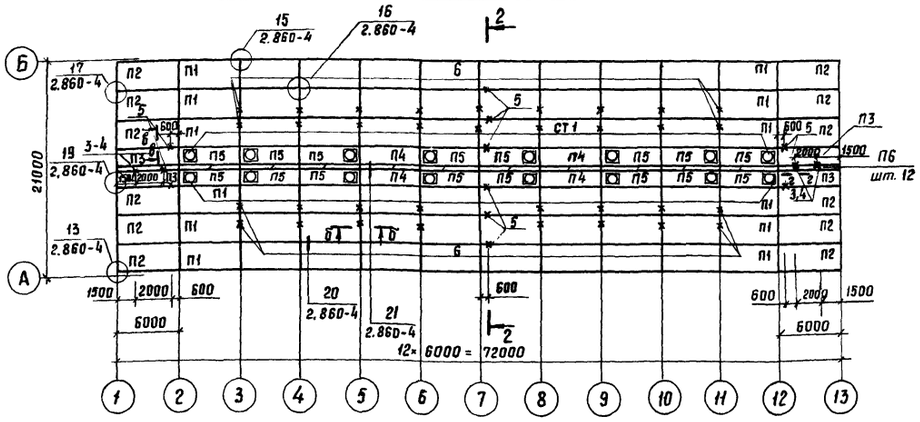

Схемы расположения плит перекрытий тамбуров и перекрытия вентплощадок.

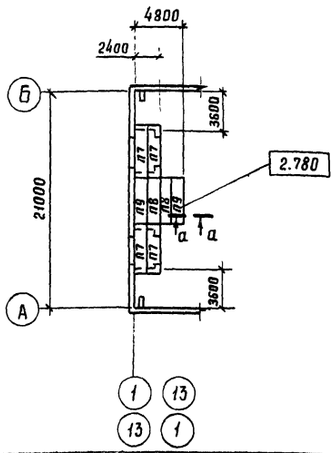

1-1

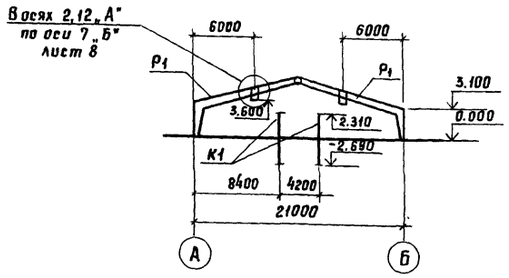

2-2

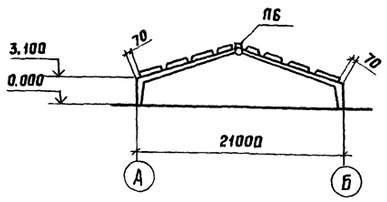

5-5

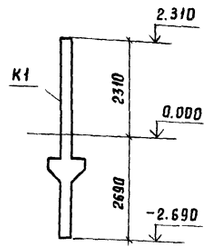

3-3

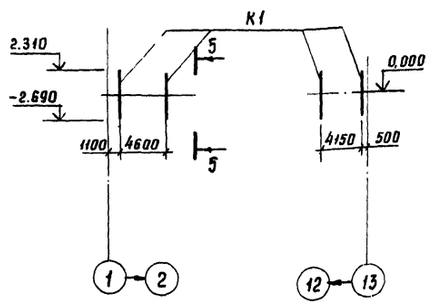

4-4

Спецификация к схеме расположения элементов каркаса плит покрытия и перекрытия тамбуров и вентплощадок.

Марка поз.	Обозначение	Наименование	Кол.	Масса ед. кг	Примечание
		Сваи - колонны			
К1	ГОСТ 19804.7-83	1 СД 50.28.20-1	8	560	
		Полурамы			
Р1	КЖИ 3.1-13.0.0	РПС 21-5-Па	18	3400	для стен с панелями горизонт. разрезки
Р1	КЖИ 3.1-13.0.0	РПС 21-5-Па	22	3400	для панелей повышенной заводской готовности
Р2	КЖИ 3.1-13.0.0	РПС 21-5-ПБ	4	3400	
					для стен с панелями горизонт. разрезки.
Р3	КЖИ 3.1-13.0.0	РПС 21-5-ПВ	4	3400	
		Плиты покрытий и стаканы			
П1*	КЖИ 3.1-18.0.0	1ПГ-3АIVТ-П.а-200 М	60	2700	
П2*	КЖИ 3.1-18.0.0	1ПГ-3АIVТ-П.а.б-200 М	12	2700	
П3*	КЖИ 3.1-18.0.0	2ПГ-2АIVТ-П.а.б-200 М	4	1500	
П4*	КЖИ 3.1-18.0.0	2ПГ-2АIVТ-П.а-200 М	4	1400	
П5*	КЖИ 3.1-18.0.0	2ПВ4-2АIVТ-П.а-200 М	16	1700	
П6	1.865.1-8	ПДС 1	12	821	
СТ1	1.865.1-4/80 вып. 5	СБ 4 СП	16	400	
		Плиты перекрытий тамбуров.			
П7	КЖИ 3.1-01.0.0	ППД 50.12.40.Т	8	2600	для $t_н$=-20°С
	КЖИ 3.1-01.0.0	ППД 52.12.50.Т	8	2820	для $t_н$=-30°С
		Плиты перекрытий вент.площадок.			
П8	КЖИ 3.1-03.0.0	ППВ 46.12.16 Т	4	2130	для $t_н$=-20°С
	КЖИ 3.1-03.0.0	ППВ 44.12.16 Т	4	2030	для $t_н$=-30°С
П9	КЖИ 3.1-03.0.0	ППВ 46.12.16 Т.1	4	2130	для $t_н$=-20°С
	КЖИ 3.1-03.0.0	ППВ 44.12.16 Т.1	4	2030	для $t_н$=-30°С

* Для плит покрытия П1... П5 в спецификации приведено обозначение листов альбома III с чертежами расположения дополнительных закладных деталей.
Устройство паро-теплоизоляции, а также обрешетки, входящих в состав комплексных плит, вести по соответствующим чертежам серии шифр 202-81

1. Данный лист смотри с листом КЖ 8
2. Узлы крепления плит покрытия тамбуров см. лист 13
3. Монтаж, крепления и омоноличивание полурам, а также плит покрытия выполнять в соответствии с указаниями серии 1.822.1-2/82; 1.865.1-4/80; 1.865.1-8 СНиП III-16-1980, узлами серии 2.860-4 и чертежами настоящего проекта.
4. Монтаж каркаса необходимо начинать со связевого блока и выполнять по указаниям серии 2.860-4 и 1.822.1-2/82.

КЖ

Гип	Левченкова				
Нач. отд.	Гомзяков		12.85	Коровник на 200 коров привязного содержания с электротеплоснабжением (рамный каркас)	Стадия: Р; Лист: 7; Листов:
Гл. констр.	Теляковский				
Н. контр.	Юдин			Схемы расположения элементов каркаса плит покрытия перекрытия тамбуров и вент. площадок.	ГИПРОНИСЕЛЬХОЗ
Гл. спец.	Юдин				
Рук. гр.	Котляр				
Ст. инж.	Чаркин				

Привязан

Инв. №

Альбом III

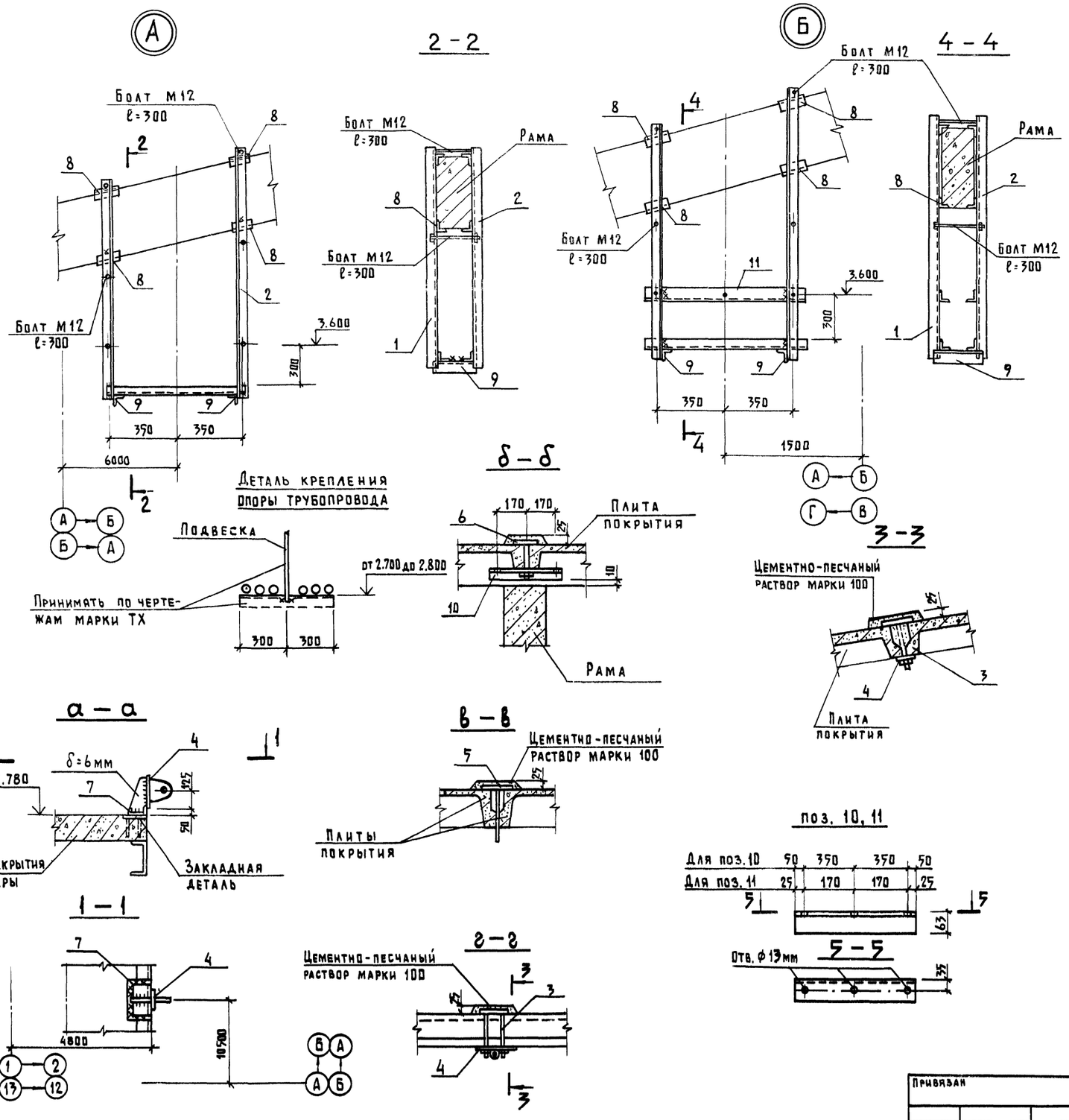

Спецификация металлических элементов к схеме расположения каркаса, плит покрытия и перекрытия

Марка поз.	Обозначение	Наименование	Кол.	Масса ед., кг	Примечание
1	КЖИ 3.2-МИ100	МИ1	6	13,80	
2	КЖИ 3.2-МИ100	МИ1Н	6	13,80	
3	КЖИ 3.2-МИ200	МИ2-3	4	2,3	
4	КЖИ 3.2-МИ300	МИ3	4	3,4	
5	КЖИ 3.2-МИ200	МИ2-2	10	1,34	
6	КЖИ 3.2-МИ200	МИ2-1	32	1,26	
7		Уголок Б 125×80×8 ГОСТ 8510-72 / Ст3кп2 ГОСТ 535-79			
		ℓ = 200	2	2,20	
8		Уголок Б 50×5 ГОСТ 8509-72 / Ст3кп2 ГОСТ 535-79			
		ℓ = 80	48	0,30	
9		ℓ = 300	12	1,13	
10	КЖ8	Уголок Б 63×6 ГОСТ 8509-72 / Ст3кп2 ГОСТ 535-79			
		ℓ = 400	32	2,30	
11	КЖ8	ℓ = 800	4	4,60	

1. Настоящий лист см. с листом 7
2. Катет сварных швов $h_ш$ = 6мм
3. Указания по антикоррозионной защите см. лист 2
4. На поз. 3 предусмотрена нагрузка от оборудования нормативной массой 190 кг.
5. Натяжение на рамки поз. 1 и поз. 2 принято равным 20 кг.

Согласовано: ОВ Шевкунов

Инв. № подл. 209705 | Подпись и дата | Взам. инв. №

				КЖ	
ГИП	Левченкова				
Нач. отд.	Гомзяков		12.85	Коровник на 200 коров привязного содержания с электротеплоснабжением (рамный каркас)	Стадия: Р; Лист: 8; Листов:
Гл. констр.	Телятовский				
Н. контр.	Юдин			Узлы А, Б, сечений и спецификация металлических изделий к схеме расположения каркаса, плит покрытия и перекрытий	ГИПРОНИСЕЛЬХОЗ
Гл. спец.	Юдин				
Рук. гр.	Котляр				
Ст. инж.	Таирова				
Привязан					
Инв. №					

Копир. Лихачева

Формат А2

Альбом II

Схема расположения панелей стен по оси „А" (здание 1)

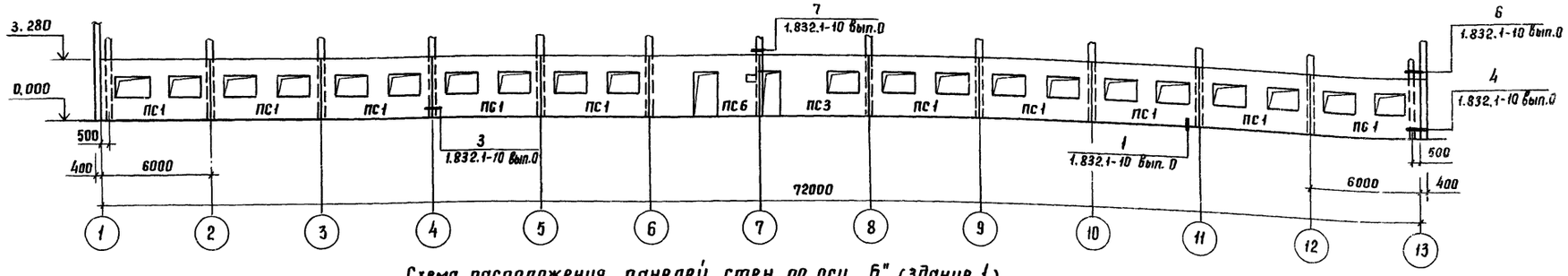

Схема расположения панелей стен по оси „Б" (здание 1)

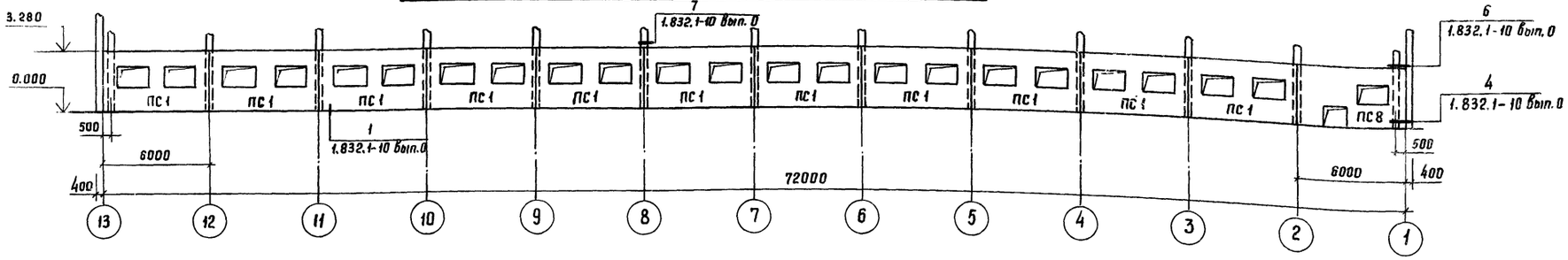

Схема расположения панелей стен по оси „А" (здание 1а)

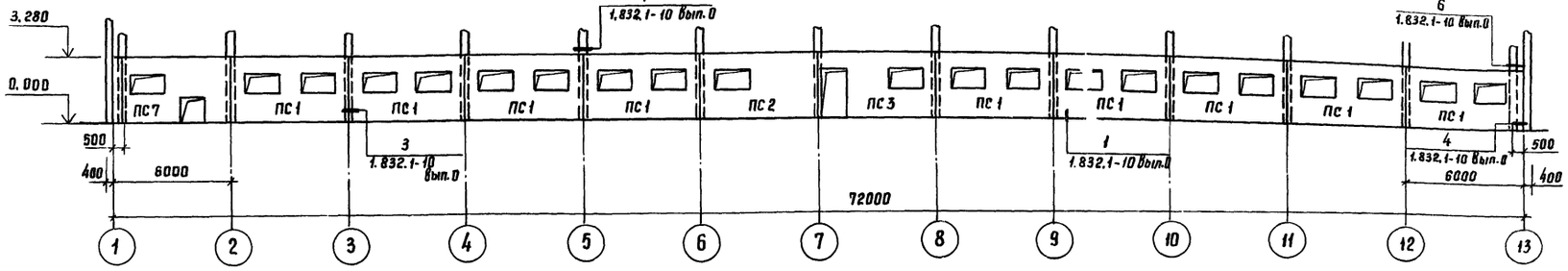

Схема расположения панелей стен по оси „Б" (здание 1а)

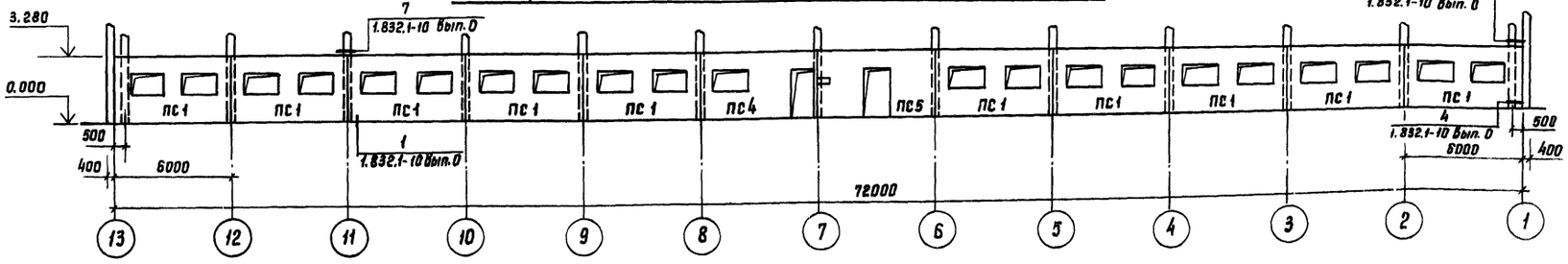

1-1

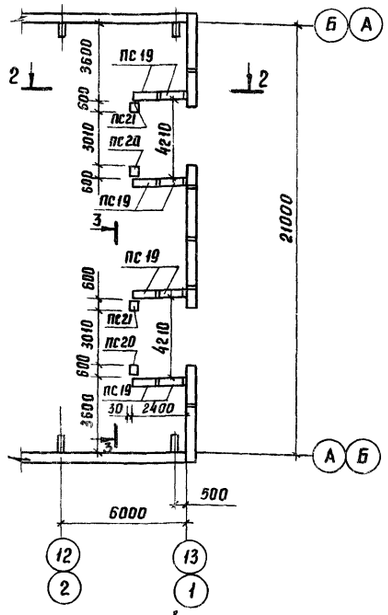

Схема расположения панелей стен по оси 13-1

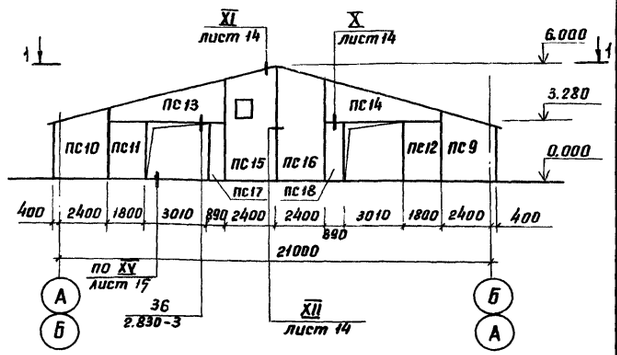

1. Настоящий лист рассматривать совместно с листами 11, 13, 14, 15
2. Монтаж, сварку и заполнение швов панелей стен выполнять в соответствии с указаниями серии 1.832.1-10 СНиП III-16-80, узлами серии Л.832.1-10, 2.830-3 и чертежами настоящего проекта.
3. Кронштейн под вентилятор на отм. 2.120 крепить в осях 1,2 в панелях ПС8 и ПС7 в просверленные отверстия согласно детали листа Б7А029.000СБ серии 1.494-30 вып. 2

2-2

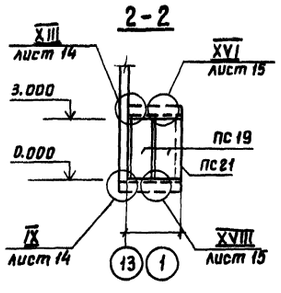

3-3

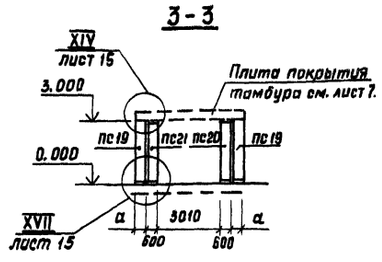

Привязан:	ГИП	Левченкова			КЖ
	Нач. отд.	Томяков		12.85	
	Гл. констр.	Теляковский			Коровник на 200 коров привязного содержания с электротеплоснабжением (рамный каркас) — Стадия: Р; Лист: 9; Листов:
	Н. контр.	Юдин			
	Гл. спец.	Юдин			Схемы расположения панелей повышенной заводской готовности
Инв. №	Рук. гр.	Котляр			ГИПРОНИСЕЛЬХОЗ
	Инженер	Корчагина			

Копировал Потоцкая Формат А2

Инв. № подл. 19706 | Подпись и дата | Взам. инв. №

Альбом III

Схема расположения панелей стен по оси „А" (здание 1)

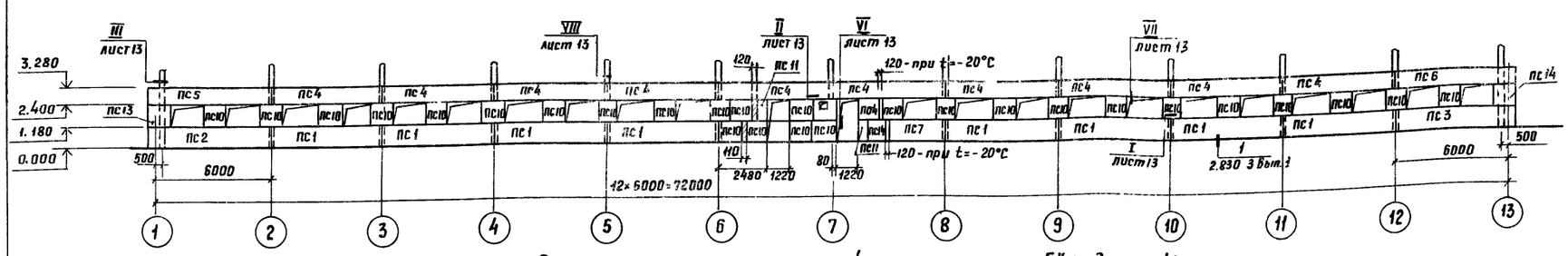

Схема расположения панелей стен по оси „Б" (здание 1)

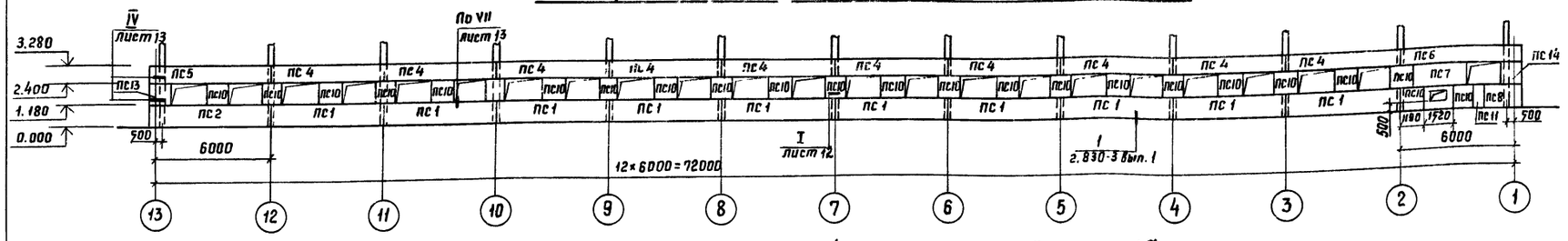

Схема расположения панелей стен по оси „А" (здание 1а)

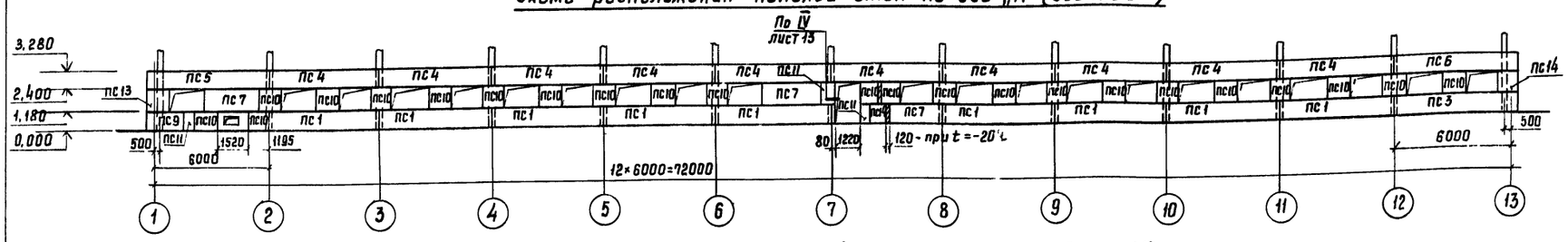

Схема расположения панелей стен по оси „Б" (здание 1а)

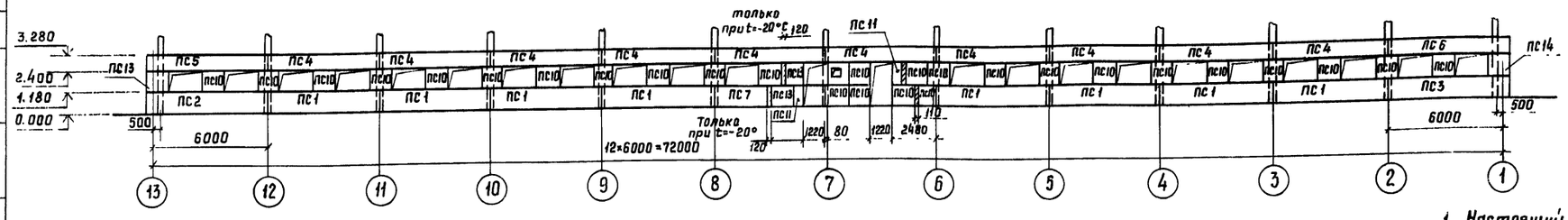

Схема расположения панелей стен по оси „13" и „1"

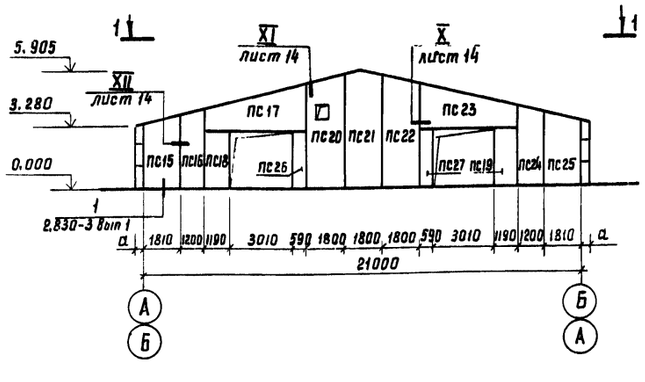

2-2

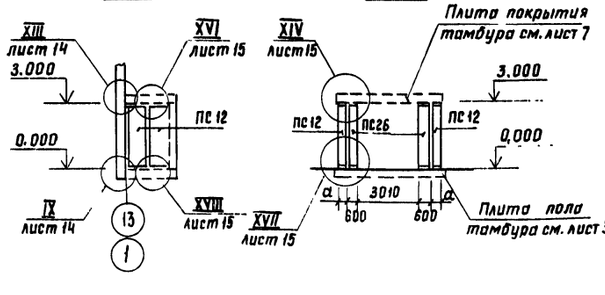

3-3

1-1

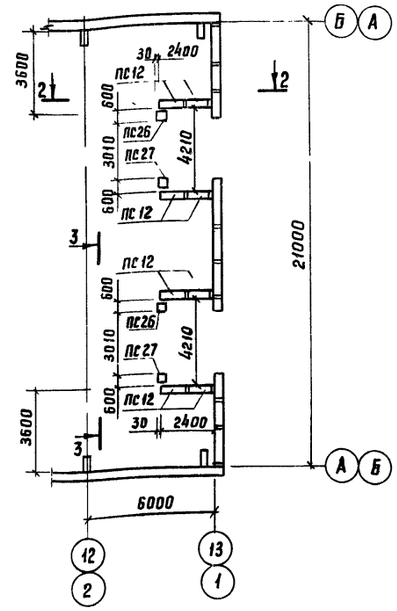

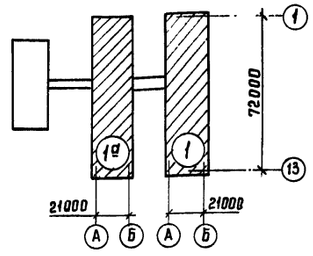

1. Настоящий лист смотреть совместно с листами 2, 12, 13, 14, 15
2. Монтаж, сварку и заполнение швов панелей стен выполнять в соответствии с указаниями серии 1.832.1-9. СНиП III-16-80. Узлами серии 2.830.3 и чертежами настоящего проекта

Согласовано:

Инв.№ подл. | Подпись и дата | Взам. инв.№ | 09707

Привязан:

Инв.№

ГИП	Левченкова		
Нач. отд.	Гомзяков		12.85
Гл. констр.	Телятковский		
Н. контр.	Юдин		
Гл. спец.	Юдин		
Рук. гр.	Котляр		
Ст. инж.	Чаркин		

КЖ

Коровник на 200 коров привязного содержания с электротеплоснабжением (рамный каркас)

Стадия	Лист	Листов
Р	10	

Схемы расположения панелей с горизонтальной разрезкой стен.

ГИПРОНИСЕЛЬХОЗ

Копировала Потоцкая

Формат А2

Альбом II

Спецификация к схемам расположения панелей стен повышенной заводской готовности

Марка, поз.	Обозначение	Наименование	Кол.	Масса ед. кг	Примечание
		Для $t_н^о$ = - 20°С			
ПС1	1.832.1-10	1ПСД 6.33.40-Т-П	21	7900	для здания 1
		1ПСД 6.33.40-Т-П	19	7900	для здания 1а
ПС2	КЖИ 1.1-1.0.0-12	4ПСД 60.33.40-Т-П	1	9000	для 1а
ПС3	КЖИ 1.1-1.0.0-06	2ПСД 60.33.40-Т-П	1	7610	
ПС4	КЖИ 1.1-1.0.0-07	2ПСД 60.33.40-Т-П.Н	1	7610	для 1а
ПС5	КЖИ 1.1-1.0.0-09	3ПСД 60.33.40-Т-П.Н	1	8870	для 1а
ПС6	КЖИ 1.1-1.0.0-08	3ПСД 60.33.40-Т-П	1	8870	для 1
ПС7	КЖИ 1.1-1.0.0-11	4.1ПСД 60.33.40-Т-П.Н	1	7900	для 1а
ПС8	КЖИ 1.1-1.0.0-10	4.1ПСД 60.33.40-Т-П	1	7900	для 1
ПС9	КЖИ 1.1-1.0.0	ПСДТ 28.40.40-Т-П.Н	2	4640	
ПС10	КЖИ 1.1-1.0.0-01	ПСДТ 28.40.40-Т-П	2	4640	
ПС11	КЖИ 3.1-10.0.0	ПСД 18.30.40-Т-1	2	2600	
ПС12	КЖИ 3.1-10.0.0	ПСД 18.30.40-Т-1.Н	2	2600	
ПС13	КЖИ 1.1-1.0.0-02	ПСДТ 57.24.40-Т-П	2	4410	
ПС14	КЖИ 1.1-1.0.0-03	ПСДТ 57.24.40-Т-П.Н	2	4410	
ПС15	КЖИ 1.1-1.0.0-04	1ПСДТ 24.60.40-Т-П	2	5240	
ПС16	КЖИ 1.1-1.0.0-05	ПСДТ 24.60.40-Т-П.Н	2	5240	
ПС17	КЖИ 3.1-10.0.0	ПСД 9.30.40-Т-1	2	1300	
ПС18	КЖИ 3.1-10.0.0	ПСД 9.30.40-Т-1.Н	2	1300	
ПС19	КЖИ 3.1-11.0.0	ПСД 12.30.40-Т-2	16	1750	
ПС20	КЖИ 3.1-10.0.0	ПСД 6.30.40-Т-1	4	860	
ПС21	КЖИ 3.1-10.0.0	ПСД 6.30.40-Т-1.Н	4	860	

Марка, поз.	Обозначение	Наименование	Кол.	Масса ед. кг	Примечание
		Металлические соединительные элементы			
1	1.832.1-10 вып. 0	МС2	42	0.4	
2	1.832.1-10 вып. 0	МС3	4	0.5	
3	1.832.1-10 вып. 0	МС5	4	0.6	
4	1.832.1-10 вып. 0	Круг В12 ГОСТ 2590-71 / ВСт3 ГОСТ 535-58 ℓ=400	4	0.4	
5		Полоса Б-4×60 ГОСТ 103-76 / ВСт3кп2 ГОСТ 535-79 ℓ=140	44	0.4	
6		Полоса Б-6×60 ГОСТ 103-76 / ВСт3кп2 ГОСТ 535-79 ℓ=80	24	0.2	
7		ℓ=160	18	0.6	
8		Уголок Б-80×6 ГОСТ 8509-72 / ВСт3кп2 ГОСТ 535-79 ℓ=250	10	1.1	
9		ℓ=80	16	0.6	
10		ℓ=200	8	1.37	
11	КЖ-11	Уголок Б-100×12 ГОСТ 8509-72 / ВСт3кп2 ГОСТ 535-79 ℓ=180	4	2.20	
12	КЖ-11	ℓ=180	4	2.20	
13	КЖ-11	Полоса Б-8×80 ГОСТ 103-76 / ВСт3кп2 ГОСТ 535-79 ℓ=230	16	1.35	
14	1.800-4	МД 2-8	10	2.9	
15	1.832.1-10 вып. 0	Полоса Б-6×120 ГОСТ 103-76 / ВСт3кп2 ГОСТ 535-79 ℓ=280	22	3.5	

Поз. 11 (поз. 12 зеркально)

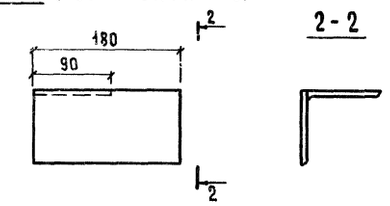

Поз. 13

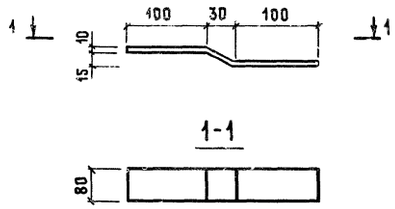

Поз.16

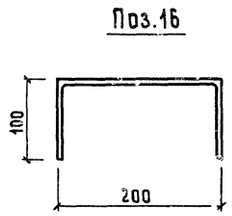

Поз. 17

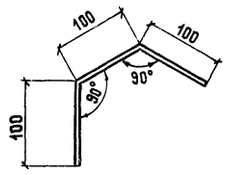

Поз. 18

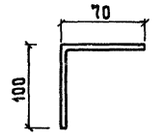

Настоящий лист рассматривать совместно с листом 9.

				КЖ	
ГИП	Левченкова				
Нач. отд.	Гомзяков		12.85		
Гл. констр.	Теляковский			Коровник на 200 коров привязного содержания с электротеплоснабжением (рамный каркас)	Стадия: Р; Лист: 11; Листов:
Н. контр.	Юдин				
Гл. спец.	Юдин				
Рук. гр.	Котляр			Спецификация к схемам расположения панелей стен повышенной заводской готовности	ГИПРОНИСЕЛЬХОЗ
Инж.	Чаркин				

Привязан

Инв. №

Инв. № подл. | Подпись и дата | Взам. инв. №

09768

Копировал

Формат А2

Альбом III

Спецификация к схемам расположения панелей стен с горизонтальной разрезкой

Марка, поз.	Обозначение	Наименование	Кол.	Масса ед. кг	Примечание
		Для $t_н°=-20°C$			
ПС1	1.832.1-9	ПСД 60.12.40-Т-А	18	3500	для здания 1
		ПСД 60.12.40-Т-А	17	3500	для здания 1а
ПС2	1.832.1-9	ПСД 60.12.40-У-А	2	3700	для 1
		ПСД 60.12.40-У-А	1	3700	для 1а
ПС3	1.832.1-9	ПСД 60.12.40-УП-А	1	3700	для 1
		ПСД 60.12.40-УП-А	2	3700	для 1а
ПС4	1.832.1-9	ПСД 60.9.40-Т-А	20	2800	
ПС5	1.832.1-9	ПСД 60.9.40-У-А	2	3000	
ПС6	1.832.1-9	ПСД 60.9.40-УП-А	2	3000	
ПС7	1.832.1-9	ПСД 30.12.40-Т-А	2	1730	
ПС8	1.832.1-9	ПСД 15.12.40-УП-А	1	1100	для 1
ПС9	1.832.1-9	ПСД 15.12.40-У-А	1	1100	для 1а
ПС10	КЖИ 3.1-12.00	ПСД 12.12.40-Т-1	51	690	для 1
		ПСД 12.12.40-Т-1	49	690	для 1а
ПС11	КЖИ 3.1-12.00	ПСД 6.12.40-Т-1	3	370	для 1
		ПСД 6.12.40-Т-1	5	370	для 1а
ПС12	КЖИ 3.1-11.00	ПСД 12.30.40-Т-2	16	1750	
ПС13	КЖИ 2.1-2.00	ПСД 6.12.40-Т-У	2	590	для 1
		ПСД 6.12.40-Т-У	4	590	для 1а
	КЖИ 2.1-2.00	ПСД 6.12.40-Т-УП	4	590	
ПС14	КЖИ 2.1-1.00	ПСДТ 18.38.40-Т	2	2980	
ПС15	КЖИ 2.1-1.00-02	ПСДТ 12.41.40-Т	2	4070	
ПС16	КЖИ 2.1-1.00-04	ПСДТ 48.23.40-Т	2	4610	
ПС17	КЖИ 3.1-10.00	ПСД 12.30.40-Т-1	2	1750	
ПС18	КЖИ 3.1-10.00	ПСД 12.30.40-Т-1Н	2	1750	
ПС19	КЖИ 2.1-1.00-06	1ПСДТ 18.58.40-Т	2	3820	
ПС20	КЖИ 2.1-1.00-08	ПСДТ 18.60.40-Т	2	4380	
ПС21	КЖИ 2.1-1.00-07	ПСДТ 18.58.40-Т.Н	2	3820	
ПС22	КЖИ 2.1-1.00-05	ПСДТ 48.23.40-Т.Н.	2	4610	
ПС23	КЖИ 2.1-1.00-03	ПСДТ 12.41.40-Т.Н	2	4070	
ПС24	КЖИ 2.1-1.00	ПСДТ 18.38.40-Т.Н	2	2980	
ПС25	КЖИ 3.1-10.00	ПСД 6.30.40-Т-1	6	880	
ПС26	КЖИ 3.1-10.00	ПСД 6.30.40-Т-1.Н	6	880	

Марка, поз.	Обозначение	Наименование	Кол.	Масса ед.кг	Примечание
		Для $t_н°=-30°C$			
ПС1	1.832.1-9	ПСД 60.12.50-Т-А	18	4300	для здания 1
		ПСД 60.12.50-Т-А	17	4300	для здания 1а
ПС2	1.832.1-9	ПСД 60.12.50-У-А	2	4600	для 1
		ПСД 60.12.50-У-А	1	4600	для 1а
ПС3	1.832.1-9	ПСД 50.12.50-УП-А	1	4600	для 1
		ПСД 60.12.50-УП-А	2	4600	для 1а
ПС4	1.832.1-9	ПСД 60.9.50-Т-А	20	3200	
ПС5	1.832.1-9	ПСД 60.9.50-У-А	2	3400	
ПС6	1.832.1-9	ПСД 60.9.50-УП-А	2	3400	
ПС7	1.832.1-9	ПСД 30.12.50-Т-А	2	2150	
ПС8	1.832.1-9	ПСД 15.12.50-УП-А	1	1400	для 1
ПС9	1.832.1-9	ПСД 15.12.50-У-А	1	1400	для 1а
ПС10	КЖИ 3.1-12.00	ПСД 12.12.50-Т-1	51	840	для 1
		ПСД 12.12.50-Т-1	49	840	для 1а
ПС11	КЖИ 3.1-12.00	ПСД 6.12.50-Т-1	3	420	для 1
		ПСД 6.12.50-Т-1	5	420	для 1а
ПС12	КЖИ 3.1-11.00	ПСД 12.30.50-Т-2	16	2150	
ПС13	КЖИ 2.1-2.00	ПСД 6.12.50-Т-У	2	710	для 1
		ПСД 6.12.50-Т-У	4	710	для 1а
ПС14	КЖИ 2.1-2.00	ПСД 6.12.50-Т.УП	4	710	
ПС15	КЖИ 2.1-1.00	ГСДТ 18.38.50-Т	2	3820	
ПС16	КЖИ 2.1-1.00-02	ПСДТ 12.41.50-Т	2	4870	
ПС17	КЖИ 2.1-1.00-04	ПСДТ 48.23.50-Т	2	5440	
ПС18	КЖИ 3.1-10.00	ПСД 12.30.50-Т-1	2	2150	
ПС19	КЖИ 3.1-10.00	ПСД 12.30.50-Т-1Н	2	2150	
ПС20	КЖИ 2.1-1.00-06	1ПСДТ 18.58.50-Т	2	4560	
ПС21	КЖИ 2.1-1.00-08	ПСДТ 18.60.50-Т	2	5240	
ПС22	КЖИ 2.1-1.00-07	ПСДТ 18.58.50-Т.Н	2	4560	
ПС23	КЖИ-2.1-1.00-05	ПСДТ 48.23.50-Т.Н	2	5440	
ПС24	КЖИ 2.1-1.00-03	ПСДТ 12.41.50-Т.Н	2	4870	
ПС25	КЖИ 2.1-1.00	ПСДТ 18.38.50-Т.Н	2	3820	
ПС26	КЖИ 3.1-10.00	ПСД 6.30.50-Т-1Н	6	1080	
ПС27	КЖИ 3.1-10.00	ПСД 6.30.50-Т-1Н	6	1080	

Марка, поз.	Обозначение	Наименование	Кол.	Масса ед.кг	Примечание
		Металлические			
		Соединительные элементы			
6		Полоса Б-6×60 ГОСТ 103-76 / ВСт3кп2 ГОСТ 535-79 ℓ=80	32	0.23	
7		ℓ=160	18	0.6	
8		Уголок Б-80×80×6 ГОСТ 8509-72 / ВСт3кп2 ГОСТ 535-79 ℓ=250	16	1.87	
9		ℓ=80	24	0.6	
10		ℓ=200	8	1.4	
11	КЖ-11	Уголок Б-100×100×12 ГОСТ 8509-72 / ВСт3кп2 ГОСТ 535-79 ℓ=180	4	2.2	
12	КЖ-11	ℓ=180	4	2.2	
13	КЖ-11	Полоса Б-8×80 ГОСТ 103-76 / ВСт3кп2 ГОСТ 535-79 ℓ=230	16	1.35	
14	1.800-4	МД 2-8	16	2.9	
15	КЖИ 3.2-МС100	МС1	50	0.64	
15а	КЖИ 3.2-МС100	МС1н	50	0.64	
16	КЖ-11	Ф16 АI ГОСТ 5781-82 ℓ=400	4	0.63	
17	КЖ-11	ℓ=300	4	0.4	
18	КЖ-11	ℓ=170	44	0.27	
19		ℓ=170	156	0.27	
20	КЖИ 3.2-МС200	МС2	26	1.26	
21		Уголок Б-75×50×5 ГОСТ 8510-22 / ВСт3кп2 ГОСТ 535-79 ℓ=300	22	1.44	
		Уголок Б-90×90×7 ГОСТ 8509-72 / ВСт3кп2 ГОСТ 535-79 ℓ=60	8	0.58	По узлу 36 по 1.830-3 в.1

1 Настоящим проектом предусматривается крепление стеновых панелей с помощью крюков, устанавливаемых в высверленные гнезда в легком бетоне панелей с последующим тщательным инъецированием цементно-песчаным раствором марки 100.

2 Стеновые панели, имеющие в составе марки букву „А", закладные детали, предусмотренные серией 1.832.1-9, не устанавливать.

3 Настоящий лист смотреть совместно с листами 10, 11.

Согласовано:

Инв.№ подл. 209709 | Подпись и дата | Взам. инв.№

Привязан

Инв.№

ГИП	Левченкова		
Нач. отд.	Гомзяков		12.85
Гл.констр.	Теляковский		
Н. контр.	Юдин		
Гл. спец.	Юдин		
Рук. гр.	Котляр		
Инж.	Чаркин		

КЖ

Коровник на 200 коров привязного содержания с электротеплоснабжением (рамный каркас)

Стадия	Лист	Листов
Р	12	

Спецификация к схемам расположения панелей стен с горизонтальной разрезкой

ГПИПРОНИСЕЛЬХОЗ

Копировал

Формат А2

Альбом II

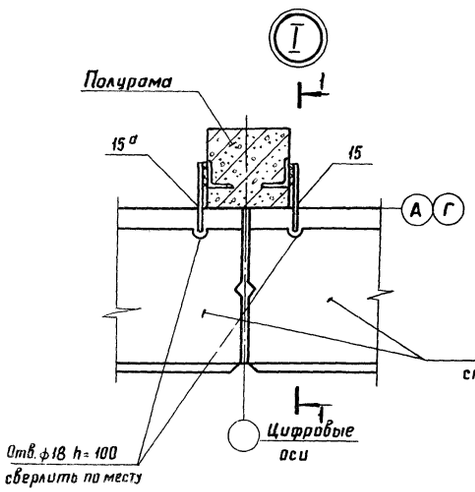

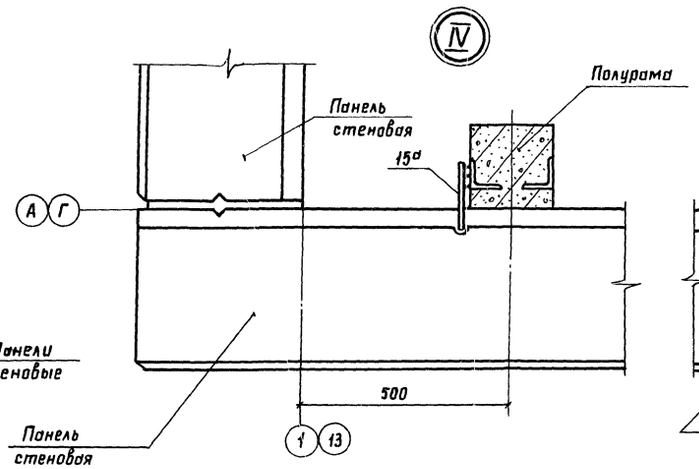

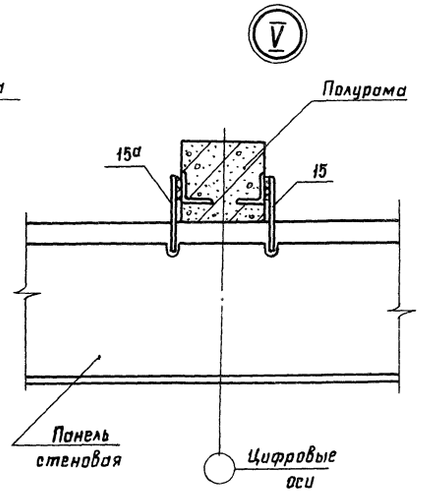

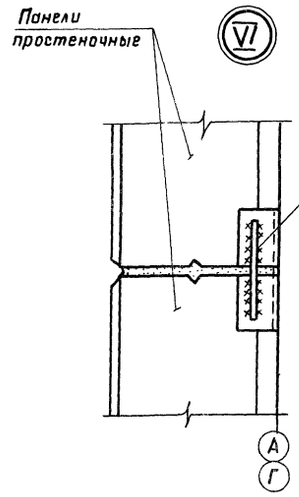

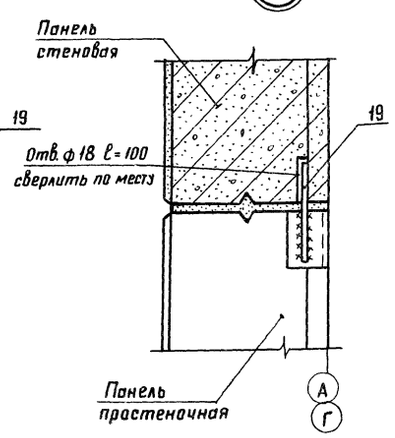

1-1

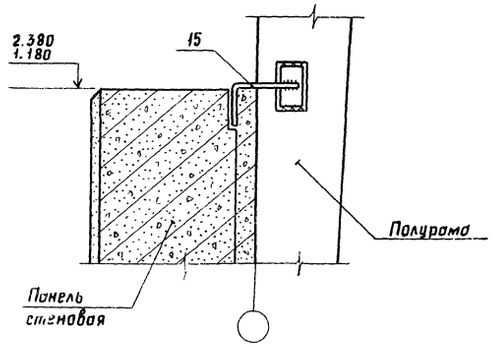

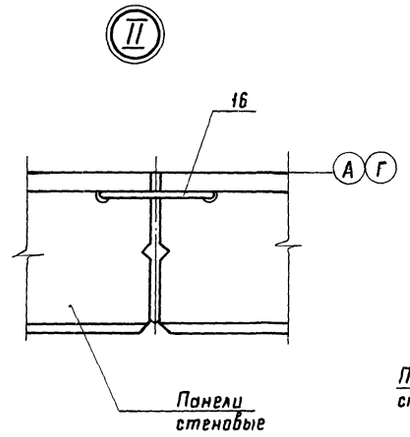

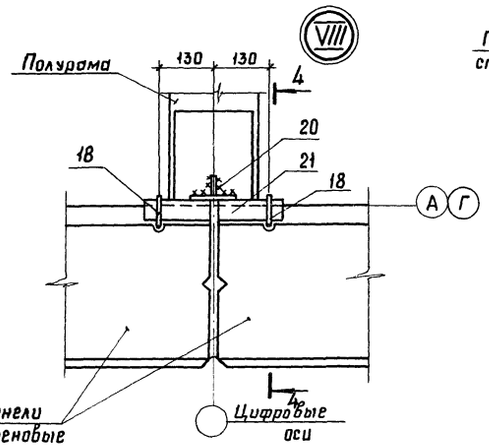

4-4

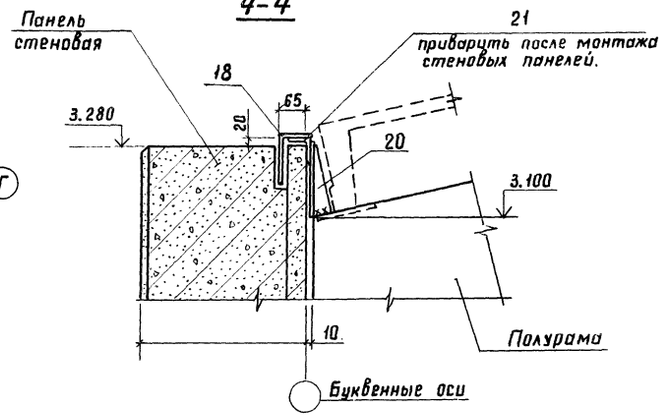

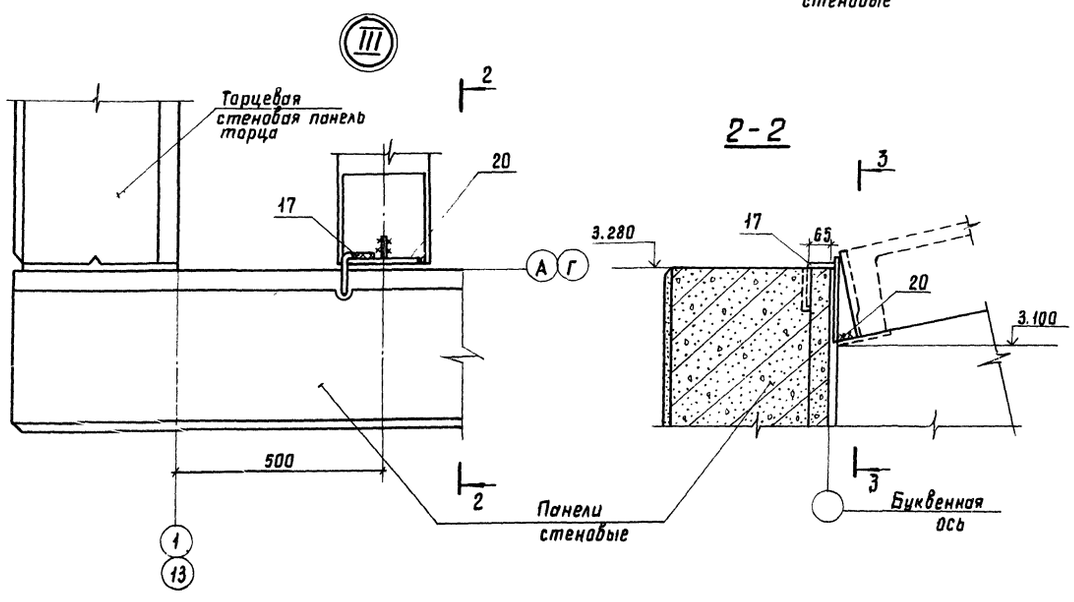

2-2

3-3

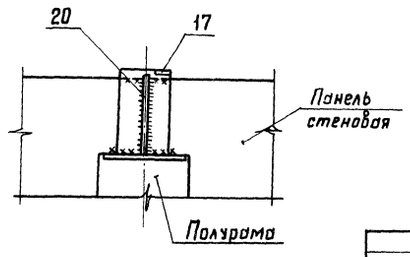

1. Маркировка узлов дана на листах 9,10
2. Катеты сварных швов принимать – 6 мм.

				КЖ		
Привязан:	ГИП	Левченкова				
	Нач. отд.	Гамзяков		4.85	Стадия	Лист	Листов
	Гл. конс. отд	Теляковский		Кормник на 200 коров привязного содержания с электротеплоснабжением (рамный каркас)	Р	13	
	Н. контр.	Юдин					
	Гл. спец.	Юдин		Узлы I...VIII	ГИПРОНИСЕЛЬХОЗ		
Инв. №	Рук. гр.	Катяр					
	Инженер	Кошкина					

Инв. № подл. 209710 | Подпись и дата | Взам. инв. №

Альбом II

IX

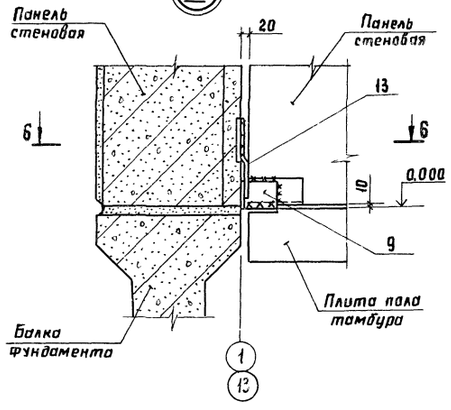

X

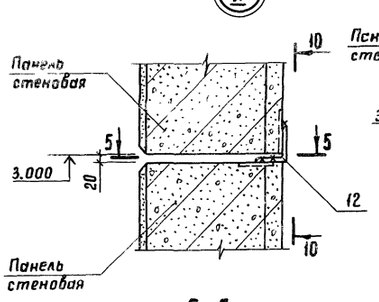

10-10

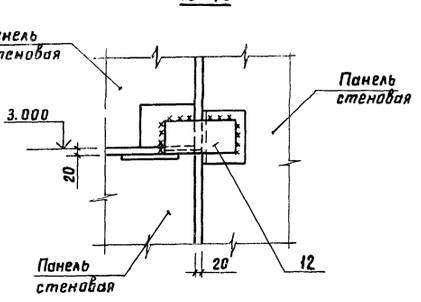

XIII

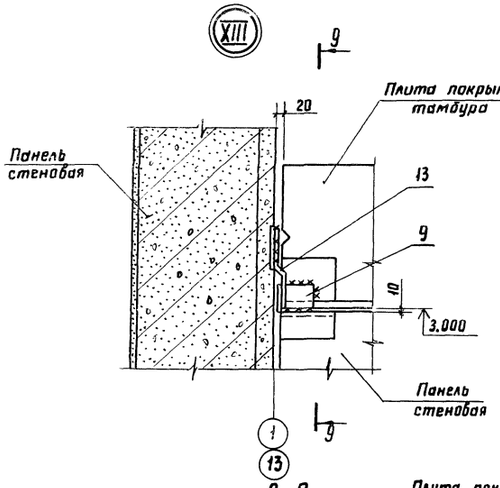

5-5

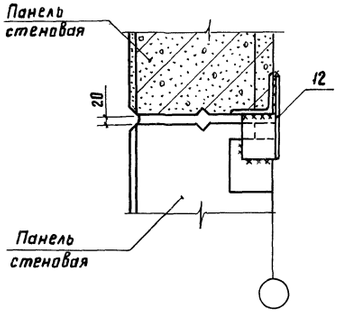

6-6

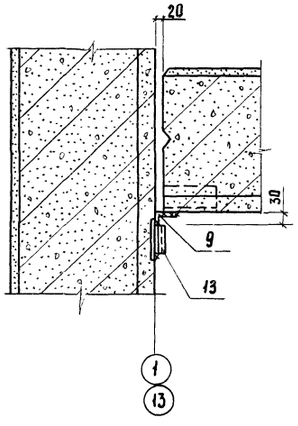

XII

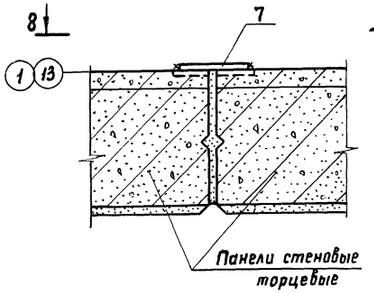

9-9

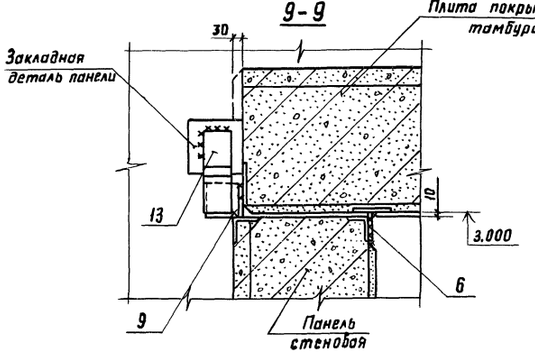

8-8

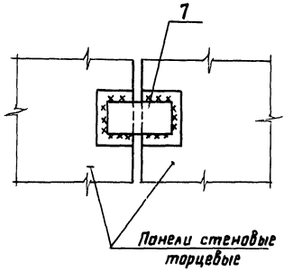

XI

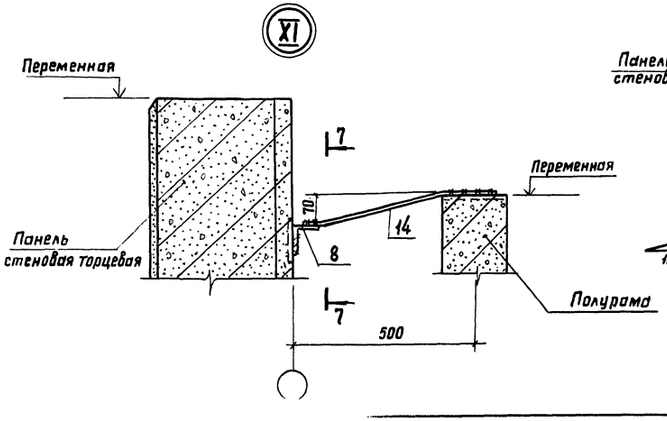

7-7

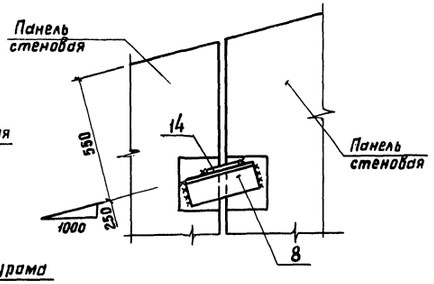

1. Маркировка узлов дана на листах 9, 10
2. Катеты сварных швов принимать – 6 мм.

				КЖ	
ГИП	Левченкова				
Нач. отд	Гомзяков		12.85	Коровник на 200 коров привязного содержания с электротеплоснабжением (рамный каркас)	Стадия: Р; Лист: 14; Листов:
Гл. кон. отд	Теляковский				
Н. контр.	Юдин				
Гл. спец.	Юдин			Узлы IX...XIII	ГИПРОНИСЕЛЬХОЗ
Рук. гр.	Каталар				
Инженер	Кошкина				

Привязан:

Инв. №

Копировала Потоцкая

Формат А2

Согласовано:

Инв. № подл. | Подпись и дата | Взам. инв. №

19744

Альбом II

XIV

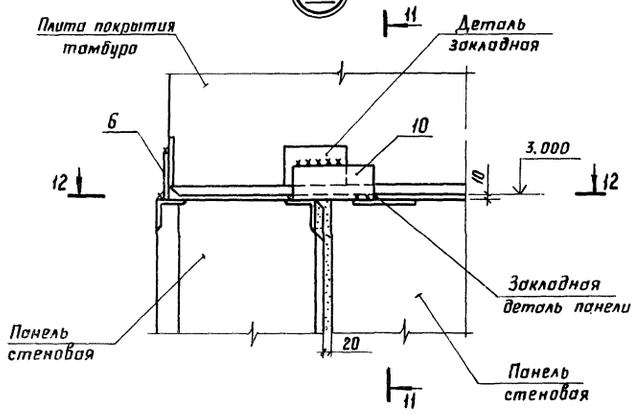

XVI

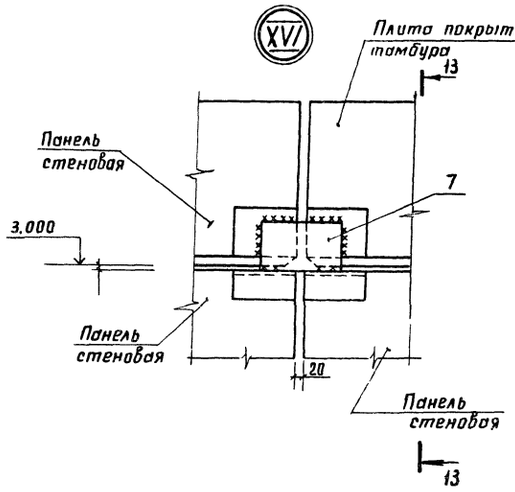

13-13

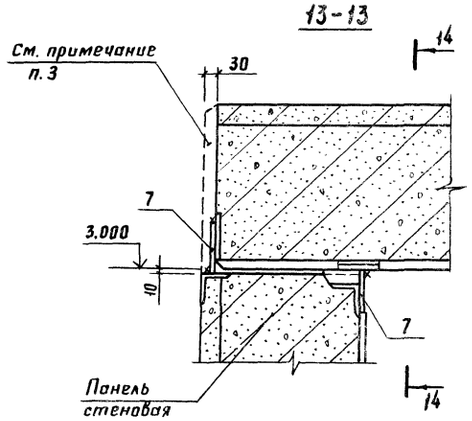

14-14

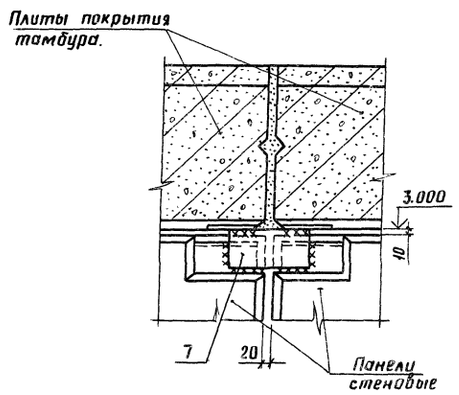

12-12

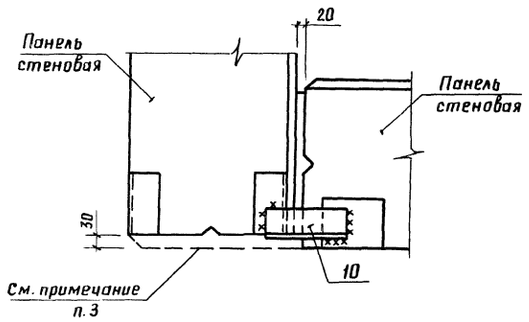

XVII

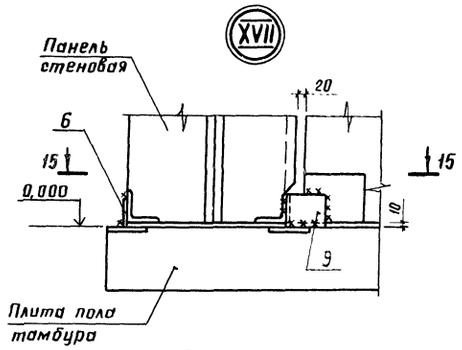

17

XVIII

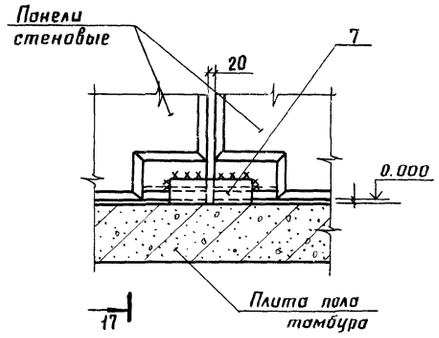

17-17

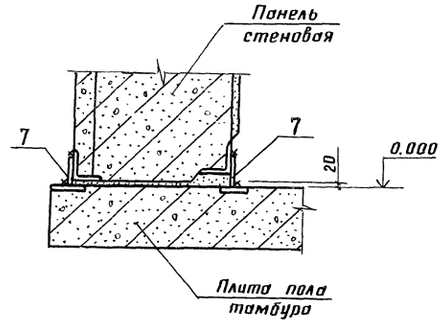

11-11

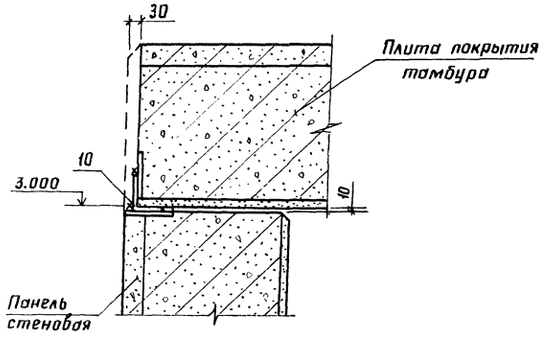

15-15

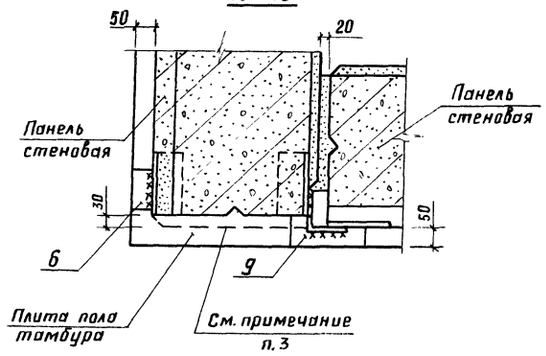

XV

16

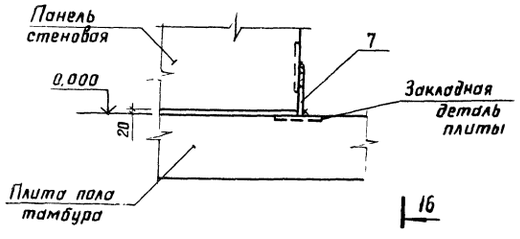

16-16

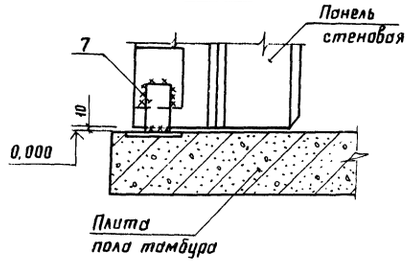

1. Маркировка узлов дана на листах 9, 10
2. Катеты сварных швов принимать – 6 мм.
3. Открытые торцы панелей тамбура оштукатурить по сетке.

Привязан:				КЖ		
	ГИП	Левченкова		Корабник на 200 коров привязного содержания с электротеплоснабжением (рамный каркас)	Стадия	Лист	Листов
	Нач. отд	Гомзяков	12.85		Р	15	
	Гл. констр.	Теляковский		Узлы XIV... XVIII	ГИПРОНИСЕЛЬХОЗ	
	Н. контр.	Юдин				
	Гл. спец.	Юдин				
Инв. №	Рук. гр.	Котлов				

Инв. № подл. | Подпись и дата | Взам. инв. №

9712

Альбом III

Ведомость рабочих чертежей основного комплекта марки КМ

Лист	Наименование	Примечание
1	Общие данные. Техническая спецификация	
2	Схемы расположения металлических	
	элементов площадок на отм. 2.800	
	и вертикальных связей	
3.	Узлы 1...7 к схеме расположения элементов	
	площадки в осях 1–2; 12–13	

Ведомость ссылочных и прилагаемых документов

Обозначение	Наименование	Примечание
	Ссылочные документы	
1.459-2 вып.3,4	Стальные лестницы, переходные	
	площадки и ограждения	

Ведомость спецификаций

Лист	Наименование	Примечание
1	Спецификация к схемам расположения	
	металлических элементов площадки	

1. Исходные данные по району строительства даны на листе АР-2.
2. Монтаж металлических конструкций производить на сварке и на болтах нормальной точности. Высоту сварных швов принимать равной 6 мм. Сварку производить электродами типа Э42 (ГОСТ 9467-75) по ГОСТ 11534-75.
3. В узлах и деталях даны решения соединений конструктивных элементов между собой. Размеры сварных швов, количество и диаметры болтов определять при разработке КМД по усилиям, указанным в таблице сечений. Минимальное расчетное усилие принимать 3,0 тн.

Типовой проект разработан в соответствии с действующими нормами и правилами и предусматривает мероприятия, обеспечивающие взрывную, взрывопожарную и пожарную безопасность при эксплуатации здания.

Главный инженер проекта /О.Л. Левченкова/

Вид профиля ГОСТ, ТУ	Марка металла ГОСТ	Обозначение и размер профиля мм	N п/п	Код: Марка металла	Код: Вид профиля	Код: Размер профиля	Количество шт.	Длина мм	Масса металла по элементам конструкции т: Элементы площадок	Связи		Общая масса т	Масса потребности в металле по кварталам (заполняется изготовителем): I	II	III	IV	Заполняется ВЦ
1	2	3	4	5	6	7	8	9	10			11	12	13	14	15	16
Швеллеры ГОСТ 8240-72	Вст3кп2 ТУ14-1-3023-80	[16	1						0,15			0,15					
		[20	2						0,150			0,15					
		Итого:							0,30			0,30					
Двутавр ГОСТ 8239-72	Вст3кп2 ТУ14-1-3023-80	I 30	3						0,77			0,770					
		Итого:							0,77			0,770					
Сталь угловая равнополочная ГОСТ 8509-72	Вст3кп2 ТУ14-1-3023-80	∟ 50×5							0,020			0,020					
		∟ 70×5								0,09		0,090					
		∟ 90×6								0,100		0,100					
		Итого:							0,02	0,19		0,21					
Сталь угловая неравнополочная ГОСТ 8510-72	Вст3кп2 ТУ14-1-3023-80	∟ 125×80×8							0,02			0,02					
		Итого:							0,02			0,02					
Сталь полосовая ГОСТ 103-76	Вст3кп2 ТУ14-1-3023-80	δ = 10							0,01			0,01					
		δ = 6								0,02		0,02					
		Итого:							0,01	0,02		0,03					
Сталь рифленая ГОСТ 8568-77	Вст3кп2 ТУ14-1-3023-80	δ=6							0,15			0,15					
		Итого:							0,15			0,15					
Итого масса металла									1,27	0,21		1,48					
Ограждение площадок, стремянка, ограждение стремянки	Вст3кп2 ТУ14-1-3023-80	1.459.-2 вып. 3, 4							0,33			0,33					
Всего масса металла									1,60			1,81					
В том числе по маркам	Вст3кп2								1,60			1,81					
Масса поставки элементов по кварталам т (заполняется заказчиком)		I															
		II															
		III															
		IV															

4. Изготовление и монтаж конструкций должны производиться согласно СНиП III-18-75.
5. Стальные конструкции должны быть на заводе-изготовителе защищены цинковым покрытием толщиной 120 мкм и огрунтованы в 2 слоя грунтовкой ФЛ-03Ж, АК-069. При монтаже нанести 3й слой грунтовки ФЛ-03Кж, АК-069 покрыть эмалями КВ124, КВ125, КВ1100 в2слоя. Общая толщина лакокрасочного покрытия, 60 мкм.

Согласовано:

Инв. N подл. | Подпись и дата | Взам. инв. N | 2097/13

Привязан

Инв. N

КМ

ГИП	Левченкова		12.85
Нач. отд.	Гомзяков		
Гл. констр.	Теплинский		
Н. контр.	Юдин		
Гл. спец.	Юдин		
Рук. гр.	Котляр		
Инженер	Элькина		

Коровник на 200 коров привязного содержания с электротеплоснабжением (ратный каркас)

Стадия	Лист	Листов
Р	1	3

Общие данные. Техническая спецификация

ГИПРОНИСЕЛЬХОЗ

Альбом II

Схема расположения металлических элементов площадки на отм. 2.800 в осях 1-2

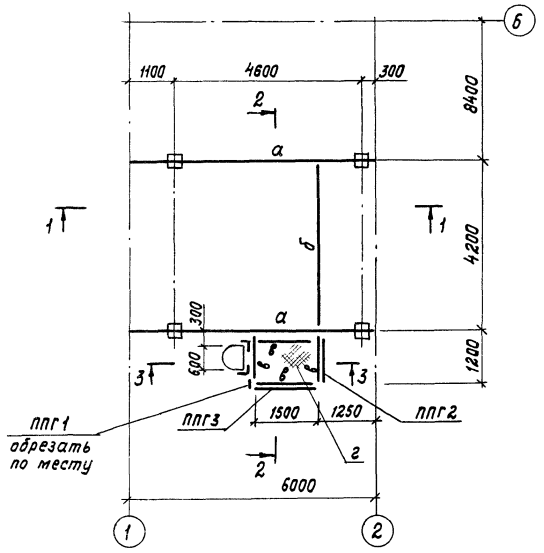

1-1

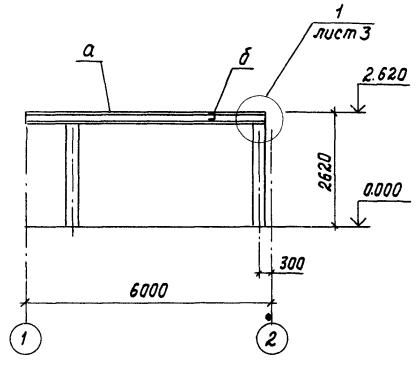

2-2

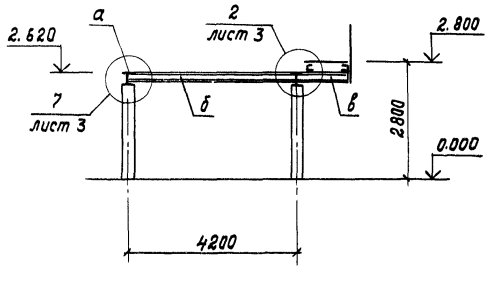

Схема расположения металлических элементов площадки на отм. 2.800 в осях 12-13

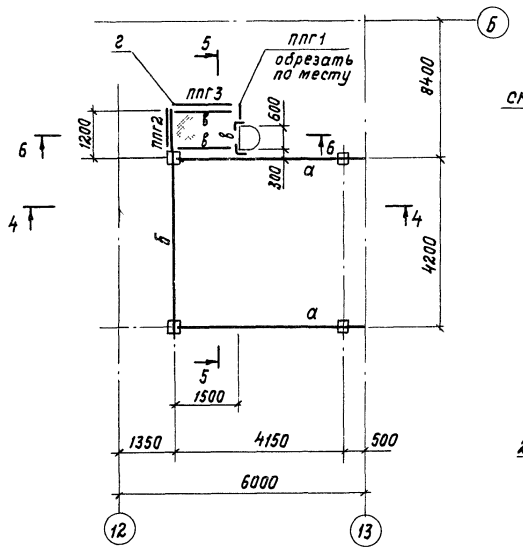

4-4

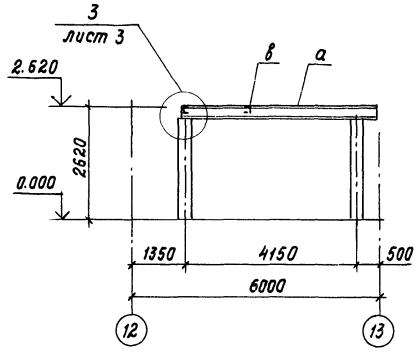

5-5

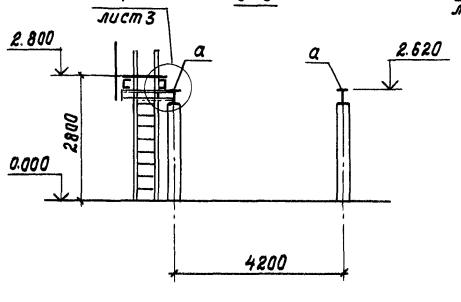

3-3

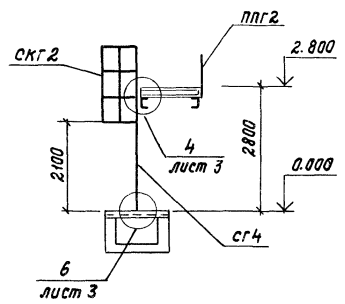

Б-Б

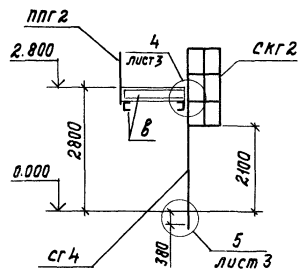

Схема вертикальных связей ВС1 по осям А и Б (для варианта с панелями стен горизонтальной разрезки)

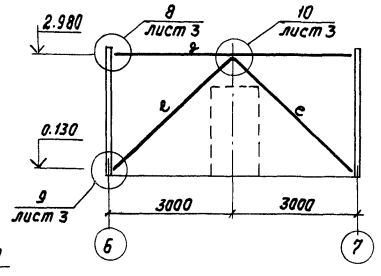

Ведомость элементов

Марка	Сечения: эскиз	поз.	состав	Опорные усилия: M тсм	N тс	Q т	Группа канстр.	Марка металла	Примечание
а	I	1	I 30	9,1тм	—	12,0			
б	[	2	[20	2,5		2,4			
в	[	3	[16	конструктивно					
г	δ=6	4	Рифленая сталь						
д	⌐⌐	5	2 ∟ 90×6	по гибкости					
е	⌐	6	2 ∟ 70×5	по гибкости					

Спецификация к схемам расположения металлических элементов площадки и вертикальных связей

Марка	Обозначение	Наименование	Кол.	Масса ед., кг	Примечание
СГ4	1.459-2 вып. 3	Стремянка СГ4	2	73	
СКГ4	1.459-2 вып. 4	Ограждение СКГ2	2	20	
ППГ1	1.459-2 вып. 4	Ограждение площадки ППГ1	3	17	
ППГ2	1.459-2 вып. 4	Ограждение площадки ППГ2	2	21	
ППГ3	1.459-2 вып. 4	Ограждение площадки ППГ3	2	24	
ВС1	КМ2	Вертикальная связь ВС1	2	187,1	Для стен с панелями гориз. разрезки

1. Настоящий лист рассматривать совместно с листом 3.
2. Общие указания данны на листе 1.

				КМ			
ГИП	Левченкова						
Нач. отд.	Гомзяков		12.85	Коровник на 200 коров привязного содержания с электротеплоснабжением (рамный каркас)	Стадия	Лист	Листов
Гл. констр.	Геляковский				Р	2	
Н. контр.	Юдин			Схемы расположения металлических элементов площадок на отм. 2.800 и вертикальных связей	ГИПРОНИСЕЛЬХОЗ		
Гл. спец.	Юдин						
Рук. гр.	Котляр						
Инж.	Элькина						

Привязан

Инв. N

Инв. N подл. 2097-4-1 | Подпись и дата | Взам. инв. N

Копировал Н.Коровко

Формат А2

Альбом II

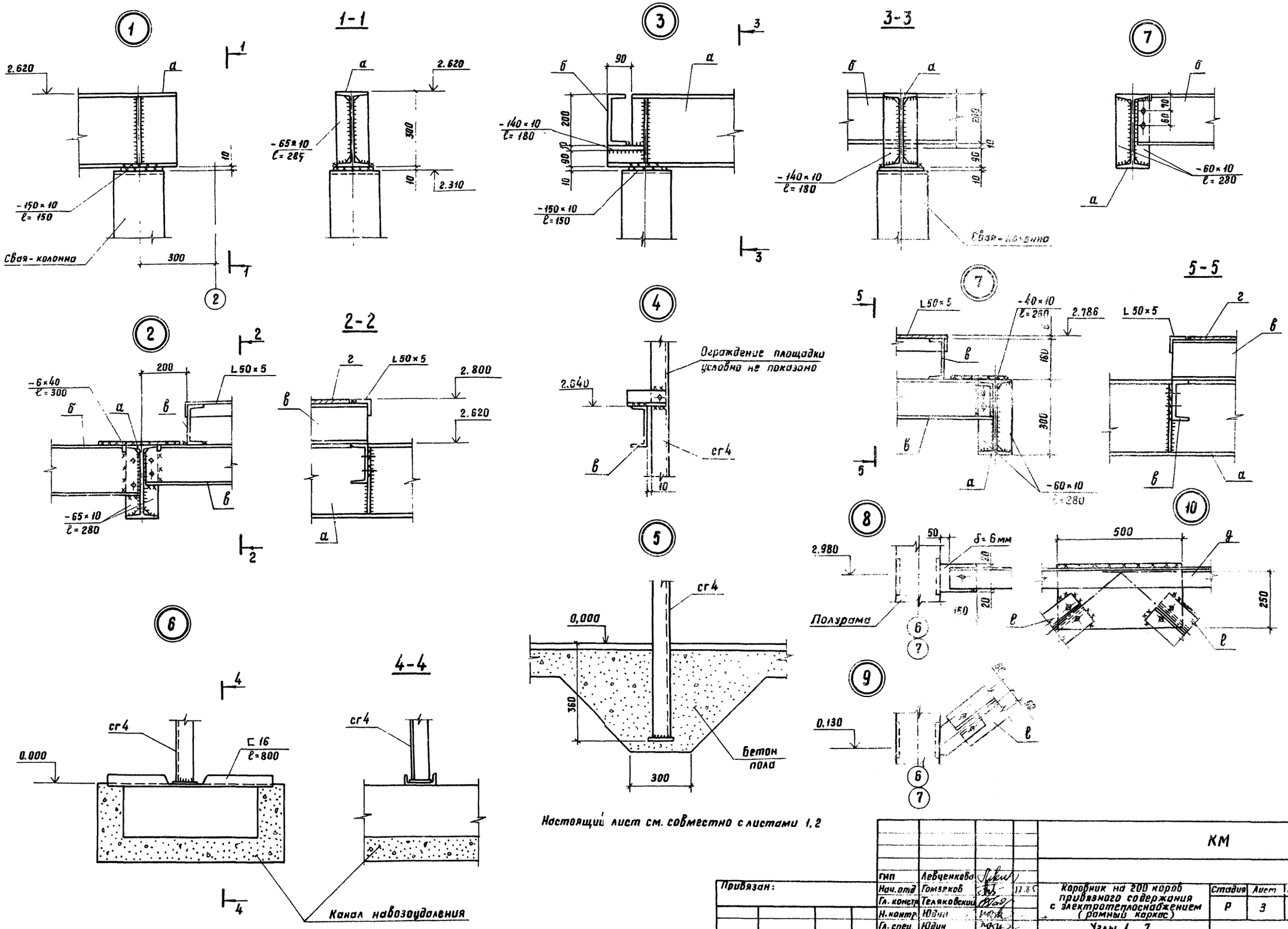

Настоящий лист см. совместно с листами 1,2

Привязан:						КМ	
				ГИП	Левченкова		
				Нач.отд	Гомзяков	12.85	
				Гл.констр	Теляковский		
				Н.контр	Юдин		
				Гл.спец.	Юдин		
				Рук.гр.	Котляр		
Инв.№				Инженер	Элькина		

Коровник на 200 коров привязного содержания с электротеплоснабжением (рамный каркас)	Стадия	Лист	Листов
	Р	3	
Узлы 1...7 к схеме расположения элементов площадки в осях 1-2; 12-13	ГИПРОНИСЕЛЬХОЗ		

Согласовано:

Инв.№ подл. | Подпись и дата | Взам.инв.№

gost.e-ecolog.ru