ТИПОВАЯ ДОКУМЕНТАЦИЯ НА СТРОИТЕЛЬНЫЕ СИСТЕМЫ И ИЗДЕЛИЯ ЗДАНИЙ И СООРУЖЕНИЙ

СЕРИЯ 1.116.1-6

ЦОКОЛЬНЫЕ БЛОКИ ДЛЯ КРУПНОБЛОЧНЫХ ЖИЛЫХ ЗДАНИЙ

ВЫПУСК 1

ЦОКОЛЬНЫЕ БЛОКИ ТОЛЩИНОЙ 35, 40, 45 и 55 см

РАЗРАБОТАНЫ ЦНИИЭП ЖИЛИЩА ГОСУДАРСТВЕННОГО КОМИТЕТА ПО ГРАЖДАНСКОМУ СТРОИТЕЛЬСТВУ И АРХИТЕКТУРЕ ПРИ ГОССТРОЕ СССР

ЦНИИЭП ЖИЛИЩА

Рук. отделения проектных работ	А. Криппа
Гл. инженер отделения	Н. Дыховичная
Гл. конструктор отделения	Б. Смирнов
Рук. мастерской №5	Л. Станишевский
Гл. инженер мастерской	Ю. Панков
Гл. инженер каталога	Н. Росинский
Гл. инженер проекта	Г. Зыкина

УТВЕРЖДЕНЫ И ВВЕДЕНЫ В ДЕЙСТВИЕ с 1.07.81г. ГОСУДАРСТВЕННЫМ КОМИТЕТОМ ПО ГРАЖДАНСКОМУ СТРОИТЕЛЬСТВУ И АРХИТЕКТУРЕ ПРИ ГОССТРОЕ СССР ПРИКАЗЫ №177 от 4.06.1981г; от 23.07.81г. № 221.

17403 2

gost.e-ecolog.ru

стр.	Обозначение	Наименование	Примечание
		Содержание выпуска	
2-4		Содержание	
5-9	1.116.1-6.вып.1 00.000 ТО	Техническое описание	
10-13	1.116.1-6 вып.1 00.000 Тб1	Номенклатура	
14-16	1.116.1-6 вып.1 00.000 Тб2	Выборка стали	
17	1.116.1-6 вып.1 01.000	Блок цокольный	
		СБ7.1 12.13.35-Т-1, СБ7.1 12.13.45-Т-1	
		СБ7.1 12.13.55-Т-1	
18	1.116.1-6 вып.1 01.000 СБ	Блок цокольный	
		(СБ7.1 12.13.35-Т-1, СБ7.1 12.13.45-Т-1,	
		СБ7.1 12.13.55-Т-1) сборочный чертеж	
19	1.116.1-6 вып.1 02.000	Блок цокольный	
		СБ7.1 15.13.35-Т-1, СБ7.1 15.13.45-Т-1,	
		СБ7.1 15.13.55-Т-1	
20	1.116.1-6 вып.1 02.000 СБ	Блок цокольный	
		(СБ7.1 15.13.35-Т-1, СБ7.1 15.13.45-Т-1,	
		СБ7.1 15.13.55-Т-1) сборочный чертеж	
21	1.116.1-6 вып.1 03.000	Блок цокольный	
		СБ7.1 12.15.35-Т-1, СБ7.1 12.15.45-Т-1,	
		СБ7.1 12.15.55-Т-1	
22	1.116.1-6 вып.1 03.000 СБ	Блок цокольный	
		(СБ7.1 12.15.35-Т-1, СБ7.1 12.15.45-Т-1,	
		СБ7.1 12.15.55-Т-1) сборочный чертеж	

Стр.	Обозначение	Наименование	Примечание
23	1.116.1-6 вып.1 04.000	Блок цокольный	
		СБ7.1 15.15.35-Т-1, СБ7.1 15.15.45-Т-1,	
		СБ7.1 15.15.55-Т-1	
24	1.116.1-6 вып.1 04.000 СБ	Блок цокольный	
		(СБ7.1 15.15.35-Т-1, СБ7.1 15.15.45-Т-1,	
		СБ7.1 15.15.55-Т-1) сборочный чертеж	
25	1.116.1-6 вып.1 05.000	Блок цокольный	
		СБ7.1 15.13.35-Т-1.1, СБ7.1 15.13.45-Т-1.1,	
		СБ7.1 15.13.55-Т-1.1.	
26	1.116.1-6 вып.1 05.000 СБ	Блок цокольный	
		(СБ7.1 15.13.35-Т-1.1, СБ7.1 15.13.45-Т-1.1,	
		СБ7.1 15.13.55-Т-1.1) сборочный чертеж	
27	1.116.1-6 вып.1 06.000	Блок цокольный	
		СБ7.1 15.15.35-Т-1.1, СБ7.1 15.15.45-Т-1.1,	
		СБ7.1 15.15.55-Т-1.1	
28	1.116.1-6 вып.1 06.000 СБ	Блок цокольный	
		(СБ7.1 15.15.35-Т-1.1, СБ7.1 15.15.45-Т-1.1,	
		СБ7.1 15.15.55-Т-1.1) сборочный чертеж	
29	1.116.1-6 вып.1 07.000	Блок цокольный	
		СБ7.1 9.13.35-Т-1, СБ7.1 9.13.45-Т-1,	
		СБ7.1 9.13.55-Т-1	
	1.116.1-6 вып.1 08.000	Блок цокольный	
		СБ7.1 9.15.35-Т-1, СБ7.1 9.15.45-Т-1,	
		СБ7.1 9.15.55-Т-1	
30	1.116.1-6 вып.1 07.000 СБ	Блок цокольный	
		(СБ7.1 9.13.35-Т-1, СБ7.1 9.13.45-Т-1,	
		СБ7.1 9.13.55-Т-1) сборочный чертеж	

стр.	обозначение	наименование	Примечание
31	1.116.1-6 вып.1 08.000 СБ	Блок цокольный	
		(СБ7.1 9.15.35-Т-1, СБ7.1 9.15.45-Т-1,	
		СБ7.1 9.15.55-Т-1) Сборочный чертеж	
32	1.116.1-6 вып.1 09.000	Блок цокольный	
		СБ7.1 15.14.35-Т-1.2, СБ7.1 15.14.45-Т-1,2,	
		СБ7.1 15.14.55-Т-1.2.	
33	1.116.1-6 вып.1 09.000 СБ	Блок цокольный	
		(СБ7.1 15.14.35-Т-1.2, СБ7.1 15.14.45-Т-1.2	
		СБ7.1 15.14.55-Т-1.2) Сборочный чертеж	
34	1.116.1-6 вып.1 10.000	Блок цокольный	
		СБ7.2 16.13.45-Т-2, СБ7.2 16.13.55-Т-2	
	1.116.1-6 вып.1 11.000	Блок цокольный	
		СБ7.2 16.13.45-Т-3, СБ7.2 16.13.55-Т-3	
35	1.116.1-6 вып.1 10.000 СБ	Блок цокольный	
		(СБ7.2 16.13.45-Т-2,	
		СБ7.2 16.13.55-Т-2) Сборочный чертеж	
36	1.116.1-6 вып.1 11.000 СБ	Блок цокольный	
		(СБ7.2 16.13.45-Т-3,	
		СБ7.2 16.13.55-Т-3) Сборочный чертеж	
37	1.116.1-6 вып.1 12.000	Блок цокольный СБ7.2 15.15.35-Т-2,	
		СБ7.2 16.15.45-Т-2, СБ7.2 17.15.55-Т-2	
38	1.116.1-6 вып.1 12.000 СБ	Блок цокольный	
		(СБ7.2 15.15.35-Т-2, СБ7.2 16.15.45-Т-2,	
		СБ7.2 17.15.55-Т-2) Сборочный чертеж	
39	1.116.1-6 вып.1 13.000	Блок цокольный	
		СБ7.2 15.15.35-Т-3, СБ7.2 16.15.45-Т-3,	
		СБ7.2 17.15.55-Т-3	

стр.	обозначение	наименование	Примечание
40	1.116.1-6 вып.1 13.000 СБ	Блок цокольный	
		(СБ7.2 15.15.35-Т-3, СБ7.2 16.15.45-Т-3,	
		СБ7.2 17.15.55-Т-3) Сборочный чертеж	
41	1.116.1-6 вып.1 14.000	Блок цокольный	
		СБ7.3 19.15.40-Т-2, СБ7.3 19.15.40-Т-3	
	1.116.1-6 вып.1 15.000	Блок цокольный	
		СБ7.3 20.15.45-Т-2, СБ7.3 20.15.45-Т-3	
42	1.116.1-6 вып.1 14.000 СБ	Блок цокольный	
		(СБ7.3 19.15.40-Т-2, СБ7.3 19.15.40-Т-3)	
		Сборочный чертеж	
43	1.116.1-6 вып.1 15.000 СБ	Блок цокольный	
		(СБ7.3 20.15.45-Т-2, СБ7.3 20.15.45-Т-3)	
		Сборочный чертеж	
44	1.116.1-6 вып.1 16.000	Блок цокольный	
		СБ7.3 21.15.55-Т-2, СБ7.3 21.15.55-Т-3	
	1.116.1-6 вып.1 17.000	Блок цокольный	
		СБ7.5 16.15.40-Т-2, СБ7.5 16.15.40-Т-3	
45	1.116.1-6 вып.1 16.000 СБ	Блок цокольный	
		(СБ7.3 21.15.55-Т-2, СБ7.3 21.15.55-Т-3)	
		Сборочный чертеж	
46	1.116.1-6 вып.1 17.000 СБ	Блок цокольный	
		(СБ7.5 16.15.40-Т-2, СБ7.5 16.15.40-Т-3	
		Сборочный чертеж	
47	1.116.1-6 вып.1 18.000	Блок цокольный	
		СБ7.5 17.15.45-Т-2	
		СБ7.5 17.15.45-Т-3	

стр.	Обозначение	Наименование	Примечание
	1.116.1-6 вып.1 19.000	Блок цокольный	
		СБ7.5 18.15.55-Т-2, СБ7.5 18.15.55-Т-3	
48	1.116.1-6 вып.1 18.000 СБ	Блок цокольный	
		(СБ7.5 17.15.45-Т-2,	
		СБ7.5 17.15.45-Т-3) Сборочный чертеж	
49	1.116.1-6 вып.1 19.000 СБ	Блок цокольный	
		(СБ7.5 18.15.55-Т-2,	
		СБ7.5 18.15.55-Т-3) Сборочный чертеж	
50	1.116.1-6 вып.1 00.000 Д1	Узлы I, II, III, IV, V.	
51	1.116.1-6 вып.1 09.100	Блок арматурный АБ-1	
	1.116.1-6 вып.1 09.200	Блок арматурный АБ-2	
52	1.116.1-6 вып.1 09.300	Блок арматурный АБ-3	
	1.116.1-6 вып.1 09.110	Сетка С-1	
53	1.116.1-6 вып.1 09.120	Сетка С-2, С-3, С-4	
	1.116.1-6 вып.1 09.120 СБ	Сетка С-2, С-3, С-4	
		сборочный чертеж	
54	1.116.1-6 вып.1 09.130	Каркас КР-1, КР-2, КР-3	
	1.116.1-6 вып.1 09.130 СБ	Каркас КР-1, КР-2, КР-3	
		сборочный чертеж	
55	1.116.1-6 вып.1 05.010	Сетка С-5	
	1.116.1-6 вып.1 05.020	Сетка С-6	
56	1.116.1-6 вып.1 05.030	Сетка С-7	
	1.116.1-6 вып.1 01.001	Петля строповочная	
		П-1, П-2, П-3, П-4	
57	1.116.1-6 вып.1 16.001	Петля строповочная П-5	

стр.	Обозначение	Наименование	Примечание

Техническое описание

Выпуск1 Серии 1.116.1-6 входит в состав Общесоюзного каталога индустриальных изделий для жилищно-гражданского строительства.

Работа выполнена в соответствии с заданием государственного комитета по гражданскому строительству и архитектуре при Госстрое СССР от 19.11.1980г.

Рабочие чертежи цокольных блоков, разработанные в настоящем выпуске, предназначены для изготовления блоков предприятиями строительной промышленности и применения в наружных стенах жилых домов с крупноблочными стенами высотой 5-9 этажей.

Настоящий выпуск содержит техническое описание, сборочные чертежи цокольных блоков, арматурные изделия, узлы, детали и закладные изделия.

Каждому блоку присвоена определенная марка по открытой буквенно-цифровой системе в соответствии с ГОСТ 23009-78 „Конструкции и изделия бетонные и железобетонные сборные. Условные обозначения /марки/".

Первые две буквы обозначают тип блока: СБ - стеновые блоки наружных стен, следующая после букв первая цифра обозначает тип блока - 7 - цокольный блок; вторая цифра, отделенная точкой, обозначает положение блока в плане: рядовой, угловой, блок лоджий.
Следующие за ними три числа, разделенные точками, являются определяющими габаритами изделия в дециметрах с округлением - длиной, высотой и толщиной блока.

Отделенная тире буква „Т" указывает на материал, из которого запроектированы блоки, тяжелый бетон на пористых заполнителях.

Схема образования последующих цифровых индексов, которые определяют конкретную марку панели, представлена в таблице №1 на листе 4.

Последующие цифры в этой таблице, указывающие на дополнительные факторы, характеризуют блок как симметричный, несимметричный, левый или правый, наличие оконного или дверного проема.

В этой таблице приведены примеры маркировки цокольных блоков. Например, марка СБ7.2 16.15.45-Т-3 - принадлежит цокольному блоку - - цифра 7; блок угловой - цифра 2, со следующими габаритами: длина 1600 мм, высота 1500 мм, толщина 450 мм, буква Т - из тяжелого бетона, цифра 3 после тире говорит о том, что блок несимметричный правый.

В связи с тем, что в настоящем выпуске блоки имеют маркировку, отличную от маркировки соответствующих блоков в разработанных ранее выпусках 1, 2 серии 1.116-2, также приводится таблица №2, устанавливающая соответствие марок в обоих выпусках.

Таблица №2

Тип блока	Марка блока, принятая в выпусках 1, 2 серии 1.116-2	Марка этого же блока, принятая в настоящем выпуске
Блоки цокольные	НБЦ-9.15.55	СБ7.1 9.15.55-Т-1
	НЦ-15.14.35-2	СБ7.1 15.14.35-Т-1.2
	НЦ-15.14.45-2	СБ7.1 15.14.45-Т-1.2
	НЦ-15.14.55-2	СБ7.1 15.14.55-Т-1.2
	НЦУ-16.13.45л	СБ7.2 16.13.45-Т-2
	НЦУ-15.15.35л	СБ7.2 15.15.35-Т-2
	НЦУ-16.15.45л	СБ7.2 16.15.45-Т-2
	НЦУ-17.15.55л	СБ7.2 17.15.55-Т-2
	НЦУ-16.13.45п	СБ7.2 16.13.45-Т-3
	НЦУ-15.15.35п	СБ7.2 15.15.35-Т-3
	НЦУ-16.15.45п	СБ7.2 16.15.45-Т-3
	НЦУ-17.15.55п	СБ7.2 17.15.55-Т-3
	НЦЛ-19.15.40-1	СБ7.3 19.15.40-Т-2
	НЦЛ-19.15.40-1л	СБ7.3 19.15.40-Т-3
	НЦЛ-20.15.45-1	СБ7.3 20.15.45-Т-2
	НЦЛ-21.15.55-1	СБ7.3 21.15.55-Т-2
	НЦЛ-20.15.45-1л	СБ7.3 20.15.45-Т-3
	НЦЛ-21.15.55-1л	СБ7.3 21.15.55-Т-3
	НЦЛ-16.15.40-2	СБ7.5 16.15.40-Т-2
	НЦЛ-16.15.40-2л	СБ7.5 16.15.40-Т-3
	НЦЛ-17.15.45-2л	СБ7.5 17.15.45-Т-2
	НЦЛ-18.15.55-2	СБ7.5 18.15.55-Т-2
	НЦЛ-17.15.45-2	СБ7.5 17.15.45-Т-3
	НЦЛ-18.15.55-2л	СБ7.5 18.15.55-Т-3
	НЦ-12.13.35	СБ7.1 12.13.35-Т-1
	НЦ-12.13.45	СБ7.1 12.13.45-Т-1

Рук.маст.5	Станишевский		1.116.1-6 вып.1 ОО.ООО ТО
Н.инж.мас	Панков		
ГИП	Зыкина		Техническое описание
Рук.гр.	Мелюшкина		Стадия: Р; Лист: 1; Листов: 5
Провер.	Зыкина		ЦНИИЭП жилища г. Москва
Разраб.	Линк		

Тип блока	Марка блока, принятая в выпусках 1,2 серии 1.116-2	Марка этого же блока, принятая в настоящем выпуске.
Блоки цокольные	НЦ-12.13.55	СБ7.1 12.13.55-Т-1
	НЦ-15.13.35-1	СБ7.1 15.13.35-Т-1.1
	НЦ-15.13.45-1	СБ7.1 15.13.45-Т-1.1
	НЦ-15.13.55-1	СБ7.1 15.13.55-Т-1.1
	НЦ-12.15.35	СБ7.1 12.15.35-Т-1
	НЦ-12.15.45	СБ7.1 12.15.45-Т-1
	НЦ-12.15.55	СБ7.1 12.15.55-Т-1
	НЦ-15.15.35	СБ7.1 15.15.35-Т-1
	НЦ-15.15.45	СБ7.1 15.15.45-Т-1
	НЦ-15.15.55	СБ7.1 15.15.55-Т-1
	НЦ-15.13.35	СБ7.1 15.13.35-Т-1
	НЦ-15.13.45	СБ7.1 15.13.45-Т-1
	НЦ-15.13.55	СБ7.1 15.13.55-Т-1
	НЦ-15.15.35-1	СБ7.1 15.15.35-Т-1.1
	НЦ-15.15.45-1	СБ7.1 15.15.45-Т-1.1
	НЦ-15.15.55-1	СБ7.1 15.15.55-Т-1.1
	НБЦ-9.13.55	СБ7.1 9.13.35-Т-1
	НБЦ-9.13.45	СБ7.1 9.13.45-Т-1
	НБЦ-9.13.55	СБ7.1 9.13.55-Т-1
	НБЦ-9.15.35	СБ7.1 9.15.35-Т-1
	НБЦ-9.15.45	СБ7.1 9.15.45-Т-1
	НЦУ-16.13.55Л	СБ7.2 16.13.55-Т-2
	НЦУ-16.13.55П	СБ7.2 16.13.55-Т-3

Цокольные блоки разработаны для, применения во II и III климатических районах и 1 в подрайоне.

Толщина блоков подбирается в зависимости от толщины наружных стен.

Технические требования и требования к изготовлению

Изготовление цокольных блоков сплошного сечения предусмотрено из тяжелого цементного бетона марки 100, армированных блоков (с проемами) из бетона марки 200. Тяжелый бетон должен отвечать требованиям ГОСТ 7473-76 и СН и П II-21-75, заполнители - ГОСТ 10268-70*. Объёмная масса бетона блоков не более 2400 кг/м³.

Наружная поверхность блоков имеет фактурный слой толщиной 30 мм, который принят из цементно-песчаного раствора или бетона, фактурный слой должен быть прочно связан с бетоном блока. Вид раствора для фактурного слоя принимается заводом-изготовителем по согласованию с проектной организацией, привязывающей типовой проект.

Объемная масса раствора фактурного слоя принята 2000 кг/м³.

Марки по морозостойкости /МРЗ/ для бетона блоков и фактурного слоя принимаются по таблице 8 СНиП II-21-75.

Блоки запроектированы с учетом изготовления их в стальных формах в горизонтальном положении. Распалубка и извлечение из формы может производится при достижении бетоном прочности не менее 70% от проектной с использованием кантователя с углом наклона формы не менее 70° к горизонтали.

Изготовление каркасов следует производить контактной точечной электросваркой в соответствии с требованиями ГОСТ 10922-75 и СН 393-78 „Инструкция по сварке соединений арматуры и закладных деталей железобетонных конструкций."

Каркасы могут так же применяться вязаные вязальной проволокой. Сетки и каркасы фиксируются с помощью фиксаторов и дополнительных стержней, крепящихся к борту оснастки и убираемых после бетонирования.

Для монтажных петель следует применять горячекатанную арматуру класса Ас-II и класса А-I марок ВСт.3сп3 и ВСт.3пс2 по ГОСТ 380-71* и ГОСТ 5781-75. Сталь ВСт.3пс2 в случае монтажа конструкций при температуре -40° С и ниже не применять.

Петли рассчитаны на подъем цокольных блоков, изготавливаемых из бетона с объемной массой не более 2400 кг/м³ в высушенном состоянии. Диаметры арматуры для петель определены из условия подъема блоков с наибольшей объемной массой при 12% влажности.

Поставка блоков потребителю производится по достижении бетоном отпускной прочности, величина которой устанавливается в соответствии с ГОСТ 13075-67; при этом, отпускная прочность в процентах от проектной марки по прочности на сжатие должна быть не менее 100% проектной.

В тех случаях, когда по условиям монтажа здания своевременно обеспечивается необходимое приращение прочности бетона блоков, допускается поставлять блоки с прочностью бетона 70%.

При монтаже здания в зимнее время отпускная прочность бетона блоков должна соответствовать проектной.

Технические требования, предъявляемые при приемке.

Лицевые поверхности блоков должы быть гладкими. Блоки могут выпускаться без внутреннего отделочного слоя или с внутренним отделочным слоем толщиной не более 15мм из цементного или цементно-известкового раствора на тяжелом или легком песке. Марка раствора внутреннего отделочного слоя по прочности на сжатие должна быть не ниже 50 и не выше марки легкого бетона блоков. На поверхностях блоков не допускаются раковины, наплывы и впадины, трещины и околы. Допускаемые отклонения от размеров следует принимать в соответствии с ГОСТ 19010-73 и ГОСТ 13015-75.

Методы контроля и испытаний.

Контроль качества блоков наружных стен должен производится путем систематического пооперационного контроля при изготовлении изделий: прочности бетонных кубов и арматуры, точности укладки арматурных блоков и толщины защитных слоев бетона.

При освоении производства блоков или изменении технологии их изготовления следует проводить оценку их прочности неразрушающими методами и в соответствии с требованиями ГОСТ 8829-77 „Изделия железобетонные сборные. Методы испытаний и оценки прочности, жесткости и трещиностойкости

Технические требования при хранении и транспортировке

Складирование и транспортировка блоков к месту монтажа должны производиться только в вертикальном /рабочем/ положении. Панелевозы должны иметь приспособления, обеспечивающие неподвижность блоков и сохранность их лицевых поверхностей.

Указания по применению блоков

В типовых проектах должны быть даны указания по применению блоков и способу производства работ, обеспечивающему плотное заполнение раствором швов в местах сопряжения блоков.

Поверхности блоков в местах сопряжения должны быть тщательно очищены от мусора, снега и льда. Лунки строповочных петель при монтаже должны быть заполнены раствором.

Наружные стены из блоков, представленных в настоящем выпуске, относятся к несгораемым, предел огнестойкости 11 часов.

Вариант отделки наружных поверхностей блоков

1. При формовании изделия лицом вниз:
   а. декоративный бетон с вскрытием фактуры и использованием замедлительного твердения цемента.
   б. получение рельефной поверхности с помощью матриц.
2. При формовании изделия лицом вверх:
   а. присыпка дробленым материалом (мраморный или гранитный щебень).
   б. декоративный бетон с вскрытием фактуры смывом водой.
   в. фактурный слой на белом цементе.
   г. набрызг полимерцементного раствора до термообработки.
3. В построечных условиях:
   а. возможна окраска синтетическими водоэмульсионными, силикатными, перхлорвиниловыми красками.
   б. отделка декоративной крошкой на клеющей полимерцементной основе.
   в. набрызг полимерцементным раствором.

Письмом Госстроя СССР от 15 апреля 1980г N 42-Д, введен в действие с 1 июля 1980г. сокращенный сортамент арматурной стали. В данном выпуске применена арматурная проволока марки В-I, которая в случае ее отсутствия может быть заменена: ф4 и ф5 В-I на аналогичные диаметры стали класса Вр-I; ф6 и ф8 В-I -на аналогичные диаметры стали класса А-III.

Цифры, определяющие конкретную марку блока

Таблица №1

Эскиз блока	Тип блока	Положение блока в плане	Дополнительные факторы: симметричный	несимметричный: левый	несимметричный: правый	наличие проема: оконный	наличие проема: дверной	Примеры маркировки
			1	2	3	1	2	
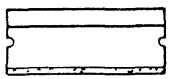	Цокольные блоки 7	рядовой 1	1	—	—	1	2	СБ7.1 15.13.35-Т-1, СБ7.1 15.14.35-Т-1.2, СБ7.1 15.13.45-Т-1, СБ7.1 15.13.45-Т-1.1,
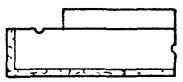		угловой 2	—	2	3	—	—	СБ7.2 16.15.45-Т-3, СБ7.2 16.15.45-Т-2,
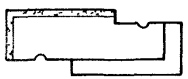		угловой 3	—	2	3	—	—	СБ7.3 20.15.45-Т-2, СБ7.3 20.15.45-Т-3,
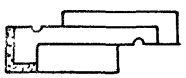		лоджии 5	—	2	3	—	—	СБ7.5 17.15.45-Т-2, СБ7.5 17.15.45-Т-3,

Примечание: Угловой блок в табл. изображен левым по положению на плане.

Основные ситуации расположения стеновых блоков цокольных

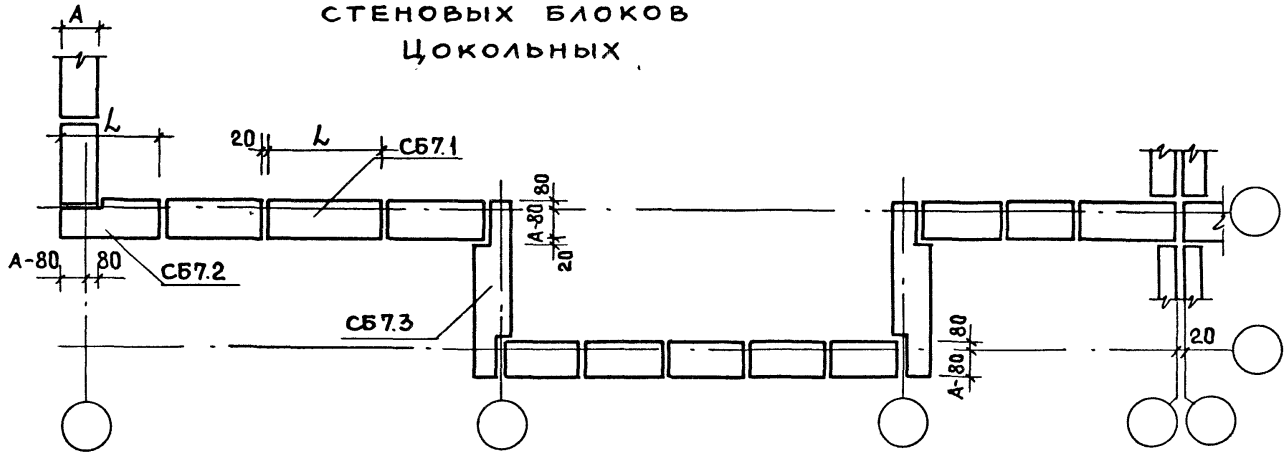

Основные ситуации расположения наружных стеновых блоков лоджии. Цокольных

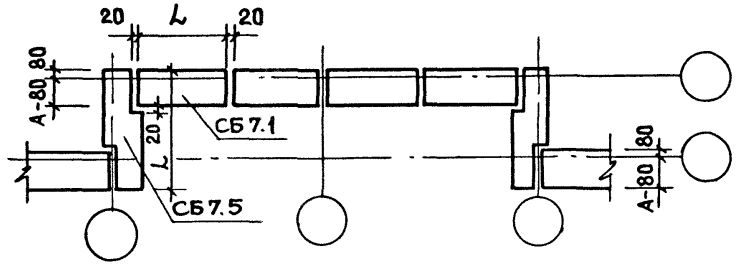

Марка блока	Эскиз блока	Геометрические характеристики				Показатели расхода материалов						Масса кг	№ стр.
						на блок			на 1 м² блока нетто				
		Длина L мм	Ширина A мм	Высота H мм	Площадь м²	Объем бетона м³	Объем фактурн. слоя м³	Расход стали натурал. / приведен.	Объем бетона м³	Объем фактурн. слоя м³	Расход стали натурал. / приведен.	Объемная масса бетона	
СБ7.1.12.13.35-Т-1	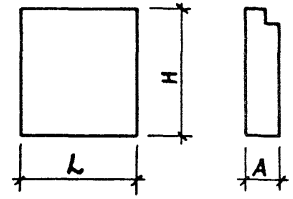	1180	350	1310	1.55	0.467	0.046	1.24 / 1.24	0.301	0.03	0.80 / 0.80	1213	17,18
СБ7.1 12.13.45-Т-1		1180	450	1310	1.55	0.622	0.046	1.24 / 1.50	0.401	0.03	0.80 / 0.97	1586	17,18
СБ7.1 12.13.55-Т-1		1180	550	1310	1.55	0.777	0.046	2.04 / 2.04	0.501	0.03	1.32 / 1.32	1958	17,18
СБ7.1 15.13.35-Т-1		1480	350	1310	1.94	0.588	0.058	1.24 / 1.50	0.303	0.03	0.64 / 0.77	1528	19,20
СБ7.1 15.13.45-Т-1		1480	450	1310	1.94	0.783	0.058	2.04 / 2.04	0.404	0.03	1.05 / 1.05	1997	19,20
СБ7.1 15.13.55-Т-1		1480	550	1310	1.94	0.976	0.058	2.04 / 2.52	0.503	0.03	1.05 / 1.27	2459	19,20
СБ7.1 12.15.35-Т-1		1180	350	1480	1.75	0.507	0.052	1.24 / 1.24	0.290	0.03	0.71 / 0.71	1322	21,22
СБ7.1 12.15.45-Т-1		1180	450	1480	1.75	0.682	0.052	1.24 / 1.50	0.390	0.03	0.71 / 0.86	1742	21,22
СБ7.1 12.15.55-Т-1		1180	550	1480	1.75	0.856	0.052	2.04 / 2.04	0.490	0.03	1.17 / 1.17	2159	21,22
СБ7.1 15.15.35-Т-1		1480	350	1480	2.19	0.638	0.066	1.24 / 1.50	0.291	0.03	0.57 / 0.69	1665	23,24
СБ7.1 15.15.45-Т-1		1480	450	1480	2.19	0.857	0.066	2.04 / 2.04	0.391	0.03	0.93 / 0.93	2192	23,24
СБ7.1 15.15.55-Т-1		1480	550	1480	2.19	1.077	0.066	2.04 / 2.52	0.491	0.03	0.93 / 1.21	2717	23,24

Рук.маст5	Станишевский	
Гл инж.м.	Панков	
ГИП	Зыкина	
Рук. гр.	Мелюшкина	
Провер.	Осина	
Разраб.	Линк	

1.116.1-6 вып.1 00.000 ТБ1

Номенклатура

Стадия	Лист	Листов
Р	1	4

ЦНИИЭП жилища г. Москва

Марка блока	Эскиз блока	Геометрические характеристики: Длина L мм	Ширина A мм	Высота H мм	Площадь м²	Показатели расхода материалов на блок: Объем бетона м³	Объем фактурн. слоя м³	Расход стали натурал. / привед.	На 1 м² блока нетто: Объем бетона м³	Объем фактурн. слоя м³	Расход стали натурал. / привед.	Масса кг: Объемная масса бетона	№ стр.
СБ7.1 15.13.35-Т-1.1	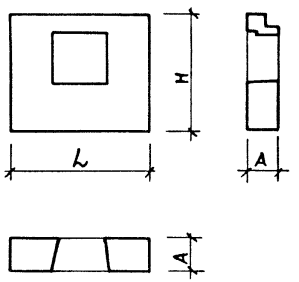	1480	350	1310	1.64	0.505	0.050	4.70 / 5.05	0.308	0.03	2.87 / 3.08	1312	25,26
СБ7.1 15.13.45-Т-1.1		1480	450	1310	1.64	0.674	0.050	5.90 / 6.64	0.411	0.03	3.60 / 4.05	1719	25,26
СБ7.1 15.13.55-Т-1.1		1480	550	1310	1.64	0.842	0.050	7.88 / 8.50	0.513	0.03	4.81 / 5.18	2122	25,26
СБ7.1 15.15.35-Т-1.1		1480	350	1480	1.89	0.555	0.057	4.70 / 5.31	0.294	0.03	2.49 / 2.81	1446	27,28
СБ7.1 15.15.45-Т-1.1		1480	450	1480	1.89	0.748	0.057	6.70 / 7.18	0.396	0.03	3.55 / 3.80	1909	27,28
СБ7.1 15.15.55-Т-1.1		1480	550	1480	1.89	0.940	0.057	7.88 / 8.93	0.497	0.03	4.17 / 4.73	2370	27,28
СБ7.1 9.13.35-Т-1	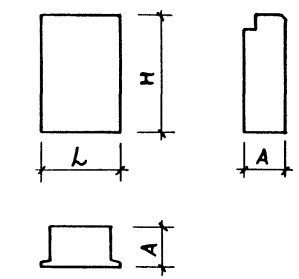	890	350	1310	1.16	0.330	0.035	1.24 / 1.24	0.28	0.03	1.07 / 1.07	792	29-31
СБ7.1 9.13.45-Т-1		890	450	1310	1.16	0.420	0.035	1.24 / 1.24	0.36	0.03	1.07 / 1.07	1008	29-31
СБ7.1 9.13.55-Т-1		890	550	1310	1.16	0.510	0.035	1.24 / 1.24	0.44	0.03	1.07 / 1.07	1224	29-31
СБ7.1 9.15.35-Т-1		890	350	1480	1.32	0.380	0.04	1.24 / 1.24	0.289	0.03	0.94 / 0.94	912	29-31
СБ7.1 9.15.45-Т-1		890	450	1480	1.32	0.480	0.04	1.24 / 1.24	0.364	0.03	0.94 / 0.94	1152	29-31
СБ7.1 9.15.55-Т-1		890	550	1480	1.32	0.58	0.04	1.24 / 1.24	0.439	0.03	0.94 / 0.94	1392	29-31
СБ7.1 15.14.35-Т-1.2	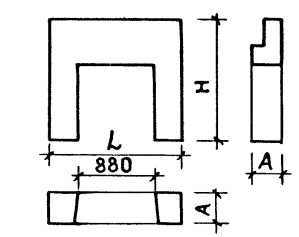	1480	350	1380	1.27	0.351	0.039	21.40 / 29.72	0.276	0.03	16.85 / 23.40	921	32,33
СБ7.1 15.14.45-Т-1.2		1480	450	1380	1.27	0.480	0.039	22.16 / 30.78	0.378	0.03	17.45 / 24.24	1231	32,33
СБ7.1 15.14.55-Т-1.2		1480	550	1380	1.27	0.609	0.039	28.35 / 32.11	0.48	0.03	18.06 / 25.28	1540	32,33

Марка блока	Эскиз блока	Геометрические характеристики				Показатели расхода материалов						Масса кг	№ стр.
						на блок			на 1 м² блока нетто				
		Длина L мм	Ширина A мм	Высота H мм	Площадь м²	Объем бетона м³	Объем фактурного слоя м³	Расход стали натурал. / привед.	Объем бетона м³	Объем фактурн. слоя м³	Расход стали натурал. / привед.	Объемная масса бетона	
СБ7.2 16.13.45-Т-2	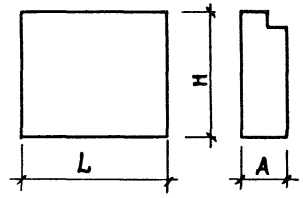	1550	450	1310	2.03	0.739	0.074	2.04 / 2.04	0.364	0.036	1.01 / 1.01	1922	34,35
СБ7.2 16.13.55-Т-2		1550	550	1310	2.03	0.990	0.083	2.04 / 2.52	0.488	0.041	1.01 / 1.22	2376	34,35
СБ7.2 15.15.35-Т-2		1450	350	1480	2.15	0.563	0.073	1.24 / 1.50	0.262	0.034	0.58 / 0.70	1497	37,38
СБ7.2 16.15.45-Т-2		1550	450	1480	2.29	0.818	0.082	2.04 / 2.04	0.357	0.036	0.891 / 0.891	2127	37,38
СБ7.2 17.15.55-Т-2		1650	550	1480	2.44	1.103	0.091	2.04 / 2.52	0.452	0.037	0.836 / 1.01	2832	37,38
СБ7.2 16.13.45-Т-3	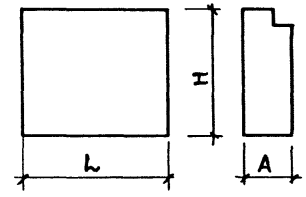	1550	450	1310	2.03	0.739	0.074	2.04 / 2.04	0.364	0.036	1.01 / 1.01	1922	34,36
СБ7.2 16.13,55-Т-3		1550	550	1310	2.03	0.990	0.083	2.04 / 2.52	0.488	0.041	1.01 / 1.21	2376	34,36
СБ7.2 15.15.35-Т-3		1450	350	1480	2.15	0.563	0.073	1.24 / 1.50	0.262	0.034	0.58 / 0.70	1497	39,40
СБ7.2 16.15.45-Т-3		1550	450	1480	2.29	0.818	0.082	2.04 / 2.04	0.357	0.036	0.891 / 0.891	2127	39,40
СБ7.2 17.15.55-Т-3		1650	550	1480	2.44	1.103	0.091	2.04 / 2.52	0.452	0.037	0.836 / 1.01	2832	39,40

Марка блока	Эскиз блока	Геометрические характеристики				Показатели расхода материалов						Масса кг	№ стр.
						на блок			на 1 м² блока нетто				
		Длина L мм	Ширина A мм	Высота H мм	Площадь м²	Объем бетона м³	Объем фактурн. слоя м³	Расход стали натурал. / привед.	Объем бетона м³	Объем фактурн. слоя м³	Расход стали натурал. / привед.	Объемная масса бетона	
СБ7.3 19.15.40-Т-2	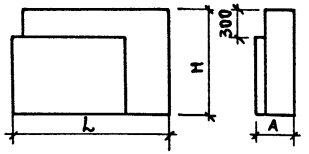	1850	400	1480	2.52	0.797	0.075	2.04 / 2.04	0.316	0.03	0.81 / 0.81	2065	41,42
СБ7.3 20.15.45-Т-2		1950	450	1480	2.71	1.031	0.065	2.04 / 2.52	0.380	0.024	0.75 / 0.91	2475	41,42
СБ7.3 21.15.55-Т-2		2050	550	1480	2.86	1.287	0.084	3.40 / 4.12	0.450	0.03	1.19 / 1.44	3260	44,45
СБ7.3 19.15.40-Т-3	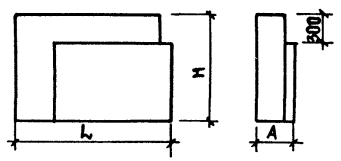	1850	400	1480	2.52	0.797	0.075	2.04 / 2.04	0.316	0.03	0.81 / 0.81	2065	41,42
СБ7.3 20.15.45-Т-3		1950	450	1480	2.71	1.031	0.065	2.04 / 2.52	0.380	0.024	0.75 / 0.91	2475	41,43
СБ7.3 21.15.55-Т-3		2050	550	1480	2.86	1.287	0.084	3.40 / 4.12	0.450	0.03	1.19 / 1.44	3260	44,45
СБ7.5 16.15.40-Т-2	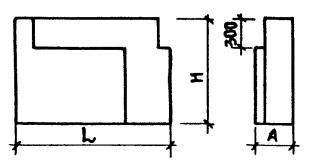	1550	400	1480	2.01	0.629	0.019	1.24 / 1.50	0.313	0.01	0.62 / 0.75	1550	44,46
СБ7.5 17.15.45-Т-2		1650	450	1480	2.175	0.737	0.022	2.04 / 2.04	0.339	0.01	0.94 / 0.94	1815	47,48
СБ7.5 18.15.55-Т-2		1750	550	1480	2.114	1.062	0.028	2.04 / 2.52	0.502	0.01	0.965 / 1.17	2605	47,49
СБ7.5 16.15.40-Т-3	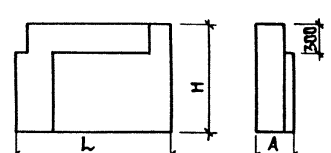	1550	400	1480	2.01	0.629	0.019	1.24 / 1.50	0.313	0.01	0.62 / 0.75	1550	44,46
СБ7.5 17.15.45-Т-3		1650	450	1480	2.175	0.737	0.022	2.04 / 2.04	0.339	0.01	0.94 / 0.94	1815	47,48
СБ7.5 18.15.55-Т-3		1750	550	1480	2.01	1.062	0.028	2.04 / 2.52	0.313	0.01	1.01 / 1.23	2605	47,49

Выборка стали на 1 элемент, в кг

Марка блока	Петли строповочные					Итого
	Арматурная сталь ГОСТ 5781-75 класс А-I		Арматурная сталь ГОСТ 5781-75 класс Ас-II			
	⌀ мм		⌀ мм			
	10	12	10	12	14	
СБ 7.1 12.13.35-Т-1	1.24	–	–	–	–	1.24
СБ 7.1 12.13.45-Т-1	–	–	1.24	–	–	1.24
СБ 7.1 12.13.55-Т-1	–	2.04	–	–	–	2.04
СБ 7.1 15.13.35-Т-1	–	–	1.24	–	–	1.24
СБ 7.1 15.13.45-Т-1	–	2.04	–	–	–	2.04
СБ 7.1 15.13.55-Т-1	–	–	–	2.04	–	2.04
СБ 7.1 12.15.35-Т-1	1.24	–	–	–	–	1.24
СБ 7.1 12.15.45-Т-1	–	–	1.24	–	–	1.24
СБ 7.1 12.15.55-Т-1	–	–	1.24	–	–	1.24
СБ 7.1 15.15.35-Т-1	–	2.04	–	–	–	2.04

Выборка стали на 1 элемент, в кг

Марка блока	Петли строповочные					Итого
	Арматурная сталь ГОСТ 5781-75 класс А-I		Арматурная сталь ГОСТ 5781-75 класс Ас-II			
	⌀ мм		⌀ мм			
	10	12	10	12	14	
СБ 7.1 15.15.45-Т-1	–	2.04	–	–	–	2.04
СБ 7.1 15.15.55-Т-1	–	–	–	2.04	–	2.04
СБ 7.1 9.13.35-Т-1	1.24	–	–	–	–	1.24
СБ 7.1 9.13.45-Т-1	1.24	–	–	–	–	1.24
СБ 7.1 9.13.55-Т-1	1.24	–	–	–	–	1.24
СБ 7.1 9.15.35-Т-1	1.24	–	–	–	–	1.24
СБ 7.1 9.15.45-Т-1	1.24	–	–	–	–	1.24
СБ 7.1 9.15.55-Т-1	1.24	–	–	–	–	1.24
СБ 7.2 16.13.45-Т-2	–	2.04	–	–	–	2.04
СБ 7.2 16.13.55-Т-2	–	–	–	2.04	–	2.04

Рук.мас.5	Станишевский		
Гл.инж.мас	Панков		
ГИП	Зыкина		
Рук.гр.	Мелюшкина		
Пров.	Куц		
Разраб.	Линк		

1.116 1-6 вып.1 00.000ТБ 2

Выборка стали

Стадия	Лист	Листов
Р	1	3

ЦНИИЭП жилища г. Москва

Выборка стали на 1 элемент, в кг

Марка блока	Изделия арматурные													Петли строповочные					Итого	Всего
	ГОСТ 6727-53*				ГОСТ 5781-75									ГОСТ 5781-75						
	класс В-I			Итого	класс А-I		класс А-II		класс А-III				Итого	класс А-I		класс Ас-II				
	⌀ мм				⌀ мм		⌀ мм		⌀ мм					⌀ мм		⌀ мм				
	5	8			8				8	10	12			10	12	10	12	14		
СБ7.1 15.13.35-Т-1.1	0.9	—	—	0.9	2.56	—			—	—	—		2.56	1.24	—	—	—	—	1.24	4.70
СБ7.1 15.13.45-Т-1.1	1.24	—	—	1.24	3.42	—			—	—	—		3.42	—	—	1.24	—	—	1.24	5.90
СБ7.1 15.13.55-Т-1.1	1.58	—	—	1.58	4.26	—			—	—	—		4.26	—	2.04	—	—	—	2.04	7.88
СБ7.1 15.15.35-Т-1.1	0.9	—	—	0.9	2.56	—			—	—	—		2.56	—	—	1.24	—	—	1.24	4.70
СБ7.1 15.15.45-Т-1.1	1.24	—	—	1.24	3.42	—			—	—	—		3.42	—	2.04	—	—	—	2.04	6.70
СБ7.1 15.15.55-Т-1.1	1.58	—	—	1.58	4.26	—			—	—	—		4.26	—	—	2.04	—	—	2.04	7.88
СБ7.1 15.14.35-Т-1.2	2.96	5.64	—	8.60	—	—			1.16	5.2	5.2		11.56	1.24	—	—	—	—	1.24	21.40
СБ7.1 15.14.45-Т-1.2	3.72	5.64	—	9.36	—	—			1.16	5.2	5.2		11.56	1.24	—	—	—	—	1.24	22.16
СБ7.1 15.14.55-Т-1.2	4.49	8.46	—	12.95	—	—			1.16	5.2	7.8		14.16	—	—	1.24	—	—	1.24	28.35

Выборка стали на 1 элемент, в кг						
Марка блока	Петли строповочные					
	Арматурная сталь ГОСТ 5781-75		Арматурная сталь ГОСТ 5781-75			Итого
	Класс А-I		Класс Ас-II			
	Ф мм		Ф мм			
	10	12	10	12	14	
СБ 7.2 15.15.35-Т-2	—	—	1.24	—	—	1.24
СБ 7.2 16.15.45-Т-2	—	2.04	—	—	—	2.04
СБ 7.2 17.15.55-Т-2	—	—	—	2.04	—	2.04
СБ 7.2 16.13.45-Т-3	—	2.04	—	—	—	2.04
СБ.7.2 16.13.55-Т-3	—	—	—	2.04	—	2.04
СБ 7.2 15.15.35-Т-3	—	—	1.24	—	—	1.24
СБ 7.2 16.15.45-Т-3	—	2.04	—	—	—	2.04
СБ 7.2 17.15.55-Т-3	—	—	—	2.04	—	2.04
СБ 7.3 19.15.10-Т-2	—	2.04	—	—	—	2.04
СБ 7.3 20.15.45-Т-2	—	—	—	2.04	—	2.04

Выборка стали на 1 элемент, в кг						
Марка блока	Петли строповочные					
	Арматурная сталь ГОСТ 5781-75		Арматурная сталь ГОСТ 5781-75			Итого
	Класс А-I		Класс Ас-II			
	Ф мм		Ф мм			
	10	12	10	12	14	
СБ 7.3 21.15.55-Т-2	—	—	—	—	3.40	3.40
СБ 7.3 19.15.40-Т-3	—	2.04	—	—	—	2.04
СБ 7.3 20.15.45-Т-3	—	—	—	2.04	—	2.04
СБ 7.3 21.15-55-Т-3	—	—	—	—	3.40	3.40
СБ.7.5 16.15-40-Т-2	—	—	1.24	—	—	1.24
СБ 7.5 17.15.45-Т-2	—	2.04	—	—	—	2.04
СБ 7.5 18.15.55-Т-2	—	—	—	2.04	—	2.04
СБ 7.5 16.15.40-Т-3	—	—	1.24	—	—	1.24
СБ 7.5 17.15.45-Т-3	—	2.04	—	—	—	2.04
СБ 7.5 18.15.55-Т-3	—	—	—	2.04	—	2.04

Копировал [illegible] 17 Формат 12

Формат	Зона	Поз.	Обозначение	Наименование	Кол.	Примечание
				Документация		
12			1.116.1-6 вып.1 ПО.ОООТО	Техническое описание		
12			1.116.1-6 вып.1 01.000 СБ	Сборочный чертеж		
12			1.116.1-6 вып.1 ПО.ОООД1	Узлы I, II, III, IV, V		
12			1.116.1-6 вып.1 ПО.ОООТБ2	Выборка стали		
			Переменные данные	Для исполнений		
			1.116.1-6 вып.1 01.000	СБ7.1 12.13.35-Т-1		
				Детали		
11		1	1.116.1-6 вып.1 01.001	Петля строповочная П-1	2	
				Материалы		
		2		Бетон марки 100	0.467	м³
		3		Бетон фактурного		
				слоя марки 150	0.046	м³
			1.116.1-6 вып.1 01.000-01	СБ7.1 12.13.45-Т-1		
				Детали		
11		1	1.116.1-6 вып.1 01.001-01	Петля строповочная П-2	2	

Рук. мас.5	Станишевский	
Гл.инж.м.	Панков	
ГИП	Зыкина	
Рук.груп.	Мелющкина	
Проверил	Куц	
Разработ.	Линк	

1.116.1-6 вып.1 01.000

Блок цокольный
СБ7.1 12.13.35-Т-1,
СБ7.1 12.13.45-Т-1,
СБ7.1 12.13.55-Т-1

Стадия	Лист	Листов
Р	1	2

ЦНИИЭПжилища г. Москва

Копировал Зарз-

Формат 11

Формат	Зона	Поз.	Обозначение	Наименование	Кол.	Примечание
				Материалы		
		2		Бетон марки 100	0.622	м³
		3		Бетон фактурного		
				слоя марки 150	0.046	м³
			1.116.1-6 вып.1 01.000-02	СБ7.1 12.13.55-Т-1		
				Детали		
11		1	1.116.1-6 вып.1 01.001-02	Петля строповочная П-3	2	
				Материалы		
		2		Бетон марки 100	0.777	м³
		3		Бетон фактурного		
				слоя марки 150	0.046	м³

Инв.№ подл. | Подпись и дата | Взам.инв.№

1.116.1-6 вып.1 01.000

Лист 2

Копировал Зарз- 17403 18

Формат 11

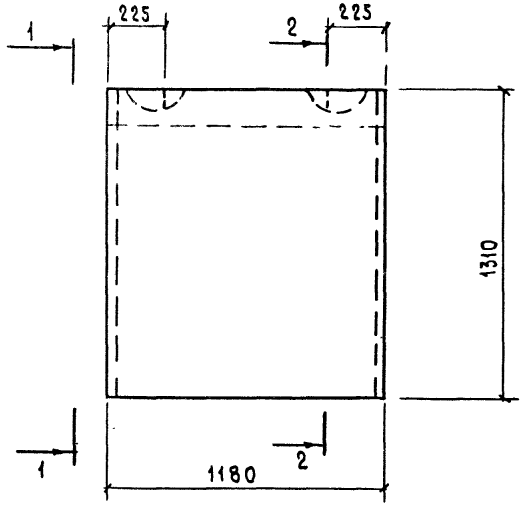

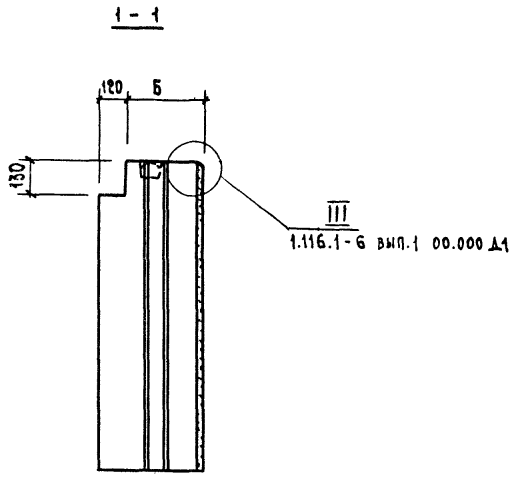

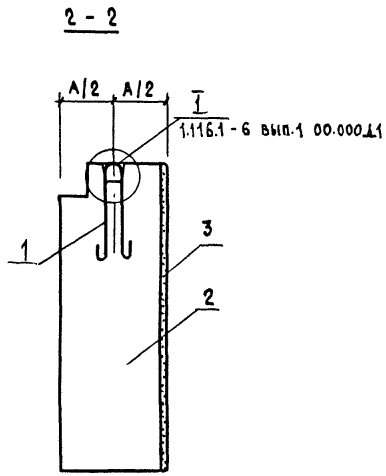

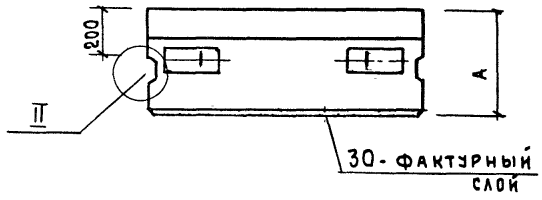

По верху и боковым граням блока устраивается фаска (см. 1.116.1-6 вып.1 00.000 Д1)

ОБОЗНАЧЕНИЕ	МАРКА	А	Б	МАССА кг
1.116.1-6 вып.1 01.000	СБ 7.1·12.13.35-Т-1	350	230	1213
-01	СБ 7.1 12.13.45-Т-1	450	330	1586
-02	СБ 7.1 12.13.55-Т-1	550	430	1958

1.116.1-6 вып.1 01.000 СБ

Рук. маст. 5	Станишевский	
Гл. инж. М	Панков	
Гип	Зыкина	
Рук. груп.	Мелюшкина	
Проверил	Куц	
Разработ.	Линк	

БЛОК ЦОКОЛЬНЫЙ (СБ 7.1 12.13.35-Т-1, СБ 7.1 12.13.45-Т-1, СБ 7.1 12.13.55-Т-1) СБОРОЧНЫЙ ЧЕРТЕЖ

СТАДИЯ	МАССА	МАСШТАБ
Р	СМ. ТАБЛ.	1:20

ЛИСТ | ЛИСТОВ 1

ЦНИИЭП жилища г. Москва

Копировал Зар- 17403 19 Формат

Формат	Зона	Поз.	Обозначение	Наименование	Кол.	Примечание
				Документация		
12			1.116.1 вып.1 00.000 ТО	Техническое описание		
12			1.116.1 вып.1 02.000 СБ	Сборочный чертеж		
12			1.116.1 вып.1 00.000 Д1	Узлы I, II, III, IV, V		
12			1.116.1 вып.1 00.000 ТВ2	Выборка стали		
			Переменные данные	для исполнений		
			1.116.1-6 вып.1 02.000	СБ7.1 15.13.35-Т-1		
				Детали		
11		1	1.116.1-6 вып.1 01.001-01	Петля строповочная П-2	2	
				Материалы		
		2		Бетон марки 100	0,588	м³
		3		Бетон фактурного		
				слоя марки 150	0,058	м³
			1.116.1-6 вып.1 02.000-01	СБ7.1 15.13.45-Т-1		
				Детали		
11		1	1.116.1-6 вып.1 01.001-02	Петля строповочная П-3	2	

Рук. мас.5	Станишевский	
Гл.инж.м.	Панков	
ГИП	Зыкина	
Рук. груп	Мелюшкина	
Проверил	Куц	
Работ	Линк	

1.116.1-6 вып.1 02.000

Блок цокольный
СБ7.1 15.13.35-Т-1
СБ7.1 15.13.45-Т-1
СБ7.1 15.13.55-Т-1

Стадия	Лист	Листов
Р	1	2

ЦНИИЭП жилища г. Москва

Копировал Зарз- Формат 11

Формат	Зона	Поз.	Обозначение	Наименование	Кол.	Примечание
				Материалы		
		2		Бетон марки 100	0,783	м³
		3		Бетон фактурного		
				слоя марки 150	0,058	м³
			1.116.1-6 вып.1 02.000-02	СБ7.1 15.13.55-Т-1		
				Детали		
11		1	1.116.1-6 вып.1 01.001-03	Петля строповочная П-4	2	
				Материалы		
		2		Бетон марки 100	0,976	м³
		3		Бетон фактурного		
				слоя марки 150	0,058	м³

Взам. инв. № | Подпись и дата | Инв. № подл.

1.116.1-6 вып.1 02.000

Лист 2

Копировал Зарз- 17403 20 Формат 11

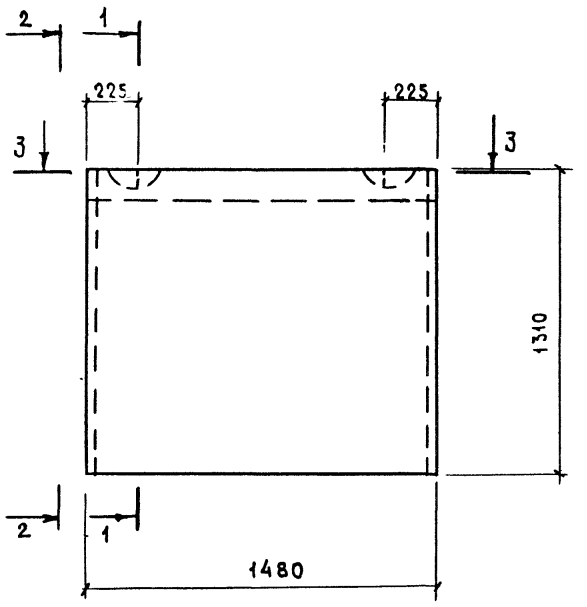

2-2

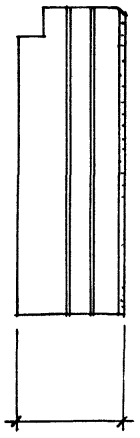

1-1

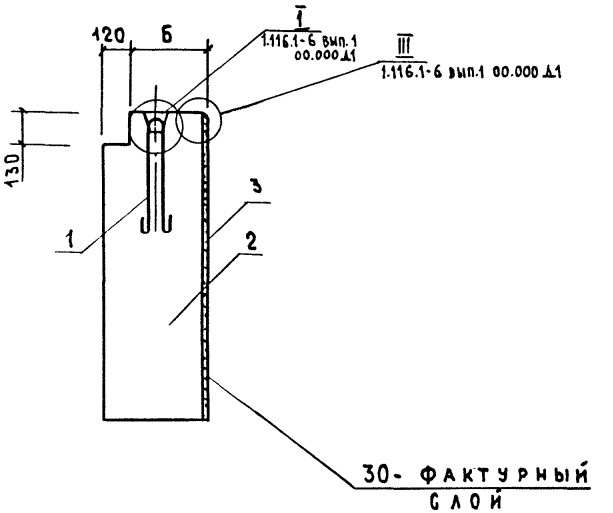

3 - 3

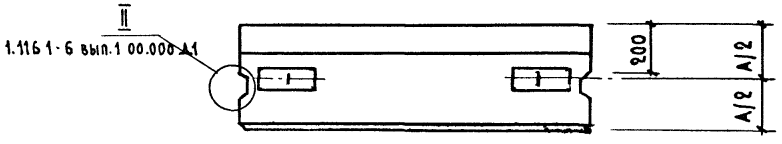

По верху и боковым граням блока устраивается фаска. (см. 1.116.1-6 вып.1 00.000 Д1)

ОБОЗНАЧЕНИЕ	МАРКА	А	Б	МАССА КГ
1.116.1-6 вып.1 02.000	СБ7.1 15.13.35-Т-1	350	230	1528
- 01	СБ7.1 15.13.45-Т-1	450	330	1997
- 02	СБ7.1 15.13.55-Т-1	550	430	2459

Рук. маст.5	Станишевский	
Гл инж.м.	Панков	
Гип	Зыкина	
Рук груп.	Мелюшкина	
Проверил	Куц	
Разработ.	Линк	

1.116 1-6 вып. 1 02.000 СБ

БЛОК ЦОКОЛЬНЫЙ (СБ7.1 15.13.35-Т-1, СБ7.1 15.13.45-Т-1, СБ7.1 15.13.55-Т-1) СБОРОЧНЫЙ ЧЕРТЕЖ

Стадия	Масса	Масштаб
Р	см.табл.	1:20
Лист	Листов 1	

ЦНИИЭП жилища г. Москва

Копировал Зарев- 17403 Фор

Формат	Зона	Поз.	Обозначение	Наименование	Кол.	Примечание
				Документация		
12			1.116.1-6 вып.1 ПО.ООО ТО	Техническое описание		
12			1.116.1-6 вып.1 ОЗ.ООО СБ	Сборочный чертеж		
12			1.116.1-6 вып.1 ПО.ООО Д1	Узлы I, II, III, IV, V		
12			1.116.1-6 вып.1 ПО.ООО ТБ2	Выборка стали		
			Переменные данные	для исполнений		
			1.116.1-6 вып.1 ОЗ.ООО	СБ7.1 12.15.35-Т-1		
				Детали		
11		1	1.116.1-6 вып.1 01.001	Петля строповочная П-1	2	
				Материалы		
		2		Бетон марки 100	0.507	м³
		3		Бетон фактурного		
				слоя марки 150	0.052	м³
			1.116.1-6 вып.1 ОЗ.ООО-01	СБ7.1 12.15.45-Т-1		
				Детали		
11		1	1.116.1-6 вып.1 01.001-01	Петля строповочная П-2	2	

Рук.мас.5	Станищевский	
Гл.инж.м.	Панков	
ГИП	Зыкина	
Рук.груп.	Мелюшкина	
Проверил	К уц	
Разработ.	Линк	

1.116.1-6 вып. 1 ОЗ.ООО

Блок цокольный
СБ 7.1 12.15.35-Т-1,
СБ 7.1 12.15.45-Т-1,
СБ7.1 12.15-55-Т-1

Стадия	Лист	Листов
Р	1	2

ЦНИИЭП жилища г. Москва

Копировал Зауг- Формат 11

Формат	Зона	Поз.	Обозначение	Наименование	Кол.	Примечание
				Материалы		
		2		Бетон марки 100	0.682	м³
		3		Бетон фактурного		
				слоя марки	0.052	м³
			1.116.1-6 вып.1 ОЗ.ООО-02	СБ7.1 12.15.55-Т-1		
				Детали		
11		1	1.116.1-6 вып.1 01.001-02	Петля строповочная П-3	2	
				Материалы		
		2		Бетон марки 100	0.856	м³
		3		Бетон фактурного		
				слоя марки 150	0.052	м³

Инв.№ подл. | Подпись и дата | Взам. инв.№

1.116.1-6 вып. 1 ОЗ.ООО

Лист 2

Копировал

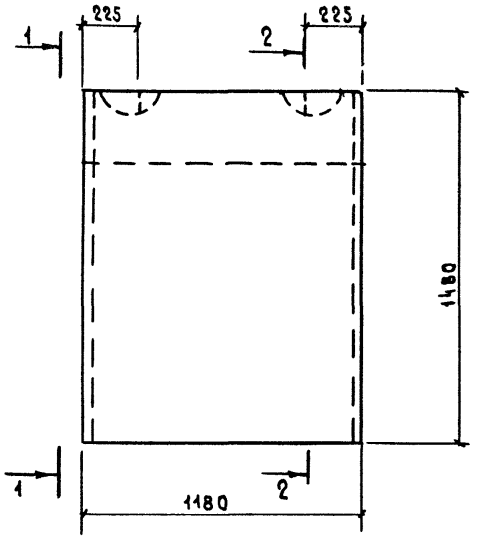

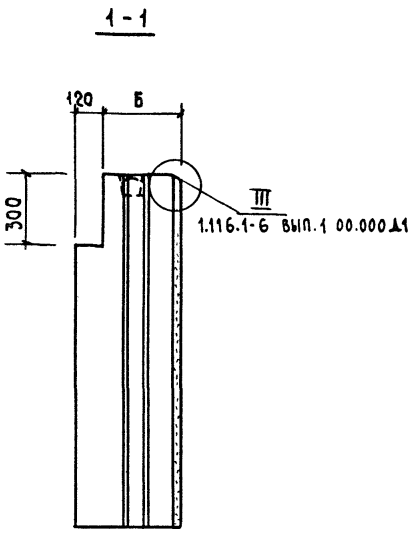

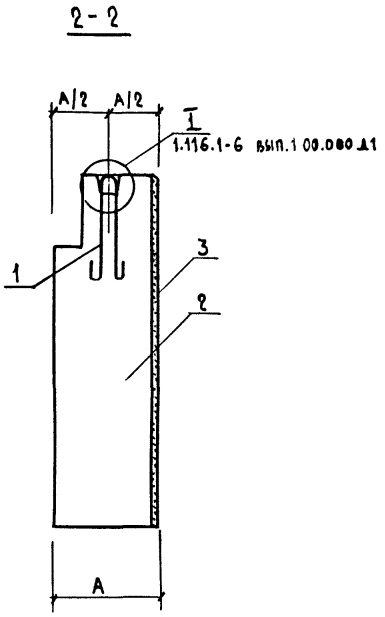

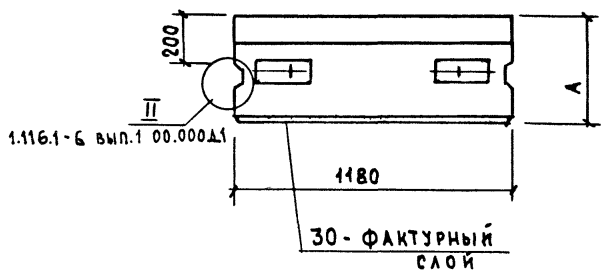

По верху и боковым граням блока устраивается фаска (см. 1.116.1-6 вып.1 00.000 Д1)

ОБОЗНАЧЕНИЕ	МАРКА	А	Б	МАССА КГ
1.116.1-6 вып.1 03.000	СБ 7.1 12.15.35-Т-1	350	230	1322
-01	СБ 7.1 12.15.45-Т-1	450	330	1742
-02	СБ 7.1 12.15.55-Т-1	550	430	2159

1.116.1-6 вып.1 03.000 СБ

Рук. маст. S	Станишевский	
Гл. инж. М.	Панков	
Гип	Зыкина	
Рук. гр.	Мелюшкина	
Проверил	Куц	
Разработ.	Линк	

БЛОК ЦОКОЛЬНЫЙ (СБ 7.1 12.15.35-Т-1, СБ 7.1 12.15.45-Т-1, СБ 7.1 12.15.55-Т-1) СБОРОЧНЫЙ ЧЕРТЕЖ

СТАДИЯ	МАССА	МАСШТАБ
Р	СМ. ТАБЛ.	1:20
ЛИСТ	ЛИСТОВ 1	

ЦНИИЭП жилища г. Москва

КОПИРОВАЛ 17403 23 ФОРМАТ

Формат	Зона	Поз.	Обозначение	Наименование	Кол.	Примечание
				Документация		
12			1.116.1-6 вып.1 00.000 ТО	Техническое описание		
12			1.116.1-6 вып.1 04.000 СБ	Сборочный чертеж		
12			1.116.1-6 вып.1 00.000 Д1	Узлы I, II, III, IV, V		
12			1.116.1-6 вып.1 00.000 ТБ2	Выборка стали		
			Переменные данные	для исполнений		
			1.116.1-6 вып.1 04.000	СБ7.1 15.15.35-Т-1		
				Детали		
11		1	1.116.1-6 вып.1 01.001-01	Петля строповочная П-2	2	
				Материалы		
		2		Бетон марки 100	0.638	м³
		3		Бетон фактурного		
				слоя марки 150	0.066	м³
			1.116.1-6 вып.1 04.000-01	СБ7.1 15.15.45-Т-1		
				Детали		
11		1	1.116.1-6 вып.1 01.001-02	Петля строповочная П-3	2	

Рук. мас.	Станишевский	
Гл. инж. м.	Панков	
Гип	Зыкина	
Рук. груп.	Мелюшкина	
Проверил	Куц	
Разработ.	Аник	

1.116.1-6 вып.1 04.000

Блок цокольный
СБ7.1 15.15.35-Т-1
СБ7.1 15.15.45-Т-1
СБ7.1 15.15.55-Т-1

Стадия	Лист	Листов
Р	1	2

ЦНИИЭП жилища г. Москва

Копировал Зверь- Формат 11

Формат	Зона	Поз.	Обозначение	Наименование	Кол.	Примечание
				Материалы		
		2		Бетон марки 100	0.857	м³
		3		Бетон фактурного		
				слоя марки 150	0.066	м³
			1.116.1-6 вып.1 04.000-02	СБ7.1 15.15.55-Т-1		
				Детали		
11		1	1.116.1-6 вып.1 01.001-03	Петля строповочная П-4	2	
				Материалы		
		2		Бетон марки 100	1.017	м³
		3		Бетон фактурного		
				слоя марки 150	0.066	м³

Инв. № подл. | Подпись и дата | Взам. инв. №

1.116.1-6 вып.1 04.000

Лист 2

Копировал Зверь- 17403 24 Формат 11

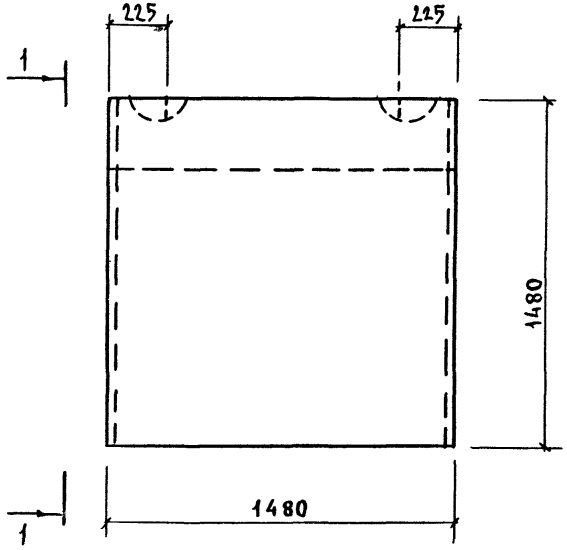

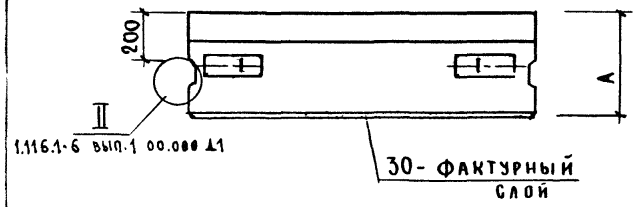

По верху и боковым граням блока устраивается фаска (см. 1.116.1-6 вып. 1 00.000 Д1)

Обозначение	Марка	А	Б	Масса кг
1.116.1-6 вып.1 04.000	СБ 7.1 15.15.35-Т-1	350	230	1665
-01	СБ 7.1 15.15.45-Т-1	450	330	2192
-02	СБ 7.1 15.15.55-Т-1	550	430	2717

Рук мас 5	Станишевский	
Гл.инж.м.	Панков	
ГИП	Зыкина	
Рук груп.	Мелюшкина	
Проверил	Куц	
Разработ.	Аинк	

1.116.1-6 вып. 1 04.000 СБ

Блок цокольный (СБ 7.1 15.15.35-Т-1, СБ 7.1 15.15.45-Т-1, СБ 7.1 15.15.55-Т-1) Сборочный чертеж

Стадия	Масса	Масштаб
Р	см. табл.	1:20
Лист	Листов	

ЦНИИЭП жилища г. Москва

Формат	Зона	Поз.	Обозначение	Наименование	Кол.	Примечание
				Документация		
12			1.116.1-6 вып.1 ПО.ООО ТО	Техническое описание		
12			1.116.1-6 вып.1 05.000 СБ	Сборочный чертеж		
12			1.116.1-6 вып.1 ПО.ООО Д1	Узлы I, II, III, IV, V		
12			1.116.1-6 вып.1 ПО.ООО ТБ2	Выборка стали		
				Детали		
		1		Пробка деревянная		
				ф50мм. ℓ=120мм	4	
			Переменные данные	для исполнений		
			1.116.1-6 вып.1 05.000	СБ7.1 15.13.35-Т-1.1		
				Сборочные единицы		
		2	1.116.1-6 вып.1 05.010	Сетка С-5	1	
				Детали		
		3	1.116.1-6 вып.1 01.001	Петля строповочная П-1	2	
				Материалы		
		4		Бетон марки 200	0.505	м³
		5		Бетон фактурного		
				слоя марки 150	0.050	м³

Рук.мас.5	Станишевский	
Гл.инж.м.	Панков	
ГИП	Зыкина	
Рук.груп.	Мелюшкина	
Провер.	Куц	
Разработ.	Линн	

1.116.1-6 вып.1 05.000

Блок цокольный
СБ7.1 15.13.35-Т-1.1,
СБ7.1 15.13.45-Т-1.1,
СБ7.1 15.13.55-Т-1.1

Стадия	Лист	Листов
Р	1	2

ЦНИИЭП жилища г. Москва

Копировал Зарб-

Формат 11

Формат	Зона	Поз.	Обозначение	Наименование	Кол.	Примечание
			1.116.1-6 вып.1 05.000-01	СБ7.1 15.13.45-Т-1.1		
				Сборочные единицы		
		2	1.116.1-6 вып.1 05.020	Сетка С-6	1	
				Детали		
		3	1.116.1-6 вып.1 01.001-01	Петля строповочная П-2	2	
				Материалы		
		4		Бетон марки 200	0.674	м³
		5		Бетон фактурного		
				слоя марки 150	0.050	м³
			1.116.1-6 вып.1 05.000 02	СБ7.1 15.13.55-Т-1.1		
				Сборочные единицы		
		2	1.116.1-6 вып.1 05.030	Сетка С-7	1	
				Детали		
		3	1.116.1-6 вып.1 01.001-02	Петля строповочная П-3	2	
				Материалы		
		4		Бетон марки 200	0.842	м³
		5		Бетон фактурного		
				слоя марки 150	0.050	м³

Инв.№ подл. | Подпись и дата | Взам.инв.№

1.116.1-6 вып.1 05.000

Лист 2

Копировал Зарб-17403 28 Формат 11

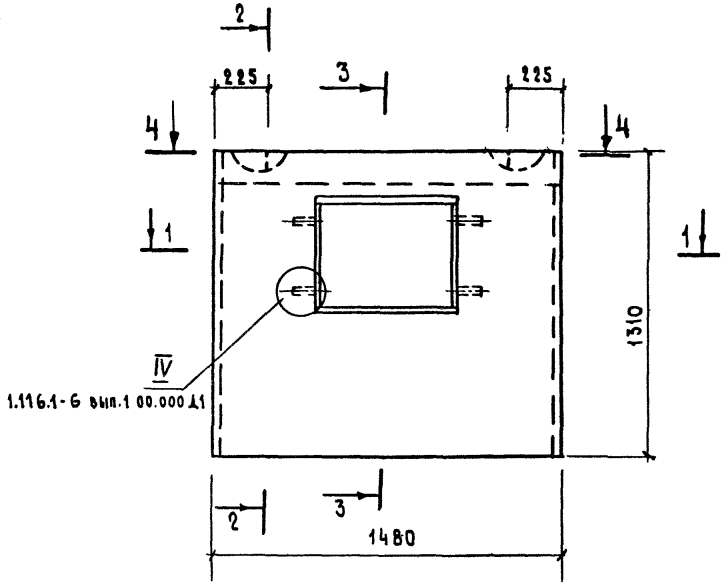

4 - 4

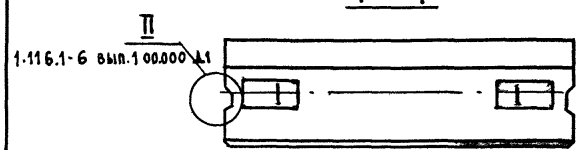

1 - 1

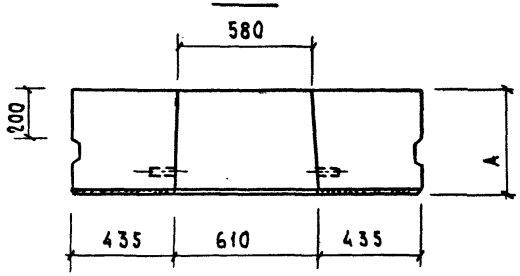

3 - 3

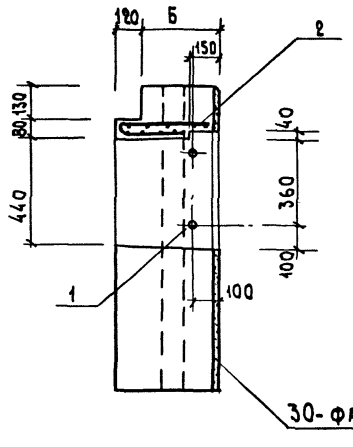

2 - 2

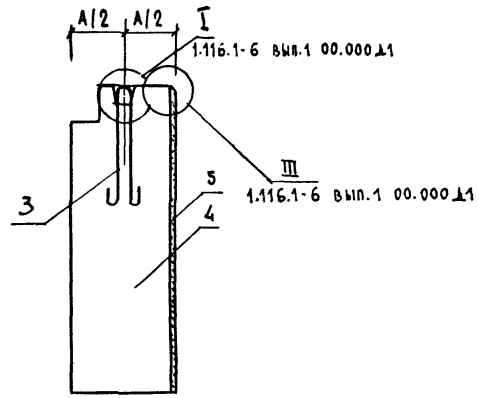

По верху и боковым граням блока устраивается фаска (см. 1.116.1-6 вып.1 00.000 Д1)

ОБОЗНАЧЕНИЕ	МАРКА	А	Б	МАССА кг
1.116.1-6 вып.1 05.000	СБ 7.1 15.13.35-Т-1	350	230	1312
-01	СБ 7.1 15.13.35-Т-1	450	330	1719
-02	СБ 7.1 15.13.55-Т-1	550	430	2122

Рук. мас.5	Станишевский	
Гл. инж. м.	Панков	
ГИП	Зыкина	
Рук. груп.	Мелюшкина	
Проверил	Куц	
Разработ.	Линк	

1.116.1-6 вып.1 05.000 СБ

БЛОК ЦОКОЛЬНЫЙ (СБ 7.1 15.13.35-Т-1.1, СБ 7.1 15.13.45-Т-1.1, СБ 7.1 15.13.55-Т-1.1) СБОРОЧНЫЙ ЧЕРТЕЖ.

СТАДИЯ	МАССА	МАСШТАБ
Р	см. табл.	1:20
ЛИСТ	ЛИСТОВ 1	

ЦНИИЭП жилища г. Москва

Копировал Зак. 17403 27 Формат

Формат	Зона	Поз.	Обозначение	Наименование	Кол.	Примечание
				Документация		
12			1.116.1-6 вып.1 ПО.ОООТО	Техническое описание		
12			1.116.1-6 вып.1 06.000 СБ	Сборочный чертеж		
12			1.116.1-6 вып.1 ОО.ООО Д1	Узлы I, II, III, IV, V		
12			1.116.1-6 вып.1 ОО.ОООТБ2	Выборка стали		
				Детали		
		1		Пробка деревянная		
				ф50мм l=120мм	4	
			Переменные данные	**для исполнений**		
			1.116.1-6 вып.1 06.000	СБ7.1 15.15.35-Т-1.1		
				Сборочные единицы		
11		2	1.116.1-6 вып.1 05.010	Сетка С-5	1	
				Детали		
11		3	1.116.1-6 вып.1 01.001-01	Петля строповочная П-2	2	
				Материалы		
		4		Бетон марки 200	0.555	м³
		5		Бетон фактурного		
				слоя марки 150	0.057	м³

Рук.мас.S	Станишевский	
Гл.инж.м.	Панков	
Гип	Зыкина	
Грзп.	Мелюшкина	
Зер.	Куц	
Аб.	Линк	

1.116.1-6 вып.1 06.000

Блок цокольный
СБ7.1 15.15.35-Т-1.1
СБ7.1 15.15.45-Т-1.1
СБ7.1 15.15.55-Т-1.1

Стадия	Лист	Листов
Р	1	2

ЦНИИЭП жилища г. Москва

Копировал Зайц — Формат 11

Формат	Зона	Поз.	Обозначение	Наименование	Кол.	Примечание
			1.116.1-6 вып.1 06.000-01	СБ7.1 15.15.45-Т-1.1		
				Сборочные единицы		
11		2	1.116.1-6 вып.1 05.020	Сетка С-6	1	
				Детали		
11		3	1.116.1-6 вып.1 01.001-02	Петля строповочная П-3	2	
				Материалы		
		4		Бетон марки 200	0.748	м³
		5		Бетон фактурного		
				слоя марки 150	0.057	м³
			1.116.1-6 вып.1 06.000-02	СБ7.1 15.15.55-Т-1.1		
				Сборочные единицы		
11		2	1.116.1-6 вып.1 05.030	Сетка С-7	1	
				Детали		
11		3	1.116.1-6 вып.1 01.001-03	Петля строповочная П-4		
				Материалы		
		4		Бетон марки 200	0.94	м³
		5		Бетон фактурного		
				слоя марки 150	0.057	м³

Инв.№ подл. | Подпись и дата | Взам. инв.№

1.116.1-6 вып.1 06.000

Лист 2

Копировал Зайц 17403 28 Формат 11

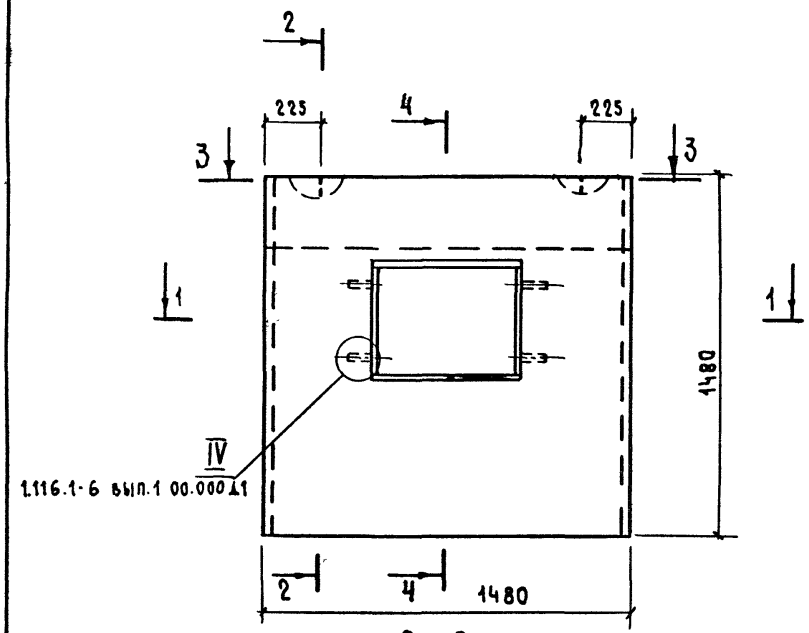

3 - 3

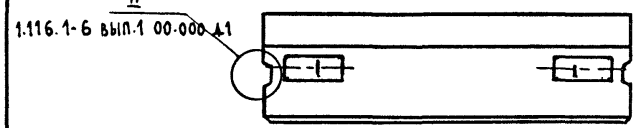

1 - 1

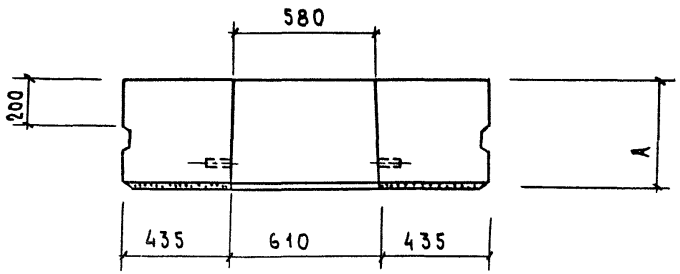

2 - 2

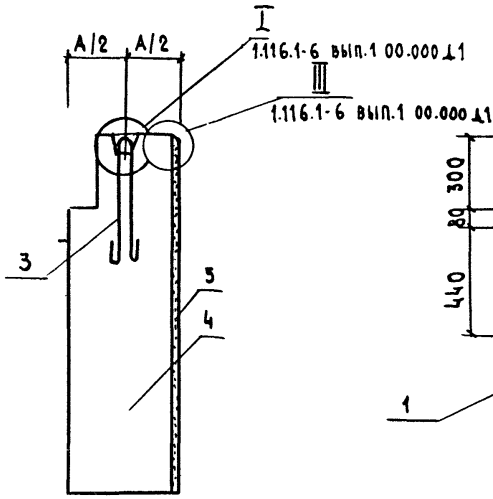

4 - 4

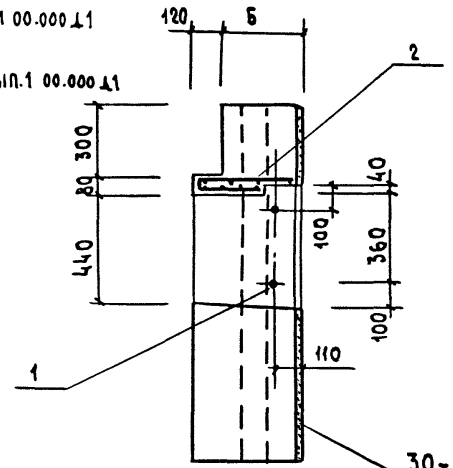

30- фактурный слой

По верху и боковым граням блока устраивается фаска (см 1.116.1-6 вып.1 00.000 Д1)

Обозначение	Марка	А	Б	Масса кг
1.116.1-6 вып.1 06 000	СБ 7.1 15.15.35-Т-1.1	350	230	1446
-01	СБ 7.1 15.15.45-Т-1.1	450	330	1909
-02	СБ 7.1 15.15.55-Т-1.1	550	430	2370

Рук. мас.5	Станишевский	
Гл. инж. м.	Панков	
ГИП	Зыкина	
Рук. груп.	Мелюшкина	
Проверил	Куц	
Разработ.	Линк	

1.116.1-6 вып.1 06.000 СБ

Блок цокольный (СБ 7.1 15.15.35-Т-1.1, СБ 7.1 15.15.45-Т-1.1, СБ 7.1 15.15.55-Т-1.1) Сборочный чертеж.

Стадия	Масса	Масштаб
Р	См. табл.	1:20
Лист	Листов 1	

ЦНИИЭП жилища г. Москва

Формат	Зона	Поз.	Обозначение	Наименование	Кол.	Примечание
				Документация		
12			1.116.1 вып.1 00.000 ТО	Техническое описание		
12			1.116.1 вып.1 07.000 СБ	Сборочный чертеж		
12			1.116.1 вып.1 00.000 Д1	Узлы I, II, III, IV, V		
12			1.116.1 вып.1 00.000 ТБ2	Выборка стали		
				Детали		
11		1	1.116.1 вып.1 01.001	Петля строповочная П-4	2	
			Переменные данные	для исполнений		
			1.116.1-6 вып.1 07.000	СБ7.1 9.13.35-Т-1		
				Материалы		
		2		Бетон марки 100	0.33	м³
		3		Бетон фактурного		
				слоя марки 150	0.035	м³
			1.116.1-6 вып.1 07.000-01	СБ7.1 9.13.45-Т-1		
				Материалы		
		2		Бетон марки 100	0.42	м³
		3		Бетон фактурного		
				слоя марки 150	0.035	м³
			1.116.1-6 вып.1 07.000-02	СБ7.1 9.13.55-Т-1		
				Материалы		
		2		Бетон марки 100	0.51	м³
		3		Бетон фактурного		
				слоя марки 150	0.035	м³

Рук.мас.5	Станишевский	
Гл.инж.м.	Панков	
ГИП	Зыкина	
Рук.груп.	Мелюшкина	
Провер.	Куц	
Разраб.	Линк	

1.116.1-6 вып.1 07.000

Блок цокольный
СБ7.1 9.13.35-Т-1,
СБ7.1 9.13.45-Т-1,
СБ7.1 9.13.55-Т-1

Стадия	Лист	Листов
Р		1

ЦНИИЭП жилища г. Москва

Копировал Формат А4

Формат	Зона	Поз.	Обозначение	Наименование	Кол.	Примечание
				Документация		
12			1.116.1-6 вып.1 00.000 ТО	Техническое описание		
12			1.116.1-6 вып.1 08.000 СБ	Сборочный чертеж		
12			1.116.1-6 вып.1 00.000 Д1	Узлы I, II, III, IV, V		
12			1.116.1-6 вып.1 00.000 ТБ2	Выборка стали		
				Детали		
11		1	1.116.1-6 вып.1 01.001	Петля строповочная П-1	2	
			Переменные данные	для исполнений		
			1.116.1-6 вып 1 08.000	СБ7.1 9.15.35-Т-1		
				Материалы		
		2		Бетон марки 100	0.38	м³
		3		Бетон фактурного		
				слоя марки 150	0.04	м³
			1.116.1-6 вып.1 08.000-01	СБ7.1 9.15.45-Т-1		
				Материалы		
		2		Бетон марки 100	0.48	м³
		3		Бетон фактурного		
				слоя марки 150	0.04	м³
			1.116.1-6 вып.1 08.000-01	СБ7.1 9.15.55-Т-1		
				Материалы		
		2		Бетон марки 100	0.58	м³
		3		Бетон фактурного		
				слоя марки 150	0.04	м³

Инв.№ подл. | Подпись и дата | Взам.инв.№

Рук.мастер	Станишевский	
Гл.инж. м.	Панков	
ГИП	Зыкина	
Рук.груп.	Мелюшкина	
Проверил	Куц	
Разработ.	Линк	

1.116.1-6 вып.1 08.000

Блок цокольный
СБ7.1 9.15.35-Т-1
СБ7.1 9.15.45-Т-1
СБ7.1 9.15.55-Т-1

Стадия	Лист	Листов
Р		1

ЦНИИЭП жилища г. Москва

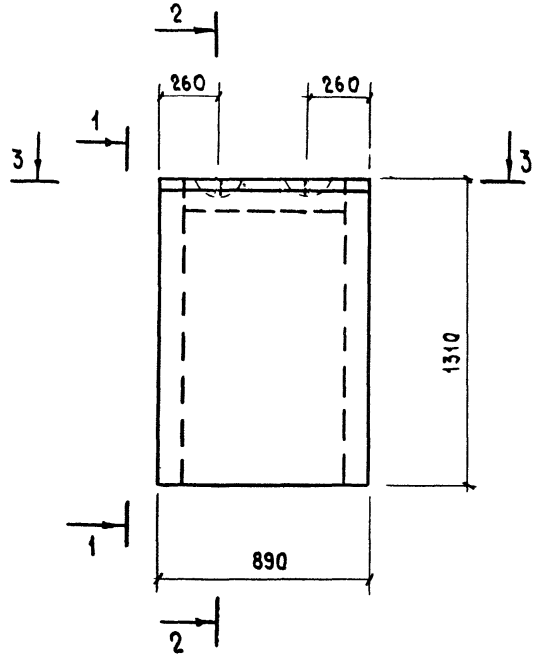

1-1

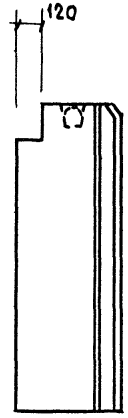

2-2

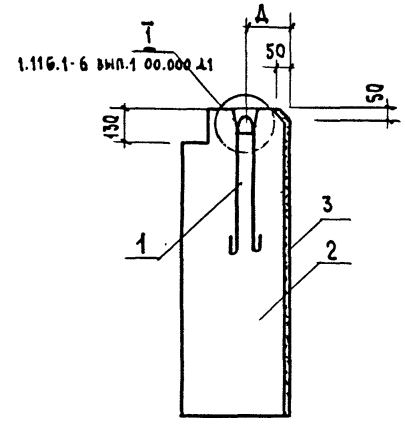

3-3

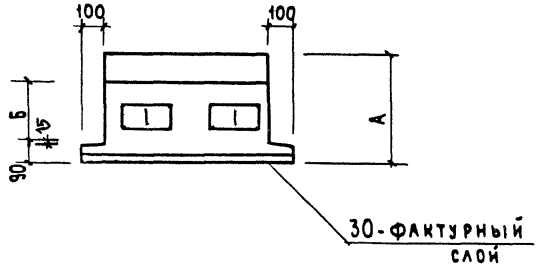

По верху и боковым граням блока устраивается фаска (см. 1.116.1-6 вып.1 00.000 Д1)

Обозначение	Марка	А	Б	Д	Масса кг
1.116.1-6 вып.1 07.000	СБ 7.1 9.13.35-Т-1	350	140	120	792
-01	СБ 7.1 9.13.45-Т-1	450	240	200	1008
-02	СБ 7.1 9.13.55-Т-1	550	340	270	1224

Рук.маст.5	Станишевский	
Гл.инж.м.	Панков	
Гип	Зыкина	
Рук.груп.	Мелюшкина	
Проверил	Куц	
Разработ.	Аник	

1.116.1-6 вып. 1 07.000 СБ

Блок цокольный (СБ 7.1 9.13.35-Т-1, СБ 7.1 9.13.45-Т-1, СБ 7.1 9.13.55-Т-1) сборочный чертеж.

Стадия	Масса	Масштаб
Р	См.табл.	1:20
Лист	Листов 1	

ЦНИИЭП жилища г. Москва

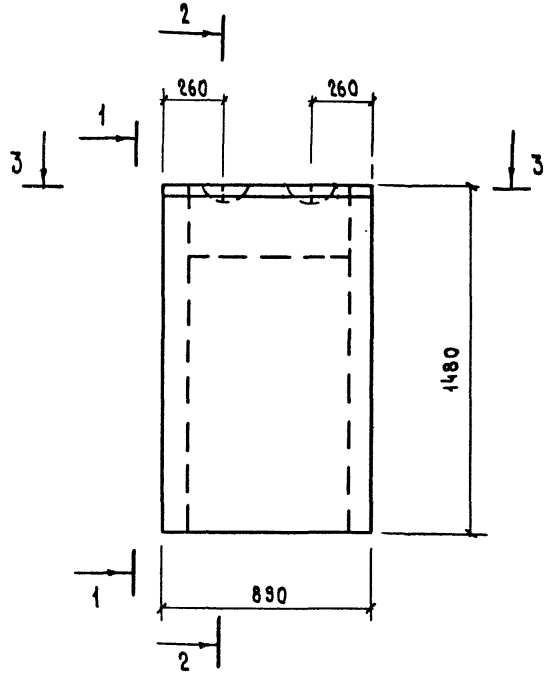

1-1

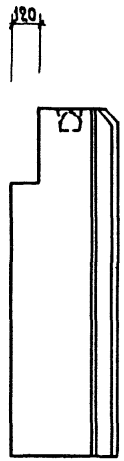

2-2

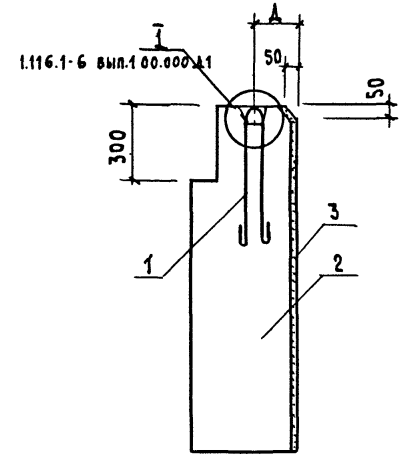

3-3

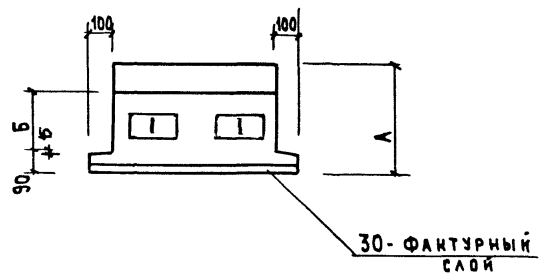

По верху и боковым граням блока устраивается фаска (см. 1.116.1-6 вып.1 00.000 Д1)

ОБОЗНАЧЕНИЕ	МАРКА	А	Б	Д	МАССА кг
1.116.1-6 вып. 1 08.000	СБ7.1 9.15.35-Т-1	350	140	120	912
-01	СБ7.1 9.15.45-Т-1	450	240	200	1152
-02	СБ7.1 9.15.55-Т-1	550	340	270	1392

Рук. мас. 5	Станишевский	
Гл. инж. м.	Панков	
Гип	Зыкина	
Рук. груп.	Мелюшкина	
Проверка	Куц	
Разработ.	Линк	

1.116.1-6 вып.1 08.000 СБ

БЛОК ЦОКОЛЬНЫЙ (СБ7.1 9.15.35-Т-1, СБ7.1 9.15.45-Т-1, СБ7.1 9.15.55-Т-1) СБОРОЧНЫЙ ЧЕРТЕЖ.

СТАДИЯ	МАССА	МАСШТАБ
Р	СМ. ТАБЛ	1:20

ЛИСТ | ЛИСТОВ 1

ЦНИИЭП жилища г. Москва

КОПИРОВАЛ: Зарв-17403 32 ФОРМАТ

Формат	Зона	Поз.	Обозначение	Наименование	Кол.	Примечание
				Документация		
12			1.116.1-6 вып.1 00.000 ТО	Техническое описание		
12			1.116.1-6 вып.1 09.000 СБ	Сборочный чертеж		
12			1.116.1-6 вып.1 00.000 Д1	Узлы I, II, III, IV, V		
12			1.116.1-6 вып.1 00.000 ТБ2	Выборка стали		
				Детали		
		1		Пробка деревянная		
				ф 50 мм. ℓ = 120 мм	4	
			Переменные данные	для исполнений		
			1.116.1-6 вып.1 09.000	СБ7.1 15.14.35-Т-1.2		
				Сборочные единицы		
11		2	1.116.1-6 вып.1 09.100	Блок арматурный		
				АБ-1	1	
				Детали		
11		3	1.116.1-6 вып.1 01.001	Петля строповочная П-1	2	
				Материалы		
		4		Бетон марки 200	0.351	м³
		5		Бетон фактурного слоя марки 150	0.039	м³

Рук.мас.5	Станишевский	
Гл.конс.м.	Панков	
ГИП	Зыкина	
Рук.груп.	Мелюшкина	
Проверил	Зыкина	
Разработ.	Линк	

1.116.1-6 вып.1 09.000

Блок цокольный
СБ7.1 15.14.35-Т-1.2
СБ7.1 15.14.45-Т-1.2
СБ7.1 15.14.55-Т-1.2

Стадия	Лист	Листов
Р	1	2

ЦНИИЭП жилища г. Москва

Копировал Зверь- Формат 11

Формат	Зона	Поз.	Обозначение	Наименование	Кол.	Примечание
			1.116.1-6 вып.1 09.000-01	СБ7.1 15.14.45-Т-1.2		
				Сборочные единицы		
11		2	1.116.1-6 вып.1 09.200	Блок арматурный		
				АБ-2	1	
				Детали		
11		3	1.116.1-6 вып.1 01.001	Петля строповочная П-1	2	
				Материалы		
		4		Бетон марки 200	0.480	м³
		5		Бетон фактурного слоя марки 150	0.039	м³
			1.116.1-6 вып.1 09.000-02	СБ7.1 15.14.55-Т-1.2		
				Сборочные единицы		
11		2	1.116.1-6 вып.1 09.300	Блок арматурный		
				АБ-3	1	
				Детали		
11		3	1.116.1-6 вып.1 01.001-01	Петля строповочная П-2	2	
				Материалы		
		4		Бетон марки 200	0.609	м³
		5		Бетон фактурного слоя марки 150	0.039	м³

Инв.№ подл. | Подпись и дата | Инв.№ подл.

1.116.1-6 вып.1 09.000 Лист 2

Копировал Зверь- 1740 Формат

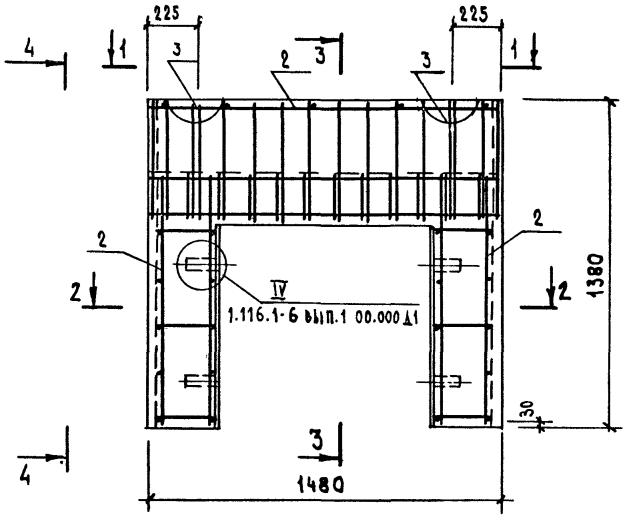

3-3

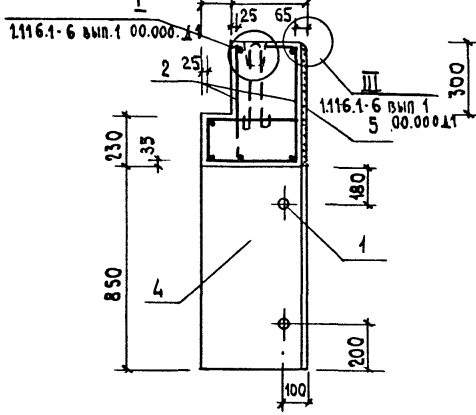

4-4

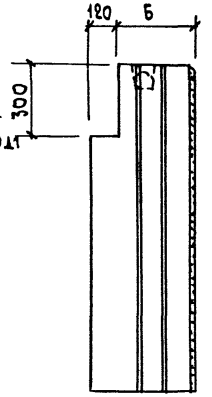

1-1

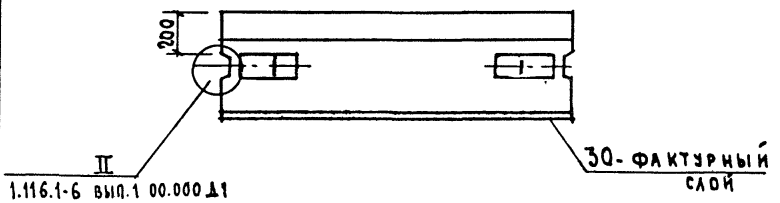

2-2

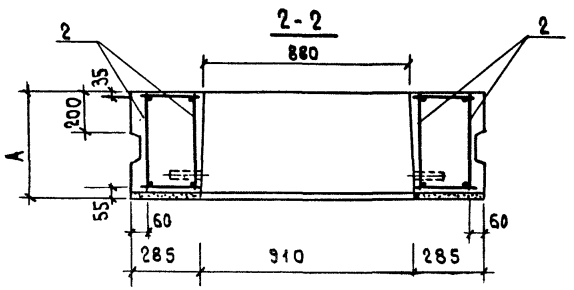

По верху и боковым граням блока устраивается фаска (см. 1.116.1-6 вып.1 00.000 Д1)

Обозначение	Марка	А	Б	Масса кг
1.116.1-6 вып.1 09.000	СБ7.1 15.14.35-Т-1.2	350	230	921
-01	СБ7.1 15.14.45-Т-1.2	450	330	1231
-02	СБ7.1 15.14.55-Т-1.2	550	430	1540

Рук.мас.5	Станищевский	
Гл.инж.м.	Панков	
ГИП	Зыкина	
Рук.груп.	Мелюшкина	
Проверил	Куц	
Разработ.	Линк	

1.116.1-6 вып.1 09.000 СБ

Блок цокольный (СБ 7.1 15.14.35-Т-1.2, СБ 7.1 15.14.45-Т-1.2, СБ 7.1 15.14.55-Т-1.2) сборочный чертеж

Стадия	Масса	Масштаб
Р	См. табл.	1:20
Лист	Листов 1	

ЦНИИЭП жилища г. Москва

Формат	Зона	Поз.	Обозначение	Наименование	Кол.	Примечание
				Документация		
12			1.116.1-6 вып.1 00.000 ТО	Техническое описание		
12			1.116.1-6 вып.1 10.000 СБ	Сборочный чертеж		
12			1.116.1-6 вып.1 00.000 Д1	Узлы I, II, III, IV, V		
12			1.116.1-6 вып.1 00.000 ТБ2	Выборка стали		
			1.116.1-6 вып.1 10.000	СБ 7.2 16.13.45-Т-2		
				Детали		
11		1	1.116.1-6 вып.1 01.001-02	Петля строповочная П-3	2	
				Материалы		
		2		Бетон марки 100	0.139	м³
		3		Бетон фактурного		
				слоя марки 150	0.074	м³
			1.116.1-6 вып.1 10.000-01	СБ 7.2 16.13.55-Т-2		
				Детали		
11		1	1.116.1-6 вып.1 01.001-03	Петля строповочная П-4	2	
				Материалы		
		2		Бетон марки 100	0.99	м³
		3		Бетон фактурного		
				слоя марки 150	0.083	м³

Рук.мас.5	Станишевский	
Гл.инж.м.	Панков	
ГИП	Зыкина	
Рук.гр.	Мелюшкина	
Провер.	Куц	
Разраб.	Линк	

1.116.1-6 вып.1 10.000

Блок цокольный
СБ 7.2 16.13.45-Т-2
СБ 7.2 16.13.55-Т-2

Стадия	Лист	Листов
Р		1

ЦНИИЭП жилища г. Москва

Копировал Зар-

Формат 11

Инв.№ подл. | Подпись и дата | Взам.инв.№

Формат	Зона	Поз.	Обозначение	Наименование	Кол.	Примечание
				Документация		
12			1.116.1-6 вып.1 00.000 ТО	Техническое описание		
12			1.116.1-6 вып.1 11.000 СБ	Сборочный чертеж		
12			1.116.1-6 вып.1 00.000 Д1	Узлы I, II, III, IV, V		
12			1.116.1-6 вып.1 00.000 ТБ2	Выборка стали		
			1.116.1-6 вып.1 11.000	СБ 7.2 16.13.45-Т-3		
				Детали		
11		1	1.116.1-6 вып.1 01.001-02	Петля строповочная П-3	2	
				Материалы		
		2		Бетон марки 100	0.139	м³
		3		Бетон фактурного		
				слоя марки 150	0.074	м³
			1.116.1-6 вып.1 11.000-01	СБ 7.2 16.13.55-Т-3		
				Детали		
11		1	1.116.1-6 вып.1 01.001-03	Петля строповочная П-4		
				Материалы		
		2		Бетон марки 100	0.99	м³
		3		Бетон фактурного		
				слоя марки 150	0.083	м³

Рук.мас.5	Станишевский	
Гл.инж.м.	Панков	
ГИП	Зыкина	
Рук.гр.	Мелюшкина	
Провер.	Куц	
Разраб.	Линк	

1.116.1-6 вып.1 11.000

Блок цокольный
СБ 7.2 16.13.45-Т-3
СБ 7.2 16.13.55-Т-3

Стадия	Лист	Листов
Р		1

ЦНИИЭП жилища г. Москва

Копировал Зар- 17403 35 Формат 11

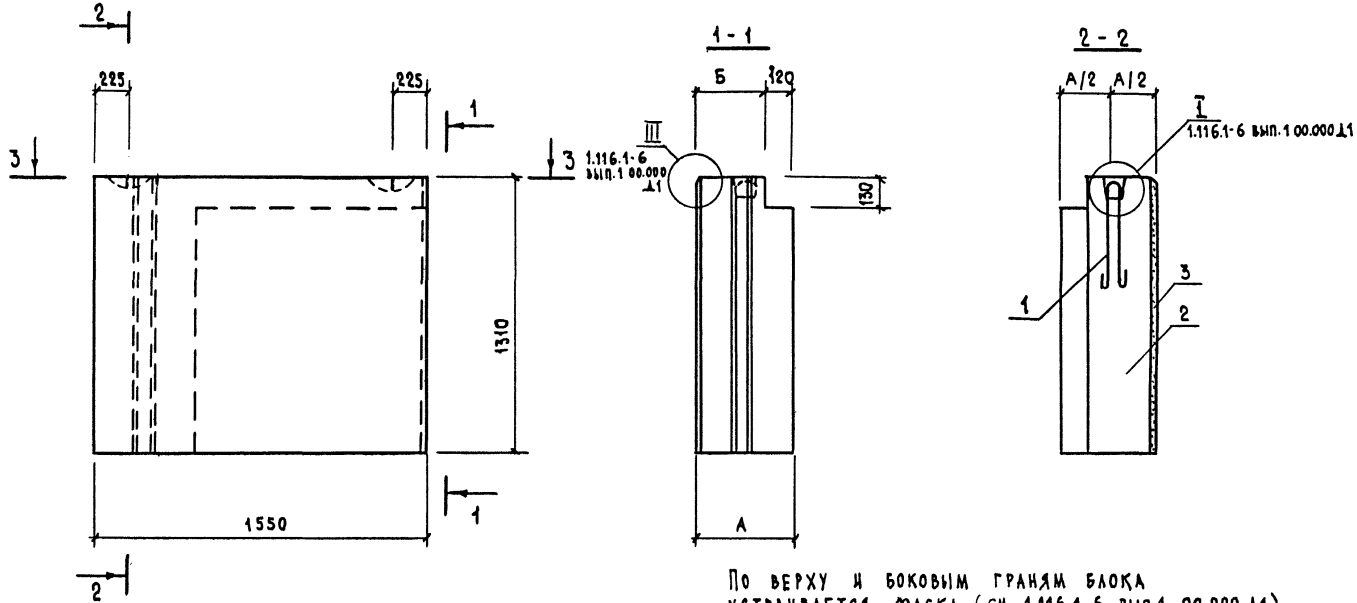

По верху и боковым граням блока устраивается фаска (см. 1.116.1-6 вып.1 00.000 Д1)

3 - 3

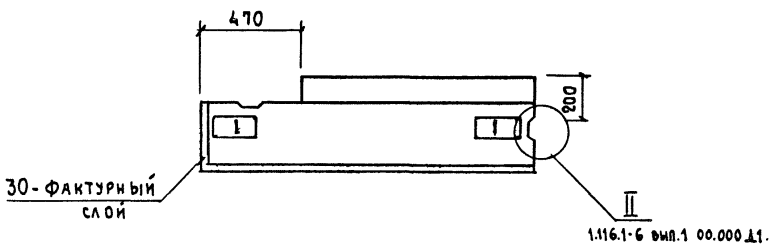

Обозначение	Марка	А	Б	Масса, кг
1.116.1-6 вып.1 10.000	СБ7.2 16.13.45-Т-2	450	330	1922
-Д1	СБ7.2 16.13.55-Т-2	550	430	2376

Рук. мас.	Станишевский	
Гл. инж. м.	Панков	
ГИП	Зыкина	
Рук. груп.	Мелюшкина	
Проверил	Куц	
Разработ.	Линк	

1.116.1-6 вып.1 10.000 СБ

Блок цокольный (СБ7.2 16.13.45-Т-2, СБ7.2 16.13.55-Т-2) Сборочный чертеж.

Стадия	Масса	Масштаб
Р	см. табл.	1:20
Лист	Листов 1	

ЦНИИЭПжилища г. Москва

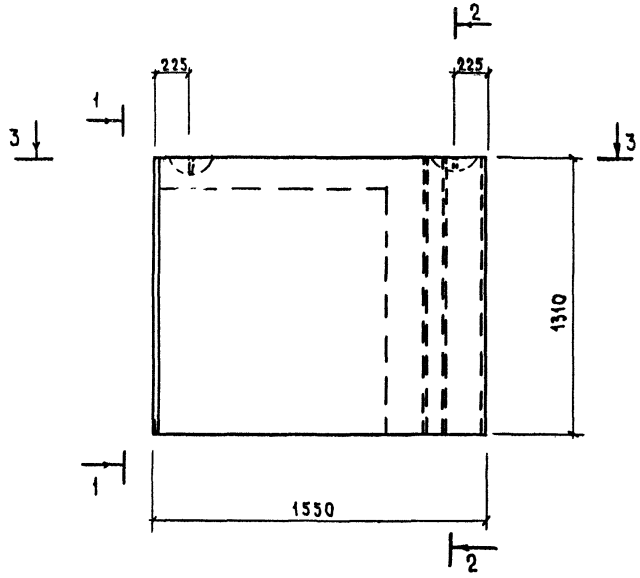

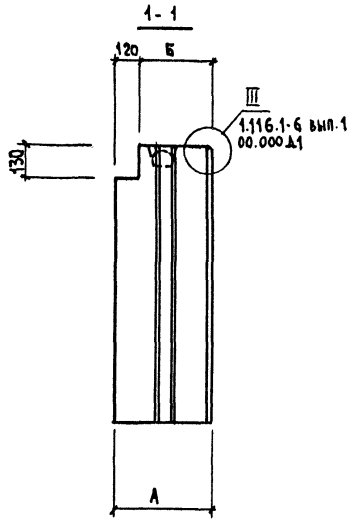

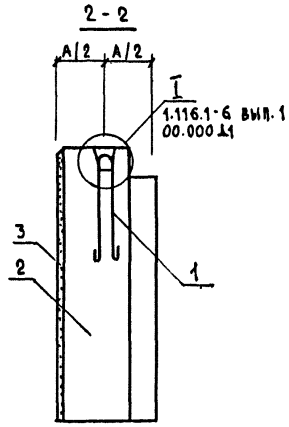

3-3

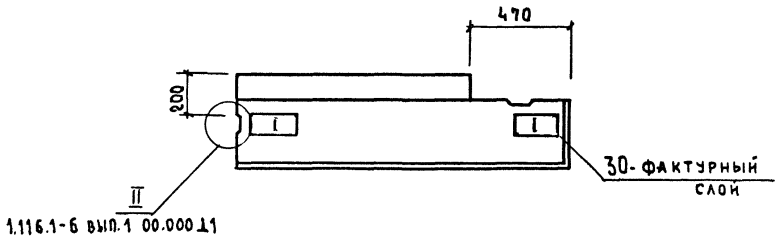

По верху и боковым граням блока устраивается фаска (см. 1.116.1-6 вып.1 00.000 Д1)

Обозначение	Марка	А	Б	Масса, кг
1.116.1-6 вып.1 11.000	СБ7.2 16.13.45-Т-3	450	330	1922
-Д1	СБ7.2 16.13.55-Т-3	550	430	2376

Рук.мас.5	Станишевский		
Гл.инж.м.	Панков		
ГИП	Зыкина		
Рук.груп.	Мелюшкина		
Проверил	Куц		
Разработ.	Линк		

1.116.1-6 вып.1 11.000 СБ

Блок цокольный
(СБ7.2 16.13.45-Т-3
СБ7.2 16.13.55-Т-3)
сборочный чертеж.

Стадия	Масса	Масштаб
Р	см.табл	1:20
Лист	Листов	

ЦНИИЭП жилища г. Москва

Копировал Зуб-17403 Формат А2

Формат	Зона	Поз.	Обозначение	Наименование	Кол.	Примечание
				Документация		
12			1.116.1-6 вып.1 00.000 ТО	Техническое описание		
12			1.116.1-6 вып.1 12.000 СБ	Сборочный чертеж		
12			1.116.1-6 вып.1 00.000 Д1	Узлы I, II, III, IV, V		
12			1.116.1-6 вып.1 00.000 ТВ2	Выборка стали		
			Переменные данные	для исполнений		
			1.116.1-6 вып.1 12.000	СБ7.2 15.15.35-Т-2		
				Детали		
11		1	1.116.1-6 вып.1 01.001-01	Петля строповочная П-2	2	
				Материалы		
		2		Бетон марки 100	0.563	м³
		3		Бетон фактурного		
				слоя марки 150	0.073	м³
			1.116.1-6 вып.1 12.000-01	СБ7.2 16.15.45-Т-2		
				Детали		
11		1	1.116.1-6 вып.1 01.001-02	Петля строповочная П-3	2	

Рук.мас.5	Станишевский		1.116.1-6 вып.1 12.000
Гл.инж.м.	Панков		
ГИП	Зыкина		Блок цокольный СБ7.2 15.15.35-Т-2, СБ7.2 16.15.45-Т-2, СБ7.2 17.15.55-Т-2.
Рук.груп.	Мелюшкина		Стадия: Р; Лист: 1; Листов: 2
Проверил	Куц		ЦНИИЭП жилища г. Москва
Разработ.	Линк		

Копировал Зверь — Формат 11

Формат	Зона	Поз.	Обозначение	Наименование	Кол.	Примечание
				Материалы		
		2		Бетон марки 100	0.818	м³
		3		Бетон фактурного		
				слоя марки 150	0.082	м³
			1.116.1-6 вып.1 12.000-02	СБ7.2 17.15.55-Т-2		
				Детали		
11		1	1.116.1-6 вып.1 01.001-03	Петля строповочная П-4	2	
				Материалы		
		2		Бетон марки 100	1.103	м³
		3		Бетон фактурного		
				слоя марки 150	0.091	м³

Инв.№ подл. | Подпись и дата | Взам.инв.№

1.116.1-6 вып.1 12.000 — Лист 2

Копировал Зверь — 17403 35 — Формат 11

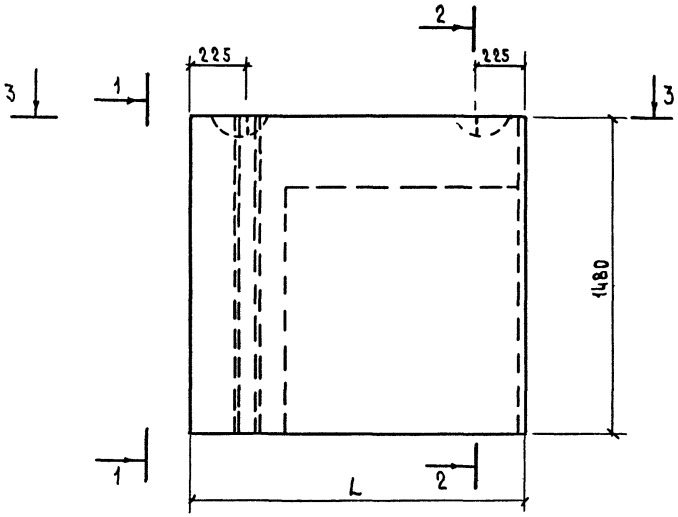

1-1

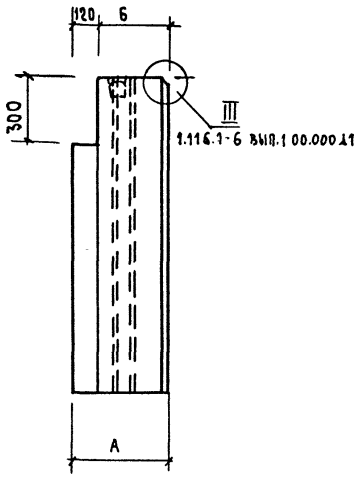

2-2

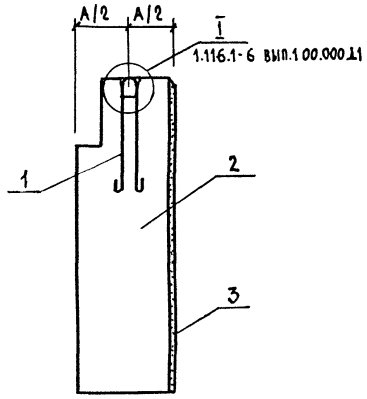

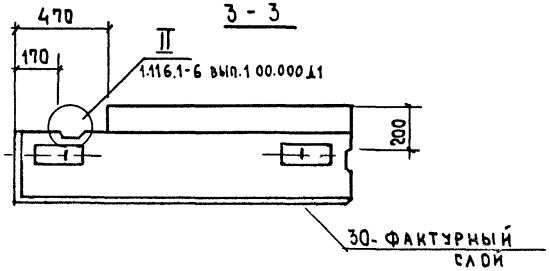

По верху и боковым граням блока устраивается фаска (см. 1.116 1-6 вып.1 00.000Д1)

Обозначение	Марка	L	A	Б	Масса кг
1.116.1-6 вып.1 12.000	СБ 7.2 15.15.35-Т-2	1450	350	230	1497
-01	СБ 7.2 16.15.45-Т-2	1550	450	330	2127
-02	СБ 7.2 17.15.55-Т-2	1650	550	430	2832

			1.116.1-6 вып.1 12.000 СБ
Рук.мас.5	Станишевский		Блок цокольный (СБ 7.2 15.15.35-Т-2, СБ 7.2 16.15.45-Т-2, СБ 7.2 17.15.55-Т-2) Сборочный чертеж
Гл.инж.м.	Панков		
ГИП	Зыкина		
Рук.гр.	Мелюшкина		
Провер.	Куц		
Разраб.	Линк		

Стадия	Масса	Масштаб
Р	См.табл	1:20
Лист	Листов 1	

ЦНИИЭП жилища г. Москва

Формат	Зона	Поз.	Обозначение	Наименование	Кол.	Примечание
				Документация		
12			1.116.1-6 вып.1 00.000 ТО	Техническое описание		
12			1.116.1-6 вып.1 13.000 СБ	Сборочный чертеж		
12			1.116.1-6 вып.1 00.000 Д1	Узлы I, II, III, IV, V		
12			1.116.1-6 вып.1 00.000 ТБ2	Выборка стали		
			Переменные данные	для исполнений		
			1.116.1-6 вып.1 13.000	СБ7.2 15.15.35-Т-3		
				Детали		
11		1	1.116.1-6 вып.1 01.001-01	Петля строповочная П-2	2	
				Материалы		
		2		Бетон марки 100	0.563	м³
		3		Бетон фактурного		
				слоя марки 150	0.073	м³
			1.116.1-6 вып.1 13.000-01	СБ7.2 16.15.45-Т-3		
				Детали		
11		1	1.116.1-6 вып.1 01.001-02	Петля строповочная П-3	2	

Рук.мас.5	Станишевский	
Гл.инж.м.	Панков	
ГИП	Зыкина	
Рук.гр.	Мелюшкина	
Проверил	Куц	
Разработ.	Линк	

1.116.1-6 вып.1 13.000

Блок цокольный
СБ7.2 15.15.35-Т-3
СБ7.2 16.15.45-Т-3
СБ7.2 17.15.55-Т-3

Стадия	Лист	Листов
Р	1	2

ЦНИИЭП жилища г. Москва

Копировал Зуб- Формат 11

Формат	Зона	Поз.	Обозначение	Наименование	Кол.	Примечание
				Материалы		
		2		Бетон марки 100	0.818	м³
		3		Бетон фактурного		
				слоя марки 150	0.082	м³
			1.116.1-6 вып.1 13.000-02	СБ7.2 17.15.55-Т-3		
				Детали		
11		1	1.116.1-6 вып.1 01.001-03	Петля строповочная П-4	2	
				Материалы		
		2		Бетон марки 100	1.103	м³
		3		Бетон фактурного		
				слоя марки 150	0.091	м³

Инв.№ подл. | Подпись и дата | Взам.инв.№

1.116.1-6 вып.1 13.000

Лист 2

Копировал Зуб 11403 40 Формат 11

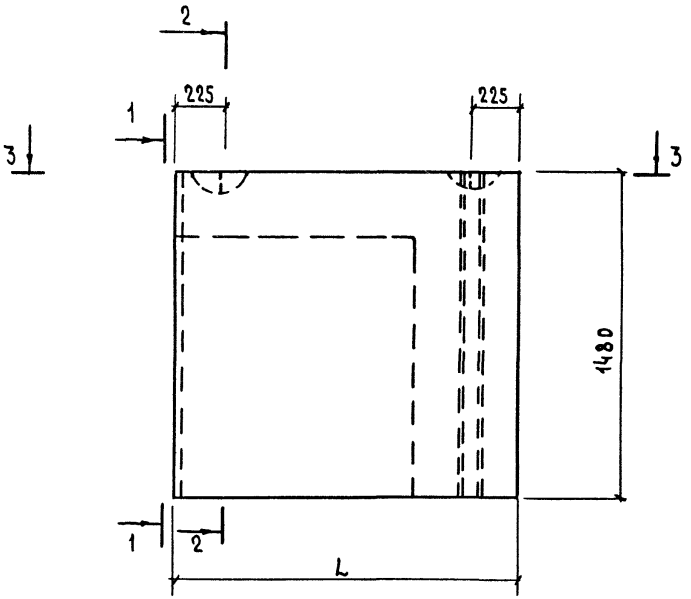

1 - 1

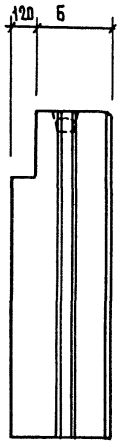

2 - 2

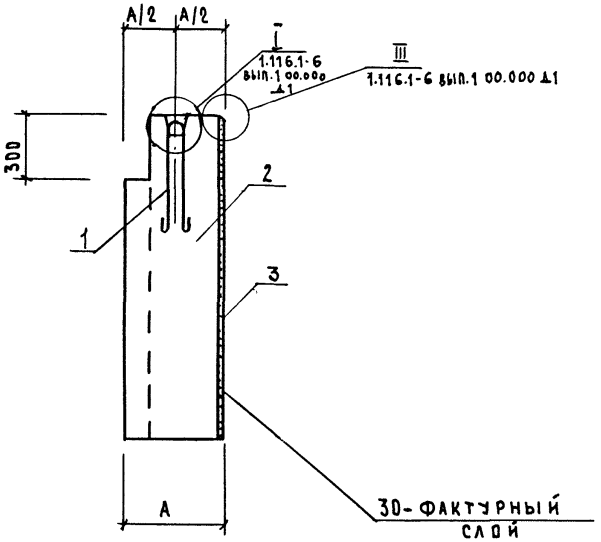

3 - 3

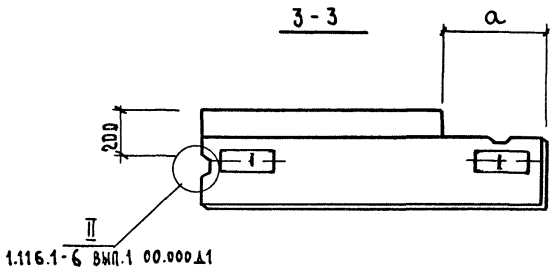

По верху и боковым граням блока устраивается фаска (см. 1.116.1-6 вып. 1 00.000 Д1)

Обозначение	Марка	L	А	а	б	Масса кг
1.116.1-6 вып.1 13.000	СБ 7.2 15.15.35-Т-3	1450	350	370	230	1497
-01	СБ 7.2 16.15.45-Т-3	1550	450	470	330	2127
-02	СБ 7.2 17.15.55-Т-3	1650	550	570	430	2832

1.116.1-6 вып.1 13.000 СБ

Рук.маст.5	Станишевский	
Гл.инж.м.	Панков	
ГИП	Зыкина	
Рук.груп.	Мелюшкина	
Проверил	Куц	
Разработ.	Линш	

Блок цокольный (СБ 7.2 15.15.35-Т-3, СБ 7.2 16.15.45-Т-3, СБ 7.2 17.15.55-Т-3) сборочный чертеж.

Стадия	Масса	Масштаб
Р	См.табл	1:20
Лист	Листов	

ЦНИИЭП жилища г. Москва

Формат	Зона	Поз.	Обозначение	Наименование	Кол.	Примечание
				Документация		
12			1.116.1-6 вып.1 00.000 ТО	Техническое описание		
12			1.116.1-6 вып.1 14.000 СБ	Сборочный чертеж		
12			1.116.1-6 вып.1 00.000 Д1	Узлы I, II, III, IV, V		
12			1.116.1-6 вып.1 00.000 ТБ2	Выборка стали		
				Детали		
11		1	1.116.1-6 вып.1 01.001-02	Петля строповочная П-3	2	
				Материалы		
		2		Бетон марки 100	0.797	м³
		3		Бетон фактурного		
				слоя марки 150	0.075	м³
				Различия исполнений	по	
				сборочному чертежу.		

Рук.маст.5	Станишевский	
Гл.инж.м.	Панков	
ГИП	Зыкина	
Рук.груп.	Мелюшкина	
Проверил	Куц	
Разработ.	Аник	

1.116.1-6 вып.1 14.000

Блок цокольный
СБ 7.3 19.15.40-Т-2,
СБ 7.3 19.15.40-Т-3

Стадия	Лист	Листов
Р		1

ЦНИИЭП жилища г. Москва

Копировал Зарг- Формат 11

Формат	Зона	Поз.	Обозначение	Наименование	Кол.	Примечание
				Документация		
12			1.116.1-6 вып.1 00.000 ТО	Техническое описание		
12			1.116.1-6 вып.1 15.000 СБ	Сборочный чертеж		
12			1.116.1-6 вып.1 00.000 Д1	Узлы I, II, III, IV, V		
12			1.116.1-6 вып.1 00.000 ТБ2	Выборка стали		
				Детали		
11		1	1.116.1-6 вып.1 16.001	Петля строповочная П-5	2	
				Материалы		
		2		Бетон марки 100	1.031	м³
		3		Бетон фактурного		
				слоя марки 150	0.065	м³
				Различия исполнений	по	
				сборочному чертежу		

Инв.№ подл. | Подпись и дата | Взам.инв.№

Рук.маст.5	Станишевский	
Гл.инж.м.	Панков	
ГИП	Зыкина	
Рук.груп.	Мелюшкина	
Проверил	Куц	
Разработ.	Аник	

1.116.1-6 вып.1 15.000

Блок цокольный
СБ 7.3 20.15.45-Т-2
СБ 7.3 20.15.45-Т-3

Стадия	Лист	Листов
Р		1

ЦНИИЭП жилища г. Москва

Копировал Зарг 17403 62 Формат 11

Рис. 1

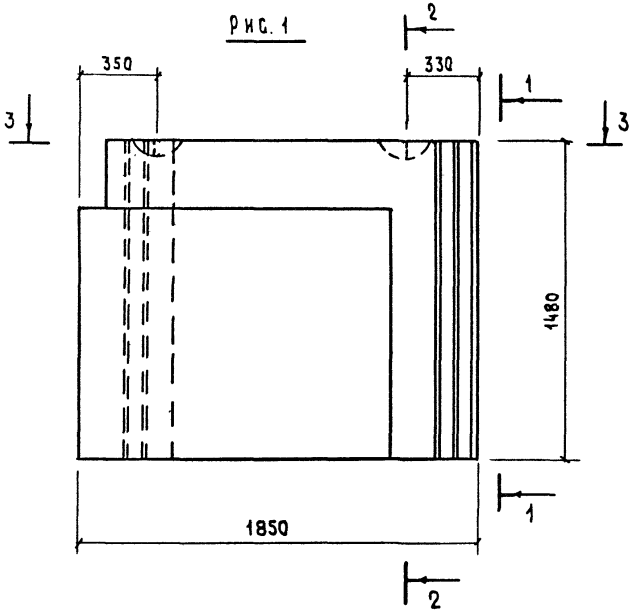

1-1

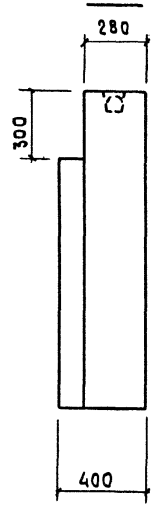

Рис. 2 - ЗЕРКАЛЬНОЕ ОТРАЖЕНИЕ

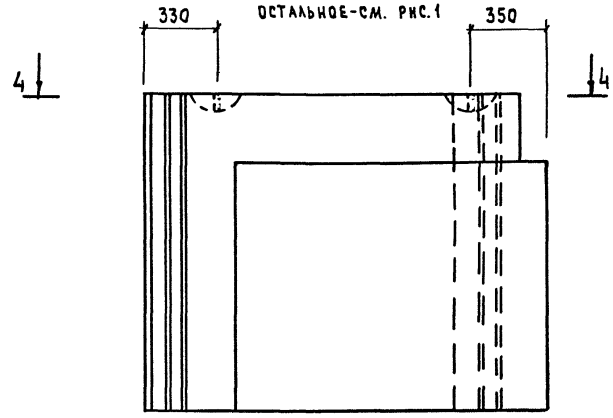

4-4

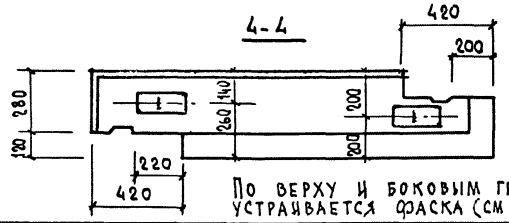

По верху и боковым граням блока устраивается краска (см 1.116.1-6 вып.1 00.000Д1)

3-3

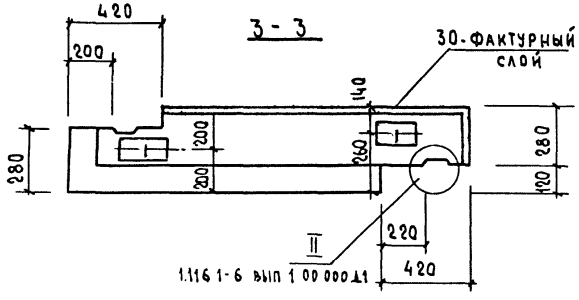

2-2

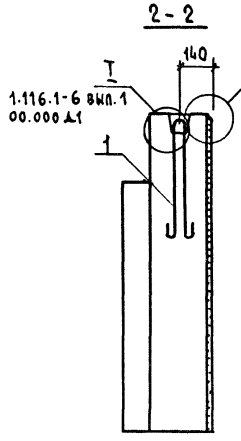

Обозначение	Марка	Рис.	Масса, кг
1.116.1-6 вып.1 14.000	СБ 7.3 19.15.40-Т-3	1	2065
-01	СБ 7.3 19.15.40-Т-2	2	2065

Рук.мас.5	Станищевский	
Гл.инж.м.	Панков	
ГИП	Зыкина	
Рук.груп.	Мелющкина	
Провер.	Куц	
Разраб.	Аник	

1.116.1-6 вып.1 14.000 СБ

Блок цокольный (СБ 7.3 19.15.40-Т-3 СБ 7.3 19.15.40-Т-2) сборочный чертеж

Стадия	Масса	Масштаб
Р	См. табл.	1:20
Лист	Листов 1	

ЦНИИЭП жилища г. Москва

Копировал Формат 12

Рис. 1

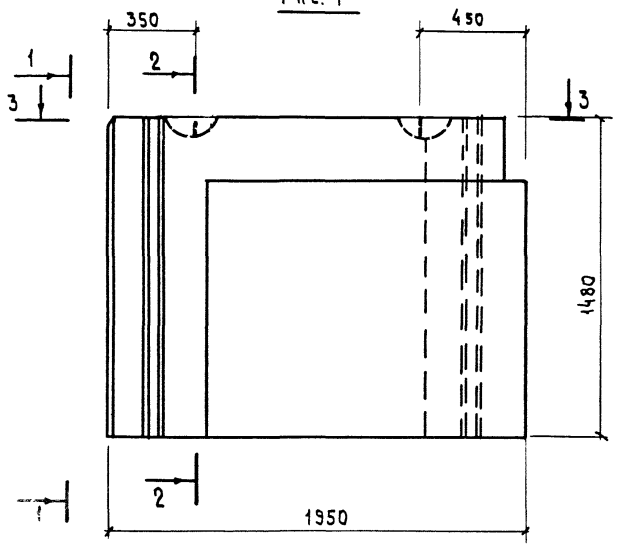

Рис. 2 - Зеркальное отражение. Остальное - см. рис. 1

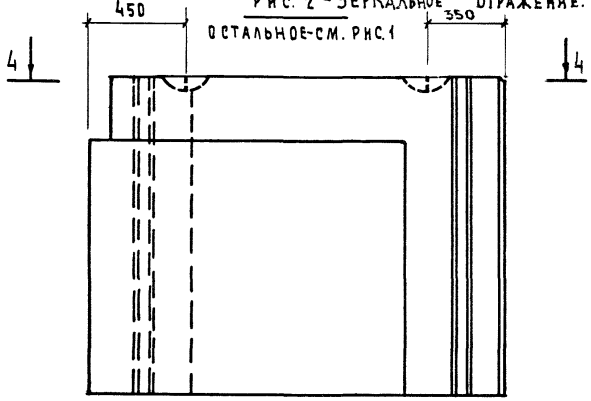

4-4

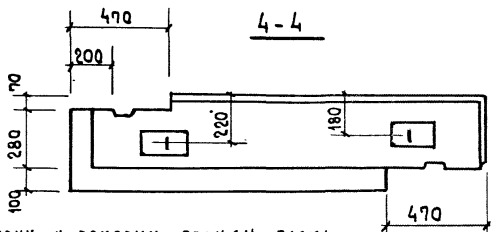

По верху и боковым граням блока устраивается фаска (см 1.116.1-6 вып.1 00.000 Д1)

Обозначение	Марка	Рис.	Масса, кг
1.116.1-6 вып.1 15.000	СБ7.3 20.15.45-Т-2	1	2475
-01	СБ7.3 20.15.45-Т-3	2	2475

Рук.маст.	Станишевский	
Гл.инж.м.	Панков	
ГИП	Зыкина	
Рук.гр.	Мелюшкина	
Провер.	Куц	
Разраб.	Линц	

1.116.1-6 вып.1 15.000 СБ

Блок цокольный (СБ7.3 20.15.45-Т-2, СБ7.3 20.15.45-Т-3) Сборочный чертеж

Стадия	Масса	Масштаб
Р	См. табл.	1:20
Лист	Листов 1	

ЦНИИЭП жилища г. Москва

Формат	Зона	Поз.	Обозначение	Наименование	Кол.	Примечание
				Документация		
12			1.116.1-6 вып.1 00.000 ТО	Техническое описание		
12			1.116.1-6 вып 1 16.000 СБ	Сборочный чертеж		
12			1.116.1-6 вып.1 00.000 Д1	Узлы I, II, III, IV, V		
12			1.116.1-6 вып.1 00.000 ТБ2	Выборка стали		
				Детали		
11		1	1.116.1-6 вып.1 16.001	Петля строповочная П-5	2	
				Материалы		
		2		Бетон марки 100	1.287	$м^3$
		3		Бетон фактурного		
				слоя марки 150	0.084	$м^3$
				Различия исполнений	по	
				сборочному чертежу		

Рук. маст. 5	Станишевский	
Гл. инж. м.	Панков	
Гип	Зыкина	
Рук. груп	Мелюшкина	
Проверил	Куц	
Разработ.	Линк	

1.116.1-6 вып.1 16.000

Блок цокольный
СБ 7.3 21.15.55-Т-2
СБ 7.3 21.15.55-Т-3

Стадия	Лист	Листов
Р		1

ЦНИИЭП жилища г. Москва

Копировал [signature] Формат 11

Формат	Зона	Поз.	Обозначение	Наименование	Кол.	Примечание
				Документация		
12			1.116.1-6 вып.1 00 000 ТО	Техническое описание		
12			1.116.1-6 вып.1 17.000 СБ	Сборочный чертеж		
12			1.116.1-6 вып.1 00.000 Д1	Узлы I, II, III, IV, V		
12			1.116.1-6 вып.1 00.000 ТБ2	Выборка стали		
				Детали		
11		1	1.116.1-6 вып.1 01.001-01	Петля строповочная П-2	2	
				Материалы		
		2		Бетон марки 100	0.629	$м^3$
		3		Бетон фактурного		
				слоя марки 150	0.019	$м^3$
				Различия исполнений	по	
				сборочному чертежу		

Инв. № подл. | Подпись и дата | Взам. инв. №

Рук. мас. 5	Станишевский	
Гл. инж. м.	Панков	
Гип	Зыкина	
Рук. груп	Мелюшкина	
Проверил	Куц	
Разработ.	Линк	

1.116.1-6 вып.1 17.000

Блок цокольный
СБ 7.5 16.15.40-Т-2
СБ 7.5 16.15.40-Т-3

Стадия	Лист	Листов
Р		1

ЦНИИЭП жилища г. Москва

Копировал [signature] 17403 45 Формат 11

Рис. 1

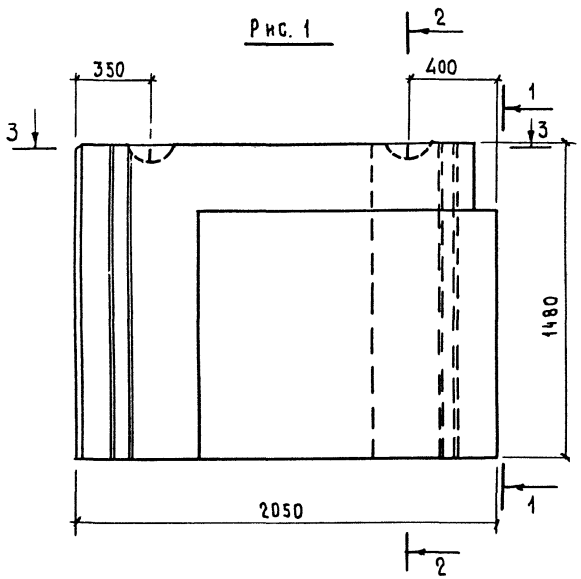

1-1

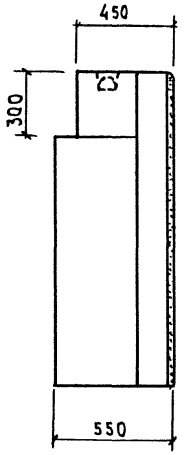

Рис. 2 - ЗЕРКАЛЬНОЕ ОТРАЖЕНИЕ.
ОСТАЛЬНОЕ-СМ. РИС. 1

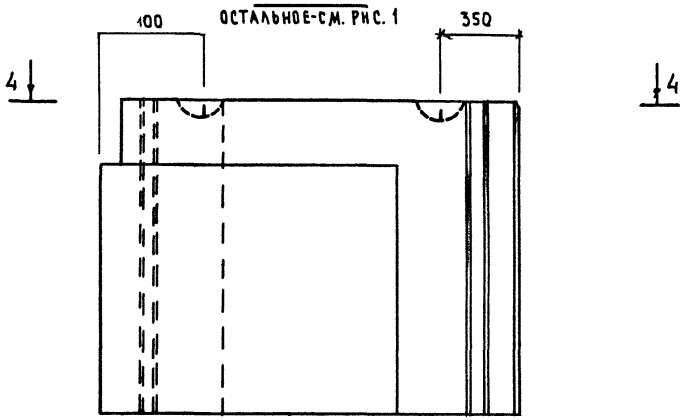

4 - 4

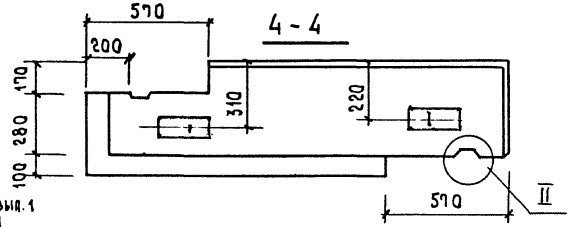

3 - 3

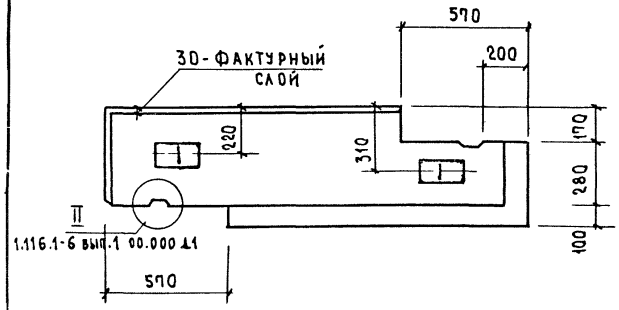

2 - 2

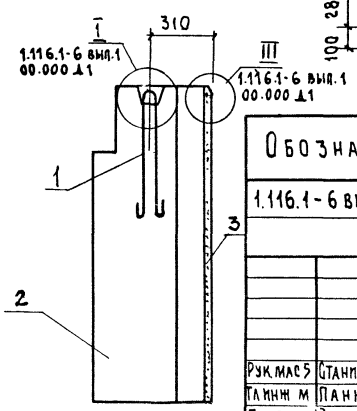

По верху и боковым граням блока устраивается фаска (см 1.116.1-6 вып 1 00.000Д1)

Обозначение	Марка	Рис.	Масса, кг
1.116.1-6 вып.1 16.000	СБ 7.3 21.15.55-Т-2	1	3260
-01	СБ 7.3 21.15.55-Т-3	2	3260

Рук.маст	Станишевский	
Гл.инж.м	Панков	
Гип	Зыкина	
Рук.гр.	Мелешкина	
Провер.	Куц	
Разработ.	Линк	

1.116.1-6 вып.1 16.000 СБ

Блок цокольный (СБ 7.3 21.15.55-Т-2, СБ 7.3 21.15.55-Т-3) сборочный чертеж

Стадия	Масса	Масштаб
Р	см. табл	1:20
Лист	Листов 1	

ЦНИИЭП жилища г. Москва

Копировал Зогз - 17403 46 Формат 12

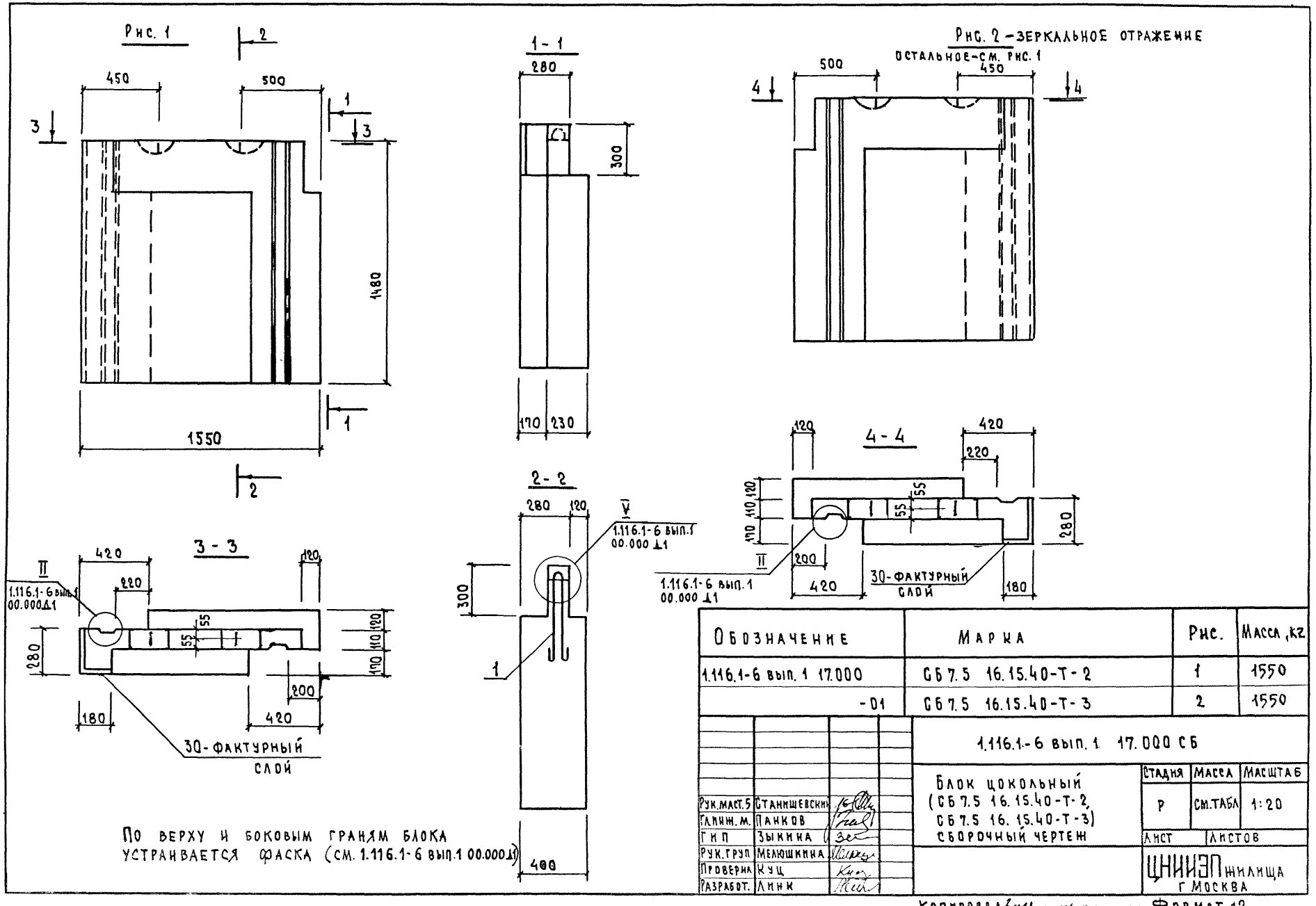

Обозначение	Марка	Рис.	Масса, кг
1.116.1-6 вып. 1 17.000	СБ 7.5 16.15.40-Т-2	1	1550
-01	СБ 7.5 16.15.40-Т-3	2	1550

Рук. маст. 5	Станищевский	
Гл. инж. м.	Панков	
Гип	Зыкина	
Рук. груп	Мелюшкина	
Проверил	Куц	
Разработ.	Линк	

1.116.1-6 вып. 1 17.000 СБ

Блок цокольный (СБ 7.5 16.15.40-Т-2, СБ 7.5 16.15.40-Т-3) сборочный чертеж

Стадия	Масса	Масштаб
Р	см. табл	1:20
Лист	Листов	

ЦНИИЭП жилища г. Москва

Копировал Зарь-17403 47 Формат 12

Формат	Зона	Поз.	Обозначение	Наименование	Кол.	Примечание
				Документация		
12			1.116.1-6 вып.1 00.000 ТО	Техническое описание		
12			1.116.1-6 вып.1 18.000 СБ	Сборочный чертеж		
12			1.116.1-6 вып.1 00.000 Д1	Узлы I, II, III, IV, V		
12			1.116.1-6 вып.1 00.000 ТБ2	Выборка стали		
				Детали		
11		1	1.116.1-6 вып.1 01.001-02	Петля строповочная П-3	2	
				Материалы		
		2		Бетон марки 100	0.137	м³
		3		Бетон фактурного		
				слоя марки 150	0.022	м³
				Различия исполнений	по	
				сборочному чертежу		

Рук.мас.5	Станишевский	
Гл.инж.м.	Панков	
ГИП	Зыкина	
Рук.груп.	Мелюшкина	
Проверил	Куц	
Разработ	Линк	

1.116.1-6 вып.1 18.000

Блок цокольный
СБ7.5 17.15.45-Т-2,
СБ7.5 17.15.45-Т-3

Стадия	Лист	Листов
Р		1

ЦНИИЭП жилища г.Москва

Копировал Зверь — Формат 11

Формат	Зона	Поз.	Обозначение	Наименование	Кол	Примечание
				Документация		
12			1.116-1-6 вып.1 00.000 ТО.	Техническое описание		
12			1.116.1-6 вып.1 19.000 СБ	Сборочный чертеж		
12			1.116.1-6 вып.1 00.000 Д1	Узлы I, II, III, IV, V		
12			1.116.1-6 вып.1 00.000 ТБ2	Выборка стали		
				Детали		
11		1	1.116.1-6 вып.1 01.001-03	Петля строповочная П-4	2	
				Материалы		
		2		Бетон марки 100	1.062	м³
		3		Бетон фактурного		
				слоя марки 150	0.028	м³
				Различия исполнений	по	
				сборочному чертежу		

Инв.№ подл. | Подпись и дата | Взам.инв.№

Рук.мас5	Станишевский	
Гл.инж.м.	Панков	
ГИП	Зыкина	
Рук.гр.	Мелюшкина	
Проверил	Куц	
Разработ.	Линк	

1.116.1-6 вып.1 19.000

Блок цокольный
СБ7.5 18.15.55-Т-2,
СБ7.5 18.15.55-Т-3.

Стадия	Лист	Листов
Р		1

ЦНИИЭП жилища г.Москва

Копировал Зверь — 17403 — 48 Формат 11

Рис. 1

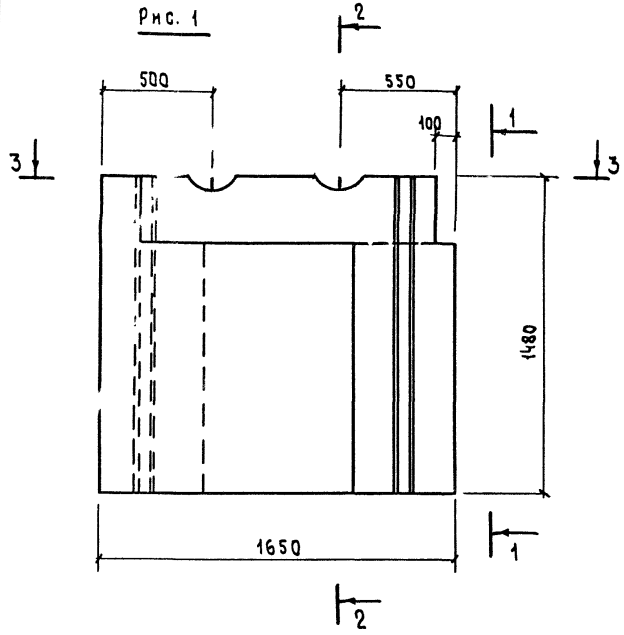

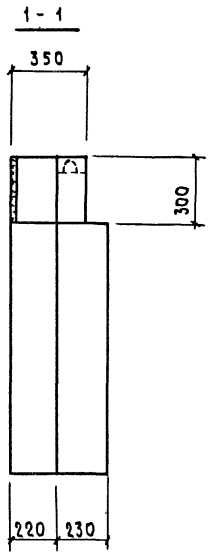

Рис. 2 - ЗЕРКАЛЬНОЕ ОТРАЖЕНИЕ.
ОСТАЛЬНОЕ - СМ. РИС. 1

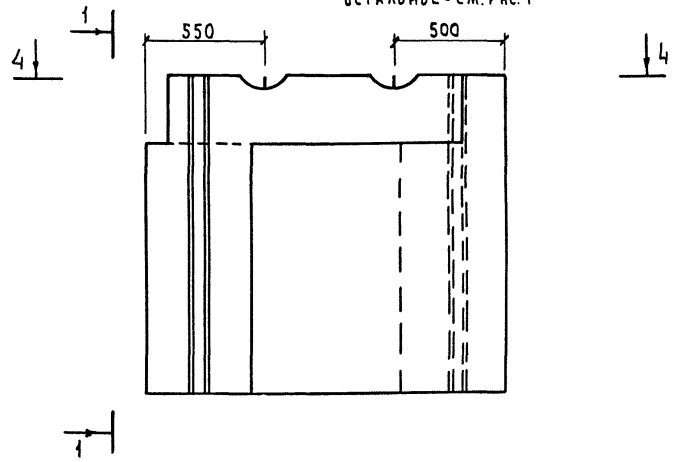

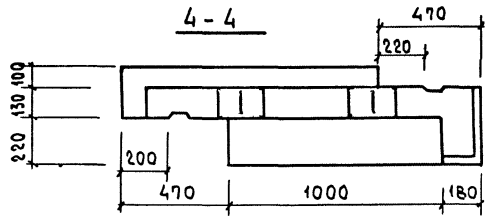

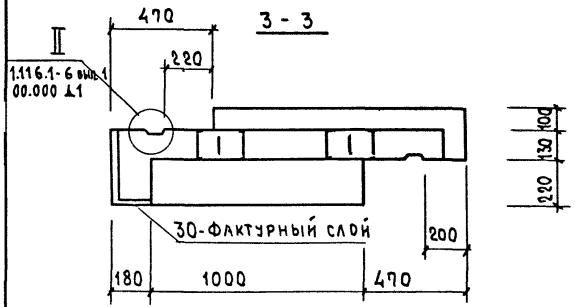

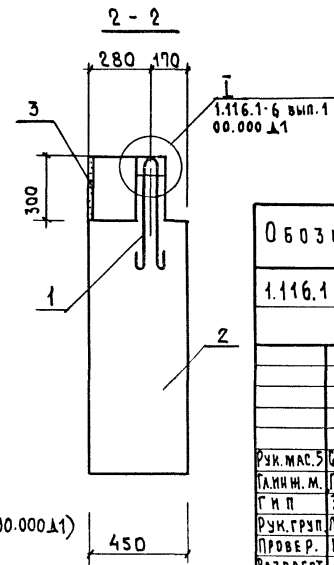

По верху и боковым граням блока устраивается фаска (см. 1.116.1-6 вып.1 00.000Д1)

Обозначение	Марка	Рис.	Масса, кг
1.116.1-6 вып.1 18.000	СБ 7.5 17.15.45-Т-2	1	1815
-0.1	СБ 7.5 17.15.45-Т-3	2	1815

Рук. мас. 5	Станишевский	
Гл. инж. м.	Панков	
ГИП	Зыкина	
Рук. груп.	Мелешкина	
Провер.	Куц	
Разработ.	Линк	

1.116.1-6 вып.1 18.000 СБ

Блок цокольный (СБ 7.5 17.15.45-Т-2, СБ 7.5 17.15.45-Т-3) сборочный чертеж

Стадия	Масса	Масштаб
Р	См. табл.	1:20
Лист	Листов	

ЦНИИЭП жилища г. Москва

Копировал Зверь-17403 49 Формат

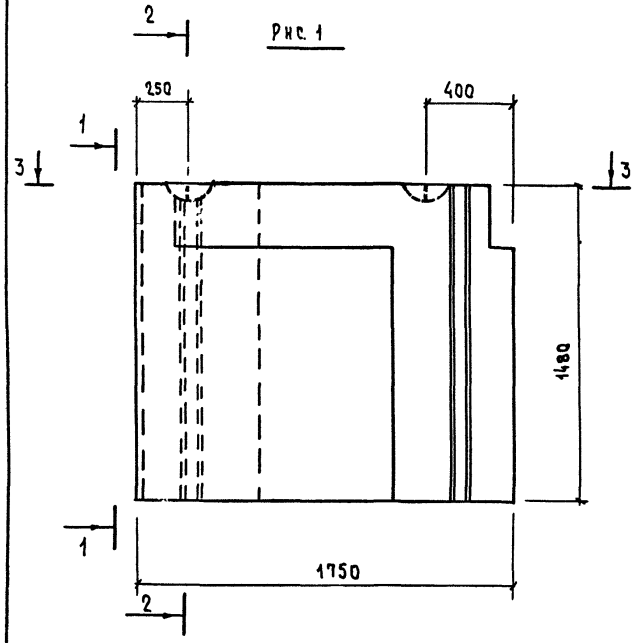

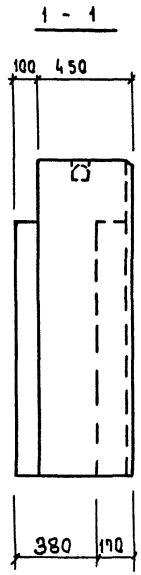

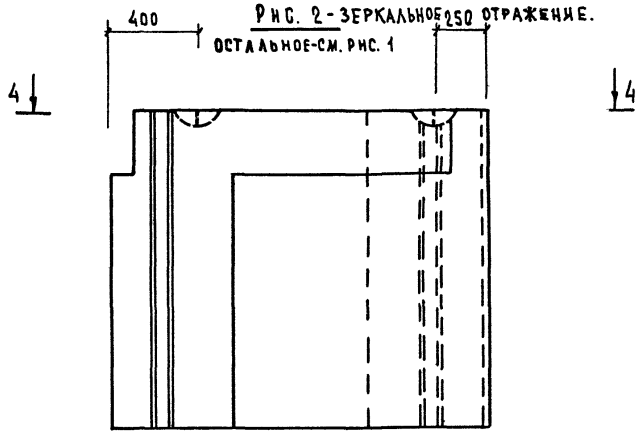

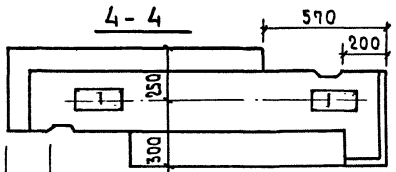

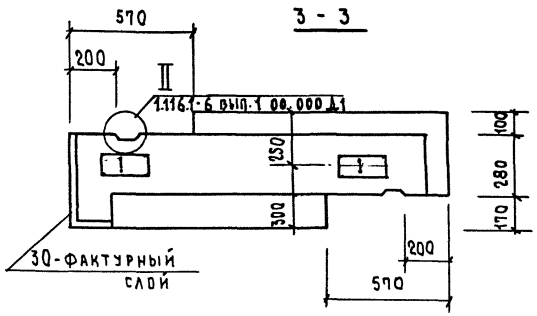

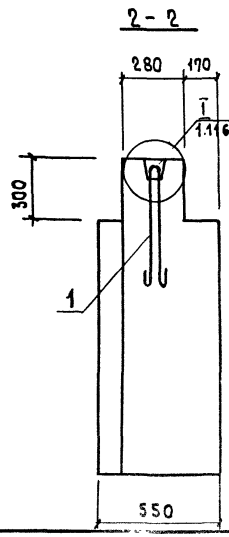

По верху и боковым граням блока устраивается фаска (см. 1.116.1-6 вып 1 00.000 Д1)

Обозначение	Марка	Рис.	Масса, кг
1.116.1-6 вып.1 19.000	СБ 7.5 18.15.55-Т-2	1	2605
-01	СБ 7.5 18.15.55-Т-3	2	2605

1.116.1-6 вып.1 19 000 СБ

Рук. маст. 5	Станишевский	
Гл. инж. м.	Панков	
Г и п	Зыкина	
Рук. груп.	Мелюшкина	
Проверил	Куц	
Разработ.	Линк	

Блок цокольный (СБ 7.5 18.15.55-Т-2, СБ 7.5 18.15.55-Т-3) Сборочный чертеж

Стадия	Масса	Масштаб
Р	См. табл.	1:20

Лист | Листов 1

ЦНИИЭП жилища г. Москва

Копировал Зегр 17403 50 Формат 12

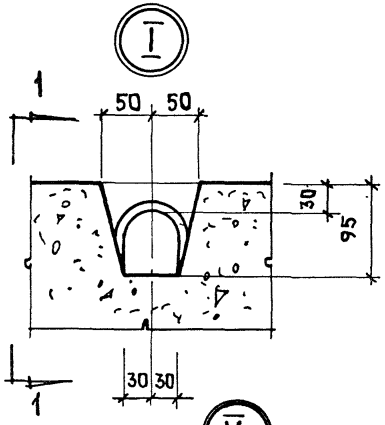

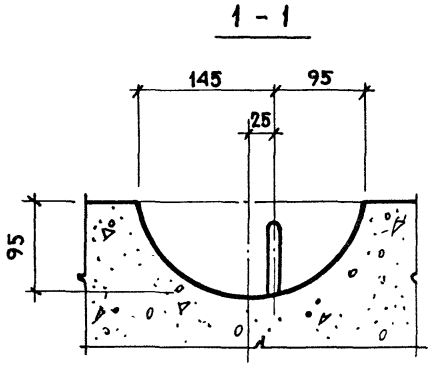

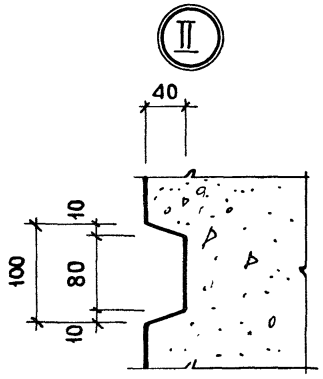

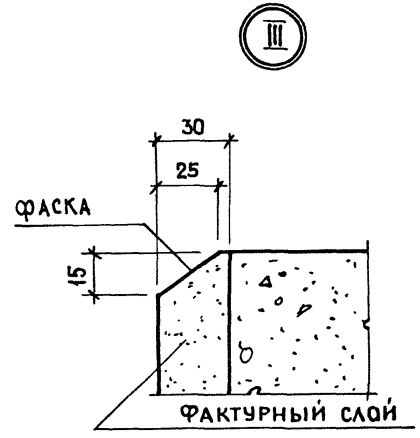

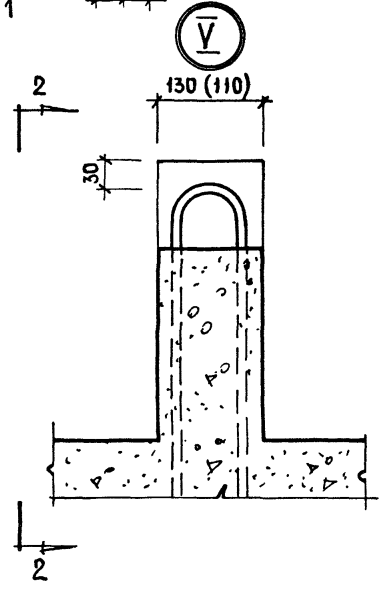

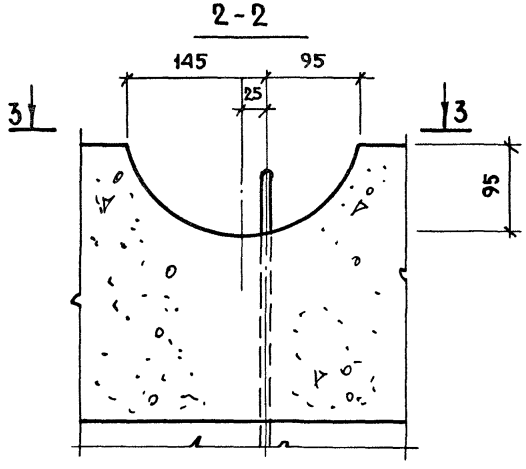

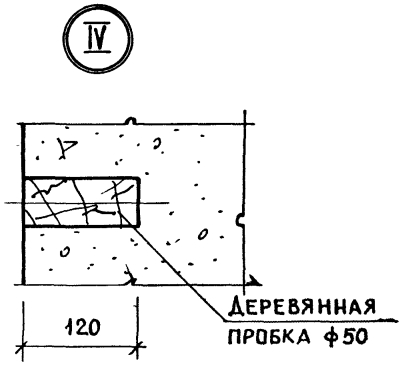

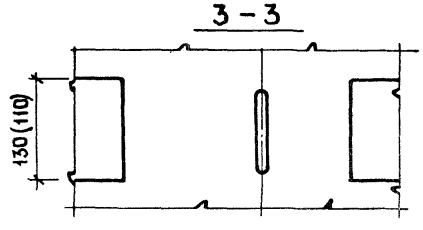

Рук. маст. 5	Станишевский	
Гл. инж. маст	Панков	
ГИП	Зыкина	
Рук. гр.	Мелюшкина	
Провер.	Зыкина	
Разраб.	Линк	

1.116.1-6 вып.1 00.000 Д1

Узлы

I, II, III, IV, V

Стадия	Лист	Листов
Р		1

ЦНИИЭП жилища г. Москва

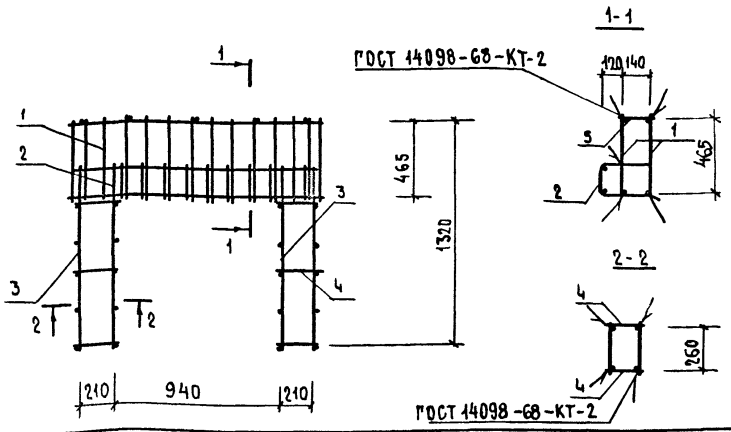

Формат	Зона	Поз.	Обозначение	Наименование	Кол.	Примечание
				Сборочные единицы		
11		1	1.116.1-6 вып.1 09.110	Сетка С-1	2	
11		2	1.116.1-6 вып.1 09.120	Сетка С-2	1	
11		3	1.116.1-6 вып.1 09.130	Каркас КР-1	4	
				Детали		
Бч		4		Ф5 В-I ГОСТ 6727-53* ℓ=230	12	0.425 кг
Бч		5		Ф5 В-I ГОСТ 6727-53* ℓ=170	5	0.131 кг

Нач. мас.	Станишевский	
Гл. инж. м	Панков	
ГИП	Зыкина	
Рук. гр.	Мелюшкина	
Провер.	Зыкина	
Разработ	Куц	

1.116.1-6 вып.1 09.100

Блок арматурный АБ-1

Стадия	Масса	Масштаб
Р	20.16	1:25
Лист	Листов 1	

ЦНИИЭП жилища г. Москва

Копировал Зам-

Формат 11

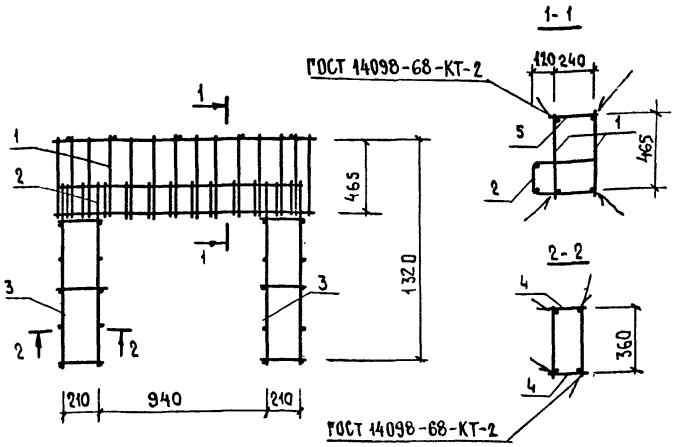

Формат	Зона	Поз.	Обозначение	Наименование	Кол.	Примечание
				Сборочные единицы		
11		1	1.116.1-6 вып.1 09.110	Сетка С-1	2	
11		2	1.116.1-6 вып.1 09.120-01	Сетка С-3	1	
11		3	1.116.1-6 вып.1 09.130-01	Каркас КР-2	4	
				Детали		
Бч		4		Ф5 В-I ГОСТ 6727-53* ℓ=230	12	0.425 кг
Бч		5		Ф5 В-I ГОСТ 6727-53* ℓ=270	5	0.208 кг

Нач. мас.	Станишевский	
Гл. инж. м	Панков	
ГИП	Зыкина	
Рук. гр	Мелюшкина	
Провер.	Зыкина	
Разработ	Куц	

1.116.1-6 вып.1 09.200

Блок арматурный АБ-2

Стадия	Масса	Масштаб
Р	20.92	1:25
Лист	Листов 1	

ЦНИИЭП жилища г. Москва

Инв. № подл. | Подпись и дата | Взам. инв. №

Копировал Зам. 17403

Формат 11

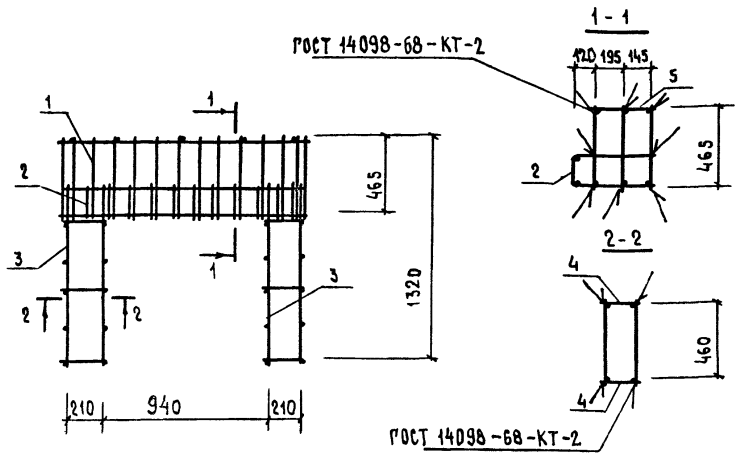

Формат	Зона	Поз.	Обозначение	Наименование	Кол.	Примечание
				Сборочные единицы		
11		1	1.116.1-6 вып.1 09.110	Сетка С-1	3	
11		2	1.116.1-6 вып.1 09.120-02	Сетка С-4	1	
11		3	1.116.1-6 вып.1 09.130-02	Каркас КР-3	4	
				Детали		
Б4		4		Ф5 В-I ГОСТ 6727-53* ℓ=230	12	0.425кг
Б4		5		Ф5 В-I ГОСТ 6727-53* ℓ=970	5	0.285кг

Рук.мас.5	Станишевский	
Гл.инж.м.	Панков	
ГИП	Зыкина	
Рук.гр.	Мелюшкина	
Провер.	Зыкина	
Разраб.	Куц	

1.116.1-6 вып.1 09.300

Блок арматурный АБ-3

Стадия	Масса	Масштаб
Р	27.11	1:25
Лист	Листов 1	

ЦНИИЭП жилища г. Москва

Копировал Зар- Формат 11

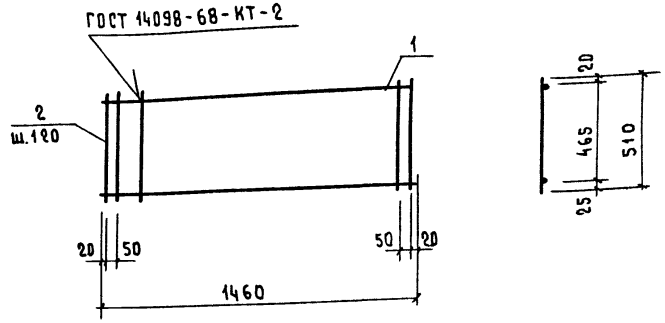

Формат	Зона	Поз.	Обозначение	Наименование	Кол.	Примечание
				Детали		
Б4		1		Ф12 А-III ГОСТ 5781-75 ℓ=1460	2	2.6кг
Б4		2		Ф8 В-I ГОСТ 5781-75 ℓ=510	14	2.82кг

Рук.мас.5	Станишевский	
Гл.инж.м.	Панков	
ГИП	Зыкина	
Рук.гр.	Мелюшкина	
Провер.	Зыкина	
Разраб.	Куц	

1.116.1-6 вып.1 09.110

Сетка С-1

Стадия	Масса	Масштаб
Р	5.42	1:20
Лист	Листов 1	

Сталь 35ГС ГОСТ 5781-75

ЦНИИЭП жилища г. Москва

Инв.№ подл. | Подпись и дата | Взам. инв.№

Копировал Зар-11403 53 Формат 11

Формат	Зона	Поз.	Обозначение	Наименование	Кол.	Примечание
				Документация		
А4			1.116.1-6 вып.1 09.120 СБ	Сборочный чертеж		
				Детали		
Бч		1		Ф8А-III ГОСТ 5781-75 ℓ=1460	2	1.16 кг
			Переменные данные	для исполнений		
			1.116.1-6 вып.1 09.120	С-2		
				Детали		
Бч		2		Ф5В-I ГОСТ 6727-53* ℓ=800	12	1.48 кг
			1.116.1-6 вып.1 09.120-01	С-3		
				Детали		
Бч		2		Ф5В-I ГОСТ 6727-53* ℓ=1000	12	1.85 кг
			1.116.1-6 вып.1 09.120-02	С-4		
				Детали		
Бч		2		Ф5В-I ГОСТ 6727-53* ℓ=1200	12	2.22 кг

Рук.мас.5	Станишевский	
Гл.инж.м.	Панков	
Гип	Зыкина	
Рук.груп.	Мелюшкина	
Проверил	Зыкина	
Разработ.	Куц	

1.116.1-6 вып.1 09.120

Сетка С-2, С-3, С-4

Стадия	Лист	Листов
Р		1

ЦНИИЭП жилища г. Москва

Копировал Зерд- Формат 11

Развертка

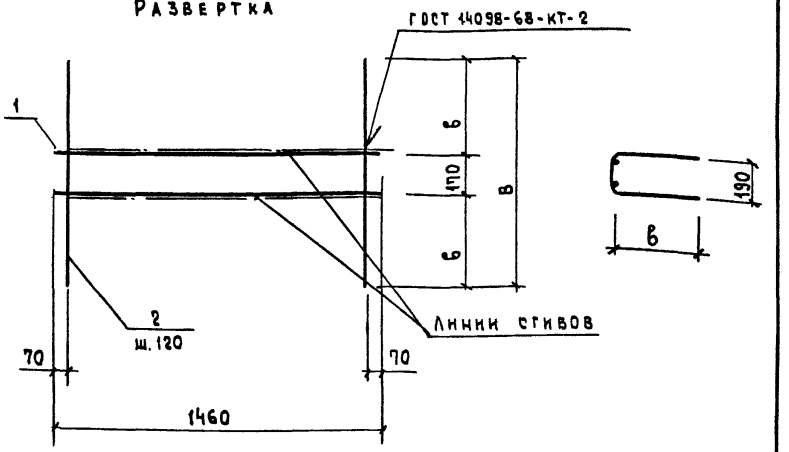

Обозначение	Марка	б	В	Масса кг
1.116.1-6 вып.1 09.120	С-2	315	800	2.64
-01	С-3	415	1000	3.01
-02	С-4	515	1200	3.38

Инв.№ подл. | Подпись и дата | Взам.инв.№

Рук.мас.5	Станишевский	
Гл.инж.м.	Панков	
Гип	Зыкина	
Рук.груп.	Мелюшкина	
Провер.	Зыкина	
Разработ.	Куц	

1.116.1-6 вып.1 09.120 СБ

Сетка С-2, С-3, С-4

Сборочный чертеж

Стадия	Масса	Масштаб
Р	см.табл.	1:20
Лист	Листов 1	

ЦНИИЭП жилища г. Москва

Копировал Зерд-17403 Формат 11

Формат	Зона	Поз.	Обозначение	Наименование	Кол.	Примечание
				Документация		
11			1.116.1-6 вып. 1 09.130	Сборочный чертеж		
				Детали		
БЧ		1		Ф10 А-III ГОСТ 5781-75 ℓ=1050	2	1.3 кг
			Переменные данные	для исполнений		
			1.116.1-6 вып.1 09.130	КР-1		
				Детали		
БЧ		2		Ф5 В-I ГОСТ 6727-53* ℓ=300	5	0.23 кг
			1.116.1-6 вып.1 09.130-01	КР-2		
				Детали		
БЧ		2		Ф5 В-I ГОСТ 6727-53* ℓ=400	5	0.31 кг
			1.116.1-6 вып.1 09.130-02	КР-3		
				Детали		
БЧ		2		Ф5 В-I ГОСТ 6727-53* ℓ=500	5	0.39 кг

Рук.маст.5	Станишевский	
Гл.инж.м.	Панков	
ГИП	Зыкина	
Рук.груп	Мелюшкина	
Проверил	Зыкина	
Разработ.	Куц	

1.116.1-6 вып.1 09.130

Каркас КР-1, КР-2, КР-3

Стадия	Лист	Листов
Р		1

ЦНИИЭП жилища г. Москва

Копировал Зверь- Формат 11

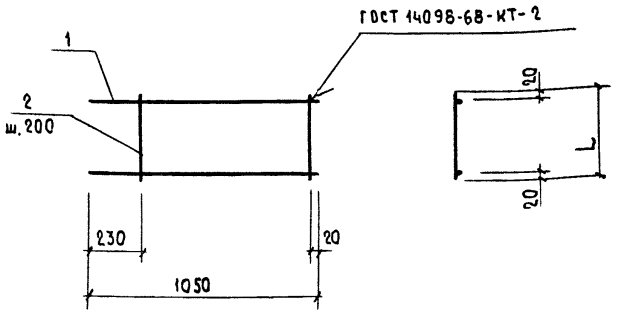

Обозначение	Марка	L	Масса кг
1.116.1-6 вып.1 09.130	КР-1	300	1.53
-01	КР-2	400	1.61
-02	КР-3	500	1.69

Инв.№ подл. | Подпись и дата | Взам.инв.№

Рук.маст.5	Станишевский	
Гл.инж.м.	Панков	
ГИП	Зыкина	
Рук.груп	Мелюшкина	
Проверил	Зыкина	
Разработ	Куц	

1.116.1-6 вып.1 09.130 СБ

Каркас КР-1, КР-2, КР-3
Сборочный чертеж

Стадия	Масса	Масштаб
Р	См.табл	1:20
Лист		Листов 1

ЦНИИЭП жилища г. Москва

Копировал Зверь-17403 55 Формат 11

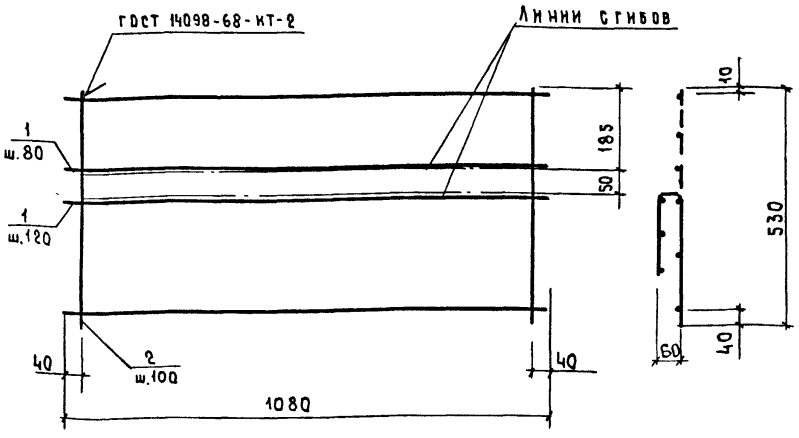

Формат	Зона	Поз.	Обозначение	Наименование	Кол.	Примечание
				Детали		
БЧ		1		Ф8А-I ГОСТ 5781-75 ℓ=1080	6	2.56 кг
БЧ		2		Ф5В-I ГОСТ 6727-53* ℓ=530	11	0.9 кг

Рук.мас.5	Станишевский	
Гл.инж.м.	Панков	
ГИП	Зыкина	
Рук.гр.	Мелюшкина	
Провер.	Зыкина	
Разработ.	Куц	

1.116.1-6 вып.1 05.010

Сетка С-5

Стадия	Масса	Масштаб
Р	3.46	1:10
Лист	Листов 1	

ЦНИИЭП жилища г. Москва

Копировал Формат 11

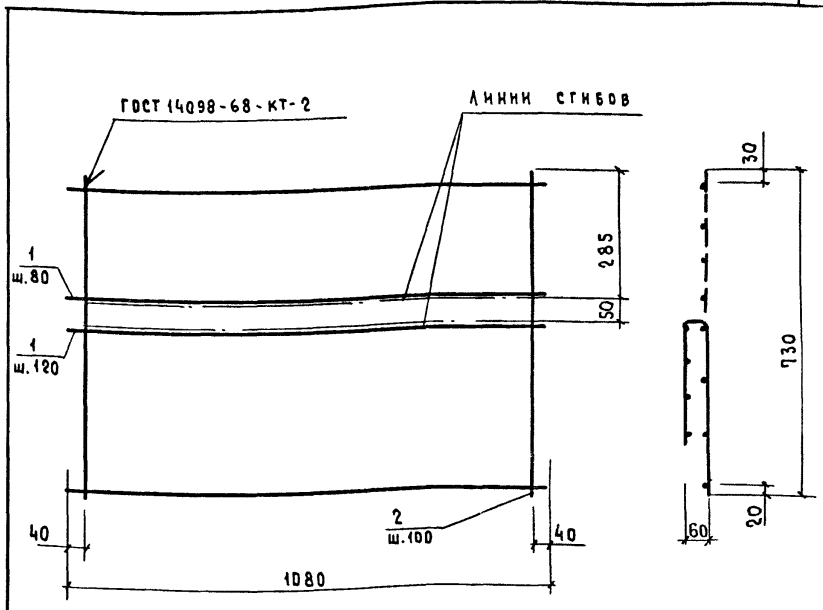

Формат	Зона	Поз.	Обозначение	Наименование	Кол.	Примечание
				Детали		
БЧ		1		Ф8А-I ГОСТ 5781-75 ℓ=1080	8	3.42 кг
БЧ		2		Ф5В-I ГОСТ 6727-53* ℓ=730	11	1.24 кг

Инв.№ подл. | Подпись и дата | Взам.инв.№

Рук.мас.5	Станишевский	
Гл.инж.м.	Панков	
ГИП	Зыкина	
Рук.гр.	Мелюшкина	
Проверил	Зыкина	
Разработ.	Куц	

1.116.1-6 вып.1 05.020

Сетка С-6

Стадия	Масса	Масштаб
Р	4.66	1:10
Лист	Листов 1	

ЦНИИЭП жилища г. Москва

Копировал Формат 11

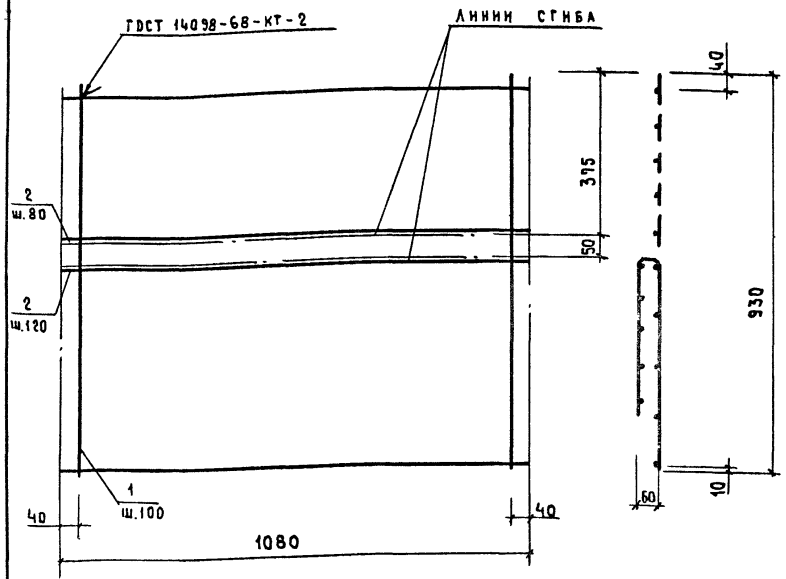

Формат	Зона	Поз.	Обозначение	Наименование	Кол.	Примечание
				Детали		
БЧ		1		Ф8 А-I ГОСТ 5781-75 ℓ=1080	10	4.26 кг
БЧ		2		Ф5 В-I ГОСТ 6727-53* ℓ=930	11	1.58 кг

Рук.маст.	Станишевский	
Гл.инж.маст	Панков	
ГИП	Зыкина	
Рук.груп.	Мелюшкина	
Пров.	Зыкина	
Разраб.	Куц	

1.116.1-6 вып.1 05.030

Сетка С-7

Стадия	Масса	Масштаб
Р	5.84	1:10
Лист	Листов 1	

ЦНИИЭП жилища г. Москва

Копировал Формат 11

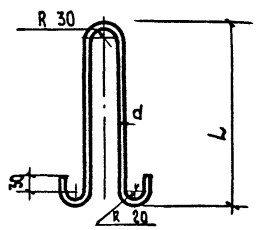

Обозначение	Марка	Диаметр класс стали	ℓ, мм	Развернутая длина, мм	Масса, кг
1.116.1-6 вып.1 01.001	П-1	Ø 10 А-I	430	1010	0.62
-01	П-2	Ø 10 А-II	430	1010	0.62
-02	П-3	Ø 12 А-I	500	1150	1.02
-03	П-4	Ø 12 А-II	500	1150	1.02

Рук.маст.	Станишевский	
Гл.инж.маст	Панков	
ГИП	Зыкина	
Рук.груп.	Мелюшкина	
Пров.	Зыкина	
Разработ.	Мелюшкина	

1.116.1-6 вып.1 01.001

Петля строповочная П-1, П-2, П-3, П-4

Стадия	Масса	Масштаб
Р	см. табл.	1:10
Лист	Листов 1	

Арматурная сталь ГОСТ 5781-75 кл. А-II марки 10ГТ и кл. А-I марок ВСт3сп2 и ВСт3пс2

ЦНИИЭП жилища г. Москва

Копировал Формат 11

Инв.№ подл. | Подпись и дата | Взам. инв. №

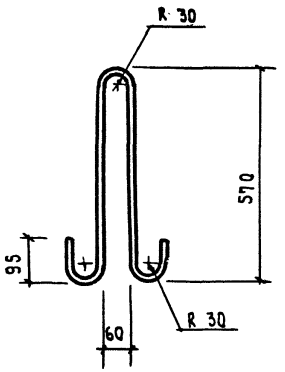

Длина развернутая - 1410 мм.

		1.116.1-6 вып.1 16.001	
Рук.маст.5	Станишевский	Петля строповочная п-5	Стадия: Р; Масса: 1.70; Масштаб: 1:10
Гл.инж.м.	Панков		Лист; Листов 1
ГИП	Зыкина	Арматурная сталь ГОСТ 5781-75 кл. Ас-II-14 марки 10ГТ	ЦНИИЭП жилища г. Москва
Рук.груп.	Мелюшкина		
Провер.	Зыкина		
Разработ.	Куц		

gost.e-ecolog.ru

Инв.№ подл. | Подпись и дата | Взам.инв.№

	Стадия; Масса; Масштаб	
	Лист; Листов	ЦНИИЭП жилища г. Москва