ГОСУДАРСТВЕННЫЙ КОМИТЕТ СССР
ПО ДЕЛАМ СТРОИТЕЛЬСТВА
(ГОССТРОЙ СССР)

ТИПОВАЯ ДОКУМЕНТАЦИЯ
НА СТРОИТЕЛЬНЫЕ СИСТЕМЫ И ИЗДЕЛИЯ
ЗДАНИЙ И СООРУЖЕНИЙ

СЕРИЯ 5.904-13

ЗАСЛОНКИ ВОЗДУШНЫЕ УНИФИЦИРОВАННЫЕ ДЛЯ СИСТЕМ ВЕНТИЛЯЦИИ

ВЫПУСК 0

МАТЕРИАЛЫ ДЛЯ ПРОЕКТИРОВАНИЯ

gost.e-ecolog.ru

ГОСУДАРСТВЕННЫЙ КОМИТЕТ СССР
ПО ДЕЛАМ СТРОИТЕЛЬСТВА
(ГОССТРОЙ СССР)

ТИПОВАЯ ДОКУМЕНТАЦИЯ
НА СТРОИТЕЛЬНЫЕ СИСТЕМЫ И ИЗДЕЛИЯ
ЗДАНИЙ И СООРУЖЕНИЙ

СЕРИЯ 5.904-13

ЗАСЛОНКИ ВОЗДУШНЫЕ УНИФИЦИРОВАННЫЕ ДЛЯ СИСТЕМ ВЕНТИЛЯЦИИ

ВЫПУСК 0
МАТЕРИАЛЫ ДЛЯ ПРОЕКТИРОВАНИЯ

РАЗРАБОТАНЫ
ГОСУДАРСТВЕННЫМ ПРОЕКТНЫМ
ИНСТИТУТОМ САНТЕХПРОЕКТ
ГОССТРОЯ СССР

Главный инженер
института Шиллер Ю.И.
Главный инженер
проекта Спивак В.А.

УТВЕРЖДЕНЫ И
ВВЕДЕНЫ В ДЕЙСТВИЕ
С 15 июня 1982г.
ГЛАВПРОМСТРОЙПРОЕКТОМ
ГОССТРОЯ СССР
ПРИКАЗ N° 36
ОТ "8" июня 1982г.

Типовые конструкции серии „Заслонки воздушные унифицированные для систем вентиляции" разработаны взамен типового проекта серии 1.494-14 и состоит из трёх выпусков:

выпуск 0 – „Материалы для проектирования";

выпуск 1-1 – „Заслонки воздушные прямоугольного сечения. Рабочие чертежи".

выпуск 1-2 – „Заслонки воздушные круглого сечения. Рабочие чертежи".

Воздушные заслонки предназначены для регулирования количества воздуха и невзрывоопасных воздушных смесей, агрессивность которых по отношению к углеродистым сталям обыкновенного качества не выше агрессивности воздуха, с температурой до 80°С, не содержащих липких веществ и волокнистых материалов, с содержанием пыли и других твёрдых примесей в количестве не более 100 мг/м^3, и применяются в системах вентиляции, кондиционирования воздуха воздушного отопления и других санитарно-технических системах с рабочим давлением до 1000Па (100 кгс/м^2).

Регулирование количества воздуха осуществляется поворотом лопаток заслонок вручную или с помощью электрических или пневматических приводов (исполни-

Инв.№ подл. | Подп. и дата | Взам.инв.№ | Инв.№ дубл. | Подп. и дата

					Серия 5.904-13 Выпуск 0			
Изм.	Лист	№ докум.	Подп.	Дата				
Разраб.		Шатялина		80	Заслонки воздушные унифицированные для систем вентиляции. Материалы для проектирования	Лит.	Лист	Листов
Гл. спец.		Вайнберг				И	1	13
Нач. отд.		Сливак		8.80		Госстрой СССР САНТЕХПРОЕКТ г. Москва		
Н. контр.		Перязкова						
ГИП		Миллер						

тельных механизмов).

Конструкция заслонок, состоящая из унифицированных узлов и деталей, позволяет легко наладить их изготовление силами монтажных организаций, а также организовать серийное изготовление всего типоразмерного ряда, что отвечает требованию индустриализации строительства.

Краткая техническая характеристика, основные и габаритные размеры прямоугольных и круглых заслонок приведены в табл 2,3 и 4.

В таблицах указан шифр заслонки. Первая буква шифра - „Р" - показывает назначение заслонки, то есть, „регулирующая". Числовое обозначение показывает:

для заслонки прямоугольного сечения - нормализованные размеры сечения заслонки, соответствующие наружным размерам воздуховода, причём, первый размер показывает размер сечения заслонки по высоте, а второй - по ширине, то есть, вдоль лопатки;

для заслонки круглого сечения - нормализованный диаметр заслонки, соответствующий наружному диаметру воздуховода

Последняя буква шифра обозначает вид привода „Э" - электрический, „П" - пневматический, „Р" - ручное управление.

В качестве приводов применяются:

электрический исполнительный механизм однооборотный МЭО-0,63/25-0,25П или МЭО-0,63/63-0,25П;

пневматический колебательный механизм с позиционером и ручным дублером МИМ-К-200-100-0,58.

Характеристика исполнительных механизмов помещена в табл. 1

В настоящем типовом проекте размерный ряд заслонок принят на основе анализа проектов вентиляции, разработанных за последние 5 лет, в результате чего количество типоразмеров заслонок сокращено до восьми в отличие от пятнадцати типоразмеров, представленных в типовом проекте серии 1.494.-14 При серийном производстве заслонок уменьшение количества типоразмеров даст увеличение серийности каждого сечения, снизит затраты на оснастку, повысит производительность труда, что в целом приведёт к повышению эффективности производства.

Подп. и дата | Взам. инв. № | Инв. № подл. | Подп. и дата

Размеры сечения заслонок соответствуют размерам поперечного сечения воздуховодов по приложению 17 СН и П II-33-75. В типоразмерный ряд включена заслонка прямоугольного сечения размером 400х300 мм (высотой 400 мм). Устанавливать такую заслонку с электроприводом в вентиляционных системах можно только с горизонтальным расположением лопаток, так как исполнительный механизм МЭО-0,63 не может работать с вертикально расположенным выходным валом.

Присоединительные размеры по фланцам заслонок соответствуют „Техническим условиям на фланцы круглые и прямоугольные СТД 201 и СТД 202" – ТУ36-1508-75 и помещены в табл. 5 и 6.

С вводом в действие типового проекта серии 5.904-13 типовой проект серии 1.494-14 аннулируется.

Таблица 1

Техническая характеристика исполнительных механизмов (паспортные данные)

Наименование показателей	Размерность	Исполнительный механизм	
		Электрический однооборотный МЭО-0,63/25-0,25П или МЭО-0,63/63-0,25П	Пневматический колебательный МИМ-К-200-1,5-0,5 (с позиционером и ручным дублером)
Напряжение питания	В	220	—
Частота тока	Гц	50	—
Потребляемая мощность	Вт	65	—
Температура окружающей среды	°С	от +5 до +50	от −30 до +50
Относительная влажность окружающей среды	%	от 30 до 80	от 30 до 80
Номинальный крутящий момент на выходном валу	кгс·м	0,63	—
Номинальное время поворота выходного вала	с	25 или 63	
Номинальный поворот выходного вала	оборот	0,25	—
Командное давление	кгс/см²	—	от 0,2 до 1,0
Диаметр заделки мембраны	мм	—	200
Полный рабочий ход колебательного звена	мм	—	100
Завод - изготовитель		п/я А 3808	Могилев: Подольский приборостроительный завод
Номер технических условий		ТУ1-01-0321-76	ТУ 25 02.210132-78Е

Примечание: тип электрического исполнительного механизма МЭО уточняется проектировщиком.

Инв. № подл. | Подп. и дата | Взам. инв. № | Инв. № дубл. | Подп. и дата

Основные и габаритные размеры заслонок прямоугольного сечения

Заслонка с электроприводом

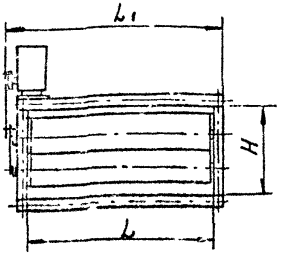

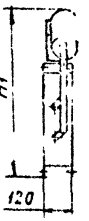

Заслонка с пневмоприводом

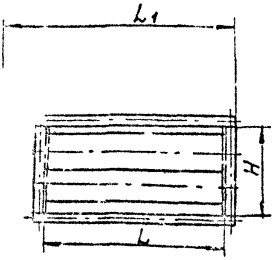

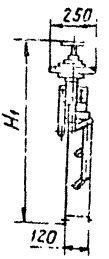

Заслонка с ручным управлением

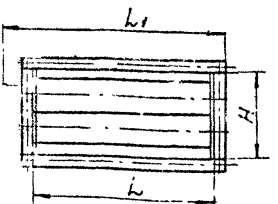

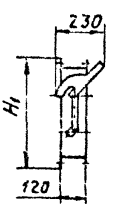

3. Заслонок прямоугольного сечения

Шифр	Площадь живого сечения, м²	Размеры, мм				Количество, шт	Масса, кг
		H	H1	L	L1		
Р200х200Э	0,032	204	503	200	325	1	12,2
Р200х200П							19,4
Р200х200Р							4,8
Р200х400Э	0,065			400	525		14,5
Р200х400П							21,7
Р200х400Р							7,0
Р400х300Э	0,098	400	699	300	425	2	16,5
Р400х300П							23,7
Р400х300Р							9,1
Р400х400Э	0,130			400	525		17,9
Р400х400П							25,1
Р400х400Р							10,5
Р400х600Э	0,196			600	725		20,9
Р400х600П							29,1
Р400х600Р							13,6
Р600х600Э	0,294	600	899			3	25,2
Р600х600П							32,4
Р600х600Р							17,8
Р800х800Э	0,523	800	1099	800	925	4	33,6
Р800х800П							40,3
Р800х800Р							26,2
Р1000х1000Э	0,818	1000	1299	1000	1125	5	43,6
Р1000х1000П							50,8
Р1000х1000Р							36,3

Инв. № подл. | Подп. и дата | Взам. инв. № | Инв. № дубл. | Подп. и дата

Заслонка с электроприводом

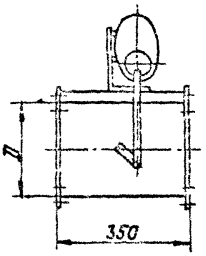

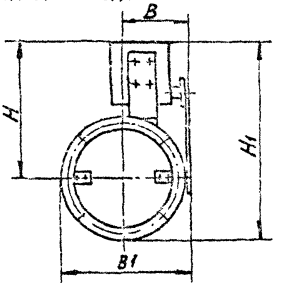

Заслонка с пневмоприводом

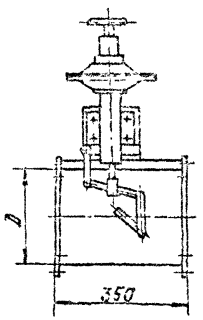

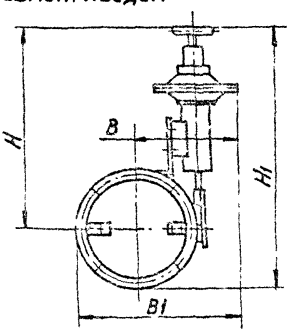

Заслонка с ручным управлением

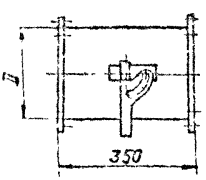

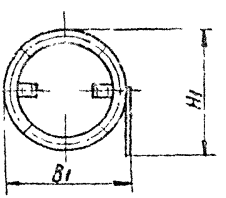

Таблица 3

Основные и габаритные размеры заслонок круглого сечения

Шифр заслонки	Площадь живого сечения, м²	Размеры, мм					Кол. лопаток, шт.	Масса, кг
		D	B	B_1	H	H_1		
Р200Э	0,030	200	131	256	353	478	1	12,75
Р200П			250	376	550	675		20,35
Р200Р			–	250	–	250		4,85
Р250Э	0,047	250	156	306	368	518		13,94
Р250П			275	425	565	715		21,54
Р250Р			—	300	-	300		6,03
Р315Э	0,075	315	186	369	315	571		15,57
Р315П			305	488	585	768		23,17
Р315Р			-	365	–	365		7,64
Р400Э	0,119	400	231	456	413	638		18,74
Р400П			350	575	610	835		26,34
Р400Р			-	450	–	450		10,80
Р500Э	0,188	500	271	549	433	711		24,04
Р500П			390	668	630	908		31,34
Р500Р			-	556	-	556		16,08

Основные и габаритные размеры заслонок круглого сечения

Заслонка с электроприводом

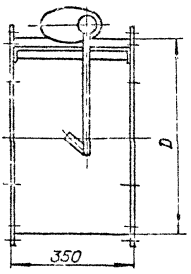

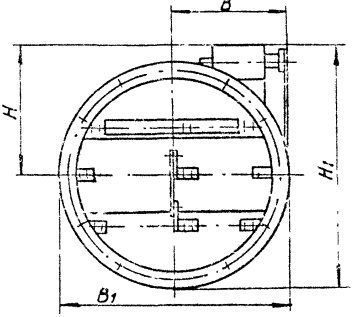

Заслонка с пневмоприводом

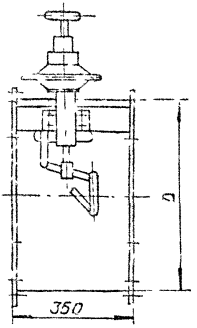

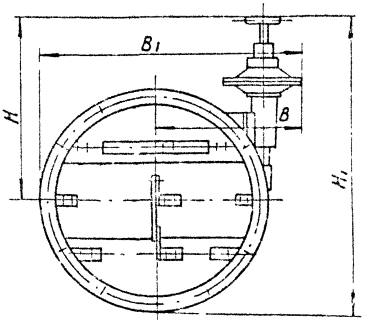

Инв.№ подл. | Подп. и дата | Взам.инв.№ | Инв.№ дубл. | Подп. и дата

Основные и габаритные размеры заслонок круглого сечения

Заслонка с ручным управлением.

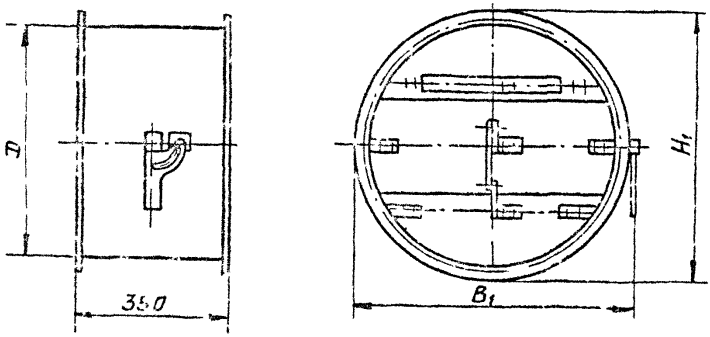

Таблица 4

Шифр	Площадь живого сечения, $м^2$	Размеры, мм					Кол. лопаток, шт.	Масса, кг
		D	B	B_1	H	H_1		
РР303	0,285	630	336	633	407	754	3	36,2
Р630П			457	807	570	917		43,5
Р630Р			—	694	—	694		28,5
Р800З	0,468	800	422	854	442	874		44,8
Р800П			543	975	605	1037		52,1
Р800Р			—	864	—	864		37,1
Р1000З	0,742	1000	522	1058	482	1018		57,9
Р1000П			643	1179	645	1181		65,2
Р1000Р			—	1072	—	1072		50,1

Присоединительные размеры по фланцам заслонок прямоугольного сечения

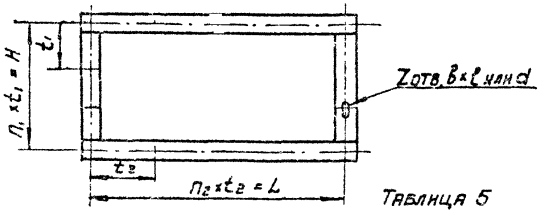

Таблица 5

Шифр	Размеры в мм							Кол., шт.		
	H	L	t_1	t_2	B	ℓ	d	n_1	n_2	Z
Р200×200	230	230	115	115	7	10	7	2	2	8
Р200×400		430		143,3					3	10
Р400×300	433	330	143,3	165				3	2	
Р400×400		430		143,3					3	12
Р400×600		630		157,5					4	14
Р600×600	640	640	160	128	10	16	10	4	5	18
Р800×800	840	840	168	168				5		20
Р1000×1000	1048	1048	149,7	149,7	12	18	12	7	7	28

Присоединительные размеры по фланцам заслонок круглого сечения

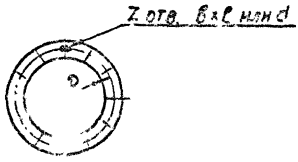

Таблица 6

Шифр	Размеры в мм				Кол. шт.
	D	в	ℓ	d	z
Р 200	230	7	10	7	6
Р 250	280				
Р 315	345				8
Р 400	430				10
Р 500	530				
Р 630	660	10	15	10	12
Р 800	830				
Р 1000	1040				16

Инв. № подл. | Подп. и дата | Взам. инв. № | Инв. № дубл. | Подп. и дата

gost.e-ecolog.ru