ТИПОВАЯ ДОКУМЕНТАЦИЯ НА КОНСТРУКЦИИ, ИЗДЕЛИЯ
И УЗЛЫ ЗДАНИЙ И СООРУЖЕНИЙ

СЕРИЯ 5.904-49

ЗАСЛОНКИ ВОЗДУШНЫЕ УНИФИЦИРОВАННЫЕ РАЗЛИЧНОГО НАЗНАЧЕНИЯ

ВЫПУСК 1

РАБОЧИЕ ЧЕРТЕЖИ

gost.e-ecolog.ru

Содержание

Обозначение	Наименование	Стр.
	Содержание	2,3
АЗД 190.000 Д	Заслонки воздушные унифицированные. Технические требования	
АЗД 190 000	Заслонка воздушная унифицированная с электроприводом	4
АЗД 190 000 СЕ	Заслонка воздушная унифицированная с электроприводом	5
АЗД 190. 010	Корпус	6
АЗД 190. 010 СБ	Корпус	7
АЗД 190 019	Планка	8
АЗД 190. 020	Стойка в сборе	
АЗД 190. 020 СБ	Стойка в сборе	
АЗД 190. 030	Лопатка	9
АЗД 190. 030 СБ	Лопатка	
АЗД 190. 040	Система тяг и рычагов	10
АЗД 190. 040 СБ	Система тяг и рычагов	
АЗД 190. 050	Электропривод	11
АЗД 190. 050 СБ	Электропривод	
АЗД 190. 037	Ребро	
АЗД 190. 060	Рычаг	
АЗД 190. 006	Скоба	12
АЗД 190. 003	Кронштейн	
АЗД 190. 002	Палец	
АЗД 190. 001	Шайба	
АЗД 190. 005	Поперечина	13
АЗД 190. 007	Стойка	14
АЗД 190. 022	Перо	15
АЗД 190. 008	Упор	16
АЗД 190. 023	Ось	
АЗД 190. 031	Тяга	
АЗД 190. 032	Рычаг	

Обозначение	Наименование	Стр.
АЗД 190. 033	Тяга	17
АЗД 190. 038	Бобышка	
АЗД 192. 005	Рукоятка	
АЗД 190. 036	Бобышка	
АЗД 191. 000	Заслонка воздушная унифицированная с пневмоприводом	18
АЗД 191. 000 СБ	Заслонка воздушная унифицированная с пневмоприводом	19
АЗД 191. 010	Корпус	20
АЗД 191. 010 СБ	Корпус	21
АЗД 191. 020	Пневмопривод	22
АЗД 191. 020 СБ	Пневмопривод	
АЗД 191. 003	Плита	
АЗД 191. 004	Стенка	
АЗД 191. 005	Ребро	23
АЗД 191. 030	Кронштейн	
АЗД 191. 030 СБ	Кронштейн	
АЗД 192. 000	Заслонка воздушная унифицированная с ручным управлением	24
АЗД 192. 000 СБ	Заслонка воздушная унифицированная с ручным управлением	25
АЗД 192. 010	Система тяг и рычагов	26
АЗД 192. 010 СБ	Система тяг и рычагов	
АЗД 192. 020	Корпус	27
АЗД 192. 020 СБ	Корпус	28
АЗД 192. 001	Скоба	29
АЗД 192. 030	Стойка в сборе	
АЗД 192. 030 СБ	Стойка в сборе	

Обозначение	Наименование	Стр.
АЗД 192. 004	Рукоятка	30
АЗД 192. 040	Ручка управления	
АЗД 192. 003	Рычаг	
АЗД 192. 050	Ручка управления	
АЗД 193.000	Заслонка воздушная унифицированная во взрывозащитном исполнении	31
АЗД 193.000СБ	Заслонка воздушная унифицированная во взрывозащитном исполнении	32
АЗД 193. 001	Лист	33
АЗД 193. 010	Корпус	
АЗД 193. 010СБ	Корпус	34
АЗД 193. 020	Поперечина в сборе	35
АЗД 193. 003	Поперечина	36
АЗД 193. 020СБ	Поперечина в сборе	
АЗД 191. 001	Скоба	37
АЗД 193. 030	Стойка в сборе	
АЗД 193. 030СБ	Стойка в сборе	
АЗД 193. 040	Система тяг и рычагов	38
АЗД 193. 040СБ	Система тяг и рычагов	
АЗД 193. 002	Стойка	39

Типовая документация серии состоит из 2х выпусков:

Выпуск 0 – „Материалы для проектирования"

Выпуск 1 – „Заслонки воздушные унифицированные различного назначения."

Рабочие чертежи

Заслонки воздушные, рабочие чертежи которых представлены в настоящем выпуске, предназначены для регулирования количества воздуха и невзрывоопасных воздушных смесей, агрессивность которых по отношению к углеродистым сталям обыкновенного качества не выше агрессивности воздуха с температурой до 80°С, не содержащих липких веществ и волокнистых материалов с содержанием пыли и других твердых примесей в количестве не более 100мг/м³. Применяются заслонки в системах вентиляции, кондиционирования воздуха, воздушного отопления и других санитарно-технических системах с рабочим давлением до 1500 Па (150 кгс/м²).

Воздушные заслонки во взрывозащищенном исполнении предназначены для вентиляционных

					АЗД 190.000Д			
					Заслонка воздушная унифицированная	Лит.	Лист	Листов
					Технические требования	И	1	3
						САНТЕХПРОЕКТ		

Копировал: Гринвиль Формат: А4

Инв. № подл. | Подп. и дата | Взам. инв. № | Инв. № дубл. | Подп. и дата

ТИПОВАЯ ДОКУМЕНТАЦИЯ НА КОНСТРУКЦИИ, ИЗДЕЛИЯ
И УЗЛЫ ЗДАНИЙ И СООРУЖЕНИЙ

СЕРИЯ 5.904-49

ЗАСЛОНКИ ВОЗДУШНЫЕ УНИФИЦИРОВАННЫЕ РАЗЛИЧНОГО НАЗНАЧЕНИЯ

ВЫПУСК 1

РАБОЧИЕ ЧЕРТЕЖИ

РАЗРАБОТАНЫ
ГПИ САНТЕХПРОЕКТ
ГОССТРОЯ СССР

ГЛАВНЫЙ ИНЖЕНЕР
ИНСТИТУТА Финкельштейн С.М.

ГЛАВНЫЙ ИНЖЕНЕР
ПРОЕКТА Спивак В.А.

УТВЕРЖДЕНЫ
ГЛАВНЫМ УПРАВЛЕНИЕМ ПРОЕКТИРОВАНИЯ
ГОССТРОЯ СССР
ПРОТОКОЛОМ ОТ 5 ОКТЯБРЯ 1988 Г. №69
ВВЕДЕНЫ В ДЕЙСТВИЕ
ГПИ САНТЕХПРОЕКТ
ПРИКАЗОМ ОТ 20 ОКТЯБРЯ 1988 Г. №78

системы взрывоопасных производств и должны использоваться в соответствии с требованиями СНиП 2.04.05-86, Отопление, вентиляция и кондиционирование"

Заслонки воздушные во взрывозащищенном исполнении допускаются для применения в вентиляционных системах, перемещающих паровоздушные смеси всех категорий и групп по классификации ГОСТ 12.1.011-78 и могут устанавливаться во взрывоопасных зонах помещений, относящихся к классам В-1, В-1А и В-1б по классификации ПУЭ-76.

Воздушные заслонки во взрывозащищенном исполнении не допускаются для применения в вентсистемах, перемещающих паровоздушные смеси от технологических установок, в которых взрывоопасные вещества нагреваются выше температуры их самовоспламенения или находятся под избыточным давлением, а также в вентсистемах, перемещающих взрывоопасные смеси.

Заслонки во взрывозащищенном исполнении могут устанавливаться в системах с давлением до 150 кгс/м^2 и скоростью перемещаемой воздушной среды до 20 м/с.

Размеры сечения заслонок соответствуют размерам поперечного сечения воздуховодов по приложению 19 СНиП 2.04.05-86

Присоединительные размеры по фланцам заслонок соответствуют размерам по ГОСТ 26270-84 "Фланцы вентиляционные."

Заслонка состоит из корпуса с присоединительными фланцами, поворотных лопаток, установленных в подшипниках, имеет систему тяг и рычагов, передающих движение от привода к лопаткам. Поворот лопаток осуществляется вручную или при помощи исполнительного механизма (электрического или пневматического), укрепленного на корпусе заслонки. Конструкция заслонок принята единой независимо от выбранного типа привода.

При установке заслонки оси лопаток должны быть расположены горизонтально. При сборке заслонки все узлы и детали следует отрегулировать, при этом необходимо обеспечить легкость поворота лопаток.

Заслонки необходимо окрасить эмалью ПФ-115 ГОСТ 6465-76 по загрунтованной поверхности грунтовкой ФЛ-03К ГОСТ 9109-81.

Трущиеся поверхности тяг и рычагов необходимо смазать консистентной смазкой ЦИАТИМ-201 ГОСТ 6267-74.

Техническая характеристика исполнительных механизмов (данные заводов-изготовителей).

Наименование показателей	Размерность	Исполнительный механизм		
		электрический однооборотный		пневматический мембранный пружинный колебательного действия МИМ-К 250 *
		МЭО-16/25-025-77	МЭО-40/25-025-77	
Напряжение питания	В	220		—
Частота тока	Гц	50		—
Потребляемая мощность	Вт	100		—
Температура окружающей среды	°С	от -30 до +50		
Относительная влажность окружающей среды	%	от 30 до 80		
Номинальный крутящий момент на выходном валу	Н.м.	16	40	—
Номинальное время поворота выходного вала	с	25		—
Номинальный поворот выходного вала	оборот	0,25		—
Командное давление	МПа	—		от 0,02 до 0,1
Диаметр заделки мембраны	мм	—		250
Полный рабочий ход колебательного звена	мм	—		100
Завод-изготовитель		Севанский завод исполнительных механизмов		УЗОА-Ярославский завод "Красный профинтерн"
Номер технических условий		ТУ25-02.191401-81		ТУ25-02.1213-77

* В унифицированных заслонках устанавливаются пневматические исполнительные механизмы:

с верхним ручным дублером МИМ-К 250-111-153031 или с позиционером и верхним ручным дублером МИМ-К 250-111-153061.

В чертежах указан шифр воздушных унифицированных заслонок. Первая буква шифра — „Р" — обозначает назначение заслонки, т.е. регулирующая.

Число обозначает нормализованные размеры сечения заслонки по высоте и ширине, соответствующие наружным размерам воздуховода.

Последняя буква шифра обозначает вид привода:

„Э" - электрический

„П" - пневматический

„Р" - ручное управление

Поз.	Обозначение	Наименование	Кол. на испол. АЗД 190.000-								Примечание
			–	01	02	03	04	05	06	07	
4	АЗД 190. 040- 06	Система тяг и рычагов							1		
	-08	Система тяг и рычагов								1	
5	АЗД 190. 050	Электропривод	1	1	1	1	1	1			
	-01	Электропривод							1	1	
		Детали									
6	АЗД 190. 001	Шайба	2	2	4	4	4	6	8	10	
7	АЗД 190. 002	Палец	1	1	1	1	1	1	1	1	
8	АЗД 190. 003	Кронштейн	1	1	1	1	1	1	1	1	
		Стандартные изделия									
		Болты ГОСТ 7798-70									
9		М8×16.36	10	10	10	10	10	10	10	10	
10		М8×35.36	1	1	2	2	2	3	4	5	
11		Гайка М8.4									
		ГОСТ 5915-70	10	10	11	11	11	12	13	14	
12		Шайба 8.02 ГОСТ 11371-78	10	10	12	12	12	14	16	18	

Формат	Зона	Поз.	Обозначение	Наименование	Кол. на испол. и АЗД 190.000										Примечание
					-	01	02	03	04	05	06	07			
				Документация											
А2			АЗД 190.000 СБ	Сборочный чертеж	X	X	X	X	X	X	X	X			
А			АЗД 190.000Д	Техническое требование	X	X	X	X	X	X	X	X			
				Сборочные единицы											
А4		1	АЗД 190.010	Корпус	1										
			-01	Корпус		1									
			-02	Корпус			1								
				Условное наименование	Р250×250Э	Р250×400Э	Р400×400Э	Р400×500Э	Р400×600Э	Р600×600Э	Р800×800Э	Р1000×1000Э			

Изм.	Лист	№ докум.	Подп.	Дата	АЗД 190.000
Разраб.		Лейтес			Заслонка воздушная унифицированная с электроприводом
Пров.		Смолянский			Лит. / Лист / Листов
Рук. гр.		Мерзляков			И / 1 / 4
Н. контр.		Фрадкин			САНТЕХПРОЕКТ
Утв.		Спивак			

Инв. № подл.	Подп. и дата	Взам. инв. №	Инв. № дубл.	Подп. и дата

Зона	Поз.	Обозначение	Наименование	Кол. на исполн. АЗД 190.000-								Примечание
				--	01	02	03	04	05	06	07	
	13		Шайба 8.65Г									
			ГОСТ 6402-70	1	1	1	1	1	1	1	1	
			Прочие изделия									
	14		Подшипник 876 905									
			ТУ37.006.045-77	2	2	4	4	4	6	8	10	

Изм.	Лист	№ докум.	Подп.	Дата	АЗД 190.000	Лист 4

Инв. № подл.	Подп. и дата	Взам. инв. №	Инв. № дубл.	Подп. и дат.

Формат	Зона	Поз.	Обозначение	Наименование	Кол. на испол. АЗД 190.000-										Примечан.
					-	01	02	03	04	05	06	07			
А4		1	АЗД 190. 010-03	Корпус				1							
			-04	Корпус					1						
			-05	Корпус						1					
			-06	Корпус							1				
			-07	Корпус								1			
А4		2	АЗД 190. 020	Стойка в сборе	1	1									
			-01	Стойка в сборе			1	1	1						
			-02	Стойка в сборе						1					
			-03	Стойка в сборе							1				
			-04	Стойка в сборе								1			
А4		3	АЗД 190. 030	Лопатка	1										
			-01	Лопатка		1	2								
			-02	Лопатка				2							
			-03	Лопатка					2	3					
			-04	Лопатка							4				
			-05	Лопатка								5			
А4		4	АЗД 190 040	Система тяг и рычагов	1	1									
			-02	Система тяг и рычагов			1	1	1						
			-04	Система тяг и рычагов						1					

Изм.	Лист	№ докум.	Подп.	Дата	АЗД 190 000	Лист 2

Перв. примен.	Поз.	Обозначение	Наименование	Кол. на испол. АЗД 190.010-								Примечание
				–	01	02	03	04	05	06	07	
	5	АЗД 190.011	Уплотнение									
			Резина губчатая									
			ОСТ 38 05 171-78									
			10×34×400		2							0,007 кг
	5	АЗД 190.012	Уплотнение									
			Резина губчатая									
			ОСТ 38 05 171-78									
			10×17×400			2						0,004 кг
	5	АЗД 190.013	Уплотнение									
			Резина губчатая									
			ОСТ 38 05 171-78									
			10×17×500				2					0,005 кг
	5	АЗД 190.014	Уплотнение									
			Резина губчатая									
			ОСТ 38 05 171-78									
			10×17×600					2				0,006 кг

Формат	Зона	Поз.	Обозначение	Наименование	Кол. на исполн. АЗД 190.010 –	01	02	03	04	05	06	07			Примечание
				Документация											
А2			АЗД 190.010 СБ	Сборочный чертеж	X	X	X	X	X	X	X	X			
				Детали											
А2		1	АЗД 190.005	Поперечина	2										
			–01	Поперечина		2	2								
			–02	Поперечина				2							
			–03	Поперечина					2						
			–04	Поперечина						2					
			–05	Поперечина							2				
			–06	Поперечина								2			
А4		2	АЗД 190.006	Скоба	1	1	1	1	1	1	1	1			

Изм.	Лист	№ докум.	Подп.	Дата
Разраб.		Лейтес	[illegible]	14.88
Пров.		Смоленская	[illegible]	24.88
Рук. гр.		Мерзляков	[illegible]	
Н. контр.		Фрадкин	[illegible]	
УТВ.		Спивак	[illegible]	

АЗД 190.010

Корпус

Лит.	Лист	Листов
И	1	4

Сантехпроект

Поз.	Обозначение	Наименование	Кол. на испол. АЗД 190.010-								Примечание
			–	01	02	03	04	05	06	07	
5	АЗД 190.015	Уплотнение									
		Резина губчатая									
		ОСТ 38 05 171-78									
		10х25х600						2			0,007 кг
5	АЗД 190.016	Уплотнение									
		Резина губчатая									
		ОСТ 38 05 171-78									
		10х33х800							2		0,014 кг
5	АЗД 190.017	Уплотнение									
		Резина губчатая									
		ОСТ 38 05 171-78									
		10х41х1000								2	0,02 кг
		Стандартные изделия									
6		Болт М8х20.36									
		ГОСТ 7798-70	1	1	1	1	1	1	1	1	

Изм.	Лист	№ докум.	Подп.	Дата	АЗД 190.010	Лист 4

Инв. № подл.	Подп. и дата	Взам. инв. №	Инв. № дубл.	Подп. и дата

Формат	Зона	Поз.	Обозначение	Наименование	Кол. на исполн. АЗД 190.010-										Примечание
					–	01	02	03	04	05	06	07			
А2		3	АЗД 190. 007	Стойка	1	1									
			– 01	Стойка			1	1	1						
			– 02	Стойка						1					
			– 03	Стойка							1				
			– 04	Стойка								1			
А4		4	АЗД 190. 008	Упор	2										
			– 01	Упор		2									
			– 02	Упор			2								
			– 03	Упор				2							
			– 04	Упор					2						
			– 05	Упор						2					
			– 06	Упор							2				
			– 07	Упор								2			
БУ		5	АЗД 190. 003	Уплотнение											
				Резина губчатая											
				ОСТ 38 05 171-78											
				10 Х 34 Х 250	2										0,005 кг

Изм.	Лист	№ докум.	Подп.	Дата	АЗД 190. 010	Лист 2

Рис. 1

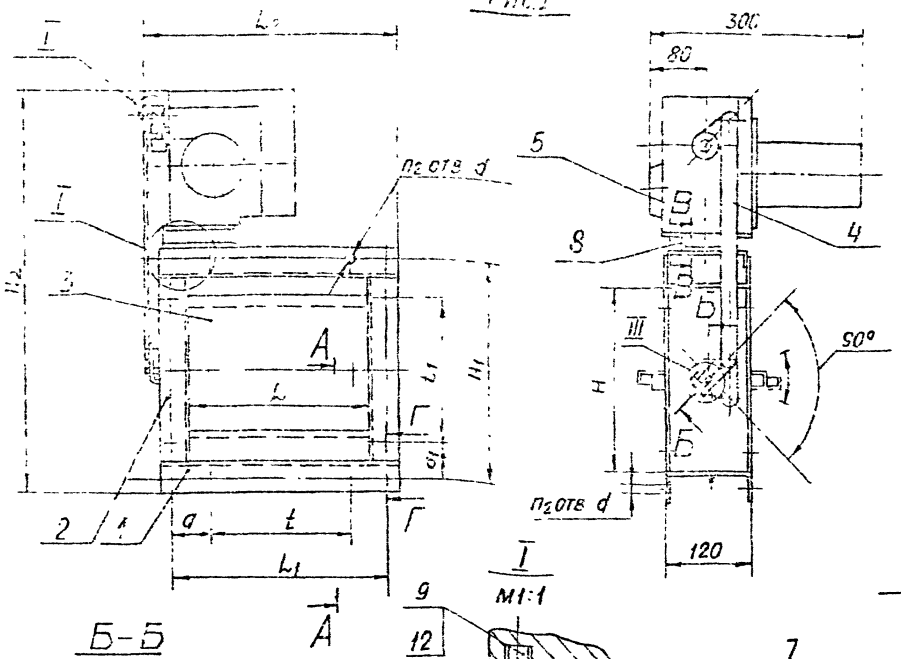

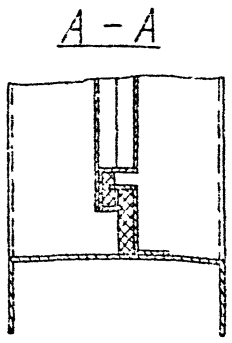

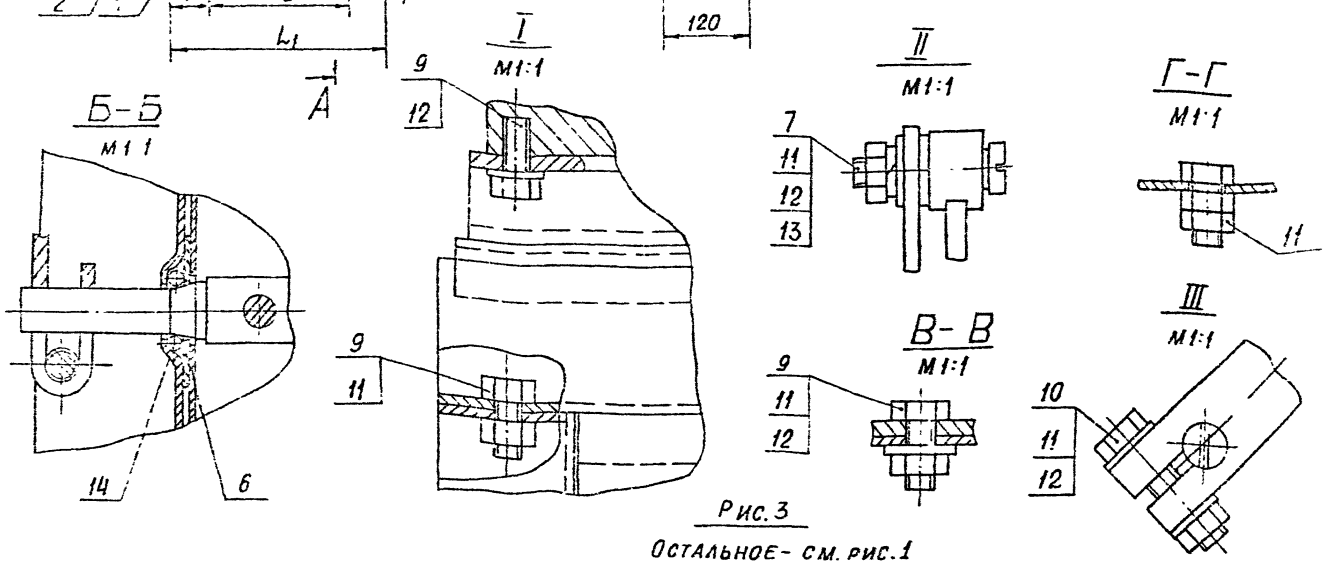

Рис. 3

Остальное – см. рис. 1

Рис. 2

Остальное – см. рис. 1

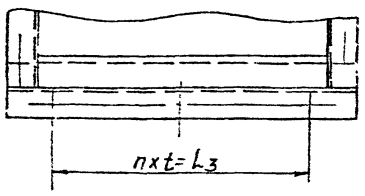

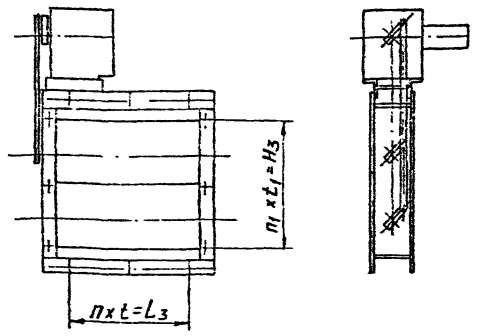

Обозначение	Шифр	Рис.	Размеры, мм													Кол., шт			Масса, кг
			H	H1	H2	H3	L	L1	L2	L3	a	a1	d	t	t1	n	n1	n2	
АЗД190 000	Р250×250Э	1	250	280	544	–	250	280	342	–	45	45	7	190	190	–	–	8	15,8
–01	Р250×400Э	2					400	430	492	340				170		2		10	16,9
–02	Р400×400Э	3	400	430	694	340									170		2	12	19,0
–03	Р400×500Э						500	530	592	465	32,5			155		3		14	20,5
–04	Р400×600Э						600	630	692	540	45			135		4	4	16	22,3
–05	Р600×500Э		600	630	894	540							10		135			20	26,0
–06	Р800×800Э		800	830	1094	760	800	830	892	760	35	35		190	190				35,2
–07	Р1000×1000Э		1000	1040	1294	950	1000	1040	1092	950	45	45				5	5	24	46,0

Размеры для справок

Изм.	Лист	№ докум.	Подп.	Дата	АЗД 190.000 СБ
Разраб.	Лейтес				Заслонка воздушная унифицированная с электроприводом
Пров.	Смольянская				Лит. И; Масса См табл; Масштаб —
Рук. пр.	Мерзляков				Лист; Листов 1
Гл. спец.	Вайнберг				САНТЕХПРОЕКТ
Н. контр.	Фрадкин				
Утв.	Спиряк				Формат А2

АЗД 190.010 СБ

Рис.1

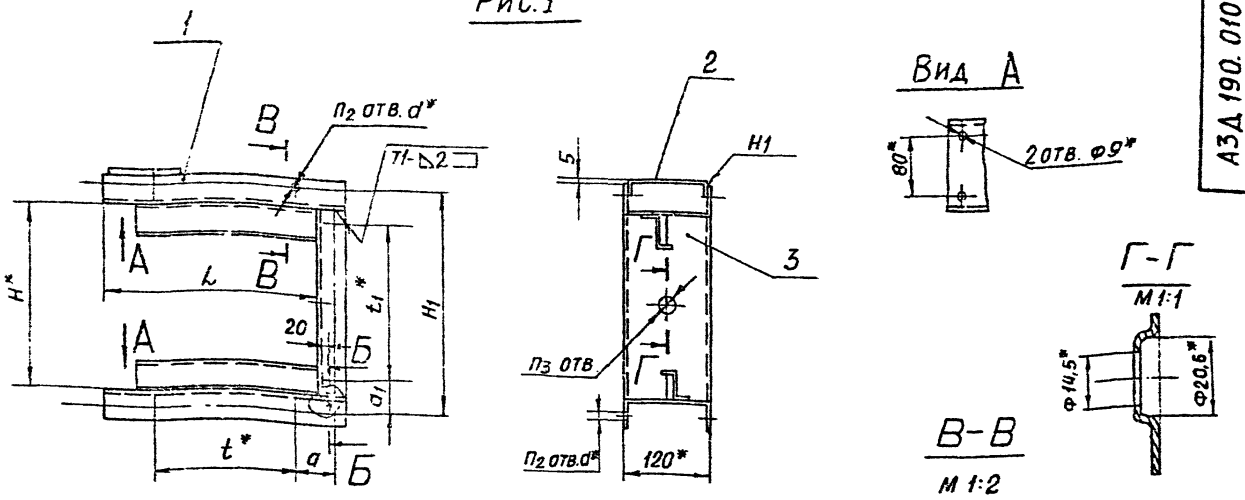

Рис. 2

Остальное- см. рис.1

Рис. 3

Остальное - см. рис. 1

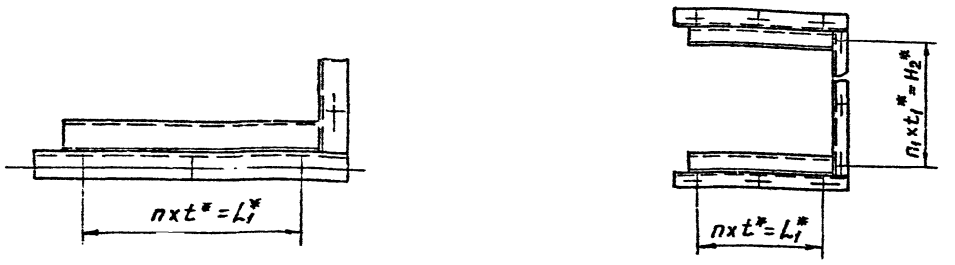

Обозначение	Рис.	Размеры, мм										Кол., шт.				Масса, кг
		H^*	H_1	H_2^*	L	L_1^*	a	a_1	d^*	t^*	t_1^*	n	n_1	n_2	n_3	
АЗД 190.010	1	250	280	—	290	—	45	45	7	190	190	—	—	6	1	3,18
-01	2				440	340				170		2		8		4,25
-02	3	400	430	340							170		2	9	2	5,11
-03					540	465	32,5			155		3		11		5,30
-04					640	540	45			135		4		13		6,03
-05		600	630	540					10		135		4	15	3	6,72
-06		800	830	760	840	760	35	35		190	190				4	8,90
-07		1000	1040	950	1040	950	45	45				5	5	19	5	11,20

1. * Размеры для справок
2. Н14; $\pm\frac{t_2}{2}$.
3. Сварные швы Н1 и Т1 по ГОСТ 5264-80.
4. Клей 88СА ТУ 38-105-1760-87

Изм.	Лист	№ докум.	Подп.	Дата	АЗД 190.010 СБ		
Разраб.		Лейтос			Корпус	Лит. И	Масса См. табл.	Масштаб —
Пров.		Смолянская				Лист	Листов 1	
Рук. гр.		Мерзлякова				САНТЕХПРОЕКТ		
Гл. спец.		Вайнберг						
Н. контр.		Фрадкин						
Утв.		Спивак						

Копировал: Бочкарева

Формат А2

Рис. 1

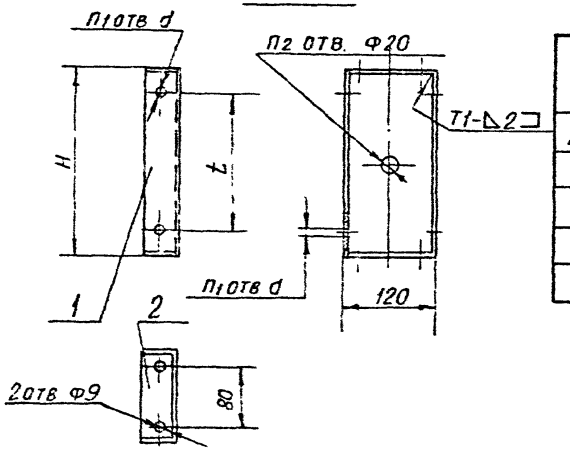

Обозначение	Рис.	Размеры, мм				Кол., шт			Масса, кг
		H	H_1	t	d	n	n_1	n_2	
АЗД 190.020	1	250	–	190	7	–	2	1	0,85
–01	2	400	340	170		2	3	2	1,32
–02		600	540	135	10	4	5	3	1,94
–03		800	760	190				4	2,57
–04		1000	950			5	6	5	3,21

Рис. 2

Остальное – см. рис. 1

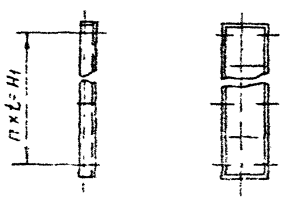

1. Размеры для справок
2. Сварные швы по ГОСТ 5264-80

					АЗД 190.020 СБ			
Изм	Лист	№ докум.	Подп.	Дата	Стойка в сборе	Лит	Масса	Масштаб
Разраб.	Лейтес					И	См табл.	—
Пров.	Смолянский					Лист	Листов 1	
Рук. гр.	Мерзляков					САНТЕХПРОЕКТ		
Гл. спец.	Вайнберг							
Н. контр.	Фрадкин							
Утв.	Спивак							

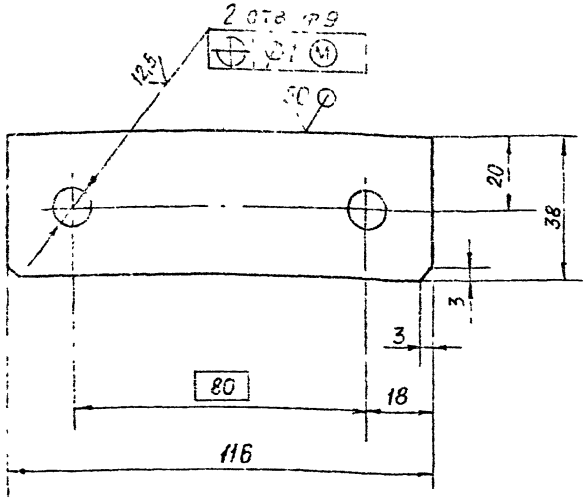

НЕУКАЗАННЫЕ ПРЕДЕЛЬНЫЕ ОТКЛОНЕНИЯ РАЗМЕРОВ: H14; h14; $\pm\frac{t_2}{2}$

					АЗД 190.019		
Изм	Лист	№ докум.	Подп.	Дата	ПЛАНКА	Лит	Масса	Масштаб
Разраб.		Смолянская				И	0,07	1:1
Пров.		Лейтес				Лист	Листов 1
Т.Н.		Ванифорт					
Рук. гр.		Черзляков			Лист Б2 ГОСТ 19903-74 / 4-IV ВСт.3 ГОСТ 16523-70	САНТЕХПРОЕКТ	
Н. контр.		Фрадкин					
Утв.		Спивак					

Формат А4

Инв. № подл.	Подп. и дата	Взам. инв. №	Инв. № дубл.	Подп. и дата

Формат	Зона	Поз	Обозначение	Наименование	Кол. на испол. АЗД 190.020-										Примечание
					–	01	02	03	04						
				Документация											
А3			АЗД 190.020 СБ	Сборочный чертеж											
				Детали											
А3		1	АЗД 190.007	Стойка	1										
			–01	Стойка		1									
			–02	Стойка			1								
			–03	Стойка				1							
			–04	Стойка					1						
А4		2	АЗД 190.019	Планка	2	2	2	2	2						

Изм.	Лист	№ докум.	Подп.	Дата	АЗД 190.020			
Разраб.		Лейтес		IX.88	Стойка в сборе	Лит.	Лист	Листов
Пров.		Смолянский		09.88				1
Рук. гр.		Мерзляков				САНТЕХПРОЕКТ		
Н. контр.		Фрадкин						
Утв.		Спивак						

АЗД 190. 040 СБ

Рис. 1

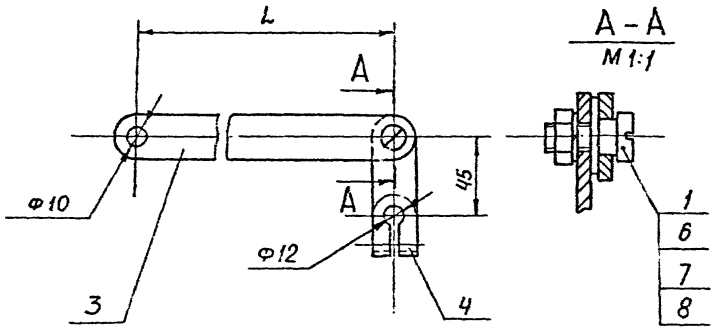

Рис. 2

Остальное – см. рис. 1

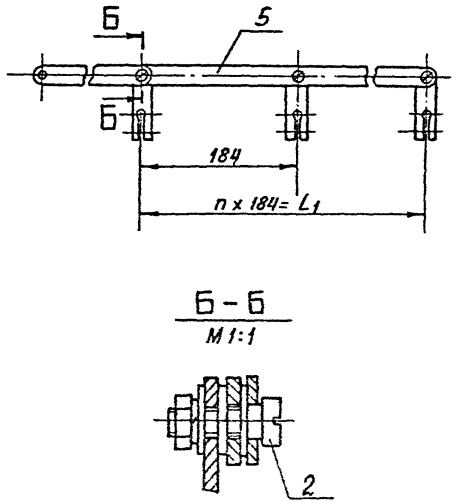

Обозначение	Рис.	Размеры, мм		n, шт.	Масса, кг
		L	L_1		
АЗД 190 040	1	311	—	—	0,38
–01		116,5			0,2
–02	2	294	184	1	0,6
–03		99,5			0,47
–04		302	368	2	0,9
–05		107,5			0,7
–06		310	552	3	1,12
–07		165,5			1,0
–08		318	736	4	1,4
–09		123,5			1,2

Размеры для справок

				АЗД 190. 040 СБ			
				Система тяг и рычагов	Лит. И	Масса См табл.	Масштаб –
					Лист	Листов 1	
					САНТЕХПРОЕКТ		

Формат А3

			Обозначение	Наименование	Кол. на изд. АЗД 190.040										Примечание
					–	01	02	03	04	05	06	07	08	09	
				Документация											
А3			АЗД 190 040СБ	Сборочный чертеж											
				Детали											
А4		1	АЗД 190. 002-01	Палец	1	1	1	1	2	2	3	3	4	4	
		2	-03	Палец			1	1	1	1	1	1	1	1	
А4		3	АЗД 190. 031	Тяга	1										
			-01	Тяга		1									
			-02	Тяга			1								
			-03	Тяга				1							
			-04	Тяга					1						
			-05	Тяга						1					

Изм.	Лист	№ докум.	Подп.	Дата
Разраб.		Лейтес		
Пров.		Смоляненская		
Рук. гр.		Мерзлякова		
Н. контр.		Фрадкин		
Утв.		Спивак		

АЗД 190.040

Система тяг и рычагов

Лит.	Лист	Листов
И	1	2

САНТЕХПРОЕКТ

Инв. № подл.	Подп. и дата	Взам. инв. №	Инв. № дубл.	Подп. и дата

			Обозначение	Наименование	Кол. на исполн АЗД 190.040-										Примечание
					—	01	02	03	04	05	06	07	08	09	
А4		3	АЗД 190.031— 06	Тяга							1				
			— 07	Тяга								1			
			— 08	Тяга									1		
			— 09	Тяга										1	
А4		4	АЗД 190.032	Рычаг	1	1	2	2	3	3	4	4	5	5	
А4		5	АЗД 190.033	Тяга			1	1							
			— 01	Тяга					1	1					
			— 02	Тяга							1	1			
			— 03	Тяга									1	1	
				Стандартные изделия											
		6		Гайка М8.4											
				ГОСТ 5915-70	1	1	2	2	3	3	4	4	5	5	
		7		Шайба 8.65Г ГОСТ 6402-70	1	1	2	2	3	3	4	4	5	5	
		8		Шайба 8.02											
				ГОСТ 11371-78	1	1	3	3	4	4	5	5	6	6	

АЗД 190. 030 СБ

А - А
М1:1

Б - Б
М1:1

Обозначение	L, мм	Масса, кг
АЗД 190. 030	248	0,95
-01	398	1,45
-02	498	1,75
-03	598	2,10
-04	798	3,20
-05	998	4,0

1. Размеры для справок.
2. Клей 88 СА ТУ 38-105-1760-87

Изм.	Лист	№ докум.	Подп.	Дата	АЗД 190. 030 СБ	
Разраб.		Денисс			Лопатка	Лит. / Масса / Масштаб: И / см. табл. / —
Пров.		Смоянская				Лист / Листов 1
Рук. гр.		Мерзлякова				
Гл. спец.		Зайнеерг				САНТЕХПРОЕКТ
Н. контр.		Фрядкин				
Утв.		Сливак				

Формат	Зона	Поз	Обозначение	Наименование	Кол. на исполн. АЗД 190.030 –										Примечание
					–	01	02	03	04	05					
				Документация											
А3			АЗД 190.030 СБ	Сборочный чертеж	X	X	X	X	X	X					
				Детали											
А2		1	АЗД 190.022	Перо	2										
			–01	Перо		2									
			–02	Перо			2								
			–03	Перо				2							
			–04	Перо					2						
			–05	Перо						2					
А4		2	АЗД 190.023	Ось	1	1	1	1	1	1					
		3	–01	Ось	1	1	1	1	1	1					
БЧ		4	АЗД 190.024	Уплотнение											
				Резина губчатая											
				ОСТ38.05.171-78 10х80х24В	2										0,003кг

Изм.	Лист	№ докум.	Подп.	Дата
Разраб.		Лейтес		
Пров.		Смоленская		
Рук. гр.		Мерзляков		
Н. контр.		Фрадкич		
Утв.		Спивак		

АЗД 190.030

Лопатка

Лит.	Лист	Листов
И	1	2

САНТЕХПРОЕКТ

Инв. № подл.	Подп. и дата	Взам. инв. №	Инв. № дубл.	Подп. и дата

Формат	Зона	Поз.	Обозначение	Наименование	Кол. на исполн. АЗД 190.030 —	01	02	03	04	05					Примечание
БЧ		4	АЗД 190. 025	Уплотнение											
				Резина губчатая											
				ОСТ 38.05.171-78 10х20х398		2									0,005 кг
БЧ		4	АЗД 190. 026	Уплотнение											
				Резина губчатая											
				ОСТ 38.05.171-78 10х20х498			2								0,006 кг
БЧ		4	АЗД 190. 027	Уплотнение											
				Резина губчатая											
				ОСТ 38.05.171-78 10х20х598				2							0,008 кг
БЧ		4	АЗД 190. 028	Уплотнение											
				Резина губчатая											
				ОСТ 38.05.171-78 10х20х798					2						0,01 кг
БЧ		4	АЗД 190. 029	Уплотнение											
				Резина губчатая											
				ОСТ 38.05.171-78 10х20х998						2					0,012 кг
				Стандартные изделия											
		5		Болт М6х35.36 ГОСТ 7798-70	2	2	2	2	2	2					
		6		Гайка М6.4 ГОСТ 5915-70	2	2	2	2	2	2					
		7		Шайба 6.02 ГОСТ 11371-78	4	4	4	4	4	4					

Изм.	Лист	№ докум.	Подп.	Дата	АЗД 190 030	Лист 2

АЗД 190.050 СБ

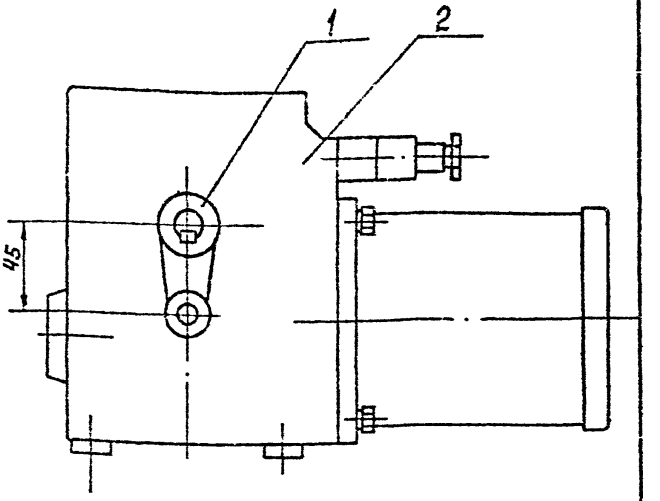

1. РАЗМЕР ДЛЯ СПРАВОК
2. ПОЗ. 1 УСТАНОВИТЬ ВЗАМЕН ИМЕЮЩЕГОСЯ РЫЧАГА

Изм.	Лист	№ докум.	Подп.	Дата
Разраб.		Лейтес		11.88
Пров.		Смолянская		11.88
Рук. гр.		Мерзляков		
Рук. гр.		Вайнбер.		
Н. контр.		Фрадкин		

АЗД 190.050 СБ

ЭЛЕКТРОПРИВОД

Лит.	Масса	Масштаб
И	90	1:2

Лист | Листов 1

САНТЕХПРОЕКТ

Подп. и дата | Инв. № дубл. | Взам. инв. № | Подп. и дата | Инв. № подл.

АЗД 190.060

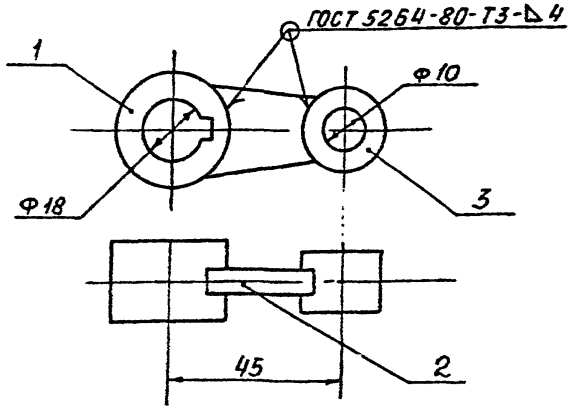

Формат	Зона	Поз.	Обозначение	Наименование		Примечание
				Детали		
А4		1	АЗД 190.036	Бобышка	1	
А4		2	АЗД 190 037	Ребро	1	
А4		3	АЗД 190 038	Бобышка	1	

Изм	Лист	№ докум	Подп	Дата
Разраб		Лентос		
Пров		Смолянская		
Рук гр		Меруляков		
Гл спец		Вайнберг		
Н. контр		Фридкин		
Утв		Гнилак		

АЗД 190.060

Рычаг

Лит	Масса	Масштаб
И	0,14	1:1

Лист | Листов 1

САНТЕХПРОЕКТ

Формат А4

Подп. и дат. | Инв. № дубл. | Взам. инв. № | Подп. и дата | Инв. № подл.

Формат	Зона	Поз.	Обозначение	Наименование		Примечание
				Документация		
А4			АЗД 190. 050СБ	Сборочный чертеж		
				Сборочные единицы		
А4		1	АЗД 190. 050	Рычаг	1	
			Переменные данные	для исполнений:		
				АЗД 190. 050		
				Прочие изделия		
		2		Механизм исполни-		
				тельный электричес-		
				кий однооборотный		
				типа МЭО-16/25-0,25-77		
				ТУ 25-02.191401-81	1	
				АЗД 190. 050-01		
				Прочие изделия		
		2		Механизм исполни-		
				тельный электричес-		
				кий однооборотный		
				типа МЭО-40/25-0,25-77		
				ТУ 25-02.191401-81		

Подп. и дата | Взам. инв. № | Инв. № дубл. | Подп. и дата | Инв. № подл.

Изм.	Лист	№ докум.	Подп.	Дата
Разраб.		Лейтес		1.80
Пров.		Смолянская		1.80
Рук. гр.		Мерзлякова		
Н. контр.		Фрадкин		
Утв.		Спивак		

АЗД 190. 050

ЭЛЕКТРОПРИВОД

Лит.	Лист	Листов
И		1

САНТЕХПРОЕКТ

Копировал Бочкарева

Формат А4

А(V)

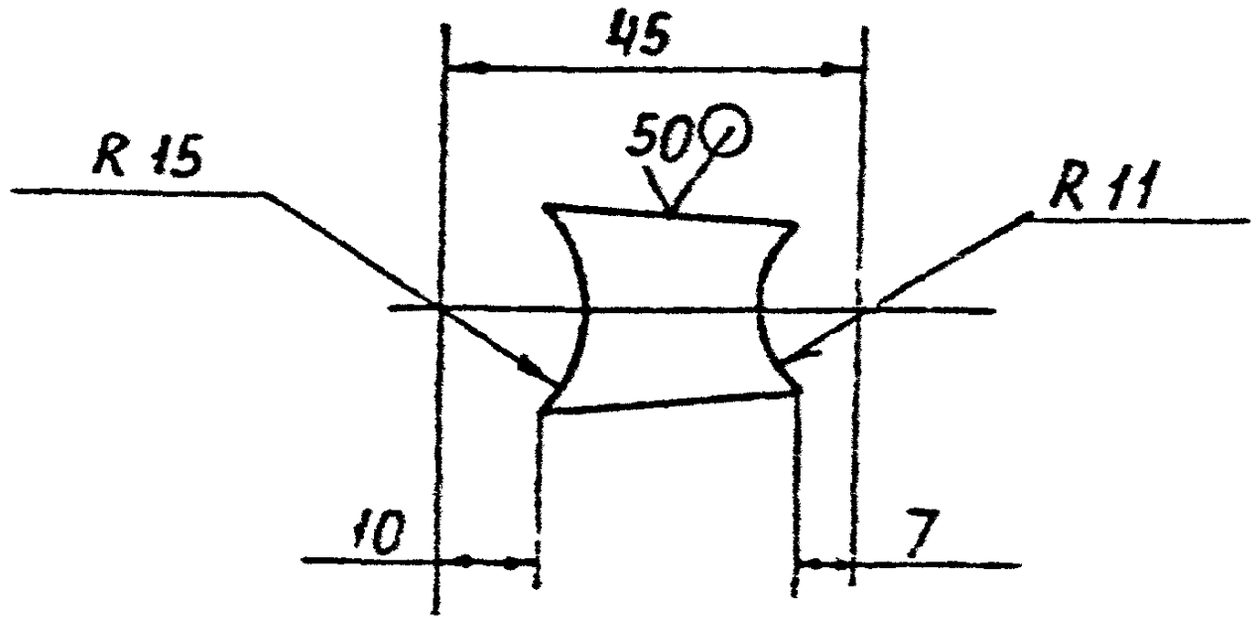

$\pm \frac{\pm 2}{2}$

				АЗД 190 037		
				Ребро	Лит	Масса 0,02	Масштаб 1:1
					Лист	Листов 1
				Лист ББ ГОСТ 19903-74 / ВСТ 3 ГОСТ 14637-70	САНТЕХПРОЕКТ	

АЗА 190.003

50 (√)

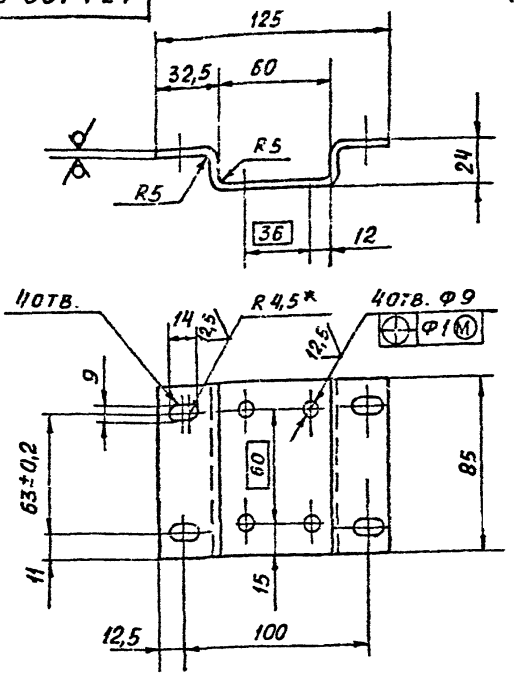

1.* РАЗМЕР ДЛЯ СПРАВОК.

2. $H14; h14; \pm \frac{t2}{2}$

Изм.	Лист	№ докум.	Подп.	Дата
Разраб.		Смолянская		11.80
Пров.		Лейтес		11.80
Т. контр.		Мерзлякова		
Гл. спец.		Вайнберг		
Н. контр.		Фрадкин		
Утв.		Спивак		

АЗД 190.003

Кронштейн

Лит.	Масса	Масштаб
И	0,45	1:2

Лист | Листов 1

Лист 64.0 ГОСТ 19903-74
В.СТ. 3 ГОСТ 14637-79

САНТЕХПРОЕКТ

Инв. № подл. | Подп. и дата | Взам. инв. № | Инв. № дубл. | Подп. и дата

АЗД 190.006

50 (√)

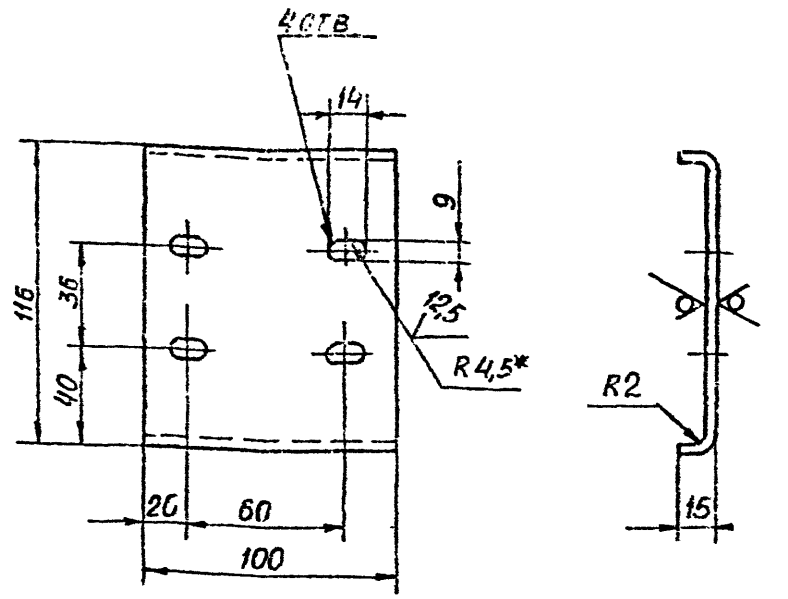

1.* РАЗМЕР ДЛЯ СПРАВОК

2. H14; h14; $\pm\frac{t_2}{2}$

				АЗД 190.006			
Изм.	Лист	№ докум.	Подп.	Дата	СКОБА	Лит.	Масса	Масштаб
Разраб.		Смолянская				И	0,21	1:2
Пров.		Лейтес				Лист	Листов 1
Т. контр.		Мерзляков					
Гл. спец.		Вайнберг			Лист Б2ОГОСТ 19903-74	САНТЕХПРОЕКТ	
Н. контр.		Фрадкин			4-IV-ВСт.3ГОСТ16523-70		
Утв.		Спивак					

Подп. и дата | Инв. № дубл. | Взам. инв. № | Подп. и дата | Инв. № подл.

АЗД 190.001

50 (V)

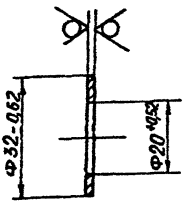

Обозначение	Материал	Масса, кг
АЗД 190.001	Лист Б1.0 ГОСТ 19903-74 / 4-IV-ВСт.3 ГОСТ 16523-70	0,004
-01	Лист Д0,5 Л63 ГОСТ 931-78	0,003

Изм.	Лист	№ докум.	Подп.	Дата	АЗД 190.001		
Разраб.	Смоленский				ШАЙБА	Лит. И	Масса См. табл.	Масштаб —
Пров.	Лейтес					Лист	Листов 1
Т.контр.	Мордвинов				См. табл	САНТЕХПРОЕКТ	
Гл.спец.	Вайнберг						
Н.контр.	Фрадкин						
Утв.	Спивак						

Формат А4

Инв. № подл. | Подп. и дата | Взам. инв. № | Инв. № дубл. | Подп. и дата

АЗД 190 002

12,5

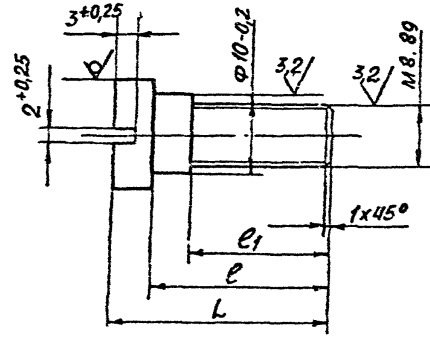

Обозначение	Размеры, мм L	e	e_1	Материал	Масса, кг
АЗД 190.002	34-0,52	29-0,52	18-0,43	Круг 14-В ГОСТ 2590-71	0,022
-01	28-0,52	23-0,52		ВСт.3-Пс ГОСТ 535-79	0,015
-02				Прутох АБ3 14 ГОСТ 2590-71	0,016
-03	34-0,62	29-0,52	24-0,52	Круг 14-В ГОСТ 2590-71 ВСт.3-Пс ГОСТ 535-79	0,019

Инв. № подл. | Подп. и дата | Взам. инв. № | Инв. № дубл. | Подп. и дата

Изм.	Лист	№ докум.	Подп.	Дата
Разраб.				
Пров.				
Т. контр.				
Н. контр.				
Утв.				

АЗД 190.002

ПАЛЕЦ

Лит. | Масса | Масштаб
И | См табл

Лист | Листов 1

См табл

САНТЕХПРОЕКТ

50 (✓)

АЗД 190.007

Рис. 1

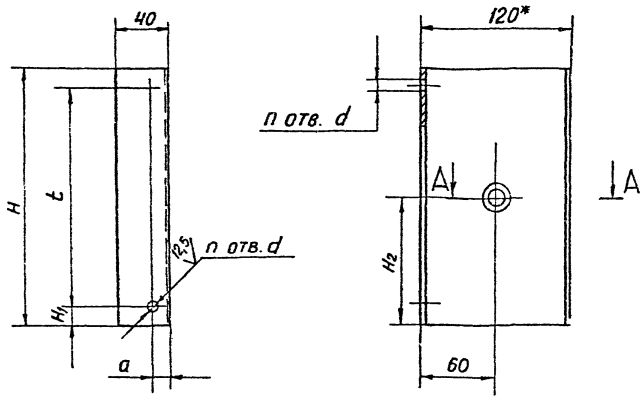

Рис. 2

Остальное – см. рис. 1

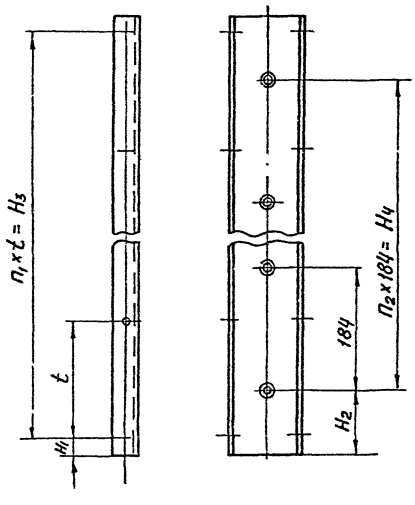

А-А

М 1:1

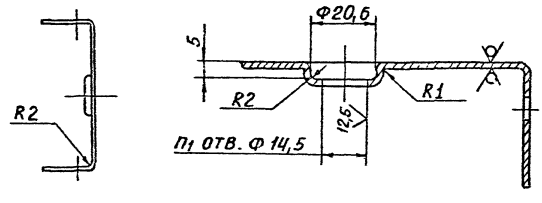

Обозначение	Рис.	Размеры, мм								Кол., шт.			Масса, кг
		H	H_1	H_2	H_3	H_4	a	d	t	n	n_1	n_2	
АЗД 190.007	1	250	30	125	—	—	15	7	190	2	1	—	0,78
-01	2	400		108	340	184			170	3	2	2	1,25
-02		600		116	540	368		10	135	5	3	4	1,87
-03		800	20	174	760	552			190		4		2,50
-04		1000	25	132	950	736	20			6	5	5	3,14

1.* Размер для справок.

2. H14; h14; $\pm \frac{t_2}{2}$

Изм.	Лист	№ докум.	Подп.	Дата	АЗД 190.007		
Разраб.		Смоленска			Стойка	Лит. И	Масса См. табл. —
Пров.		Аритес				Лист	Листов 1
Рук. гр.		Мордвинская			Лист 52 ГОСТ 19903-74 / 4-IV-ВСТ3ГОСТ18523-76	САНТЕХПРОЕКТ	
Гл. спец.		Воинбурн					
Н. контр.		Градин					
Утв.		Справок					

Рис. 1

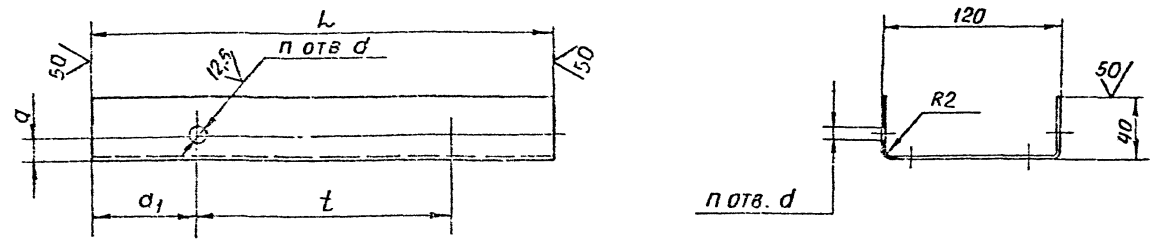

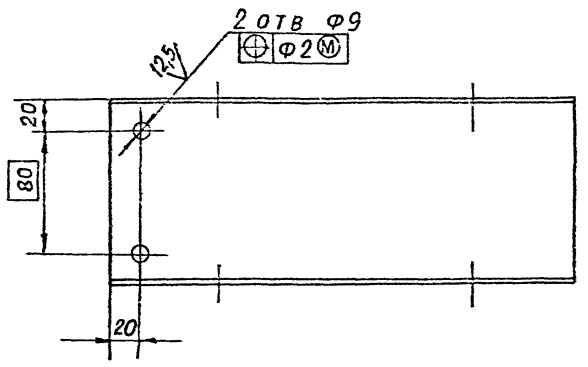

Рис. 2

Остальное см. – рис. 1

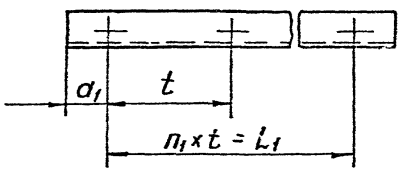

Обозначение	Рис.	Размеры, мм						Кол., шт.		Масса, кг
		L	L_1	a	a_1	d	t	n	n_1	
АЗД 190.005	1	330	—	15	70	7	190	2	—	0,95
–01	2	480	340				170	3	2	1,41
02		580	465		57,5		155	4	3	1,72
–03		680	540		70		135	5	4	2,04
–04						10				
–05		880	760		60		190			2,66
–06		1080	950	20	65			6	5	3,30

Неуказанные предельные отклонения размеров: H14; h14; $\pm \frac{t_2}{2}$

Изм.	Лист	№ докум.	Подп.	Дата	АЗД 190.005			
Разраб.		Смолянская			ПОПЕРЕЧИНА	Лит. И	Масса см табл.	Масштаб —
Пров.		Лентес				Лист	Листов 1	
Рук. гр.		Мерзликова			Лист 52 ГОСТ 19903-74 4-IV 8 Ст. 3 ГОСТ 16523-70	САНТЕХПРОЕКТ		
Гл. спец.		Вайнберг						
Н. контр.		Франкин						
Утв.		Спивак						

50 (V)

АЗД 190 022

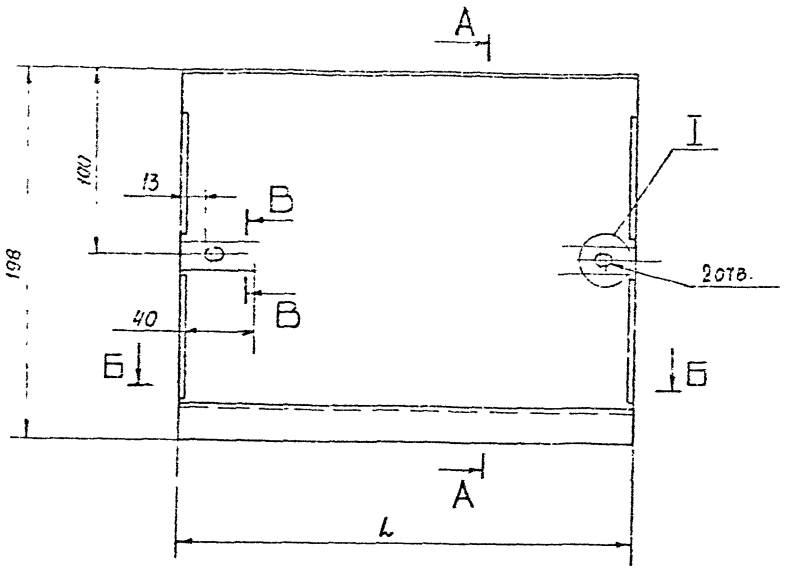

А - А

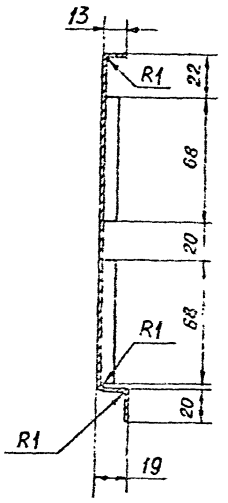

Б - Б
М 1:1

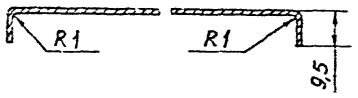

В - В
М 4:1

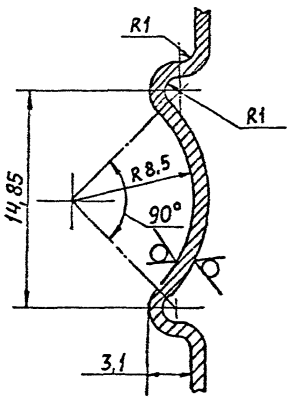

I
М 2:1

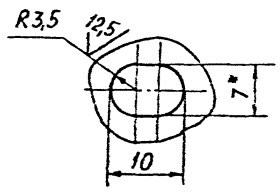

Обозначение	Размеры, мм		Масса кг
	L	S	
АЗД 190.022	248	0,8	0,38
-01	398		0,60
-02	498		0,75
-03	598		0,89
-04	798	1	1,47
-05	998		1,84

1. * Размер для справок
2. $H14;\ h14;\ \pm\frac{t2}{2}$

| | | |

АЗД 190.008

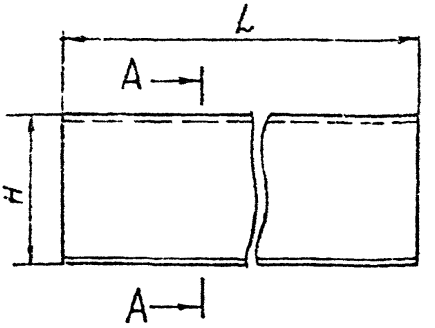

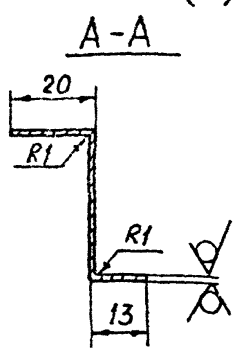

Обозначение	Размеры, мм		Масса, кг
	H	L	
АЗД 190,008	35	249	0,12
-01		399	0,2
-02	18		0,1
-03		499	0,19
-04		599	0,24
-05	26		0,27
-06	34	799	0,42
-07	42	999	0,58

Неуказанные предельные отклонения размеров: $h14; \pm \frac{t_2}{2}$

Изм.	Лист	№ докум.	Подп.	Дата
Разраб.		Смолянская		17.88
Пров.		Лайтес		17.88
Рук. гр.		Мерзлякова		
Гл. спец.		Вайнберг		
Н. контр.		Фрадкин		
Утв.		Спивак		

АЗД. 190.008

Упор

Лит.	Масса	Масштаб
И	См. табл.	—

Лист | Листов

Лист Б1,0 ГОСТ 19903-74 / 4-IV-ВСт.3 ГОСТ 16523-70

САНТЕХПРОЕКТ

Инв. № подл. | Подп. и дата | Взам. инв. № | Инв. № дубл. | Подп. и дата

А3А 190.023

12,5 (√)

А3Д 190.023

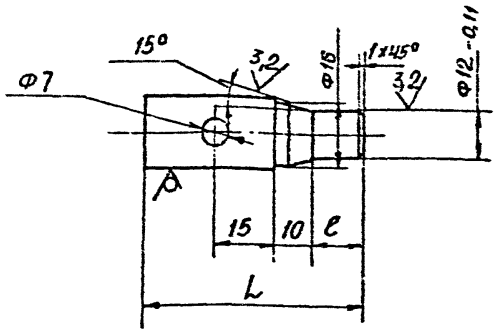

А3Д 190.023-01

Остальное – см. А3Д 190.023

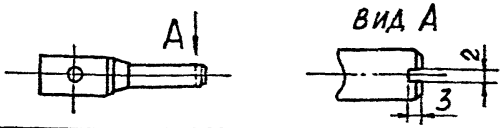

Обозначение	Размеры, мм		Масса, кг
	L	c	
А3Д 190.023	55	13	0,093
-01	95	55	0,12

Неуказанные предельные отклонения размеров: H14; h14; $\pm \frac{t^2}{2}$

Изм.	Лист	№ докум.	Подп.	Дата
Разраб.		Смолянская		IX.88
Пров.		Лейтес		IX.88
Рук. гр.		Мерзляков		
Гл. спец.		Вайнберг		
Н. контр.		Фрадкин		
Утв.		Спивак		

А3Д 190.023

Ось

Лит.	Масса	Масштаб
И	См. табл.	—
Лист	Листов 1	

Круг $\frac{18\text{-}В\ ГОСТ\ 2590\text{-}71}{Вст.3\text{-}II\ ГОСТ\ 535\text{-}79}$

САНТЕХПРОЕКТ

Инв. № подл. | Подп. и дата | Взам. инв. № | Инв. № дубл. | Подп. и дата

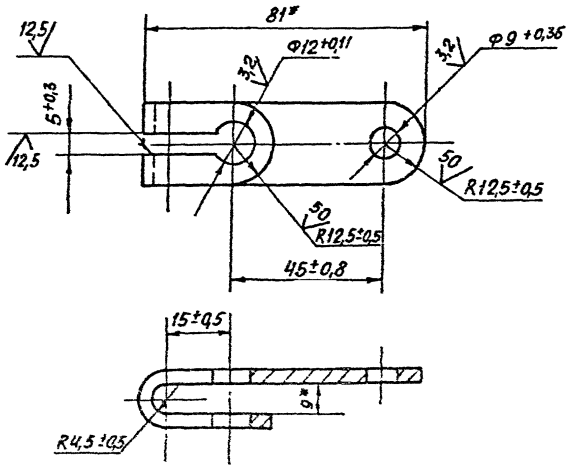

* РАЗМЕРЫ ДЛЯ СПРАВОК

				АЗД 190.032			
				Рычаг	Лит.	Масса	Масштаб
						0,08	1:1
					Лист	Листов 1	
				Полоса 4х25 Б ГОСТ 103-75 / ВСТ 5-1 ГОСТ 535-79	САНТЕХПРОЕКТ		

АЗД 190.031

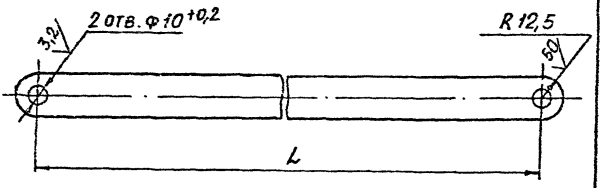

Обозначение	L, мм	Масса, кг
АЗД 190.031	311	0,255
-01	116,5	0,100
-02	294	0,24
-03	99,5	0,8
-04	302	0,25
-05	107,5	0,085
-06	310	0,255
-07	165,5	0,125
-08	318	0,200
-09	123,5	0,11

НЕУКАЗАННЫЕ ПРЕДЕЛЬНЫЕ ОТКЛОНЕНИЯ РАЗМЕРОВ: H14; h14; $\pm\frac{t_2}{2}$

АЗД 190.031

Тяга

Масса См табл

САНТЕХПРОЕКТ

Инв. №подл. | Подп. и дата | Взам. инв. № | Инв. №дубл. | Подп. и дата

Позиция	Поз.	Обозначение	Наименование	191.000- 01	Примечание
	4	АЗД 191. 010 - 01	Корпус	1	
	5	АЗД 191. 020	Пневмопривод		1шт. допуск. заменяется поз. 6
	6	-01	Пневмопривод		1шт. допуск. заменяется поз. 5
	7	АЗД 191. 030	Кронштейн	1 1 1 1 1 1 1 1	
			Детали		
	8	АЗД 190.001	Шайба	2 2 4 4 6 8 10	
	9	АЗД 190. 002 -01	Палец	1 1 1 1 1 1 1 1	
			Стандартные изд.		
			Болты ГОСТ 779		
	10		М8х16.36	8 8 8 8 12 12 12 12	
	11		М8х35.36	1 1 2 2 3 3 4 5	
	12		Гайка М8.4		
			ГОСТ 5915-70	14 14 14 14 16 16 17 18	
	13		Шайба 8.02		
			ГОСТ 11371-78	12 12 14 14 14 15 18 20	

Инв. № подл.	Подп. и дата	Взам. инв. №	Инв. № дубл.	Подп. и дата

Формат	Зона	Поз.	Обозначение	Наименование	01	02	03	04	05	06	07			Примечание
		14		Шайба 8.65Г										
				ГОСТ 6402-70	1	1	1	1	1	1	1	1		
				Прочие изделия										
		15		Подшипник 876903										
				ТУ 37.006.045-71	2	2	4	4	4	6	8	10		

Изм.	Лист	№ докум.	Подп.	Дата

АЗД 191.000

Лист 4

Копировал Бочк ревд

Формат А4

Формат	Зона	Поз	Обозначение	Наименование	Кол. на испол. АЗД 191.000										Примечание
					–	01	02	03	04	05	06	07			
				Документация											
*			АЗД 190.000Д	Заслонки воздушные унифицированные											*) А0; А3
				Технические требования	X	X	X	X	X	X	X	X			
А2			АЗД 191.000 СБ	Сборочный чертеж	X	X	X	X	X	X	X	X			
				Сборочные единицы											
А4		1	АЗД 190.020	Стойка в сборе	1	1									
			-01	Стойка в сборе			1	1	1						
			-02	Стойка в сборе						1					
			-03	Стойка в сборе							1				
				Условное наименование	Р 250×250П	Р250×400П	Р400×400П	Р400×600П	Р400×800П	Р600×800П	Р850×800П	Р1000×1000П			

Изм.	Лист	№ докум.	Подп.	Дата	АЗД 191.000		
Разраб.		Лейтес			Заслонка воздушная унифицированная с пневмоприводом	Лит.	Лист	Листов
Пров.		Смолянский				И	1	4
Рук. гр.		Морозков				САНТЕХПРОЕКТ		
Н. контр.		Фралкин						
Утв.		Спивак						

Инв. № подл.	Подп. и дата	Взам. инв. №	Инв. № дубл.	Подп. и дата

Формат	Зона	Поз.	Обозначение	Наименование	Кол. на испол. АЗД 191.000 -	01	02	03	04	05	06	07			Примечание
А4		1	АЗД 190.020-04	Стойка в сборе								1			
А4		2	АЗД 190.030	Лопатка	1										
			-01	Лопатка		1	2								
			-02	Лопатка				2							
			-03	Лопатка					2	3					
			-04	Лопатка							4				
			-05	Лопатка								5			
А4		3	АЗД 190.040-01	Система тяг и рычагов	1	1									
			-03	Система тяг и рычагов			1	1	1						
			-05	Система тяг и рычагов						1					
			-07	Система тяг и рычагов							1				
			-09	Система тяг и рычагов								1			
А4		4	АЗД 191.010	Корпус	1										
			-01	Корпус		1									
			-02	Корпус			1								
			-03	Корпус				1							
			-04	Корпус					1						
			-05	Корпус						1					
			-06	Корпус							1				

Изм.	Лист	№ докум.	Подп.	Дата	АЗД 191.000	Лист 2

Копировал: Формат А4

АЗД 190.038

25 (√)

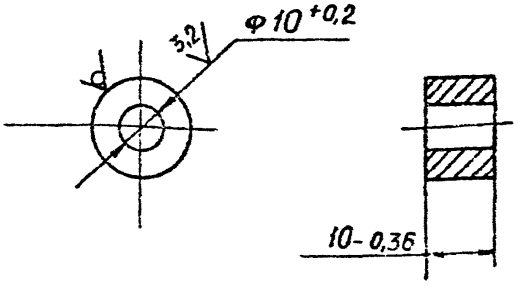

Изм.	Лист	№ докум.	Подп.	Дата	АЗД 190.038			
Разраб.		Смолянская		IX.88	БОБЫШКА	Лит.	Масса	Масштаб
Пров.		Лейтес		IX.88		И	0,036	1:1
Рук. гр.		[illegible]				Лист	Листов 1	
Гл. спец.		Вайнберг			Круг 22-В ГОСТ 2590-71 / ВСТ.3-I ГОСТ 535-79	САНТЕХПРОЕКТ		
Н. контр.		Фрадкин						
Утв.		Спивак						

Инв. № подл. | Подп. и дата | Взам. инв. № | Инв. № дубл. | Подп. и дата

АЗД 190.033

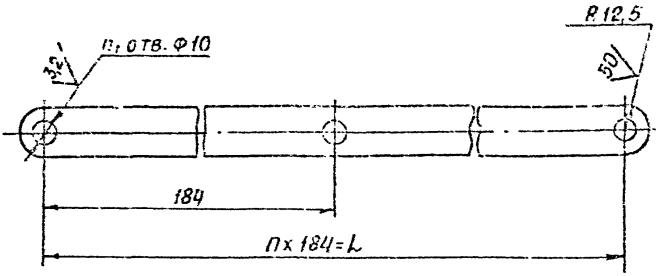

Обозначение	L, мм	Кол., шт		Масса, кг
		n	n_1	
АЗД 190.033	184	1	2	0,15
−01	368	2	3	0,30
−02	552	3	4	0,45
−03	736	4	5	0,58

НЕУКАЗАННЫЕ ПРЕДЕЛЬНЫЕ ОТКЛОНЕНИЯ РАЗМЕРОВ: $H14; \pm \frac{t2}{2}$

					АЗД 190.033			
Изм.	Лист	№ докум.	Подп.	Дата	ТЯГА	Лит.	Масса	Масштаб
Разраб.		Смолин				И	См. табл.	—
Пров.		Лейтес				Лист	Листов 1	
Рук. гр.		Чернышева						
Гл. спец.		Гайнберг			Полоса 4х25-Б ГОСТ 103-76	САНТЕХПРОЕКТ		
Н. контр.		Фрадкин			ВСТ3-I ГОСТ 535-79			
Утв.		Спивак						

АЗД 190.036

25 √ (√)

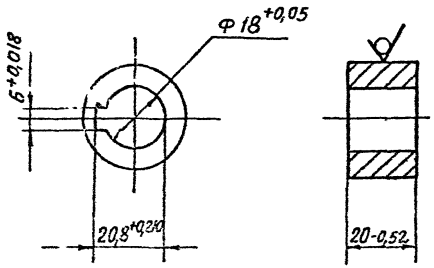

					АЗД 190.036			
Изм.	Лист	№ докум.	Подп.	Дата	БОБЫШКА	Лит.	Масса	Масштаб
Разр.		Сидоров					0,07	1:1
Пров.		Лойтес				Лист	Листов 1	
Рукоп.					Кр. - 30-В ГОСТ 2590-71 / ВСт.3-I ГОСТ 535-79	САНТЕХПРОЕКТ		
Н. конт.		Фролкин						
Утв.								

Взам. инв. № | Инв. № дубл. | Подп. и дата

А3А 192.005

А - А

М1:1

1.* Размеры для справок.

2. H14; h14; $\pm \frac{t2}{2}$

	А3Д 192.005			
Разраб.	Рукоятка	Лит.	Масса	Масштаб
Пров.			0,2	1:2
Т.контр.		Лист	Листов 1	
Н.контр.	Лист БЧ ГОСТ 19903-74 / ВСТ3ГОСТ 14637-79	САНТЕХПРОЕКТ		
Утв.				

Рис. 1

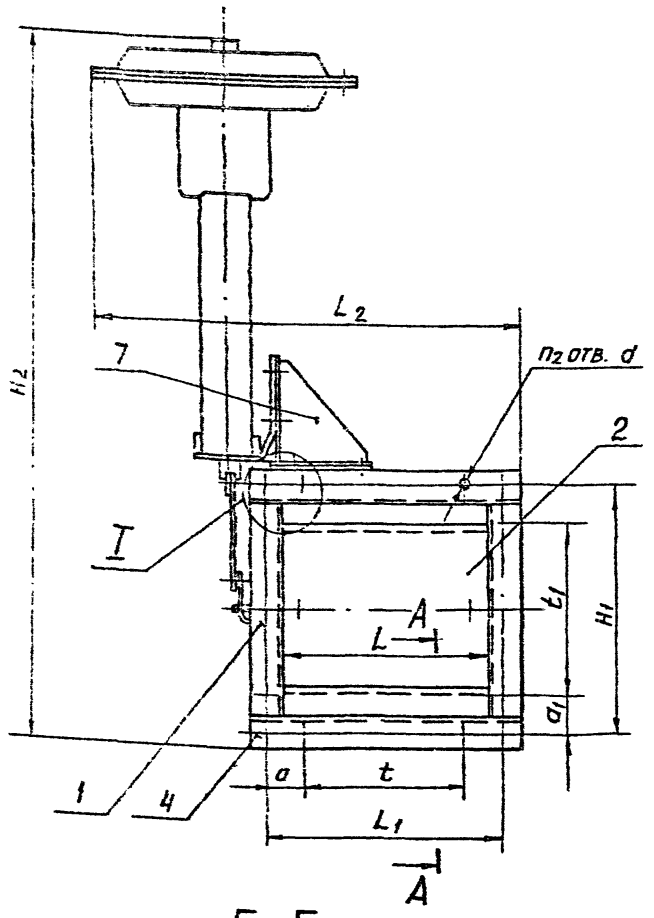

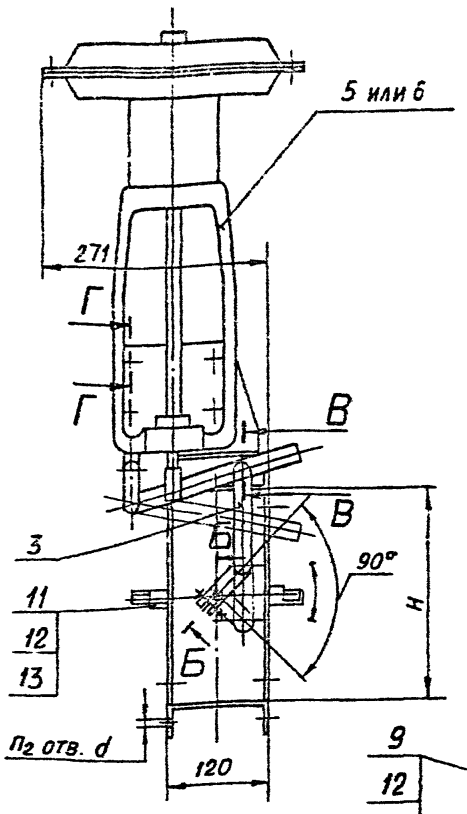

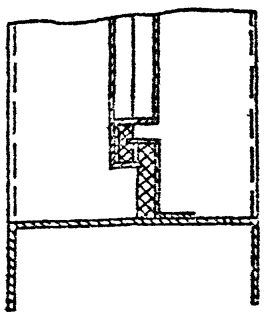

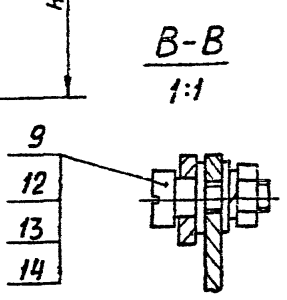

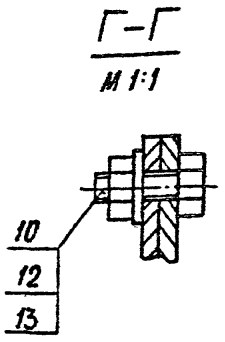

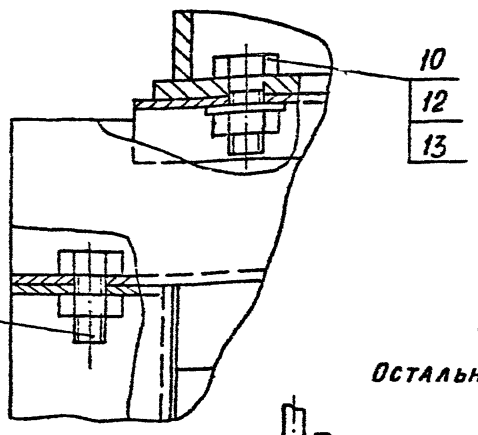

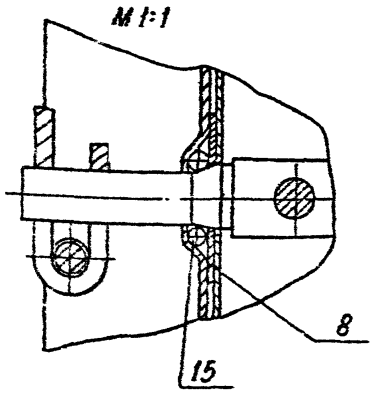

Рис. 2

Остальное - см. рис. 1

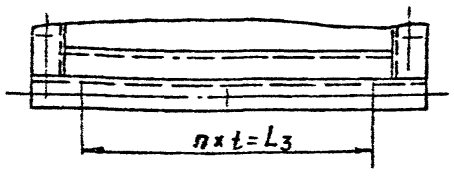

Рис. 3

Остальное - см. рис. 1

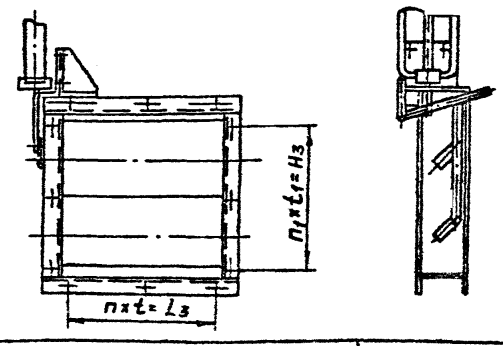

Обозначение	Шифр	Рис.	Размеры, мм													Кол., шт.			Масса, кг
			H	H1	H2	H3	L	L1	L2	L3	a	a1	d	t	t1	n	n1	n2	
АЗД 191.000	Р250×250П	1	250	280	834	—	250	280	510	—	45	45	7	190	190	—	—	8	24,8
-01	Р250×400П	2					400	430	660	340				170		2		10	26,7
-02	Р400×400П	3	400	430	984	340											2	12	29,5
-03	Р400×500П						500	530	760	465	32,5			155	170	3		14	30,3
-04	Р400×600П						600	630	860	540	45			135				16	31,3
-05	Р600×600П		600	630	1134	540									135	4	4	20	35,3
-06	Р800×800П		800	830	1384	760	800	830	1060	760	35	35	10	190	190				45,2
-07	Р1000×1000П		1000	1040	1584	950	1000	1040	1260	950	45	45				5	5	24	47,0

Размеры для справок

| | | | | | | | | | | | | |

Формат	Зона	Поз.	Обозначение	Наименование	Кол. на исполн. АЗД 191.010- —	01	02	03	04	05	06	07			Примечание
БЧ		4	АЗД 190.011	Уплотнение											
				Резина губчатая											
				ОСТ 38 05 171-78											
				10х34х400		2									0,007 кг
БЧ		4	АЗД 190.012	Уплотнение											
				Резина губчатая											
				ОСТ 38 05 171-78											
				10х17х400			2								0,004 кг
БЧ		4	АЗД 190.013	Уплотнение											
				Резина губчатая											
				ОСТ 38 05 171-78											
				10х17х500				2							0,005 кг
БЧ		4	АЗД 190.014	Уплотнение											
				Резина губчатая											
				ОСТ 38 05 171-78											
				10х17х600					2						0,006 кг

Формат	Зона	Поз.	Обозначение	Наименование	Кол. на исполн. АЗД 191.010-									Примечание
					–	01	02	03	04	05	06	07		
БУ		4	АЗД 190.015	Уплотнение										
				Резина губча-										
				тая										
				ОСТ 38 05 171-78										
				10Х25Х600						2				0,007 кг
БУ		4	АЗД 190.016	Уплотнение										
				Резина губчатая										
				ОСТ 38.05.171-78										
				10Х33Х630							2			0,014 кг
БУ		4	АЗД 190.017	Уплотнение										
				Резина губча-										
				тая										
				ОСТ 38 05 171-78										
				10Х41Х1000								2		0,02 кг
ВЧ		5	АЗД 191.001	Скоба	1	1	1	1	1	1	1	1		

Изм.	Лист	№ докум.	Подп.	Дата	АЗД 191.010	Лист 4

Формат	Зона	Поз.	Обозначение	Наименование	Кол. на исполн. АЗД 191 010 –										Примечание
					–	01	02	03	04	05	06	07			
				Документация											
А2			АЗД 191. 010 СБ	Сборочный чертеж	X	X	X	X	X	X	X	X			
				Детали											
А2		1	АЗД 190 005	Поперечина	2										
			– 01	Поперечина		2	2								
			– 02	Поперечина				2							
			– 03	Поперечина					2						
			– 04	Поперечина						2					
			– 05	Поперечина							2				
			– 06	Поперечина								2			
А2		2	АЗД 190. 007	Стойка	1	1									
			– 01	Стойка			1	1	1						

Изм	Лист	№ докум.	Подп.	Дата
Разраб.		Лейтес		13.89
Пров.		Смоленская		11.89
Рук. гр.		Мерзлякова		
Н. контр.		Фрадкин		
Утв.		Спивак		

АЗД 191. 010

Корпус

Лит.	Лист	Листов
И	1	4

САНТЕХПРОЕКТ

Инв. № подл.	Подп. и дата	Взам. инв. №	Инв. № дубл.	Подп. и дата

Формат	Зона	Поз.	Обозначение	Наименование	Кол. на испол. АЗД 191.010- —	01	02	03	04	05	06	07			Примечание
А2		2	АЗД 190.007-02	Стойка						1					
			-03	Стойка							1				
			-04	Стойка								1			
А4		3	АЗД 190.008	Упор	2										
			-01	Упор		2									
			-02	Упор			2								
			-03	Упор				2							
			-04	Упор					2						
			-05	Упор						2					
			-06	Упор							2				
			-07	Упор								2			
Бч		4	АЗД 190.009	Уплотнение											
				Резина губча-											
				тая											
				ОСТ 38 05 171-78											
				10х34х250	2										0,005 кг

Изм.	Лист	№ докум.	Подп.	Дата	АЗД 191.010	Лист 2

Формат	Зона	Поз.	Обозначение	Наименование	Кол.	Примечание
				Документация		
А4			АЗД 191 020 СБ	Сборочный чертеж		
			Переменные данные для исполнений:			
				АЗД 191.020		
				Прочие изделия		
		1		Механизм исполнительный пневматический мембранный пружинный колебательного действия МИМ-К250-111-153031 ТУ25-02-1613-77-76	1	
				АЗД 191.020-01		
				Прочие изделия		
		1		Механизм исполнительный пневматический мембранный пружинный колебательного действия МИМ-К250-111-153061 ТУ 25-02-1613-77-76	1	

Изм.	Лист	№ докум.	Подп.	Дата
Разраб.		Лейтес		
Пров.		Смолянская		
Рук. гр.		Мерзлякова		
Н. контр.		Фрадкин		
Утв.		Спивак		

АЗД 191.020

ПНЕВМОПРИВОД

Лит.	Лист	Листов
И		1

САНТЕХПРОЕКТ

Инв. № подл. | Подп. и дата | Взам. инв. № | Инв. № дубл. | Подп. и дата

АЗД 191. 020 СБ

Рис. 1

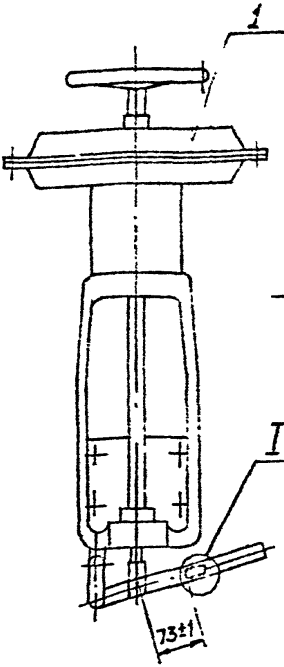

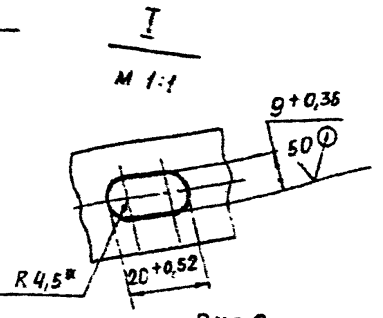

Рис. 2

Остальное - см. рис. 1

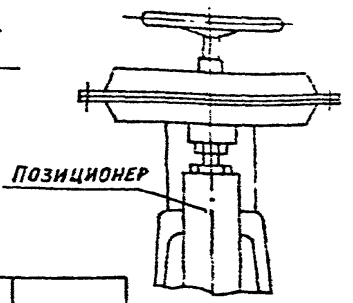

Обозначение	Рис.	Масса, кг
АЗД 191. 020	1	17,4
-01	2	20,9

* РАЗМЕР ДЛЯ СПРАВОК

Изм.	Лист	№ докум.	Подп.	Дата
Разраб.		Лейтес		11.85
Пров.		Смолянская		IX.86
Рук. гр.		Мерзлякова		
Гл. спец.		Вайнберг		
Н. контр.		Фрадкин		
Утв.		Спивак		

АЗД 191. 020 СБ

Пневмопривод

Лит.	Масса	Масштаб
И	См. табл.	1:5
Лист	Листов 1	

САНТЕХПРОЕКТ

Инв. № подл. | Подп. и дата | Взам. инв. № | Инв. № дубл. | Подп. и дата

АЗД 191.003

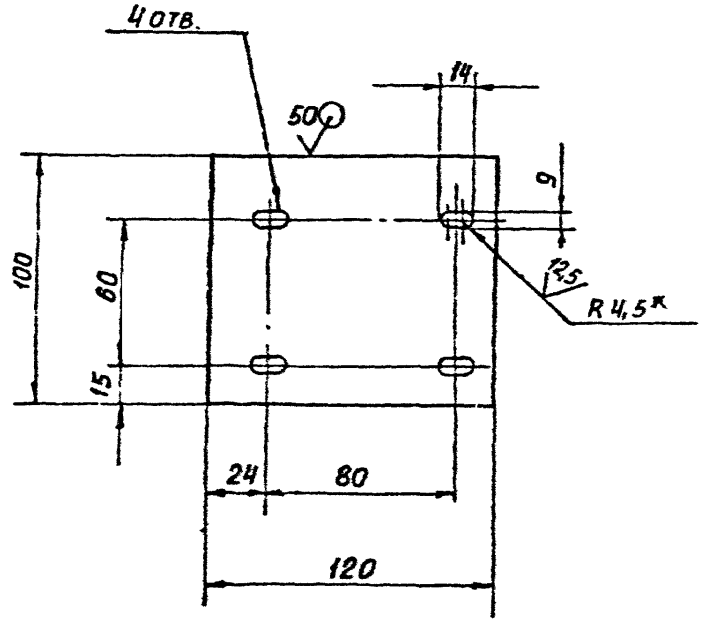

1. * РАЗМЕР ДЛЯ СПРАВОК
2. H14; h14; $\pm\frac{t_2}{2}$

					АЗД 191.003			
Изм	Лист	№ докум	Подп	Дата	ПЛИТА	Лит	Масса	Масштаб
Разраб		Волобуева				И	0,38	1:2
Пров		Авитес				Лист	Листов 1	
Рук гр		Мерзляковой						
Т.к. в.		Ваинберг			ЛИСТ БЧ ГОСТ 19903-74 / ВСТЗ ГОСТ 14637-79	САНТЕХПРОЕКТ		
Н контр		Смоляковой						
Утв		Прибыл						

Подп и дата | Инв. № дубл. | Взам инв № | Подп и дата | Инв № подл

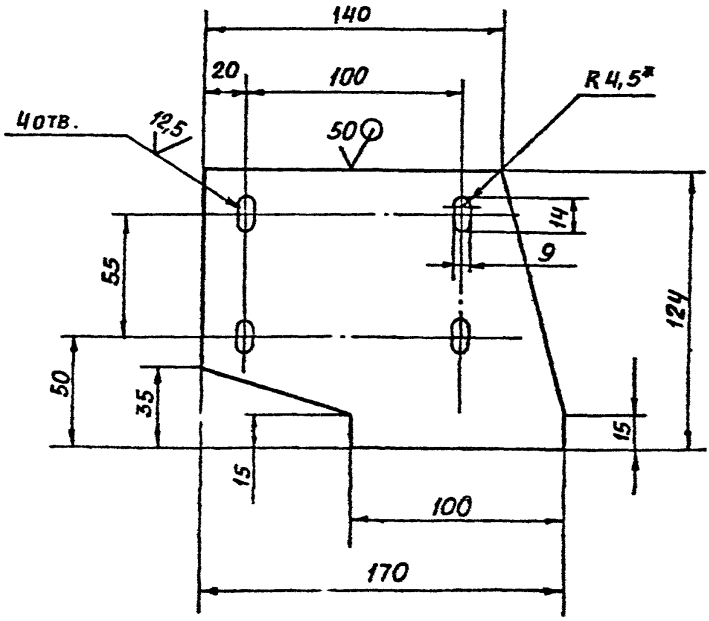

1. * РАЗМЕР ДЛЯ СПРАВОК
2. H14; h14; $\pm \frac{t2}{2}$

					А3Д 191.004		
Изм.	Лист	№ докум.	Подп.	Дата	СТЕНКА	Лит	Масса	Масштаб
Разраб.		Золобуева				И	0,56	1:2
Пров.		Дритрс				Лист	Листов 1
Рук. гр.		Мерзлякова					
Гл. спец.		Байнберг					
Н. контр.		Смоляков			Лист Б4 ГОСТ 19903-74 / Ст. 3 ГОСТ 14637-79	САНТЕХПРОЕКТ	
Утв.		Спивак					

Инв. № подл. | Подп. и дата | Взам. инв. № | Инв. № дубл. | Подп. и дата

Рис. 1

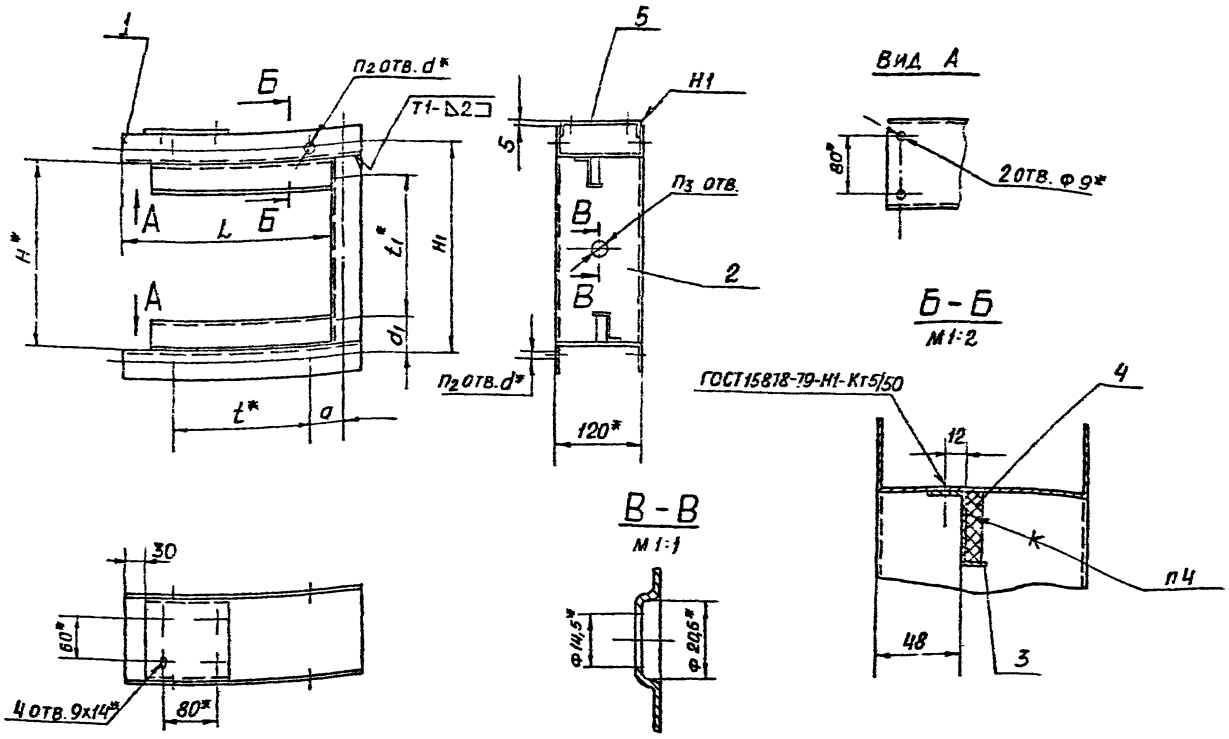

Рис. 2

Остальное- см. рис.1

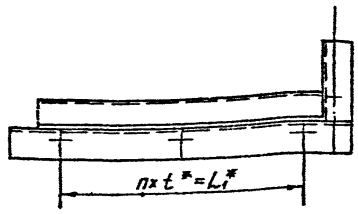

Рис. 3

Остальное- см. рис. 1

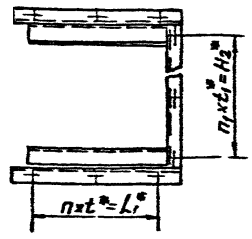

Обозначение	Рис.	Размеры, мм										Кол., шт.				Масса, кг
		H*	H1	H2*	L	L1*	d	d1	d*	t*	t1*	n	n1	n2	n3	
АЗД 191.010	1	250	280	–	290	–	45	45	7	190	190	–	–	6	1	3,4
-01	2				440	340				170		2		8		4,46
-02	3	400	430	340							170		2	9	2	4,73
-03					540	465	32,5			155		3		11		5,4
-04					640	540	45			135		4	4	13		6,1
-05		600	630	540					10		135			15	3	6,8
-06		800	830	760	840	760	35	35		190	190				4	9,0
-07		1000	1040	950	1040	950	45	45				5	5	19	5	11,4

1. * Размеры для справок
2. $\pm \frac{t_2}{2}$
3. Сварные швы Н1 и Т1 по ГОСТ 5264-80
4. Клей 88СА ТУ38-105 - 1760 - 87.

				АЗД 191.010 СБ	
Изм.	Лист	№ докум.	Подп.	Дата	
Разраб.		Лентес			Корпус
Пров.		Смолянск			
Рук. гр.		Мерзлякова			
Т. контр.		Зинчберг			
Н. контр.		Фрадкин			
Утв.		Спивак			

Лит	Масса	Масштаб
И	См. табл.	–
Лист	Листов 1	

САНТЕХПРОЕКТ

Формат А2

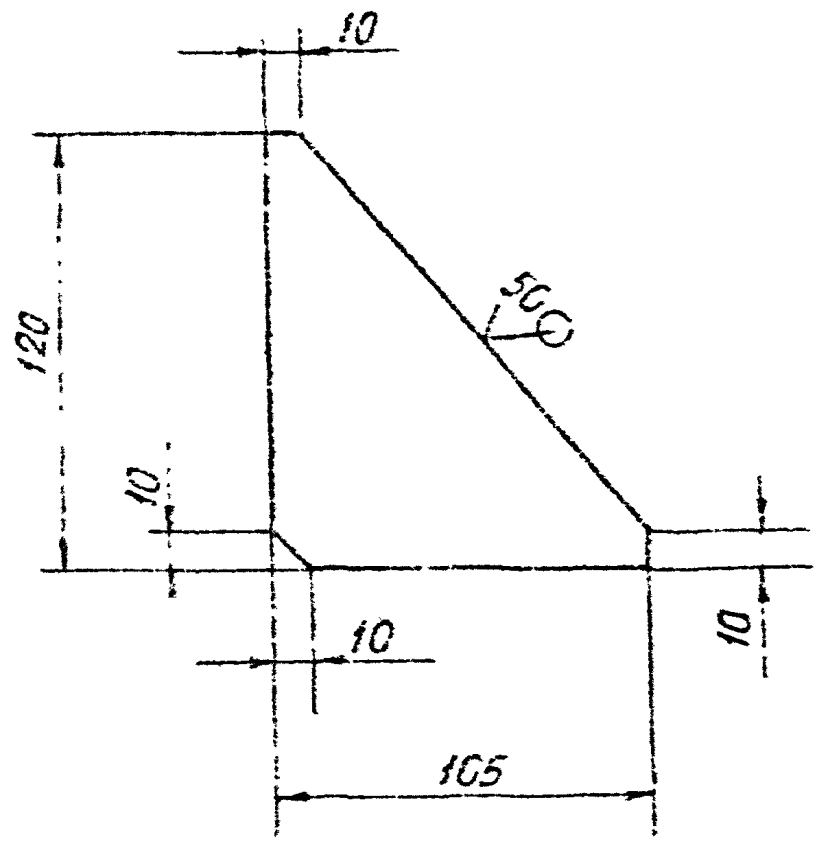

НЕУКАЗАННЫЕ ПРЕДЕЛЬНЫЕ ОТКЛОНЕНИЯ РАЗМЕРОВ: $h\,14$; $\pm\frac{t_2}{2}$

				АЗД 191 005			
				РЕБРО	Лит	Масса	Масштаб
					Н	0,25	1:2
					Лист	Листов 1	
				Лист Б4 ГОСТ 19903-74 / Б Ст.3 ГОСТ 14637-69	САНТЕХПРОЕКТ		

Формат	Зона	Поз	Обозначение	Наименование	Кол.	Примечание
				Документация		
А3			А3Д 191.030 СБ	Сборочный чертеж		
				Детали		
А4		1	А3Д 191.003	Плита	1	
А4		2	А3Д 191.004	Стенка	1	
А4		3	А3Д 191.005	Ребро	2	

Инв.№ подл. | Подп. и дата | Взам. инв.№ | Инв.№ дубл. | Подп. и дата

Изм.	Лист	№ докум.	Подп.
Разраб.	Воробьева		
Пров.	Лейтес		
Рук. гр.	Могилянова		
Н. контр.	Сидоренская		
Утв.	Спивак		

А3Д 191.030

КРОНШТЕЙН

Лит	Лист	Листов
И		1

САНТЕХПРОЕКТ

Копировал Бочкарёва

Формат А4

АЗД 191.030 СБ

1.* Размеры для справок

2. H14; $\pm \frac{t_2}{2}$

					АЗД 191.030 СБ		
Изм.	Лист	№ докум.	Подп.	Дата			
Разраб.		Долбуева			Кронштейн	Лит.	Масса / Масштаб
Пров.		Лентес				И	1,4 / 1:2
Рук. гр.		Мерзлякова				Лист	Листов 1
Гл. спец.		Валиберт					
Н. контр.		Сидякина				САНТЕХПРОЕКТ	
Утв.		Сидяк					

Подп. и дата | Инв. № дубл. | Взам. инв. № | Подп. и дата | Инв. № подл.

Формат	Зона	Поз.	Обозначение	Наименование	Кол. на испол. АЗД 192.000 —	01	02	03	04	05	06	07			Примечание
А4		4	АЗД 192.030-03	Стойка в сборе							1				
			-04	Стойка в сборе								1			
А4		5	АЗД 192.040	Ручка управления	1	1									
			АЗД 192.050	Ручка управления			1	1	1	1	1	1			
				Детали											
А4		6	АЗД 190.001	Шайба	2	2	4	4	4	6	8	10			
А4		7	АЗД 190.002	Палец			1	1	1	1	1	1			
				Стандартные изделия											
				Болты ГОСТ 7798-70											
		8		М8х16.36	4	4	4	4	4	4	4	4			
		9		М8х35.36	1	1	2	2	2	3	4	5			
		10		Гайка М8.4 ГОСТ 5915-70	5	5	6	6	6	7	8	9			
		11		Гайка М8.4 ГОСТ 3032-76	1	1	1	1	1	1	1	1			
		12		Шайба 8.02											
				ГОСТ 11371-78	3	3	7	7	7	9	11	13			
		13		Шайба 8.65Г											
				ГОСТ 6402-70			1	1	1	1	1	1			

Изм.	Лист	№ докум.	Подп.	Дата

АЗД 192.000

Лист 3

Копировал Бочкарева

Формат А4

Инв. № подл.	Подп. и дата	Взам. инв. №	Инв. № дубл.	Подп. и дата

Формат	Зона	Поз.	Обозначение	Наименование	Кол. на исполн. АЗД 192.000-										Примечание
					-	01	02	03	04	05	06	07			
				Прочие изделия											
		14		Подшипник 876903											
				ТУ 37.006.045-77	2	2	4	4	4	6	8	10			

Изм.	Лист	№ докум.	Подп.	Дата	АЗД 192.000	Лист 4

Копировал Бочкарева Формат А4

Формат	Зона	Поз	Обозначение	Наименование	-	01	02	03	04	05	06	07			
				Документация											
*			АЗД 190.000Д	Заслонка воздушная унифицированная											
				Техническое требован	X	X	X	X	X	X	X	X			*) А4, А3
А2			АЗД 192.000СБ	Сборочный чертеж	X	X	X	X	X	X	X	X			
				Сборочные единицы											
А4		1	АЗД 190.030	Лопатка	1										
			-01	Лопатка		1	2								
				Условное наименование	Р250×250Р	Р250×400Р	Р400×400Р	Р400×500Р	Р400×500Р	Р500×500Р	Р800×800Р	Р1000×100Р			

Изм.	Лист	№ докум.	Подп.	Дата	АЗД 192 000
Разраб.		Дейтес			Заслонка воздушная унифицированная с ручным управлением
Пров.					
Рук. гр.					
Н. контр.					
Утв.					

Лит.	Лист	Листов
И	1	4

САНТЕХПРОЕКТ

Копировал Бочкарева

Формат А4

Инв. № подл.	Подп. и дата	Взам. инв. №	Инв. № дубл.	Подп. и дата

Позиция	Зона	ПВ	Обозначение	Наименование	Кол. на испол. АЗД 192.000-										Примечание
					–	01	02	03	04	05	06	07			
А1		1	-02	Лопатка				2							
			-03	Лопатка					2	3					
			-04	Лопатка							4				
			-05	Лопатка								5			
А1		2	АЗД 192.010	Система тяг и рычагов			1	1	1						
			-01	Система тяг и рычагов						1					
			-02	Система тяг и рычагов							1				
			-03	Система тяг и рычагов								1			
А4		3	АЗД 192.020	Корпус	1										
			-	Корпус		1									
			-02	Корпус			1								
			-03	Корпус				1							
			-04	Корпус					1						
			-05	Корпус						1					
			-06	Корпус							1				
			-07	Корпус								1			
А4		4	АЗД 192.030	Стойка в сборе	1	1									
			-01	Стойка в сборе			1	1	1						
			-02	Стойка в сборе						1					

Изм.	Лист	№ докум.	Подп.	Дата	АЗД 192.000	Лист 2

Рис. 1

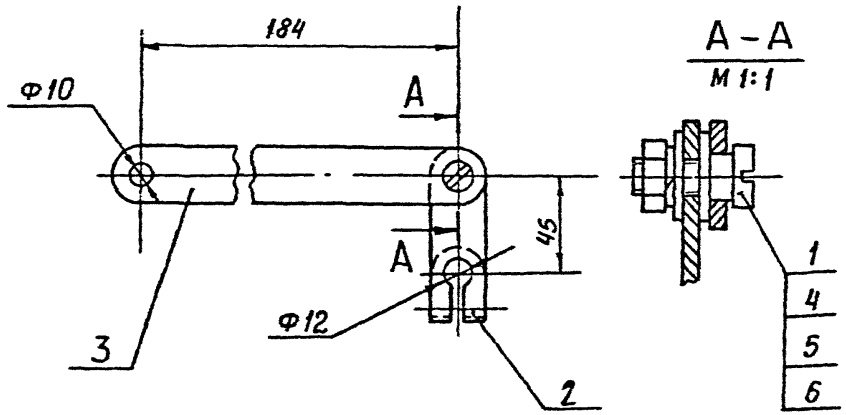

Рис. 2

Остальное – см. рис. 1

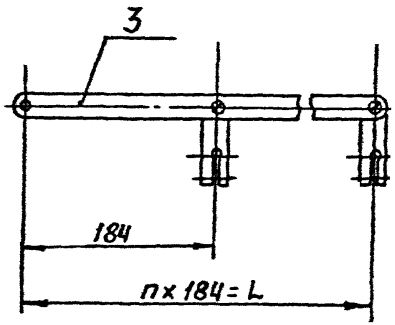

Обозначение	Рис.	L, мм	n, шт.	Масса, кг
АЗД192 . 010	1	–	–	0,2
–01	2	368	2	0,6
–02		552	3	0,9
–03		736	4	1,1

Размеры для справок

					АЗД192.010 СБ			
Изм.	Лист	№ докум.	Подп.	Дата	Система тяг и рычагов	Лит.	Масса	Масштаб
Разраб.		Авитес		11.87		И	См. табл.	—
Пров.		Смолянская		7.88		Лист	Листов 1	
Рук. гр.		Мерзлякова				САНТЕХПРОЕКТ		
Гл. спец.		Вайнбер						
Н. контр.		Фрадкин						
Утв.		Спивак						

Формат А3

Формат	Зона	Поз	Обозначение	Наименование	Кол. на исполн. АЗД 192. 010-										Примечание
						01	02	03							
				Документация											
А3			АЗД 192. 010СБ	Сборочный чертеж	X	X	X	X							
				Детали											
А4		1	АЗД 190.002-01	Палец	1	2	3	4							
А4		2	АЗД 190.032	Рычаг	1	2	3	4							
А4		3	АЗД 190 033	Тяга	1										
			-01	Тяга		1									
			-02	Тяга			1								
			-03	Тяга				1							
				Стандартные изделия											
		4		Гайка М8.4 ГОСТ5915-70	1	2	3	4							

Изм.	Лит.	№ докум.	Подп.	Дата
Разраб.		Лейтес		IX-87
Пров.		Смолянская		IX.87
Рук. гр.		Мерзлякова		
Н. контр.		Фрадкин		
Утв.		Спивак		

АЗД 192. 010

Система тяг и рычагов

Лит.	Лист	Листов
И	1	2

САНТЕХПРОЕКТ

Инв. № подл.	Подп. и дата	Взам. инв. №	Инв. № дубл.	Подп. и дата

Формат	Зона	Поз.	Обозначение	Наименование	Кол. на исполн. А3Д.192.010-										Примечание
					–	01	02	03							
		5		Шайба 8.65Г											
				ГОСТ 6402-70	1	2	3	4							
		6		Шайба 8.02											
				ГОСТ 11371-78	2	4	6	8							

Изм.	Лист	№ докум.	Подп.	Дата	А3Д 192.010	Лист 2

Рис. 1

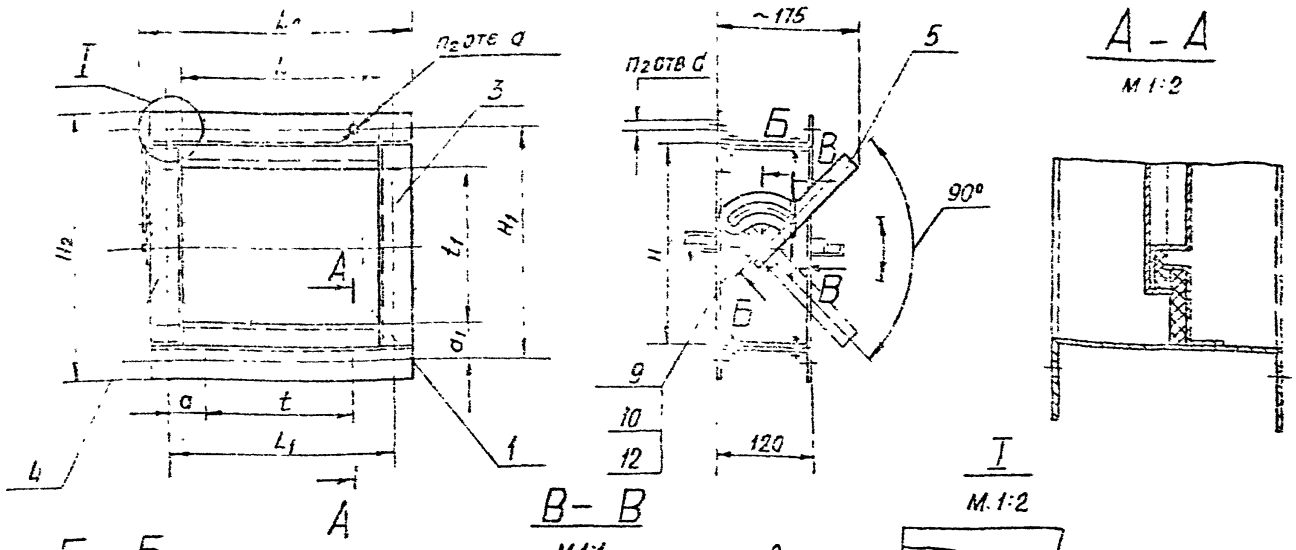

Рис. 2

Остальное - см. рис. 1

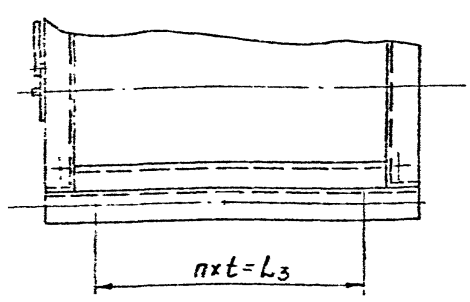

Рис. 3

Остальное – см. рис. 1

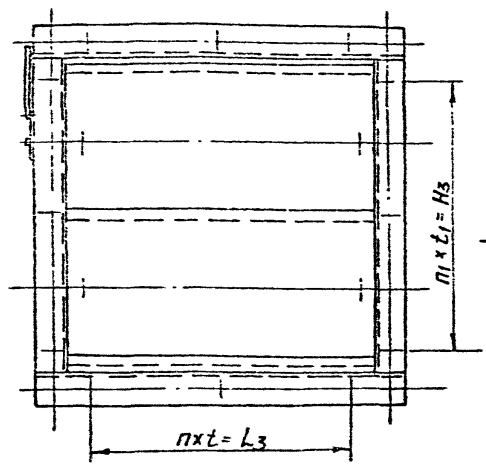

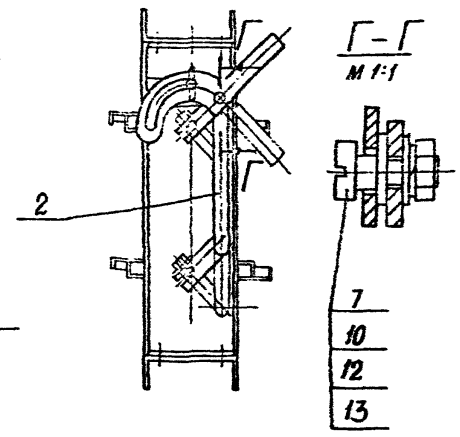

Обозначение	Шифр	Рис.	Размеры, мм													Кол., шт.			Масса, кг
			H	H_1	H_2	H_3	L	L_1	L_2	L_3	a	a_1	d	t	t_1	n	n_1	n_2	
АЗД 192.000	Р250х250Р	1	250	280	350	—	250	280	340	—	45	45	7	190	190	—	—	8	5,8
-01	Р250х400Р	2					400	430	490	340				170		2		10	7,1
-02	Р400х400Р	3	400	430	460	340									170		2	12	9,9
-03	Р400х500Р						500	530	590	465	32,5			155		3		14	10,7
-04	Р400х600Р						600	630	690	540	45			135		4		16	12,0
-05	Р600х600Р		600	630	680	540									135		4	20	16,7
-06	Р800х800Р		800	830	880	750	800	830	890	760	35	35	10	190	190				25,0
-07	Р1000х1000Р		1000	1040	1000	950	1000	1040	1090	950	45	45				5	5	24	35,0

Размеры для справок

Изм.	Лист	№ докум.	Подп.	Дата
Разраб.		Лейтес		
Пров.		Смоляренко		
Рук. гр.		Мозаркова		
Гл. спец.		Вайнберг		
Н. контр.		Сорокин		
УГВ		Шапак		

АЗД 192.000 СБ

ЗАСЛОНКА ВОЗДУШНАЯ УНИФИЦИРОВАННАЯ С РУЧНЫМ УПРАВЛЕНИЕМ.

Лит.	Масса	Масштаб
	См. табл.	—

Лист | Листов 1

САНТЕХПРОЕКТ

Поз.	Обозначение	Наименование	Кол. на испол. АЗД 192.020-								Примечание
			—	01	02	03	04	05	06	07	
51	4 АЗД 190.012	Уплотнение									
		Резина губчатая									
		ОСТ 38.05 171-78									
		10х17х400			2						0,004 кг
52	4 АЗД 190.013	Уплотнение									
		Резина губчатая									
		ОСТ 38 05 171-78									
		10х17х500				2					0,005 кг
53	4 АЗД 190.014	Уплотнение									
		Резина губчатая									
		ОСТ 38 05 171-78									
		10х17х600					2				0,006 кг
54	4 АЗД 190.015	Уплотнение									
		Резина губчатая									
		ОСТ 38 05 171-78									
		10х25х600						2			0,007 кг

Инв. № подл.	Подп. и дата	Взам. инв. №	Инв. № дубл.	Подп. и дата

Формат	Зона	Поз.	Обозначение	Наименование	Кол. на исполн. АЗД 192.020-										Примечание
					–	01	02	03	04	05	06	07			
БЧ		4	АЗД 190. 016	Уплотнение											
				Резина губчатая											
				ОСТ 38. 05. 171-78											
				10 х 33 х 800							2				0,014 кг
БЧ		4	АЗД 190. 017	Уплотнение											
				Резина губчатая											
				ОСТ 38 05 171-78											
				10 х 41 х 1000								2			0,02 кг

Изм.	Лист	№ докум.	Подп.	Дата	АЗД 192.020	Лист 4

Формат	Зона	Поз.	Обозначение	Наименование	Кол. на исполн. АЗД 192.020										Примечание
					–	01	02	03	04	05	06	07			
				Документация											
А2			АЗД 192.020 СБ	Сборочный чертеж	X	X	X	X	X	X	X	X			
				Детали											
А2		1	АЗД 190.005	Поперечина	2										
			– 01	Поперечина		2	2								
			– 02	Поперечина				2							
			– 03	Поперечина					2						
			– 04	Поперечина						2					
			– 05	Поперечина							2				
			– 06	Поперечина								2			
А2		2	АЗД 190.007	Стойка	1	1									
			– 01	Стойка			1	1	1						
			– 02	Стойка						1					
			– 03	Стойка							1				
			– 04	Стойка								1			

Изм.	№ докум.	Подп.	Дата
Разраб.	Агитес		17.5.84
Пров.	Смоленско		17.5.84
Рез. гр.	Мерзляковa		
Н. контр.	Чередкин		
Утв.	Свиняк		

АЗД 192.020

Корпус

Лит.	Лист	Листов
Н1	1	4

САНТЕХПРОЕКТ

Инв. № подл.	Подп. и дата	Взам. инв. №	Инв. № дубл.	Подп. и дата

Формат	Зона	Поз.	Обозначение	Наименование	Кол. на испол. АЗД 192.020-									Примечание
					–	01	02	03	04	05	06	07		
А4		3	АЗД 190.008	Упор	2									
			-01	Упор		2								
			-02	Упор			2							
			-03	Упор				2						
			-04	Упор					2					
			-05	Упор						2				
			-06	Упор							2			
			-07	Упор								2		
БЧ		4	АЗД 190.009	Уплотнение										
				Резина губча-										
				тая										
				ОСТ 38.05.171-78										
				10Х34Х250	2									0,005 кг
БЧ		4	АЗД190.011	Уплотнение										
				Резина губча-										
				тая										
				ОСТ 38.05.171-78										
				10Х34Х400		2								0,007 кг

Изм.	Лист	№ докум.	Подп.	Дата	АЗД 192.020	Лист 2

Рис.1

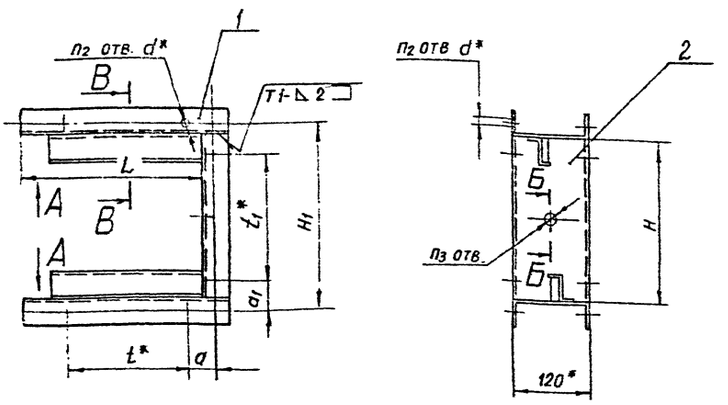

Вид А

М 1:4

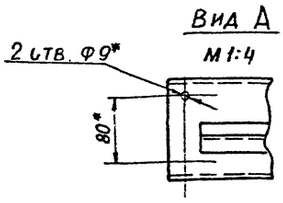

Б-Б

М 1:1

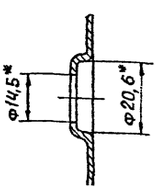

В-В

М 1:2

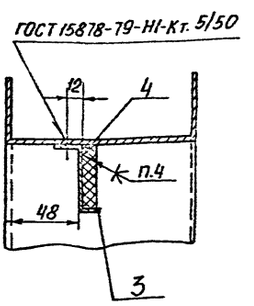

Рис.2

Остальное - см. рис.1

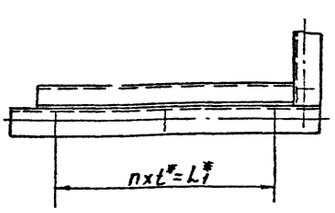

Рис.3

Остальное - см. рис.1

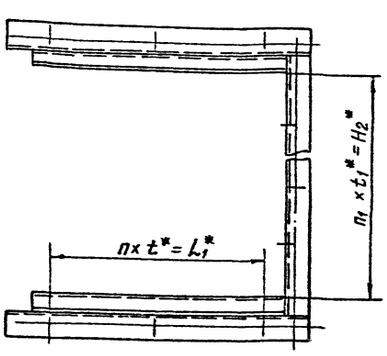

Обозначение	Рис.	Размеры, мм										Кол., шт.				Масса, кг
		H	H_1	H_2^*	L	L_1^*	a	a_1	d^*	t^*	t_1^*	n	n_1	n_2	n_3	
АЗД 192.020	1	250	280	–	290	–	45	45	7	190	190	–	–	6	1	3,2
-01	2				440	340				170		2		8		4,4
-02	3	400	430	340							170		2	9	2	4,65
-03					540	465	32,5			155		3		11		4,7
-04					640	540	45			135		4		13		5,3
-05		600	630	540					10		135		4	15	3	6,2
-06		800	830	760	840	760	35	35		190	190				4	7,6
-07		1000	1040	950	1040	950	45	45				5	5	19	5	8,7

1. * Размеры для справок.
2. Н14; $\pm \frac{t_2}{2}$.
3. Сварные швы Н1 и Т1 по ГОСТ 5264-80.
4. Клей 88СА ТУ 38-105-1760-87

Изм	Лист	№ докум	Подп	Дата	АЗД 192.020 СБ			
Разраб		Лейтес		11-96	Корпус	Лит	Масса	Масштаб
Пров		Смоленская		11.88		И	См. табл.	–
Рук гр		Мерзляк				Лист	Листов 1	
Гл спец		Зайнберг				САНТЕХПРОЕКТ		
Н контр		Фрадкин						
Утв		Спивак						

Формат А2

Инв № подл | Подп и дата | Взам инв № | Инв № дубл | Подп и дата

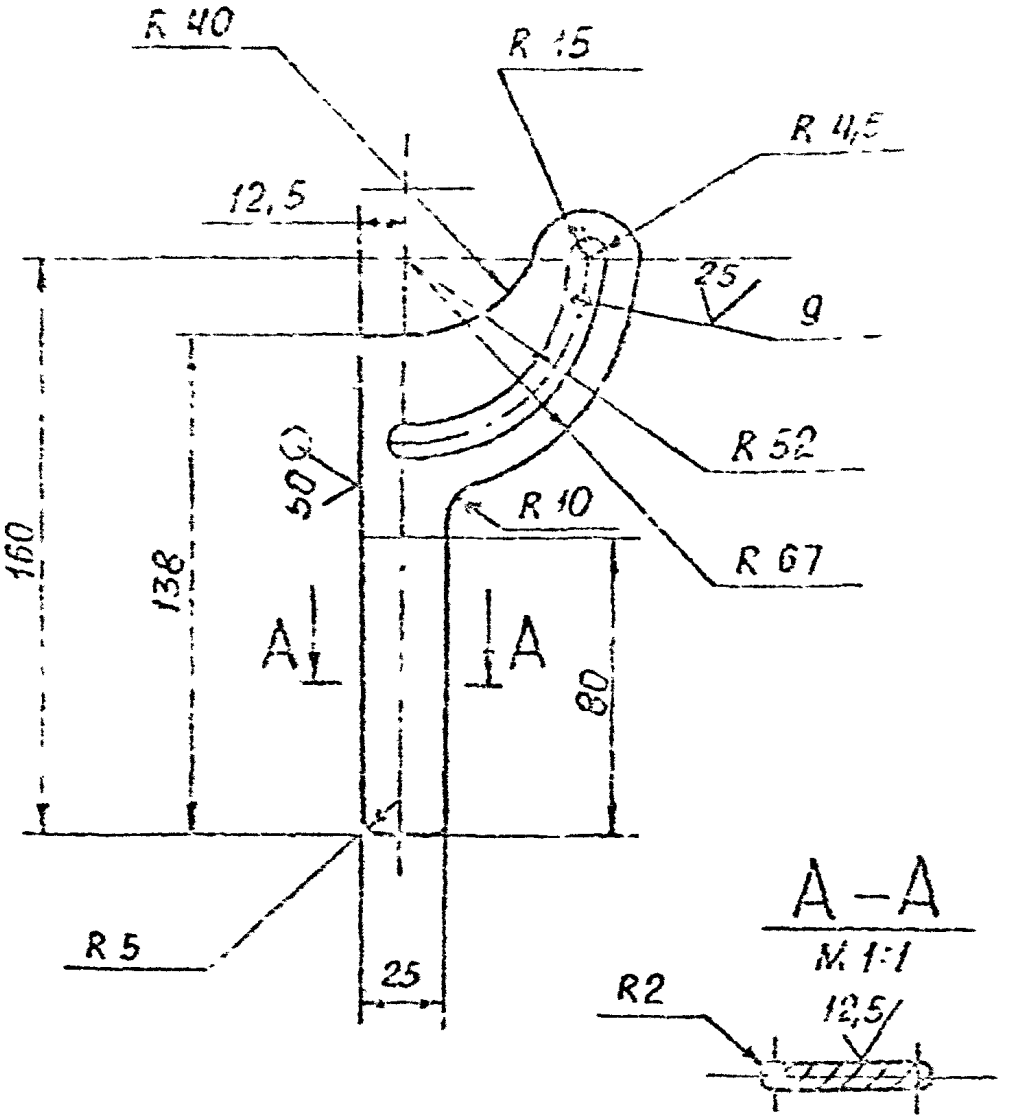

1. * РАЗМЕР ДЛЯ СПРАВОК

2. $+t_2$; $-t_2$; $\pm\frac{t_2}{2}$

					АЗД 192.004			
Изм	Лист	№ докум.	Подп.	Дата				
Разраб.		Лентес			РУКОЯТКА	Лит	Масса	Масштаб
Пров.		Смоляновский					0,15	1:2
Рук. гр.		Мерзляков				Лист	Листов 1	
Гл. спец.		Вайнберг			Лист Б4 ГОСТ 19903-74 / В Ст. 3 ГОСТ 14637-79	САНТЕХПРОЕКТ		
Н. контр.		Фрадкин						
Утв.		Сривак						

АЗД 192 040

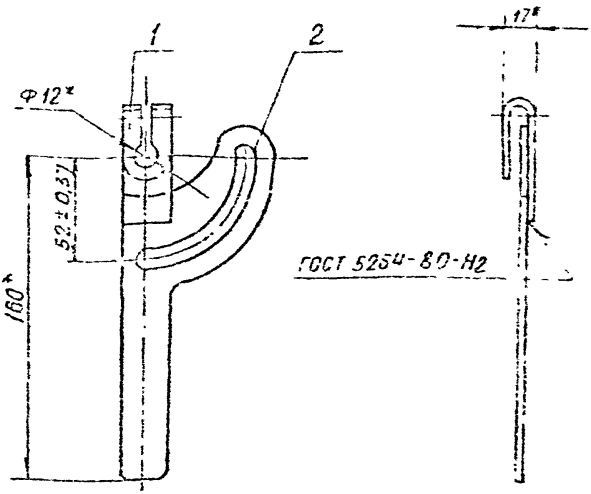

* РАЗМЕРЫ ДЛЯ СПРАВОК

Зона	Поз.	Обозначение	Наименование	Кол.	Примечание
			ДЕТАЛИ		
	1	АЗД 192 003	РЫЧАГ	1	
	2	АЗД 192. 004	РУКОЯТКА	1	

АЗД 192. 040

Разраб.	Дейтес		
Пров.	[illegible]		
Рук. гр.	Мерзлякова		
Гл. спец.	Вайнберг		
Н. контр.	Фрадкин		
Утв.	Сливак		

РУЧКА УПРАВЛЕНИЯ

Лит	Масса	Масштаб
И	0,21	1 2

Лист | Листов

САНТЕХПРОЕКТ

А3Д192.003

50 √(√)

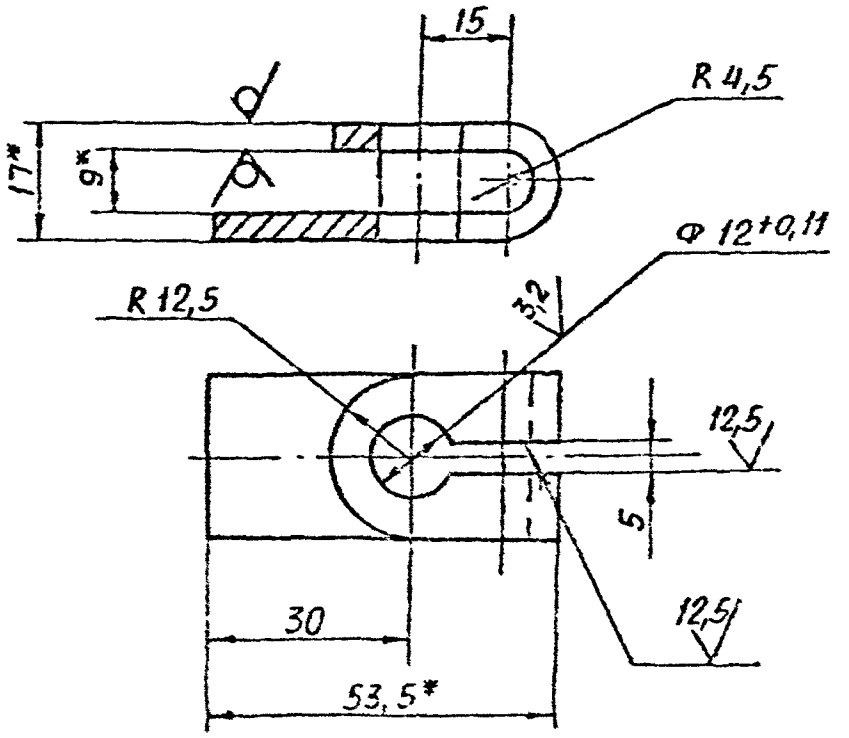

1. * РАЗМЕРЫ ДЛЯ СПРАВОК

2 + t_2 ± $\frac{t_2}{2}$

		А3Д 192 003		
		РЫЧАГ	0,050	1:1
		ПОЛОСА 4х25 Б ГОСТ 103-76 / 8 СТ 3-I ГОСТ 535-79	СПЕЦПРОЕКТ	

АЗД 192.050

* РАЗМЕРЫ ДЛЯ СПРАВОК

		Обозначение	Наименование		Примечание
			ДЕТАЛИ		
А4	1	АЗД 192.003	Рычаг	1	
А4	2	АЗД 152.005	Рукоятка	1	

АЗД 192.050

РУЧКА УПРАВЛЕНИЯ

Лит	Масса	Масштаб
И	0,26	1:2
Лист	Листов 1	

САНТЕХПРОЕКТ

Формат А4

Инв. № подл. | Подп. и дата | Взам. инв. №

Рис.1

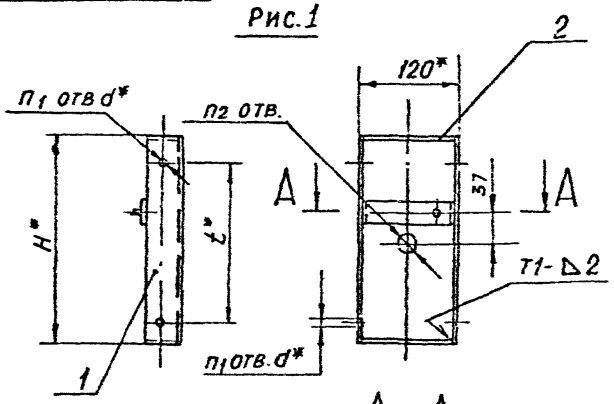

А – А

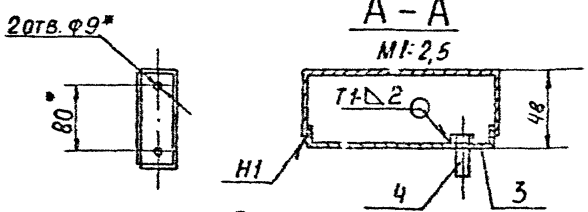

Рис.2

Остальное-см. рис.1

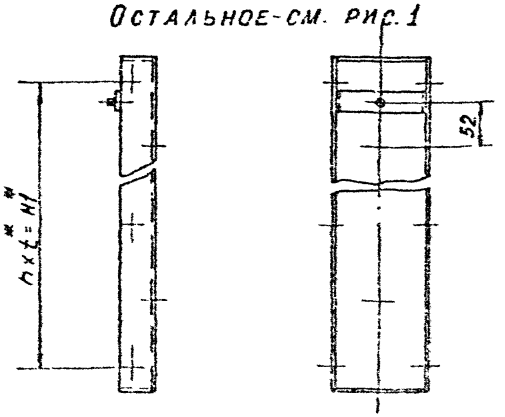

Обозначение	Рис.	Размеры, мм				Кол., шт			Масса, кг
		H^*	H_1^*	t^*	d^*	n	n_1	n_2	
АЗД 192. 030	1	250	–	190	7	–	2	1	1,0
–01	2	400	340	170		2	3	2	1,5
–02		600	540	135	10	4	5	3	2,1
–03		800	760	190				4	2,8
–04		1000	950			5	6	5	3,4

1. * Размеры для справок
2. $\pm \frac{t2}{2}$
3. Сварные швы по ГОСТ 5264-80

					АЗД 192 030СБ			
Изм	Лист	№ докум	Подп	Дата	Стойка в сборе	Лит.	Масса	Масштаб
Разраб		Лейтес				И	См. табл.	–
Про		Смолянск				Лист	Листов 1	
Рук ср		Мерзляков				САНТЕХПРОЕКТ		
Гл спец		Вайнберг						
Н контр		Фрадкин						
Утв		Спивак						

Формат А3

АЗД 192 001

50 (V)

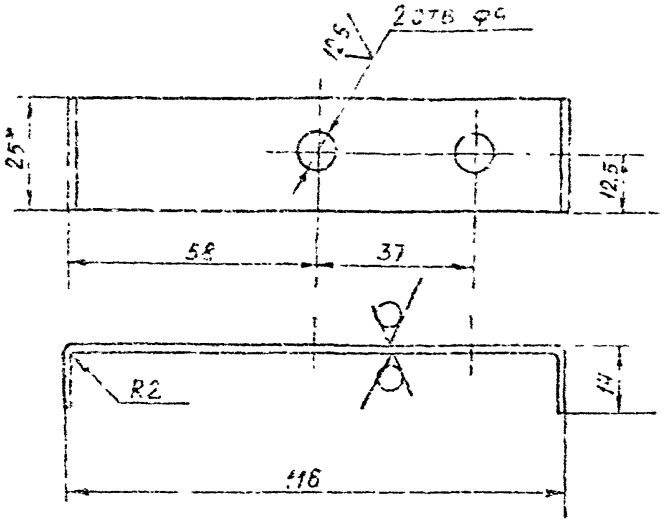

1. РАЗМЕР ДЛЯ СПРАВОК

2. Н14; $\pm \frac{t_2}{2}$

				АЗД 192.001			
Изм.	Лист	№ докум.	Подп.	Дата	СКОБА	Лит.	Масса	Масштаб
Разраб.		Смолянская				И	0,05	1:1
Пров.		Лейтес				Лист	Листов 1
Рук. гр.		Марьяхко					
Гл. спец.		Вайнберг			Лист Б2 ГОСТ 19903-74 / 4-IV В Ст3 ГОСТ 16523-10	САНТЕХПРОЕКТ	
Н. контр.		Фрадкин					
Утв.		Спивак					

Формат А4

Инв. № подл.	Подп. и дата	Взам. инв. №	Инв. № дубл.	Подп. и дата

Формат	Зона	Поз.	Обозначение	Наименование	Кол. на исполн. А3Д 192.030-					Примечание
					—	01	02	03	04	
				Документация						
А3			А3Д 192. 030 СБ	Сборочный чертеж						
				Детали						
А3		1	А3Д 190. 007	Стойка	1					
			— 01	Стойка		1				
			— 02	Стойка			1			
			— 03	Стойка				1		
			— 04	Стойка					1	
А4		2	А3Д 190. 019	Планка	2	2	2	2	2	
А4		3	А3Д 192. 001	Скоба	1	1	1	1	1	
				Стандартные изделия						
		4		Болт М8×20.36						
				ГОСТ 7798-70	1	1	1	1	1	

Изм.	Лист	№ докум.	Подп.	Дата
Разраб.		Аритос		
Пров.		Смольянов		
Рук. гр.		Мерзляков		
Н. контр.		Фрадкин		
Утв.		Спирин		

А3Д192 030

Стойка в сборе

Лит.	Лист	Листов
И		1

САНТЕХПРОЕКТ

Формат	Поз.	Обозначение	Наименование	Кол на исполн АЗД 193 000-								Примечание
				–	01	02	03	04	05	06	07	
А4	5	АЗД 193 040-03	Система тяг и									
			рычагов									
			Детали									
	6	АЗД 190 001-01	Шайба	2	2	4	4	4	6	8	10	
	7	АЗД 190 002-02	Подсш			1	1	1	1	1	1	
	8	АЗД 193 001	Лист	1	1							
		-01	Лист			1	1	1				
		-02	Лист						1			
		-03	Лист							1		
		-04	Лист								1	
			Стандартные изделия									
			Болты ГОСТ 7798-70									
	9		М8×16.36	4	4	4	4	4	4	4	4	
	10		М8×35.36	1	1	2	2	2	3	4	5	

Инв. № подл.	Подп. и дата	Взам. инв. №	Инв. № дубл.	Подп. и дата

Зона	Поз.	Обозначение	Наименование	Кол. на исполн. АЗД 193.000- --	01	02	03	04	05	06	07			Примечание
	11		Гайка М8.4 ГОСТ 5915-70	5	5	7	7	7	8	9	10			
	12		Гайка М8 4 ГОСТ 3032-76	1	1	1	1	1	1	1	1			
			Шайбы ГОСТ 11371-78											
	13		8.02	2	2	4	4	4	6	8	10			
	14		8.32	2	2	4	4	4	4	4	4			
	15		Шайба 8.65Г											
			ГОСТ 6402-70	1	1	1	1	1	1	1	1			

Изм.	Лист	№ докум.	Подп.	Дата	АЗД 193.000	Лист 4

Копировал

Формат А4

Формат	Зона	Поз.	Обозначение	Наименование	Кол. на исполн. АЗД 193.000 -										Примечание
					-	01	02	03	04	05	06	07			
				Документация											
			АЗД 190.000 Д	Заслонка воздушные унифицированные технические требования											Д₁ Д₂
А2			АЗД 193.000 СБ	Сборочный чертеж											
				Сборочные единицы											
А4		1	АЗД 190.030	Лопатка	1										
			-01	Лопатка		1	2								
			-02	Лопатка				2							
			-03	Лопатка					2	3					
			-04	Лопатка							4				
			-05	Лопатка								5			
А4		2	АЗД 192.040	Ручка управления	1	1									
			АЗД 192.050	Ручка управления			1	1	1	1	1	1			

Изм.	Лист	№ докум.	Подп.	Дата
Разраб.		Лейтес	[illegible]	[illegible]
Пров.		Смолянск	[illegible]	[illegible]
Рук. гр.		Мерзляков	[illegible]	
Н. контр.		Фрадкин	[illegible]	
Утв.		Спиряк	[illegible]	

АЗД 193.000

ЗАСЛОНКА ВОЗДУШНАЯ УНИФИЦИРОВАННАЯ ВО ВЗРЫВОЗАЩИЩЕННОМ ИСПОЛНЕНИИ

Лит.	Лист	Листов
И	1	4

САНТЕХПРОЕКТ

Копировал: Бочкарева

Формат А4

Инв. № подл. | Подп. и дата | Взам. инв. № | Инв. № дубл. | Подп. и дата

Формат	Зона	Поз.	Обозначение	Наименование	Кол. на испол. АЗД 193.000-										Примечание
						01	02	03	04	05	06	07			
А4		3	АЗД 193.010	Корпус	1										
			-01	Корпус		1									
			-02	Корпус			1								
			-03	Корпус				1							
			-04	Корпус					1						
			-05	Корпус						1					
			-06	Корпус							1				
			-07	Корпус								1			
А4		4	АЗД 193.030	Стойка в сборе	1	1									
			-01	Стойка в сборе			1	1	1						
			-02	Стойка в сборе						1					
			-03	Стойка в сборе							1				
			-04	Стойка в сборе								1			
А4		5	АЗД 193.040	Система тяг и рычагов			1	1	1						
			-01	Система тяг и рычагов						1					
			-02	Система тяг и рычагов							1				

Изм.	Лист	№ докум.	Подп.	Дата	АЗД 193.000	Лист 2

Формат А4

Рис. 1

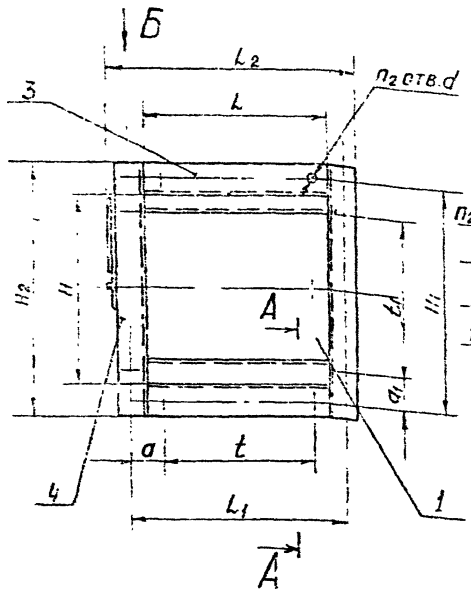

А - А
М 1:2

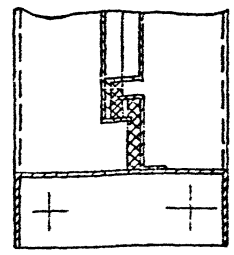

Вид Б
М 1:2

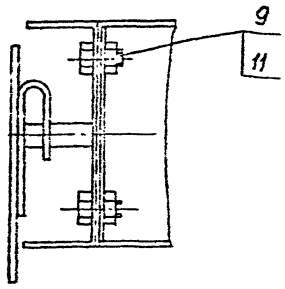

В - В
М 1:1

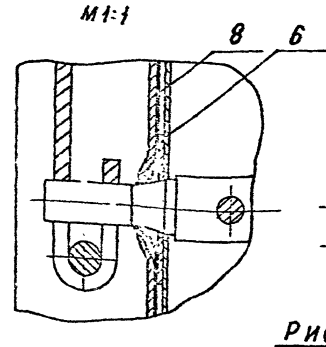

Г - Г
М 1:1

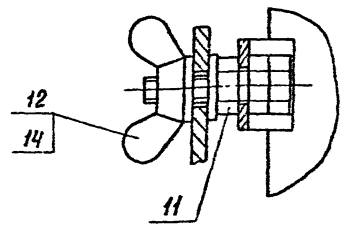

Рис. 2

Остальное - см. рис. 1

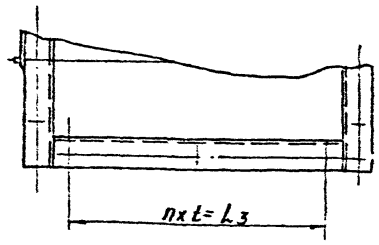

Рис. 3

Остальное - см. рис. 1

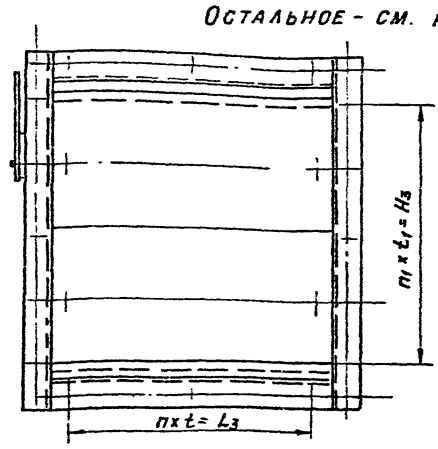

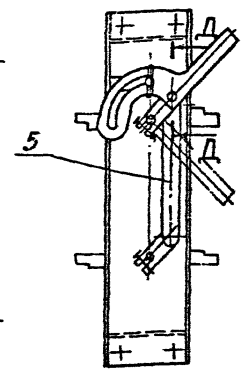

Д - Д
М 1:1

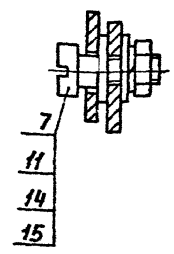

Обозначение	Рис	Размеры, мм													Кол., шт.			Масса кг
		H	H_1	H_2	H_3	L	L_1	L_2	L_3	a	a_1	d	t	t_1	n	n_1	n_2	
АЗД 193. 000	1	250	280	330	—	250	280	340	—	45	45	7	190	190	—	—	8	6,3
-01	2					400	430	490	340				170		2		10	8,0
-02	3	400	430	480	340									170		2	12	11
-03						500	530	590	465	32,5			155		3		14	12,5
-04						600	630	690	540	45			135		4		16	14
-05		600	630	680	540							10		135		4	20	18,2
-06		800	830	880	760	800	830	890	760	35	35		190	190				27,3
-07		1000	1040	1080	950	1000	1040	1090	950	45	45				5	5	24	38,1

Размеры для справок

Разраб.	Лейтес			АЗД 193 000 СБ
Пров.	Мельникова			Заслонка воздушная унифицированная во взрывозащищенном исполнении
Рук. гр.	Мельникова			Лит. / Масса / Масштаб: И / См табл / —
Гл. спец.	Вайнберг			Лист / Листов 1
Н. контр.	Смолякова			САНТЕХПРОЕКТ
Утв.	Сонкин			Формат А2

АЗД 193.010 СБ

Рис 1

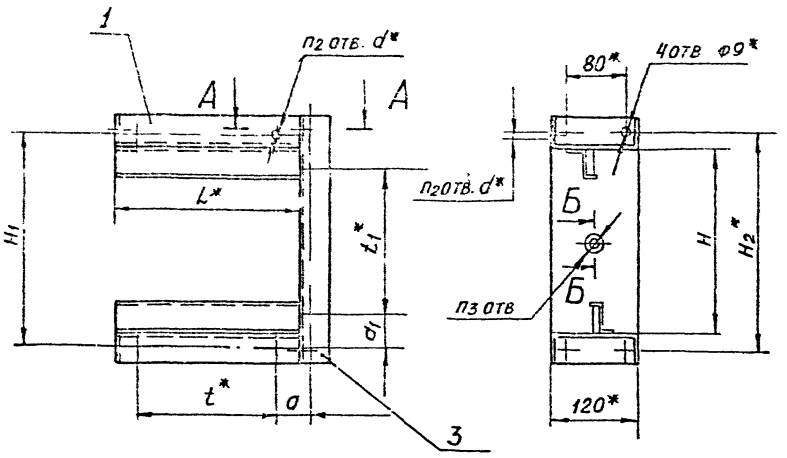

А – А

М 1:2

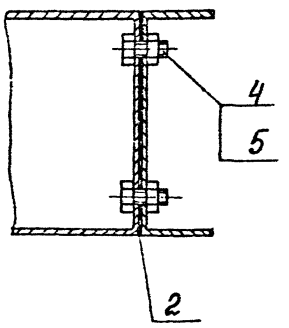

Б – Б

М 1:1

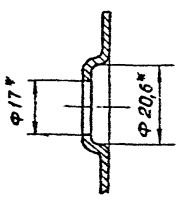

Рис: 2

Остальное – см. рис. 1

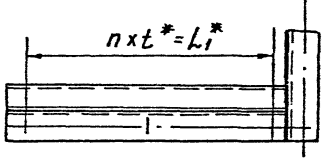

Рис. 3

Остальное – см. рис. 1

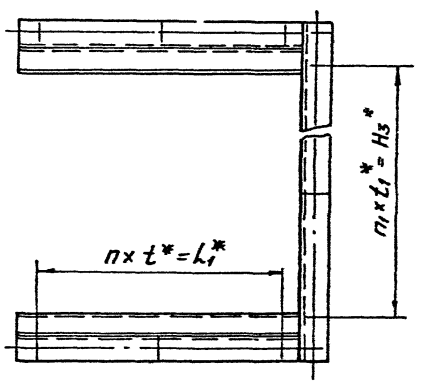

Обозначение	Рис.	Размеры, мм											Кол., шт				Масса, кг
		H	H_1	H_2^*	H_3^*	L^*	L_1^*	a	a_1	d^*	t^*	t_1^*	n	n_1	n_2	n_3	
АЗД 193.010	1	250	280	290	–	250	–	45	45	7	190	190	–	–	6	1	3,35
–01	2					400	340				170		2		8		4,45
–02	3	400	430	440	340							170		2	9	2	4,8
–03						500	465	32,5			155		3		11		5,5
–04						600	540	45			135		4		13		6,2
–05		600	630	640	540					10		135		4	15	3	7,0
–06		800	830	840	760	800	760	35	35		190	190				4	9,4
–07		1000	1040	1040	950	1000	950	45	45				5	5	18	5	11,8

1. * Размеры для справок
2. Н14; $\pm\frac{t_2}{2}$
3. Сварные швы по ГОСТ 15878-79
4. Клей 88 СА ТУ 38-105-1760-87

				АЗД 193.010 СБ			
Изм	Лист	№ докум	Подп	Дата	Корпус	Лит	Масса	Масштаб
Разраб		Лейтес				И	См. табл	—
Пров		Смолоносова				Лист	Листов 1	
Рук гр		Мерзляков				САНТЕХПРОЕКТ		
Н. спец		Зайнберг						
Н. контр		Фрадкин						
Утв		Спивак						

Поз.	Кол.	Обозначение	Наименование	Кол на испол. АЗД 193 010- —	01	02	03	04	05	06	07			Примечание
			Документация											
12		АЗД 193 010 СБ	Сборочный чертеж	X	X	X	X	X	X	X	X			
			Сборочные единицы											
14	1	АЗД 193 020	Поперечина в сборе	2										
		01	Поперечина в сборе		2									
		-02	Поперечина в сборе			2								
		-03	Поперечина в сборе				2							
		-04	Поперечина в сборе					2						
		-05	Поперечина в сборе						2					
		-06	Поперечина в сборе							2				
		-07	Поперечина в сборе								2			

Изм.	Лист	№ докум.	Подп.	Дата
Разраб.	Ситес			
Пров.	Смоленский			
Рук. гр.	Мерзлякин			
Н. контр.	Фрадкин			
Утв.	Спивак			

АЗД 193.010

Корпус

Лит	Лист	Листов
И	1	2

САНТЕХПРОЕКТ

Инв. № подл.	Подп. и дата	Взам. инв. №	Инв. № дубл.	Подп. и дата

Зона	Поз.	Обозначение	Наименование	Кол. на исполн. АЗД 193.010-									Примечание
				—	01	02	03	04	05	06	07		
			ДЕТАЛИ										
А4	2	АЗД 193.001	Лист	1	1								
		-01	Лист			1	1	1					
		-02	Лист						1				
		-03	Лист							1			
		-04	Лист								1		
А3	3	АЗД 193.002	Стойка	1	1								
		-01	Стойка			1	1	1					
		-02	Стойка						1				
		-03	Стойка							1			
		-04	Стойка								1		
			СТАНДАРТНЫЕ ИЗДЕЛИЯ										
	4		Болт М8×16.36										
			ГОСТ 7798-70	4	4	4	4	4	4	4	4		
	5		Гайка М8.4										
			ГОСТ 5915-70	4	4	4	4	4	4	4	4		

Изм.	Лист	№ докум.	Подп.	Дата	АЗД 193.010	Лист 2

Копировал Формат А4

50

Рис 1

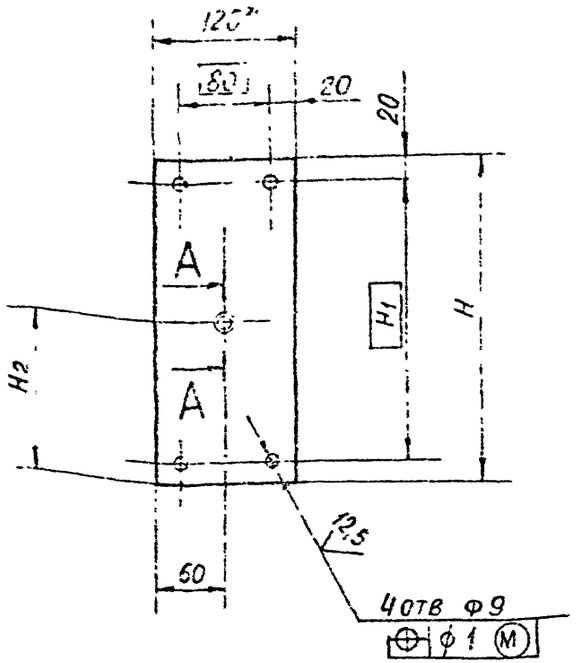

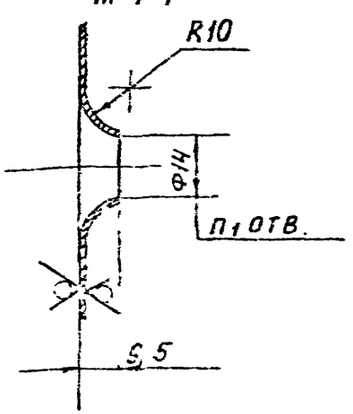

Рис 2
Остальное - см рис. 1

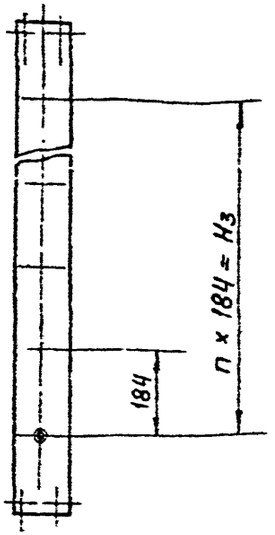

Обозначение	Рис.	Размеры, мм				Кол., шт		Масса, кг
		H	H1	H2	H3	n	n1	
АЗД 193 001	1	330	290	165	—	—	1	0,17
-01	2	480	440	148	184	1	2	0,25
-02		680	640	156	368	2	3	0,36
-03		880	840	164	552	3	4	0,45
-04		1080	1040	172	736	4	5	0,56

1.* РАЗМЕР ДЛЯ СПРАВОК

2. $H14;\ h14,\ \pm\frac{t2}{2}$

Изм.	Лист	№ докум.	Подп.	Дата
Разраб.		Смолянская		
Пров.		Леитес		
Т. контр.		Мерзлякова		
Гл. спец.		Вайнберг		
Н. контр.		Фрадкин		
Утв.		Спивак		

АЗД 193.001

Лист

Лит.	Масса	Масштаб
И	См. табл.	—
Лист	Листов 1	

Лист А0,5 А63
ГОСТ 931-78

САНТЕХПРОЕКТ

Поз.	Кол.	Обозначение	Наименование	Кол. на исполн АЗД 193.020 —	01	02	03	04	05	06	07			Примечание
5	2	АЗД 190. 014	Уплотнение											
			Резина губчатая											
			ОСТ 38 05 171-78											
			10х17х600					1						0,006 кг
6У	2	АЗД 190. 015	Уплотнение											
			Резина губчатая											
			ОСТ 38 05 171-78											
			10х25х600						1					0,007кг
6У	2	АЗД 190. 016	Уплотнение											
			Резина губчатая											
			ОСТ 38 05 171-78											
			10х33х800							1				0,014кг
6У	2	АЗД 190. 017	Уплотнение											
			Резина губчатая											
			ОСТ 38 05 171-78											
			10х41х1000								1			0,02 кг

Изм.	Лист	№ докум.	Подп.	Дата	АЗД 193.020	Лист 3

Копировал: Шалина

Формат А4

Инв. № подл.	Подп. и дата	Взам. инв. №	Инв. № дубл.	Подп. и дата

Формат	Зона	Поз.	Обозначение	Наименование	Кол. на испол. АЗД 193.020-									Примечание
					-	01	02	03	04	05	06	07		
А4		3	АЗД 190 019	Планка	2	2	2	2	2	2	2	2		
А3		4	АЗД 193 003	Поперечина	1									
			-01	Поперечина		1	1							
			-02	Поперечина				1						
			-03	Поперечина					1					
			-04	Поперечина						1				
			-05	Поперечина							1			
			-06	Поперечина								1		

Изм.	Лист	№ докум.	Подп.	Дата	АЗД 193.020	Лист 4

Формат	Зона	Поз	Обозначение	Наименование	Кол.	01	02	03	04	05	06	07
				Документация								
А3			АЗД 193. 020 СБ	Сборочный чертеж								
				Детали								
А4		1	АЗД 190. 008	Упор	1							
			-01	Упор		1						
			-02	Упор			1					
			-03	Упор				1				
			-04	Упор					1			
			-05	Упор						1		
			-06	Упор							1	
			-07	Упор								1

АЗД 193. 020

Поперечина в сборе

Лит	Масса	Масштаб
	1	1:4

Сантехпроект

Инв. № подл.	Подп. и дата	Взам. инв. №	Инв. № дубл.	Подп. и дата

Формат	Зона	Поз.	Обозначение	Наименование	Кол. на испол. АЗД 193 020-										Примечание
					–	01	02	03	04	05	06	07			
БЧ		2	АЗД 190. 009	Уплотнение											
				Резина губчатая											
				ТМБ											
				ОСТ 38 05 171-78											
				10 х 34 х 250	1										0,005 кг
БЧ		2	АЗД 190. 011	Уплотнение											
				Резина губчатая											
				ТМБ											
				ОСТ 38 05 171-78											
				10 х 34 х 400		1									0,007 кг
БЧ		2	АЗД 190. 012	Уплотнение											
				Резина губчатая											
				ТМБ											
				ОСТ 38 05 171-78											
				10 х 17 х 400			1								0,004 кг
БЧ		2	АЗД 190. 013	Уплотнение											
				Резина губчатая											
				ОСТ 38 05 171-78											
				10 х 17 х 500				1							0,005 кг

Изм.	Лист	№ докум.	Подп.	Дата	АЗД 193 020	Лист 2

АЗД 193.003

50/ (V)

Рис. 1

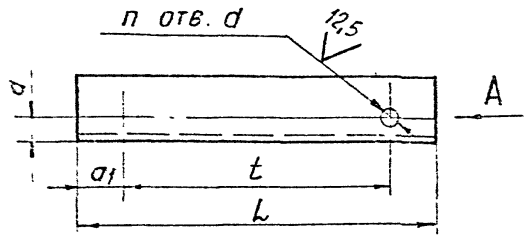

Вид А

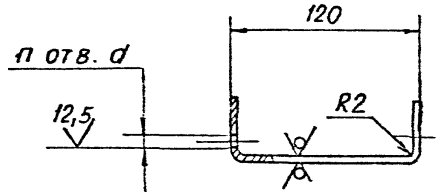

Рис. 2

Остальное - см. рис.1

Обозначение	Рис.	Размеры, мм						Кол, шт		Масса, кг
		L	L_1	a	a_1	d	t	n	n_1	
АЗД 193.003	1	250	—	15	30	7	190	2	—	0,78
-01	2	400	340				170	3	2	1,25
-02		500	465		17,5		155	4	3	1,57
-03		600	540		30		135	5	4	1,87
-04						10				
-05		800	760		20		190			2,5
-06		1000	950	20	25			6	5	3,14

Неуказанные предельные отклонения размеров: H14; h14; $\pm \frac{t_2}{2}$

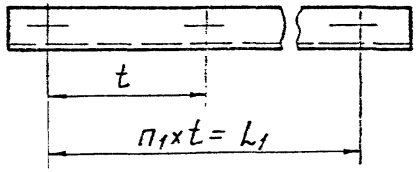

Изм.	Лист	№ докум.	Подп.	Дата	АЗД 193.003
Разраб.		Смолянская		IX.89	Поперечина
Пров.		Лейтес		IX.89	
Рук. гр.		Мерзлякова			
Гл.спец.		Вайнберг			
Н. контр.		Фрадкин			
Утв.		Спивак			

Лит.	Масса	Масштаб
И	см. табл	—
Лист	Листов 1	

Лист Б2 ГОСТ 19903-74
4-IV-ВСт.3ГОСТ 16523-70

САНТЕХПРОЕКТ

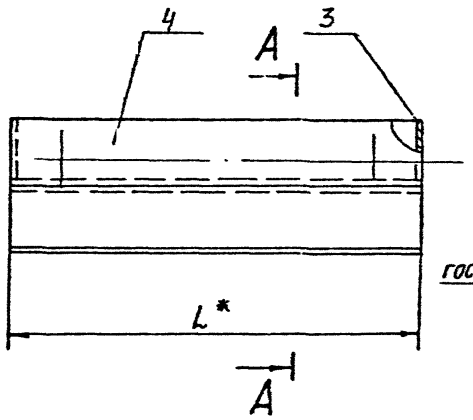

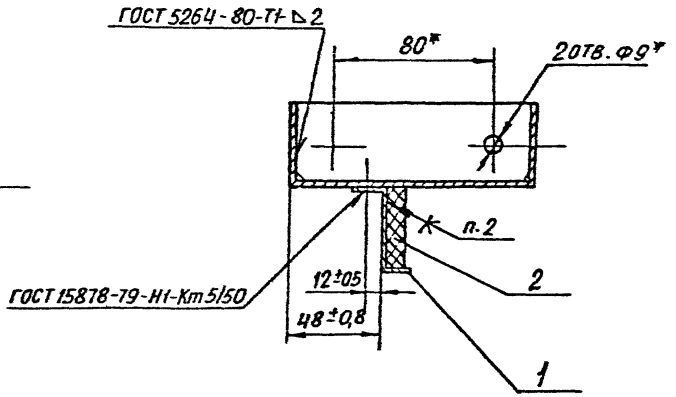

Обозначение	L*, мм	Масса, кг
АЗД 193.020	250	1,05
-01	400	1,6
-02		1,5
-03	500	1,84
-04	600	2,2
-05		2,23
-06	800	3,1
-07	1000	3,9

1. * Размеры для справок.
2. Клей 88 СА ТУ 38-105 1760-87

Изм.	Лист	№ докум.	Подп.	Дата	АЗД 193.020 СБ		
Разраб.		Лейтес			Поперечи в сборе	Лит.	Масса	Масштаб
Пров.		Смоляинская				И	См. табл.	—
Рук. гр.		Мрдарашевич				Лист	Листов 1	
Гл. спец.		Вайнберг				САНТЕХПРОЕКТ		
Н. контр.		Федякин						
Утв.		Сливак						

Формат А3

Рис. 1

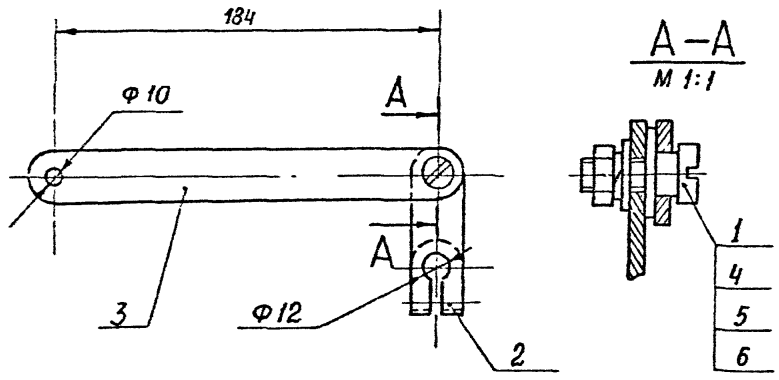

Рис. 2

Остальное - см. рис. 1

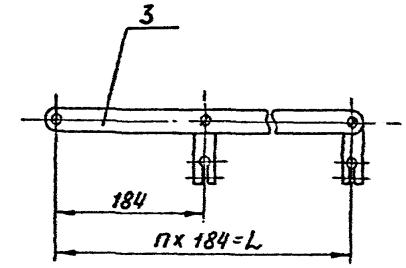

Обозначение	Рис.	L, мм	п, шт	Масса, кг
А3Д 193.040	1	—	—	0,27
–01	2	368	2	0,4
–02		552	3	0,8
–03		736	4	1,1

Размеры для справок

				А3Д 193.040 СБ			
Изм. Лист	№ докум.	Подп.	Дата	Систем тяг и р в	Лит	Масса	Масштаб
Разраб.	Лейтес		17-88		И	см. табл.	—
Пров.	Смолянская		11.88		Лист	Листов 1	
Рук. гр.	Черазякова				САНТЕХПРОЕКТ		
Гл. спец.	Вайнберг						
Н. контр.	Фрадкин						
Утв.	Спивак						

Формат А3

Формат	Зона	Поз	Обозначение	Наименование	—	01	02	03
				Документация				
А3			АЗД 193.040 СБ	Сборочный чертеж	X	X	X	X
				Детали				
А4		1	АЗД 190.002-02	Палец	1	2	3	4
А4		2	АЗД 190.032	Рычаг	1	2	3	4
А4		3	АЗД 190.033	Тяга	1			
			-01	Тяга		1		
			-02	Тяга			1	
			-03	Тяга				1
				Стандартные изделия				
				Гайка М8 4 ГОСТ 5915-70	1	2	3	4

Изм.	Лист	№ докум.	Подп.	Дата
Разраб.		Лейтес		
Пров.		Смолянин		
Рук.гр.		Шевелев		
Н.контр.		Фрадкин		
Утв.		Спивак		

АЗД 193.040

Система тяг и рычагов

Лит.	Лист	Листов
II	1	2

САНТЕХПРОЕКТ

Инв. № подл.	Подп. и дата	Взам. инв. №	Инв. № дубл.	Подп. и дата

Формат	Зона	Поз.	Обозначение	Наименование	Кол. на испол. АЗД 193.040- —	01	02	03							Примечание
		5		Шайба 8.65Г											
				ГОСТ 6402-70	1	1	1	1							
		6		Шайба 8.32											
				ГОСТ 11371-78	2	4	6	8							

Изм.	Лист	№ докум.	Подп.	Дата	АЗД 193.040	Лист 4

АЗД 193. 030 СБ

Рис.1

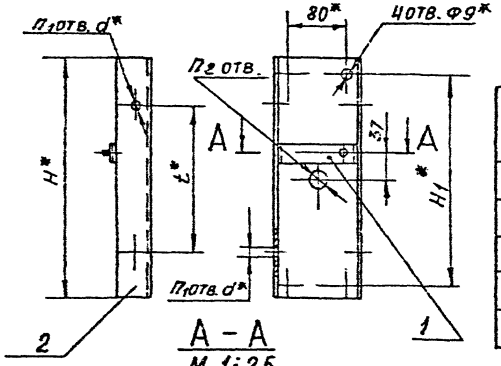

А – А
М 1:2,5

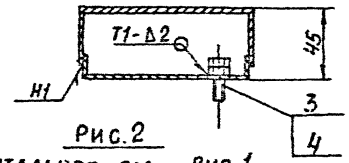

Рис.2

Остальное - см Рис.1

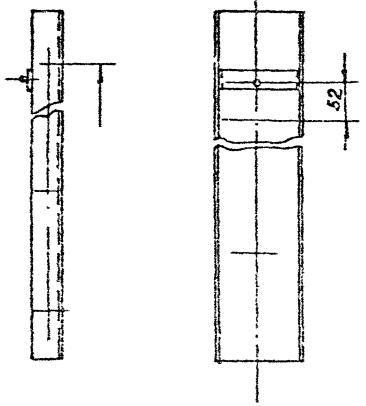

Обозначение	Рис.	Размеры, мм					Кол., шт			Масса, кг
		H^*	H_1^*	H_2^*	t^*	d^*	n	n_1	n_2	
АЗД 193.030	1	330	290	—	190	7	—	2	1	1,35
-01	2	480	440	340	170		2	3	2	1,80
-02		680	640	540	135	10	4	5	3	2,4
-03		880	840	760	190				4	3,1
-04		1080	1040	950			5	6	5	3,7

1. * Размеры для справок
2. $\pm \frac{t_2}{2}$
3. Сварные швы по ГОСТ 5264-80

					АЗД 193 030 СБ			
Изм	Лист	№ докум.	Подп.	Дата	СТОЙКА В СБОРЕ	Лит	Масса	Масштаб
Разраб		Лейтес				И	См табл	—
Пров		Смолянская				Лист	Листов 1	
Рук. гр		Мерзляков				САНТЕХПРОЕКТ		
Гл. спец		Вайнберг						
Н. контр		Фрадкин						
Утв		Сливак						

Формат А3

АЗД 191. 001

50

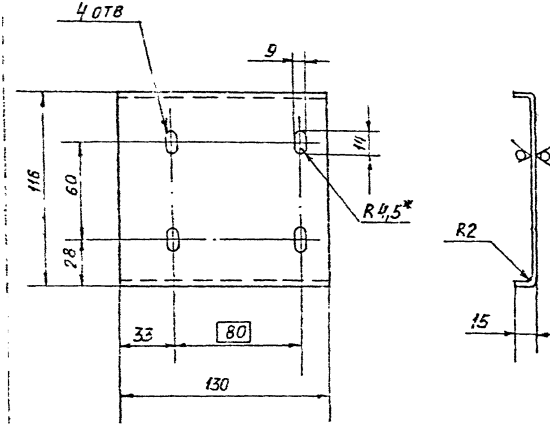

1. * РАЗМЕР ДЛЯ СПРАВОК

2 H14; h14; $\pm \frac{t_2}{2}$

				АЗД 191. 001
Изм.	Лист	№ докум.	Подп.	Дата
Разраб		Волобуева		12.5
Пров		Лейтес		12.81
Рук. гр.		Мерзлякова		
Гл. спец.		Вайнберг		
Н. контр.		Фрадкин		
Утв.		Спибак		

СКОБА

Лит.	Масса	Масштаб
И	0,28	1:2
Лист	Листов 1	

Лист Б2.0 ГОСТ 10903-74
4-IV-В Ст.3 ГОСТ 16523-70

САНТЕХПРОЕКТ

Инв. № подл.	Подп. и дата	Взам. инв. №	Инв. № дубл.	Подп. и дата

Формат	Зона	Поз.	Обозначение	Наименование	Кол. на исполн АЗД193.030-					Примечание
					–	01	02	03	04	
				Документация						
А3			АЗД 193. 030СБ	Сборочный чертеж	X	X	X	X	X	
				Детали						
А4		1	АЗД 192. 001	Скоба	1	1	1	1	1	
А3		2	АЗД 193. 002	Стойка	1					
			–01	Стойка		1				
			–02	Стойка			1			
			–03	Стойка				1		
			–04	Стойка					1	
				Стандартные изделия						
		3		Болт М8х35.32 ГОСТ 7798-70	1	1	1	1	1	
		4		Гайка М8.4 ГОСТ 5915-70	1	1	1	1	1	

Изм.	Лист	№ докум.	Подп.	Дата
Разраб.		Лейтес		
Пров.		Смолянский		
Рук. гр.		Мерзляков		
Н. контр.		Фрадкин		
Утв.		Спивак		

АЗД 193. 030

Стойка в сборе

Лит	Лист	Листов
И		1

САНТЕХПРОЕКТ

Копировал: Бочкарёва

Формат А4

Рис. 1

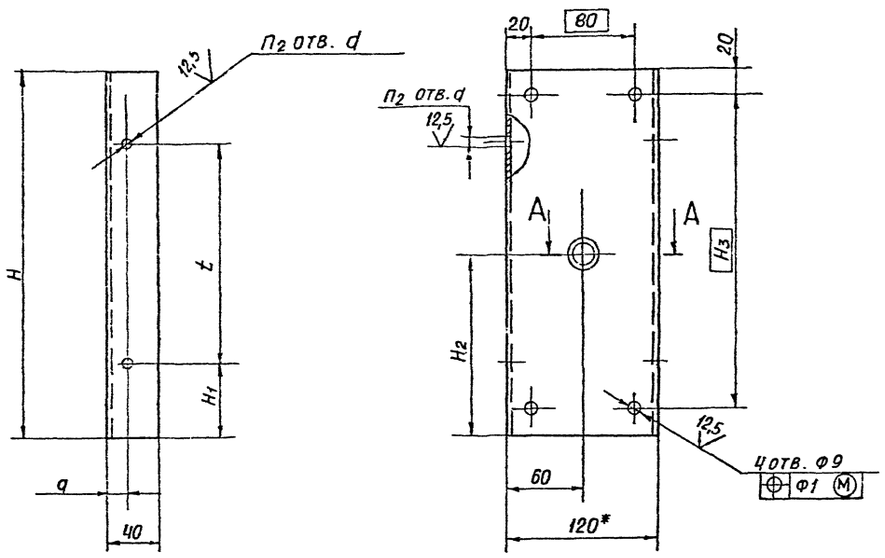

А - А
М 1:1

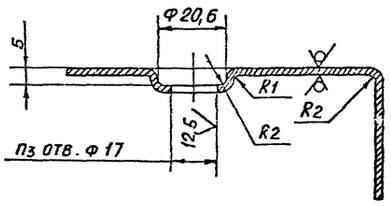

Рис. 2
Остальное - см. рис. 1

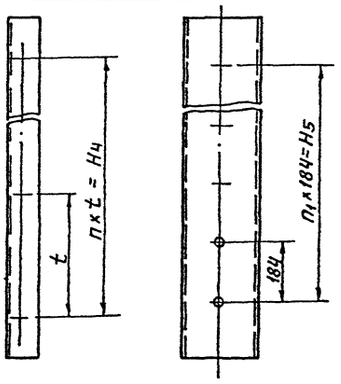

Обозначение	Рис.	Размеры, мм													Масса, кг
		H	H_1	H_2	H_3	H_4	H_5	a	d	t	n	n_1	n_2	n_3	
АЗД 193.002	1	330	70	165	290	—	—	15	7	190	—	—	2	1	1,03
-01	2	480		148	440	340	134			170	2	1	3	2	1,5
-02		680		156	640	540	368		10	135	4	2	5	3	2,1
-03		880	60	164	840	760	552			190		3		4	2,7
-04		1080	65	172	1040	950	736	20			5	4	6	5	3,4

1. * Размер для справок.
2. H14; h14; $\pm \frac{t_2}{2}$

Изм.	Лист	№ докум.	Подп.	Дата	АЗД 193.002			
Разр.	Сусляинская				Стойка	Лит.	Масса	Масштаб
Пров.	Лейтес					И	См. табл.	—
Рук. гр.	Мозалевская					Лист	Листов 1	
Гл. спец.	Вайнберг				Лист 62 ГОСТ 19903-74 4-IV ВСт3 ГОСТ 16523-70	САНТЕХПРОЕКТ		
Н. контр.	Фрадкин							
Утв.	Сливов							

gost.e-ecolog.ru