ГОСУДАРСТВЕННЫЙ КОМИТЕТ СССР ПО ДЕЛАМ СТРОИТЕЛЬСТВА
/ГОССТРОЙ СССР/

ТИПОВАЯ ДОКУМЕНТАЦИЯ НА СТРОИТЕЛЬНЫЕ СИСТЕМЫ
И ИЗДЕЛИЯ ЗДАНИЙ И СООРУЖЕНИЙ

СЕРИЯ 5.904-13

ЗАСЛОНКИ ВОЗДУШНЫЕ УНИФИЦИРОВАННЫЕ ДЛЯ СИСТЕМ ВЕНТИЛЯЦИИ

ВЫПУСК 1-1

ЗАСЛОНКИ ВОЗДУШНЫЕ ПРЯМОУГОЛЬНОГО СЕЧЕНИЯ

РАБОЧИЕ ЧЕРТЕЖИ

gost.e-ecolog.ru

ГОСУДАРСТВЕННЫЙ КОМИТЕТ СССР ПО ДЕЛАМ СТРОИТЕЛЬСТВА
/ГОССТРОЙ СССР/

ТИПОВАЯ ДОКУМЕНТАЦИЯ НА СТРОИТЕЛЬНЫЕ, СИСТЕМЫ
И ИЗДЕЛИЯ ЗДАНИЙ И СООРУЖЕНИЙ

СЕРИЯ 5.904-13

ЗАСЛОНКИ ВОЗДУШНЫЕ
УНИФИЦИРОВАННЫЕ ДЛЯ СИСТЕМ ВЕНТИЛЯЦИИ

ВЫПУСК 1-1

ЗАСЛОНКИ ВОЗДУШНЫЕ ПРЯМОУГОЛЬНОГО СЕЧЕНИЯ

РАБОЧИЕ ЧЕРТЕЖИ

РАЗРАБОТАНЫ
ГПИ САНТЕХПРОЕКТ
ГОССТРОЯ СССР

ГЛАВНЫЙ ИНЖЕНЕР ИНСТИТУТА
ШИЛЛЕР Ю.И.

ГЛАВНЫЙ ИНЖЕНЕР ПРОЕКТА
СПИВАК В.А.

УТВЕРЖДЕНЫ
И ВВЕДЕНЫ В ДЕЙСТВИЕ
с 15 июня 1982 г.
ГЛАВПРОМСТРОЙПРОЕКТОМ ГОССТРОЯ СССР
ПРИКАЗ № 36 ОТ 8 июня 1982 г.

Содержание

Обозначение	Наименование	Стр.
АЗД 130 003	Шайба	3
АЗД 130. 022	Рычаг	
АЗД 130.000 ТО	Заслонки воздушные прямоугольного сечения. Техническое описание	4
АЗД 130. 000	Заслонки воздушные прямоугольного сечения с электроприводом	5
АЗД 130. 000 СБ	Заслонки воздушные прямоугольного сечения с электроприводом Сборочный чертеж	6
АЗД 130. 010	Кронштейн	7
АЗД 130. 011	Ребро	
АЗД 130. 009	Плита	
АЗД 130. 008	Стенка	
АЗД 130. 004	Корпус подшипника	8
АЗД 130. 015	Скоба	
АЗД 130. 020	Корпус	
АЗД 130. 020 СБ	Корпус. Сборочный чертеж	9
АЗД 130. 002	Ось	10
АЗД 130. 030	Лопатка	
АЗД 130. 030 СБ	Лопатка. Сборочный чертеж	
АЗД 130. 040	Система тяг и рычагов	11
АЗД 130. 040 СБ	Система тяг и рычагов Сборочный чертеж	
АЗД 130. 014	Стойка	12
АЗД 130. 013	Поперечина	
АЗД 130. 017	Перо большое	13
АЗД 130. 018	Перо малое	
АЗД 130. 023	Палец	14
АЗД 130. 001	Упор	

Обозначение	Наименование	Стр.
АЗД 130. 021	Тяга	14
АЗД 130. 024	Тяга	
АЗД 131. 000	Заслонки воздушные прямоугольного сечения с пневмоприводом	15
АЗД 131. 000 СБ	Заслонки воздушные прямоугольного сечения с пневмоприводом Сборочный чертеж	16
АЗД 131. 010	Кронштейн	17
АЗД 131. 001	Стенка	
АЗД 131. 002	Ребро	
АЗД 131. 020	Пневмопривод	
АЗД 132. 000	Заслонки воздушные прямоугольного сечения с ручным управлением	18
АЗД 132. 000 СБ	Заслонки воздушные прямоугольного сечения с ручным управлением Сборочный чертеж	19
АЗД 132. 002	Рычаг	20
АЗД 132. 001	Скоба	
АЗД 132. 010	Корпус	
АЗД 132. 010 СБ	Корпус. Сборочный чертеж	21
АЗД 132. 040	Система тяг и рычагов	22
АЗД 132. 040 СБ	Система тяг и рычагов. Сборочный чертеж.	
АЗД 132. 020	Ручка управления	
АЗД 132. 030	Ручка управления	
АЗД 132. 003	Рукоятка	23
АЗД 132. 004	Рукоятка	

Инв.№ подл. | Подп. и дата | Взам. инв.№ | Инв.№ дубл. | Подп. и дата

АЗД 130.003

50 (√)

Серия 5.904-13 Выпуск 1-1

Инв.№ подл. | Подп. и дата | Взам. инв.№ | Инв.№ дубл. | Подп. и дата

Изм.	Лист	№ докум.	Подп.	Дата
Разраб.		Лейтес		
Пров.		Шаталина		
Рук. груп.		Шаталина		
Н. контр.		Мерзлякова		
Утв.		Вайнберг		

Шайба

Лит.	Масса	Масшт.
И	0,004	1:1

Лист | Листов 1

Лист 51.0 ГОСТ 19903-74
1-IV ГОСТ 16523-70

Госстрой СССР
САНТЕХПРОЕКТ
г. Москва

Копировал:

Формат А4

АЗД 130.022

50 (V)

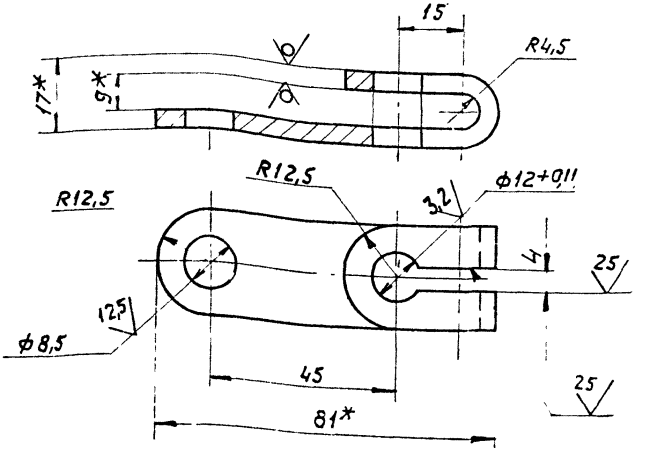

1 * Размеры для справок.

2. $+t2$; $\pm t2/2$.

Изм.	Лист	№ докум.	Подп.	Дата
Разраб.		Лейтес		X-80
Пров.		Шаталина		
Рук.груп.		Шаталина		X-80
Н.контр.		Мерзлякова		X-80
Утв.		Вайнберг		8.80

АЗД130.022

Рычаг

Лит.	Масса	Масшт.
И	0,075	1:1
Лист	Листов 1	

Полоса $\frac{5-2-4\times25\ ГОСТ103-76}{ВСт5-3-1\ ГОСТ\ 535-79}$

Госстрой СССР
САНТЕХПРОЕКТ
г. Москва

Копировал

Формат А4

Инв.№ подл. | Подп. и дата | Взам. инв.№ | Инв.№ дубл. | Подп. и дата

Типовой проект серии 5.904-13 „Заслонки воздушные унифицированные для систем вентиляции" разработан взамен типового проекта серии 1.494-14 и состоит из трех выпусков:

выпуск 0 - „Материалы для проектирования",

выпуск 1-1 - „Заслонки воздушные прямоугольного сечения. Рабочие чертежи",

выпуск 1-2 - „Заслонки воздушные круглого сечения. Рабочие чертежи."

Заслонки воздушные прямоугольного сечения, рабочие чертежи которых представлены в настоящем альбоме, предназначены для регулирования количества воздуха и невзрывоопасных газовоздушных смесей, агрессивность которых по отношению к углеродистым сталям обыкновенного качества не выше агрессивности воздуха, с температурой до 80°С, не содержащих липких веществ и волокнистых материалов, с содержанием пыли и других твердых примесей в количестве не более 100 мг/м³, и применяются в системах вентиляции, кондиционирования воздуха, воздушного отопления и других санитарно-технических системах с рабочим давлением до 1000 Па (100 кгс/м²).

Размеры сечения заслонок соответствуют размерам поперечного сечения воздуховодов по приложению 17 СН и П II-33-75.

Присоединительные размеры по фланцам заслонок соответствуют „Техническим условиям на фланцы круглые и прямоугольные СТД 201 и СТД 202" - ТУ36-1508-75.

Заслонка состоит из корпуса с присоединительными фланцами, поворотных лопаток, установленных в подшипниках, имеет систему тяг и рычагов, передающих движение от привода к лопаткам. Поворот лопаток осуществляется вручную или при помощи исполнительного механизма (электрического или пневматического), укрепленного на корпусе заслонки. Конструкция заслонок принята единой независимо от выбранного типа привода.

Краткие технические требования

При установке заслонки оси лопаток должны быть расположены горизонтально. При сборке заслонки все узлы и детали следует отрегулировать, при этом необходимо обеспечить

				А3Д 130.000 ТО		
Изм. Лист	№ докум.	Подп.	Дата			
Разраб.	Шаталина		3.80	Заслонки воздушные прямоугольного сечения	Лит.	Лист 1 / Листов 2
Гл. спец.	Вайнберг		3.80			
Нач. отд.	Спивак		3.80			
Н. контр.	Мерзлякова		30.03	Техническое описание	Госстрой СССР Сантехпроект г. Москва	
Утв.	Шиллер					

Инв. № подл. | Подп. и дата | Взам. инв. № | Инв. № дубл. | Подп. и дата

легкость поворота лопаток.

Заслонки необходимо окрасить эмалью ПФ-115 ГОСТ 6465-76 по загрунтованной поверхности грунтовкой ФЛ-03к ГОСТ 9109-76.

Трущиеся поверхности тяг и рычагов необходимо смазать консистентной смазкой, а подшипники осей лопаток заполнить смазкой ЦИАТИМ-201 ГОСТ 6267-74.

Техническая характеристика исполнительных механизмов (данные заводов-изготовителей)

Наименование показателя	Размерность	Исполнительный механизм	
		Электрический однооборотный МЭО-0,63/25-0,25П или МЭО-0,63/63-0,25П	Пневматический колебательный МИМ-К-200-100-05В
Температура окружающей среды	°С	от +5 до +50	от -30 до +50
Относительная влажность окружающей среды	%	от 30 до 80	от 30 до 80
Напряжение питания	В	220	—
Частота тока	гц	50	—
Потребляемая мощность	вт	65	—
Номинальный крутящий момент на выходном валу	кгс.м	0,63	—
Номинальное время поворота выходного вала	с	25 или 63	—
Номинальный поворот выходного вала	оборот	0,25	—
Командное давление	кгс/см²	—	от 0,2 до 1,0
Диаметр заделки мембраны	мм	—	200

Продолжение

Наименование показателя	Размерность	Исполнительный механизм	
		Электрический однооборотный МЭО-0,63/25-0,25П или МЭО-0,63/63-0,25П	Пневматический колебательный МИМ-К-200-100-05В
Полный рабочий ход колебательного звена	мм	—	100
Завод-изготовитель		п/я А-3808	Могилев-Подольский приборостроительный завод
Технические условия		ТУ-01-0321-76	ТУ25.02.210132-78Е

Примечание: тип электрического исполнительного механизма МЭО-0,63 уточняется проектировщиками.

В чертежах указан шифр заслонки. Первая буква шифра - „Р" - обозначает назначение заслонки, то есть „регулирующая". Число обозначает нормализованные размеры сечения заслонки по высоте и ширине, соответствующие наружным размерам воздуховода. Последняя буква шифра обозначает вид привода: „Э" - электрический, „П" - пневматический, „Р" - ручное управление.

С вводом в действие типового проекта серии 5.904-13 типовой проект серии 1.494-14 аннулируется.

Инв. N подл.	Подп. и дата	Взам. инв. N	Инв. N дубл.	Подп. и дата

Серия 5.904-13 Выпуск 1-1

Формат	Зона	Поз.	Обозначение	Наименование	Кол. на исполн. АЗД 130.000- –	.01	02	03	04	05	06	07			Примечание
				Документация											
А2			АЗД 130.000СБ	Сборочный чертеж	×	×	×	×	×	×	×	×			
А3			АЗД 130.000 ТО	Техническое описание	×	×	×	×	×	×	×	×			
				Сборочные единицы											
А4		1	АЗД 130.010	Кронштейн	1	1	1	1	1	1	1	1			
А4		2	АЗД 130.020	Корпус	1										
			-01	Корпус		1									

Шифр	Р200×200Э	Р200×400Э	Р400×300Э	Р400×400Э	Р400×600Э	Р600×600Э	Р800×800Э	Р1000×1000Э			

Изм.	Лист	N докум.	Подп.	Дата
Разраб.	Лейтес			X.80
Пров.	Шаталина			
Рук. груп.	Шаталина			
Н. контр	Мерзлякова			
Утв.	Сливак			

АЗД 130.000

Заслонка воздушная прямоугольного сечения с электроприводом

Лит	Лист	Листов
И	1	4

Госстрой СССР
САНТЕХПРОЕКТ
г. Москва

Инв.№ подл.	Подп. и дата	Взам. инв.№	Инв.№ дубл.	Подп. и дата

Зона	Поз	Обозначение	Наименование	Кол. на исполн. АЗД 130. 000-								Примечание
				-	01	02	03	04	05	06	07	
			Детали									
	5	АЗД 130. 001	Упор	2								
		-01	Упор			2						
		-02	Упор		2							
		-03	Упор				2					
		-04	Упор					2				
		-05	Упор						2			
		-06	Упор							2		
		-07	Упор								2	
	6	АЗД 130. 002	Ось	1	1	2	2	2	3	4	5	
	7	-01	Ось	1	1	2	2	2	3	4	5	
	8	АЗД 130. 003	Шайба	2	2	4	4	4	6	8	10	
	9	АЗД 130. 004	Корпус подшипника	2	2	4	4	4	6	8	10	
			Стандартные изделия									
	10		Болт М6×16.36 ГОСТ 7798-70	4	4	4	4	4	4	4	4	
	11		Болт М8×16.36 ГОСТ 7798-70	8	10	8	10	12	12	16	18	

Изм	Лист	N докум	Подп.	Дата	АЗД 130. 000	Лист 3

Инв. N подл.	Подп. и дата	Взам. инв. N	Инв. N дубл.	Подп. и дата

Формат	Зона	Поз.	Обозначение	Наименование	Кол. на исполн. АЗД130.000-									Примечание
					—	01	02	03	04	05	06	07		
А4		2	АЗД130.020-02	Корпус			1							
			-03	Корпус				1						
			-04	Корпус					1					
			-05	Корпус						1				
			-06	Корпус							1			
			-07	Корпус								1		
А4		3	АЗД130.030	Лопатка	1									
			-01	Лопатка			2							
			-02	Лопатка		1		2						
			-03	Лопатка					2	3				
			-04	Лопатка							4			
			-05	Лопатка								5		
А4		4	АЗД130.040	Система тяг и рычагов	1	1								
			-02	Система тяг и рычагов			1	1	1					
			-04	Система тяг и рычагов						1				
			-06	Система тяг и рычагов							1			
			-08	Система тяг и рычагов								1		

Изм.	Лист	N докум.	Подп.	Дата	АЗД130.000	Лист 2

Копировал

Формат А4

Инв. N подл.	Подп. и дата	Взам. инв. N	Инв. N дубл.	Подп. и дата

Формат	Зона	Поз.	Обозначение	Наименование	Кол. на исполн. АЗД 130.000-										Примечание
					—	01	02	03	04	05	06	07			
		12		Болт М8×40.36 ГОСТ 7798-70	5	5	10	10	10	15	20	25			
		13		Винт М6×14.36 ГОСТ 17475-72	4	4	8	8	8	12	16	20			
				Гайки ГОСТ 5915-70											
		14		М6.4	4	4	8	8	8	12	16	20			
		15		М8.4	15	17	20	22	24	29	38	45			
		16		Шайба 6.65Г ГОСТ 6402-70	4	4	8	8	8	12	16	20			
				Шайбы ГОСТ 11371-78											
		17		6.02	4	4	4	4	4	4	4	4			
		18		8.02	6	6	12	12	12	18	24	30			
				Прочие изделия											
				Механизмы исполнитель-											
				ные электрические одно-											
				оборотные											
				ТУ1-01-0321-76											
		19		МЭО-0,63/25-0,25											1 шт., допуск. замена на поз. 20
		20		МЭО-0,63/63-0,25											1 шт., примен. взамен поз. 19
		21		Подшипник 876903											
				ТУ37.006-045-77	2	2	4	4	4	6	8	10			

Изм	Лист	N докум.	Подп.	Дата	АЗД 130.000	Лист 4

Копировал Мельникова Формат А4

Рис. 1

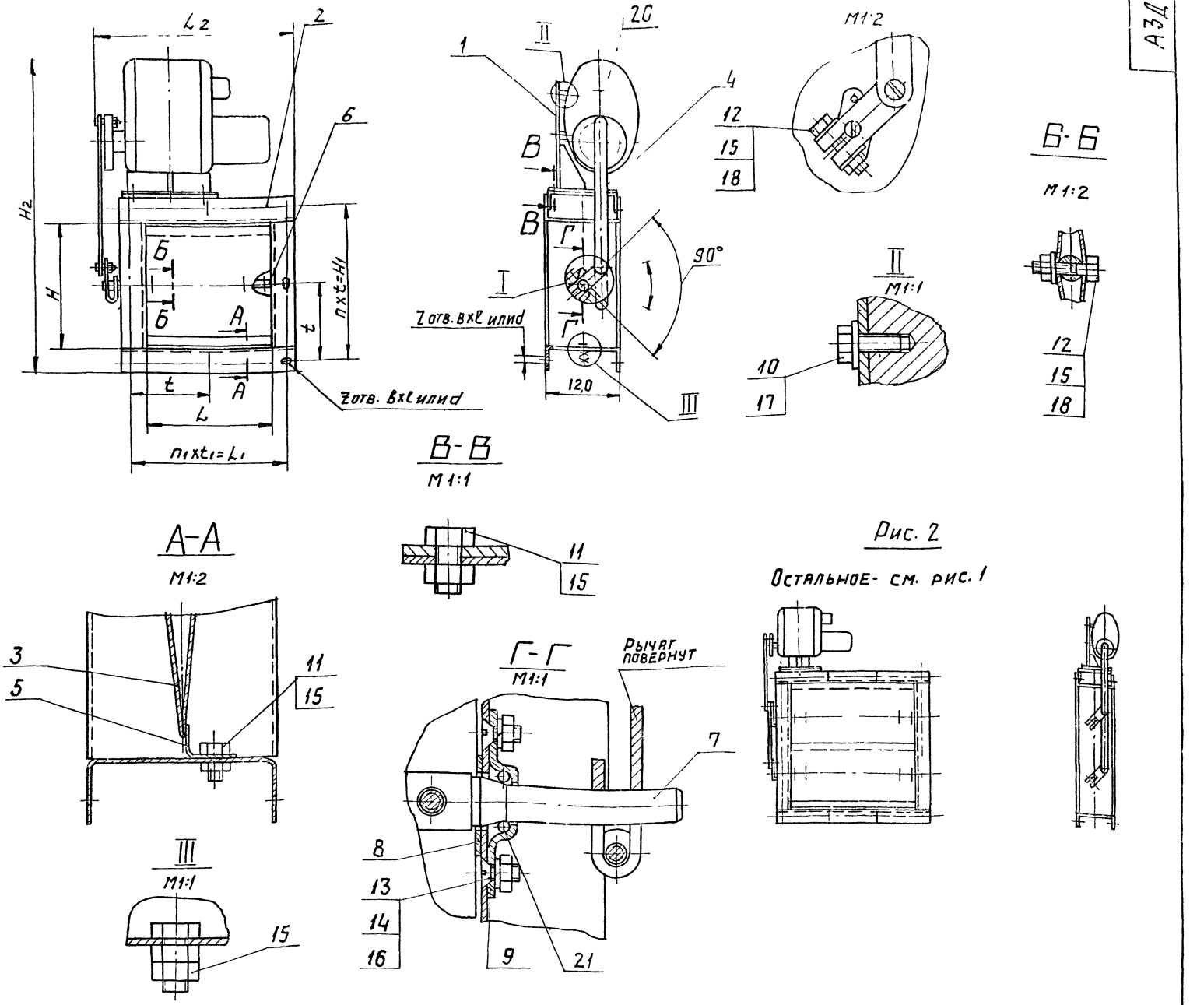

Рис. 2

Остальное- см. рис. 1

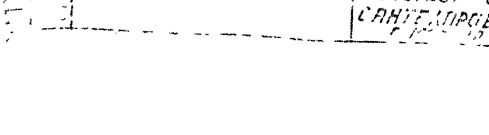

Обозначение	Шифр	Рис.	Размеры, мм H	H1	H2	L	L1	L2	t	t1	B	e	d	Кол., шт. n	n1	z	Масса, кг
АЗД 130.000	Р200х200 Э	1	204	230	503	200	230	325	115	115	7	10	7	2	2	8	12,2
-01	Р200х400 Э					400	430	525		143,3					3	12	14,5
-02	Р400х300 Э	2	400	430	699	300	330	425	143,3	165				3	2	12	16,5
-03	Р400х400 Э					400	430	525		143,3					3	12	17,9
-04	Р400х600 Э					600	630	725		157,5					4	14	20,9
-05	Р600х600 Э		600	640	899		640		160	128	10	16	10	4	5	18	25,2
-06	Р800х800 Э		800	840	1039	800	840	525	168	168				5		20	33,6
-07	Р1000х1000 Э		1000	1048	1299	1000	1048	1125	149,7	149,7	12	16	12	7	7	28	43,6

Размеры для справок.

АЗД 130.000 СБ

Заслонка воздушная прямоугольного сечения с электроприводом. Сборочный чертеж

Лит. | Масса | Масш.

Лист | Листов 1

Госстрой СССР Сантехпроект

Серия 5.904-13 Выпуск 1-1

Инв. № подл. | Подп. и дата | Взам. инв. № | Инв. № дубл. | Подп. и дата

АЗД130 010

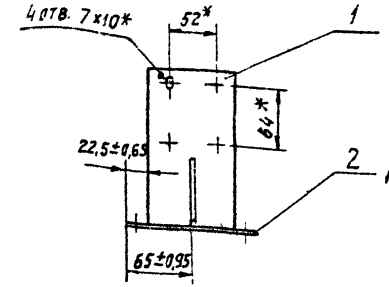

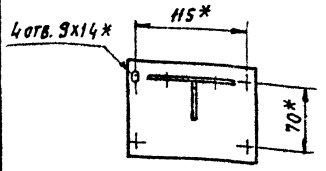

* Размеры для справок.

Формат	Зона	Поз.	Обозначение	Наименование	Кол.	Примечания
				Детали		
11		1	АЗД 130. 008	Стенка	1	
11		2	АЗД 130. 009	Плита	1	
11		3	АЗД 130. 011	Ребро	1	

Изм.	Лист	№ докум.	Подп.	Дата
Разраб.		Бейтес		
Пров.		Шаталина		
Рук. груп.		Шаталина		
Гл. спец.		Баинберг		
Н. контр.		Нерзлякова		
Утв.		Сливак		

АЗД130. 010

Кронштейн

Лит.	Масса	Масшт.
И	0,94	1:4
Лист	Листов 1	

Госстрой СССР
САНТЕХПРОЕКТ
г. Москва

Инв. № подл. | Подп. и дата | Взам. инв. № | Инв. № дубл. | Подп. и дата

Серия 5.904-13 Выпуск 1-1

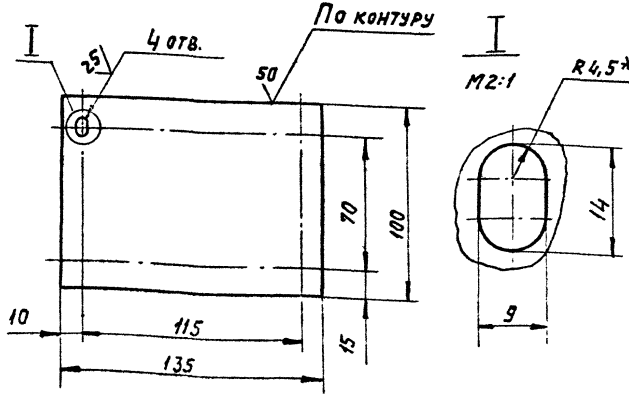

1. * Размер для справок
2. $+t_2$; $-t_2$; $\pm t_2/2$.

Изм.	Лист	№ докум.	Подп.	Дата	АЗД130.009			
Разраб.		Лейтес			Плита	Лит.	Масса	Масшт.
Пров.		Шаталина				И	0,42	1:2
Рук.гр.		Шаталина				Лист	Листов 1	
Н. контр.		Мерзляков			Лист Б4 ГОСТ 19903-74 / В Ст3 ГОСТ 14637-69	Госстрой СССР САНТЕХПРОЕКТ г. Москва		
Утв.		Вайнберг						

Инв. № подл. | Подп. и дата | Взам. инв. № | Инв. № дубл. | Подп. и дата

Формат А4

АЗД130.011

(√)

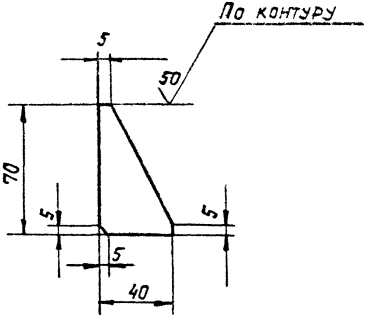

$-t_2;\ \pm t_2/2.$

					АЗД130.011			
Изм.	Лист	№ докум.	Подп.	Дата		Лит.	Масса	Масшт.
Разраб.		Лейтес			Ребро	И	0,05	1:2
Пров.		Шталина						
Гл. спец.		Шталина				Лист	Листов 1	
Н. контр.		Мерзлякова			Лист 64 ГОСТ 19903-74 / В Ст.3 ГОСТ 14637-69	Госстрой СССР САНТЕХПРОЕКТ г. Москва		
Утв.		Вайнберг						

Инв. № подл. | Подп. и дата | Взам. инв. № | Инв. № дубл. | Подп. и дата

АЗД 130.008

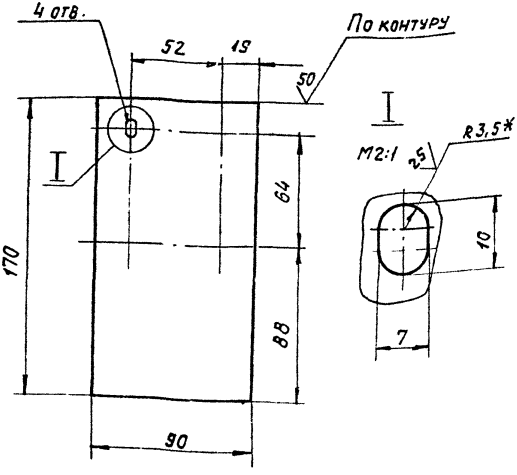

1. *Размер для справок.
2. $+t_2$, $-t_2$; $\pm t_2/2$.

Изм.	Лист	№ докум.	Подп.	Дата
Разраб.		Лейтес		
Пров.		Шаталина		
Рук. гр.		Шаталина		
Н. контр.		Мерзляков		
Утв.		Саинберг		

АЗД 130.008

Стенка

Лит.	Масса	Масшт.
И	0,47	1:2

Лист | Листов 1

Лист 64 ГОСТ 19903-74
В Ст. 3 ГОСТ 14637-59

Госстрой СССР
САНТЕХПРОЕКТ
г. Москва

Копировал: Данилина

Формат А4

Инв. № подл. | Подп. и дата | Взам. инв. № | Инв. № дубл. | Подп. и дата

Инв. N подл.	Подп. и дата	Взам. инв. N	Инв. N дубл.	Подп. и дата

Серия 5.904-13 Выпуск 1-1

Форм.	Зона	Поз.	Обозначение	Наименование	Кол. на исполн. АЗД 130.020- —	01	02	03	04	05	06	07	Примечание
				Документация									
А2			АЗД 130.020 СБ	Сборочный чертеж	×	×	×	×	×	×	×	×	
				Детали									
А3		1	АЗД 130.013	Поперечина	2								
			-01	Поперечина			2						
			-02	Поперечина		2							
			-03	Поперечина				2					
			-04	Поперечина					2				
			-05	Поперечина						2			
			-06	Поперечина							2		
			-07	Поперечина								2	
А3		2	АЗД 130.014	Стойка	2	2							

Изм.	Лист	N докум.	Подп.	Дата
Разраб.		Лейтес		
Пров.		Шатилина		
Рук. гр.		Шатилина		
Н. контр.		Мезилькова		
Утв.		Сливак		

АЗД 130.020

Корпус

Лит.	Лист	Листов
И	1	2

Госстрой СССР
Сантехпроект
г. Москва

АЗД 130.004

12,5 (√)

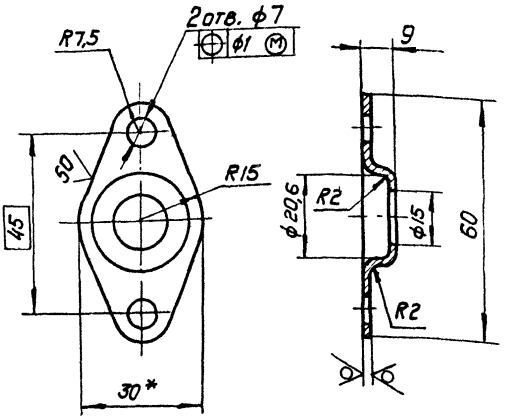

1. * Размер для справок
2. + t_2; - t_2; ± $t_2/2$

Изм.	Лист	№ докум.	Подп.	Дата
Разраб.		Лейтес		2-80
Пров.		Шаталина		
Рук. гр.		Шаталина		2-80
Н. контр.		Мерзлякова		2.10.80
Утв.		Вайнберг		2-80

АЗД 130.004

Корпус подшипника

Лит.	Масса	Масшт.
И	0,026	1:1
Лист	Листов 1	

Лист Б2 ГОСТ 19903-74
1-IV-ГОСТ 16523-70

Госстрой СССР
Сантехпроект
г. Москва

Инв. N подл. | Подп. и дата | Взам. инв. N | Инв. N дубл. | Подп. и дата

Инв. N подл.	Подп. и дата	Взам. инв. N	Инв. N дубл.	Подп. и дата

Форм.	Зона	Поз.	Обозначение	Наименование	Кол. на исполн. АЗД 130.020 -									Примечание
					–	01	02	03	04	05	06	07		
А3		2	АЗД 130. 014 – 01	Стойка			2	2	2					
			-02	Стойка						2				
			-03	Стойка							2			
			-04	Стойка								2		
А4		3	АЗД 130. 015	Скоба	1	1	1	1	1	1	1	1		
				Стандартные изделия										
		4		Болт М8×16.36										
				ГОСТ 7798-70	1	1	1	1	1	1	1	1		

Изм.	Лист	N° докум.	Подп.	Дата	АЗД 130 020	Лист 2

Копировал: Формат А4

АЗД 130.015

12,5 (√)

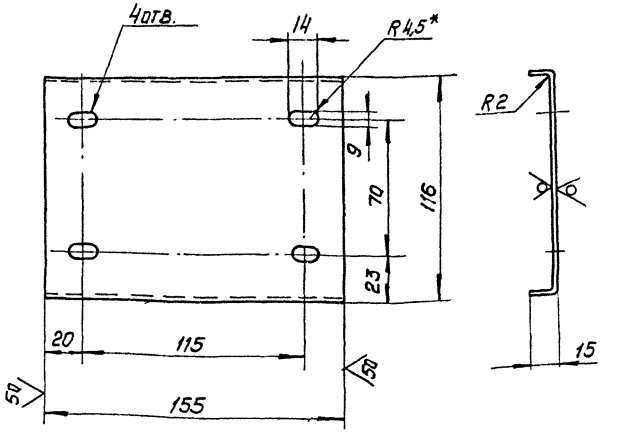

1. * Размер для справок
2. $+t_2$; $-t_2$; $\pm t_2/2$

Изм.	Лист	№ докум.	Подп.	Дата	АЗД 130.015
Разраб.		Лентес		7.80	Скоба
Пров.		Шатилина		7.80	
Рук.гр.		Шатилина		7.80	
Н.контр.		Мерзлякова		7.80	Лист 62 ГОСТ 19903-74 / 1-IV ГОСТ 16523-70
Утв.		Баймберг		7.80	

Лит.	Масса	Масшт
И	0,35	1:2
Лист	Листов 1	

Госстрой СССР Сантехпроект г. Москва

Инв. N подл. | Подп. и дата | Взам. инв. N | Инв. N дубл. | Подп. и дата

Рис. 1

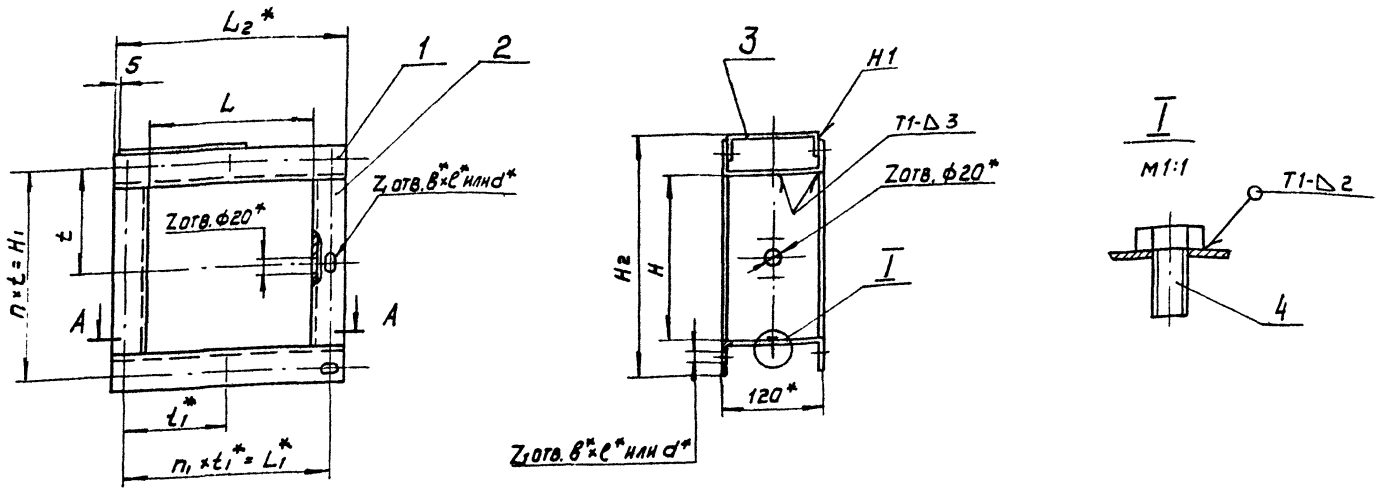

Рис. 2

Остальное - см. рис. 1



А-А

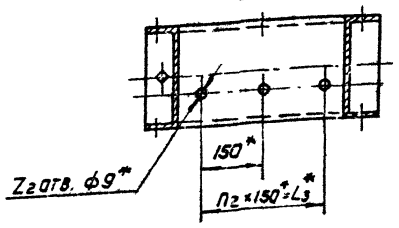

Обозначение	Рис.	Размеры, мм													Кол., шт.							Масса, кг
		H	H1	H2	H3*	L	L1*	L2*	L3*	t	t1*	B*	l*	d*	n	n1	n2	n3	Z	Z1	Z2	
АЗД 130.020	1	204	230	289	–	200	230	280	150	115	115	7	10	7	2	2	1	–	1	8	2	3,3
-01						400	430	480	300		143,3					3	2			10	3	4,6
-02	2	400	430	485	184	300	330	380	150	143,3	165				3	2	1	1	2		2	5,2
-03						400	430	480	300		143,3					3	2			12	3	5,8
-04						600	630	680	450		157,5					4	3			14	4	7,0
-05		600	640	685	368		640			160	128	10	16	10	4	5		2	3	18		8,3
-06		800	840	885	552	800	840	880	750	168	168				5		5	3	4	20	6	10,7
-07		1000	1048	1085	736	1000	1048	1080	900	149,7	149,7	12	18	12	7	7	6	4	5	28	7	13,1

1. *Размеры для справок.
2. +t2; -t2; ±t2/2.
3. Сварные швы по ГОСТ 5264-80

Изм.	Лист	N докум.	Подп.	Дата
Разраб.		Лейтес		30
Пров.		Шаталина		30
Рук. гр.		Шаталина		
Гл. спец.		Вайнберг		
Н. контр.		Мерзлякова		30
Утв.		Спивак		30

АЗД 130.020 СБ

Корпус
Сборочный чертеж

Лит.	Масса	Масшт.
И	См. табл.	—

Лист | Листов 1

Госстрой СССР
Сантехпроект
г. Москва

Копир. Формат А2

Серия 5.904-13 Выпуск 1-1

Инв. N подл. | Подп. и дата | Взам. инв. N° | Инв. N дубл. | Подп. и дата

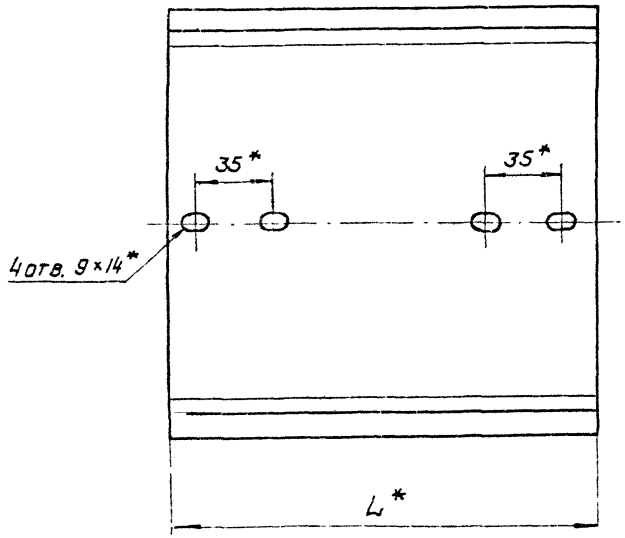

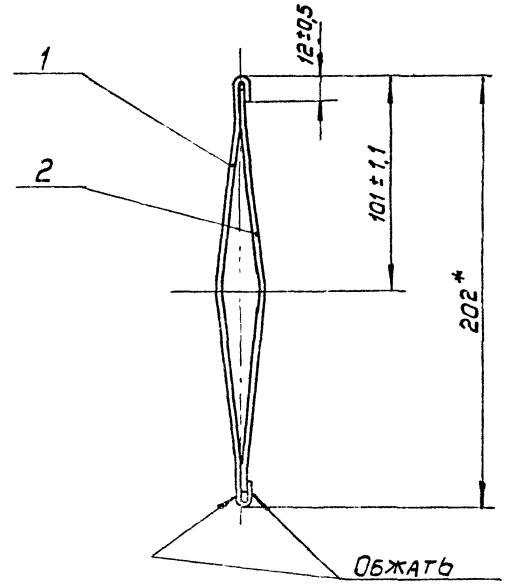

Обозначение	L^*, мм	Масса, кг
АЗД 130.030	198	0,66
-01	238	0,93
-02	398	1,34
-03	598	2,02
-04	793	2,68
-05	998	3,37

*Размеры для справок

Изм.	Лист	N докум.	Подп.	Дата
Разраб.		Лейтес		V.90
Пров.		Шаталина		5.90
Рук. гр.		Шаталина		5.90
Гл. спец.		Ваннвеог		5.90
Н. контр.		Мерзлякова		5.90
УТЗ		Спивак		5.90

АЗД 130.030 СБ

Лопатка
Сборочный чертеж

Лит.	Масса	Масшт.
И	см. табл.	—
Лист	Листов 1	

Госстрой СССР
Сантехпроект
г. Москва

Инв. N подл. | Подп. и дата | Взам. инв. N | Инв. N дубл. | Подп. и дата

АЗД 130.002

12,5 (√)

Рис. 1

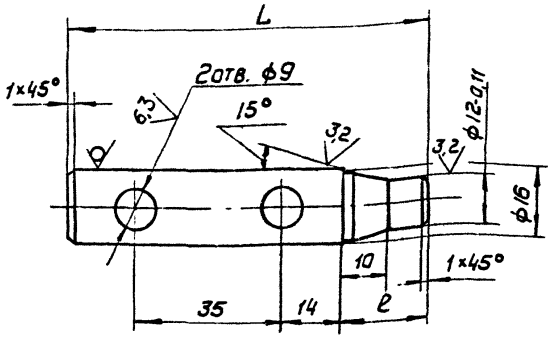

Рис. 2

Остальное - см. рис. 1

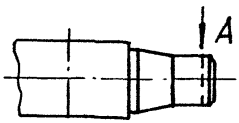

Вид А

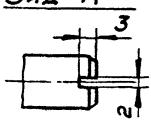

Обозначение	Рис.	Размеры, мм		Масса, кг
		L	ℓ	
АЗД 130.002	1	85	20	0,14
-01	2	132	58	0,17

$+t_z$; $-t_z$; $\pm t_z/2$

Изм.	Лист	N докум.	Подп.	Дата
Разраб.		Лентес		8-80
Пров.		Шаталина		8.80
Рук. гр.		Шаталина		
Н. контр.		Мерзлякова		8.80
Утв.		Ванберг		9.80

АЗД 130 002

Ось

Лит.	Масса	Масшт.
И	См. табл.	-
Лист	Листов 1	

Круг В 18 ГОСТ 2590-71
ВСт3-3-Д ГОСТ 535-79

Госстрой СССР
Сантехпроект
г. Москва

Инв. N подл. | Подп. и дата | Взам. инв. N° | Инв. N дубл. | Подп. и дата

Инв. N подл.	Подп. и дата	Взам. инв. N	Инв. N дубл.	Подп. и дата

Формат	Зона	Поз.	Обозначение	Наименование	Кол. на исполн. АЗД130.030-										Примечание
					–	01	02	03	04	05					
				Документация											
А3			АЗД 130.030 СБ	Сборочный чертеж	×	×	×	×	×	×					
				Детали											
А3		1	АЗД130.017	Перо большое	1										
			-01	Перо большое		1									
			-02	Перо большое			1								
			-03	Перо большое				1							
			-04	Перо большое					1						
			-05	Перо большое						1					
А3		2	АЗД 130.018	Перо малое	1										
			-01	Перо малое		1									
			-02	Перо малое			1								
			-03	Перо малое				1							
			-04	Перо малое					1						
			-05	Перо малое						1					

Изм.	Лист	N докум.	Подп.	Дата
Разраб.	Лейтес			X-90
Пров.	Шаталина			X-90
Рук. гр.	Шаталина			
Н. контр.	Мерзлякова			X.90
Утв.	Спивак			

АЗД 130.030

Лопатка

Лит.	Лист	Листов
Н		1

Госстрой СССР
Сантехпроект
г. Москва

Копировал

Формат А4

Рис. 1

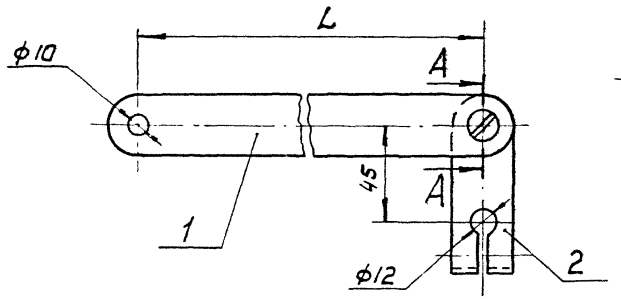

А-А
М1:1

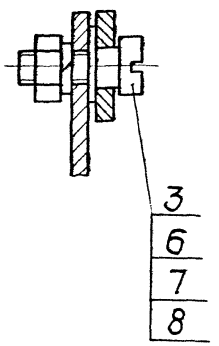

Рис. 2
Остальное - см. рис. 1

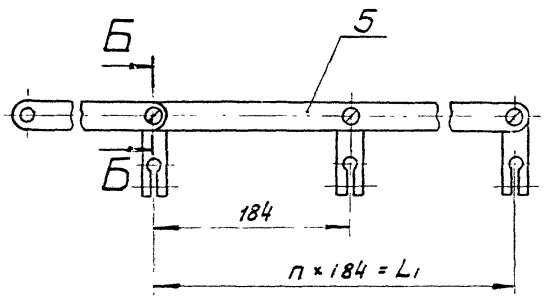

Б-Б
М 1:1

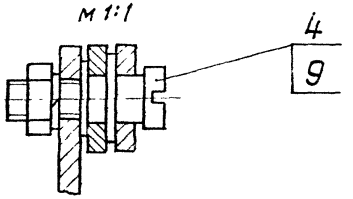

Обозначение	Рис.	Размеры, мм		n, шт.	Масса, кг
		L	L1		
4ЭД 130.040	1	228	–	–	0,30
-01		81			0,17
-02	2	234	184	1	0,57
-03		87			0,45
-04		242	368	2	0,83
-05		95			0,71
-06		250	552	3	1,06
-07		104			0,94
-08		258	736	4	1,32
-09		111			1,20

Размеры для справок

Изм.	Лист	№ докум.	Подп.	Дата	4ЭД 130.040 СБ
Разраб.		Лентес			Система тяг и рычагов. Сборочный чертеж
Провер.		Шаталина			
Рук. груп.		Шаталина			
Гл. спец.		Зайнбер			
Н. контр.		Мезлякова			
Ут.		Спидак			

Лит.	Масса	Масштаб
Н	См. таб. 1	—
Лист	Листов 1	

Госстрой СССР Сантехпроект г. Москва

Инв. N подл. | Подп. и дата | Взам. инв. N | Инв. N дубл. | Подп. и дата

Инв. N подл.	Подп. и дата	Взам. инв. N	Инв. N дубл.	Подп. и дата

Форм.	Зона	Поз.	Обозначение	Наименование	Кол. на исполн. А3Д130.040-										Примечание
					-	01	02	03	04	05	06	07	08	09	
				Документация											
23			А3Д 130. 040 СБ	Сборочный чертеж	X	X	X	X	X	X	X	X	X	X	
				Детали											
А4		1	А3Д 130. 021	Тяга	1										
			-01	Тяга		1									
			-02	Тяга			1								
			-03	Тяга				1							
			-04	Тяга					1						
			-05	Тяга						1					
			-06	Тяга							1				
			-07	Тяга								1			
			-08	Тяга									1		
			-09	Тяга										1	

Изм.	Лист	N докум.	Подп.	Дата
Разраб.		Лентес		X-80
Пров.		Шаталина		X-80
Рук. гр.		Шаталина		X-80
Н. контр.		Мерзлякова		X-80
Утв.		Зайнберг		X-80

А3Д 130. 040

Система тяг и рычагов

Лит	Лист	Листов
И	1	2

Госстрой СССР
Сантехпроект
г. Москва

Копировал:

Формат А4

Инв.N подл.	Подп. и дата	Взам.инв.N	Инв.N дубл.	Подп. и дата

Форм.	Зона	Поз.	Обозначение	Наименование	Кол. на исполн. АЗД 130.040-										Примечание
					—	01	02	03	04	05	06	07	08	09	
А4		2	АЗД 130.022	Рычаг	1	1	2	2	3	3	4	4	5	5	
А4		3	АЗД 130.023	Палец	1	1	1	1	2	2	3	3	4	4	
		4	-01	Палец			1	1	1	1	1	1	1	1	
А4		5	АЗД 130.024	Тяга			1	1							
			-01	Тяга					1	1					
			-02	Тяга							1	1			
			-03	Тяга									1	1	
				Стандартные изделия											
		6		Гайка М8.4 ГОСТ5915-70	1	1	2	2	3	3	4	4	5	5	
		7		Шайба 8.65Г ГОСТ 6402-70	1	1	2	2	3	3	4	4	5	5	
		8		Шайба 8.02 ГОСТ 11371-78	1	1	2	2	3	3	4	4	5	5	
		9		Шайба 10.02 ГОСТ 11371-78			1	1	1	1	1	1	1	1	

Изм.	Лист	N докум.	Подп.	Дата	АЗД 130.040	Лист 2

12,5 (V)

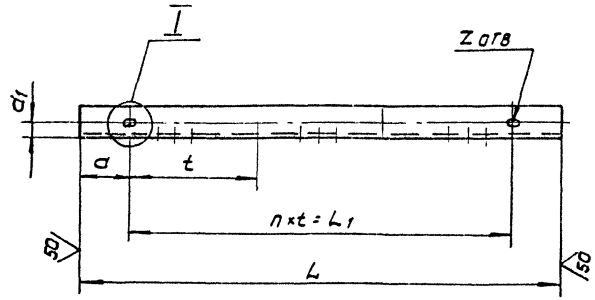

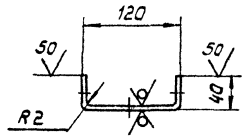

Обозначение	Размеры, мм					
	L	L_1	L_2	d	d_1	d_2
АЗД 130.014	204	–	–	102	15	102
-01	400	143,3	184	128		108
-02	600	480	368	60	20	116
-03	800	672	552	64		124
-04	1000	898,2	736	51	24	132

Продолжение

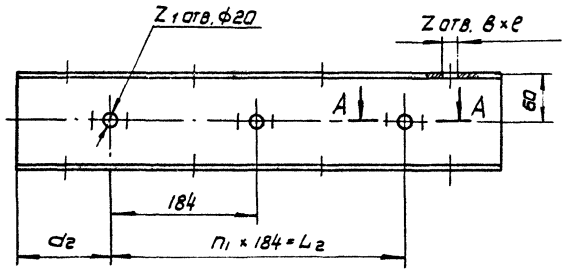

Обозначение	Размеры, мм					Кол., шт					Масса, кг
	t	в	е	d	R	n	n_1	Z	Z_1	Z_2	
АЗД 130.014	–	7	10	7	3,5	–	–	1	1	2	0,62
-01	143,3					1	1	2	2	4	1,21
-02	160	10	16	10	5	3	2	4	3	6	1,85
-03	168					4	3	5	4	8	2,44
-04	149,7	12	18	12	6	6	4	7	5	10	3,05

1.* Размер для справок

2. $+t_2$; $-t_2$; $\pm t_2/2$.

3. Допускается замена овальных отверстий в×е круглыми диаметром d.

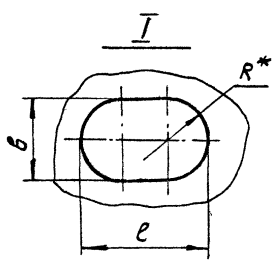

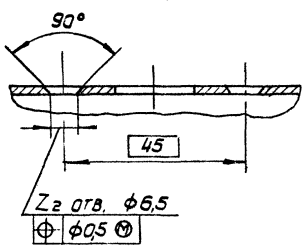

Изм.	Лист	N докум.	Подп.	Дата
Разраб.	Лейтес			X.80
Пров.	Шаталина			
Рук. гр.	Шаталина			I.80
Н. контр.	Мерзлякова			10.80
Утв.	Вайнберг			I.80

АЗД 130.014

Стойка

Лит.	Масса	Масшт.
И	см. табл.	—
Лист	Листов 1	

Госстрой СССР Сантехпроект г. Москва

Лист 52 ГОСТ 19903-74
1-IV ГОСТ 16523-70

Копировал

Формат А3

Инв. N подл. | Подп. и дата | Взам. инв. N | Инв. N дубл. | Подп. и дата

12,5 (√)

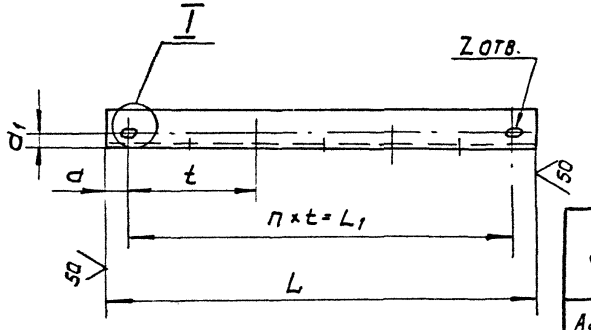

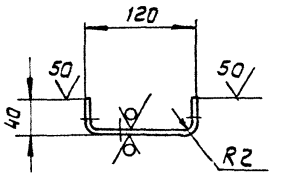

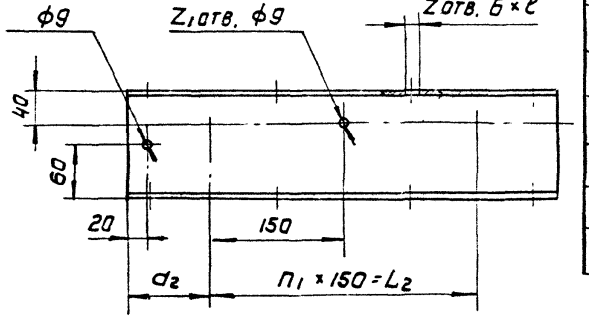

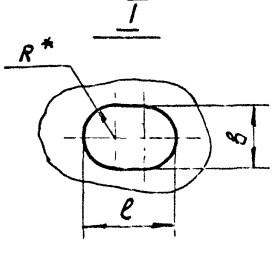

Обозначение	Размеры, мм											Кол., шт				Масса, кг
	L	L1	L2	a	a1	d2	t	в	ℓ	d	R	n	n1	Z	Z1	
АЗД 130.013	280	230	150	25	13	65	115	7	10	7	3,5	2	1	3	2	0,85
-01	380	330			15	115	165					2	1	3	2	1,17
-02	480	430	300		13	90	143,3					3	2	4	3	1,47
-03					15											
-04	680	630	450		15	115	157,5					4	3	5	4	2,10
-05		640		20	20		128	10	16	10	5	5		6		
-06	880	840	750			65	168						5		6	2,70
-07	1080	1048	900	24	24	90	149,7	12	18	12	6	7	6	8	7	3,30

1. * Размер для справок.
2. + t2; - t2; ± t2/2.
3. Допускается замена овальных отверстий в×ℓ круглыми диаметром d'.

Изм.	Лист	N докум.	Подп.	Дата	АЗД 130.013	
Разраб.	Лейтес			V.80	Поперечина	Лит. / Масса / Масшт.
Пров.	Шаталина					И / см табл. / —
Рук.гр.	Шаталина			X.80		Лист / Листов 1
Н.контр.	Мерзлякова			X.80	Лист 62 ГОСТ 19903-74	Госстрой СССР Сантехпроект г. Москва
Утв.	Вайнберг			X.80	1-IV ГОСТ 16523-70	

Копир. Формат А3

Инв. N подл. | Подп. и дата | Взам. инв. N | Инв. N дубл. | Подп. и дата

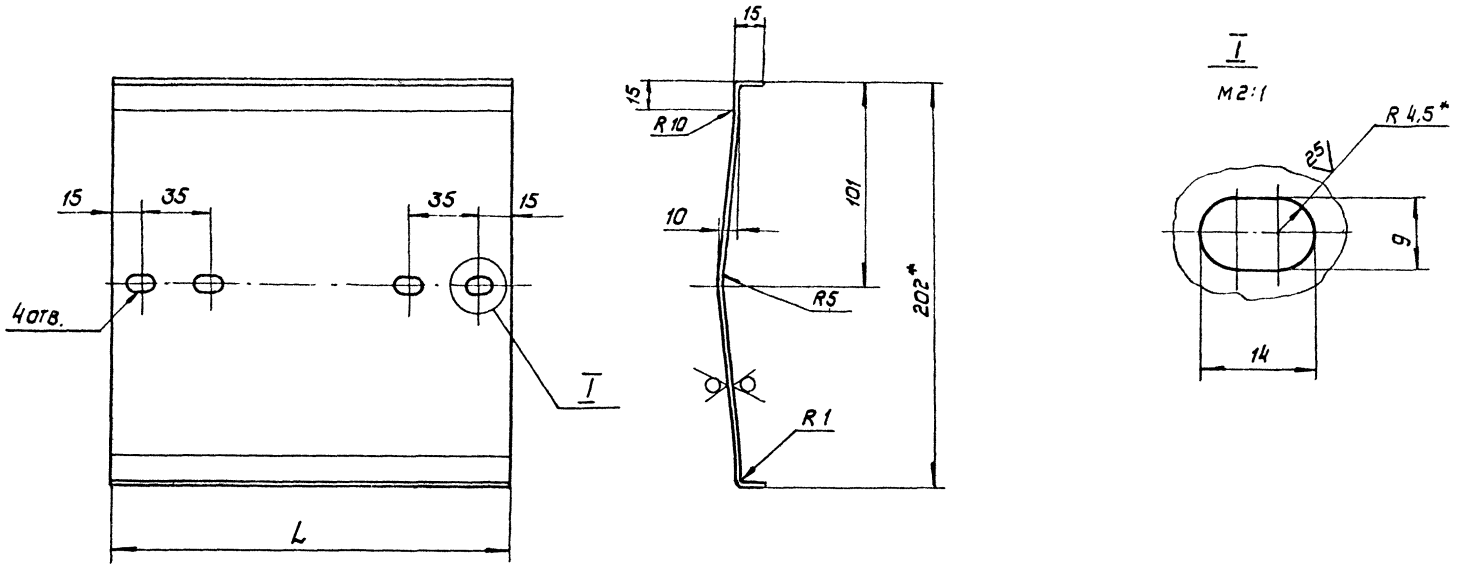

Обозначение	L, мм	Масса, кг
А3Д 130.017	198	0,35
-01	298	0,53
-02	398	0,72
-03	598	1,08
-04	798	1,45
-05	998	1,82

1.* Размеры для справок.
2. +t2; -t2; ±t2/2.

Изм	Лист	N° докум	Подп.	Дата	А3Д 130.017			
Разраб.		Лейтес		1-80	Перо большое	Лит.	Масса	Масшт.
Пров.		Шаталина		1-80		И	См. табл.	—
Рук.гр.		Шаталина				Лист	Листов 1	
Н.контр.		Мерзлякова		20/10 80	Лист Б1 ГОСТ 19903-74 / 1-IV ГОСТ 16523-70	Госстрой СССР Сантехпроект г. Москва		
Утв.		Вайнберг		1-80				

Инв. N подл. | Подп. и дата | Взам. инв. N | Инв. N дубл. | Подп. и дата

50 (V)

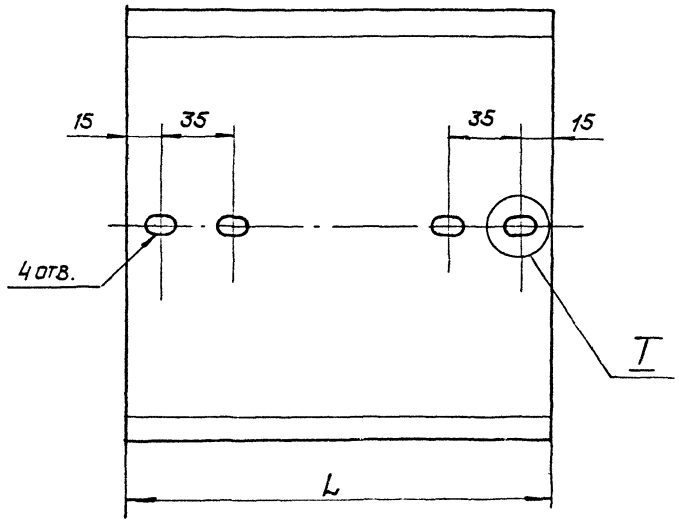

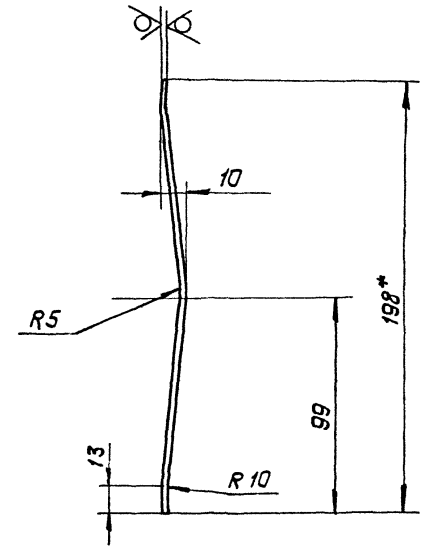

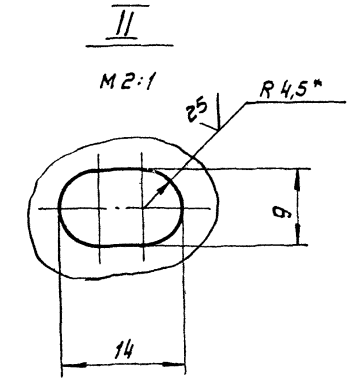

Обозначение	L, мм	Масса, кг
АЗД 130.018	198	0,31
-01	298	0,46
-02	398	0,62
-03	598	0,94
-04	798	1,23
-05	998	1,55

1. * Размеры для справок.

2. $+t_2$; $-t_2$; $\pm t_{2/2}$.

					АЗД 130 018
Изм.	Лист	N докум.	Подп.	Дата	
Разраб.		Лейтес		X-80	Перо малое
Пров.		Шаталина		X-80	
Рук. гр.		Шаталина			
Н. контр.		Мерзлякова			Лист 61 ГОСТ 19903-74
Утв.		Вайтберг			1 IV ГОСТ 16523-70

Лит.	Масса	Масшт.
И	См. табл.	—
Лист	Листов 1	

Госстрой СССР Сантехпроект г. Москва

Копир. Формат А3

Инв. N подл. | Подп. и дата | Взам. инв. N | Инв. N дубл. | Подп. и дата

АЗД 130. 023

12,5 (√)

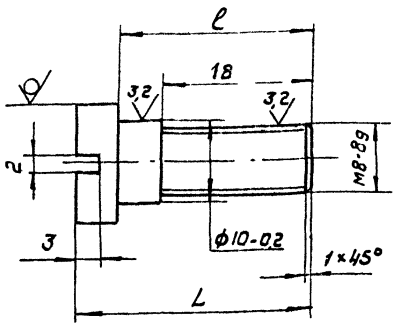

Обозначение	Размеры, мм		Масса, кг
	L	ℓ	
АЗД 130. 023	28	23	0,015
-01	34	29	0,019

$+t_2; -t_2; \pm t_2/2.$

Изм.	Лист.	N докум.	Подп.	Дата
Разраб.		Лентес		х.80
Пров.		Шаталина		
Рук.гр.		Шаталина		х.80
Н.контр.		Мерзлякова		20.10.80
Утв		Вайнберг		

АЗД 130.023

Палец

Лит.	Масса	Масшт.
И	См. табл.	—
Лист	Листов 1	

Круг В14 ГОСТ 2590-71
ВСт3-3-Г ГОСТ 535-79

Госстрой СССР
Сантехпроект
г. Москва

Копировал:

Формат А4

Инв.N подл. | Подп. и дата | Взам.инв.N | Инв.N дубл. | Подп. и дата

АЗД 130.021

Серия 5.904-13 Выпуск 1-1

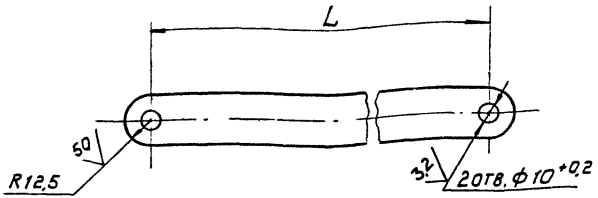

Обозначение	L, мм	Масса, кг
АЗД 130.021	228	0,19
-01	81	0,07
-02	234	0,20
-03	87	0,08
-04	242	0,21
-05	95	0,09
-06	250	0,21
-07	104	0,09
-08	258	0,22
-09	111	0,10

$\pm t_2/2$

Изм	Лист	N докум.	Подп.	Дата
Разраб.		Лейтес		Х.80
Пров		Шаталина		Х.80
Рук. гр.		Шаталина		
Н. контр		Мартынова		
У-в		Вайнберг		

АЗД 130.021

Тяга

Лит.	Масса	Масшт.
И	см. табл.	—

Лист | Листов 1

Полоса Б-2-4 ×25 ГОСТ 103-76
В Ст 3-3-I ГОСТ 535-79

Госстрой СССР
Сантехпроект
г. Москва

Копировал: Формат А4

Инв. N подл. | Подп. и дата | Взам. инв. N | Инв. N дубл. | Подп. и дата

АЗД 130.001

50

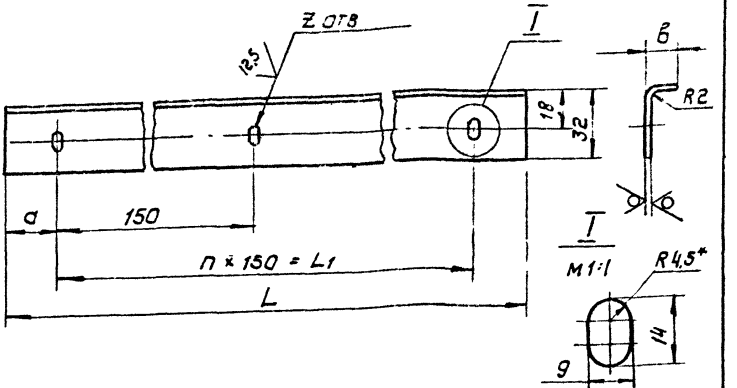

Обозначение	Размеры, мм				Кол., шт.		Масса, кг
	L	L_1	a	в	n	z	
АЗД 130.001	198	150	24	11	1	2	0,12
-01	298	150	74	17	1	2	0,22
-02	398	300	49	11	2	3	0,26
-03	398	300	49	17	2	3	0,29
-04	598	450	74	17	3	4	0,45
-05	598	450	74	25	3	4	0,52
-06	798	750	24	33	5	6	0,78
-07	998	900	49	41	6	7	1,07

1. * Размер для справок.
2. $+t_z$; $-t_z$; $\pm t_z/2$.

Взам. инв. № | Инв. № дубл. | Подп. и дата

Инв. № подл. | Подп. и дата

Изм.	Лист	№ докум.	Подп.	Дата
Разраб.		Лейтес		х.80
Пров.		Шаталина		
Рук. гр.		Шаталина		х.80
Н. контр		Мерзлякова		10.80
Утв.		Вайнберг		10.80

АЗД 130.001

Упор

Лит.	Масса	Масшт.
И	См. табл.	–

Лист | Листов 1

Лист 62 ГОСТ 19903-74
1-IV ГОСТ 16523-70

Госстрой СССР
Сантехпроект
г. Москва

АЗД 130.024

(V)

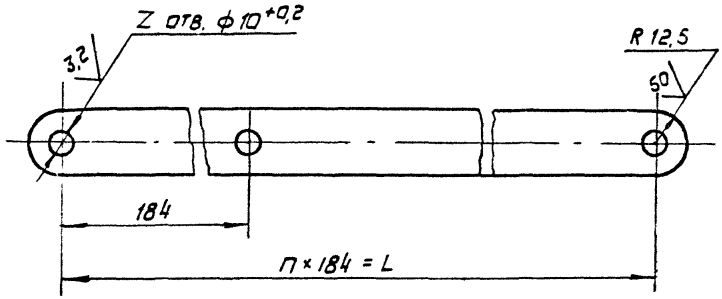

Обозначение	L, мм	Кол. шт.		Масса, кг
		n	z	
АЗД 130.024	184	1	2	0,16
-01	368	2	3	0,31
-02	552	3	4	0,45
-03	736	4	5	0,6

$\pm t_2/2$

Взам. инв. N | Инв. N дубл. | Подп. и дата | Инв. N подл. | Подп. и дата

Изм.	Лист	N докум.	Подп.	Дата
Разраб.		Лейтес		
Пров.		Шапалина		
Рук. гр.		Шапалина		
Н. контр.		Мерзлякова		
Утв.		Вайнберг		

АЗД 130.024

Тяга

Лит.	Масса	Масшт.
И	См. табл.	—
Лист	Листов 1	

Полоса Б-2-4×25 ГОСТ 103-76 / Ст3-3-Т ГОСТ 535-79

Госстрой СССР Сантехпроект г. Москва

Инв. № подл.	Подп. и дата	Взамен инв. №	Инв. № дубл.	Подп. и дата

Серия 5.904-13 Выпуск 1-1

Формат	Зона	Поз.	Обозначение	Наименование	Кол. на испол. АЗД 131.000- —	01	02	03	04	05	06	07			Примечание
				Документация											
А2			АЗД 131.000 СБ	Сборочный чертеж	×	×	×	×	×	×	×	×			
А3			АЗД 130.000 ТО	Техническое описание	×	×	×	×	×	×	×	×			
				Сборочные единицы											
А4		1	АЗД 130.020	Корпус	1										
			-01	Корпус		1									
			-02	Корпус			1								
				Шифр	Р200×200П	Р200×400П	Р400×300П	Р400×400П	Р400×600П	Р600×600П	Р800×800П	Р1000×1000П			

Изм.	Лист	№ докум.	Подп.	Дата
Разраб.		Лейтес		8.20
Пров.		Шаталина		8.20
Рук.гр.		Шаталина		8.20
Н. контр.		Мерзлякова		10.20
Утв.		Спивак		1.21

АЗД 131.000

Заслонка воздушная прямоугольного сечения с пневмоприводом

Лит.	Лист	Листов
И	1	4

Госстрой СССР
САНТЕХПРОЕКТ
г. Москва

Инв. № подл.	Подп. и дата	Взам. инв. №	Инв. № дубл.	Подп. и дата

Формат	Зона	Поз.	Обозначение	Наименование	Кол. на исполн. АЗД 131.000-										Примечание
					–	01	02	03	04	05	06	07			
А4		1	АЗД 130.020-03	Корпус				1							
			-04	Корпус					1						
			-05	Корпус						1					
			-06	Корпус							1				
			-07	Корпус								1			
А4		2	АЗД 130.030	Лопатка	1										
			-01	Лопатка			2								
			-02	Лопатка		1		2							
			-03	Лопатка					2	3					
			-04	Лопатка							4				
			-05	Лопатка								5			
А4		3	АЗД 130.040-01	Система тяг и рычагов	1	1									
			-03	Система тяг и рычагов			1	1	1						
			-05	Система тяг и рычагов						1					
			-07	Система тяг и рычагов							1				
			-09	Система тяг и рычагов								1			
А4		4	АЗД 131.010	Кронштейн	1	1	1	1	1	1	1	1			
А4		5	АЗД 131.020	Пневмопривод	1	1	1	1	1	1	1	1			

Изм	Лист	№ докум.	Подп.	Дата	АЗД 131.000	Лист 2

Копировал: [signature] Формат А4

Инв.№подл.	Подп. и дата	Взам.инв.№	Инв.№дубл.	Подп. и дата

Формат	Зона	Поз	Обозначение	Наименование	Кол.на исполн. АЗД 131.000 –								Примечание
					–	01	02	03	04	05	06	07	
				Детали									
А4		6	АЗД 130. 001	Упор	2								
			-01	Упор			2						
			-02	Упор		2							
			-03	Упор				2					
			-04	Упор					2				
			-05	Упор						2			
			-06	Упор							2		
			-07	Упор								2	
А4		7	АЗД 130. 002	Ось	1	1	2	2	2	3	4	5	
		8	-01	Ось	1	1	2	2	2	3	4	5	
А4		9	АЗД 130. 003	Шайба	2	2	4	4	4	6	8	10	
А4		10	АЗД 130. 004	Корпус подшипника	2	2	4	4	4	6	8	10	
А4		11	АЗД 130. 023	Палец	1	1	1	1	1	1	1	1	
				Стандартные изделия									
		12		Болт М8×16.36 ГОСТ 7798-70	4	6	4	6	8	8	12	14	
		13		Болт М8×20.36 ГОСТ 7798-70	8	8	8	8	8	8	8	8	

Инв.№ подл.	Подп. и дата	Взам. инв.№	Инв.№ дубл.	Подп. и дата

Формат	Зона	Поз	Обозначение	Наименование	Кол. на исполн. АЗД 131.000-										Примечание
					—	01	02	03	04	05	06	07			
		14		Болт М8×40.36 ГОСТ 7798-70	5	5	10	10	10	15	20	25			
		15		Винт М6×14.36 ГОСТ 17475-72	4	4	8	8	8	12	16	20			
				Гайки ГОСТ 5915-70											
		16		М6.4	4	4	8	8	8	12	16	20			
		17		М8.4	17	19	22	24	26	31	40	47			
		18		Шайба 6.65Г ГОСТ 6402-70	4	4	8	8	8	12	16	20			
		19		Шайба 8.65Г ГОСТ 6402-70	1	1	1	1	1	1	1	1			
		20		Шайба 8.02 ГОСТ 11371-78	7	7	13	13	13	19	25	31			
				Прочие изделия											
		21		Подшипник 876903 ТУ37.006-045-77	2	2	4	4	4	6	8	10			

Изм	Лист	№ докум.	Подп.	Дата	АЗД 131.000	Лист 4

Рис. 1

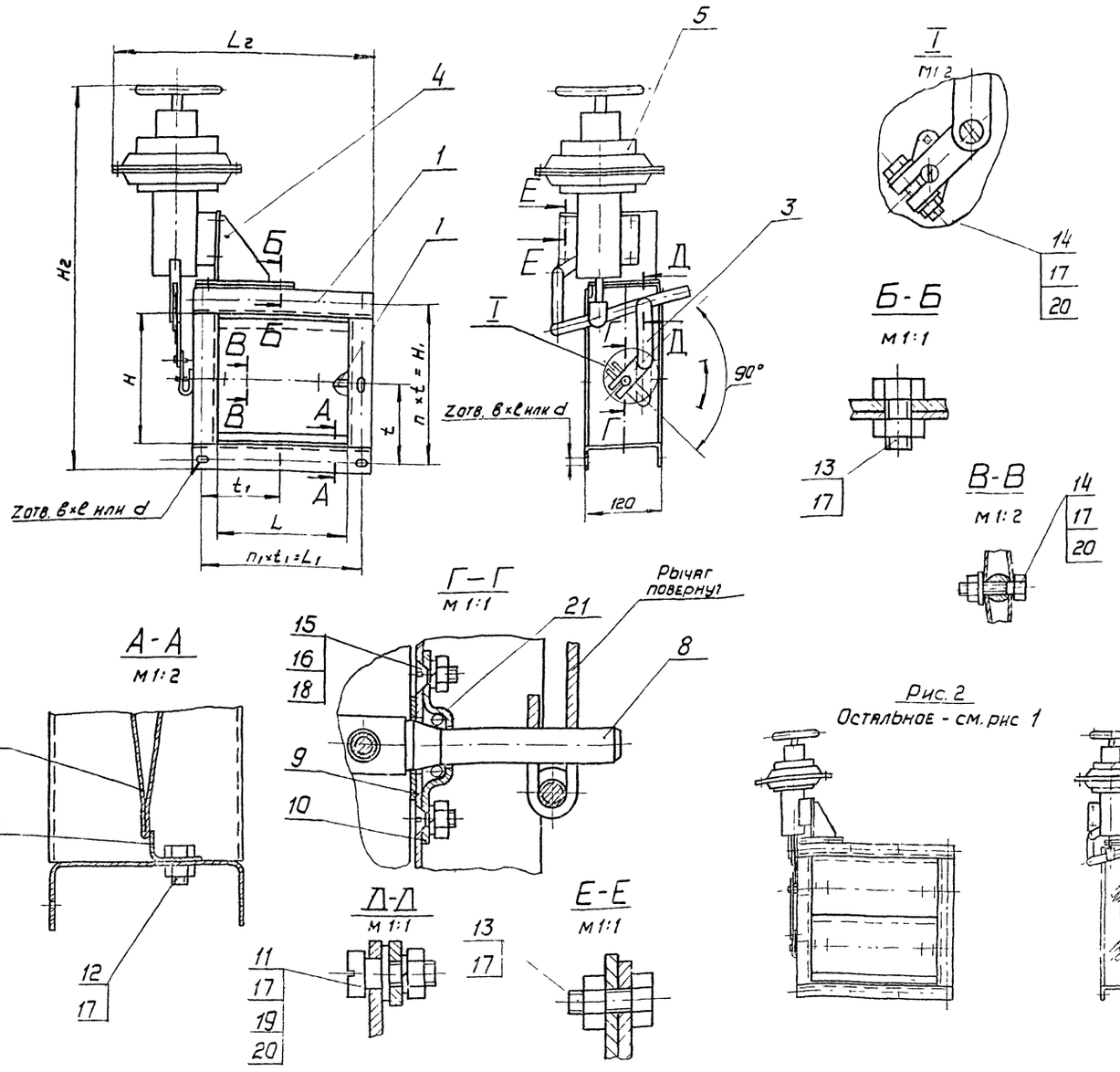

Рис. 2

Остальное - см. рис 1

Обозначение	Шифр	Рис	Размеры, мм											Кол., шт			Масса, кг
			H	H_1	$H_г$	L	L_1	$L_г$	t	t_1	в	ℓ	d	n	n_1	Z	
АЗД 131. 000	Р 200×200 П	1	204	230	671	200	230	430	115	115	7	10	7	2	2	8	19,4
-01	Р 200×400 П					400	430	630		143,3					3	10	21,7
-02	Р 400×300 П	2	400	430	867	300	330	530	143,3	165				3	2		23,7
-03	Р 400×400 П					400	430	630		143,3					3	12	25,1
-04	Р 400×600 П					600	630	830		157,5					4	14	28,1
-05	Р 600×600 П		600	640	1067		640		160	128	10	16	10	4	5	18	32,4
-06	Р 800×800 П		800	840	1267	800	840	1030	168	168				5		20	40,8
-07	Р 1000×1000 П		1000	1048	1467	1000	1048	1230	149,7	149,7	12	18	12	7	7	28	50,8

Размеры для справок.

| | | | | | | | | | | |

АЗД 131.010

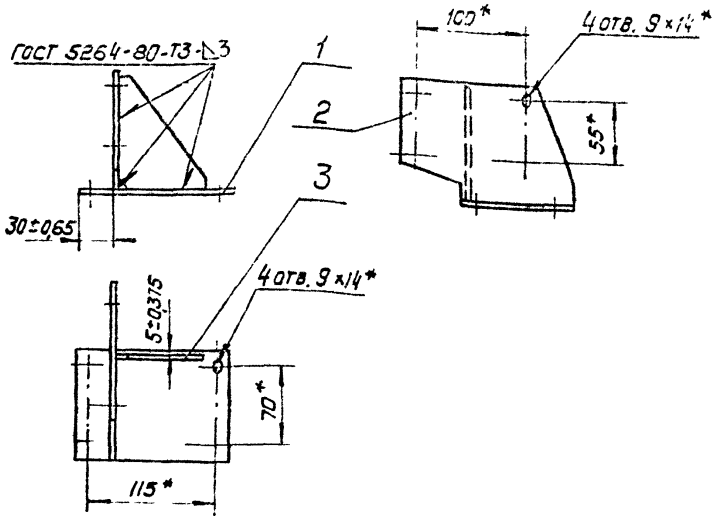

*Размеры для справок

Формат	Зона	Поз.	Обозначение	Наименование	Кол.	Примечание
				Детали		
11		1	АЗД 130.009	Плита	1	
11		2	АЗД 131.001	Стенка	1	
11		3	АЗД 131.002	Ребро	1	

Изм.	Лист.	N докум.	Подп.	Дата
Разраб.		Лейгес		X.80
Пров.		Шаталина		X.80
Рук.гр.		Шаталина		X.80
Гл.спец.		Ваймберг		X.80
Н.контр.		Мерзлякова		X.80
Утв.		Сливак		X.80

АЗД 131.010

Кронштейн

Лит.	Масса	Масшт.
И	1,0	1:4
Лист	Листов 1	

Госстрой СССР
Сантехпроект
г. Москва

Подл. и дата | Инв. N подл. | Взам. инв. N | Инв. N дубл. | Подп. и дата

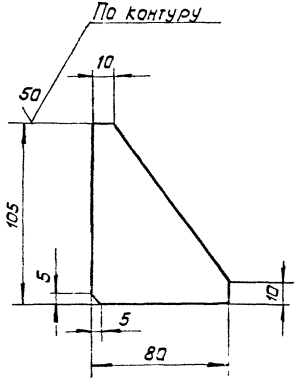

$-t_2$; $\pm t_2/2$.

| | | |

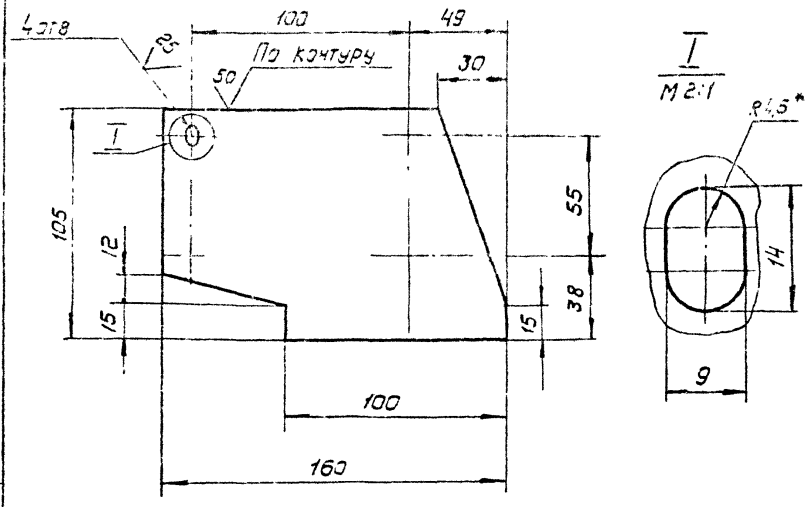

1. * Размер для справок.

2. $+t_2$; $-t_2$; $\pm t_2/2$.

Изм.	Лист	N докум.	Подп.	Дата	АЗД 131.001			
Разраб.		Лейтес		X-80	Стенка	Лит.	Масса	Масшт.
Пров.		Шаталина				И	0,43	1:2
Рук.гр.		Шаталина				Лист	Листов 1	
Н.контр.		Мерзлякова		20.10.80	Лист Б4 ГОСТ 19903-74 / ВСТ3 ГОСТ 14637-69	Госстрой СССР Сантехпроект г. Москва		
Утв.		Вайнберг		X-80				

Инв. N подл. | Подп. и дата | Взам. инв. N | Инв. N дубл. | Подп. и дата

АЗД 131.020

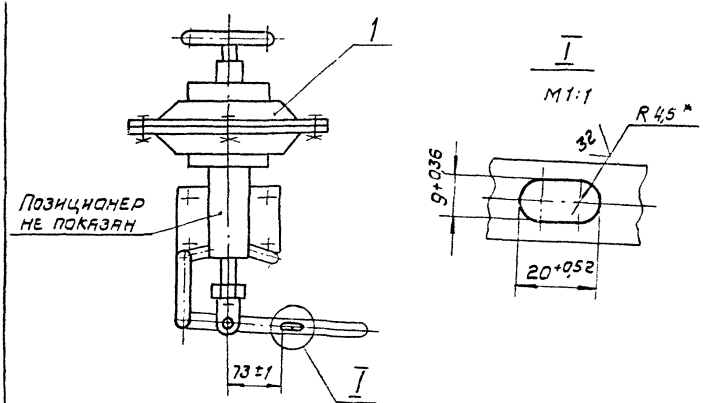

* Размер для справок.

Форм.	Зона	Поз.	Обозначение	Наименование	Кол.	Примечание
				Прочие изделия		
		1		Механизм исполнительный пневматический мембранно-пружинный колебательный МИМ-К-200-100-05В ТУ 25 02.210132-78 Е	1	

Подп. и дата | Инв. N дубл. | Взам. инв. N | Подп. и дата | Инв. N подл.

Изм.	Лист	N докум.	Подп.	Дата
Разраб.		Лейтес		
Пров.				
Рук.				
Н.				

АЗД 131.020

Пневмопривод

Лит.	Масса	Масшт.
И	3,25	1:5

Лист | Листов 1

Госстрой СССР
Сантехпроект
г. Москва

Инв. N подл.	Подп. и дата	Взам. инв. N	Инв. N дубл.	Подп. и дата

Серия 5.904-13 Выпуск 1-1

Формат	Зона	Поз.	Обозначение	Наименование	Кол. на испол. АЗД 132.000- —	01	02	03	04	05	06	07			Примечание
				Документация											
А2			АЗД 132. 000 СБ	Сборочный чертеж	×	×	×	×	×	×	×	×			
А3			АЗД 130. 000 ТО	Техническое описание	×	×	×	×	×	×	×	×			
				Сборочные единицы											
		1	АЗД 132 030	Лопатка	1										
			-01	Лопатка			2								
			-02	Лопатка		1		2							

Шифр	Р200×200Р	Р200×400Р	Р400×300Р	Р400×400Р	Р400×600Р	Р600×600Р	Р800×800Р	Р1000×1000Р			

Изм.	Лист	N докум.	Подп.	Дата
Разраб.		Лейтес		X-80
Пров.		Шталинна		X-80
Рук. гр.		Шталинна		
Н. контр.		Мерзлякова		
Утв.		Спивак		

АЗД 132 000

Заслонка воздушная прямоугольного сечения с ручным управлением

Лит.	Лист	Листов
И	1	4

Госстрой СССР
Сантехпроект
г. Москва

Инв. N подл.	Подп. и дата	Взам. инв. N	Инв. N дубл.	Подп. и дата

Позиция	Зона	Поз.	Обозначение	Наименование	Кол. на исполн. АЗД 132.000 -									Примечание
					-	01	02	03	04	05	06	07		
		1	АЗД 130.030-03	Лопатка					2	3				
			-04	Лопатка							4			
			-05	Лопатка								5		
		2	АЗД 132.010	Корпус	1									
			-01	Корпус		1								
			-02	Корпус			1							
			-03	Корпус				1						
			-04	Корпус					1					
			-05	Корпус						1				
			-06	Корпус							1			
			-07	Корпус								1		
		3	АЗД 132.020	Ручка управления	1	1								
			АЗД 132.030	Ручка управления			1	1	1	1	1	1		
		4	АЗД 132.040	Система тяг и рычагов			1	1	1					
			-01	Система тяг и рычагов						1				
			-02	Система тяг и рычагов							1			
			-03	Система тяг и рыча-гов								1		

Изм.	Лист	N докум.	Подп.	Дата	АЗД 132 000	Лист 2

Формат А4

Инв. N подл.	Подп. и дата	Взам. инв. N	Инв. N дубл.	Подп. и дата

Форм.	Зона	Поз.	Обозначение	Наименование	Кол на испол АЗД 132 000 -							
					–	01	02	03	04	05	06	07
				Детали								
А4		5	АЗД 130.001	Упор	2							
			- 01	Упор			2					
			- 02	Упор		2						
			- 03	Упор				2				
			- 04	Упор					2			
			- 05	Упор						2		
			- 06	Упор							2	
			- 07	Упор								2
А4		6	АЗД 130 002	Ось	1	1	2	2	2	3	4	5
		7	- 01	Ось	1	1	2	2	2	3	4	5
А4		8	АЗД 130.003	Шайба	2	2	4	4	4	6	8	10
А4		9	АЗД 130.004	Корпус подшипника	2	2	4	4	4	6	8	10
А4		10	АЗД 130.023	Палец			1	1	1	1	1	1

Изм.	Лист	докум.	Подп.	Дата	АЗД 132 000	Лист 3

Инв. N подл.	Подп. и дата	Взам инв. N	Инв. N дубл	Подп. и дата

Форм.	Зона	Поз.	Обозначение	Наименование	Кол на исполн АЗД 132 000 -										Примечание
					-	01	02	03	04	05	06	07			
				Стандартные изделия											
				Болты ГОСТ 7798-70											
		11		М8 × 16.36	4	6	4	6	8	8	10	14			
		12		М8 × 40.36	5	5	10	10	10	15	20	25			
		13		Винт М6×14.36											
				ГОСТ 17475-72	4	4	8	8	8	12	16	20			
				Гайки ГОСТ 5915-70											
		14		М6.4	4	4	8	8	8	12	16	20			
		15		М8.4	9	11	15	17	19	24	31	40			
		16		Гайка М8.4 ГОСТ 3032-76	1	1	1	1	1	1	1	1			
		17		Шайба 6.65Г ГОСТ 6402-70	4	4	8	8	8	12	16	20			
		18		Шайба 8.02 ГОСТ 11371-78	6	6	6	12	[illegible]	18	24	30			
		19		Шайба 8.65Г ГОСТ 6402-70			1	1	1	1	1	1			
		20		Прочие											
				Подшипн [illegible] 903											
				ТУ37 006-045-77	2	2	4	4	4	6	8	10			

Изм	Лист	N докум	Подп	Дата

АЗД 132 000

АЗД132.000СБ

Рис. 1

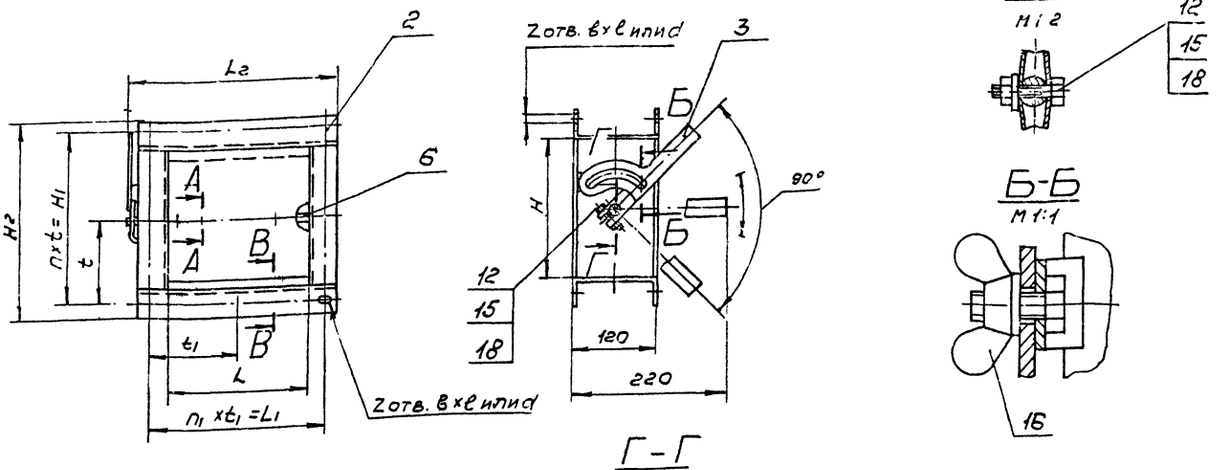

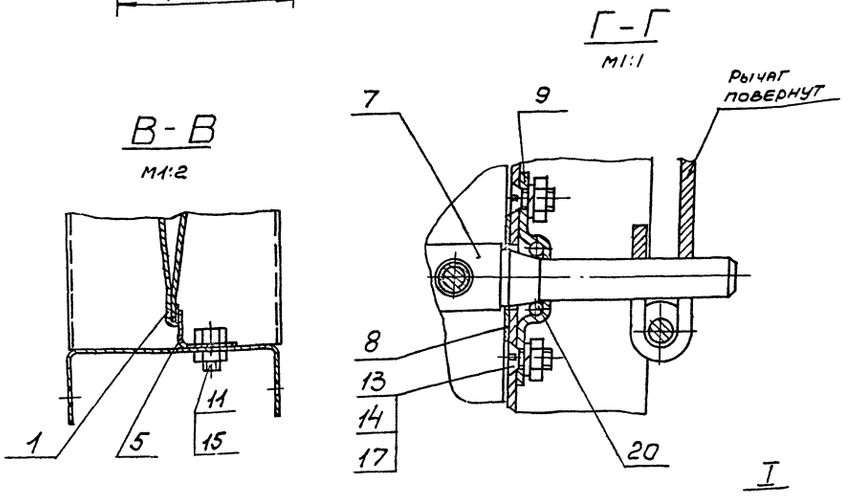

Рис. 2

Остальное - см. рис. 1

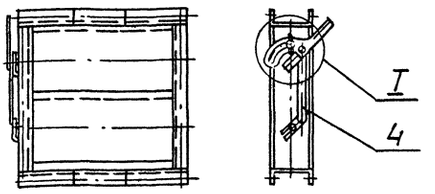

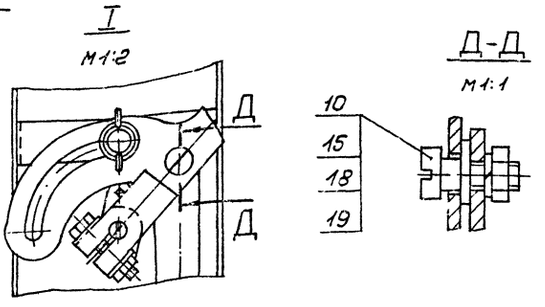

Обозначение	Шифр	Рис.	Размеры, мм											Кол., шт.			Масса, кг
			H	H_1	H_2	L	L_1	L_2	t	t_1	в	ℓ	d	n	n_1	z	
АЗД132 000	Р200×200Р	1	204	230	284	200	230	292	115	115	7	10	7	2	2	8	4,8
-01	Р200×400Р					400	430	492		143,3					3	10	7,0
-02	Р400×300Р	2	400	430	480	300	330	392	143,3	165				3	2		9,1
-03	Р400×400Р					400	430	492		143,3					3	12	10,5
-04	Р400×600Р					600	630	692		157,5					4	14	13,6
-05	Р600×600Р		600	640	680		640		160	128	10	16	10	4	5	18	17,8
-06	Р800×800Р		800	840	880	800	840	892	168	158				5		20	26,2
-07	Р1000×1000Р		1000	1048	1080	1000	1048	1092	149,7	149,7	12	18	12	7	7	28	36,3

Размеры для справок

Серия 5.904-13 Выпуск 1-1

АЗД132.000СБ					
Заслонка воздушная прямоугольного сечения с ручным управлением		Лит.	Масса	Масштаб	
Сборочный чертеж		И	См. табл.	—	
		Лист	Листов 1		
		Госстрой СССР Сантехпроект г. Москва			

Инв.№ подл.	Подп. и дата	Взам. инв.№	Инв.№ дубл.	Подп. и дата

Серия 5.904-13 Выпуск 1-1

Формат	Зона	Поз.	Обозначение	Наименование	Кол. на исполн. АЗД132.010-								Примечание
					–	01	02	03	04	05	06	07	
				Документация									
А2			АЗД132.010 СБ	Сборочный чертеж	×	×	×	×	×	×	×	×	
				Детали									
Ø3		1	АЗД130.013	Поперечина	2								
			-01	Поперечина			2						
			-02	Поперечина		2		2					
			-03	Поперечина					2				
			-04	Поперечина						2			
			-05	Поперечина							2		
			-06	Поперечина								2	

Изм.	Лист	№ докум.	Подп.	Дата	АЗД132.010			
Разраб.		Лейтес		X.80	Корпус	Лит.	Лист	Листов
Пров.		Шапиллина		X.80		А	1	2
Рук. груп.		Шапиллина				Госстрой СССР САНТЕХПРОЕКТ г. Москва		
Н. контр.		Мерзлякова						
Утв.		Сонвак						

Инв.№ подл.	Подп. и дата	Взам. инв.№	Инв.№ дубл.	Подп. и дата

Формат	Зона	Поз.	Обозначение	Наименование	Кол. на исполн. АЗД 132.010-										Примечание
					—	01	02	03	04	05	06	07			
А3		2	АЗД 130.014	Стойка	2	2									
			-01	Стойка			2	2	2						
			-02	Стойка						2					
			-03	Стойка							2				
			-04	Стойка								2			
А4		3	АЗД 132.001	Скоба	1	1	1	1	1	1	1	1			
				Стандартные изделия											
		4		Болт М8х20.36 ГОСТ 7798-70	1	1	1	1	1	1	1	1			

Изм.	Лист	№ докум.	Подп.	Дата	АЗД 132.010	Лист 2

50 (√)

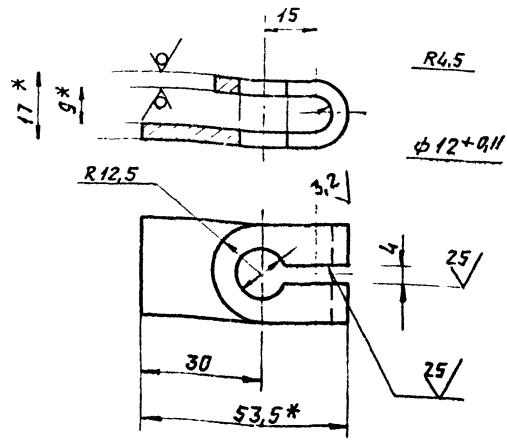

1. * РАЗМЕРЫ ДЛЯ СПРАВОК
2 +t2; ± t2/2

Изм	Лист	№ докум.	Подп.	Дата	АЗД132.002			
Разраб.		Лейтес		8-80	Рычаг	Лит. И	Масса 0,058	Масшт. 1:1
Пров		Шаталина		8-80		Лист	Листов 1	
Рук. груп.		Шаталина		8-80				
Н. контр.		Мерзлякова		20.IX	Полоса Б-2-4х25 ГОСТ 103-76 / ВСт5-3-I ГОСТ 535-79	Госстрой СССР Сантехпроект г. Москва		
Утв.		Вайнберг		8-80				

Инв. № подл. | Подп. и дата | Взам. инв. № | Инв. № дубл. | Подп. и дата

А3А132 001

50 (✓)

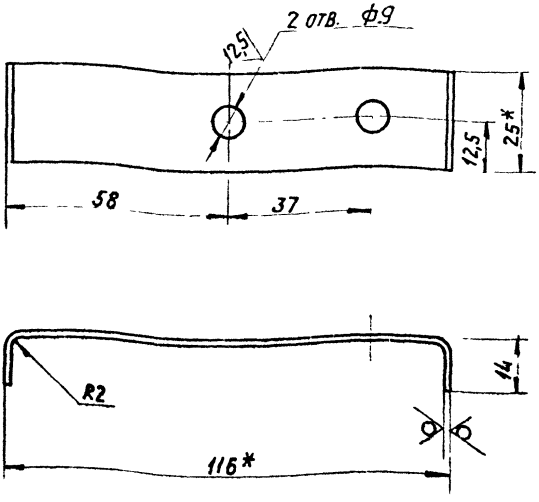

1. * Размер для справок
2. $+t_2$; $-t_2$; $\pm t_2/2$

Изм	Лист	№ докум.	Подп.	Дата
Разраб.		Лейтес		8.80
Пров.		Шаталина		8.80
Рук. груп.		Шаталина		
Н. контр.		Мерзлякова		08.80
Утв.		Вайнберг		8.80

А3Д132.001

Скоба

Лит.	Масса	Масшт.
И	0,05	1:1

Лист | Листов 1

Лист Б2 ГОСТ 19903-74
I-IV ГОСТ 16523-70

Госстрой СССР
САНТЕХПРОЕКТ
г. Москва

Инв. № подл. | Подп. и дата | Взам. инв. № | Инв. № дубл. | Подп. и дата

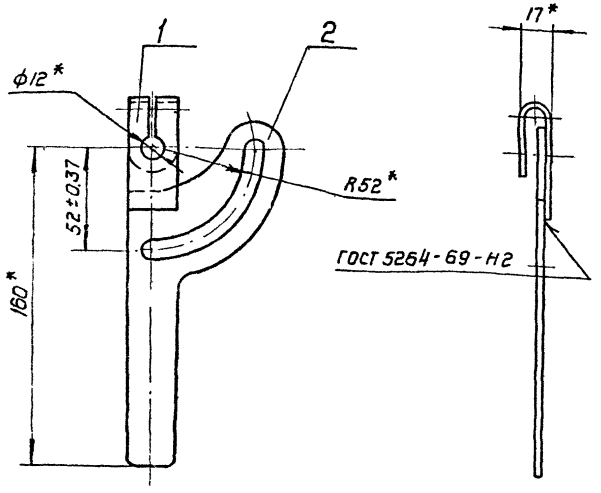

* Размеры для справок

Формат	Зона	Поз.	Обозначение	Наименование	Кол.	Примечание
				Детали		
А4		1	АЗД 132.002	Рычаг	1	
А4		2	АЗД 132.003	Рукоятка	1	

Изм.	Лист	№ докум.	Подп.	Дата
Разраб.	Лейтес			
Пров.	Шталина			
Рук. гр.	Шталина			
Гл. спец.	Баймберг			
Н. контр.	Перзлякова			
Утв.	Спивак			

АЗД 132.020

Ручка управления

Лит.	Масса	Масшт.
Н	0,21	1:2
Лист	Листов 1	

Госстрой СССР
Сантехпроект
г. Москва

Инв. № подл. | Подп. и дата | Взам. инв. № | Инв. № дубл. | Подп. и дата

АЗД 132.030

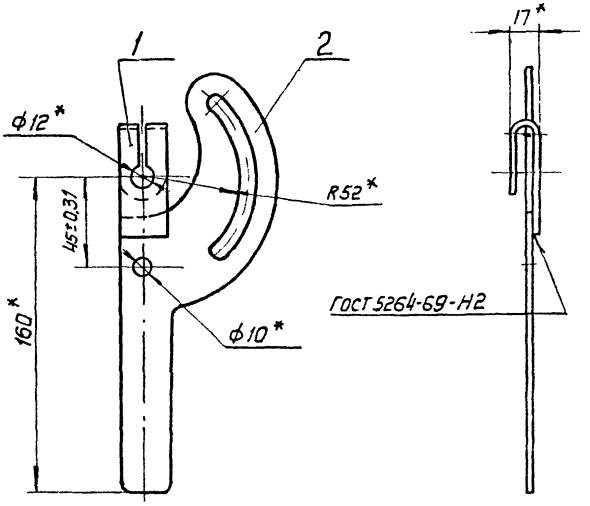

* Размеры для справок

Формат	Зона	Поз.	Обозначение	Наименование	Кол.	Примечание
				Детали		
А4		1	АЗД 132.002	Рычаг	1	
А4		2	АЗД 132.004	Рукоятка	1	

Инв.№ подл. | Подп. и дата | Взам. инв.№ | Инв.№ дубл. | Подп. и дата

Изм.	Лист	N докум.	Подп.	Дата
Разраб.	Лентес			
Пров.	Шаталина			
Рук.гр.	Шаталина			
Гл.спец.	Вайнберг			
Н.контр.	Передкова			
Утв.	Сливак			

АЗД 132.030

Ручка управления

Лит.	Масса	Масш.т.
А	0,26	1:2
Лист	Листов 1	

Госстрой СССР Сантехпроект г. Москва

Инв. N подл.	Подп. и дата	Взам. инв. N	Инв. N дубл.	Подп. и дата

Форм.	Зона	Поз.	Обозначение	Наименование	Кол. на исполн. АЗД 132.020-										Примечание
					–	01	02	03							
				Документация											
А4			АЗД 132.020 СБ	Сборочный чертеж	×	×	×	×							
				Детали											
А4		1	АЗД 130. 022	Рычаг	1	2	3	4							
А4		2	АЗД 130. 023	Палец	1	2	3	4							
А4		3	АЗД 130. 024	Тяга	1										
			-01	Тяга		1									
			-02	Тяга			1								
			-03	Тяга				1							
				Стандартные изделия											
		4		Гайка М8.4 ГОСТ 5915-70	1	2	3	4							
		5		Шайба 8.65Г ГОСТ 6402-70	1	2	3	4							
		6		Шайба 10.02 ГОСТ 11371-78	1	2	3	4							

Изм.	Лист	№ докум.	Подп.	Дата	АЗД 132.040			
Разраб.		Лейтес		8.80	Система тяг и рычагов	Лит.	Лист	Листов
Пров.		Шаталина		8.80		И		1
Рук. гр.		Шаталина		8.80		Госстрой СССР Сантехпроект г. Москва		
Н. контр.		Мерзлякова		10.80				
Утв.		Спивак		8.80				

АЗД 132.040 СБ

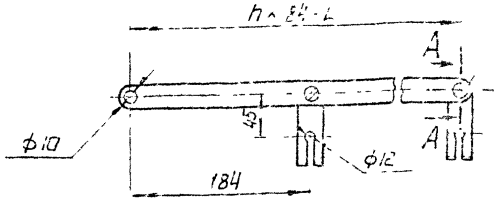

А – А
М 1:1

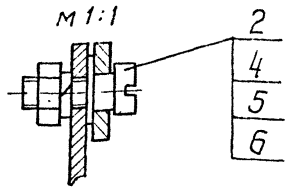

Обозначение	L, мм	h, шт	Масса кг
АЗД 132 040	184	1	0,26
-01	368	2	0,51
-02	552	3	0,75
-03	736	4	1,00

Размеры для справок

Изм.	Лист	№ докум.	Подп.	Дата
Разраб.		Ленгес		X-80
Пров.		Шаталина		X.80
Рук. гр.		Шаталина		X.80
Гл. спец.		Займберг		X.80
Н. контр.		Мерзлякова		10.10.80
Утв.		Спивак		X 80

АЗД 132.040 СБ

Система тяг и рычагов
Сборочный чертеж

Лит.	Масса	Масшт.
И	См. табл.	—
Лист	Листов 1	

Госстрой СССР
Сантехпроект
г. Москва

Инв. N подл. | Подп. и дата | Взам. инв. N | Инв. N дубл. | Подп. и дата

Рис. 1

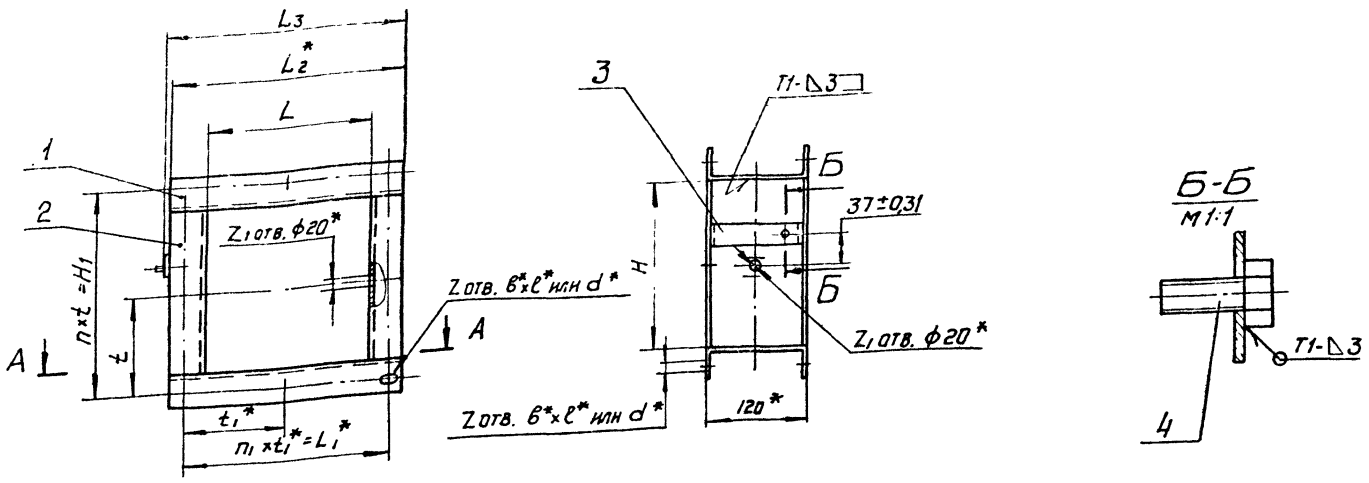

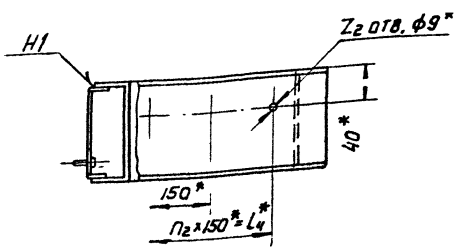

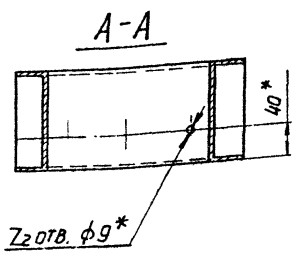

Рис. 2

Остальное - см. рис.1

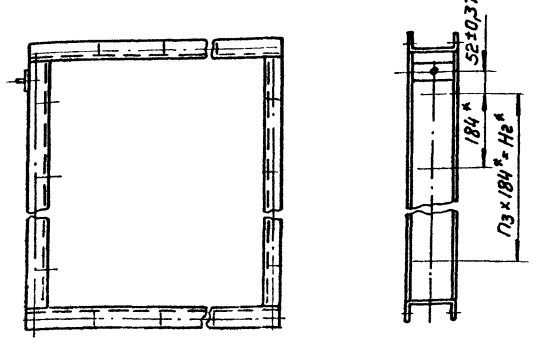

Обозначение	Рис.	Размеры, мм													Кол., шт.							Масса, кг
		H	H1	H2*	L	L1*	L2*	L3	L4*	t	t1*	в*	е*	d*	n	n1	n2	n3	z	z1	z2	
АЗД 132.010	1	204	230	–	200	230	280	288	150	115	115	7	10	7	2	2	1	–	8	1	2	3,0
-01					400	430	480	488	300		143,3					3	2		10		3	4,2
-02	2	400	430	184	300	330	380	388	150	143,3	165				3	2	1	1		2	2	4,8
-03					400	430	480	488	300		143,3					3	2		12		3	5,4
-04					600	630	680	688	450		157,5					4	3		14		4	6,1
-05		600	640	368		640				160	128	10	16	10	4	5		2	18	3		8,0
-06		800	840	552	800	840	880	888	750	168	168				5		5	3	20	4	6	10,3
-07		1000	1048	736	1000	1048	1080	1088	900	149,7	149,7	12	18	12	7	7	6	4	28	5	7	12,8

1. * Размеры для справок
2. $+t_2$; $-t_2$; $\pm t_2/2$
3. Сварные швы по ГОСТ 5264-80

Изм.	Лист.	N докум.	Подп.	Дата
Разраб.		Лейтес		X.80
Пров.		Шаталина		X.80
Рук. гр.		Шаталина		X.80
Гл. спец.		Вайнберг		X.80
Н. контр.		Мерзлякова		VII.80
Утв.		Спивак		X.80

АЗД 132.010 СБ

Корпус
Сборочный чертеж

Лит.	Масса	Масшт.
И	См. табл.	–

Лист | Листов 1

Госстрой СССР
Сантехпроект
г. Москва

Серия 5.904-13 Выпуск 1-1

Инв. N подл. | Подп. и дата | Взам. инв. N | Инв. N дубл. | Подп. и дата

А3Д132.003

Серия 5.904-13 Выпуск 1-1

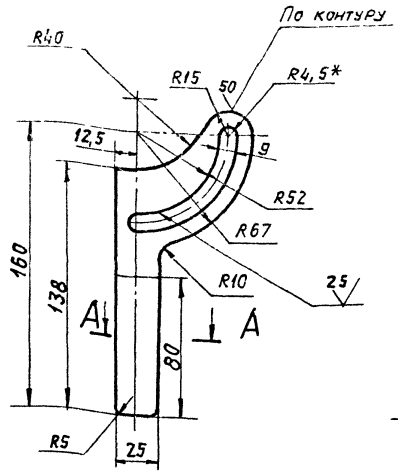

А-А

М 1:1

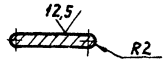

1. * Размер для справок
2. $+t_2$; $-t_2$; $\pm t_2/2$

Изм.	Лист	№ докум.	Подп.	Дата	А3Д132.003			
Разраб.		Лейтес		8.80	Рукоятка	Лит.	Масса	Масшт.
Пров.		Шаталина		8.80		И	0,15	1:2
Рук. гр.		Шаталина				Лист	Листов 1	
Н. контр.		Мерзлякова		10.80	Лист Б4 ГОСТ 19903-74 / В СТ3 ГОСТ 14637-69	Госстрой СССР САНТЕХПРОЕКТ г. Москва		
Утв.		Вайнберг						

Инв. № подл. | Подп. и дата | Взам. инв. № | Инв. № дубл. | Подп. и дата

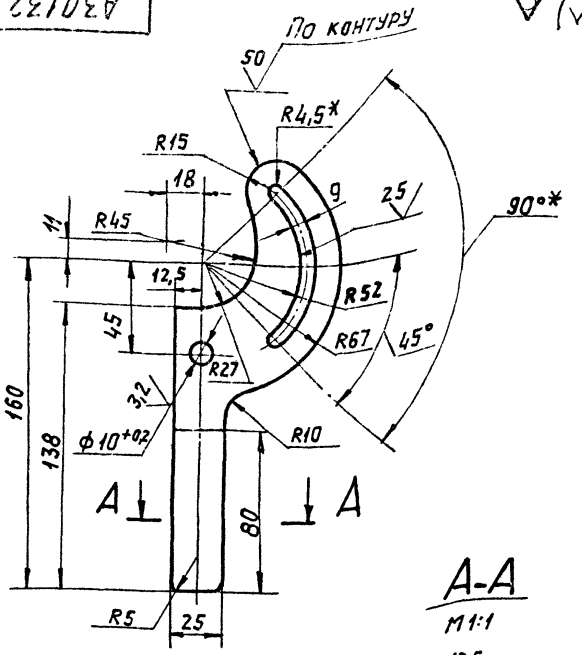

1. * Размеры для справок.
2 $+t_2$; $-t_2$; $\pm t_2/2$

Инв.№ подл. | Подп. и дата | Взам. инв.№ | Инв.№ дубл. | Подп. и дата
gost.e-ecolog.ru

Изм.	Лист	№ докум.	Подп.	Дата
Разраб.				8.80
Рук.груп.	Шатилина			9.80
Н.контр.	Терлякова			10.80
Утв.	Ванберг			11.80

АЗД132.004

Рукоятка

Лит	Масса	Масшт.
И	0,2	1:2
Лист	Листов 1	

Лист Б4 ГОСТ 19903-74
Вст3 ГОСТ 14637-69

Госстрой СССР
САНТЕХПРОЕКТ
г. Москва