ТИПОВЫЕ КОНСТРУКЦИИ, ИЗДЕЛИЯ И УЗЛЫ ЗДАНИЙ И СООРУЖЕНИЙ

СЕРИЯ 1.426.1-4

# БАЛКИ ПОДКРАНОВЫЕ ЖЕЛЕЗОБЕТОННЫЕ ПРОЛЁТАМИ 6 и 12 м ПОД МОСТОВЫЕ ОПОРНЫЕ КРАНЫ ОБЩЕГО НАЗНАЧЕНИЯ ГРУЗОПОДЪЁМНОСТЬЮ ДО 32 т

ВЫПУСК 2

БАЛКИ ИЗ БЕТОНА МАРКИ 600

РАБОЧИЕ ЧЕРТЕЖИ

РАЗРАБОТАН
ПРОЕКТНЫМ ИНСТИТУТОМ
ЛЕНИНГРАДСКИЙ ПРОМСТРОЙПРОЕКТ

ГЛАВНЫЙ ИНЖЕНЕР ИНСТИТУТА — ЧУФАРИН В.В.
ГЛАВНЫЙ КОНСТРУКТОР ИНСТИТУТА — ГУБКИН М.А.
ГЛАВНЫЙ ИНЖЕНЕР ПРОЕКТА — КУШЛИНА Н.В.

gost.e-ecolog.ru

## Содержание


| Обозначение | Наименование | Стр. |
|---|---|---|
| 1.426.1-4.20.000 ПЗ | Пояснительная записка | 2÷9 |
| 1.000 | Балка подкрановая БК6 | 10÷12 |
| 1.000 СБ | Балка подкрановая БК6. Сборочный чертеж. | 13÷15 |
| 1.010 | Сетка арматурная С(С17÷С19) | 16 |
| 1.010 СБ | Сетка арматурная С(С17÷С19) | 16 |
| | Сборочный чертеж | |
| 2.000 | Балка подкрановая БК12 | 17÷19 |
| 2.000 СБ | Балка подкрановая БК12 | 20÷22 |
| | Сборочный чертеж | |
| 2.010 | Сетка арматурная С(С20÷С22) | 23 |
| 2.010 СБ | Сетка арматурная С(С20÷С22) | 23 |
| | Сборочный чертеж | |
| 0.000 ВМС | Ведомость расхода стали | 24÷26 |
| 1.000 СМ | Вариант армирования балок БК6 и БК12 | 27 |
| | с арматурой класса А-III в | |
| 0.000 РМ1 | Ведомость расхода арматурной стали | 28÷30 |
| 0.000 РМ2 | Ведомость расхода стали на закладные изделия | 31 |
| 0.000 РМ3 | Ведомость расхода цемента и инертных материалов | |
| | | |


## 1 Общие сведения

1.1. Серия 1.426.1-4. Балки подкрановые железобетонные пролетами 6 и 12 м под мостовые опорные краны общего назначения грузоподъёмностью до 32 тонн" состоит из следующих выпусков:

Выпуск 1. „Балки из бетона марок 400 и 500. Рабочие чертежи"

Выпуск 2. „Балки из бетона марки 600. Рабочие чертежи."

Выпуск 3. „Узлы крепления балок и крановых рельсов. Рабочие чертежи".

1.2. В данном выпуске запроектированы балки для мостовых опорных кранов среднего и легкого режимов работы грузоподъемностью 15/3, 20/5, 30/5, 32/5 тонн из бетона М600.

2. Конструктивные решения, обозначения, маркировка.

2.1. Балки пролетом 6 м запроектированы таврового сечения высотой 800 мм, балки пролетом 12 м – двутаврового сечения высотой 1200 мм.

Высоты балок приняты с учетом взаимозаменяемости их стальными балками соответствующей несущей способности.

2.2. Подкрановые балки крепятся на монтаже болтами с последующей приваркой закладных изделий балки к закладным изделиям в колоннах.

2.3. Для крепления рельсов в полке балки предусмотрены отверстия с шагом 750 мм. В отверстиях заложены стальные трубки для защиты бетона от разрушения при передаче горизонтальных крановых нагрузок.

| | | | | | |
|---|---|---|---|---|---|
| Нач. отд. | Царбак | | | 1.426.1-4.2 | 0.000 ПЗ |
| Н. контр. | Аксенова | | | | |
| Гл. инж. от. | Баранов | | | | |
| Гл. сп. от. | Палатников | | | Пояснительная записка | Стадия: Р; Лист: 1; Листов: 8 |
| Рук. гр. | Мединская | | | | |
| Проект. | Гордеева | | | | ГОССТРОЙ СССР ЛЕНИНГРАДСКИЙ ПРОМСТРОЙПРОЕКТ |
| Пробер. | Мединская | | | | |
| Исполн. | Гордеева | | | | |

2.4. В альбоме принята следующая предметная система обозначения конструкций

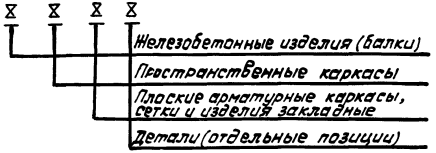


2.5. Балки обозначаются марками состоящими из двух буквенно цифровых групп.

В первую группу входят обозначения типа конструкции и её пролёт, во вторую- несущая способность в зависимости от грузоподъемности крана (6-кран грузоподъемностью 15/3 тонн, 7-20/5 тонн, 8-30/5 и 32/5 тонн), класс напрягаемой арматуры и местоположение балки в здании (С-средний пролет; К-крайний пролет, Т- пролет у температурного шва)

Например: БК6- 6 А$\overline{V}$ С

БК – балка подкрановая

6 – пролет в м

6 – кран грузоподъемностью 15/3 тонн

А$\overline{V}$ – напрягаемая арматура класса А-$\overline{V}$

С – средний пролет

## 3. Область применения

3.1. Балки предназначены для применения в отапливаемых и неотапливаемых зданиях с железобетонным каркасом пролетами 18, 24 и 30 м, оборудованных мостовыми кранами общего назначения легкого и среднего режимов работы, а так же в эстакадах, расположенных на открытом воздухе.

3.2. В неотапливаемых зданиях в районах с расчетной зимней температурой воздуха ниже минус 40°С следует применять балки с напрягаемой стержневой арматурой только класса А-$\overline{V}$ или с арматурными канатами К-7, стержневую арматуру класса А-$\overline{IV}$ марки 20ХГ2Ц допускается применять только в районах с расчетной температурой выше минус 40°С, арматуру класса А-$\overline{IV}$ марки 80С допускается применять только в отапливаемых зданиях.

3.3. Подкрановые балки разработаны для применения в зданиях с неагрессивной средой. При применении балок в условиях агрессивных сред необходимо предусматривать меры по защите их от коррозии в соответствии с указаниями СНиП II-28-73*.

3.4. При эксплуатации балок в зданиях с влажностью воздуха окружающей среды менее 40% или в климатическом подрайоне IV а согласно СНиП II-А.6-72 необходима проверка трещиностойкости и жесткости балок с учетом увеличенных потерь предварительного напряжения от ползучести и усадки бетона.

3.5. Балки предназначены для применения как в обычных условиях строительства, так и для строительства в районах с расчетной сейсмичностью 7, 8 и 9 баллов.

## 4. Нагрузки и расчет

4.1. Схемы крановых нагрузок и нормативные давления колес кранов приняты по техническим условиям (см таблицу 1).

### Схемы крановых нагрузок

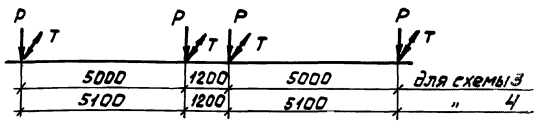


### Крановые нагрузки

Таблица 1

| Грузоподъемность крана, тс | Технические условия | N схемы крановой нагрузки | Давление (нормативное) колеса крана на рельс, кН (тс) | |
|---|---|---|---|---|
| | | | Вертикальное P | Горизонтальное T |
| 15/3 | ТУ24-9-404-75 | 3 | 216,6 (22,1) | 4,9 (0,5) |
| 20/5 | | 3 | 251,0 (25,6) | 5,9 (0,6) |
| 30/5 ; 32/5 | | 4 | 338,0 (34,5) | 9,8 (1,0) |

4.2. Балки рассчитаны как разрезная конструкция на вертикальные и горизонтальные нагрузки от двух рядом стоящих кранов среднего режима работы в соответствии с положениями глав СНиП П-6-74 „Нагрузки и воздействия" и СНиП П-21-75 „Бетонные и железобетонные конструкции"

Кроме того балки пролетом 12.0м рассчитаны на горизонтальную нагрузку 57кН(5,8тс) от фахверковой стойки, опирающейся на балку в середине её пролета.

4.3. Расчет балок произведен по прочности, трещиностойкости и на выносливость от многократно повторяющихся нагрузок При этом первая категория трещиностойкости обеспечена от крановых нагрузок для верхнего пояса балки и для наклонных сечений ребра. В нормальных сечениях ребра обеспечена вторая категория трещиностойкости.

4 4. Предварительный подбор подкрановых балок (например на стадии „проект") выполняется по таблице 3.

На стадии рабочей документации, если крановые нагрузки отличаются от приведенных в таблице 1, следует произвести статический расчет подкрановых балок на действительные нагрузки и по полученным усилиям подобрать балку соответствующей несущей способности по таблице 2.

Таблица 3

| Грузоподъемность крана, тс | Марка балки | | | |
|---|---|---|---|---|
| | При действии в пролете двух кранов | | При действии в пролете одного крана | |
| | L = 6м | L = 12м | L = 6м | L = 12м |
| 15/3 | БК6-6 | БК12-6 | БК6-6 | БК12-6 |
| 20/5 | БК6-7 | БК12-7 | БК6-6 | БК12-6 |
| 30/5; 32/5 | БК6-8 | БК12-8 | БК6-7 | БК12-7 |

Примечание: В таблице 3 В марках балок класс арматуры условно не показан.

## 5. Технические требования.

5.1. Бетон.

5.1.1. Материалы, применяемые для приготовления бетона, должны удовлетворять действующим стандартам или утвержденным в установленном порядке техническим условиям на эти материалы.

5.1.2. Морозостойкость бетона должна устанавливаться для случаев применения балок на открытом воздухе в неотапливаемых зданиях.

5.1.3. Поставка подкрановых балок потребителю должна производиться после достижения бетоном отпускной прочности, которая назначается в соответствии с ГОСТ 13015.3-81. При этом величина отпускной прочности бетона должна быть не менее 70% его проектной марки по прочности на сжатие.

Таблица 2

| Условная несущая способность балки | Грузоподъемность крана, тс | Нормативные усилия в балках | | | | | | | |
|---|---|---|---|---|---|---|---|---|---|
| | | L = 6,0м | | | | L = 12,0м | | | |
| | | Вертикальные | | Горизонтальные | | Вертикальные | | Горизонтальные | |
| | | Мкнм/(тсм) | Qкн (тс) | Мкнм/(тсм) | Qкн (тс) | Мкнм/(тсм) | Qкн (тс) | Мкнм/(тсм) | Qкн (тс) |
| 6 | 15/3 | 436,0 (44,5) | 345,0 (35,2) | 9,8 (1,0) | 7,8 (0,8) | 1166,0 (119,0) | 447,0 (45,6) | 26,5 (2,7) | 9,8 (1,0) |
| 7 | 20/5 | 500,0 (51,0) | 397,0 (40,5) | 12,0 (1,2) | 9,3 (0,95) | 1300,0 (1326) | 510,0 (52,0) | 31,0 (3,1) | 11,8 (1,2) |
| 8 | 30/5; 32/5 | 663,0 (67,6) | 529,0 (54,0) | 19,6 (2,0) | 15,7 (1,6) | 1718,0 (175,3) | 666,0 (68,0) | 50,0 (5,1) | 19,6 (2,0) |

5.2. Арматура

5.2.1. В качестве напрягаемой арматуры в подкрановых балках принята арматурная сталь классов А-IV А-V ГОСТ 5781-82 и канаты К-7 ГОСТ 13840-68*.

В качестве ненапрягаемой арматуры принята арматурная сталь класса А-III по ГОСТ 5781-82.

5.2.2. В случае отсутствия на заводе-изготовителе предусмотренной проектом арматурной стали классов А-IV или А-V допускается, в исключительных случаях, замена её на сталь класса А-IIIв.

Количество стержней и расположение их в сечениях балок приведены на чертежах 1.000 СМ.

5.2.3. Подкрановые балки армируются сварными сетками и пространственными каркасами изготовляемыми по чертежам данной серии.

5.2.4. Сварные арматурные и закладные изделия должны удовлетворять требованиям ГОСТ 10922-75.

5.2.5. Все сварные соединения должны удовлетворять требованиям ГОСТ 14098-88 и ГОСТ 5264-80.

5.3. Требования к изготовлению балок.

5.3.1. Изготовление балок должно производиться в заводских условиях в стальных формах в рабочем положении с соблюдением требований следующих нормативных документов:

—СНиП III-16-80 „Бетонные и железобетонные конструкции сборные",
ГОСТ 13015.0-81„Конструкции и изделия бетонные и железобетонные сборные. Общие технические требования;"

—„Руководство по технологии изготовления предварительно-напряженных железобетонных конструкций" Госстройиздат, 1975г;

5.3.2. Напрягаемая арматура натягивается на упоры. Способ натяжения стержневой арматуры электротермический или механический, канатной—механический

Передача усилий натянутой арматуры на бетон должна производиться при достижении бетоном прочности не менее 12 МПа (120 кгс/см²)

5.3.3. Усилия предварительного натяжения стержней, контролируемое напряжение „σ" и допустимое отклонение величины предварительного напряжения „Р" приведены в табл. 4.

Таблица 4

| Пролет балки, м | Диаметр (мм) и класс напрягаемой арматуры | Величина предварительного напряжения σ, МПа (кгс/см²) | Допустимые отклонения величины предварительного напряжения РМПа (кгс/см²) | Усилия натяжения, кН (тс) |
|---|---|---|---|---|
| 6 | 16 А IV | 510 (5100) | 30 (300) | 100,0 (10,2) |
| | 18 А IV | | | 127,0 (13,0) |
| | 16 А V | 710 (7100) | 90 (900) | 140,0 (14,3) |
| | 20 А V | | | 219,0 (22,3) |
| | 22 А V | | | 265,0 (27,0) |
| | 15 К7 | 1250 (12500) | 70 (700) | 173,0 (17,6) |
| 12 | 16 А IV | 540 (5400) | 60 (600) | 106,0 (10,8) |
| | 18 А IV | | | 135,0 (13,8) |
| | 16 А V | 740 (7400) | 60 (600) | 146,0 (14,9) |
| | 20 А V | | | 228,0 (23,3) |
| | 22 А V | | | 275,0 (28,1) |
| | 15 К7 | 1250 (12500) | 70 (700) | 173,0 (17,6) |

5.3.4. Точность изготовления балок.

—Отклонения размеров балок не должны превышать:
—по высоте сечения ± 2мм;
—по ширине сечения ±5мм;
—по длине балки ± 10мм.

Отклонения расстояний между осями трубок для закрепления путей не должны превышать:

—между каждой парой трубок вдоль балки ± 10мм;
—между трубками поперек балок ±5мм.

Искривление балок в горизонтальной плоскости не должно быть более 10мм, выгиб балки в вертикальной плоскости не должен превышать 20мм

5.3.5. Верхняя плоскость полки, являющаяся в дальнейшем основанием для упругой прокладки под рельс, должна быть тщательно выравнена виброрейкой Трещины, раковины, околы, обнаженная арматура не допускаются

## 6. Методы контроля испытаний.

6.1. Испытания балок должны производиться в соответствии с ГОСТ 8829-77. „Конструкции и изделия железобетонные сборные. Методы испытаний и оценки прочности, жесткости и трещиностойкости". Контрольные нагрузки и схемы испытаний приведены в таблице 5

6.2. Испытания балок производятся в рабочем положении. В соответствии с этим контрольные нагрузки даны без учета собственного веса балок. Вес оснастки, используемой при испытании подкрановых балок, надлежит вычесть из значений контрольной нагрузки

6.3 Опирание балок при их испытании должно осуществляться на шарнирные опоры через стальные подкладки, толщиной не менее 40мм с площадями равными площадям опорных листов. Одна из опор должна быть неподвижной.

6.4. Испытание балок пролетом 12м необходимо начинать с проверки наклонных сечений на трещиностойкость. После достижения контрольной нагрузки схема загружения меняется и балка проверяется на жесткость и трещиностойкость, а затем и на прочность по нормальному сечению, трещиностойкость балки считается обеспеченной, если нагрузка, при которой появилась трещина, равна или больше контрольной нагрузки, указанной в таблице 5.

6.5 Прочность бетона на сжатие следует определять по ГОСТ 10180-78 на образцах кубах, изготавленных вибрированием из той же бетонной смеси, что и балки и подвергнутых термообработке вместе с балками.

6.6. Отпускную прочность бетона в готовых изделиях определять неразрушающими методами по ГОСТ 17624-78, ГОСТ 21243-75, ГОСТ 22690-0-77, ГОСТ 22690-4-77.

6.7. Контроль и оценку прочности и однородности бетона, производить по ГОСТ 18105-1-80 или по ГОСТ 21217-75.

6.8. Морозостойкость бетона (при необходимости) следует определять по ГОСТ 10060-76.

6.9. Толщину защитного слоя и положение арматуры в бетоне балок определять по ГОСТ 17625-72, ГОСТ 22904-78 или другими неразрушающими методами, обеспечивающими необходимую точность.

6.10 Контроль и испытание арматурных изделий производить по ГОСТ 10922-75.

6.11. Размеры, непрямолинейность балок, неперпендикулярность торцевых поверхностей, положение стальных закладных изделий, а так же качество поверхностей и внешний вид балок должны контролироваться согласно ГОСТ 13015.3-81 и указаниям, приведенным в п. 5.3.4; 5.3.5.

## Контрольная нагрузка P для испытания подкрановых балок, кН (тс)

Таблица 5

| Пролеты | L = 6,0м | | | | | L = 12,0м | | | | | |
|---|---|---|---|---|---|---|---|---|---|---|---|
| Схема загружения | 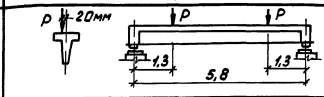  | | | | | 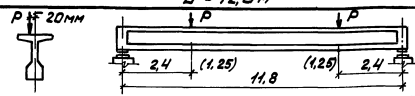  | | | | | |
| Грузоподъемность кранов, тс | На прочность по нормальному сечению | | На трещиностойкость по нормальному и наклонному сечениям и на жесткость | | Контрольный прогиб, мм | На прочность по нормальному сечению | | На трещиностойкость по нормальному сечению и жесткость | | На трещиностойкость по наклонному сечению | | Контрольный прогиб, мм |
| | при c = 1,4 | при c = 1,6 | в возрасте 7 суток | в возрасте 28 суток | | при c = 1,4 | при c = 1,6 | в возрасте 7 суток | в возрасте 28 суток | в возрасте 7 суток | в возрасте 28 суток | |
| 15/3 | 531,0 (54,2) | 669,0 (68,3) | 333,0 (34,0) | 416,5 (32,3) | 10 | 735,0 (75,0) | 838,0 (85,5) | 456,0 (46,5) | 438,0 (44,7) | 397,0 (40,5) | 385,0 (39,3) | 20 |
| 20/5 | 670,0 (68,4) | 767,0 (78,3) | 427,3 (43,6) | 397,9 (40,6) | 10 | 911,4 (93,0) | 1049,0 (107,0) | 564,0 (57,6) | 539,0 (55,0) | 510,0 (52,0) | 485,0 (49,5) | 20 |
| 30/5, 32/5 | 889,0 (90,7) | 1019,0 (104,0) | 593,0 (60,5) | 539,0 (55,0) | 10 | 1190,7 (121,5) | 1362,0 (139,0) | 750,0 (76,5) | 706,0 (72,0) | 686,0 (70,0) | 643,0 (65,6) | 20 |

Примечания: 1. Размеры в скобках на схеме загружения балок пролетом L = 12,0м относятся к испытанию их на трещиностойкость по наклонному сечению.

2. Опорное сечение балки должно быть закреплено от поворота из плоскости.

## 7. Правила приемки

7.1. Балки, поставляемые потребителю, должны быть приняты техническим контролем предприятия-изготовителя согласно гост 18105.1-80.

7.2. Приемочный контроль балок по прочности должен производиться неразрушающими методами.

7.3. При освоении производства балок, изменении технологии изготовления, изменении характеристик материалов, используемых для изготовления бетона, а также в случаях изменения класса напрягаемой арматуры для определения прочности и трещиностойкости балок следует производить приемочные испытания балок нагружением в соответствии с требованиями раздела 6.

Потребитель имеет право производить повторный контроль качества балок.

## 8. Маркировка, транспортирование и хранение.

8.1. После изготовления балок маркировку произвести по гост 13015.2-81.

8.2. Каждая партия балок должна сопровождаться документом установленной формы, в котором должны быть указаны:

- наименование и адрес предприятия-изготовителя;
- номер и дата выдачи документа;
- номер партии;
- марка балки;
- количество балок в партии;
- дата изготовления балок;
- проектная марка бетона по прочности на сжатие и отпускная прочность бетона в процентах от проектной марки по прочности на сжатие;
- марка бетона по морозостойкости (при необходимости);
- результаты испытаний балок на прочность и трещиностойкость. При наличии дополнительных требований, оговоренных в заказах на изготовление балок, в документе приводят данные по этим требованиям.

8.3. Хранение и транспортирование балок следует производить в рабочем положении с надежным закреплением изделий предохраняющим их от опрокидывания.

8.4. Балки должны храниться в штабелях рассортированными по маркам. Количество рядов балок по высоте должно быть не более трех.

8.5. Балки в штабелях должны быть уложены на деревянные прокладки расположенные одна над другой по вертикали на расстоянии от торцов балок равном 0,5 м.

Подкладки под нижний ряд балок следует укладывать по плотному тщательно выровненному основанию.

8.6. При погрузке, транспортировании, разгрузки и хранении балок должны соблюдаться меры, исключающие возможность их повреждения.

## 9. Гарантии изготовителя.

9.1. Предприятие-изготовитель должно гарантировать соответствие поставляемых балок настоящим рабочим чертежам и техническим требованиям при соблюдении потребителем правил транспортирования и условий хранения, установленных техническими требованиями

# Номенклатура подкрановых балок пролетом 6 и 12 м

| Сечение балки | Грузоподъемность крана, т | Пролет здания, м | Марка балки | Масса балки, т | Бетон: проектная марка | Бетон: объем, м³ | Расход стали, кг: напрягаемая арматура класса А-IV | А-V | К-7 | ненапрягаемая арматура | прокат | Всего |
|---|---|---|---|---|---|---|---|---|---|---|---|---|
| 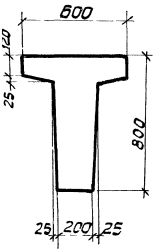 | 15/3 | 18 | БК6-6АIV-С | 3,5 | 600 | 1,4 | 102 | | | 88 | 15 | 205 |
| | | | БК6-6АIV-К | | | | 102 | | | 83 | 19 | 204 |
| | | | БК6-6АIV-Т | | | | 102 | | | 83 | 19 | 204 |
| | | | БК6-6АV-С | | | | | 78 | | 88 | 15 | 181 |
| | | | БК6-6АV-К | | | | | 78 | | 83 | 19 | 180 |
| | | | БК6-6АV-Т | | | | | 78 | | 83 | 19 | 180 |
| | | | БК6-6К7-С | | | | | | 53 | 88 | 15 | 156 |
| | | | БК6-6К7-К | | | | | | 53 | 83 | 19 | 155 |
| | | | БК6-6К7-Т | | | | | | 53 | 83 | 19 | 155 |
| | | 24 | БК6-7АIV-С | | | | 126 | | | 102 | 15 | 243 |
| | | | БК6-7АIV-К | | | | 126 | | | 97 | 19 | 242 |
| | | | БК6-7АIV-Т | | | | 126 | | | 96 | 19 | 241 |
| | 20/5 | | БК6-7АV-С | | | | | 92 | | 102 | 15 | 209 |
| | | | БК6-7АV-К | | | | | 92 | | 97 | 19 | 208 |
| | | | БК6-7АV-Т | | | | | 92 | | 96 | 19 | 207 |
| | | 30 | БК6-7К7-С | | | | | | 66 | 102 | 15 | 183 |
| | | | БК6-7К7-К | | | | | | 66 | 97 | 19 | 182 |
| | | | БК6-7К7-Т | | | | | | 66 | 96 | 19 | 181 |
| | | 18 | БК6-8АIV-С | | | | 174 | | | 110 | 15 | 299 |
| | | | БК6-8АIV-К | | | | 174 | | | 105 | 19 | 298 |
| | | | БК6-8АIV-Т | | | | 174 | | | 104 | 19 | 297 |
| | 30/5 | | БК6-8АV-С | | | | | 125 | | 110 | 15 | 250 |
| | 32/5 | | БК6-8АV-К | | | | | 125 | | 105 | 19 | 249 |
| | | | БК6-8АV-Т | | | | | 125 | | 104 | 19 | 248 |
| | | 24 | БК6-8К7-С | | | | | | 112 | 110 | 15 | 237 |
| | | | БК6-8К7-К | | | | | | 112 | 105 | 19 | 236 |
| | | | БК6-8К7-Т | | | | | | 112 | 104 | 19 | 235 |

| Сечение балки | Грузоподъемность крана, т | Пролет здания, м | Марка балки | Масса балки, т | Бетон: проектная марка | Бетон: объем, м³ | Расход стали, кг: напрягаемая арматура класса А-IV | А-V | К-7 | ненапрягаемая арматура | прокат | Всего |
|---|---|---|---|---|---|---|---|---|---|---|---|---|
| 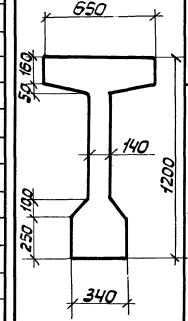 | 15/3 | 18 | БК12-6АIV-С | 10,3 | 600 | 4,1 | 325 | | | 338 | 28 | 691 |
| | | | БК12-6АIV-К | | | | 325 | | | 318 | 30 | 673 |
| | | | БК12-6АIV-Т | | | | 325 | | | 318 | 30 | 673 |
| | | | БК12-6АV-С | | | | | 216 | | 338 | 28 | 582 |
| | | | БК12-6АV-К | | | | | 216 | | 318 | 30 | 564 |
| | | | БК12-6АV-Т | | | | | 216 | | 318 | 30 | 564 |
| | | | БК12-6К7-С | | | | | | 147 | 338 | 28 | 513 |
| | | | БК12-6К7-К | | | | | | 147 | 318 | 30 | 495 |
| | | | БК12-6К7-Т | | | | | | 147 | 318 | 30 | 495 |
| | | 24 | БК12-7АIV-С | | | | 372 | | | 351 | 28 | 751 |
| | | | БК12-7АIV-К | | | | 372 | | | 331 | 30 | 733 |
| | | | БК12-7АIV-Т | | | | 372 | | | 331 | 30 | 733 |
| | 20/5 | | БК12-7АV-С | | | | | 274 | | 351 | 28 | 653 |
| | | | БК12-7АV-К | | | | | 274 | | 331 | 30 | 635 |
| | | | БК12-7АV-Т | | | | | 274 | | 331 | 30 | 635 |
| | | 30 | БК12-7К7-С | | | | | | 200 | 351 | 28 | 579 |
| | | | БК12-7К7-К | | | | | | 200 | 331 | 30 | 561 |
| | | | БК12-7К7-Т | | | | | | 200 | 331 | 30 | 561 |
| | | 18 | БК12-8АIV-С | | | | 554 | | | 372 | 28 | 954 |
| | | | БК12-8АIV-К | | | | 554 | | | 353 | 30 | 937 |
| | | | БК12-8АIV-Т | | | | 554 | | | 353 | 30 | 937 |
| | 30/5 | | БК12-8АV-С | | | | | 392 | | 372 | 28 | 792 |
| | 32/5 | | БК12-8АV-К | | | | | 392 | | 353 | 30 | 775 |
| | | | БК12-8АV-Т | | | | | 392 | | 353 | 30 | 775 |
| | | 24 | БК12-8К7-С | | | | | | 294 | 372 | 28 | 694 |
| | | | БК12-8К7-К | | | | | | 294 | 353 | 30 | 677 |
| | | | БК12-8К7-Т | | | | | | 294 | 353 | 30 | 677 |

| Формат | Зона | Поз. | Обозначение | Наименование | Кол. на исполн. 1.000 — | 01 | 02 | 03 | 04 | 05 | 06 | 07 | 08 | Примечание |
|---|---|---|---|---|---|---|---|---|---|---|---|---|---|---|
| | | | | **Документация** | | | | | | | | | | |
| А3 | | | 1.426.1-4.2 1.000 СБ | Сборочный чертеж | × | × | × | × | × | × | × | × | × | |
| А3 | | | 0.000 ВМС | Ведомость расхода стали | × | × | × | × | × | × | × | × | × | |
| А3 | | | 0.000 ПЗ | Пояснительная записка | × | × | × | × | × | × | × | × | × | |
| | | | | **Сборочные единицы** | | | | | | | | | | |
| А3 | | 1 | 1.426.1-4.1 1.100 | Каркас пространственный КП1 | 1 | | | 1 | | | 1 | | | |
| А3 | | 1 | 1.200 | То же КП2 | | 1 | | | 1 | | | 1 | | |
| А3 | | 1 | 1.300 | » КП3 | | | 1 | | | 1 | | | 1 | |
| А4 | | 2 | 1.010 | Сетка арматурная С1 | 12 | 12 | 12 | 12 | 12 | 12 | 12 | 12 | 12 | |
| А4 | | 3 | 1.020 | То же С2 | 2 | 2 | 2 | 2 | 2 | 2 | 2 | 2 | 2 | |
| А4 | | 4 | 1.030 | » С3 | 1 | 1 | 1 | 1 | 1 | 1 | 1 | 1 | 1 | |
| | | | | Марка | БК6-8АIIт-с | БК6-8АIIт-к | БК6-8АIIт-т | БК6-8АIIт-с | БК6-8АIIт-к | БК6-8АIIт-т | БК6-БК7-с | БК6-БК7-к | БК6-БК7-т | |

Исполнение
09.. 17 см листы 3; 4
18... 26 см листы 5; 6

| | | |
|---|---|---|
| Нач.отд. | Царбак | |
| Н.контр. | Аксенова | |
| Гл.кон.пр. | Баранов | |
| Гл.сп.отд. | Палатников | |
| Рук.гр. | Мединская | |
| Проект | Гордеева | |
| Провер. | Гордеева | |
| Исполн. | Фоменко | |

1.426.1-4.2 1.000

Балка подкрановая БК6

| Стадия | Лист | Листов |
|---|---|---|
| Р | 1 | 1 |

ГОССТРОЙ СССР ЛЕНИНГРАДСКИЙ ПРОМСТРОЙПРОЕКТ

Инв.№подл | Подп. и дата | Взам.инв.№

| Формат | Зона | Поз. | Обозначение | Наименование | Кол. на исполн. 1.000 | 01 | 02 | 03 | 04 | 05 | 06 | 07 | 08 | Примечание |
|---|---|---|---|---|---|---|---|---|---|---|---|---|---|---|
| А4 | 5 | | 1.426.1-4.2 1.010 | Сетка арматурная С17 | 2 | 2 | 2 | 2 | 2 | 2 | 2 | 2 | 2 | |
| | 6 | | Серия 1.400-6/76 Вып.1 | Изделие закладное М6-4 | 2 | 1 | 1 | 2 | 1 | 1 | 2 | 1 | 1 | |
| А4 | 7 | | 1.426.1-4.1 1.050 | То же МН1 | | 1 | 1 | | 1 | 1 | | 1 | 1 | |
| | | | | **Детали** | | | | | | | | | | |
| | | | | Стержень напрягаемый ГОСТ 5781-82 | | | | | | | | | | |
| БЧ | 9 | | 1.426.1-4.2 1.001 | ф16АIV ℓ=5950 | 2 | 2 | 2 | | | | | | | 9,4кг |
| БЧ | 10 | | 1.002 | ф18АIV ℓ=5950 | 7 | 7 | 7 | | | | | | | 11,9кг |
| БЧ | 11 | | 1.003 | ф16АV ℓ=5950 | | | | 2 | 2 | 2 | | | | 9,4кг |
| БЧ | 12 | | 1.004 | ф20АV ℓ=5950 | | | | 4 | 4 | 4 | | | | 14,7кг |
| БЧ | 14 | | 1.005 | ф15К7 ГОСТ 13840-68* ℓ=5950 | | | | | | | 8 | 8 | 8 | 8,6кг |
| | | | | **Материалы** | | | | | | | | | | |
| | | | | Бетон марки М600 | 1,4 | 1,4 | 1,4 | 1,4 | 1,4 | 1,4 | 1,4 | 1,4 | 1,4 | м³ |

1.426.1-4.2 1.000

Лист 2



18850-02-11

| Формат | Зона | Поз. | Обозначение | Наименование | Кол. на исполн. 1.000 | | | | | | | | | | Примеч. |
|---|---|---|---|---|---|---|---|---|---|---|---|---|---|---|---|
| | | | | | 09 | 10 | 11 | 12 | 13 | 14 | 15 | 16 | 17 | | |
| | | | | **Документация** | | | | | | | | | | | |
| А3 | | | 1.426 1-4 2 1.000 СБ | Сборочный чертеж | × | × | × | × | × | × | × | × | × | | |
| А3 | | | 0.000 ВМС | Ведомость расхода стали | × | × | × | × | × | × | × | × | × | | |
| А3 | | | 0.000 ПЗ | Пояснительная записка | × | × | × | × | × | × | × | × | × | | |
| | | | | **Сборочные единицы** | | | | | | | | | | | |
| А3 | | 1 | 1.426 1-4.1 1100 | Каркас пространственный КП1 | 1 | | | 1 | | | 1 | | | | |
| А3 | | 1 | 1200 | То же КП2 | | 1 | | | 1 | | | 1 | | | |
| А3 | | 1 | 1.300 | " КП3 | | | 1 | | | 1 | | | 1 | | |
| А4 | | 2 | 1.010 | Сетка арматурная С1 | 12 | 12 | 12 | 12 | 12 | 12 | 12 | 12 | 12 | | |
| А4 | | 3 | 1.020 | То же С2 | 2 | 2 | 2 | 2 | 2 | 2 | 2 | 2 | 2 | | |
| А4 | | 4 | 1.030 | " С3 | 1 | 1 | 1 | 1 | 1 | 1 | 1 | 1 | 1 | | |
| А4 | | 5 | 1.426.1-4.2 1.010-01 | " С18 | 2 | 2 | 2 | 2 | 2 | 2 | 2 | 2 | 2 | | |
| | | 6 | Серия 1.400-6/76 вып.1 | Изделие закладное М6-4 | 2 | 1 | 1 | 2 | 1 | 1 | 2 | 1 | 1 | | |
| А4 | | 7 | 1 426 1-4.1 1.050 | То же МН1 | | 1 | 1 | | 1 | 1 | | 1 | 1 | | |
| | | | | Марка | БК6-7АIV-С | БК6-7АIV-К | БК6-7АIV-Т | БК6-7АIV-С | БК6-7АIV-К | БК6-7АIV-Т | БК6-7К7-С | БК6-7К7-К | БК6-7К7-Т | | |

1.426.1-4.2 1.000 Лист 3

| Инв. № подл. | Подпись и дата | Взам. инв. № |
|---|---|---|
| | | |

| Формат | Зона | Поз. | Обозначение | Наименование | Кол. на исполн 1.000 | | | | | | | | | | Примеч |
|---|---|---|---|---|---|---|---|---|---|---|---|---|---|---|---|
| | | | | | 09 | 10 | 11 | 12 | 13 | 14 | 15 | 16 | 17 | | |
| | | | | **Детали** | | | | | | | | | | | |
| | | | | Стержень напрягаемый | | | | | | | | | | | |
| | | | | ГОСТ 5781-82 | | | | | | | | | | | |
| Б4 | | 9 | 1.426.1-4.2 1.001 | ф18АIV ℓ=5950 | 2 | [illegible] | 2 | | | | | | | | 9,4кг |
| Б4 | | 10 | 1.002 | ф18АIV ℓ=5950 | 9 | [illegible] | 9 | | | | | | | | 11,9кг |
| Б4 | | 11 | 1.003 | ф16АIV ℓ=5950 | | | | 2 | 2 | 2 | | | | | 9,4кг |
| Б4 | | 12 | 1.004 | ф20АIV ℓ=5950 | | | | 5 | 5 | 5 | | | | | 14,7кг |
| Б4 | | 14 | 1.005 | ф15К7 гост 13840-68* ℓ=5950 | | | | | | | 10 | 10 | 10 | | 6,6кг |
| | | | | **Материалы** | | | | | | | | | | | |
| | | | | Бетон марки М600 | 1,4 | 1,4 | 1,4 | 1,4 | 1,4 | 1,4 | 1,4 | 1,4 | 1,4 | | $м^3$ |

1.426.1-4.2 1.000 Лист 4

| Формат | Зона | Поз | Обозначение | Наименование | Кол. на исполн. 1.000 | | | | | | | | | | Примечание |
|---|---|---|---|---|---|---|---|---|---|---|---|---|---|---|---|
| | | | | | 18 | 19 | 20 | 21 | 22 | 23 | 24 | 25 | 26 | | |
| | | | | **Документация** | | | | | | | | | | | |
| А3 | | | 1.426.1-4.2 1.000 СБ | Сборочный чертеж | × | × | × | × | × | × | × | × | × | | |
| А3 | | | 0.000 ВМС | Ведомость расхода стали | × | × | × | × | × | × | × | × | × | | |
| А3 | | | 0.000 ПЗ | Пояснительная записка | × | × | × | × | × | × | × | × | × | | |
| | | | | **Сборочные единицы** | | | | | | | | | | | |
| А3 | | 1 | 1.426.1-4.1 1.100 | Каркас пространственный КП1 | 1 | | | 1 | | | 1 | | | | |
| А3 | | 1 | 1.200 | то же КП2 | | 1 | | | 1 | | | 1 | | | |
| А3 | | 1 | 1.300 | " КП3 | | | 1 | | | 1 | | | 1 | | |
| А4 | | 2 | 1.010 | Сетка арматурная С1 | 12 | 12 | 12 | 12 | 12 | 12 | 12 | 12 | 12 | | |
| А4 | | 3 | 1.020 | то же С2 | 2 | 2 | 2 | 2 | 2 | 2 | 2 | 2 | 2 | | |
| А4 | | 4 | 1.030 | " С3 | 1 | 1 | 1 | 1 | 1 | 1 | 1 | 1 | 1 | | |
| А4 | | 5 | 1.426.1-4.2 1.010-02 | " С19 | 2 | 2 | 2 | 2 | 2 | 2 | 2 | 2 | 2 | | |
| | | 6 | Серия 1.400-6/76 Вып. 1 | Изделие закладное М6-4 | 2 | 1 | 1 | 2 | 1 | 1 | 2 | 1 | 1 | | |
| А4 | | 7 | 1.426.1-4.1 1.050 | то же МН1 | | 1 | 1 | | 1 | 1 | | 1 | 1 | | |
| | | | | Марка | БК6-8АIV-С | БК6-8АIV-К | БК6-8АIV-Т | БК6-8АV-С | БК6-8АV-К | БК6-8АV-Т | БК6-8К7-С | БК6-8К7-К | БК6-8К7-Т | | |

1.426.1-4.2 1.000 Лист 5

| Инв. № подл. | Подп. и дата | Взам. инв. № |
|---|---|---|
| | | |

| Формат | Зона | Поз. | Обозначение | Наименование | Кол. на исполн. 1.000 | | | | | | | | | | Примечание |
|---|---|---|---|---|---|---|---|---|---|---|---|---|---|---|---|
| | | | | | 18 | 19 | 20 | 21 | 22 | 23 | 24 | 25 | 26 | | |
| | | | | **Детали** | | | | | | | | | | | |
| | | | | Стержень напрягаемый ГОСТ 5781-82 | | | | | | | | | | | |
| Б4 | | 9 | 1.426.1-4.2 1.001 | ф16АIV ℓ=5950 | 2 | 2 | 2 | | | | | | | | 9,4кг |
| Б4 | | 10 | 1.002 | ф18АIV ℓ=5950 | 13 | 13 | 13 | | | | | | | | 11,9кг |
| Б4 | | 11 | 1.003 | ф16АV ℓ=5950 | | | | 2 | 2 | 2 | | | | | 9,4кг |
| Б4 | | 13 | 1.006 | ф22АV ℓ=5950 | | | | 6 | 6 | 6 | | | | | 17,7кг |
| Б4 | | 14 | 1.005 | ф15К7 ГОСТ 13840-68* ℓ=5950 | | | | | | | 17 | 17 | 17 | | 6,6кг |
| | | | | **Материалы** | | | | | | | | | | | |
| | | | | Бетон марки М600 | 1,4 | 1,4 | 1,4 | 1,4 | 1,4 | 1,4 | 1,4 | 1,4 | 1,4 | | $м^3$ |

1.426.1-4.2 1.000 Лист 6

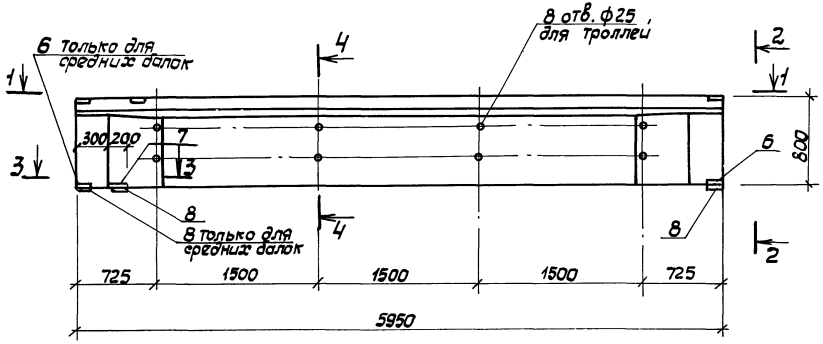


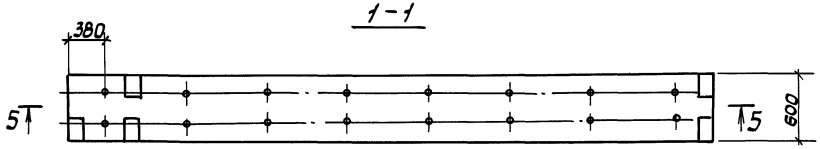


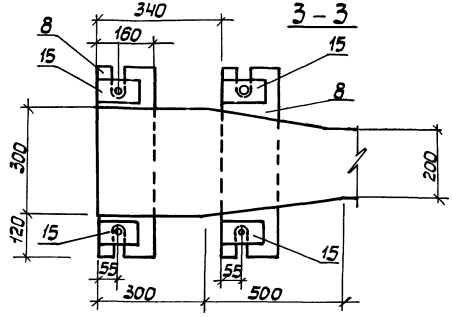


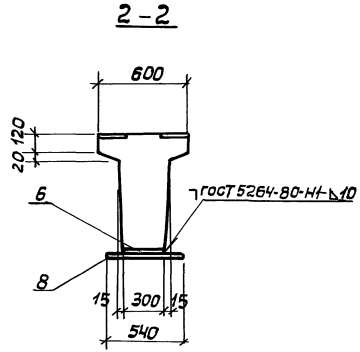


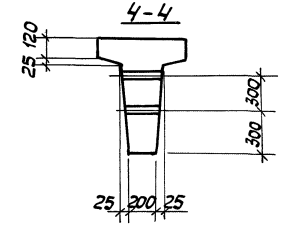


1 Таблицу исполнений см. лист 2.

2 Поз. 8,15 заказываются в конкретном проекте по черт 1.426 1-4 1 1 обо.

| | | | | | | | |
|---|---|---|---|---|---|---|---|
| | | | | 1.426.1-4.2 | 1.000 СБ | | |
| Нач. отд. | Царбак | | | Балка подкрановая БК6 Сборочный чертеж | Стадия | Масса | Масшт. |
| Н. контр. | Яксенова | | | | Р | 3,5т | |
| Гл. кон. от. | Баранов | | | | | | |
| Гл. спец. от. | Палатников | | | | | | |
| Рук. гр. | Мединская | | | | Лист 1 | Листов 3 | |
| Проект. | Гордеева | | | | ГОССТРОЙ СССР ЛЕНИНГРАДСКИЙ ПРОМСТРОЙПРОЕКТ | | |
| Провер. | Фадеева | | | | | | |
| Исполн. | Бобович | | | | | | |

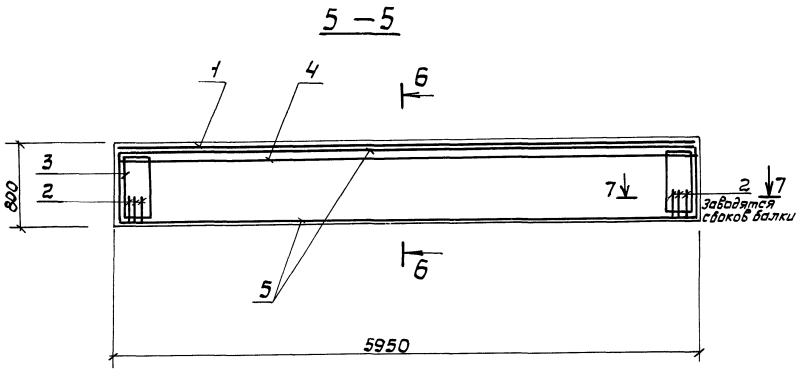


Рис.1

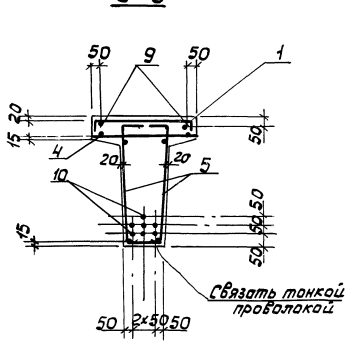


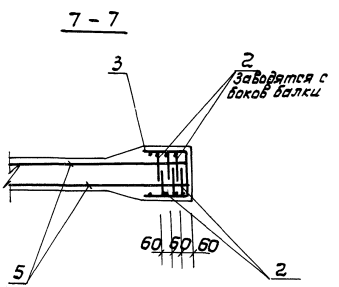


| Обозначение | Марка | Рис. № |
|---|---|---|
| 1.426.1-4.2 1.000 | БК6-6АIV-С | 1 |
| -01 | БК6-6АIV-К | |
| -02 | БК6-6АIV-Т | |
| -03 | БК6-6АV-С | 2 |
| -04 | БК6-6АV-К | |
| -05 | БК6-6АV-Т | |
| -06 | БК6-6К7-С | 3 |
| -07 | БК6-6К7-К | |
| -08 | БК6-6К7-Т | |
| | | |
| -09 | БК6-7АIV-С | 4 |
| -10 | БК6-7АIV-К | |
| -11 | БК6-7АIV-Т | |
| -12 | БК6-7АV-С | 5 |
| -13 | БК6-7АV-К | |
| -14 | БК6-7АV-Т | |
| -15 | БК6-7К7-С | 6 |
| -16 | БК6-7К7-К | |
| -17 | БК6-7К7-Т | |
| | | |
| -18 | БК6-8АIV-С | 7 |
| -19 | БК6-8АIV-К | |
| -20 | БК6-8АIV-Т | |
| -21 | БК6-8АV-С | 3 |
| -22 | БК6-8АV-К | |
| -23 | БК6-8АV-Т | |
| -24 | БК6-8К7-С | 8 |
| -25 | БК6-8К7-К | |
| -26 | БК6-8К7-Т | |

Рис. 2

6–6

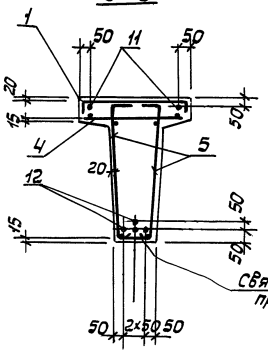


Рис. 3

6 – 6

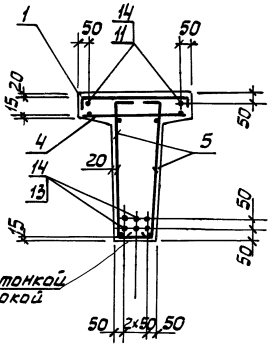


Рис. 4

6 – 6

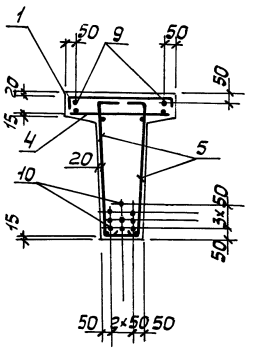


Рис. 5

6 – 6

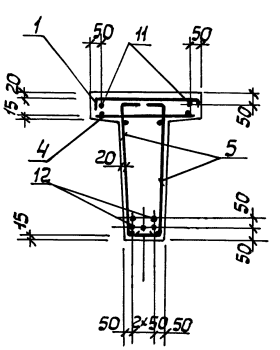


Рис. 6

6 – 6

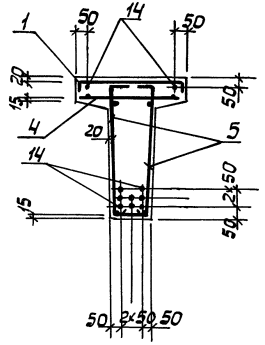


Рис. 7

6 – 6

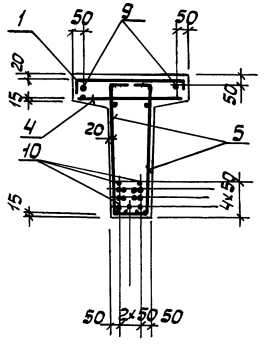


Рис. 8

6 – 6

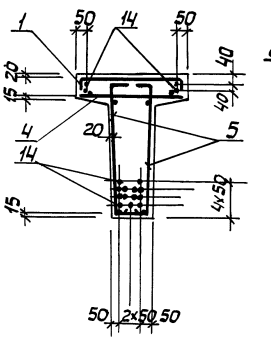


Пример установки спаренных стержней напрягаемой арматуры

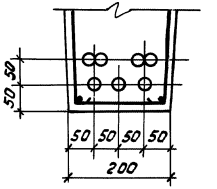




18850-08 4С

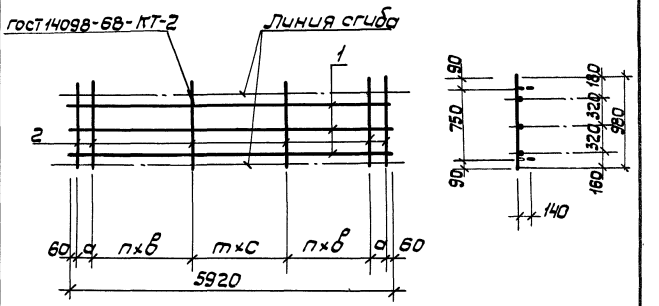


| Обозначение | Марка | Размеры, мм | | | Число шагов | | Масса, кг |
|---|---|---|---|---|---|---|---|
| | | а | в | с | п | т | |
| 1.426.1-4.2 1.010 | С17 | 100 | 200 | 400 | 10 | 4 | 17,3 |
| -01 | С18 | 150 | 250 | 400 | 7 | 5 | 24,1 |
| -02 | С19 | 100 | 200 | 250 | 9 | 8 | 28,3 |

| Нач. отд. | Царбак | |
|---|---|---|
| Н. контр. | Аксенова | |
| Гл. конт. | Баранов | |
| Гл. спец. | Палатников | |
| Рук. гр. | Мединская | |
| Проект. | Бобович | |
| Провер. | Гордеева | |
| Исполн. | Бобович | |

1.426.1-4.2 1.010 СБ

Сетка арматурная С (С17 ÷ С19)
Сборочный чертеж

| Стадия | Масса | Масшт |
|---|---|---|
| Р | см таб. | |

Лист | Листов 1

ГОССТРОЙ СССР ЛЕНИНГРАДСКИЙ ПРОМСТРОЙПРОЕКТ

Инв. № подл. | Подпись и дата | Взам. инв. №

| Обозначение | | Наименование | Кол. на исполн. | | | | Примеч |
|---|---|---|---|---|---|---|---|
| | | | — | 01 | 02 | | |
| | | **Документация** | | | | | |
| 1.426.1-4.2 1.010 СБ | | Сборочный чертеж | X | X | X | | |
| 0.000 ПЗ | | Пояснительная записка | X | X | X | | |
| | | **Детали** | | | | | |
| 1.011 | Ф8А III гост 5781-82 е=5920 | | 3 | | | | 2,3 кг |
| -01 | Ф10А III гост 5781-82 е=5920 | | | 3 | 3 | | 3,65 кг |
| 1.012 | Ф8А III гост 5781-82 е=980 | | 27 | | | | 0,38 кг |
| -01 | Ф10А III гост 5781-82 е=980 | | | 22 | 29 | | 0,6 кг |

| Нач. отд. | Царбак | |
|---|---|---|
| Н. контр. | Аксенова | |
| Гл. конт. | Баранов | |
| Гл. спец. | Палатников | |
| Рук. гр. | Мединская | |
| Проект. | Бобович | |
| Провер. | Гордеева | |
| Исполн. | Бобович | |

1.426.1-4.2 1.010

Сетка арматурная С (С17 ÷ С19)

| Стадия | Лист | Листов |
|---|---|---|
| Р | | 1 |

ГОССТРОЙ СССР ЛЕНИНГРАДСКИЙ ПРОМСТРОЙПРОЕКТ

Формат | Зона | Поз.

| | | |
|---|---|---|
| А4 | | |
| А3 | | |
| 54 | 1 | |
| 54 | 1 | |
| 54 | 2 | |
| 54 | 2 | |

| Формат | Зона | Поз. | Обозначение | Наименование | Кол. на исполн. 2.000 — | 01 | 02 | 03 | 04 | 05 | 06 | 07 | 08 | | Примеч. |
|---|---|---|---|---|---|---|---|---|---|---|---|---|---|---|---|
| | | | | **Документация** | | | | | | | | | | | |
| А3 | | | 1.426.1-4.2 2.000 СБ | Сборочный чертеж | × | × | × | × | × | × | × | × | × | | |
| А3 | | | 0.000 ВМС | Ведомость расхода стали | × | × | × | × | × | × | × | × | × | | |
| А3 | | | 0.000 ПЗ | Пояснительная записка | × | × | × | × | × | × | × | × | × | | |
| | | | | **Сборочные единицы** | | | | | | | | | | | |
| А3 | | 1 | 1.426.1-4.1 2.100 | Каркас пространствен. КП4 | 1 | | | 1 | | | 1 | | | | |
| А3 | | 1 | 2.200 | То же КП5 | | 1 | | | 1 | | | 1 | | | |
| А3 | | 1 | 2.300 | " КП6 | | | 1 | | | 1 | | | 1 | | |
| А4 | | 2 | 2.010 | Сетка арматурная С9 | 1 | 1 | 1 | 1 | 1 | 1 | 1 | 1 | 1 | | |
| А4 | | 3 | 2.020 | То же С10 | 12 | 12 | 12 | 12 | 12 | 12 | 12 | 12 | 12 | | |
| А4 | | 4 | 2.030 | " С11 | 2 | 2 | 2 | 2 | 2 | 2 | 2 | 2 | 2 | | |
| | | | | Марка | БК12-6АIV-С | БК12-6АIV-К | БК12-6АIV-Т | БК12-6АIV-С | БК12-6АIV-К | БК12-6АIV-Т | БК12-6К7-С | БК12-6К7-К | БК12-6К7-Т | | |

Исполнение

09... 17 см. листы 3, 4;

18... 26 см. листы 5, 6

| | | |
|---|---|---|
| Нач. отд. | Цардак | |
| Н. контр. | Аксенова | |
| Гл. кон. от. | Баранов | |
| Гл. спец. от. | Палатников | |
| Рук. гр. | Мединская | |
| Проект. | Гордеева | |
| Провер. | Гордеева | |
| Исполн. | Фоменко | |

1.426.1-4.2 2.000

Балка подкрановая БК12

| Стадия | Лист | Листов |
|---|---|---|
| Р | 1 | 6 |

ГОССТРОЙ СССР
ЛЕНИНГРАДСКИЙ
ПРОМСТРОЙПРОЕКТ

| Инв. № подл. | Подпись и дата | Взам. инв. № |
|---|---|---|
| | | |

| Формат | Зона | Поз. | Обозначение | Наименование | Кол. на исполн. 2.000 — | 01 | 02 | 03 | 04 | 05 | 06 | 07 | 08 | | Примеч. |
|---|---|---|---|---|---|---|---|---|---|---|---|---|---|---|---|
| А4 | | 5 | 2.040 | Сетка арматурная С12 | 4 | 4 | 4 | 4 | 4 | 4 | 4 | 4 | 4 | | |
| А4 | | 6 | 1.426.1-4.2 2.010 | То же С20 | 2 | 2 | 2 | 2 | 2 | 2 | 2 | 2 | 2 | | |
| | | 7 | Серия 1.400-6/76 вып. 1 | Изделие закладное М6-5 | 2 | 1 | 1 | 2 | 1 | 1 | 2 | 1 | 1 | | |
| | | 8 | То же | То же М6-3 | | 1 | 1 | | 1 | 1 | | 1 | 1 | | |
| | | | | **Детали** | | | | | | | | | | | |
| | | | | Стержень напрягаемый ГОСТ 5781-82 | | | | | | | | | | | |
| Б4 | | 10 | 1.426.1-4.2 1.001 | ф16АIV ℓ=11950 | 2 | 2 | 2 | | | | | | | | 18,9к |
| Б4 | | 11 | 1.002 | ф18АIV ℓ=11950 | 12 | 12 | 12 | | | | | | | | 23,9к |
| Б4 | | 12 | 1.003 | ф16АV ℓ=11950 | | | | 2 | 2 | 2 | | | | | 18,9к |
| Б4 | | 14 | 1.004 | ф22АV ℓ=11950 | | | | 5 | 5 | 5 | | | | | 35,6к |
| Б4 | | 15 | 1.005 | ф15К7 ГОСТ 13840-68 ℓ=11950 | | | | | | | 11 | 11 | 11 | | 13,34к |
| | | | | Материалы | | | | | | | | | | | |
| | | | | Бетон марки М600 | 4,1 | 4,1 | 4,1 | 4,1 | 4,1 | 4,1 | 4,1 | 4,1 | 4,1 | | м³ |

18850-02 18

17

1.426.1-4.2 2.000 Лист 2

| Формат | Зона | Поз. | Обозначение | Наименование | Кол. на исполн. 09 | 10 | 11 | 12 | 13 | 14 | 15 | 16 | 17 | 2 000 | Приме-чан. |
|---|---|---|---|---|---|---|---|---|---|---|---|---|---|---|---|
| | | | | Документация | | | | | | | | | | | |
| А3 | | | 1.426.1-4.2 2.000 СБ | Сборочный чертеж | × | × | × | × | × | × | × | × | × | | |
| А3 | | | 0.000 ВМС | Ведомость расхода стали | × | × | × | × | × | × | × | × | × | | |
| А3 | | | 0.000 ПЗ | Пояснительная записка | × | × | × | × | × | × | × | × | × | | |
| | | | | Сборочные единицы | | | | | | | | | | | |
| А3 | | 1 | 1.426.1-4.1 2.100 | Каркас пространственный КП4 | | | | 1 | | | 1 | | | | |
| А3 | | 1 | 2.200 | То же КП5 | | 1 | | | 1 | | | 1 | | | |
| А3 | | 1 | 2.300 | " КП6 | | | 1 | | | 1 | | | 1 | | |
| А4 | | 2 | 2.010 | Сетка арматурная С9 | 1 | 1 | 1 | 1 | 1 | 1 | 1 | 1 | 1 | | |
| А4 | | 3 | 2.020 | То же С10 | 12 | 12 | 12 | 12 | 12 | 12 | 12 | 12 | 12 | | |
| А4 | | 4 | 2.030 | " С11 | 2 | 2 | 2 | 2 | 2 | 2 | 2 | 2 | 2 | | |
| А4 | | 5 | 2.040 | " С12 | 4 | 4 | 4 | 4 | 4 | 4 | 4 | 4 | 4 | | |
| А4 | | 6 | 1.426.1-4.2 2.010-01 | " С21 | 2 | 2 | 2 | 2 | 2 | 2 | 2 | 2 | 2 | | |
| | | 7 | Серия 1.400-6/76 Вып.1 | Изделие закладное М6-5 | 2 | 1 | 1 | 2 | 1 | 1 | 2 | 1 | 1 | | |
| | | | | Марка | БК12-7БЦ-С | БК12-7БЦ-К | БК12-7БЦ-1 | БК12-7БГ-С | БК12-7БГ-К | БК12-7БГ-1 | БК12-7К7-С | БК12-7К7-К | БК12-7К7-1 | | |



Инв. № подл. | Подпись и дата | Взам. инв. №

| Формат | Зона | Поз. | Обозначение | Наименование | Кол. на исполн. 09 | 10 | 11 | 12 | 13 | 14 | 15 | 16 | 17 | 2 000 | Приме-чан. |
|---|---|---|---|---|---|---|---|---|---|---|---|---|---|---|---|
| | | 8 | Серия 1.400-6/76 Вып.1 | Изделие закладное М6-3 | | 1 | 1 | | 1 | 1 | | 1 | 1 | | |
| | | | | Детали | | | | | | | | | | | |
| | | | | Стержень напрягаемый ГОСТ 5781-82 | | | | | | | | | | | |
| Б4 | | 10 | 1.426.1-4.2 1.001 | ф16 А-IV ℓ=11950 | 2 | 2 | 2 | | | | | | | | 18,9кг |
| Б4 | | 11 | 1.002 | ф18 А-IV ℓ=11950 | 14 | 14 | 14 | | | | | | | | 23,9кг |
| Б4 | | 12 | 1.003 | ф16 А-IV ℓ=11950 | | | | 2 | 2 | 2 | | | | | 18,9кг |
| Б4 | | 13 | 1.006 | ф20 А-IV ℓ=11950 | | | | 8 | 8 | 8 | | | | | 29,5кг |
| Б4 | | 15 | 1.005 | ф15 К-7 ГОСТ 13840-68* ℓ=11950 | | | | | | | 15 | 15 | 15 | | 13,34кг |
| | | | | Материалы | | | | | | | | | | | |
| | | | | Бетон марки М600 | 4,1 | 4,1 | 4,1 | 4,1 | 4,1 | 4,1 | 4,1 | 4,1 | 4,1 | | м³ |

| Формат | Зона | Поз. | Обозначение | Наименование | Кол. на исполн. 2.000 | | | | | | | | | | Примечан. |
|---|---|---|---|---|---|---|---|---|---|---|---|---|---|---|---|
| | | | | | 18 | 19 | 20 | 21 | 22 | 23 | 24 | 25 | 26 | | |
| | | | | Документация | | | | | | | | | | | |
| А3 | | | 1.426.1-4.2 2.000 СБ | Сборочный чертеж | × | × | × | × | × | × | × | × | × | | |
| А3 | | | 0.000 ВМС | Ведомость расхода стали | × | × | × | × | × | × | × | × | × | | |
| А3 | | | 0.000 ПЗ | Пояснительная записка | × | × | × | × | × | × | × | × | × | | |
| | | | | Сборочные единицы | | | | | | | | | | | |
| А3 | | 1 | 1.426.1-4.1 2.1000 | Каркас пространственный КП4 | 1 | | | 1 | | | 1 | | | | |
| А3 | | 1 | 2.200 | То же КП5 | | 1 | | | 1 | | | 1 | | | |
| А3 | | 1 | 2.300 | " КП6 | | | 1 | | | 1 | | | 1 | | |
| А4 | | 2 | 2.010 | Сетка арматурная С9 | 1 | 1 | 1 | 1 | 1 | 1 | 1 | 1 | 1 | | |
| А4 | | 3 | 2.020 | То же С10 | 12 | 12 | 12 | 12 | 12 | 12 | 12 | 12 | 12 | | |
| А4 | | 4 | 2.030 | " С11 | 2 | 2 | 2 | 2 | 2 | 2 | 2 | 2 | 2 | | |
| А4 | | 5 | 2.040 | " С12 | 4 | 4 | 4 | 4 | 4 | 4 | 4 | 4 | 4 | | |
| А4 | | 6 | 1.426.1-4.2 2.010-02 | " С22 | 2 | 2 | 2 | 2 | 2 | 2 | 2 | 2 | 2 | | |
| | | 7 | Серия 1.400-6/76 Вып.1 | Изделие закладное М6-5 | 2 | 1 | 1 | 2 | 1 | 1 | 2 | 1 | 1 | | |
| | | | | Марка | БК12-8АIV-С | БК12-8АIV-К | БК12-8АIV-Т | БК12-8АV-С | БК12-8АV-К | БК12-8АV-Т | БК12-8К7-С | БК12-8К7-К | БК12-8К7-Т | | |

1.426.1-4.2 2.000 Лист 5

| Инв. № подл. | Подпись и дата | Взам. инв. № |
|---|---|---|
| | | |

| Формат | Зона | Поз. | Обозначение | Наименование | Кол. на исполн. 2.000 | | | | | | | | | | Примечание |
|---|---|---|---|---|---|---|---|---|---|---|---|---|---|---|---|
| | | | | | 18 | 19 | 20 | 21 | 22 | 23 | 24 | 25 | 26 | | |
| | | 8 | Серия 1.400-6/76 Вып.1 | Изделие закладное М6-3 | | 1 | 1 | | 1 | 1 | | 1 | 1 | | |
| | | | | Детали | | | | | | | | | | | |
| | | | | Стержень напрягаемый гост 5781-82 | | | | | | | | | | | |
| Б4 | | 10 | 1.426.1-4.2 1.001 | ф 16 А IV e=11950 | 4 | 4 | 4 | | | | | | | | 18,9кг |
| Б4 | | 11 | 1.002 | ф 18 А IV e=11950 | 20 | 20 | 20 | | | | | | | | 23,9кг |
| Б4 | | 14 | 1.004 | ф 22 А V e=11950 | | | | 11 | 11 | 11 | | | | | 35,6кг |
| Б4 | | 15 | 1.005 | ф 15 К7 гост 13840-68* e=11950 | | | | | | | 22 | 22 | 22 | | 13,34кг |
| | | | | Материалы | | | | | | | | | | | |
| | | | | Бетон марки М600 | 4,1 | 4,1 | 4,1 | 4,1 | 4,1 | 4,1 | 4,1 | 4,1 | 4,1 | | $м^3$ |

1.426.1-4.2 2.000 Лист 6

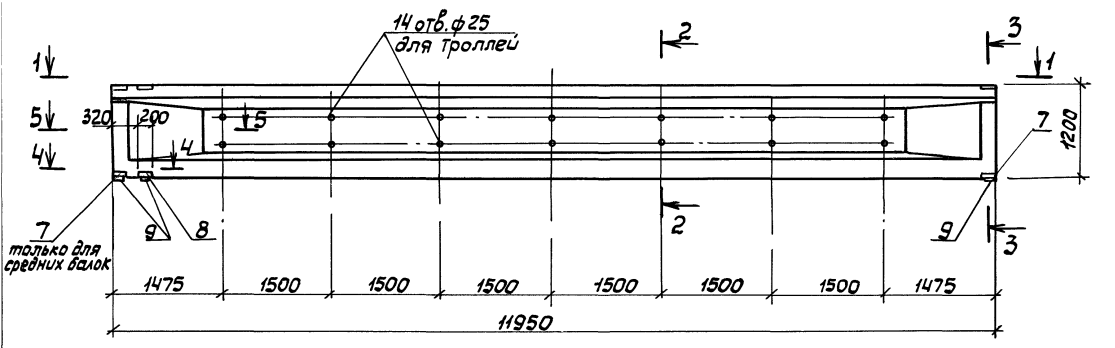


2 – 2

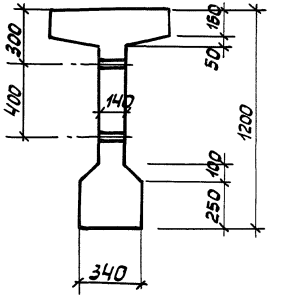


3 – 3

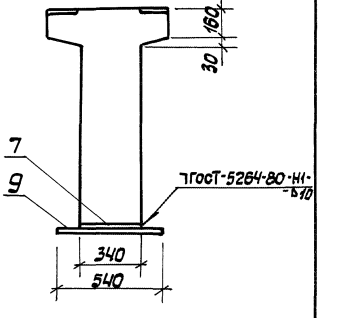


1 – 1

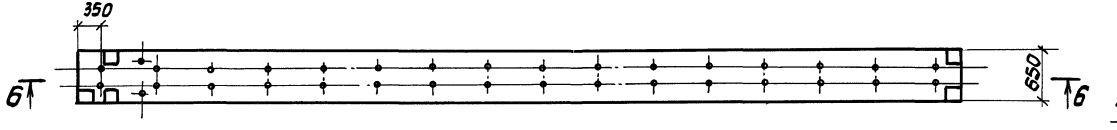


4 – 4

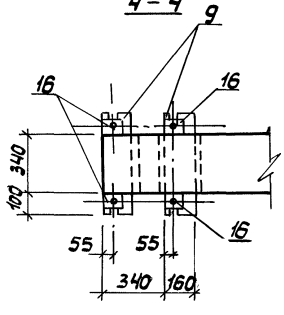


5 – 5

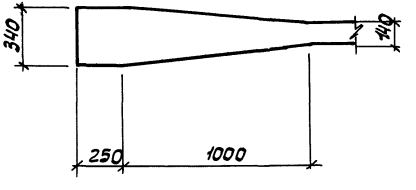


1. Таблицу исполнений см. лист 3.
2. Поз. 9, 16 заказываются в конкретном проекте по черт 1.426.1-4 1 / 060.

| | | | | | | | |
|---|---|---|---|---|---|---|---|
| | | | | 1.426.1-4.2 | 2.000 СБ. | | |
| Нач. отд. | Царбак | | | Балка подкрановая БК12 Сборочный чертеж | Стадия | Масса | Масшт. |
| Н. контр. | Аксенова | | | | Р | 10,3 т | |
| Гл. кон. от. | Баранов | | | | | | |
| Гл. спец. от. | Палатников | | | | Лист 1 | Листов 3 | |
| Рук. гр. | Мединская | | | | ГОССТРОЙ СССР ЛЕНИНГРАДСКИЙ ПРОМСТРОЙПРОЕКТ | | |
| Проект. | Гордеева | | | | | | |
| Провер. | Гордеева | | | | | | |
| Исполн. | Бобович | | | | | | |

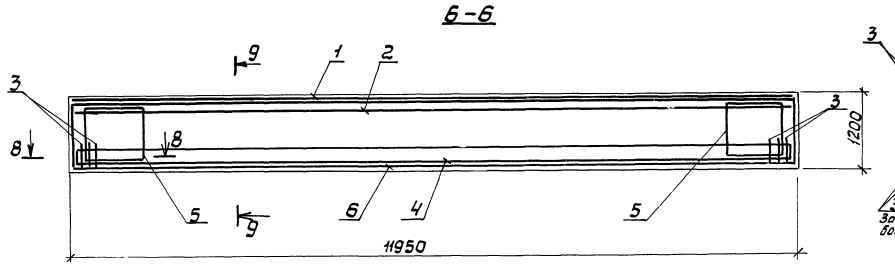


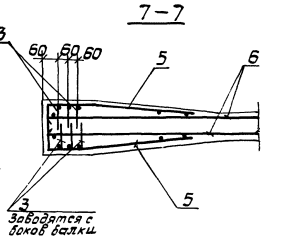


Рис.1
8-8

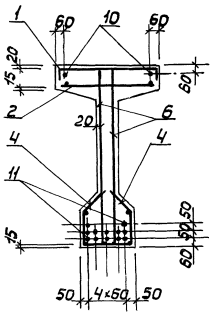


Рис.2
8-8

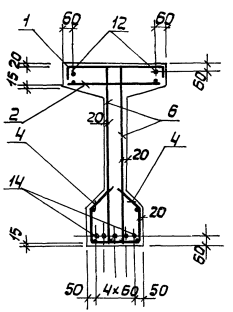


Рис.3
8-8

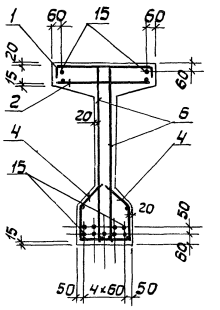


Рис.4
8-8

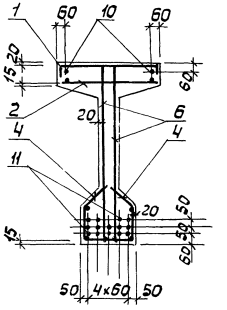


Рис.5
8-8

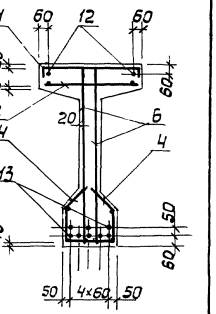


Пример установки спаренных стержней напрягаемой арматуры

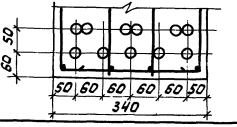

Рис.6
8-8

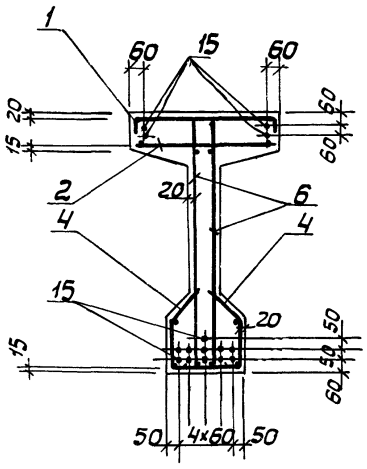


Рис.7
8-8

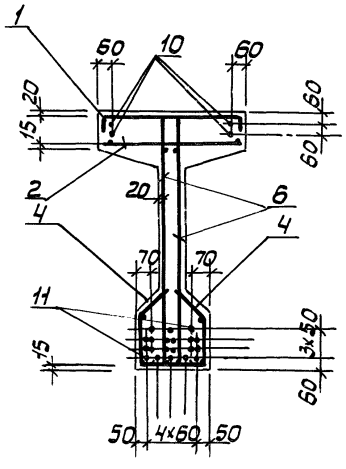


Рис.8
8-8

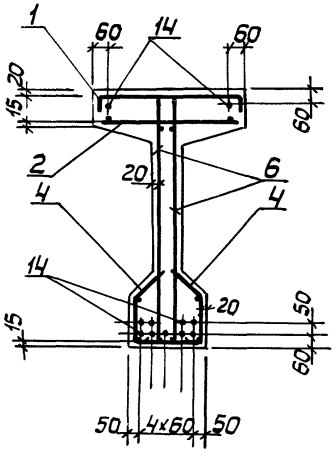


Рис.9
8-8

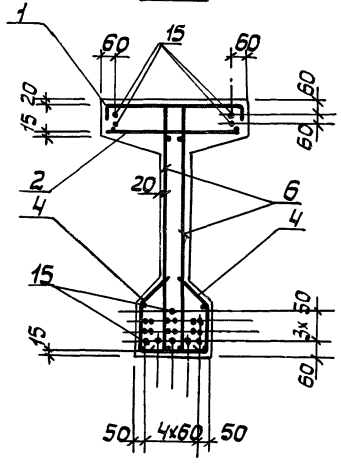


| Обозначение | Марка | Рис.№ |
|---|---|---|
| 1.4261-4 2 2000 | БК12-6АIV-С | |
| -01 | БК12-6АIV-К | 1 |
| -02 | БК12-6АIV-Т | |
| -03 | БК12-6АV-С | |
| -04 | БК12-6АV-К | 2 |
| -05 | БК12-6АV-Т | |
| -06 | БК12-6К7-С | |
| -07 | БК12-6К7-К | 3 |
| -08 | БК12-6К7-Т | |
| | | |
| -09 | БК12-7АIV-С | |
| -10 | БК12-7АIV-К | 4 |
| -11 | БК12-7АIV-Т | |
| -12 | БК12-7АV-С | |
| -13 | БК12-7АV-К | 5 |
| -14 | БК12-7АV-Т | |
| -15 | БК12-7К7-С | |
| -16 | БК12-7К7-К | 6 |
| -17 | БК12-7К7-Т | |
| | | |
| -18 | БК12-8АIV-С | |
| -19 | БК12-8АIV-К | 7 |
| -20 | БК12-8АIV-Т | |
| -21 | БК12-8АV-С | |
| -22 | БК12-8АV-К | 8 |
| -23 | БК12-8АV-Т | |
| -24 | БК12-8К7-С | |
| -25 | БК12-8К7-К | 9 |
| -26 | БК12-8К7-Т | |
| | | |

| Формат | Поз. | Обозначение | Наименование | Кол. на испол. — | 01 | 02 | Прим. |
|---|---|---|---|---|---|---|---|
| | | | **Документация** | | | | |
| А4 | | 1.426.1-4.2 2.010 СБ | Сборочный чертеж | × | × | × | |
| А3 | | 0.000 ПЗ | Пояснительная записка | × | × | × | |
| | | | **Детали** | | | | |
| Б4 | 1 | 2.011 | ф10А III ГОСТ 5781-82*-11930 | 4 | 4 | 4 | 7,36кг |
| Б4 | 2 | 2.012 | ф10А III ГОСТ 5781-82*-1170 | 30 | 37 | 54 | 0,72кг |

| | | |
|---|---|---|
| Нач. отд. | Царбак | |
| Н. контр. | Аксенова | |
| Гл. кон. от. | Баранов | |
| Гл. спец. от. | Лапатников | |
| Рук. гр. | Мединская | |
| Проект. | Бобович | |
| Провер. | Гордеева | |
| Исполн. | Бобович | |

1.426.1-4.2 2.010

Сетка арматурная С (С20 ÷ С22).

| Стадия | Лист | Листов |
|---|---|---|
| Р | | 1 |

ГОССТРОЙ СССР ЛЕНИНГРАДСКИЙ ПРОМСТРОЙПРОЕКТ

Инв. № подл. | Подпись и дата | Взам. инв. №

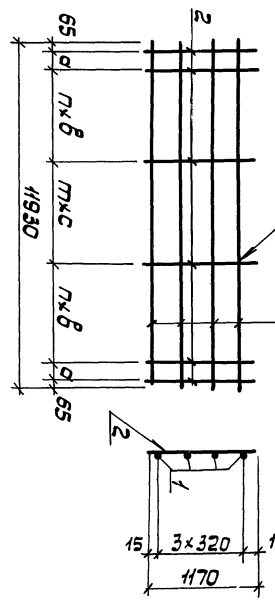


| Обозначение | Марка | Размеры, мм a | b | c | Число шагов n | m | Масса, кг |
|---|---|---|---|---|---|---|---|
| 1.426.1-4.2 2.010 -01 | С21 | 100 | 300 | 400 | 10 | 14 | 56,1 |
| -02 | С22 | 50 | 200 | 300 | 18 | 15 | 68,3 |

| | | |
|---|---|---|
| Нач. отд. | Царбак | |
| Н. контр. | Аксенова | |
| Гл. кон. от. | Баранов | |
| Гл. спец. от. | Лапатников | |
| Рук. гр. | Мединская | |
| Проект. | Бобович | |
| Провер. | Гордеева | |
| Исполн. | Бобович | |

1.426.1-4.2 2.010 СБ

Сетка арматурная С (С20 ÷ С22) Сборочный чертеж

| Стадия | Масса | Масшт. |
|---|---|---|
| Р | | |
| Лист | Листов 1 | |

ГОССТРОЙ СССР ЛЕНИНГРАДСКИЙ ПРОМСТРОЙПРОЕКТ

# Ведомость расхода стали, кг

| Марка элемента | Изделия арматурные: Арматура класса A-III, ГОСТ 5781-82 | | | | | | Прокат марки Б-10, ГОСТ 8732-78 | | | | Предварительно-напряженная арматура: Арматура класса A-IV, ГОСТ 5781-82 | | | Арматура класса A-V, ГОСТ 5781-82 | | | Арматура класса К-7, ГОСТ 13840-68 | | Всего | Изделия закладные: Арматура класса A-III, ГОСТ 5781-82 | | | | Прокат марки Вст3кп2, ГОСТ 103-76 | | | | | Всего | Общий расход стали |
|---|---|---|---|---|---|---|---|---|---|---|---|---|---|---|---|---|---|---|---|---|---|---|---|---|---|---|---|---|---|
| | ф6 | ф8 | ф10 | ф12 | ф16 | Итого | 28×3 | 38×3 | 28×4 | Итого | ф16 | ф18 | Итого | ф16 | ф20 | ф22 | Итого | ф15 | Итого | | ф10 | ф12 | ф18 | Итого | 0,6 | 8×150 | 10×150 | 10×200 | Итого | | |
| БКБ-6АIV-С | 23,2 | 43,0 | 1,8 | 6,4 | | 74,4 | 3,8 | | | 3,8 | 18,8 | 83,3 | 102,1 | | | | | | | 180,3 | 0,4 | 13,6 | | 14,0 | 0,6 | 2,8 | 7,4 | | 10,8 | 24,8 | 205,1 |
| БКБ-6АIV-К | 23,5 | 43,0 | 1,8 | 6,4 | | 74,7 | 3,4 | 0,7 | | 4,1 | 18,8 | 83,3 | 102,1 | | | | | | | 180,9 | 1,6 | 6,8 | | 8,4 | 1,2 | 5,6 | 3,7 | 4,7 | 15,2 | 23,6 | 204,5 |
| БКБ-6АIV-Т | 23,2 | 43,0 | 1,8 | 6,4 | | 74,4 | 3,8 | | | 3,8 | 18,8 | 83,3 | 102,1 | | | | | | | 180,3 | 1,6 | 6,8 | | 8,4 | 1,2 | 5,6 | 3,7 | 4,7 | 15,2 | 23,6 | 203,9 |
| БКБ-6АV-С | 23,2 | 43,0 | 1,8 | 6,4 | | 74,4 | 3,8 | | | 3,8 | | | | 18,8 | 58,8 | | 77,6 | | | 155,8 | 0,4 | 13,6 | | 14,0 | 0,6 | 2,8 | 7,4 | | 10,8 | 24,8 | 180,6 |
| БКБ-6АV-К | 23,2 | 43,0 | 1,8 | 6,4 | | 74,4 | 3,8 | | | 3,8 | | | | 18,8 | 58,8 | | 77,6 | | | 156,4 | 1,6 | 6,8 | | 8,4 | 1,2 | 5,6 | 3,7 | 4,7 | 15,2 | 23,6 | 180,0 |
| БКБ-6АV-Т | 23,5 | 43,0 | 1,8 | 6,4 | | 74,7 | 3,4 | 0,7 | | 4,1 | | | | 18,8 | 58,8 | | 77,6 | | | 155,8 | 1,6 | 6,8 | | 8,4 | 1,2 | 5,6 | 3,7 | 4,7 | 15,2 | 23,6 | 179,4 |
| БКБ-6АVI-С | 23,2 | 43,0 | 1,8 | 6,4 | | 74,4 | 3,8 | | | 3,8 | | | | | | | | 53,0 | 53,0 | 131,2 | 0,4 | 13,6 | | 14,0 | 0,6 | 2,8 | 7,4 | | 10,8 | 24,8 | 156,0 |
| БКБ-6АVI-К | 23,2 | 43,0 | 1,8 | 6,4 | | 74,4 | 3,8 | | | 3,8 | | | | | | | | 53,0 | 53,0 | 131,8 | 1,6 | 6,8 | | 8,4 | 1,2 | 5,6 | 3,7 | 4,7 | 15,2 | 23,6 | 155,4 |
| БКБ-6АVI-Т | 23,5 | 43,0 | 1,8 | 6,4 | | 74,7 | 3,4 | 0,7 | | 4,1 | | | | | | | | 53,0 | 53,0 | 131,2 | 1,6 | 6,8 | | 8,4 | 1,2 | 5,6 | 3,7 | 4,7 | 15,2 | 23,6 | 154,8 |
| БКБ-7АIV-С | 23,2 | 9,2 | 49,0 | 6,4 | | 87,8 | 3,8 | | | 3,8 | 18,8 | 107,1 | 125,9 | | | | | | | 217,5 | 0,4 | 13,6 | | 14,0 | 0,6 | 2,8 | 7,4 | | 10,8 | 24,8 | 242,3 |
| БКБ-7АIV-К | 23,2 | 9,2 | 49,0 | 6,4 | | 88,1 | 3,4 | 0,7 | | 4,1 | 18,8 | 107,1 | 125,9 | | | | | | | 218,1 | 1,6 | 6,8 | | 8,4 | 1,2 | 5,6 | 3,7 | 4,7 | 15,2 | 23,6 | 241,7 |
| БКБ-7АIV-Т | 23,2 | 9,2 | 49,0 | 6,4 | | 87,8 | 3,8 | | | 3,8 | 18,8 | 107,1 | 125,9 | | | | | | | 217,5 | 1,6 | 6,8 | | 8,4 | 1,2 | 5,6 | 3,7 | 4,7 | 15,2 | 23,6 | 241,1 |
| БКБ-7АV-С | 23,2 | 9,2 | 49,0 | 6,4 | | 87,8 | 3,8 | | | 3,8 | | | | 18,8 | 73,5 | | 92,3 | | | 183,9 | 0,4 | 13,6 | | 14,0 | 0,6 | 2,8 | 7,4 | | 10,8 | 24,8 | 208,7 |
| БКБ-7АV-К | 23,2 | 9,2 | 49,0 | 6,4 | | 88,1 | 3,4 | 0,7 | | 4,1 | | | | 18,8 | 73,5 | | 92,3 | | | 184,5 | 1,6 | 6,8 | | 8,4 | 1,2 | 5,6 | 3,7 | 4,7 | 15,2 | 23,6 | 208,1 |
| БКБ-7АV-Т | 23,5 | 9,2 | 49,0 | 6,4 | | 87,8 | 3,8 | | | 3,8 | | | | 18,8 | 73,5 | | 92,3 | | | 183,9 | 1,6 | 6,8 | | 8,4 | 1,2 | 5,6 | 3,7 | 4,7 | 15,2 | 23,6 | 207,5 |
| БКБ-7АVI-С | 23,2 | 9,2 | 49,0 | 6,4 | | 87,8 | 3,8 | | | 3,8 | | | | | | | | 66,0 | 66,0 | 157,6 | 0,4 | 13,6 | | 14,0 | 0,6 | 2,8 | 7,4 | | 10,8 | 24,8 | 182,4 |
| БКБ-7АVI-К | 23,2 | 9,2 | 49,0 | 6,4 | | 87,8 | 3,8 | | | 3,8 | | | | | | | | 66,0 | 66,0 | 158,2 | 1,6 | 6,8 | | 8,4 | 1,2 | 5,6 | 3,7 | 4,7 | 15,2 | 23,6 | 181,8 |
| БКБ-7АVI-Т | 23,5 | 9,2 | 49,0 | 6,4 | | 88,1 | 3,4 | 0,7 | | 4,1 | | | | | | | | 66,0 | 66,0 | 157,6 | 1,6 | 6,8 | | 8,4 | 1,2 | 5,6 | 3,7 | 4,7 | 15,2 | 23,6 | 181,2 |
| | 23,2 | 9,2 | 49,0 | 6,4 | | 87,8 | 3,8 | | | 3,8 | | | | | | | | | | | | | | | | | | | | | |

| | | |
|---|---|---|
| Нач. от. | Цордак | |
| Н. контр. | Аксенова | |
| Гл. конс. | Баранов | |
| Гл. спец. | Палайников | |
| Рук. гр. | Мединская | |
| Проект | Гордеева | |
| Прове́р. | Гордеева | |
| Исполн. | Родзина | |

1.426.1-4.2 0000 ВМС

Ведомость расхода стали

| Стадия | Лист | Листов |
|---|---|---|
| Р | 1 | 3 |

Госстрой СССР
Ленинградский Промстройпроект

Продолжение

| Марка элемента | Изделия арматурные | | | | | | | | | | Предварительно-напрягаемая арматура | | | | | | | | | Всего | Изделия закладные | | | | | | | | | | Всего | Общий расход стали |
|---|---|---|---|---|---|---|---|---|---|---|---|---|---|---|---|---|---|---|---|---|---|---|---|---|---|---|---|---|---|---|
| | Арматура класса | | | | | | Прокат марки | | | | Арматура класса | | | | | | | | | | Арматура класса | | | | Прокат марки | | | | | | |
| | A-III | | | | | | Б-10 | | | | A-IV | | | A-V | | | | К-7 | | | A-III | | | | ВСт3 кп2 | | | | | | |
| | ГОСТ 5781-82 | | | | | | ГОСТ 8732-78 | | | | ГОСТ 5781-82 | | | | | | | ГОСТ 13840-68 | | | ГОСТ 5781-82 | | | | ГОСТ 103-76 | | | | | | |
| | ф6 | ф8 | ф10 | ф12 | ф16 | Итого | 28×3 | 38×3 | 28×4 | Итого | ф16 | ф18 | Итого | ф16 | ф20 | ф22 | Итого | ф15 | | Итого | ф10 | ф12 | ф18 | Итого | 6б | 8×150 | 10×150 | 10×200 | 12×200 | Итого | | |
| БК6-8АIV-С | 23,2 | 9,2 | 57,0 | 6,4 | | 95,8 | 3,8 | | | 3,8 | 18,8 | 154,7 | 173,5 | | | | | | | | 273,1 | 0,4 | 13,6 | | 14,0 | 0,6 | 2,8 | 7,4 | | | 10,8 | 24,8 | 297,9 |
| БК6-8АIV-К | 23,5 | 9,2 | 57,0 | 6,4 | | 96,1 | 3,4 | 0,7 | | 4,1 | 18,8 | 154,7 | 173,5 | | | | | | | | 273,7 | 1,6 | 6,8 | | 8,4 | 1,2 | 5,6 | 3,7 | 4,7 | | 15,2 | 23,6 | 297,3 |
| БК6-8АIV-Т | 23,2 | 9,2 | 57,0 | 6,4 | | 95,8 | 3,8 | | | 3,8 | 18,8 | 154,7 | 173,5 | | | | | | | | 273,1 | 1,6 | 6,8 | | 8,4 | 1,2 | 5,6 | 3,7 | 4,7 | | 15,2 | 23,6 | 296,7 |
| БК6-8АV-С | 23,2 | 9,2 | 57,0 | 6,4 | | 95,8 | 3,8 | | | 3,8 | | | | 18,8 | | 106,2 | 125,0 | | | | 224,6 | 0,4 | 13,6 | | 14,0 | 0,6 | 2,8 | 7,4 | | | 10,8 | 24,8 | 249,4 |
| БК6-8АV-К | 23,5 | 9,2 | 57,0 | 6,4 | | 96,1 | 3,4 | 0,7 | | 4,1 | | | | 18,8 | | 106,2 | 125,0 | | | | 225,2 | 1,6 | 6,8 | | 8,4 | 1,2 | 5,6 | 3,7 | 4,7 | | 15,2 | 23,6 | 248,8 |
| БК6-8АV-Т | 23,2 | 9,2 | 57,0 | 6,4 | | 95,8 | 3,8 | | | 3,8 | | | | 18,8 | | 106,2 | 125,0 | | | | 224,6 | 1,6 | 6,8 | | 8,4 | 1,2 | 5,6 | 3,7 | 4,7 | | 15,2 | 23,6 | 248,2 |
| БК6-8К7-С | 23,2 | 9,2 | 57,0 | 6,4 | | 95,8 | 3,8 | | | 3,8 | | | | | | | | 112,2 | | 112,2 | 211,8 | 0,4 | 13,6 | | 14,0 | 0,6 | 2,8 | 7,4 | | | 10,8 | 24,8 | 236,6 |
| БК6-8К7-К | 23,5 | 9,2 | 57,0 | 6,4 | | 96,1 | 3,4 | 0,7 | | 4,1 | | | | | | | | 112,2 | | 112,2 | 212,4 | 1,6 | 6,8 | | 8,4 | 1,2 | 5,6 | 3,7 | 4,7 | | 15,2 | 23,6 | 236,0 |
| БК6-8К7-Т | 23,2 | 9,2 | 57,0 | 6,4 | | 95,8 | 3,8 | | | 3,8 | | | | | | | | 112,2 | | 112,2 | 211,8 | 1,6 | 6,8 | | 8,4 | 1,2 | 5,6 | 3,7 | 4,7 | | 15,2 | 23,6 | 235,4 |
| БК12-6АIV-С | 4,8 | 71,3 | 197,0 | 4,6 | 16,6 | 294,3 | 8,4 | | 3,6 | 12,0 | 37,8 | 286,8 | 324,6 | | | | | | | | 630,9 | 0,8 | | 43,2 | 44,0 | 0,6 | 2,8 | | | 12,4 | 15,8 | 59,8 | 690,7 |
| БК12-6АIV-К | 4,8 | 71,4 | 197,0 | 4,6 | 16,6 | 294,4 | 8,4 | 1,0 | 2,7 | 12,1 | 37,8 | 286,8 | 324,6 | | | | | | | | 631,1 | 2,4 | | 21,6 | 24,0 | 1,2 | 5,6 | | 5,2 | 6,2 | 18,2 | 42,2 | 673,3 |
| БК12-6АIV-Т | 4,8 | 71,3 | 197,0 | 4,6 | 16,6 | 294,3 | 8,4 | | 3,6 | 12,0 | 37,8 | 286,8 | 324,6 | | | | | | | | 630,9 | 2,4 | | 21,6 | 24,0 | 1,2 | 5,6 | | 5,2 | 6,2 | 18,2 | 42,2 | 673,1 |
| БК12-6АV-С | 4,8 | 71,3 | 197,0 | 4,6 | 16,6 | 294,3 | 8,4 | | 3,6 | 12,0 | | | | 37,8 | | 178,0 | 215,8 | | | | 522,1 | 0,8 | | 43,2 | 44,0 | 0,6 | 2,8 | | | 12,4 | 15,8 | 59,8 | 581,9 |
| БК12-6АV-К | 4,8 | 71,4 | 197,0 | 4,6 | 16,6 | 294,4 | 8,4 | 1,0 | 2,7 | 12,1 | | | | 37,8 | | 178,0 | 215,8 | | | | 522,3 | 2,4 | | 21,6 | 24,0 | 1,2 | 5,6 | | 5,2 | 6,2 | 18,2 | 42,2 | 564,5 |
| БК12-6АV-Т | 4,8 | 71,3 | 197,0 | 4,6 | 16,6 | 294,3 | 8,4 | | 3,6 | 12,0 | | | | 37,8 | | 178,0 | 215,8 | | | | 522,1 | 2,4 | | 21,6 | 24,0 | 1,2 | 5,6 | | 5,2 | 6,2 | 18,2 | 42,2 | 564,3 |
| БК12-6К7-С | 4,8 | 71,3 | 197,0 | 4,6 | 16,6 | 294,3 | 8,4 | | 3,6 | 12,0 | | | | | | | | 146,7 | | 146,7 | 453,0 | 0,8 | | 43,2 | 44,0 | 0,6 | 2,8 | | | 12,4 | 15,8 | 59,8 | 512,8 |
| БК12-6К7-К | 4,8 | 71,4 | 197,0 | 4,6 | 16,6 | 294,4 | 8,4 | 1,0 | 2,7 | 12,1 | | | | | | | | 146,7 | | 146,7 | 453,2 | 2,4 | | 21,6 | 24,0 | 1,2 | 5,6 | | 5,2 | 6,2 | 18,2 | 42,2 | 495,4 |
| БК12-6К7-Т | 4,8 | 71,3 | 197,0 | 4,6 | 16,6 | 294,3 | 8,4 | | 3,6 | 12,0 | | | | | | | | 146,7 | | 146,7 | 453,0 | 2,4 | | 21,6 | 24,0 | 1,2 | 5,6 | | 5,2 | 6,2 | 18,2 | 42,2 | 495,2 |

Продолжение

| Марка элемента | Изделия арматурные | | | | | | | | | | | Предварительно-напрягаемая арматура | | | | | | | | | | | | Изделия закладные | | | | | | | | | | | | Всего | Общий расход стали |
|---|---|---|---|---|---|---|---|---|---|---|---|---|---|---|---|---|---|---|---|---|---|---|---|---|---|---|---|---|---|---|---|---|---|---|---|---|
| | Арматура класса А-III | | | | | Прокат марки Б-10 | | | | | | Арматура класса А-IV | | | А-V | | | К-7 | | | | | Арматура класса А-III | | | Прокат марки Вст3 кп2 | | | | | | | | | | | |
| | ГОСТ 5781-82 | | | | | ГОСТ 8732-78 | | | | | | ГОСТ 5781-82 | | | | | | ГОСТ 13840-68 | | | | | ГОСТ 5781-82 | | | ГОСТ 103-76 | | | | | | | | | | | |
| | ф6 | ф8 | ф10 | ф12 | ф16 | Итого | 28х3 | 38х3 | 28х4 | Итого | | ф18 | ф18 | Итого | ф16 | ф20 | ф22 | Итого | ф15 | | Итого | | | ф10 | ф12 | ф16 | Итого | δ6 | 8х450 | 10х160 | 10х200 | 12х200 | Итого | | | |
| БК12-7АIII-С | 4,8 | 71,3 | 209,2 | 4,6 | 16,6 | 306,5 | 8,4 | | 3,6 | 12,0 | | 37,8 | 334,6 | 372,4 | | | | | | | | | 690,9 | 0,8 | | 43,2 | 44,0 | 0,6 | 2,8 | | | 12,4 | 15,8 | 59,8 | 750,7 |
| БК12-7АIII-К | 4,8 | 71,4 | 209,2 | 4,6 | 16,6 | 306,6 | 8,4 | 1,0 | 2,7 | 12,1 | | 37,8 | 334,6 | 372,4 | | | | | | | | | 691,1 | 2,4 | | 21,6 | 24,0 | 1,2 | 5,6 | | 5,2 | 6,2 | 18,2 | 42,2 | 733,3 |
| БК12-7АIII-Т | 4,8 | 71,3 | 209,2 | 4,6 | 16,6 | 306,5 | 8,4 | | 3,6 | 12,0 | | 37,8 | 334,6 | 372,4 | | | | | | | | | 690,9 | 2,4 | | 21,6 | 24,0 | 1,2 | 5,6 | | 5,2 | 6,2 | 18,2 | 42,2 | 733,1 |
| БК12-7АIV-С | 4,8 | 71,3 | 209,2 | 4,6 | 16,6 | 306,5 | 8,4 | | 3,6 | 12,0 | | | | | 37,8 | 236,0 | | 273,8 | | | | | 592,3 | 0,8 | | 43,2 | 44,0 | 0,6 | 2,8 | | | 12,4 | 15,8 | 59,8 | 652,1 |
| БК12-7АIV-К | 4,8 | 71,4 | 209,2 | 4,6 | 16,6 | 306,6 | 8,4 | 1,0 | 2,7 | 12,1 | | | | | 37,8 | 236,0 | | 273,8 | | | | | 592,5 | 2,4 | | 21,6 | 24,0 | 1,2 | 5,6 | | 5,2 | 6,2 | 18,2 | 42,2 | 634,7 |
| БК12-7АIV-Т | 4,8 | 71,3 | 209,2 | 4,6 | 16,6 | 306,5 | 8,4 | | 3,6 | 12,0 | | | | | 37,8 | 236,0 | | 273,8 | | | | | 592,3 | 2,4 | | 21,6 | 24,0 | 1,2 | 5,6 | | 5,2 | 6,2 | 18,2 | 42,2 | 634,5 |
| БК12-7К7-С | 4,8 | 71,3 | 209,2 | 4,6 | 16,6 | 306,5 | 8,4 | | 3,6 | 12,0 | | | | | | | | | 200,1 | | 200,1 | | 518,6 | 0,8 | | 43,2 | 44,0 | 0,8 | 2,8 | | | 12,4 | 15,8 | 59,8 | 578,4 |
| БК12-7К7-К | 4,8 | 71,4 | 209,2 | 4,6 | 16,6 | 306,6 | 8,4 | 1,0 | 2,7 | 12,1 | | | | | | | | | 200,1 | | 200,1 | | 518,8 | 2,4 | | 21,6 | 24,0 | 1,2 | 5,6 | | 5,2 | 6,2 | 18,2 | 42,2 | 561,0 |
| БК12-7К7-Т | 4,8 | 71,3 | 209,2 | 4,6 | 16,6 | 306,5 | 8,4 | | 3,6 | 12,0 | | | | | | | | | 200,1 | | 200,1 | | 518,6 | 2,4 | | 21,6 | 24,0 | 1,2 | 5,6 | | 5,2 | 6,2 | 18,2 | 42,2 | 560,8 |
| БК12-8АIII-С | 4,8 | 71,3 | 231,2 | 4,6 | 16,6 | 328,5 | 8,4 | | 3,6 | 12,0 | | 75,6 | 478,0 | 553,6 | | | | | | | | | 894,1 | 0,8 | | 43,2 | 44,0 | 0,8 | 2,8 | | | 12,4 | 15,8 | 59,8 | 953,9 |
| БК12-8АIII-К | 4,8 | 71,4 | 231,2 | 4,6 | 16,6 | 328,6 | 8,4 | 1,0 | 2,7 | 12,1 | | 75,6 | 478,0 | 553,6 | | | | | | | | | 894,3 | 2,4 | | 21,6 | 24,0 | 1,2 | 5,6 | | 5,2 | 6,2 | 18,2 | 42,2 | 936,5 |
| БК12-8АIII-Т | 4,8 | 71,3 | 231,2 | 4,6 | 16,6 | 328,5 | 8,4 | | 3,6 | 12,0 | | 75,6 | 478,0 | 553,6 | | | | | | | | | 894,1 | 2,4 | | 21,6 | 24,0 | 1,2 | 5,6 | | 5,2 | 6,2 | 18,2 | 42,2 | 936,3 |
| БК12-8АIV-С | 4,8 | 71,3 | 231,2 | 4,6 | 16,6 | 328,5 | 8,4 | | 3,6 | 12,0 | | | | | | | 391,6 | 391,6 | | | | | 732,1 | 0,8 | | 43,2 | 44,0 | 0,8 | 2,8 | | | 12,4 | 15,8 | 59,8 | 791,9 |
| БК12-8АIV-К | 4,8 | 71,4 | 231,2 | 4,6 | 16,6 | 328,6 | 8,4 | 1,0 | 2,7 | 12,1 | | | | | | | 391,6 | 391,6 | | | | | 732,3 | 2,4 | | 21,6 | 24,0 | 1,2 | 5,6 | | 5,2 | 6,2 | 18,2 | 42,2 | 774,5 |
| БК12-8АIV-Т | 4,8 | 71,3 | 231,2 | 4,6 | 16,6 | 328,5 | 8,4 | | 3,6 | 12,0 | | | | | | | 391,6 | 391,6 | | | | | 732,1 | 2,4 | | 21,6 | 24,0 | 1,2 | 5,6 | | 5,2 | 6,2 | 18,2 | 42,2 | 774,3 |
| БК12-8К7-С | 4,8 | 71,3 | 231,2 | 4,6 | 16,6 | 328,5 | 8,4 | | 3,6 | 12,0 | | | | | | | | | 293,6 | | 293,6 | | 634,1 | 0,8 | | 43,2 | 44,0 | 0,8 | 2,8 | | | 12,4 | 15,8 | 59,8 | 693,9 |
| БК12-8К7-К | 4,8 | 71,4 | 231,2 | 4,6 | 16,6 | 328,6 | 8,4 | 1,0 | 2,7 | 12,1 | | | | | | | | | 293,6 | | 293,6 | | 634,3 | 2,4 | | 21,6 | 24,0 | 1,2 | 5,6 | | 5,2 | 6,2 | 18,2 | 42,2 | 676,5 |
| БК12-8К7-Т | 4,8 | 71,3 | 231,2 | 4,6 | 16,6 | 328,5 | 8,4 | | 3,6 | 12,0 | | | | | | | | | 293,6 | | 293,6 | | 634,1 | 2,4 | | 21,6 | 24,0 | 1,2 | 5,6 | | 5,2 | 6,2 | 18,2 | 42,2 | 676,3 |

## БК6-6АIIIв

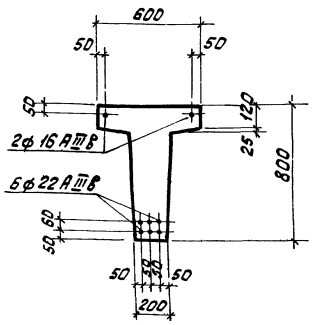


## БК12-6АIIIв

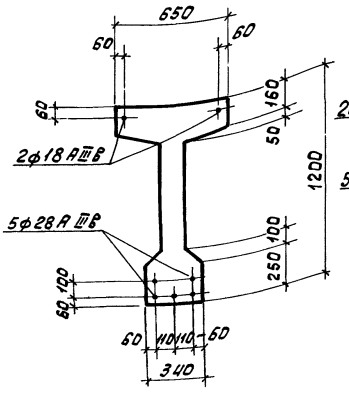


## БК12-7АIIIв

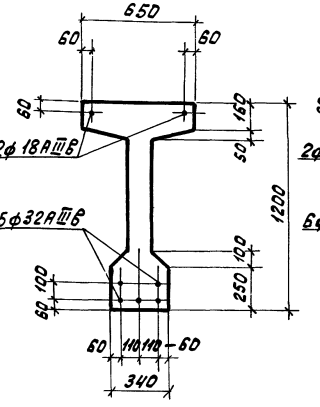


## БК12-8АIIIв

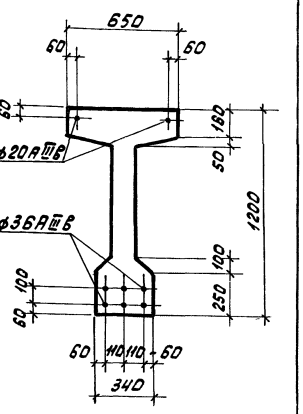


## БК6-7АIIIв

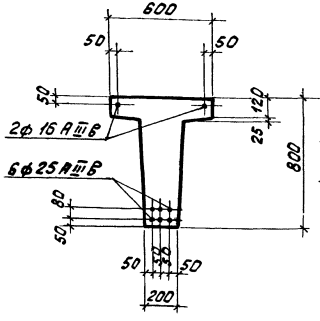


## БК6-8АIIIв

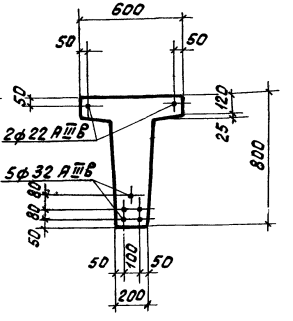


При изготовлении балок с напрягаемой арматурой класса AIIIв должна быть откорректирована спецификация * В приведенных сечениях ненапрягаемая арматура условно не показана и принимается по соответствующим чертежам настоящего альбома. (Док. 1.000 СБ л. 1,2,3 и док. 2.000 СБ л. 1,2,3.)

* Док. 1.000 л. 1÷6 и док. 2.000 л. 1÷6 в части напрягаемой арматуры.

| | | | |
|---|---|---|---|
| Нач. отд. | Царбак | | |
| Н. контр. | Аксенова | | |
| Гл. кон. от. | Баранов | | |
| Гл. ел. от. | Халатников | | |
| Рук. гр. | Мединская | | |
| Проект | Гордеева | | |
| Провер. | Мединская | | |
| Исполн | Гордеева | | |

**1.426.1-4.2 1.0 00 СМ**

Вариант армирования балок БК6 и БК12 с арматурой класса AIIIв

| Стадия | Масса | Масштаб |
|---|---|---|
| Р | | |
| Лист | Листов 1 | |

ГОССТРОЙ СССР ЛЕНИНГРАДСКИЙ ПРОМСТРОЙПРОЕКТ

| Марка изделия | Код изделия | Расход арматурной стали, кг по классам | | | | | | | | | | | | по укрупненному сортаменту | | | | итого приведенной к классу AI |
|---|---|---|---|---|---|---|---|---|---|---|---|---|---|---|---|---|---|---|
| | | AIII ГОСТ 5781-82 | | | AIV ГОСТ 5781-82 | | | AV ГОСТ 5781-82 | | | K-7 ГОСТ 13840-68* | | | котлонка | мелкосортная | среднесортная | крупносортная | |
| | | Код | | | | | | | | | | | | Код | | | | |
| | | 093004 | | | 093006 | | | 093007 | | | 122400 | | | 093400 | 093300 | 093200 | 093100 | |
| | | по серии | с учетом Котэ=1,0 | приведенной к AI K AI=1,43 | по серии | с учетом Котэ=1,02 | приведенной к AI K AI=1,95 | по серии | с учетом Котэ=1,05 | приведенной к AI K AI=2,2 | по серии | с учетом Котэ=1,05 | приведенной к AI K AI=2,8 | ф отбдо9 | ф от10до16 | ф от20до30 | ф от32до250 | |
| БК6-6AIV-С | 582300 | 74,4 | 75,1 | 107,4 | 102,1 | 104,1 | 203,0 | — | — | — | — | — | — | 95,6 | 214,8 | — | — | 310,4 |
| БК6-6AIV-К | | 74,4 | 75,1 | 107,4 | 102,1 | 104,1 | 203,0 | — | — | — | — | — | — | 95,6 | 214,8 | — | — | 310,4 |
| БК6-6AIV-Т | | 74,4 | 75,1 | 107,4 | 102,1 | 104,1 | 203,0 | — | — | — | — | — | — | 95,6 | 55,6 | 137,1 | — | 288,3 |
| БК6-6AV-С | | 74,4 | 75,1 | 107,4 | — | — | — | 77,6 | 82,3 | 181,1 | — | — | — | 95,6 | 55,6 | 137,1 | — | 288,3 |
| БК6-6AV-К | | 74,4 | 75,1 | 107,4 | — | — | — | 77,6 | 82,3 | 181,1 | — | — | — | 95,6 | 55,6 | 137,1 | — | 288,3 |
| БК6-6AV-Т | | 74,4 | 75,1 | 107,4 | — | — | — | 77,6 | 82,3 | 181,1 | — | — | — | 95,6 | 55,6 | 137,1 | — | 288,3 |
| БК6-6К7-С | | 74,4 | 75,1 | 107,4 | — | — | — | — | — | — | 53,0 | 55,7 | 156,0 | 95,6 | 167,8 | — | — | 263,4 |
| БК6-6К7-К | | 74,4 | 75,1 | 107,4 | — | — | — | — | — | — | 53,0 | 55,7 | 156,0 | 95,6 | 167,8 | — | — | 263,4 |
| БК6-6К7-Т | | 74,4 | 75,1 | 107,4 | — | — | — | — | — | — | 53,0 | 55,7 | 156,0 | 95,6 | 167,8 | — | — | 263,4 |
| БК6-7AIV-С | | 87,8 | 88,7 | 126,8 | 125,9 | 128,4 | 250,4 | — | — | — | — | — | — | 46,8 | 330,4 | — | — | 377,2 |
| БК6-7AIV-К | | 88,1 | 89,0 | 127,3 | 125,9 | 128,4 | 250,4 | — | — | — | — | — | — | 47,2 | 330,4 | — | — | 377,6 |
| БК6-7AIV-Т | | 87,8 | 88,7 | 126,8 | 125,9 | 128,4 | 250,4 | — | — | — | — | — | — | 46,8 | 330,4 | — | — | 377,2 |
| БК6-7AV-С | | 87,8 | 88,7 | 126,8 | — | — | — | 92,3 | 97,8 | 215,2 | — | — | — | 46,8 | 123,8 | 171,4 | — | 342,0 |
| БК6-7AV-К | | 87,8 | 88,7 | 126,8 | — | — | — | 92,3 | 97,8 | 215,2 | — | — | — | 47,2 | 123,8 | 171,4 | — | 342,0 |
| БК6-7AV-Т | | 88,1 | 89,0 | 127,3 | — | — | — | 92,3 | 97,8 | 215,2 | — | — | — | 46,8 | 123,8 | 171,4 | — | 342,4 |
| БК6-7К7-С | | 87,8 | 88,7 | 126,8 | — | — | — | — | — | — | 66,0 | 69,3 | 194,0 | 46,8 | 274,0 | — | — | 320,8 |
| БК6-7К7-К | | 87,8 | 88,7 | 126,8 | — | — | — | — | — | — | 66,0 | 69,3 | 194,0 | 47,2 | 274,0 | — | — | 321,2 |
| БК6-7К7-Т | | 88,1 | 89,0 | 127,3 | — | — | — | — | — | — | 66,0 | 69,3 | 194,0 | 46,8 | 274,0 | — | — | 320,8 |
| | | 87,8 | 88,7 | 126,8 | | | | | | | | | | | | | | |

| | | |
|---|---|---|
| Нач. отд | Царбак | |
| Н. контр. | Аксенова | |
| Гл. конст. | Баранов | |
| Гл. специал. | Долатников | |
| Рук. гр. | Мединская | |
| Проект. | Гордеева | |
| Провер. | Мединская | |
| Исполн. | Суханова | |

1.426.1-4.2 0.000 РМ1

Ведомость расходов арматурной стали

| Стадия | Лист | Листов |
|---|---|---|
| Р | 1 | 3 |

ГОССТРОЙ СССР ЛЕНИНГРАДСКИЙ ПРОМСТРОЙПРОЕКТ

| Марка изделия | Код изделия | Расход арматурной стали, кг по классам: А-III гост 5781-82 | | | А-IV гост 5781-82 | | | А-V гост 5781-82 | | | К-7 гост 13840-68* | | | | по укрупненному сортаменту: катанка | мелкосортная | среднесортная | крупносортная | Итого приведенной к классу А-I |
|---|---|---|---|---|---|---|---|---|---|---|---|---|---|---|---|---|---|---|---|
| | | Код 093004 | | | Код 093006 | | | Код 093007 | | | Код 122400 | | | | Код 093400 | Код 093300 | Код 093200 | Код 093100 | |
| | | по серии | С учетом Котх.=1,04 | приведенной к А-I К А-I=1,43 | по серии | С учетом Котх=1,02 | приведенной к А-I К А-I=1,05 | по серии | С учетом Котх=1,08 | приведенной к А-I К А-I=2,2 | по серии | С учетом Котх.=1,05 | приведенной к А-I К А-I=2,8 | | ф от 6 до 9 | ф от 10 до 18 | ф от 20 до 30 | ф от 32 до 250 | |
| БК6-8АIV-С | | 95,8 | 96,8 | 138,4 | 173,5 | 177,0 | 345,2 | — | — | — | — | — | — | — | 46,8 | 436,8 | — | — | 483,6 |
| БК6-8АIV-К | | 96,1 | 97,1 | 138,9 | 173,5 | 177,0 | 345,2 | — | — | — | — | — | — | — | 47,2 | 436,8 | — | — | 484,1 |
| БК6-8АIV-Т | | 95,8 | 96,8 | 138,4 | 173,5 | 177,0 | 345,2 | — | — | — | — | — | — | — | 46,8 | 436,8 | — | — | 483,6 |
| БК6-8АV-С | | 95,8 | 96,8 | 138,4 | — | — | — | 125,0 | 132,5 | 291,5 | — | — | — | — | 46,8 | 135,4 | 247,7 | — | 429,9 |
| БК6-8АV-К | | 96,1 | 97,1 | 138,9 | — | — | — | 125,0 | 132,5 | 291,5 | — | — | — | — | 47,2 | 135,4 | 247,7 | — | 430,3 |
| БК6-8АV-Т | | 95,8 | 96,8 | 138,4 | — | — | — | 125,0 | 132,5 | 291,5 | — | — | — | — | 46,8 | 135,4 | 247,7 | — | 429,9 |
| БК6-8К7-С | | 95,8 | 96,8 | 138,4 | — | — | — | — | — | — | 112,2 | 117,8 | 329,8 | — | 46,8 | 421,4 | — | — | 468,2 |
| БК6-8К7-К | | 96,1 | 97,1 | 138,9 | — | — | — | — | — | — | 112,2 | 117,8 | 329,8 | — | 47,2 | 421,4 | — | — | 468,6 |
| БК6-8К7-Т | | 95,8 | 96,8 | 138,4 | — | — | — | — | — | — | 112,2 | 117,8 | 329,8 | — | 46,8 | 421,4 | — | — | 468,2 |
| БК12-6АIV-С | | 294,3 | 297,2 | 425,0 | 324,6 | 331,1 | 645,6 | — | — | — | — | — | — | — | 109,9 | 960,7 | — | — | 1070,6 |
| БК12-6АIV-К | | 294,3 | 297,2 | 425,0 | 324,6 | 331,1 | 645,6 | — | — | — | — | — | — | — | 109,9 | 960,7 | — | — | 1070,6 |
| БК12-6АIV-Т | | 294,3 | 297,2 | 425,0 | 324,6 | 331,1 | 645,6 | — | — | — | — | — | — | — | 109,9 | 960,7 | — | — | 1070,6 |
| БК12-6АV-С | | 294,3 | 297,2 | 425,0 | — | — | — | 215,8 | 228,7 | 503,1 | — | — | — | — | 109,9 | 403,2 | 415,1 | — | 928,2 |
| БК12-6АV-К | | 294,3 | 297,2 | 425,0 | — | — | — | 215,8 | 228,7 | 503,1 | — | — | — | — | 109,9 | 403,2 | 415,1 | — | 928,2 |
| БК12-6АV-Т | | 294,3 | 297,2 | 425,0 | — | — | — | 215,8 | 228,7 | 503,1 | — | — | — | — | 109,9 | 403,2 | 415,1 | — | 928,2 |
| БК12-6К7-С | | 294,3 | 297,2 | 425,0 | — | — | — | — | — | — | 146,7 | 154,0 | 431,2 | — | 109,9 | 746,3 | — | — | 856,2 |
| БК12-6К7-К | | 294,3 | 297,2 | 425,0 | — | — | — | — | — | — | 146,7 | 154,0 | 431,2 | — | 109,9 | 746,3 | — | — | 856,2 |
| БК12-6К7-Т | | 294,3 | 297,2 | 425,0 | — | — | — | — | — | — | 146,7 | 154,0 | 431,2 | — | 109,9 | 746,3 | — | — | 856,2 |

| Марка изделия | Код изделия | Расход арматурной стали, кг | | | | | | | | | | | | | По укрупненному сортаменту | | | | Итого приведенной к классу А-I |
|---|---|---|---|---|---|---|---|---|---|---|---|---|---|---|---|---|---|---|---|
| | | по классам | | | | | | | | | | | | | катанка | мелкосортная | среднесортная | крупносортная | |
| | | А-III гост 5781-82 | | | А-IV гост 5781-82 | | | А-V гост 5781-82 | | | К-7 гост 13840-68* | | | | Код | | | | |
| | | Код | | | | | | | | | | | | | 093400 | 093300 | 093200 | 093100 | |
| | | 093004 | | | 093006 | | | 093007 | | | 122400 | | | | ф | ф | ф | ф | |
| | | по серии | с учетом Котх=1.01 | приведенной к А-I $K_{А-I}$=1,43 | по серии | с учетом Котх=1.02 | приведенной к А-I $K_{А-I}$=1,95 | по серии | с учетом Котх=1.06 | приведенной к А-I $K_{А-I}$=2,2 | по серии | с учетом Котх=1.05 | приведенной к А-I $K_{А-I}$=2,8 | | от 6 до 9 | от 10 до 18 | от 20 до 30 | от 32 до 250 | |
| БК12-7АIV-С | | 306,5 | 309,6 | 442,7 | 372,4 | 379,8 | 740,6 | — | — | — | — | — | — | — | 109,9 | 1073,4 | — | — | 1183,4 |
| БК12-7АIV-К | | 306,5 | 309,6 | 442,7 | 372,4 | 379,8 | 740,6 | — | — | — | — | — | — | — | 109,9 | 1073,4 | — | — | 1183,4 |
| БК12-7АIV-Т | | 306,5 | 309,6 | 442,7 | 372,4 | 379,8 | 740,6 | — | — | — | — | — | — | — | 109,9 | 1073,4 | — | — | 1183,4 |
| БК12-7АV-С | | 306,5 | 309,6 | 442,7 | — | — | — | 273,8 | 290,2 | 638,4 | — | — | — | — | 109,9 | 420,9 | 550,4 | — | 1081,2 |
| БК12-7АV-К | | 306,5 | 309,6 | 442,7 | — | — | — | 273,8 | 290,2 | 638,4 | — | — | — | — | 109,9 | 420,9 | 550,4 | — | 1081,2 |
| БК12-7АV-Т | | 306,5 | 309,6 | 442,7 | — | — | — | 273,8 | 290,2 | 638,4 | — | — | — | — | 109,9 | 420,9 | 550,4 | — | 1081,2 |
| БК12-7К7-С | | 306,5 | 309,6 | 442,7 | — | — | — | — | — | — | 200,1 | 210,1 | 588,3 | — | 109,9 | 921,1 | — | — | 1031,0 |
| БК12-7К7-К | | 306,5 | 309,6 | 442,7 | — | — | — | — | — | — | 200,1 | 210,1 | 588,3 | — | 109,9 | 921,1 | — | — | 1031,0 |
| БК12-7К7-Т | | 306,5 | 309,6 | 442,7 | — | — | — | — | — | — | 200,1 | 210,1 | 588,3 | — | 109,9 | 921,1 | — | — | 1031,0 |
| БК12-8АIV-С | | 328,5 | 331,8 | 474,5 | 553,6 | 564,7 | 1101,2 | — | — | — | — | — | — | — | 109,9 | 1465,7 | — | — | 1575,6 |
| БК12-8АIV-К | | 328,5 | 331,8 | 474,5 | 553,6 | 564,7 | 1101,2 | — | — | — | — | — | — | — | 109,9 | 1465,7 | — | — | 1575,6 |
| БК12-8АIV-Т | | 328,5 | 331,8 | 474,5 | 553,6 | 564,7 | 1101,2 | — | — | — | — | — | — | — | 109,9 | 1465,7 | — | — | 1575,6 |
| БК12-8АV-С | | 328,5 | 331,8 | 474,5 | — | — | — | 391,6 | 415,1 | 913,2 | — | — | — | — | 109,9 | 364,5 | 913,2 | — | 1387,6 |
| БК12-8АV-К | | 328,5 | 331,8 | 474,5 | — | — | — | 391,6 | 415,1 | 913,2 | — | — | — | — | 109,9 | 364,5 | 913,2 | — | 1387,6 |
| БК12-8АV-Т | | 328,5 | 331,8 | 474,5 | — | — | — | 391,6 | 415,1 | 913,2 | — | — | — | — | 109,9 | 364,5 | 913,2 | — | 1387,6 |
| БК12-8К7-С | | 328,5 | 331,8 | 474,5 | — | — | — | — | — | — | 293,6 | 308,3 | 863,2 | — | 109,9 | 1227,7 | — | — | 1337,6 |
| БК12-8К7-К | | 328,5 | 331,8 | 474,5 | — | — | — | — | — | — | 293,6 | 308,3 | 863,2 | — | 109,9 | 1227,7 | — | — | 1337,6 |
| БК12-8К7-Т | | 328,5 | 331,8 | 474,5 | — | — | — | — | — | — | 293,6 | 308,3 | 863,2 | — | 109,9 | 1227,7 | — | — | 1337,6 |

gost.e-ecolog.ru