ТИПОВЫЕ СТРОИТЕЛЬНЫЕ КОНСТРУКЦИИ, ИЗДЕЛИЯ И УЗЛЫ

СЕРИЯ 1.432.1-25

СТЕНЫ ИЗ ЖЕЛЕЗОБЕТОННЫХ ПАНЕЛЕЙ ДЛЯ НЕОТАПЛИВАЕМЫХ ОДНОЭТАЖНЫХ ПРОИЗВОДСТВЕННЫХ ЗДАНИЙ С ШАГОМ КОЛОНН 6М

ВЫПУСК 2

АРМАТУРНЫЕ И ЗАКЛАДНЫЕ ИЗДЕЛИЯ

РАБОЧИЕ ЧЕРТЕЖИ

25211-03

ЦЕНА 6-38

Отпускная цена
на момент реализации
указана в счет накладной

gost.e-ecolog.ru

АПП ЦИТП

Москва, А-445, Смольная ул., 22

Сдано в печать I 1992 года

Заказ № 1151 Тираж 4900 экз.

ТИПОВЫЕ СТРОИТЕЛЬНЫЕ КОНСТРУКЦИИ, ИЗДЕЛИЯ И УЗЛЫ

СЕРИЯ 1.432.1-25

СТЕНЫ ИЗ ЖЕЛЕЗОБЕТОННЫХ ПАНЕЛЕЙ ДЛЯ НЕОТАПЛИВАЕМЫХ ОДНОЭТАЖНЫХ ПРОИЗВОДСТВЕННЫХ ЗДАНИЙ С ШАГОМ КОЛОНН 6М

ВЫПУСК 2

АРМАТУРНЫЕ И ЗАКЛАДНЫЕ ИЗДЕЛИЯ

РАБОЧИЕ ЧЕРТЕЖИ

РАЗРАБОТАНЫ
ЦНИИПРОМЗДАНИЙ
Зам. директора С.М. Гликин
Рук. отдела стен и перегородок Г.М. Смилянский
Гл. инж. проекта Г.Т. Рево

Утверждены:
Главным управлением проектирования Госстроя СССР
письмо от 10.09.91 № 5/4-7
Введены в действие
ЦНИИПРОМЗДАНИЙ
с 15 марта 1992 г.
приказ от 05.09.91 № 91

© АПП ЦИТП, 1991

Обозначение документа	Наименование	Стр.
1.432.1-25.2-ТО	Техническое описание	4
1.432.1-25.2-1	Каркас пространственный КП1	6
1.432.1-25.2-2	Каркас пространственный КП2	7
1.432.1-25.2-3	Каркас пространственный КП3	8
1.432.1-25.2-4	Каркас пространственный КП4	9
1.432.1-25.2-5	Каркас пространственный КП5	10
1.432.1-25.2-6	Каркас пространственный КП6	11
1.432.1-25.2-7	Каркас пространственный КП7	12
1.432.1-25.2-8	Каркас пространственный КП8	13
1.432.1-25.2-9	Каркас пространственный КП9	14
1.432.1-25.2-10	Каркас пространственный КП10	15
1.432.1-25.2-11	Каркас пространственный КП11	16
1.432.1-25.2-12	Каркас пространственный КП12	17
1.432.1-25.2-13	Каркас пространственный КП13	18
1.432.1-25.2-14	Каркас пространственный КП14	19
1.432.1-25.2-15	Каркас пространственный КП15	20
1.432.1-25.2-16	Каркас пространственный КП16	21
1.432.1-25.2-17	Каркас пространственный КП17	22
1.432.1-25.2-18	Каркас пространственный КП18	23
1.432.1-25.2-19	Каркас пространственный КП19	24
1.432.1-25.2-20	Каркас пространственный КП20	25
1.432.1-25.2-21	Каркас пространственный КП21	26
1.432.1-25.2-22	Каркас пространственный КП22	27
1.432.1-25.2-23	Каркас пространственный КП23	28
1.432.1-25.2-24	Каркас пространственный КП24	29

Зав. отд.	Смилянский		
Н. контр.	Рево		
ГИП	Рево		
Арх. инж.	Кузнецова		

1.432.1-25.2

Содержание

Стадия	Лист	Листов
Р	1	2

ЦНИИПРОМЗДАНИЙ

Обозначение документа	Наименование	Стр.
1.432.1-25.2-25	Каркас пространственный КП25	30
1.432.1-25.2-26	Каркас пространственный КП26	31
1.432.1-25.2-27	Каркас пространственный КП27	32
1.432.1-25.2-28	Каркас пространственный КП28	33
1.432.1-25.2-29	Каркас плоский КР1...КР10	34
1.432.1-25.2-30	Петля строповочная П1...П4	35
1.432.1-25.2-31	Изделие закладное М1, МС1, М2	36
1.432.1-25.2-32	Изделие закладное М3	37
1.432.1-25.2-33	Изделие закладное М4	38
1.432.1-25.2-34	Изделие закладное М5	39
1.432.1-25.2-35	Изделие закладное М6	40

Инв.№ подл. | Подпись и дата | Взам.инв.№

1. Выпуск 2 „Арматурные и закладные изделия. Рабочие чертежи" входит в состав серии 1.432.1-25 „Стены из железобетонных панелей для неотапливаемых одноэтажных производственных зданий с шагом колонн 6 м."

2. В выпуске приведены рабочие чертежи арматурных изделий (плоские и пространственные каркасы), закладных изделий и монтажных петель для стеновых панелей.

3. Панели армируются пространственными каркасами. Пространственные каркасы состоят из плоских каркасов и отдельных стержней класса Вр-I по ГОСТ6727-80*, которые соединяют плоские каркасы между собой с помощью контактной точечной сварки во всех местах пересечения.

Плоские каркасы запроектированы из условия их изготовления на одноточечных сварных машинах. Плоские каркасы изготавливаются из горячекатаной стали класса А-III по ГОСТ5781-82* (кроме каркасов КР7, КР8, КР9 и КР10) и холоднотянутой проволоки периодического профиля класса Вр-I по ГОСТ6727-80*.

Плоские каркасы КР7, КР8, КР9 и КР10 изготавливаются из холоднотянутой проволоки периодического профиля класса Вр-I по ГОСТ6727-80*.

4. Контактная точечная сварка производится в соответствии с требованиями ГОСТ10922-90 и

				1.432.1-25.2-70			
Зав. отд.	Смилянский			Техническое описание	Стадия	Лист	Листов
Н. контр.	Рево				Р	1	2
ГИП	Рево				ЦНИИПРОМЗДАНИЙ		
Вед. инж.	Кузнецова						

СНиП 3.03.01-87 „Несущие и ограждающие конструкции."

5. Монтажные петли изготавливаются из глад-кой горячекатаной арматурной стали класса А-I по ГОСТ 5781-82* марок Ст3пс2 или Ст3сп2 по ГОСТ380-88.

Сталь марки Ст3пс2 применять для монтажных петель, предназначенных для подъема и монтажа конструкций при температуре ниже минус 40°С не допускается.

6. Закладные изделия должны изготавливаться с учетом следующих требований: тавровые соединения анкерных стержней с пластиной или уголком следует выполнять дуговой сваркой под флюсом. Допускается соединения выполнять ручной дуговой сваркой в раззенкованные отверстия многослойными кольцевыми швами с применением электродов Э-50А по ГОСТ9467-75.

7. Испытания соединений арматурных и закладных изделий и оценку их качества следует производить по ГОСТ10922-90.

8. Закладные изделия должны быть защищены от коррозии цинковым покрытием в соответствии с требованиями главы СНиП 2.03.11-85 „Защита строительных конструкций от коррозии."

9. Арматурные и закладные изделия должны быть приняты поштучно техническим контролем предприятия изготовителя.

Инв.№подл. | Подпись и дата | Взам.инв.№

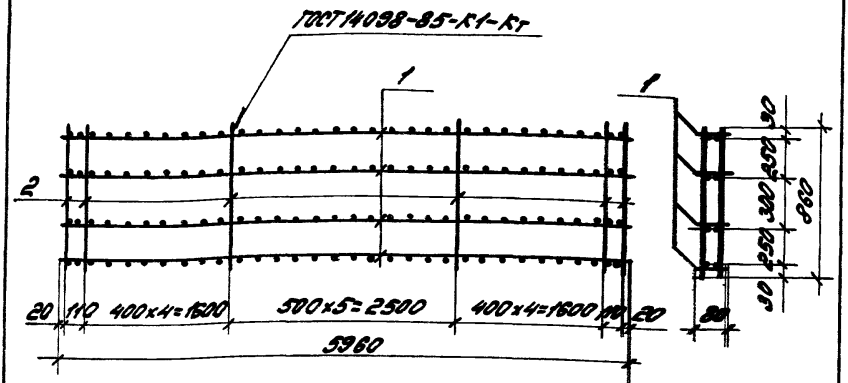

Марка	Поз	Наименование	Кол.	Обозначение документа	Масса, кг
КП1	1	Каркас плоский КР1	4	1.432.1-25.2-29	16,1
	2	Ø5 Вр I, ℓ=860; 0,13 кг	32	без черт.	

Арматура класса Вр-I по ГОСТ 6727-80*

				1.432.1-25.2-1			
Зав.отд.	Спиридонов			Каркас пространственный КП1	Стадия	Лист	Листов
Н.контр.	Рево				Р		1
ГИП	Рево				ЦНИИПромзданий		
Разраб.	Кузнецова						

25211-03 7

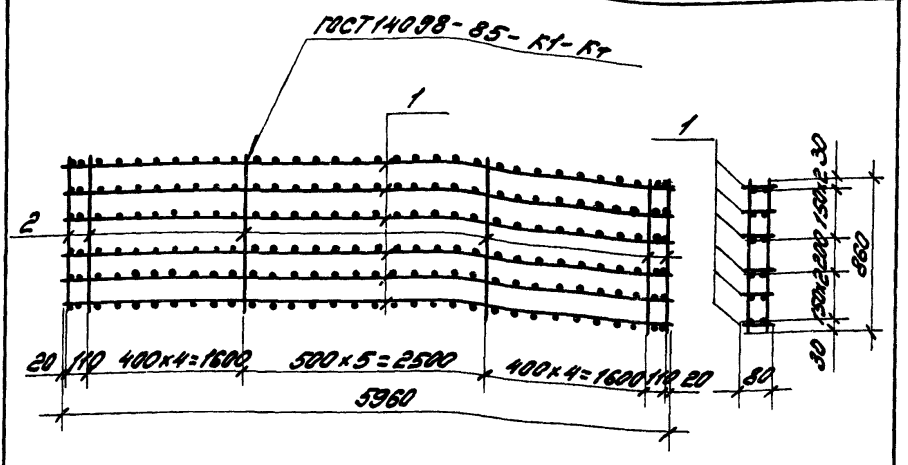

Марка	Поз	Наименование	Кол.	Обозначение документа	Масса, кг
КП2	1	Каркас плоский КР2	6	1.432.1-25.2-29	34,3
	2	Ø5 Вр I, ℓ=860; 0,13 кг	32	Без черт.	

Арматура класса Вр-I по ГОСТ 6727-80*

				1.432.1-25.2-2			
Зав.отд.	Спиридонов			Каркас пространственный КП2	Стадия	Лист	Листов
Н.контр.	Рево				Р		1
ГИП	Рево				ЦНИИПромзданий		
Разраб.	Кузнецова						

Инв.№ подл. | Подпись и дата | Взам. инв.№

25211-03 8

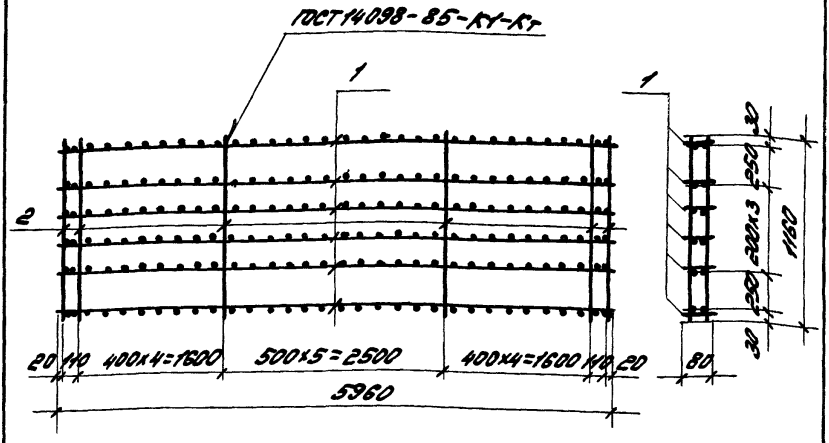

Марка	Поз.	Наименование	Кол.	Обозначение документа	Масса, кг
КП3	1	Каркас плоский КР1	6	1.432.1-25.2-29	23,6
	2	ф5 ВрI, ℓ=1160; 0,18 кг	32	Без черт.	

Арматура класса Вр-I по ГОСТ 6727-80*

				1.432.1-25.2-3			
Зав.отд.	Спиридонский			Каркас пространственный КП3	Стадия	Лист	Листов
Н.контр.	Рево				Р		1
ГИП	Рево				ЦНИИПромзданий		
Вед.инж.	Кузнецова						

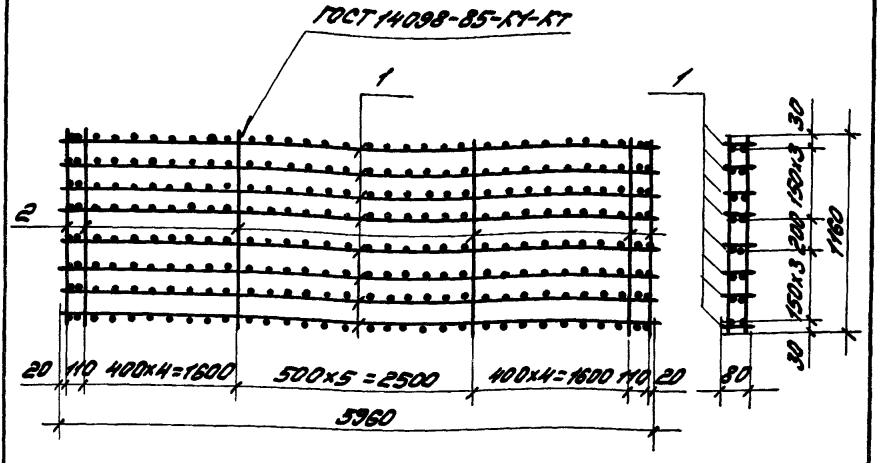

Марка	Поз.	Наименование	Кол.	Обозначение документа	Масса, кг
КП4	1	Каркас плоский КР2	8	1.432.1-25.2-29	46,0
	2	ф5 Вр I, ℓ=1160; 0,18 кг	32	Без черт.	

Арматура класса Вр-I по ГОСТ 6727-80*

				1.432.1-25.2-4		
Зав. отд.	Спиридонов			Каркас пространственный КП4	Стадия	Лист	Листов
Н. контр.	Рево				Р		1
ГИП	Рево				ЦНИИПромзданий		
Вед. инж.	Кузнецова						

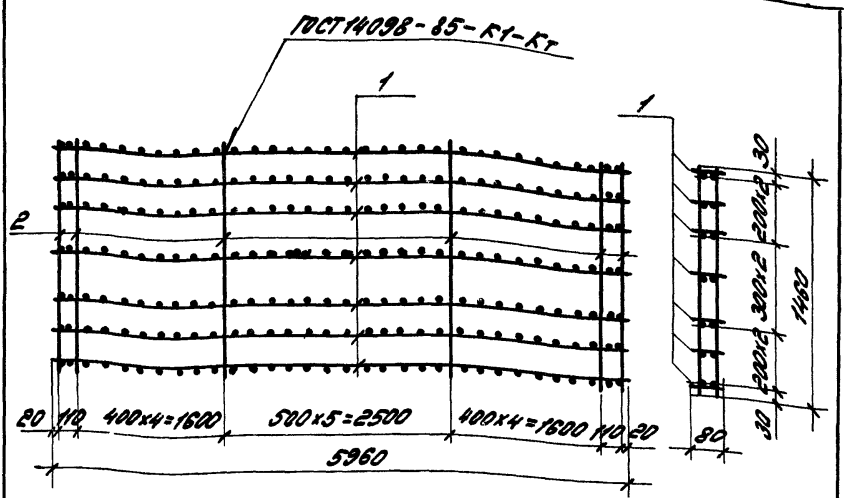

Марка	Поз.	Наименование	Кол.	Обозначение документа	Масса, кг
КП5	1	Каркас плоский КР1	7	1.432.1-25.2-29	28,1
	2	ф5 Вр-I, ℓ=1460; 0,23 кг	32	без черт.	

Арматура класса Вр-I по ГОСТ 6727-80*

				1.432.1-25.2-5		
Зав. отд.	Спиридонов			Каркас пространственный КП5	Стадия	Лист	Листов
Н. контр.	Рево				Р		1
ГИП	Рево				ЦНИИПромзданий		
Ведущ.	Кузнецова						

25211-03 11

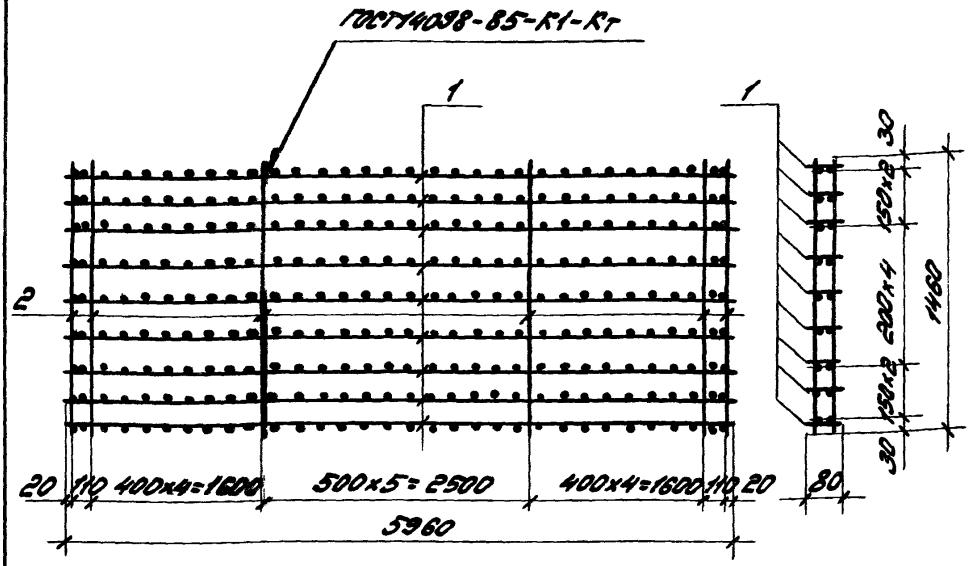

Марка	Поз	Наименование	Кол.	Обозначение документа	Масса, кг
КП6	1	Каркас плоский КР2	9	1.432.1-25.2-29	52,6
	2	⌀5Вр-I, ℓ=1460; 0,23кг	32	без черт.	

Арматура класса Вр-I по ГОСТ6727-80*

				1.432.1-25.2-6			
Зав.отд	Сницаренский			Каркас пространственный КП6	Стадия	Лист	Листов
Н.контр	Рево				Р		1
ГИП	Рево				ЦНИИПРОМЗДАНИЙ		
Вед.инж	Кузнецова						

Инв.№ подл. | Подпись и дата | Взам.инв.№

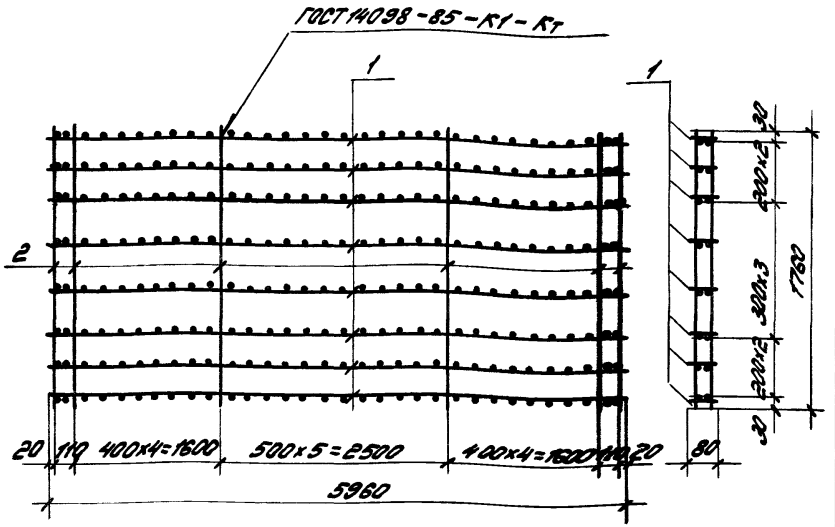

Марка	Поз.	Наименование	Кол.	Обозначение документа	Масса, кг
КП7	1	Каркас плоский КР1	8	1.432.1-25.2-29	32,3
	2	ф5 Вр I, ℓ=1760; 0,27 кг	32	без черт.	

Арматура класса Вр-I по ГОСТ 6727-80*

				1.432.1-25.2-7		
Зав. отд.	Спиваковский			Каркас пространственный КП7	Стадия	Лист	Листов
Н. контр.	Рево				Р		1
	Рево				ЦНИИПромзданий		
Инж.	Кузнецова						

25211-03 13

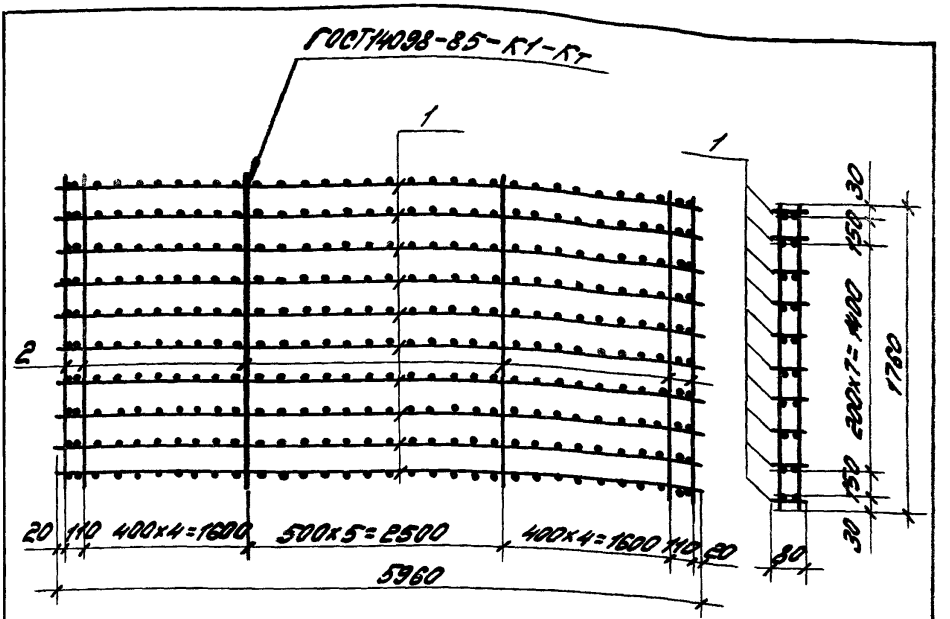

Марка	Поз.	Наименование	Кол.	Обозначение документа	Масса, кг
КП 8	1	Каркас плоский КР2	10	1.432.1-25.2-29	58,8
	2	ф5 Вр I, ℓ=1760; 0,27 кг	32	без черт.	

Арматура класса Вр-I по ГОСТ 6727-80*

Зав. отд.	Сницарский		
Н. контр.	Рево		
ГИП	Рево		
Вед. инж.	Кузнецова		

1.432.1-25.2-8

Каркас пространственный КП 8

Стадия	Лист	Листов
Р		1

ЦНИИПромзданий

Инв. № подл. | Подпись и дата | Взам. инв. №

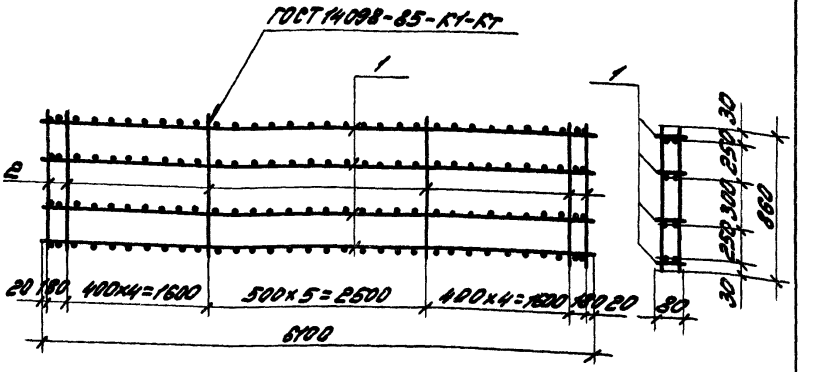

Марка	Поз.	Наименование	Кол.	Обозначение документа	Масса, кг
КП9	1	Каркас плоский КР3	4	1.432.1-25.2-29	16,3
	2	ф5 Вр I, с=860; 0,13 кг	32	Без черт.	

Арматура класса Вр-I по ГОСТ 6727-80*

				1.432.1-25.2-9			
Зав. отд.	Спиридонов			Каркас пространственный КП9	Стадия	Лист	Листов
Н. контр.	Рево				Р		1
ГИП	Рево				ЦНИИПромзданий		
Вед. инж.	Кузнецова						

Инв. № подл. | Подпись и дата | Взам. инв. №

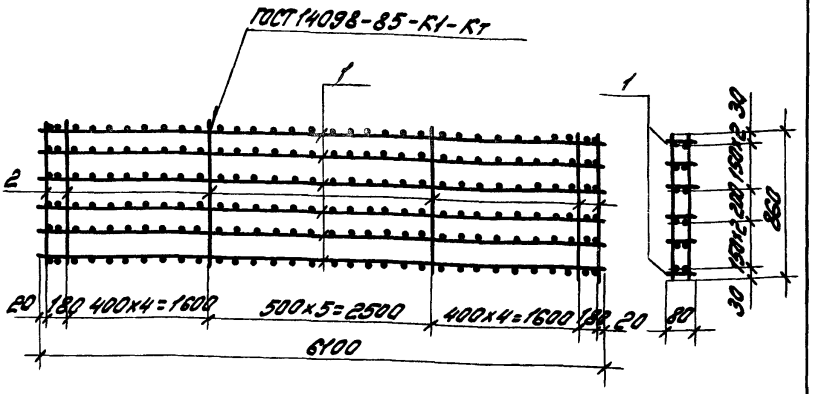

Марка	Поз.	Наименование	Кол.	Обозначение документа	Масса, кг
КП10	1	Каркас плоский КР4	6	1.432.1-25.2-29	35,0
	2	ф5Вр-I, ℓ=860; 0,13кг	32	без черт.	

Арматура класса Вр-I по ГОСТ 6727-80*

				1.432.1-25.2-10		
Зав. отд.	Смышляевский			Каркас пространственный КП10	Стадия	Лист	Листов
Н. контр.	Рево				Р		1
ГИП	Рево				ЦНИИПРОМЗДАНИЙ		
Вед. инж.	Кузнецова						

Инв. № подл. | Подпись и дата | Взам. инв. №

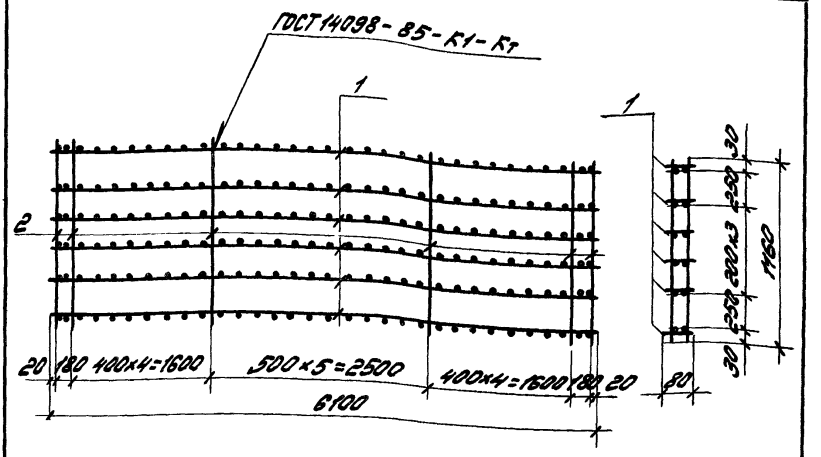

Марка	Поз.	Наименование	Кол.	Обозначение документа	Масса, кг
КП11	1	Каркас плоский КР3	6	1.432.1-25.2-29	23,9
	2	ф5ВрI, ℓ=1160; 0,18 кг	32	без чертежа	

Арматура класса Вр-I по ГОСТ 6727-80*

				1.432.1-25.2-11			
Зав. отд.	Смилянский			Каркас пространственный КП11	Стадия	Лист	Листов
Н. контр.	Рево				Р		1
ГИП	Рево				ЦНИИПРОМЗДАНИЙ		
Вед. инж.	Кузнецова						

Инв. № подл. | Подпись и дата | Взам. инв. №

25211-03

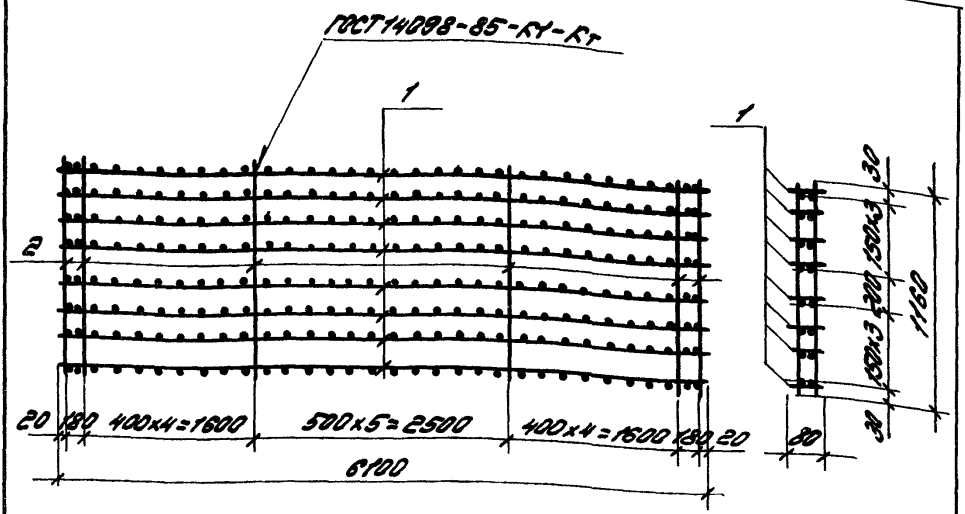

Марка	Поз.	Наименование	Кол.	Обозначение документа	Масса, кг
КП12	1	Каркас плоский КР4	8	1.432.1-25.2-29	47,0
	2	ф5ВрI, ℓ=1160; 0,18кг	32	Без черт.	

Арматура класса Вр-I по ГОСТ6727-80*

				1.432.1-25.2-12			
Зав.отд.	Емельянский			Каркас пространственный КП12	Стадия	Лист	Листов
Н.контр.	Рево				Р		1
ГИП	Рево				ЦНИИПромзданий		
Вед.инж.	Кузнецова						

25211-03 18

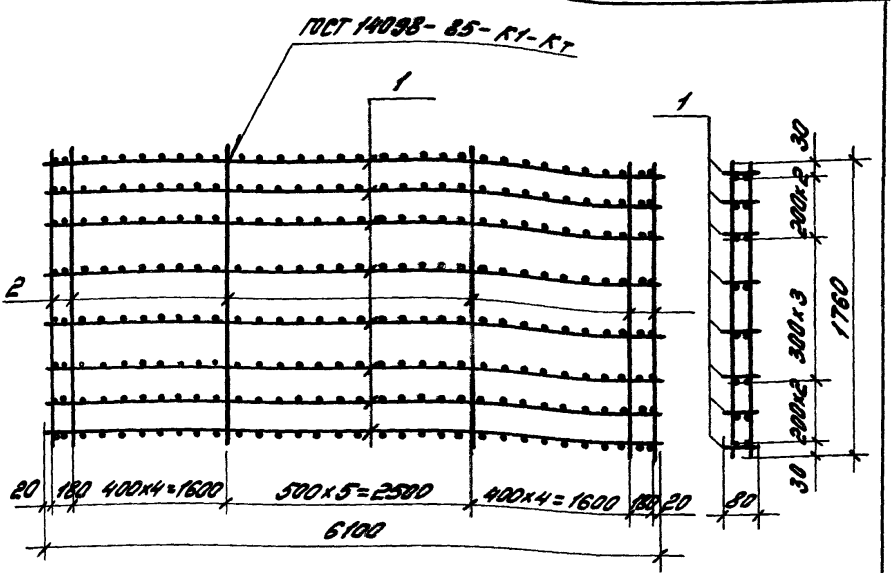

Марка	Поз.	Наименование	Кол.	Обозначение документа	Масса, кг
КП13	1	Каркас плоский КР3	8	1.432.1-25.2-29	32,8
	2	ф5 Вр-I, ℓ=1760, 0,27 кг	32	Без черт.	

Арматура класса Вр-I по ГОСТ 6727-80*

Зав.отд.	Смиянский		1.432.1-25.2-13
Н.контр.	Рево		
ГИП	Рево		Каркас пространственный КП13
Вед.инж.	Кузнецова		Стадия: Р; Лист; Листов: 1
			ЦНИИПромзданий

Инв.№ подл. | Подпись и дата | Взам.инв.№

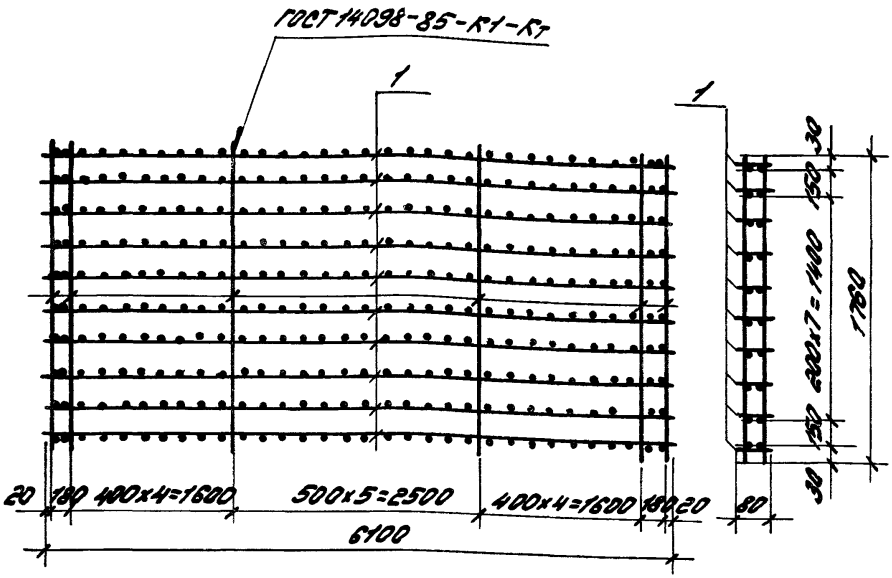

Марка	Поз.	Наименование	Кол.	Обозначение документа	Масса, кг
КП14	1	Каркас плоский КР4	10	1.432.1-25.2-29	60,0
	2	ф5 Вр-I, ℓ=1760; 0,27кг	32	Без черт.	

Арматура класса Вр-I по ГОСТ 6727-80*

				1.432.1-25.2-14		
Зав.отд	Смирнский			Каркас пространственный КП14	Стадия	Лист	Листов
Н.контр	Рева				Р		1
ГИП	Рева				ЦНИИПромзданий		
Рук.инж	Кузнецова						

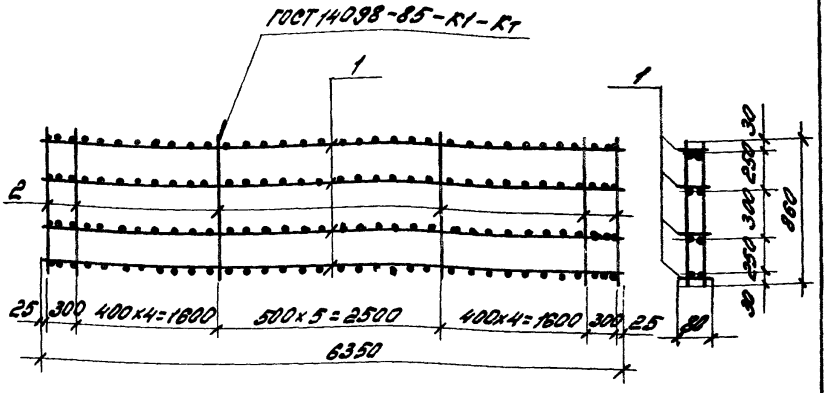
ГОСТ 14098-85-К1-К7
1
1
2
25
300
400х4=1600
500х5=2500
400х4=1600
300
25
6350
150
150
150

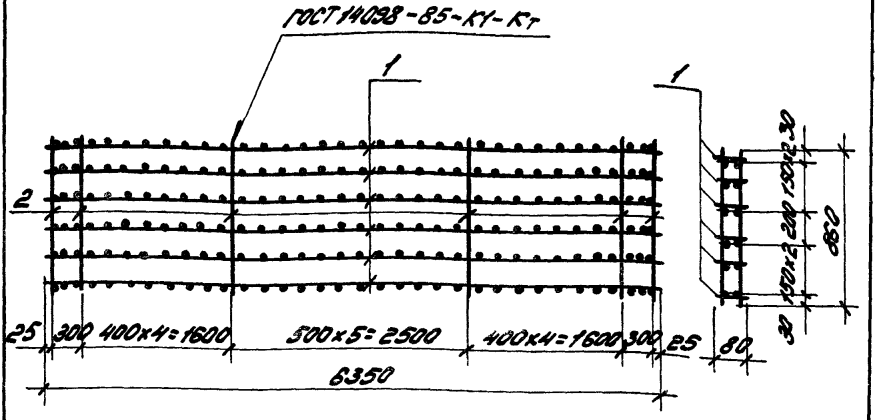

Марка	Поз.	Наименование	Кол.	Обозначение документа	Масса, кг
КП16	1	Каркас плоский КР6	6	1.432.1-25.2-29	36,4
	2	ф5 Вр I, ℓ=860, 0,13 кг	32	без черт.	

Арматура класса Вр-I по ГОСТ 6727-80*

				1.432.1-25.2-16			
Зав. отд.	Стишанский			Каркас пространственный КП16	Стадия	Лист	Листов
Н. контр.	Рево				Р		1
ГИП	Рево				ЦНИИПРОМЗДАНИЙ		
Разраб.	Кузнецова						

Инв. № подл. | Подпись и дата | Взам. инв. №

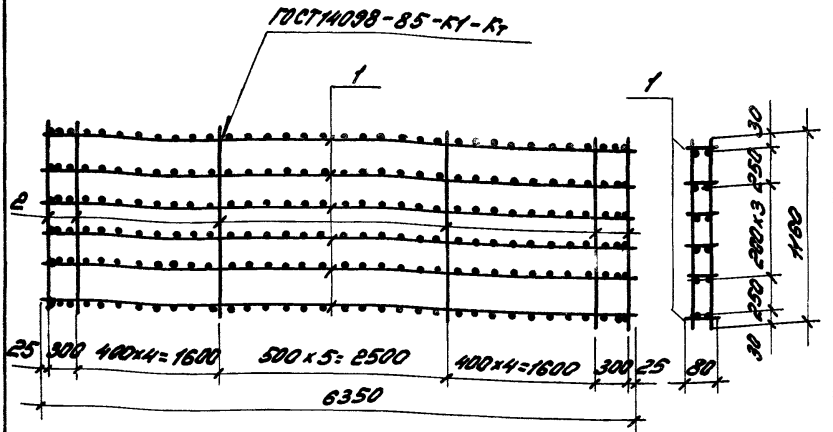

Марка	Поз.	Наименование	Кол.	Обозначение документа	Масса, кг
КП17	1	Каркас плоский КР5	6	1.432.1-25.2-29	24,8
	2	Ф5ВрI, ℓ=1460; 0,18кг	32	Без черт.	

Арматура класса Вр-I по ГОСТ6727-80*

				1.432.1-25.2-17		
Зав.отд.	Стиляновский			Каркас пространственный КП17	Стадия	Лист	Листов
Н.контр.	Ревво				Р		1
ГИП	Ревво				ЦНИИПромзданий		
Ведущ.	Кузнецова						

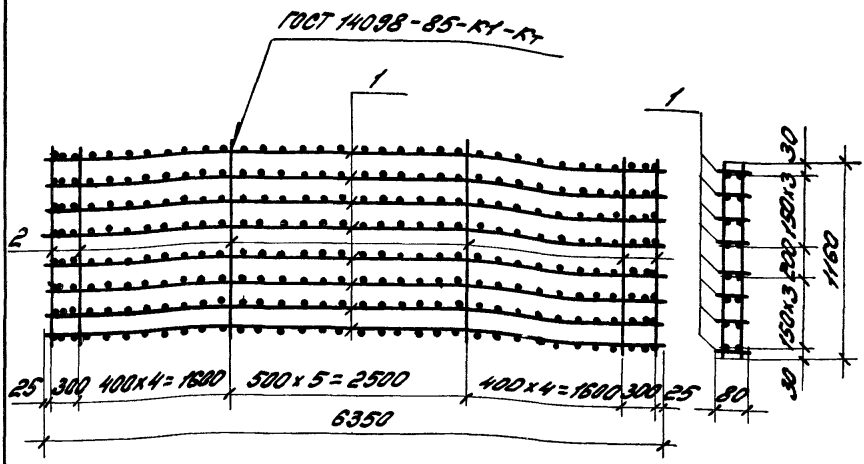

Марка	Поз.	Наименование	Кол.	Обозначение документа	Масса, кг
КП18	1	Каркас плоский КР6	8	1.432.1-25.2-29	48,7
	2	ф5Вр-I, ℓ=1160; 0,18кг	32	без черт.	

Арматура класса Вр-I по ГОСТ 6727-80*

				1.432.1-25.2-18		
Зав.отд.	Спиридонов			Каркас пространственный КП18	Стадия	Лист	Листов
Н.контр.	Рево				Р		1
ГИП	Рево				ЦНИИПромзданий		
Вед.инж.	Кузнецова						

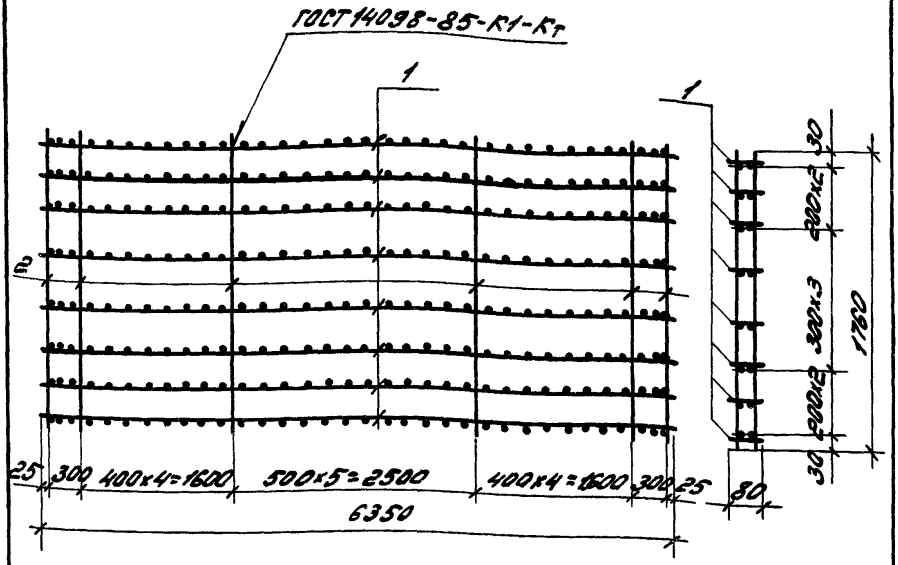

Марка	Поз.	Наименование	Кол.	Обозначение документа	Масса, кг
КП19	1	Каркас плоский КР5	8	1.432.1-25.2-29	33,9
	2	ф5Вр-I, ℓ=1760; 0,27кг	32	без черт.	

Арматура класса Вр-I по ГОСТ 6727-80*

				1.432.1-25.2-19		
Зав.отд.	Спиридонский			Каркас пространственный КП19	Стадия Р	Лист	Листов 1
Н.контр.	Ревво				ЦНИИПРОМЗДАНИЙ		
ГИП	Ревво						
Рук.шк.	Кузнецова						

Инв.№ подл. | Подпись и дата | Взам.инв.№

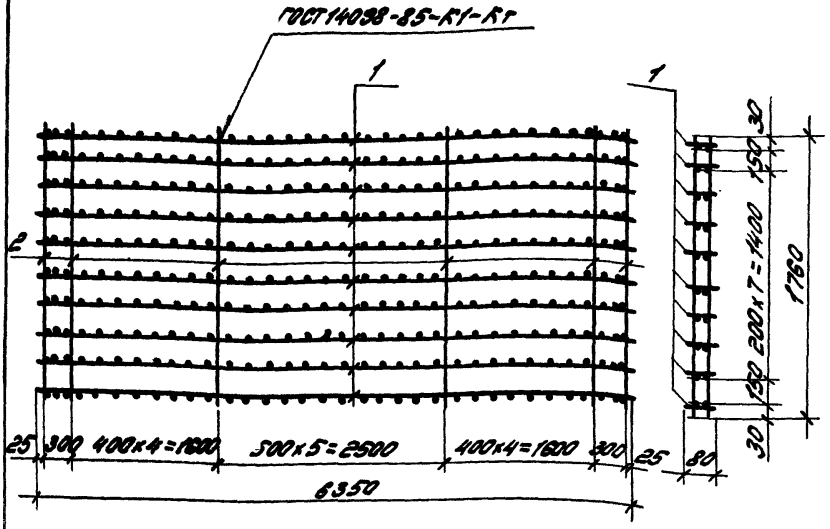

Марка	Кол.	Наименование	Кол.	Обозначение документа	Масса, кг
КП20	1	Каркас плоский КР6	10	1.432.1-25.2-29	62,2
	2	ф5Вр-I, l=1760; 0,27кг	32	без черт.	

Арматура класса Вр-I по ГОСТ 6727-80*

Зав.отд.	Смирновский		
Н.контр.	Рево		
ГИП	Рево		
Вед.инж.	Кузнецова		

1.432.1-25.2-20

Каркас пространственный КП20

Стадия	Лист	Листов
Р		1

ЦНИИПРОМЗДАНИЙ

Инв.№ подл. | Подпись и дата | Взам.инв.

25211-03 26

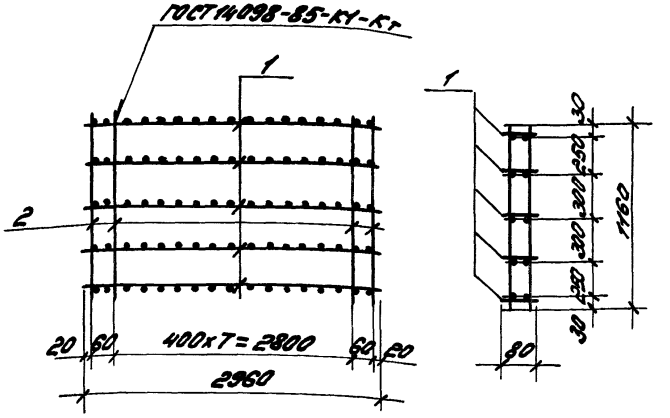

Марка	Поз.	Наименование	Кол.	Обозначение документа	Масса кг
КП22	1	Каркас плоский КР7	5	1.432.1-25.2-29	9,1
	2	Ф5ВрI, l=1160; 0,18кг	20	без черт.	

Арматура класса Вр-I по ГОСТ 6727-80*.

				1.432.1-25.2-21			
Зав.отд.	Смилянский			Каркас пространственный КП21	Стадия	Лист	Листов
Н.контр.	Рева				Р		1
ГИП	Рева				ЦНИИПРОМЗДАНИЙ		
Вед.инж.	Кузнецова						

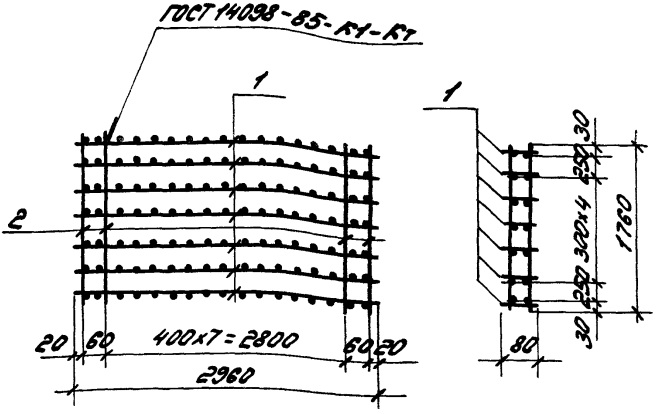

Марка	Поз.	Наименование	Кол.	Обозначение документа	Масса, кг
КП23	1	Каркас плоский КР7	7	1.432.1-25.2-29	13,1
	2	ф5ВрI, ℓ=1760, 0,27кг	20	без черт.	

Арматура класса Вр-I по ГОСТ 6727-80*

				1.432.1-25.2-22		
Зав. отд.	Смиланский			Каркас пространственный КП22	Стадия: Р	Лист:	Листов: 1
Н. контр.	Рева						
ГИП	Рева				ЦНИИПРОМЗДАНИЙ		
Вед. инж.	Кунецова						

Инв. № подл. | Подпись и дата | Взам. инв. №

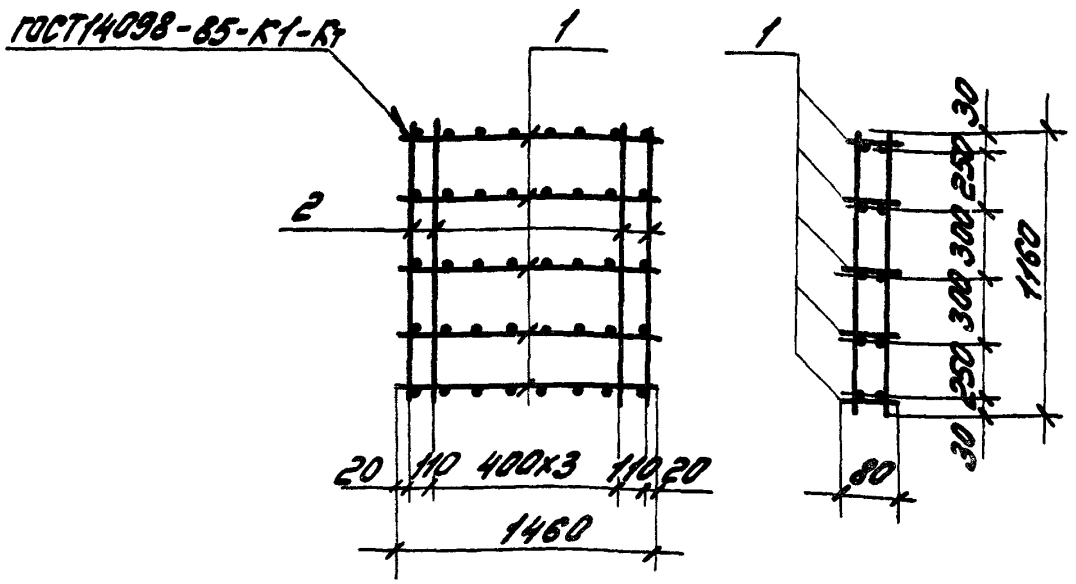

Марка	Поз.	Наименование	Кол.	Обозначение документа	Масса, кг
КП 23	1	Каркасплоский КР8	5	1.432.1-25.2-29	4,9
	2	ф5 Вр I, ℓ=1160, 0,18 кг	12	без черт.	

Арматура класса Вр-I по ГОСТ 6727-80*

Инв. № подл.	Подпись и дата	Взам. инв. №	

				1.432.1-25.2-23		
Зав. отд.	Смышляевский			Каркас пространственный КП23	Стадия Р	Лист	Листов 1
Н. контр.	Рево						
ГИП	Рево				ЦНИИПромзданий		
Вед. инж.	Кузнецова						

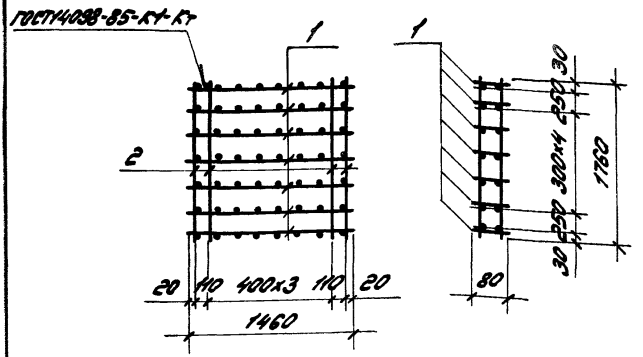

Марка	Поз.	Наименование	Кол.	Обозначение документа	Масса, кг
КП 24	1	Каркас плоский КР8	7	1.432.1-25.2-29	7,1
	2	ф5 Вр-I, С=1760; 0,27 КГ	12	без черт.	

Арматура класса Вр-I по ГОСТ 6727-80*

				1.432.1-25.2-24		
Зав.отд.	Стишанский			Каркас пространственный КП 24	Стадия Р	Лист	Листов 1
Н.контр.	Рево				ЦНИИПРОМЗДАНИЙ		
ГИП	Рево						
Вед.инж.	Кузнецова						

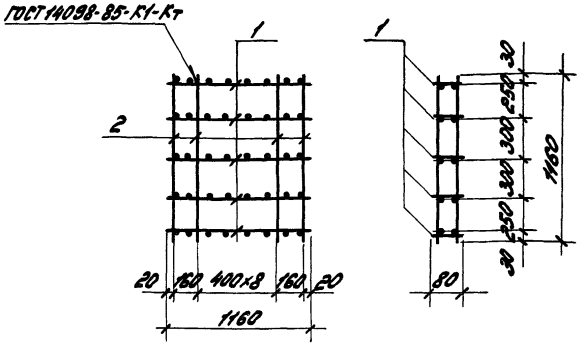

Марка	Поз.	Наименование	Кол.	Обозначение документа	Масса, кг
КП25	1	Каркас плоский КР9	5	1.432.1-25.2-29	4,0
	2	ф5 Вр-I, l=1160, 0,18 кг	10	без. черт.	

Арматура класса Вр-I по ГОСТ 6727-80*

				1.432.1-25.2-25			
Зав. отд.	Смилянский			Каркас пространственный КП25	Стадия	Лист	Листов
Н. контр.	Рево				Р		1
ГИП	Рево				ЦНИИПРОМЗДАНИЙ		
Вед. инж.	Кузнецова						

Инв. № подл. | Подпись и дат. | Взам. инв.

ГОСТ14098-85-К1-К7

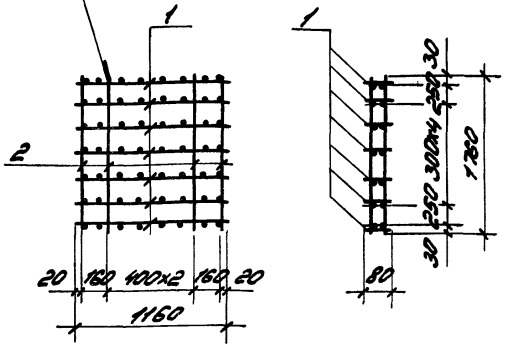

Марка	Поз.	Наименование	Кол.	Обозначение документа	Масса, кг
КП26	1	Каркас плоский КР9	7	1.432.1-25.2-29	5,8
	2	ф5Вр-I, ℓ=1760; 0,27кг	10	без черт.	

Арматура класса Вр-I по ГОСТ6727-80*

				1.432.1-25.2-26		
Зав.отд.	Стилянский			Каркас пространственный КП26	Стадия Р	Лист	Листов 1
Н.контр.	Рево						
ГИП	Рево				ЦНИИПРОМЗДАНИЙ		
Вед.инж.	Кузнецова						

ГОСТ 14098-85-К1-К7

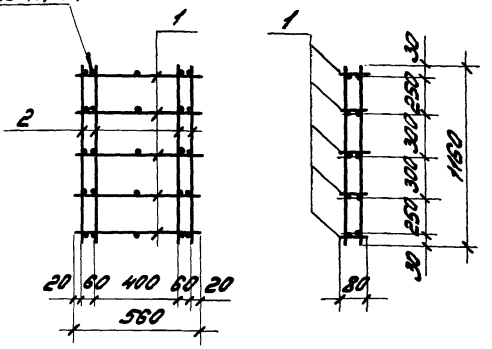

Марка	Поз.	Наименование	Кол.	Обозначение документа	Масса, кг
КП27	1	Каркас плоский КР10	5	1.432.1-25.2-29	2,7
	2	ф5 Вр I, ℓ=1160, 0,18 кг	8	без черт.	

Арматура класса Вр-I по ГОСТ 6727-80*

				1.432.1-25.2-27		
Зав.отд	Стилянский			Каркас пространственный КП27	Стадия	Лист	Листов
Н.контр.	Рево				Р		1
ГИП	Рево				ЦНИИПромзданий		
Вед.инж.	Кузнецова						

252.11-0.3 33

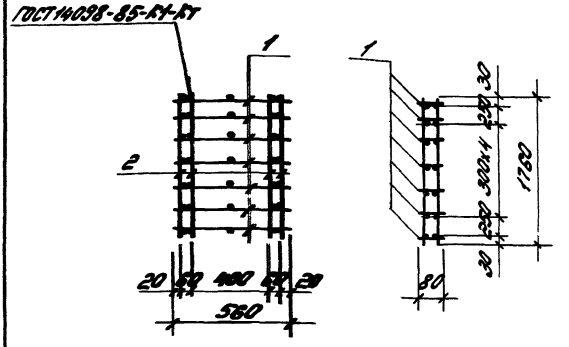

Марка	Поз.	Наименование	Кол.	Обозначение документа	Масса, кг
КП 28	1	Каркас плоский КР10	7	1.432.1-25.2-29	3,9
	2	⌀5 Вр-I, ℓ=1760; 0,27 кг	8	Без черт.	

Арматура класса Вр-I по ГОСТ 6727-80.*

				1.432.1-25.2-28		
Зав. отд.	Спиридонский			Каркас пространственный КП 28	Стадия Р	Лист	Листов 1
Н. контр.	Ребо				ЦНИИПРОМЗДАНИЙ		
ГИП	Ребо						
Инж.	Кузнецова						

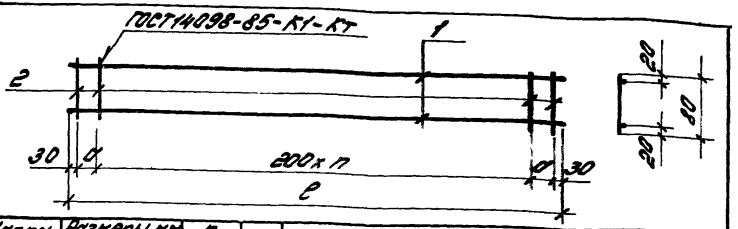

Марка каркаса	Размеры, мм c	Размеры, мм a	n, шт.	Поз.	Наименование	Кол.	Масса ед., кг	Масса каркаса, кг
КР1	5960	50	29	1	Ø8 AIII, ГОСТ 5781-82, c=5960	2	1,32	2,96
				2	Ø4 BI, ГОСТ 6727-80, c=80	32	0,01	
КР2				1	Ø8 AIII, ГОСТ 5781-82, c=5960	2	2,35	5,02
				2	Ø4 BI, ГОСТ 6727-80, c=80	32	0,01	
КР3	6100	120	29	1	Ø8 AIII, ГОСТ 5781-82, c=6100	2	1,35	3,02
				2	Ø4 BI, ГОСТ 6727-80, c=80	32	0,01	
КР4				1	Ø8 AIII, ГОСТ 5781-82, c=6100	2	2,41	5,14
				2	Ø4 BI, ГОСТ 6727-80, c=80	32	0,01	
КР5	6350	45	31	1	Ø8 AIII, ГОСТ 5781-82, c=6350	2	1,41	3,16
				2	Ø4 BI, ГОСТ 6727-80, c=80	34	0,01	
КР6				1	Ø8 AIII, ГОСТ 5781-82, c=6350	2	2,51	5,36
				2	Ø4 BI, ГОСТ 6727-80, c=80	34	0,01	
КР7	2960	50	14	1	Ø5 BI, ГОСТ 6727-80, c=2960	2	0,46	1,10
				2	Ø4 BI, ГОСТ 6727-80, c=80	17	0,01	
КР8	1460	—	7	1	Ø5 BI, ГОСТ 6727-80, c=1460	2	0,225	0,53
				2	Ø4 BI, ГОСТ 6727-80, c=80	8	0,01	
КР9	1160	50	5	1	Ø5 BI, ГОСТ 6727-80, c=1160	2	0,18	0,44
				2	Ø4 BI, ГОСТ 6727-80, c=80	8	0,01	
КР10	560	50	2	1	Ø5 BI, ГОСТ 6727-80, c=560	2	0,09	0,23
				2	Ø4 BI, ГОСТ 6727-80, c=80	5	0,01	

1.432.1-25.2-29

Каркас плоский КР1 ... КР10

Стадия	Лист	Листов
Р		1

ГИПРОПРОМЗДАНИЙ

Зав. отд.	Стилянский	
Н. контр.	Рева	
ГИП	Рева	
Разраб.	Кузнецов	

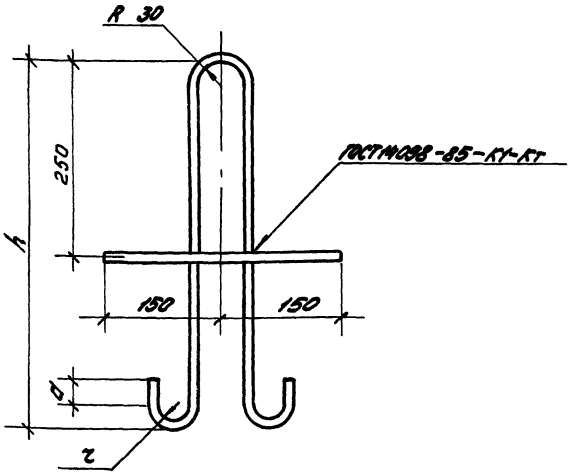

Марка петли	Размеры, мм			Поз.	Наименование	Кол.	Масса ед, кг	Масса петли, кг
	h	r	d					
П1	300	20	30	1	Ф8АI, l=810	1	0,32	0,51
				2	Ф10АIII, l=300	1	0,19	
П2	360	20	30	1	Ф10АI, l=850	1	0,52	0,71
				2	Ф10АIII, l=300	1	0,19	
П3	420	20	30	1	Ф12АI, l=1060	1	0,94	1,13
				2	Ф10АIII, l=300	1	0,19	
П4	480	30	50	1	Ф14АI, l=1200	1	1,45	1,64
				2	Ф10АIII, l=300	1	0,19	

Арматура классов А-I и А-III по ГОСТ5781-82*

1.432.1-25.2-30

Зав.отд.	Стилянский		
Н.контр.	Рево		
ГИП	Рево		
Вед.инж.	Кузнецова		

Петля строповочная П1...П4

Стадия	Лист	Листов
Р		1

ЦНИИПРОМЗДАНИЙ

Инв. № подл. | Подпись и дата | Взам. инв. №

25211-03 36

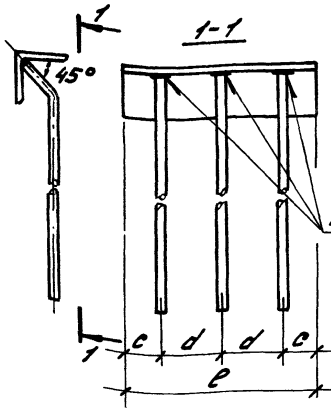

Поз. 2

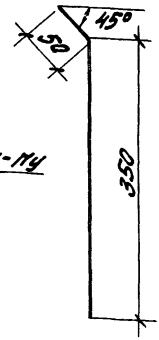

Марка	Размеры, мм e	c	d	Поз.	Наименование	Кол.	Масса ед., кг	Масса изделия, кг
Н1	240	45	75	1	Уголок $\frac{63\times63\times5\ ГОСТ\ 8509-86}{Ст3кп2\ ГОСТ\ 535-88}$			1,9
					$e=240$	1	1,15	
				2	ф10 А-III, $e=400$	3	0,25	
НС1	300	25	125	1	Уголок $\frac{63\times63\times5\ ГОСТ\ 8509-86}{Ст3кп2\ ГОСТ\ 535-88}$			2,2
					$e=300$	1	1,44	
				2	ф10 А-III, $e=400$	3	0,25	
Н2	350	25	150	1	Уголок $\frac{63\times63\times5\ ГОСТ\ 8509-86}{Ст3кп2\ ГОСТ\ 535-88}$			2,4
					$e=350$	1	1,68	
				2	ф10 А-III, $e=400$	3	0,25	

Арматура класса А-III по ГОСТ 5781-82*.

Зав. отд.	Спиридонов		1.432.1-25.е-31	
Н. контр.	Рево		Изделие закладное Н1, НС1, Н2	Стадия: Р; Лист; Листов: 1
ГИП	Рево			ЦНИИПРОМЗДАНИЙ
Нач. отд.	Кузнецов			

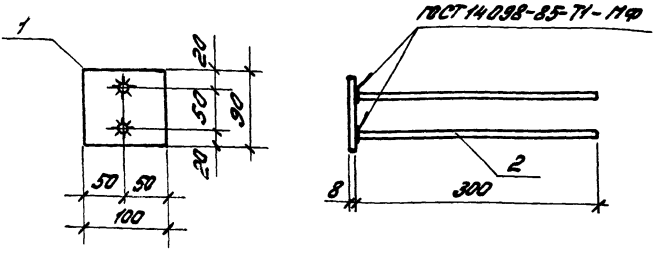

Поз.	Наименование	Кол.	Масса ед., кг	Масса изделия, кг
1	Лист $\frac{8 \times 90, ГОСТ 19904-90}{Ст3кп2, ГОСТ 535-88}$			
	$l = 100$	1	0,6	1,0
2	Ф10А III, ГОСТ 5781-82, $l = 300$	2	0,19	

Инв. № подл.	Подпись и дата	Взам. инв.		
Зав. отд.	Смилянский		1.432.1-25.2-32	
Н. контр.	Рево		Изделие закладное М3	Стадия: Р; Лист: 1; Листов: 1
ГИП	Рево			ЦНИИПРОМЗДАНИЙ
Вед. инж.	Кузнецова			

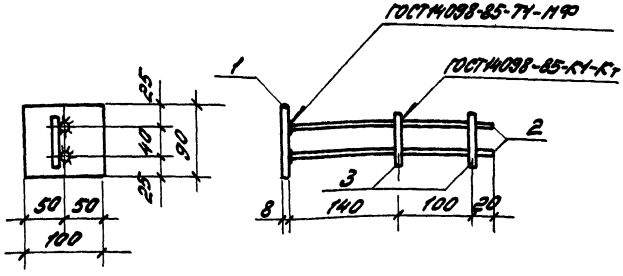

Поз.	Наименование	Кол.	Масса ед, кг	Масса изделия, кг
1	Лист $\frac{8 \times 90, ГОСТ19904-90}{Ст3кп2, ГОСТ535-88}$			1,1
	$l = 100$	1	0,6	
2	Ф10А III, ГОСТ5781-82, $l = 260$	2	0,2	
3	Ф10А III, ГОСТ5781-82, $l = 60$	2	0,04	

Зав. отд.	Смилянский		1,432.1-25.2-33	
Н. контр.	Рево		Изделие закладное М4	Стадия: Р; Лист: 1; Листов: 1
Гип	Рево			ЦНИИПРОМЗДАНИЙ
Вед. инж.	Кузнецова			

Инв. № подл. | Подпись и дата | Взам. инв. №

25211-03 39

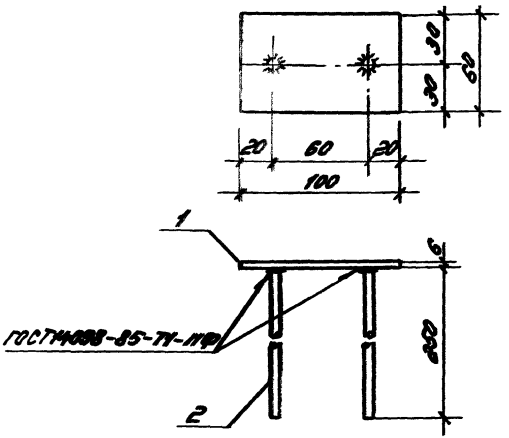

Поз.	Наименование	Кол.	Масса ед., кг	Масса изделия, кг
1	Лист 6×60, ГОСТ 19904-90 / 6×3×2, ГОСТ 535-88			
	ℓ = 100	1	0,3	0,6
2	ф10 ад ГОСТ 5781-82, ℓ = 250	2	0,15	

Зав. отд.	[illegible]			1.432.1-25.2-34
Н. контр.	Рево			Изделие закладное М5
ГИП	Рево			
Вед. инж.	[illegible]			

Стадия	Лист	Листов
Р		1

ЦНИИПРОМЗДАНИЙ

Инв. № подл. | Подпись и дата | Взам. инв. №

25211-03 40

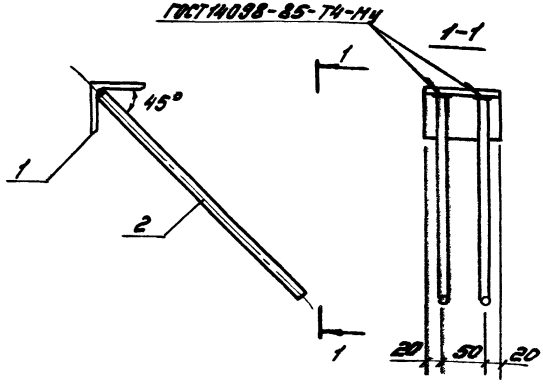

Поз.	Наименование	Кол.	Масса ед., кг	Масса изделия, кг
1	Уголок $\frac{63\times63\times5\ ГОСТ8509-86}{Ст3кп2,\ ГОСТ535-88}$			0,9
	$\ell=90$	1	0,43	
2	Ф10АIII, ГОСТ5781-82, $\ell=350$	2	0,22	

				1.432.1-25.2-35			
				Изделие закладное М6	Стадия	Лист	Листов
					Р		1
контр.	Рево				ЦНИИПРОМЗДАНИЙ		
ГП	Рево						
Инж.	Кузнецова						

gost.e-ecolog.ru