ТИПОВЫЕ СТРОИТЕЛЬНЫЕ КОНСТРУКЦИИ, ИЗДЕЛИЯ И УЗЛЫ

СЕРИЯ 1.432.1-25

СТЕНЫ ИЗ ЖЕЛЕЗОБЕТОННЫХ ПАНЕЛЕЙ ДЛЯ НЕОТАПЛИВАЕМЫХ ОДНОЭТАЖНЫХ ПРОИЗВОДСТВЕННЫХ ЗДАНИЙ С ШАГОМ КОЛОНН 6М

ВЫПУСК 1

СТЕНОВЫЕ ПАНЕЛИ

РАБОЧИЕ ЧЕРТЕЖИ

25211-02
ЦЕНА 10-94

Отпускная цена
на момент реализации
10И

gost.e-ecolog.ru

АПП ЦИТП

Москва, А-445, Смольная ул., 22

Сдано в печать 1 1992 года

Заказ № 1150 Тираж 4900 экз.

ТИПОВЫЕ СТРОИТЕЛЬНЫЕ КОНСТРУКЦИИ, ИЗДЕЛИЯ И УЗЛЫ

СЕРИЯ 1.432.1-25

СТЕНЫ ИЗ ЖЕЛЕЗОБЕТОННЫХ ПАНЕЛЕЙ ДЛЯ НЕОТАПЛИВАЕМЫХ ОДНОЭТАЖНЫХ ПРОИЗВОДСТВЕННЫХ ЗДАНИЙ С ШАГОМ КОЛОНН 6М

ВЫПУСК 1

СТЕНОВЫЕ ПАНЕЛИ

РАБОЧИЕ ЧЕРТЕЖИ

РАЗРАБОТАНЫ
ЦНИИПРОМЗДАНИЙ

Зам. директора С.М.Гликин
Зав. отделом Г.М.Смилянский
Гл. инж. проекта Г.Т.Рево

УТВЕРЖДЕНЫ
Главным управлением проектирования Госстроя СССР
письмо от 10.09.91 N 5/4-7
ВВЕДЕНЫ В ДЕЙСТВИЕ
ЦНИИПРОМЗДАНИЙ
С 15 МАРТА 1992 г.
ПРИКАЗ ОТ 05.09.91 N 91

© АПП ЦИТП, 1991

Обозначение документа	Наименование	Стр.
1.432.1-25.1-ТО	Техническое описание	3
1.432.1-25.1-1	Панель стеновая рядовая	7
1.432.1-25.1-2	Панель стеновая рядовая для углов и температурных швов	8
1.432.1-25.1-3	Панель надоконная при шаге импостов окна е=1,2м	10
1.432.1-25.1-4	Панель надоконная при шаге импостов окна е=(0,6+1,2х4+0,6)м	11
1.432.1-25.1-5	Панель надоконная при ширине проема е=3,0м	12
1.432.1-25.1-6	Панель надоконная при ширине проема е=4,8м	13
1.432.1-25.1-7	Панель подоконная при шаге импостов окна е=1,2м	14
1.432.1-25.1-8	Панель подоконная при шаге импостов окна е=(0,6+1,2х4+0,6)м	15
1.432.1-25.1-9	Панель подоконная при ширине проема е=3,0м	16
1.432.1-25.1-10	Панель подоконная при ширине проема е=4,8м	17
1.432.1-25.1-11	Панель межоконная при шаге импостов окна е=1,2м	18
1.432.1-25.1-12	Панель межоконная при шаге импостов окна е=(0,6+1,2х4+0,6)м	19
1.432.1-25.1-13	Панель межоконная при ширине проема е=3,0м	20
1.432.1-25.1-14	Панель межоконная при ширине проема е=4,8м	21
1.432.1-25.1-15	Панель парапетная	22
1.432.1-25.1-16	Панель парапетная надоконная при шаге импостов окна е=1,2 и (0,6+1,2х4+0,6)м	23
1.432.1-25.1-17	Панель парапетная надоконная при ширине проема е=3,0 и 4,8м	24
1.432.1-25.1-18	Панель подкарнизная	25
1.432.1-25.1-19	Панель подкарнизная надоконная при шаге импостов окна е=1,2 и (0,6+1,2х4+0,6)м	26
1.432.1-25.1-20	Панель подкарнизная надоконная при ширине проема е=3,0 и 4,8м	27
1.432.1-25.1-21	Панель простеночная при ширине проема е=3,0м	28
1.432.1-25.1-22	Панель простеночная при ширине проема е=4,8м	29
1.432.1-25.1-23	Узел 1...7	30
1.432.1-25.1-РС	Ведомость расхода стали	31

Зав. отд.	Стилянский		
Н. контр.	Рева		
ГИП	Рева		
Вед. инж.	Кузнецова		

1.432.1-25.1

Содержание

Стадия	Лист	Листов
Р		1

ЦНИИПРОМЗДАНИЙ

1. Общие данные

Выпуск 1 „Стеновые панели. Рабочие чертежи" входит в состав серии 1.432.1-25 „Стены из железобетонных панелей для неотапливаемых одноэтажных производственных зданий с шагом колонн 6м."

В выпуске приведены рабочие чертежи панелей и рекомендации по их изготовлению, испытанию, транспортированию и складированию. Указания по расчету и применению панелей, а также номенклатура панелей приведены в выпуске 0 „Материалы для проектирования."

Арматурные и закладные изделия приведены в выпуске 2. „Арматурные и закладные изделия. Рабочие чертежи".

2. Конструкция и изготовление панелей

2.1. Стеновые панели представляют плоскую однослойную конструкцию прямоугольного сечения толщиной 10см, высотой 90, 120, 150 и 180 см, длиной 600 см (рядовая панель), 615 см (для углов торцевого ряда при привязке „0"), 640 см (для углов торцевого ряда при привязке „250") и 60, 120, 150, 300 см (простеночные панели).

2.2. Панели запроектированы в соответствии с требованиями СНиП 2.03.01-84* „Бетонные и железобетонные конструкции".

2.3. Панели разработаны из тяжелого бетона. Класс бетона по прочности на сжатие принят В25 (М300). Плотность бетона 2400 кг/м³, плотность железобетона - 2500 кг/м³.

2.4. Расчетные показатели бетона приведены в СНиП 2.03.01-84.*

2.5. Панели должны при изготовлении удовлетворять требованиям ГОСТ 13015.0-83, ГОСТ 13015.1-81.

2.6. В соответствии с требованием ГОСТ 13015.0-83 значение нормируемой отпускной прочности бетона в процентах от класса бетона по прочности на сжатие должно быть не менее 50%.

2.7. Армирование панелей осуществляется пространственными каркасами, состоящими из продольных плоских каркасов и отдельных поперечных стержней, которые соединяют плоские каркасы с помощью контактной точечной сварки во всех местах пересечения в пространственный каркас.

2.8. Плоские каркасы изготовляются из арматурной стали классов А-III по ГОСТ 5781-82 и проволоки класса Вр-I по ГОСТ 6787-80.*

2.9. При изготовлении панелей должно быть обеспечено проектное положение арматуры и закладных изделий. Толщина защитного слоя бетона до рабочей арматуры должна отвечать требованиям рабочих чертежей.

2.10. Монтажные петли изготавливаются из гладкой горячекатаной арматурной стали класса А-I, ГОСТ 5781-82* марок Ст3 сп2 или Ст3пс2 по ГОСТ 380-88.

				1.432.1-25.1-ТО			
Зав.отд.	Смилянский			Техническое описание	Стадия	Лист	Листов
Н.контр.	Рево				Р	1	4
ГИП	Рево				ЦНИИПРОМЗДАНИЙ		
Вед.инж.	Кузнецова						

Петли следует устанавливать в соответствии с рабочими чертежами стр.7.30. Монтажные петли при установке должны быть привязаны к рабочим стержням пространственного каркаса вязальной проволокой.

2.11. Изготовление панелей рекомендуется производить в кассетных формах в соответствии с требованиями ГОСТ 13015.0-80 „ Конструкции и изделия бетонные и железобетонные. Общие технические требования."

3. Правила приемки и маркировки

3.1. Приемку панелей следует производить партиями в соответствии с требованиями ГОСТ 13015.1-81 „ Конструкции и изделия бетонные и железобетонные сборные. Правила приемки."

Маркировочные надписи на панелях следует наносить в соответствии с требованиями ГОСТ 13015.2-81 „ Конструкции и изделия бетонные и железобетонные. Правила маркировки".

4. Хранение и транспортирование

4.1. Хранение и транспортирование панелей следует выполнять в соответствии с требованиями ГОСТ 13015.4-84 „ Конструкции и изделия бетонные и железобетонные сборные. Правила транспортирования и хранения."

4.2. Панели должны храниться в специально оборудованных складах в вертикальном положении.

4.3. Каждая панель должна опираться на деревянные прокладки толщиной не менее 30мм. Прокладки устанавливаются по оси расположения петель.

4.4. Транспортирование панелей производят на панелевозах в вертикальном или с небольшим уклоном положении, с закреплением их в кассетных стойках, обеспечивающих неподвижность панелей и сохранность лицевых поверхностей.

5. Методы испытаний и контроля

5.1. Испытание панелей по прочности, жесткости и трещиностойкости и оценка качества изделий должны производиться в соответствии с требованиями ГОСТ 8829-85 „ Конструкции и изделия железобетонные сборные. Методы испытаний и оценки прочности, жесткости и трещиностойкости."

5.2. Схема опирания и загружения панелей при испытаниях приведена на рис. лист 3.

5.3. Контрольные нагрузки по проверке прочности, жесткости и контролируемые прогибы приведены на листе 4.

5.4. Правила и методы контроля для оценки качества бетона, применяемого при изготовлении панелей надлежит выполнять в соответствии с требованиями следующих стандартов: ГОСТ 10180-90, ГОСТ 12730.0-84... ГОСТ 12730.5-84; ГОСТ 18105.1-86, ГОСТ 10181.0-81... ГОСТ 10181.4-81.

5.5. Панели должны сопровождаться документами о качестве по ГОСТ 13015.3-81.

Расположение нагрузок по фасаду

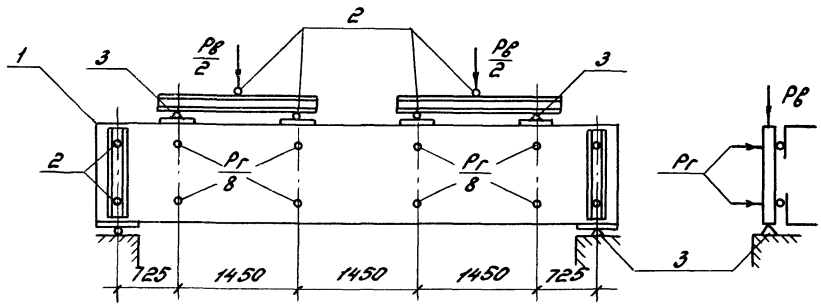

Расположение нагрузок в плане

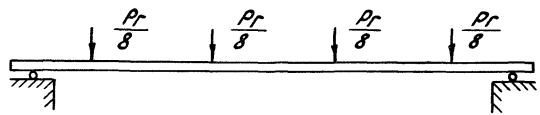

1 – Испытываемая панель
2 – Шаровые опоры
3 – Неподвижные опоры

Марка панели	Контрольные нагрузки при испытании панелей на прочность						Контрольные нагрузки при испытании панелей на жесткость и трещиностойкость		Контрольный прогиб, см	Допускаемые отклонения, см	
	Вертикальная, тс включая собств. вес		Горизонтальная, тс				Вертикальная (включая собств. вес), тс	Горизонтальная, тс		$\frac{f_{оп}}{f_{прев}} \leq 0,85$	$\frac{f_{оп}}{f_{прев}} > 0,85$
	$C = 1,25$	$C = 1,6$	$C = 1,25$		$C = 1,6$						
			контролир. нагрузка	допускаемые отклонения	контролир. нагрузка	допускаемые отклонения					
ПС 600.90.10 – 1Т	3,70	4,74	0,52	0,08	0,67	0,10	2,81	0,30	0,42	0,06	–
ПС 600.90.10 – 2Т	3,70	4,74	0,85	0,13	1,09	0,16	2,81	0,49	1,83	0,27	–
ПС 600.120.10 – 1Т	4,32	5,53	0,69	0,10	0,88	0,13	3,26	0,40	0,42	0,06	–
ПС 600.120.10 – 2Т	4,32	5,53	1,13	0,17	1,45	0,22	3,26	0,65	1,83	0,27	–
ПС 600.150.10 – 2Т	4,94	6,32	1,42	0,21	1,82	0,27	3,71	0,81	1,94	0,23	–
ПС 600.180.10 – 1Т	5,56	7,11	1,04	0,16	1,33	0,20	4,16	0,50	0,42	0,06	–
ПС 600.180.10 – 2Т	5,56	7,11	1,70	0,26	2,18	0,33	4,16	0,97	2,05	0,30	–
ПС 615.90.10 – 1Т	3,73	4,78	0,53	0,06	0,68	0,10	2,83	0,30	0,42	0,06	–
ПС 615.90.10 – 2Т	3,73	4,78	0,87	0,13	1,11	0,17	2,83	0,50	1,83	0,27	–
ПС 615.120.10 – 1Т	4,39	5,62	0,71	0,11	0,90	0,14	3,31	0,40	0,42	0,06	–
ПС 615.120.10 – 2Т	4,39	5,62	1,16	0,17	1,48	0,22	3,31	0,67	1,83	0,27	–
ПС 615.180.10 – 1Т	5,63	7,20	1,06	0,16	1,36	0,20	4,21	0,61	0,42	0,06	–
ПС 615.180.10 – 2Т	5,63	7,20	1,73	0,26	2,22	0,33	4,21	0,10	2,05	0,30	–
ПС 640.90.10 – 1Т	3,80	4,86	0,55	0,08	0,70	0,10	2,88	0,32	0,42	0,06	–
ПС 640.90.10 – 2Т	3,80	4,86	0,90	0,14	1,15	0,17	2,88	0,52	1,83	0,27	–
ПС 640.120.10 – 1Т	4,46	5,70	0,74	0,11	0,94	0,14	3,36	0,42	0,42	0,06	–
ПС 640.120.10 – 2Т	4,46	5,70	1,20	0,18	1,54	0,23	3,36	0,69	1,83	0,27	–
ПС 640.180.10 – 1Т	5,79	7,42	1,10	0,17	1,41	0,21	4,33	0,63	0,42	0,06	–
ПС 640.180.10 – 2Т	5,79	7,42	1,80	0,27	2,30	0,34	4,33	1,04	2,05	0,30	–
ПС 300.120.10 – 2Т	1,21	1,55	0,57	0,09	0,73	0,11	0,90	0,32	0,06	0,01	–
ПС 300.180.10 – 2Т	1,83	2,34	0,85	0,13	1,09	0,16	1,35	0,49	0,06	0,01	–

1. В марках панелей номер местоположения панелей в стене и цифровое обозначение исполнения панелей опущены.
2. При проверке трещиностойкости панелей на контрольные нагрузки величина раскрытия трещин не должна превышать 0,2мм

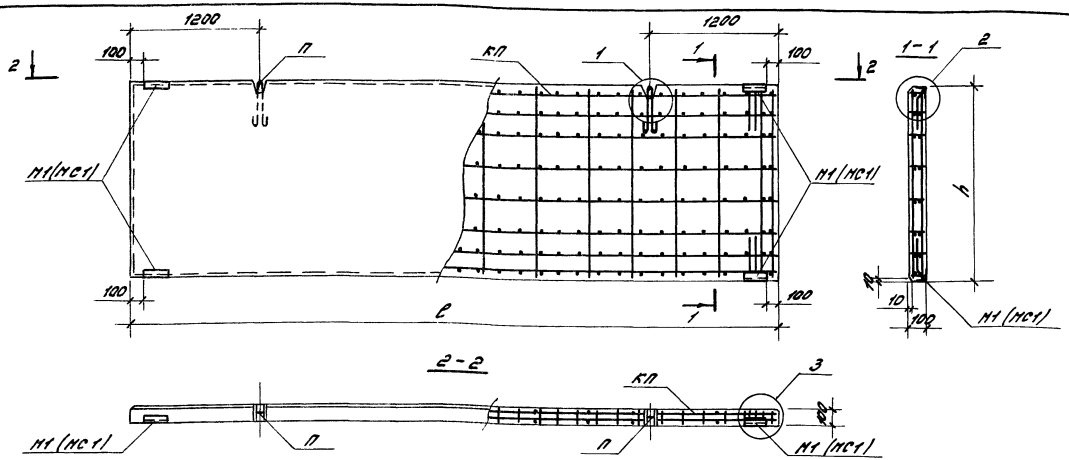

№ п/п	Марка панели	Размеры, мм: длина ℓ	Размеры, мм: высота h	Объем бетона кл. В25, м³	Масса панели, т	Спецификация арматурных и закладных изделий на панель: Пространственный каркас, Марка	Пространственный каркас, Кол.	Петля для подъема, Марка	Петля для подъема, Кол.	Закладные изделия, Марка	Закладные изделия, Кол.	Примечание
1	ПС 600.90.10 – 1Т – 10	5980	885	0,53	1,33	КП1	1	П2	2	М1 (МС1)	4	
2	ПС 600.90.10 – 2Т – 10					КП2	1					
3	ПС 600.120.10 – 1Т – 10		1185	0,71	1,78	КП3	1	П3	2			
4	ПС 600.120.10 – 2Т – 10					КП4	1					
5	ПС 600.180.10 – 1Т – 10		1785	1,07	2,68	КП7	1	П4	2			
6	ПС 600.180.10 – 2Т – 10					К8	1					

1. № п/п соответствует № панели по номенклатуре вып. 0.
2. Узлы см. докум. 1.432.1-25.1-23.
3. Ведомость расхода стали см. докум. 1.432.1-25.1-24.
4. Арматурные и закладные изделия даны в выпуске 2.
5. В скобках указана марка закладного изделия МС1 для районов с расчетной сейсмичностью 7, 8 и 9 баллов.

Зав. отд.	Снипянский	
Н. контр.	Рево	
ГИП	Рево	
Вед. инж.	Кузнецова	

1.432.1-25.1-1

Панель стеновая рядовая

Стадия	Лист	Листов
Р		1

ЦНИИПРОМЗДАНИЙ

Инв. № подл. | Подпись и дата | Взам. инв. №

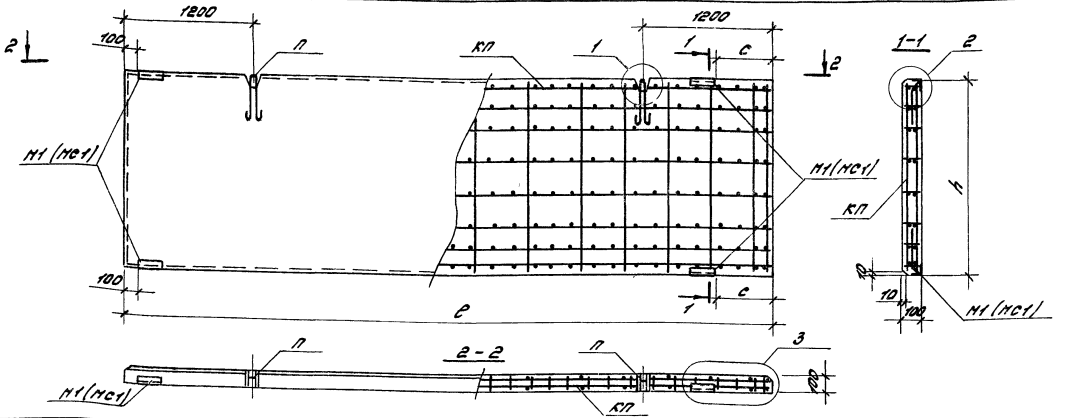

№ п/п	Марка панели	Размеры, мм: длина с	Размеры, мм: высота h	Размеры, мм: с	Объем бетона кл. В25, м³	Масса панели, т	Спецификация арматурных и закладных изделий на панель: Пространственный каркас: Марка	Пространственный каркас: Кол.	Петля для подъема: Марка	Петля для подъема: Кол.	Закладные изделия: Марка	Закладные изделия: Кол.	Примечание
7	ПС 615.90.10-1Т-1М1	6120	885	250	0,54	1,35	КП9	1	П2	2	М1 (МС1)	4	
8	ПС 615.90.10-1Т-1М2						КП10	1					зеркально
9	ПС 615.90.10-2Т-1М1												зеркально
10	ПС 615.90.10-2Т-1М2												
11	ПС 615.120.10-1Т-1М1		1485		0,73	1,83	КП11	1	П3	2			зеркально
12	ПС 615.120.10-1Т-1М2												
13	ПС 615.120.10-2Т-1М1						КП12	1					зеркально
14	ПС 615.120.10-2Т-1М2												

Примечания см. докум. 1.432.1-25.1-1.

1.432.1-25.1-2

Зав. отд.	Спилянский		
ГИП	Рева		
Н. контр.	Рева		
Вед. инж.	Кузнецова		

Панель стеновая рядовая для углов и температурных швов

Стадия	Лист	Листов
Р	1	2

ЦНИИПРОМЗДАНИЙ

Продолжение спецификации

№ п/п	Марка панели	Размеры, мм: Длина l	Размеры, мм: Высота h	Размеры, мм: с	Объем бетона кл. В25, м³	Масса панели, т	Спецификация арматурных и закладных изделий на панель: Пространственный каркас: Марка	Пространственный каркас: Кол.	Петля для подъема: Марка	Петля для подъема: Кол.	Закладные изделия: Марка	Закладные изделия: Кол.	Примечание
15	ПС 615. 180.10 – 1Т – Н1	6120	1785	250	1,09	2,73	КП13	1	П4	2	М1 (МС1)	4	
16	ПС 615. 180.10 – 1Т – Н2												зеркально
17	ПС 615. 180.10 – 2Т – Н1						КП14	1					
18	ПС 615. 180.10 – 2Т – Н2												зеркально
19	ПС 640.90.10 – 1Т – Н1	6370	885	500	0,56	1,40	КП15	1	П2	2	М1 (МС1)	4	
20	ПС 640.90.10 – 1Т – Н2												зеркально
21	ПС 640.90.10 – 2Т – Н1						КП16	1					
22	ПС 640.90.10 – 2Т – Н2												зеркально
23	ПС 640. 120.10 – 1Т – Н1		1185		0,75	1,88	КП17	1	П3	2	М1 (МС1)	4	
24	ПС 640. 120.10 – 1Т – Н2												зеркально
25	ПС 640. 120.10 – 2Т – Н1						КП18	1					
26	ПС 640. 120.10 – 2Т – Н2												зеркально
27	ПС 640. 180.10 – 1Т – Н1		1785		1,14	2,85	КП19	1	П4	2	М1 (МС1)	4	
28	ПС 640. 180.10 – 1Т – Н2												зеркально
29	ПС 640. 180.10 – 2Т – Н1						КП20	1					
30	ПС 640. 180.10 – 2Т – Н2												зеркально

Инв. № подл. | Подпись и дата | Взам. инв. №

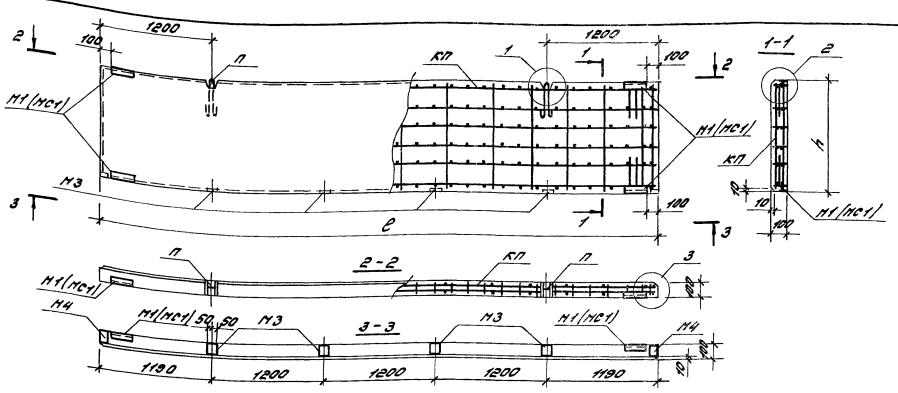

№ п/п	Марка панели	Размеры, мм		Объем бетона кл. В25, м³	Масса панели, т	Спецификация арматурных и закладных изделий на панель						Примечание
		длина ℓ	высота h			Пространственный каркас		Петля для подъема		Закладные изделия		
						Марка	Кол.	Марка	Кол.	Марка	Кол.	
31	ПС 600.90.10-2Т-22	5980	885	0,53	1,33	КП2	1	П2	2	М1(МС1)	4	
32	ПС 600.120.10-2Т-22		1185	0,71	1,78	КП4	1	П3	2	М3	4	
33	ПС 600.180.10-2Т-22		1785	1,07	2,68	КП8	1	П4	2	М4	2	

Примечания см. докум. 1.432.1-25.1-1.

Зав.отд.	Смилянский		1.432.1-25.1-3	
Н.контр.	Рево		Панель надоконная при шаге импостов окна ℓ=1,2м	Стадия: Р; Лист; Листов: 1
ГИП	Рево			ЦНИИПРОМЗДАНИЙ
Вед.инж.	Кузнецова			

25211-07 11

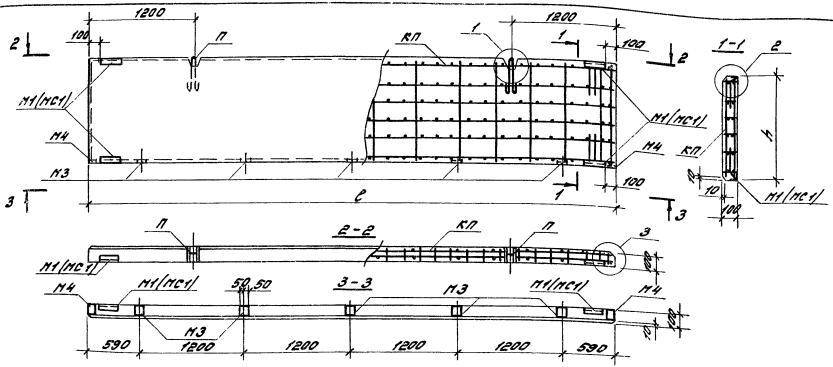

№ п/п	Марка панели	Размеры, мм		Объем бетона кл. В25, м³	Масса панели, т	Спецификация арматурных и закладных изделий на панель						Примечание
		длина l	высота h			Пространственный каркас		Петля для подъема		Закладные изделия		
						Марка	Кол.	Марка	Кол.	Марка	Кол.	
34	ПС 600.90.10-2Т-23	5980	885	0,53	1,33	КП2	1	П2	2	М1(МС1)	4	
35	ПС 600.120.10-2Т-23		1185	0,71	1,78	КП4	1	П3	2	М3	5	
36	ПС 600.180.10-2Т-23		1785	1,07	2,68	КП8	1	П4	2	М4	2	

Примечания см. докум. 1.432.1-25.1-1.

Зав. отд.	Смилянский			1.432.1-25.1-4
Н. контр.	Рево			Панель надоконная при шаге импостов окна l=(0,6÷1,2×4+0,6)м
ГИП	Рево			Стадия: Р; Лист: 1; Листов: 1
Вед. инж.	Кузнецова			ЦНИИПРОМЗДАНИЙ

25211-02 12

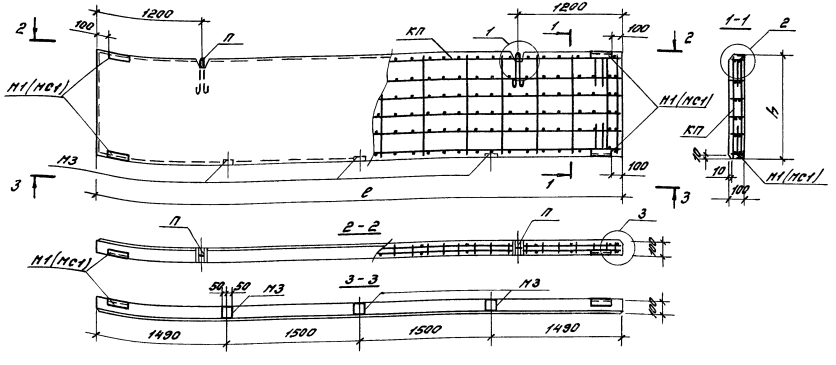

№ п/п	Марка панели	Размеры, мм: длина с	Размеры, мм: высота h	Объем бетона кл.В25, м³	Масса панели, т	Спецификация арматурных и закладных изделий на панель: Пространственный каркас: Марка	Пространственный каркас: Кол.	Петля для подвеса: Марка	Петля для подвеса: Кол.	Закладные изделия: Марка	Закладные изделия: Кол.	Примечание
37	ПС 600.30.10-2Т-24	5980	885	0,53	1,33	КП2	1	П2	2	Н1(НС1)	4	
38	ПС 600.120.10-2Т-24		1185	0,71	1,78	КП4	1	П3	2	Н3	3	
39	ПС 600.180.10-2Т-24		1785	1,07	2,68	КП8	1	П4	2			

Примечания см. Вакун. 1.432.1-25.1-1

Зав.отд.	Стилянский			1.432.1-25.1-5	
Н.контр.	Рево				
ГИП	Рево			Панель подоконная при ширине проема 2=3,0 м	Стадия: Р; Лист: ; Листов: 1
Вед.инж.	Кравцова				ЦНИИПромзданий

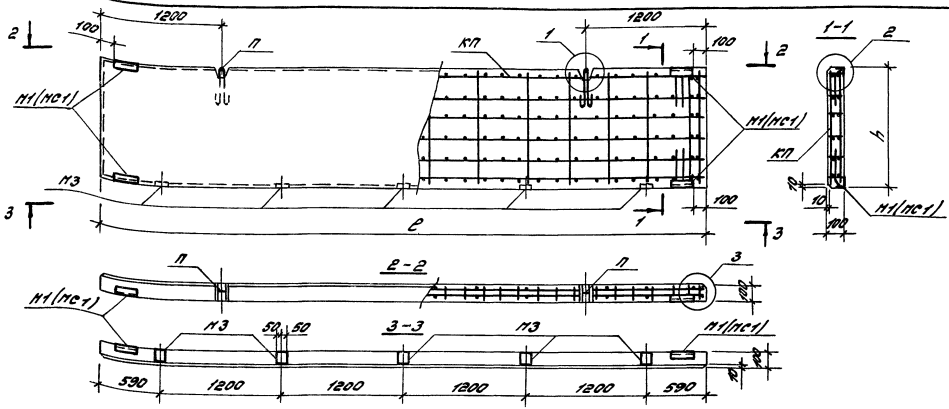

№ п/п	Марка панели	Размеры, мм: длина ℓ	Размеры, мм: высота h	Объем бетона кл. В25, м³	Масса панели, т	Спецификация арматурных и закладных изделий на панель: Пространственный каркас: Марка	Пространственный каркас: Кол.	Петля для подъема: Марка	Петля для подъема: Кол.	Закладные изделия: Марка	Закладные изделия: Кол.	Примечание
40	ПС 600.30.10 – 2т – 25	5980	885	0,53	1,33	КП2	1	П2	2	М1(ПС1) М3	4 5	
41	ПС 600.120.10 – 2т – 25		1185	0,71	1,78	КП4	1	П3	2			
42	ПС 600.180.10 – 2т – 25		1785	1,07	2,68	КП8	1	П4	2			

Примечания см. докум. 1.432.1-25.1-1.

Зав. отд.	Спицевский		
Н. контр.	Рево		
ГИП	Рево		
Ведущ.	Кузнецова		

1.432.1-25.1-6

Панель надоконная при ширине проема ℓ=4,8м

Стадия	Лист	Листов
Р		1

ЦНИИПромзданий

Инв. № подл. | Подпись и дата | Взам. инв. №

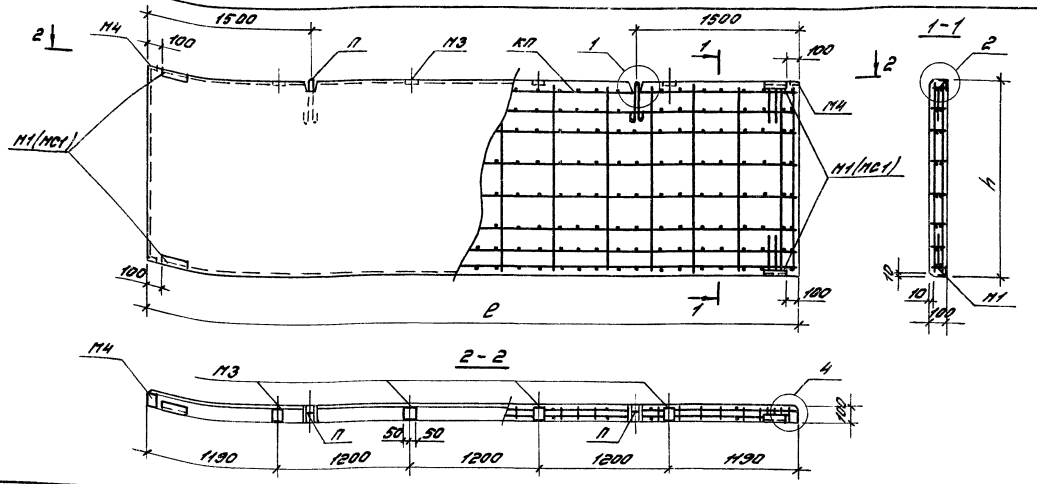

№ п/п	Марка панели	Размеры, мм: длина ℓ	Размеры, мм: высота h	Объем бетона кл. В25, м³	Масса панели, т	Спецификация арматурных и закладных изделий на панель: Пространственный каркас: Марка	Пространственный каркас: Кол.	Петля для подъема: Марка	Петля для подъема: Кол.	Закладные изделия: Марка	Закладные изделия: Кол.	Примечание
43	ПС 600.90.10-2Т-32	5980	885	0,53	1,33	КП2	1	П2	2	М1(МС1)	4	
44	ПС 600.120.10-2Т-32		1185	0,71	1,78	КП4	1	П3	2	М3	4	
45	ПС 600.180.10-2Т-32		1785	1,07	2,68	КП8	1	П4	2	М4	2	

Применения с.н. докум. 1.432.1-25.1-1.

Зав.отд.	Спиваковский		
Н.контр.	Ревзо		
ГИП	Ревзо		
Нач.сект.	Кузнецова		

1.432.1-25.1-7

Панель подоконная при шаге импостов окна ℓ=1,2м

Стадия	Лист	Листов
Р		1

ЦНИИПромзданий

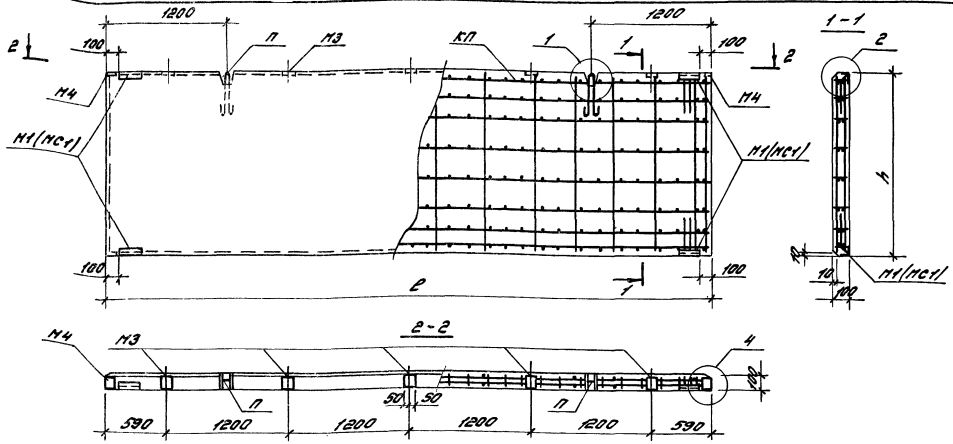

№ п/п	Марка панели	Размеры, мм: длина ℓ	Размеры, мм: высота h	Объем бетона кл.В25, м³	Масса панели, т	Спецификация арматурных и закладных изделий на панель: Пространственный каркас: Марка	Пространственный каркас: Кол.	Петля для подвеса: Марка	Петля для подвеса: Кол.	Закладные изделия: Марка	Закладные изделия: Кол.	Примечание
46	ПС600.90.10-2Т-33	5980	885	0,53	1,33	КП2	1	П2	2	М1(НС1)	4	
47	ПС600.120.10-2Т-33		1185	0,71	1,78	КП4	1	П3	2	М3	5	
48	ПС600.180.10-2Т-33		1785	1,07	2,68	КП8	1	П4	2	М4	2	

Примечания см. докум. 1.432.1-25.1-1.

Зав.отд.	Спиляновский		1.432.1-25.1-8
Н.контр.	Ребо		Панель подоконная при шаге проемов окна ℓ=(0,6+12×4+0,6)м
ГИП	Ребо		Стадия: Р; Лист: 1; Листов: 1
Разраб.	Кузнецова		ЦНИИПРОМЗДАНИЙ

Инв.№ подл. | Подпись и дата | Взам.инв.№

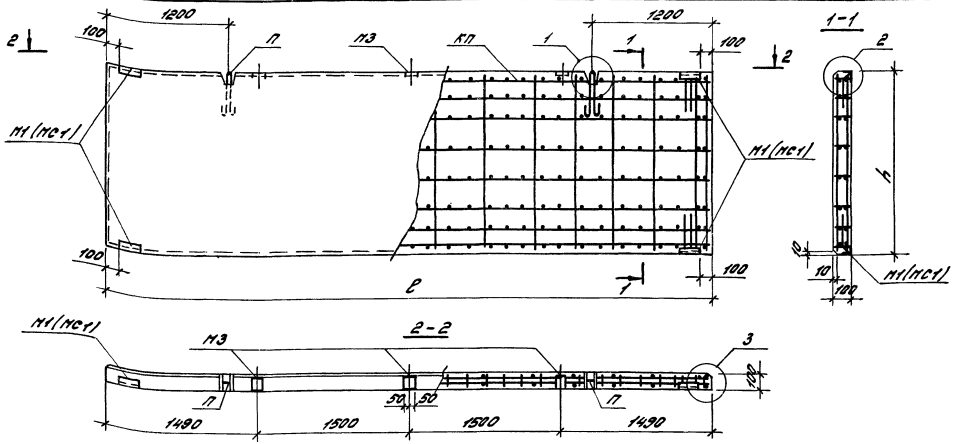

№ п/п	Марка панели	Размеры, мм		Объем бетона кл. В25, м³	Масса панели, т	Спецификация арматурных и закладных изделий на панель						Примечание
		длина ℓ	высота h			Пространственный каркас		Петля для подъема		Закладные изделия		
						Марка	Кол.	Марка	Кол.	Марка	Кол.	
49	ПС600.90.10-2Т-34	5980	885	0,53	1,33	КП2	1	П2	2	М1(МС1)	4	
50	ПС600.120.10-2Т-34		1185	0,71	1,78	КП4	1	П3	2	М3	3	
51	ПС600.180.10-2Т-34		1785	1,07	2,68	КП8	1	П4	2			

Примечания см. докум. 1.432.1-25.1-1.

Зав.отд	Смилянский		
Н.контр	Рево		
ГИП	Рево		
Вед.инж	Кузнецова		

1.432.1-25.1-9

Панель подоконная при ширине проема ℓ=3,0 м

Стадия	Лист	Листов
Р		1

ЦНИИПРОМЗДАНИЙ

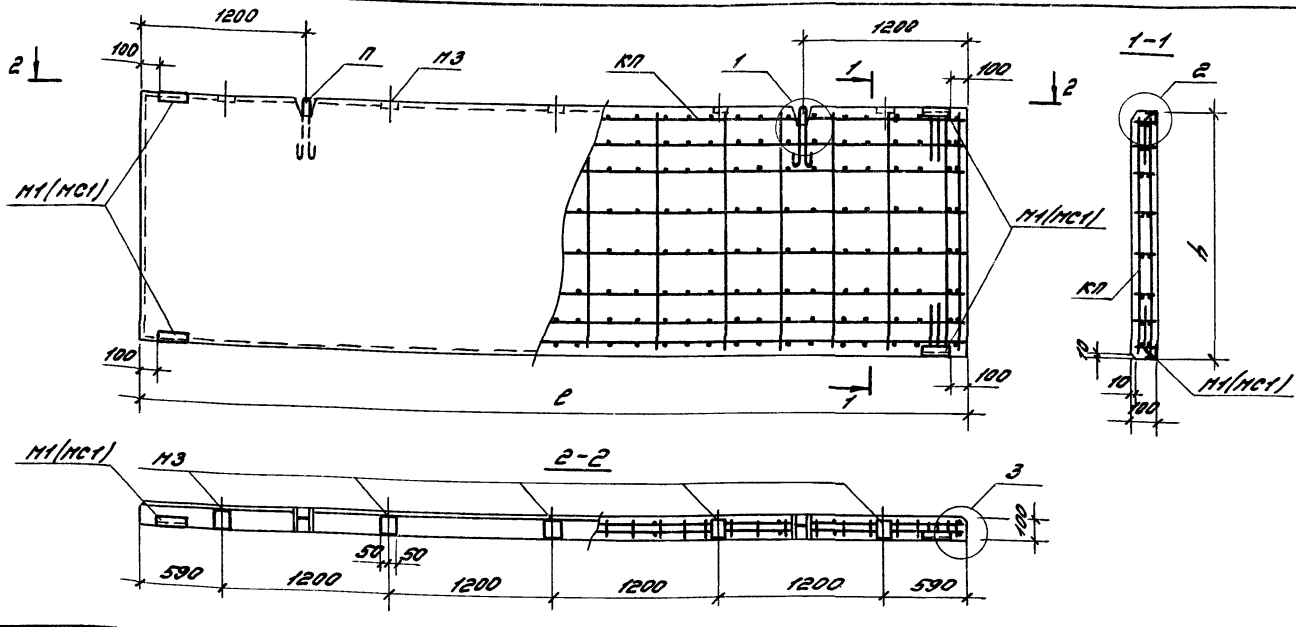

№ п/п	Марка панели	Размеры, мм: длина c	Размеры, мм: высота h	Объем бетона кл.В25, м³	Масса панели, т	Спецификация арматурных и закладных изделий на панель: Пространственный каркас: Марка	Пространственный каркас: Кол.	Петля для подъема: Марка	Петля для подъема: Кол.	Закладные изделия: Марка	Закладные изделия: Кол.	Примечание
52	ПС 600.90.10-2Т-35	5980	885	0,53	1,33	КП2	1	П2	2	М1(МС1)/М3	4/5	
53	ПС 600.120.10-2Т-35		1185	0,71	1,78	КП4	1	П3	2			
54	ПС 600.180.10-2Т-35		1785	1,07	2,68	КП8	1	П4	2			

Примечания см. докум. 1.432.1-25.1-1.

Зав.отд	Снилянский		
Н.контр.	Рево		
ГИП	Рево		
Вед.инж.	Кузнецова		

1.432.1-25.1-10

Панель подоконная при ширине проема c=4,8 м

Стадия	Лист	Листов
Р		1

ЦНИИПромзданий

25211-02 18

Инв.№ подл. | Подпись и дата | Взам.инв.№

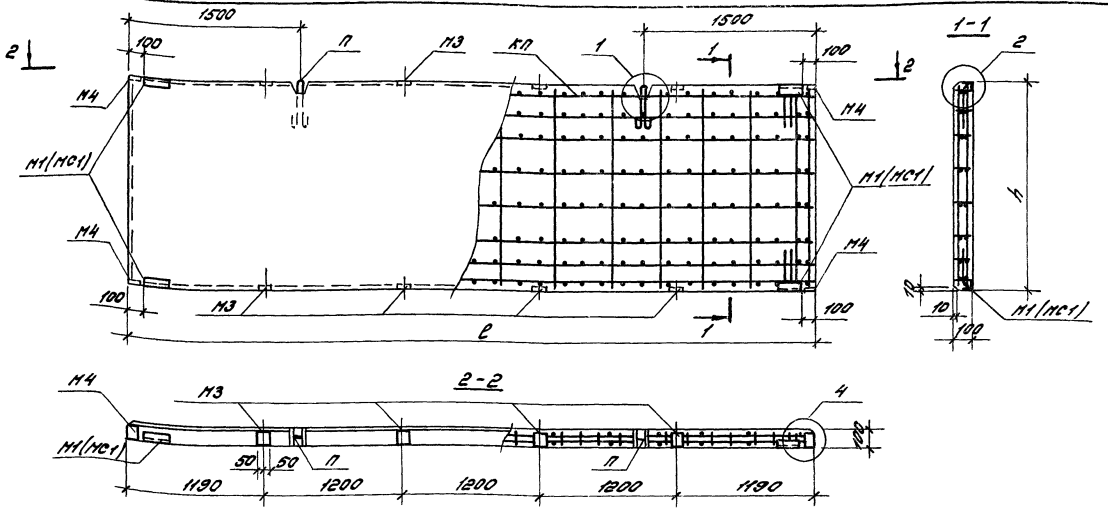

№ п/п	Марка панели	Размеры, мм		Объем бетона кл. В25, м³	Масса панели, т	Спецификация арматурных и закладных изделий на панель						Примечание
		Длина ℓ	Высота h			Пространственный каркас		Петля для подъема		Закладные изделия		
						Марка	Кол.	Марка	Кол.	Марка	Кол.	
55	ПС 600.90.10-2Т-42	5980	885	0,53	1,33	КП2	1	П2	2	М1(МС1)	4	
56	ПС 600.120.10-2Т-42		1185	0,71	1,78	КП4	1	П3	2	М3	8	
57	ПС 600.180.10-2Т-42		1785	1,07	2,68	КП8	1	П4	2	М4	4	

Примечания см. докум. 1.432.1-25.1-1.

Зав.отд.	Смилянский		
Н.контр.	Рево		
ГИП	Рево		
Вед.инж.	Кузнецова		

1.432.1-25.1-11

Панель межоконная при шаге импостов окна ℓ = 1,2 м

Стадия	Лист	Листов
Р		1

ЦНИИПРОМЗДАНИЙ

25211-02 19

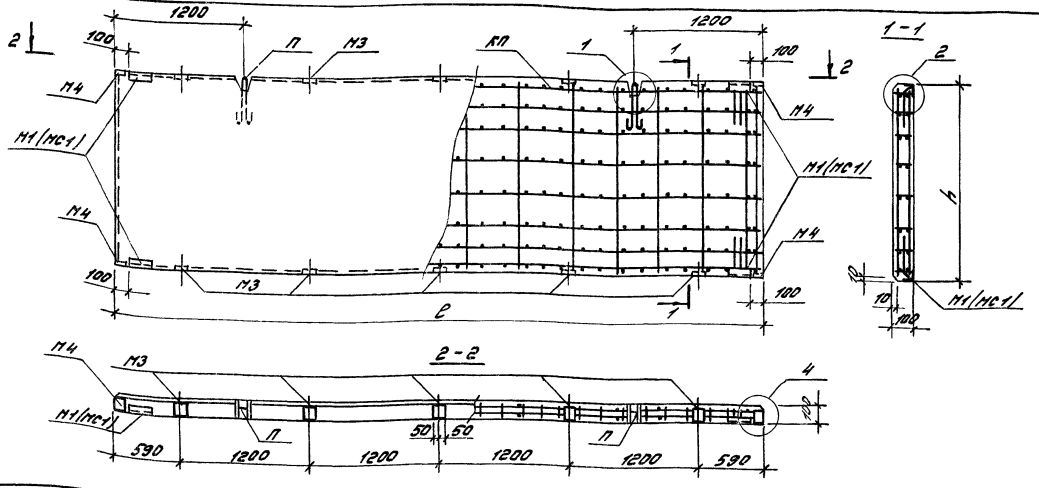

№ п/п	Марка панели	Размеры, мм: длина ℓ	Размеры, мм: высота h	Объем бетона кл.В25, м³	Масса панели, т	Спецификация арматурных и закладных изделий на панель: Пространственный каркас: Марка	Пространственный каркас: Кол.	Петля для подъема: Марка	Петля для подъема: Кол.	Закладные изделия: Марка	Закладные изделия: Кол.	Примечание
58	ПС 600.90.10 – 2Т – 43	5980	885	0,53	1,33	КП2	1	П2	2	М1(МС1)	4	
59	ПС 600.120.10 – 2Т – 43		1185	0,71	1,78	КП4	1	П3	2	М3	10	
60	ПС 600. 180.10 – 2Т – 43		1785	1,07	2,68	КП8	1	П4	2	М4	4	

Примечания см. докум. 1.432.1-25.1-1.

Зав.отд.	Спицанский		1.432.1-25.1-12
Н.контр.	Рево		Панель межоконная при шаге импостов окна ℓ=(0,6÷1,2)+4+0,6)п
ГИП	Рево		Стадия: Р; Лист: —; Листов: 1
Вед.инж.	Кузнецова		ЦНИИПромзданий

25211-02 20

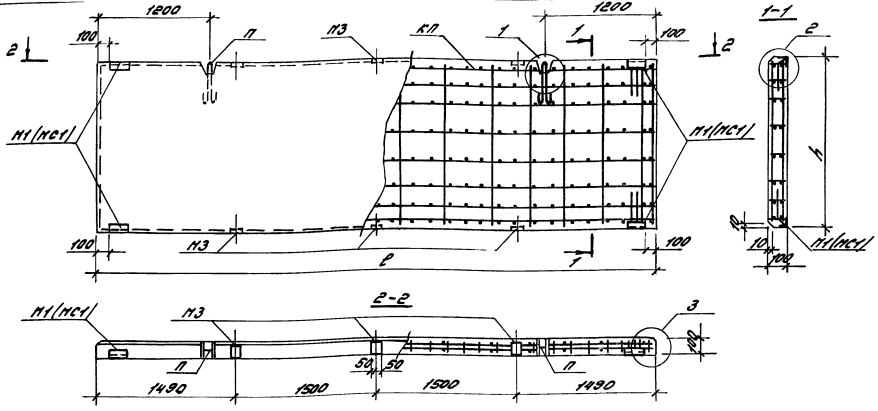

№ п/п	Марка панели	Размеры, мм		Объем бетона кл.В25, м³	Масса панели, т	Спецификация арматурных и закладных изделий на панель						Примечание
		длина l	высота h			Пространственный каркас		Петля для подъема		Закладные изделия		
						Марка	Кол.	Марка	Кол.	Марка	Кол.	
61	ПС600.90.10-2Т-44	5980	885	0,53	1,33	КП2	1	П2	2	М1(МС1)	4	
62	ПС600.120.10-2Т-44		1185	0,71	1,78	КП4	1	П3	2	М3	6	
63	ПС600.180.10-2Т-44		1785	1,07	2,68	КП8	1	П4	2			

Примечания см. докум. 1.432.1-25.1-1

Зав.отд.	Смилянский		
Н.контр.	Рево		
Гип	Рево		
Вед.инж.	Кузнецова		

1.432.1-25.1-13

Панель межоконная при ширине проема l=3,0м

Стадия	Лист	Листов
Р		1

ЦНИИПРОМЗДАНИЙ

25211-02 21

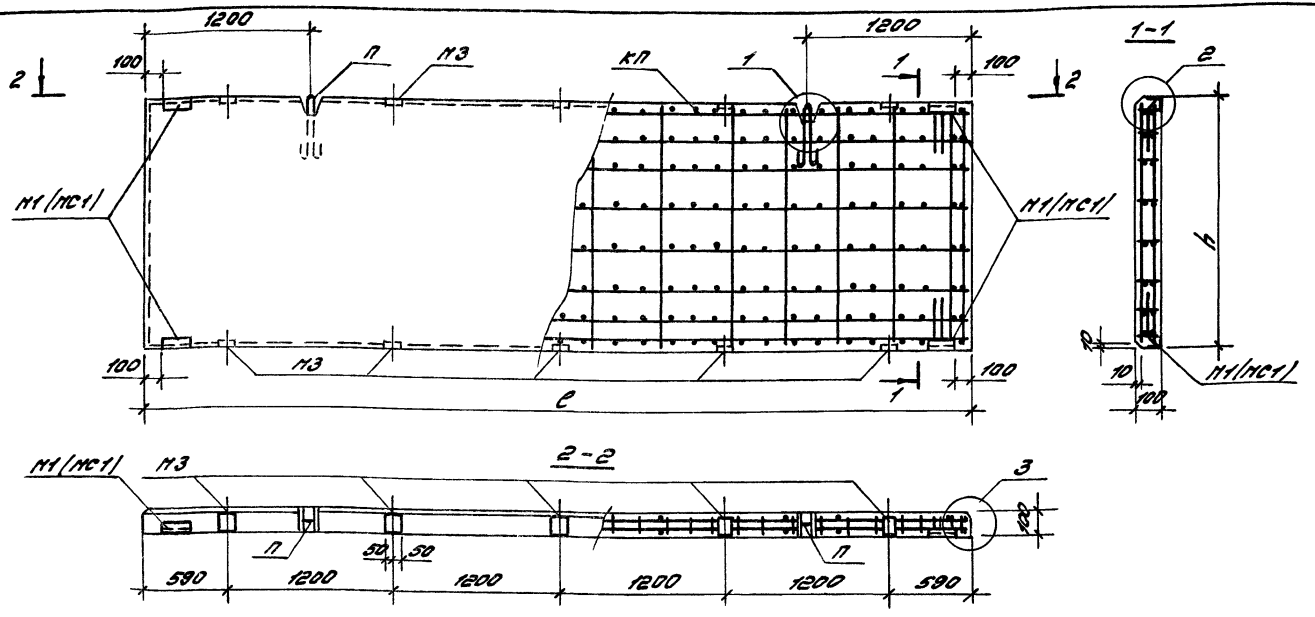

№ п/п	Марка панели	Размеры, мм: длина ℓ	Размеры, мм: высота h	Объем бетона кл. В25, м³	Масса панели, т	Спецификация арматурных и закладных изделий на панель: Пространственный каркас: Марка	Пространственный каркас: кол.	Петля для подъема: Марка	Петля для подъема: кол.	Закладные изделия: Марка	Закладные изделия: кол.	Примечание
64	ПС600.90.10-2Т-45	5980	885	0,53	1,33	КП2	1	П2	2	М1(МС1)/М3	4/10	
65	ПС600.120.10-2Т-45		1185	0,71	1,78	КП4	1	П3	2			
66	ПС600.180.10-2Т-45		1785	1,07	2,68	КП8	1	П4	2			

Применения см. докум. 1.432.1-25.1-1.

Зав.отд	Спиляновский		
Н.контр.	Рево		
ГИП	Рево		
Вед.инж.	Кузнецова		

1.432.1-25.1-14

Панель межкомнатная при ширине проема ℓ=4,8 м

Стадия	Лист	Листов
Р		1

ЦНИИПРОМЗДАНИЙ

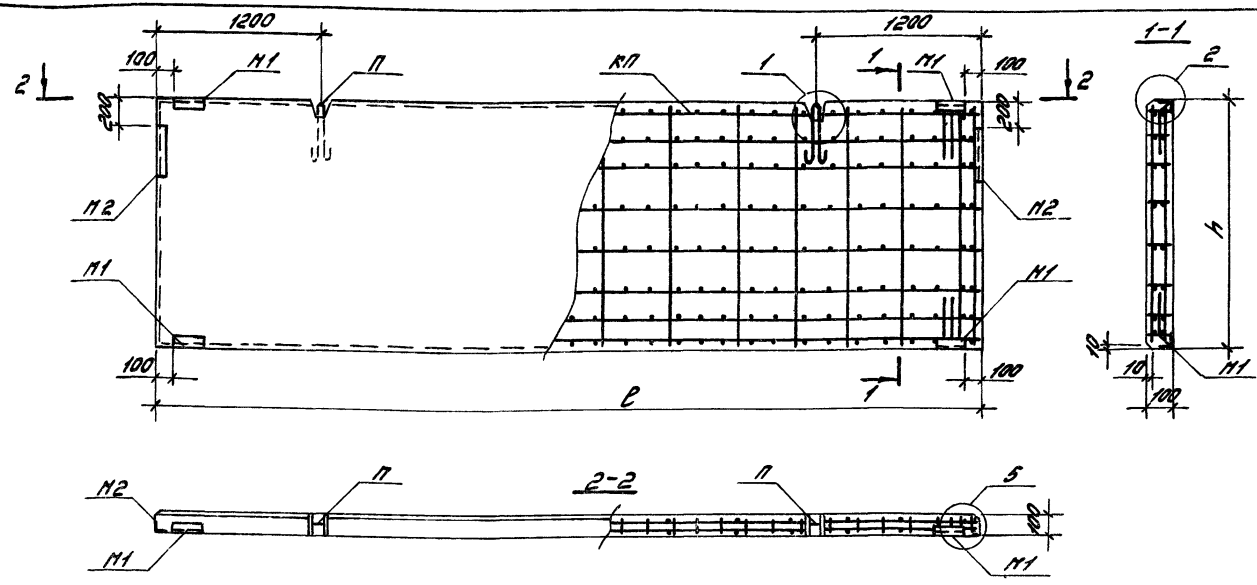

№ п/п	Марка панели	Размеры, мм: длина ℓ	Размеры, мм: высота h	Объем бетона кл. В 25, м³	Масса панели, т	Спецификация арматурных и закладных изделий на панель: Пространственный каркас, Марка	Пространственный каркас, Кол.	Петля для подъема, Марка	Петля для подъема, Кол.	Закладные изделия, Марка	Закладные изделия, Кол.	Примечание
67	ПС 600.90.10 – 1Т – 50	5980	885	0,53	1,33	КП1	1	П2	2	М1 М2	4 2	
68	ПС 600.90.10 – 2Т – 50					КП2	1					
69	ПС 600.120.10 – 1Т – 50		1185	0,71	1,78	КП3	1	П3	2			
70	ПС 600.120.10 – 2Т – 50					КП4	1					

ечания см. докум. 1.432.1-25.1-1.

Зав. отд.	Смилянский		
Н. контр.	Рево		
ГИП	Рево		
Вед. инж.	Кузнецова		

1.432.1-25.1-15

Панель парапетная

Стадия	Лист	Листов
Р		1

ЦНИИПРОМЗДАНИЙ

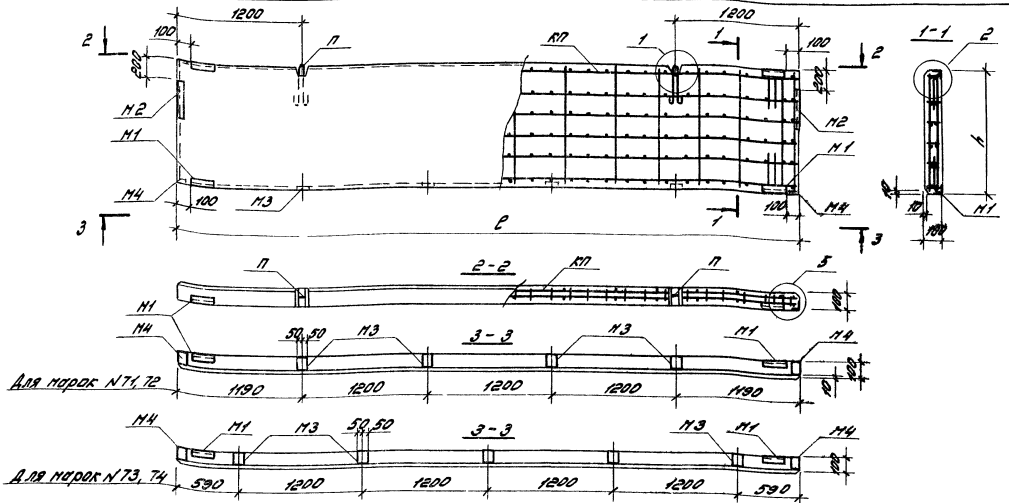

№ п/п	Марка панели	Размеры, мм: длина ℓ	Размеры, мм: высота h	Объем бетона кл. В25, м³	Масса панели, т	Спецификация арматурных и закладных изделий на панель: Пространственный каркас, Марка	Пространственный каркас, Кол.	Петля для подъема, Марка	Петля для подъема, Кол.	Закладные изделия, Марка	Закладные изделия, Кол.	Примечание
71	ПС 600.90.10-2Т-52	5980	885	0,53	1,33	КП2	1	П2	2	М1 М2 М3 М4	4 2 4 2	При шаге импостов окна ℓ=1,2м
72	ПС 600.120.10-2Т-52		1185	0,71	1,78	КП4	1	П3	2			
73	ПС 600.90.10-2Т-53		885	0,53	1,33	КП2	1	П2	2	М1 М2 М3 М4	4 2 5 2	При шаге импостов окна ℓ=(0,6+1,2×4+0,6)
74	ПС 600.120.10-2Т-53		1185	0,71	1,78	КП4	1	П3	2			

Примечания см. докум. 1.432.1-25.1-1.

1.432.1-25.1-16

Зав. отд.	Смилянский	
Н. контр.	Рево	
ГИП	Рево	
Вед. инж.	Кузнецова	

Панель парапетная надоконная при шаге импостов окна ℓ=1,2 и (0,6+1,2×4+0,6)м

Стадия	Лист	Листов
0		1

ЦНИИПРОМЗДАНИ

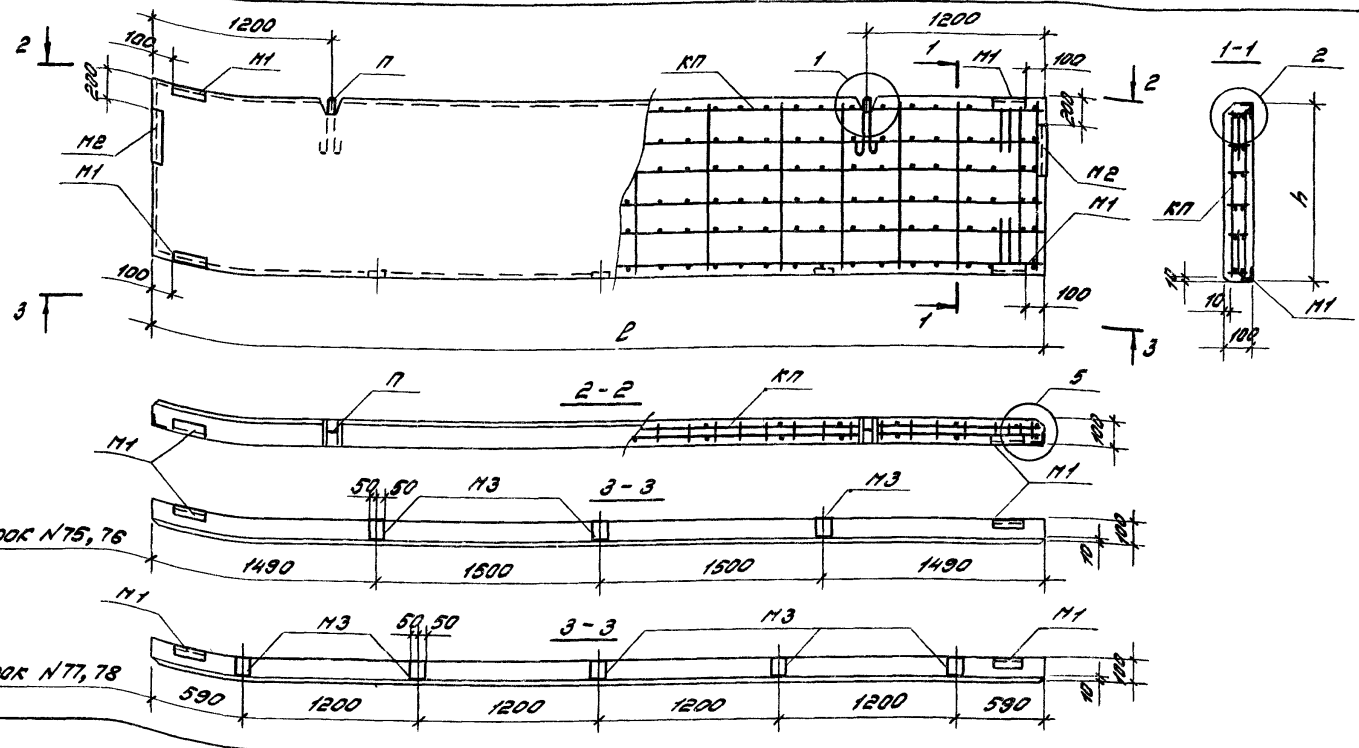

№ п/п	Марка панели	Размеры, мм: длина ℓ	Размеры, мм: высота h	Объем бетона кл. В25, м³	Масса панели, т	Спецификация арматурных и закладных изделий на панель: Пространственный каркас: Марка	Пространственный каркас: кол.	Петля для подвеса: Марка	Петля для подвеса: кол.	Закладные изделия: Марка	Закладные изделия: кол.	Примечание
75	ПС 600.90.10-2Т-54	5980	885	0,53	1,33	КП2	1	П2	2	М1	4	При ширине проема ℓ=3,0 м
										М2	2	
76	ПС 600.120.10-2Т-54		1185	0,71	1,78	КП4	1	П3	2	М3	3	
77	ПС 600.90.10-2Т-55		885	0,53	1,33	КП2	1	П2	2	М1	4	При ширине проема ℓ=4,8 м
78	ПС 600.120.10-2Т-55		1185	0,71	1,78	КП4	1	П3	2	М2	2	
										М3	5	

Примечания см. докум. 1.432.1-25.1-1.

Зав. отд.	Спилянский	
Н. контр.	Рево	
ГИП	Рево	
Вед. инж.	Кузнецова	

1.432.1-25.1-17

Панель парапетная надоконная при ширине проема ℓ=3,0 и 4,8 м

Стадия	Лист	Листов
Р		1

ЦНИИПромзданий

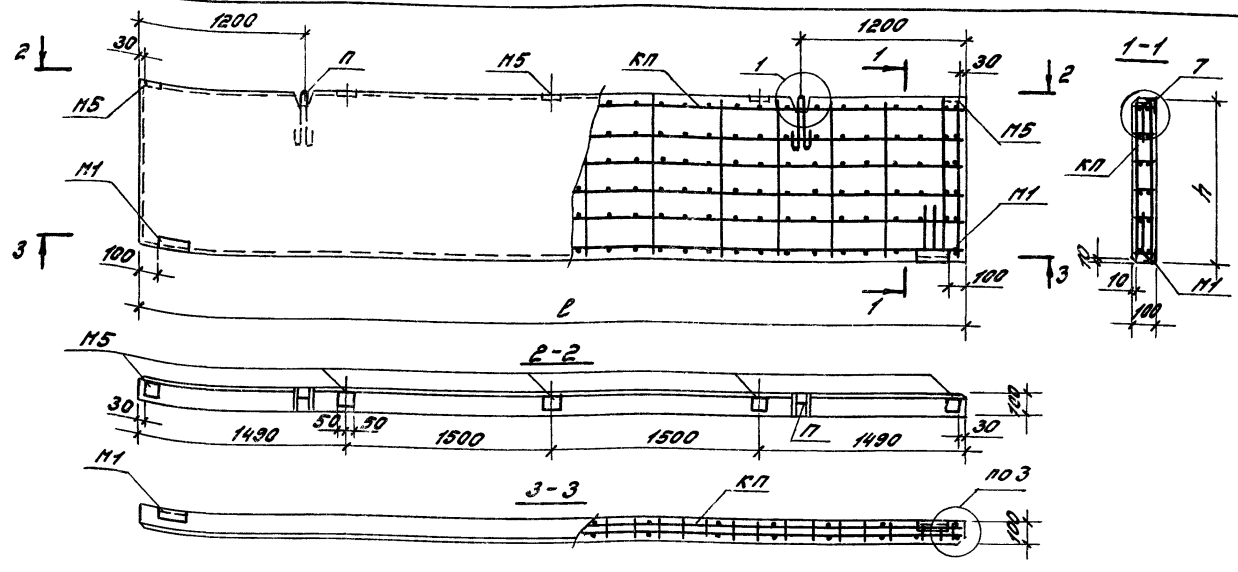

№ п/п	Марка панели	Размеры, мм		Объем бетона кл. В25, м³	Масса панели, т	Спецификация арматурных и закладных изделий на панель						Примечание
		длина ℓ	высота h			Пространственный каркас		Петля для подъема		Закладные изделия		
						Марка	Кол.	Марка	Кол.	Марка	Кол.	
79	ПС 600.120.10-2Т-60	5980	1185	0,71	1,78	КП4	1	П3	2	М1 М5	2 5	
80	ПС 600.150.10-2Т-60		1485	0,89	2,23	КП6	1	П4	2			
81	ПС 600.180.10-2Т-60		1785	1,07	2,68	КП8	1	П4	2			

Примечания см. докум. 1.432.1-25.1-1.

Зав. отд.	Смилянский		
Н. контр.	Рево		
ГИП	Рево		
Вед. инж.	Кузнецова		

1.432.1-25.1-18

Панель подкарнизная

Стадия	Лист
Р	

ЦНИИПРОМЗ

Инв. № подл. | Подпись и дата | Взам. инв.

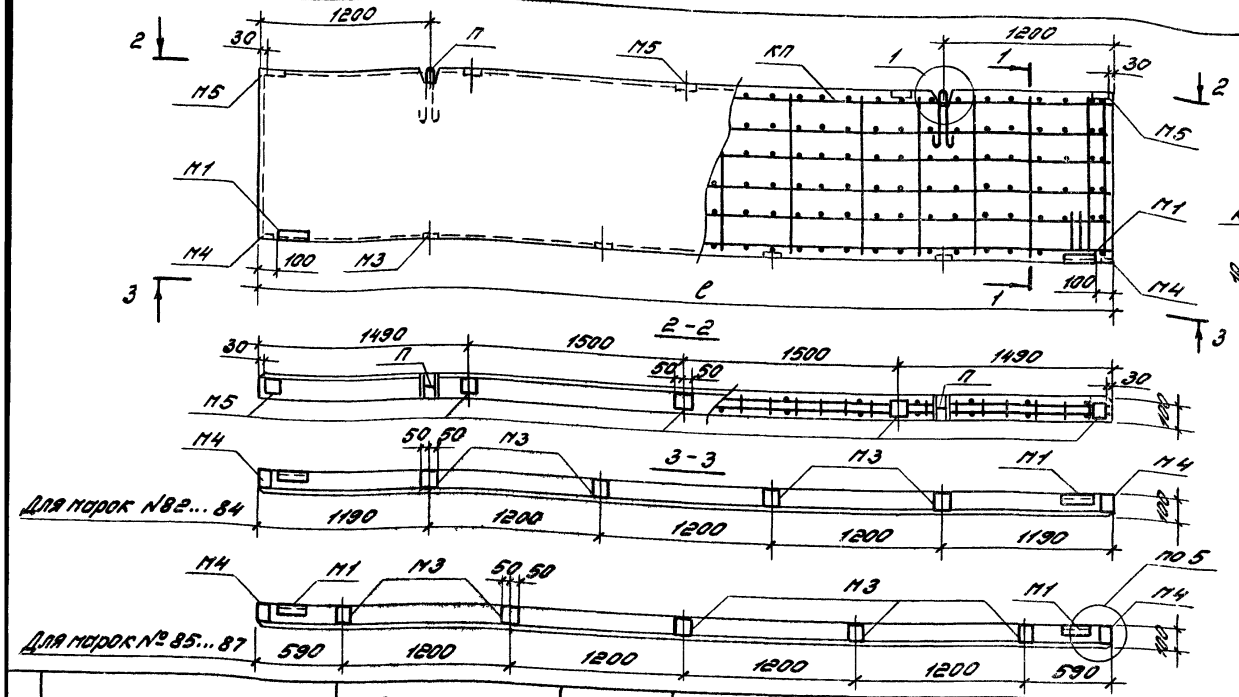

№ п/п	Марка панели	Размеры, мм: длина с	Размеры, мм: высота h	Объем бетона кл. В25, м³	Масса панели, т	Спецификация арматурных и закладных изделий на панель: Пространственный каркас: Марка	Пространственный каркас: Кол.	Петля для подъема: Марка	Петля для подъема: Кол.	Закладные изделия: Марка	Закладные изделия: Кол.	Примечание
82	ПС 600.120.10 – 2Т – 62	5980	1185	0,71	1,78	КП4	1	П3	2	М1	2	
83	ПС 600.150.10 – 2Т – 62		1485	0,89	2,23	КП6	1	П4	2	М3	4	При шаге импостов окна с=1,2м
84	ПС 600.180.10 – 2Т – 62		1785	1,07	2,68	КП8	1	П4	2	М4	2	
85	ПС 600.120.10 – 2Т – 63		1185	0,71	1,78	КП4	1	П3	2	М5	5	
86	ПС 600.150.10 – 2Т – 63		1485	0,89	2,23	КП6	1	П4	2	М1	2	
87	ПС 600.180.10 – 2Т – 63		1785	1,07	2,68	КП8	1	П4	2	М3	5	При шаге импостов окна с=(0,6+1,2х4+0,6)м
										М4	2	
										М5	5	

Примечания см. докум. 1.432.1-25.1-1.

Зав.отд.	Стилянский		
Н.контр.	Рева		
ГИП	Рева		
Вед.инж.	Кузнецова		

1.432.1-25.1-19

Панель подкарнизная надоконная при шаге импостов окна с=1,2 и (0,6+1,2х4+0,6)м

Стадия	Лист	Листов
Р		1

ЦНИИПРОМЗДАНИЙ

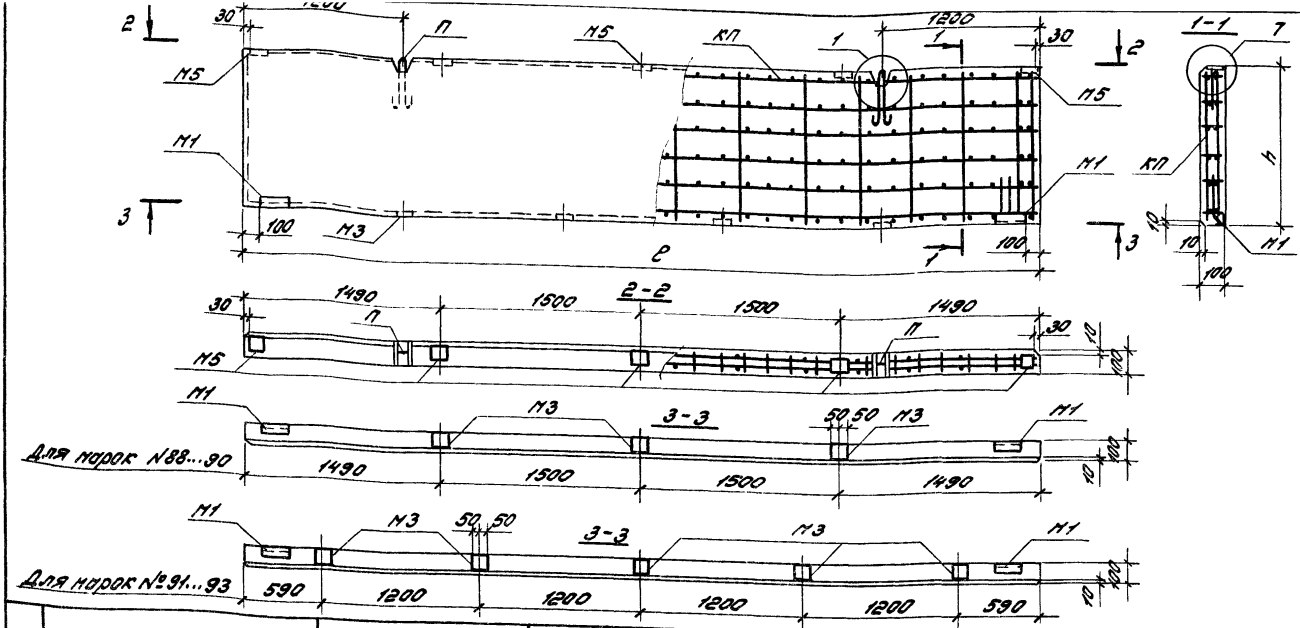

№ п/п	Марка панели	Размеры, мм: длина ℓ	Размеры, мм: высота h	Объем бетона кл. В25, м³	Масса панели, т	Спецификация арматурных и закладных изделий на панель: Пространственный каркас: Марка	Пространственный каркас: Кол.	Петля для подъема: Марка	Петля для подъема: Кол.	Закладные изделия: Марка	Закладные изделия: Кол.	Примечание
88	ПС 600.120.10 –2Т–64	5980	1185	0,71	1,78	КП4	1	П3	2	М1	2	При шаге импостов окна ℓ=1,2м
89	ПС 600.150.10 –2Т–64		1485	0,89	2,23	КП6	1	П4	2	М3	3	
90	ПС 600.180.10 –2Т–64		1785	1,07	2,68	КП8	1	П4	2	М5	5	
91	ПС 600.120.10 –2Т–65		1185	0,71	1,78	КП4	1	П3	2	М1	2	При шаге импостов окна ℓ=(0,6+12×4+0,5)м
92	ПС 600.150.10 –2Т–65		1485	0,89	2,23	КП6	1	П4	2	М3	5	
93	ПС 600.180.10 –2Т–65		1785	1,07	2,68	КП8	1	П4	2	М5	5	

Примечания см. докум. 1.432.1-25.1-1.

1.432.1-25.1-20

Зав.отд.	Спиридонов	
Н.контр.	Ревво	
ГИП	Ревво	
Вед.инж.	Кузнецова	

Панель подоконная наборная при ширине проема ℓ=3,0 и 4,8 м

Стадия	Лист	Листов
Р		1

ЦНИИПромзданий

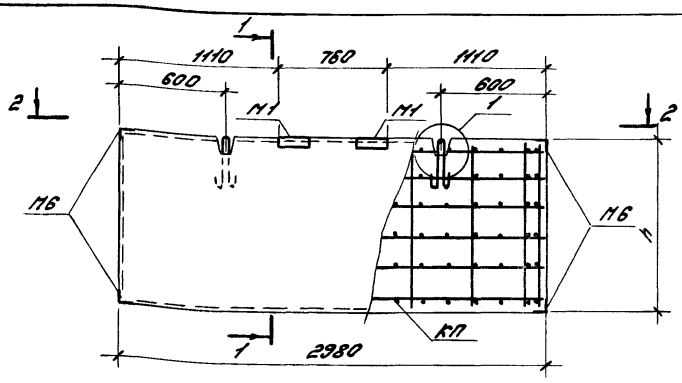

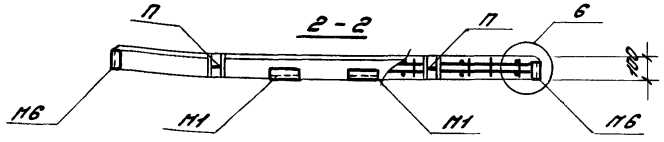

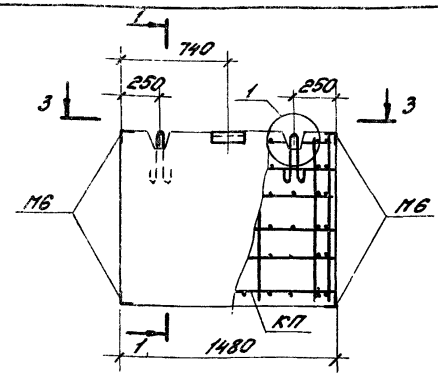

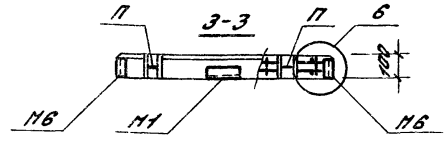

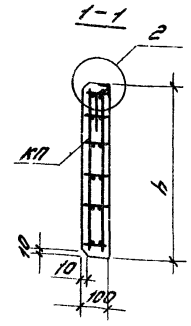

№ п/п	Марка панели	Размеры, мм		Объем бетона кл. В25, м³	Масса панели, т	Спецификация арматурных и закладных изделий на панель						Примечание
		длина l	высота h			Пространственный каркас		Петля для подъема		Закладные изделия		
						Марка	Кол.	Марка	Кол.	Марка	Кол.	
94	ПС 300.120.10 – 2Т – 70	2980	1185	0,35	0,88	КП21	1	П2	2	М1	2	
95	ПС 300.180.10 – 2Т – 70		1785	0,53	1,33	КП22	1	П2	2	М6	4	
96	ПС 150.120.10 – 2Т – 70	1480	1185	0,18	0,45	КП23	1	П1	1	М1	1	
97	ПС 150.180.10 – 2Т – 70		1785	0,26	0,65	КП24	1	П2	1	М6	4	

Примечания см. докум. 1.432.1-25.1-1.

Зав.отд.	Смилянский		
Н.контр.	Рево		
Гип	Рево		
Вед.инж.	Кузнецова		

1.432.1-25.1-21

Панель простеночная при ширине проема l = 3,0 м

Стадия	Лист	Листов
Р		1

ЦНИИПРОМЗДАНИЙ

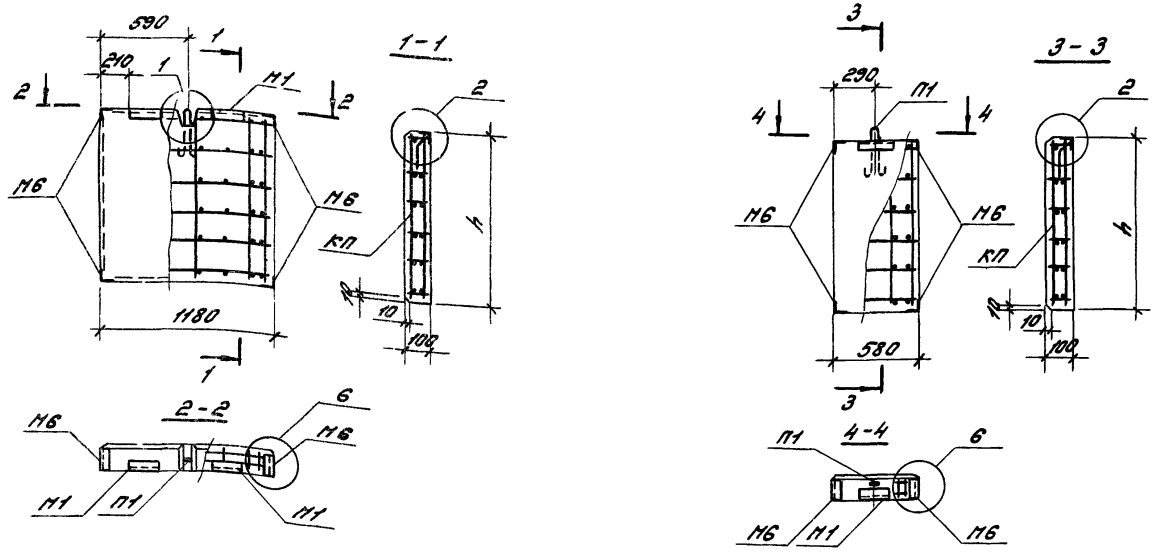

№ п/п	Марка панели	Размеры, мм: длина c	Размеры, мм: высота h	Объем бетона кл. В25, м³	Масса панели, т	Спецификация арматурных и закладных изделий на панель: Пространственный каркас: Марка	Пространственный каркас: Кол.	Петля для подъема: Марка	Петля для подъема: Кол.	Закладные изделия: Марка	Закладные изделия: Кол.	Примечание
98	ПС 120.120.10-2Т-70	1180	1185	0,14	0,35	КП25	1	П1	1	М1	2	
99	ПС 120.180.10-2Т-70		1785	0,21	0,53	КП26	1			М6	4	
100	ПС 60.120.10-2Т-70	580	1185	0,07	0,18	КП27	1			М1	1	
101	ПС 60.180.10-2Т-70		1785	0,10	0,26	КП28	1			М6	4	

Примечания см. докум. 1.432.1-25.1-1.

Зав. отд.	Стилянский		
Н. контр.	Рева		
ГИП	Рева		
Вед. инж.	Кузнецова		

1.432.1-25.1-22

Панель простеночная при ширине проема c = 4,8 м

Стадия	Лист	Листов
Р		1

ЦНИИПРОМЗДАНИЙ

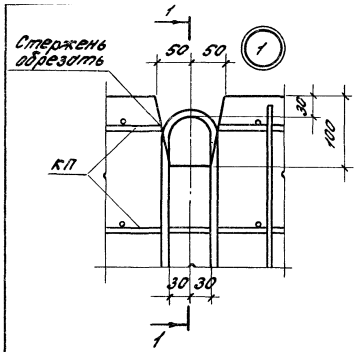

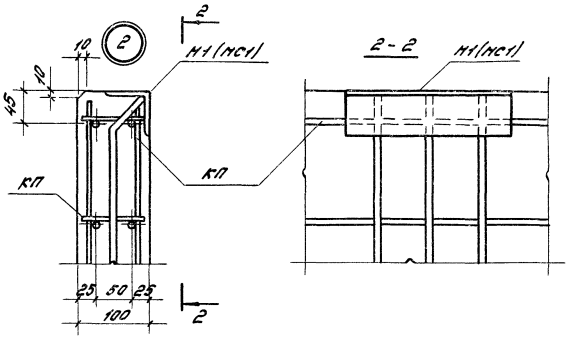

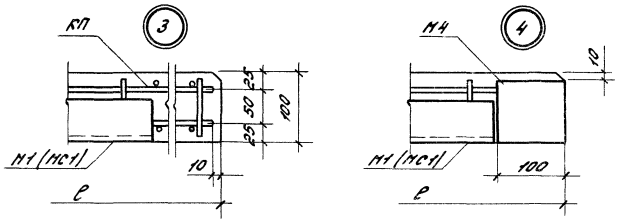

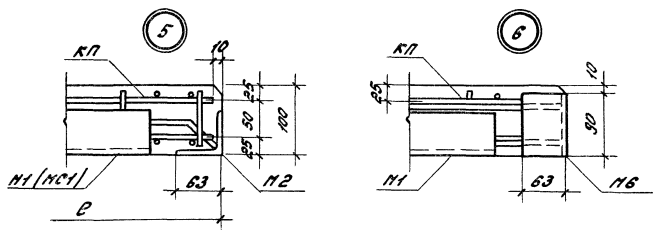

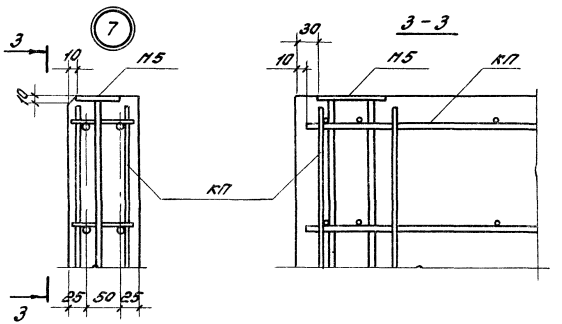

Зав. отд.	Сушанский		
Н. контр.	Рево		
ГИП	Рево		
Вед. инж.	Кузнецова		

1.432.1-25.1-23

Узел 1...7

Стадия	Лист	Листов
Р		1

ЦНИИПРОМЗДАНИЙ

№ п/п	Марка панели	Арматурные изделия											Всего	Закладные изделия				Всего	Общий расход стали, кг
		Арматура класса												Арматура класса		Прокат, марки стали Ст3кп2 ГОСТ 535-88*			
		A-III ГОСТ 5781-82				A-I ГОСТ 5781-82				Вр-I ГОСТ 6727-80				A-III ГОСТ 5781-82		ГОСТ 8509-86			
		ф6	ф8	ф10	Итого	ф10	ф12	ф14	Итого	ф4	ф5	Итого		ф10	—	L63x63x5	—		
1	ПС 600.90.10 – 1Т – 10	10,6	—	0,4	11,0	1,1	—	—	1,1	1,3	4,2	5,5	17,6	3,0	—	4,6	—	7,6	25,2
2	ПС 600.90.10 – 2Т – 10	—	28,2	0,4	28,6	1,1	—	—	1,1	1,9	4,2	6,1	35,8	3,0	—	4,6	—	7,6	43,4
3	ПС 600.120.10 – 1Т – 10	15,9	—	0,4	16,3	—	1,9	—	1,9	1,9	5,8	7,7	25,9	3,0	—	4,6	—	7,6	33,5
4	ПС 600.120.10 – 2Т – 10	—	37,6	0,4	38,0	—	1,9	—	1,9	2,6	5,8	8,4	48,3	3,0	—	4,6	—	7,6	55,9
5	ПС 600.180.10 – 1Т – 10	21,1	—	0,4	21,5	—	—	2,9	2,9	2,6	8,6	11,2	35,6	3,0	—	4,6	—	7,6	43,2
6	ПС 600.180.10 – 2Т – 10	—	47,0	0,4	47,4	—	—	2,9	2,9	3,2	8,6	11,8	62,1	3,0	—	4,6	—	7,6	69,7
7	ПС 615.90.10 – 1Т – 11	10,8	—	0,4	11,2	1,1	—	—	1,1	1,3	4,2	5,5	17,8	3,0	—	4,6	—	7,6	25,4
8	ПС 615.90.10 – 1Т – 12	10,8	—	0,4	11,2	1,1	—	—	1,1	1,3	4,2	5,5	17,8	3,0	—	4,6	—	7,6	25,4
9	ПС 615.90.10 – 2Т – 11	—	28,9	0,4	29,3	1,1	—	—	1,1	1,9	4,2	6,1	36,5	3,0	—	4,6	—	7,6	44,1
10	ПС 615.90.10 – 2Т – 12	—	28,9	0,4	29,3	1,1	—	—	1,1	1,9	4,2	6,1	36,5	3,0	—	4,6	—	7,6	44,1
11	ПС 615.120.10 – 1Т – 11	16,2	—	0,4	16,6	—	1,9	—	1,9	1,9	5,8	7,7	26,2	3,0	—	4,6	—	7,6	33,8
12	ПС 615.120.10 – 1Т – 12	16,2	—	0,4	16,6	—	1,9	—	1,9	1,9	5,8	7,7	26,2	3,0	—	4,6	—	7,6	33,8
13	ПС 615.120.10 – 2Т – 11	—	38,6	0,4	39,0	—	1,9	—	1,9	2,6	5,8	8,4	49,3	3,0	—	4,6	—	7,6	56,9
14	ПС 615.120.10 – 2Т – 12	—	38,6	0,4	39,0	—	1,9	—	1,9	2,6	5,8	8,4	49,3	3,0	—	4,6	—	7,6	56,9
15	ПС 615.180.10 – 1Т – 11	21,6	—	0,4	22,0	—	—	2,9	2,9	2,6	8,6	11,2	36,1	3,0	—	4,6	—	7,6	43,7
16	ПС 615.180.10 – 1Т – 12	21,6	—	0,4	22,0	—	—	2,9	2,9	2,6	8,6	11,2	36,1	3,0	—	4,6	—	7,6	43,7
17	ПС 615.180.10 – 2Т – 11	—	48,2	0,4	48,6	—	—	2,9	2,9	3,2	8,6	11,8	63,3	3,0	—	4,6	—	7,6	70,9
18	ПС 615.180.10 – 2Т – 12	—	48,2	0,4	48,6	—	—	2,9	2,9	3,2	8,6	11,8	63,3	3,0	—	4,6	—	7,6	70,9
19	ПС 640.90.10 – 1Т – 11	11,3	—	0,4	11,7	1,1	—	—	1,1	1,4	4,2	5,6	18,4	3,0	—	4,6	—	7,6	26,0
20	ПС 640.90.10 – 1Т – 12	11,3	—	0,4	11,7	1,1	—	—	1,1	1,4	4,2	5,6	18,4	3,0	—	4,6	—	7,6	26,0
21	ПС 640.90.10 – 2Т – 11	—	30,1	0,4	30,5	1,1	—	—	1,1	2,1	4,2	6,3	37,9	3,0	—	4,6	—	7,6	45,5
22	ПС 640.90.10 – 2Т – 12	—	30,1	0,4	30,5	1,1	—	—	1,1	2,1	4,2	6,3	37,9	3,0	—	4,6	—	7,6	45,5
23	ПС 640.120.10 – 1Т – 11	16,9	—	0,4	17,3	—	1,9	—	1,9	2,1	5,8	7,9	27,1	3,0	—	4,6	—	7,6	34,7
24	ПС 640.120.10 – 1Т – 12	16,9	—	0,4	17,3	—	1,9	—	1,9	2,1	5,8	7,9	27,1	3,0	—	4,6	—	7,6	34,7

Инв. № подл. | Подпись и дата | Взам. инв. №

1.432.1-25.1-РС

Зав. отд.	Дашиянский	
Н. контр.	Рево	
ГИП	Рево	
Инж.	Кузнецова	

Ведомость расхода стали

Стадия	Лист	Листов
Р	1	4

ЦНИИПРОМЗДАНИЙ

Продолжение ведомости

№ п/п	Марка панели	Арматурные изделия											Всего	Закладные изделия					Всего	Общий расход стали, кг
		Арматура класса												Арматура класса		Прокат. марка стали Ст3кп2 ГОСТ 535-88				
		A-III ГОСТ 5781-82				A-I ГОСТ 5781-82				Вр-I ГОСТ 6727-80				A-III ГОСТ 5781-82		ГОСТ 8509-86	ГОСТ 103-76*			
		ф6	ф8	ф10	Итого	ф10	ф12	ф14	Итого	ф4	ф5	Итого		ф10	—	63х63х5	-8х90			
25	ПС 640.120.10 – 2Т – 111	—	40,2	0,4	40,6	—	1,9	—	1,9	2,7	5,8	8,5	51,0	3,0	—	4,6	—	7,6	58,6	
26	ПС 640.120.10 – 2Т – 112	—	40,2	0,4	40,6	—	1,9	—	1,9	2,7	5,8	8,5	51,0	3,0	—	4,6	—	7,6	58,6	
27	ПС 640.180.10 – 1Т – 111	22,6	—	0,4	23,0	—	—	2,9	2,9	2,7	8,6	11,3	37,2	3,0	—	4,6	—	7,6	44,8	
28	ПС 640.180.10 – 1Т – 112	22,6	—	0,4	23,0	—	—	2,9	2,9	2,7	8,6	11,3	37,2	3,0	—	4,6	—	7,6	44,8	
29	ПС 640.180.10 – 2Т – 111	—	50,2	0,4	50,6	—	—	2,9	2,9	3,4	8,6	12,0	65,5	3,0	—	4,6	—	7,6	73,1	
30	ПС 640.180.10 – 2Т – 112	—	50,2	0,4	50,6	—	—	2,9	2,9	3,4	8,6	12,0	65,5	3,0	—	4,6	—	7,6	73,1	
31	ПС 600.90.10 – 2Т – 22	—	28,2	0,4	28,6	1,1	—	—	1,1	1,9	4,2	6,1	35,8	5,6	—	4,6	3,6	13,8	49,6	
32	ПС 600.120.10 – 2Т – 22	—	37,6	0,4	38,0	—	1,9	—	1,9	2,6	5,8	8,4	48,3	5,6	—	4,6	3,6	13,8	62,1	
33	ПС 600.180.10 – 2Т – 22	—	47,0	0,4	47,4	—	—	2,9	2,9	3,2	8,6	11,8	62,1	5,6	—	4,6	3,6	13,8	75,9	
34	ПС 600.90.10 – 2Т – 23	—	28,2	0,4	28,6	1,1	—	—	1,1	1,9	4,2	6,1	35,8	5,9	—	4,6	4,2	14,7	50,5	
35	ПС 600.120.10 – 2Т – 23	—	37,6	0,4	38,0	—	1,9	—	1,9	2,6	5,8	8,4	48,3	5,9	—	4,6	4,2	14,7	63,0	
36	ПС 600.180.10 – 2Т – 23	—	47,0	0,4	47,4	—	—	2,9	2,9	3,2	8,6	11,8	62,1	5,9	—	4,6	4,2	14,7	76,8	
37	ПС 600.90.10 – 2Т – 24	—	28,2	0,4	28,6	1,1	—	—	1,1	1,9	4,2	6,1	35,8	4,2	—	4,6	1,8	10,6	46,4	
38	ПС 600.120.10 – 2Т – 24	—	37,6	0,4	38,0	—	1,9	—	1,9	2,6	5,8	8,4	48,3	4,2	—	4,6	1,8	10,6	58,9	
39	ПС 600.180.10 – 2Т – 24	—	47,0	0,4	47,4	—	—	2,9	2,9	3,2	8,6	11,8	62,1	4,2	—	4,6	1,8	10,6	72,7	
40	ПС 600.90.10 – 2Т – 25	—	28,2	0,4	28,6	1,1	—	—	1,1	1,9	4,2	6,1	35,8	5,0	—	4,6	3,0	12,6	48,4	
41	ПС 600.120.10 – 2Т – 25	—	37,6	0,4	38,0	—	1,9	—	1,9	2,6	5,8	8,4	48,3	5,0	—	4,6	3,0	12,6	60,9	
42	ПС 600.180.10 – 2Т – 25	—	47,0	0,4	47,4	—	—	2,9	2,9	3,2	8,6	11,8	62,1	5,0	—	4,6	3,0	12,6	74,7	
43	ПС 600.90.10 – 2Т – 32	—	28,2	0,4	28,6	1,1	—	—	1,1	1,9	4,2	6,1	35,8	5,6	—	4,6	3,6	13,8	49,6	
44	ПС 600.120.10 – 2Т – 32	—	37,6	0,4	38,0	—	1,9	—	1,9	2,6	5,8	8,4	48,3	5,6	—	4,6	3,6	13,8	62,1	
45	ПС 600.180.10 – 2Т – 32	—	47,0	0,4	47,4	—	—	2,9	2,9	3,2	8,6	11,8	62,1	5,6	—	4,6	3,6	13,8	75,9	
46	ПС 600.90.10 – 2Т – 33	—	28,2	0,4	28,6	1,1	—	—	1,1	1,9	4,2	6,1	35,8	5,9	—	4,6	4,2	14,7	50,5	
47	ПС 600.120.10 – 2Т – 33	—	37,6	0,4	38,0	—	1,9	—	1,9	2,6	5,8	8,4	48,3	5,9	—	4,6	4,2	14,7	63,0	
48	ПС 600.180.10 – 2Т – 33	—	47,0	0,4	47,4	—	—	2,9	2,9	3,2	8,6	11,8	62,1	5,9	—	4,6	4,2	14,7	76,8	
49	ПС 600.90.10 – 2Т – 34	—	28,2	0,4	28,6	1,1	—	—	1,1	1,9	4,2	6,1	35,8	4,2	—	4,6	1,8	10,6	46,4	
50	ПС 600.120.10 – 2Т – 34	—	37,6	0,4	38,0	—	1,9	—	1,9	2,6	5,8	8,4	48,3	4,2	—	4,6	1,8	10,6	58,9	
51	ПС 600.180.10 – 2Т – 34	—	47,0	0,4	47,4	—	—	2,9	2,9	3,2	8,6	11,8	62,1	4,2	—	4,6	1,8	10,6	72,7	

Продолжение ведомос

№ п/п	Марка панели	Арматурные изделия											Всего	Закладные изделия				Всего	Общий расход стали
		Арматура класса A-III ГОСТ 5781-82				Арматура класса A-I ГОСТ 5781-82				Арматура класса Вр-I ГОСТ 6727-80				Арматура класса A-III ГОСТ 5781-82		Прокат, марки стали Ст3кп2, ГОСТ 535-88 ГОСТ 8509-86	ГОСТ 103-76*		
		ф6	ф8	ф10	Итого	ф10	ф12	ф14	Итого	ф4	ф5	Итого		ф10	—	L63×63×5	-8×90		кг
52	ПС 600.90.10 –2Т –35	—	28,2	0,4	28,6	1,1	—	—	1,1	1,9	4,2	6,1	35,8	5,0	—	4,6	3,0	12,6	48,4
53	ПС 600.120.10 –2Т –35	—	37,6	0,4	38,0	—	1,9	—	1,9	2,6	5,8	8,4	48,3	5,0	—	4,6	3,0	12,6	60,9
54	ПС 600.180.10 –2Т –35	—	47,0	0,4	47,4	—	—	2,9	2,9	3,2	8,6	11,8	62,1	5,0	—	4,6	3,0	12,6	74,7
55	ПС 600.90.10 –2Т –42	—	28,2	0,4	28,6	1,1	—	—	1,1	1,9	4,2	6,1	35,8	8,0	—	4,6	7,2	19,8	55,6
56	ПС 600.120.10 –2Т –42	—	37,6	0,4	38,0	—	1,9	—	1,9	2,6	5,8	8,4	48,3	8,0	—	4,6	7,2	19,8	68,1
57	ПС 600.180.10 –2Т –42	—	47,0	0,4	47,4	—	—	2,9	2,9	3,2	8,6	11,8	62,1	8,0	—	4,6	7,2	19,8	81,9
58	ПС 600.90.10 –2Т –43	—	28,2	0,4	28,6	1,1	—	—	1,1	1,9	4,2	6,1	35,8	8,8	—	4,6	8,4	21,8	57,6
59	ПС 600.120.10 –2Т –43	—	37,6	0,4	38,0	—	1,9	—	1,9	2,6	5,8	8,4	48,3	8,8	—	4,6	8,4	21,8	70,1
60	ПС 600.180.10 –2Т –43	—	47,0	0,4	47,4	—	—	2,9	2,9	3,2	8,6	11,8	62,1	8,8	—	4,6	8,4	21,8	83,9
61	ПС 600.90.10 –2Т –44	—	28,2	0,4	28,6	1,1	—	—	1,1	1,9	4,2	6,1	35,8	5,3	—	4,6	3,6	13,5	43,3
62	ПС 600.120.10 –2Т –44	—	37,6	0,4	38,0	—	1,9	—	1,9	2,6	5,8	8,4	48,3	5,3	—	4,6	3,6	13,5	61,8
63	ПС 600.180.10 –2Т –44	—	47,0	0,4	47,4	—	—	2,9	2,9	3,2	8,6	11,8	62,1	5,3	—	4,6	3,6	13,5	75,6
64	ПС 600.90.10 –2Т –45	—	28,2	0,4	28,6	1,1	—	—	1,1	1,9	4,2	6,1	35,8	6,8	—	4,6	6,0	17,4	53,2
65	ПС 600.120.10 –2Т –45	—	37,6	0,4	38,0	—	1,9	—	1,9	2,6	5,8	8,4	48,3	6,8	—	4,6	6,0	17,4	65,7
66	ПС 600.180.10 –2Т –45	—	47,0	0,4	47,4	—	—	2,9	2,9	3,2	8,6	11,8	62,1	6,8	—	4,6	6,0	17,4	79,5
67	ПС 600.90.10 –1Т –50	10,6	—	0,4	11,0	1,1	—	—	1,1	1,3	4,2	5,5	17,6	4,5	—	8,0	—	12,5	30,1
68	ПС 600.90.10 –2Т –50	—	28,2	0,4	28,6	1,1	—	—	1,1	1,9	4,2	6,1	35,8	4,5	—	8,0	—	12,5	48,3
69	ПС 600.120.10 –1Т –50	15,9	—	0,4	16,3	—	1,9	—	1,9	1,9	5,8	7,7	25,9	4,5	—	8,0	—	12,5	38,4
70	ПС 600.120.10 –2Т –50	—	37,6	0,4	38,0	—	1,9	—	1,9	2,6	5,8	8,4	48,3	4,5	—	8,0	—	12,5	60,8
71	ПС 600.90.10 –2Т –52	—	28,2	0,4	28,6	1,1	—	—	1,1	1,9	4,2	6,1	35,8	7,0	—	8,0	3,6	18,6	54,4
72	ПС 600.120.10 –2Т –52	—	37,6	0,4	38,0	—	1,9	—	1,9	2,6	5,8	8,4	48,3	7,0	—	8,0	3,6	18,6	66,9
73	ПС 600.90.10 –2Т –53	—	28,2	0,4	28,6	1,1	—	—	1,1	1,9	4,2	6,1	35,8	7,4	—	8,0	4,2	19,6	55,4
74	ПС 600.120.10 –2Т –53	—	37,6	0,4	38,0	—	1,9	—	1,9	2,6	5,8	8,4	48,3	7,4	—	8,0	4,2	19,6	67,9
75	ПС 600.90.10 –2Т –54	—	28,2	0,4	28,6	1,1	—	—	1,1	1,9	4,2	6,1	35,8	5,7	—	8,0	1,8	15,5	57,3
76	ПС 600.120.10 –2Т –54	—	37,6	0,4	38,0	—	1,9	—	1,9	2,6	5,8	8,4	48,3	5,7	—	8,0	1,8	15,5	63,8
77	ПС 600.90.10 –2Т –55	—	28,2	0,4	28,6	1,1	—	—	1,1	1,9	4,2	6,1	35,8	6,4	—	8,0	3,0	17,4	53,2
78	ПС 600.120.10 –2Т –55	—	37,6	0,4	38,0	—	1,9	—	9	2,6	5,8	8,4	48,3	6,4	—	8,0	3,0	17,4	65,7

Продолжение ведомости

№ п/п	Марка панели	Арматурные изделия												Закладные изделия						Общий расход стали, кг
		Арматура класса												Арматура класса		Прокат, марка стали Ст3кп2, ГОСТ 535-88				
		A-III			A-I					Bp-I				A-III						
		ГОСТ 5781-82			ГОСТ 5781-82					ГОСТ 6727-80				ГОСТ 5781-82		ГОСТ 8509-86	ГОСТ 103-76*			
		ф8	ф10	Итого	ф8	ф10	ф12	ф14	Итого	ф4	ф5	Итого	Всего	ф10	—	63х63х5	8х90	6х60	Всего	
79	ПС 600.120.10-2Т-60	37,6	0,4	38,0	—	—	1,9	—	1,9	2,6	5,8	8,4	48,3	3,0	—	2,3	—	1,5	6,8	55,1
80	ПС 600.150.10-2Т-60	42,3	0,4	42,7	—	—	—	2,9	2,9	2,9	7,4	10,3	55,9	3,0	—	2,3	—	1,5	6,8	62,7
81	ПС 600.180.10-2Т-60	47,0	0,4	47,4	—	—	—	2,9	2,9	3,2	8,6	11,8	62,1	3,0	—	2,3	—	1,5	6,8	68,9
82	ПС 600.120.10-2Т-62	37,6	0,4	38,0	—	—	1,9	—	1,9	2,6	5,8	8,4	48,3	5,5	—	2,3	3,6	1,5	12,9	61,2
83	ПС 600.150.10-2Т-62	42,3	0,4	42,7	—	—	—	2,9	2,9	2,9	7,4	10,3	55,9	5,5	—	2,3	3,6	1,5	12,9	68,8
84	ПС 600.180.10-2Т-62	47,0	0,4	47,4	—	—	—	2,9	2,9	3,2	8,6	11,8	62,1	5,5	—	2,3	3,6	1,5	12,9	75,0
85	ПС 600.120.10-2Т-63	37,6	0,4	38,0	—	—	1,9	—	1,9	2,6	5,8	8,4	48,3	5,9	—	2,3	4,2	1,5	13,9	62,2
86	ПС 600.150.10-2Т-63	42,3	0,4	42,7	—	—	—	2,9	2,9	2,9	7,4	10,3	55,9	5,9	—	2,3	4,2	1,5	13,9	69,8
87	ПС 600.180.10-2Т-63	47,0	0,4	47,4	—	—	—	2,9	2,9	3,2	8,6	11,8	62,1	5,9	—	2,3	4,2	1,5	13,9	76,0
88	ПС 600.120.10-2Т-64	37,6	0,4	38,0	—	—	1,9	—	1,9	2,6	5,8	8,4	48,3	4,2	—	2,3	1,8	1,5	9,8	58,1
89	ПС 600.150.10-2Т-64	42,3	0,4	42,7	—	—	—	2,9	2,9	2,9	7,4	10,3	55,9	4,2	—	2,3	1,8	1,5	9,8	65,7
90	ПС 600.180.10-2Т-64	47,0	0,4	47,4	—	—	—	2,9	2,9	3,2	8,6	11,8	62,1	4,2	—	2,3	1,8	1,5	9,8	71,9
91	ПС 600.120.10-2Т-65	37,6	0,4	38,0	—	—	1,9	—	1,9	2,6	5,8	8,4	48,3	4,9	—	2,3	3,0	1,5	11,7	60,0
92	ПС 600.150.10-2Т-65	42,3	0,4	42,7	—	—	—	2,9	2,9	2,9	7,4	10,3	55,9	4,9	—	2,3	3,0	1,5	11,7	67,6
93	ПС 600.180.10-2Т-65	47,0	0,4	47,4	—	—	—	2,9	2,9	3,2	8,6	11,8	62,1	4,9	—	2,3	3,0	1,5	11,7	73,8
94	ПС 300.120.10-2Т-70	—	0,4	0,4	—	1,1	—	—	1	0,9	8,2	9,1	10,6	3,5	—	3,9	—	—	7,4	18,0
95	ПС 300.180.10-2Т-70	—	0,4	0,4	—	1,1	—	—	1	1,2	11,9	13,1	14,6	3,5	—	3,9	—	—	7,4	22,0
96	ПС 150.120.10-2Т-70	—	0,2	0,2	0,3	—	—	—	0,3	0,4	4,5	4,9	5,4	2,8	—	2,8	—	—	5,6	11,0
97	ПС 150.180.10-2Т-70	—	0,2	0,2	—	0,5	—	—	0,5	0,6	6,5	7,1	7,8	2,8	—	2,8	—	—	5,6	13,4
98	ПС 120.120.10-2Т-70	—	0,2	0,2	0,3	—	—	—	0,3	0,4	3,6	4,0	4,5	3,5	—	3,9	—	—	7,4	11,9
99	ПС 120.180.10-2Т-70	—	0,2	0,2	0,3	—	—	—	0,3	0,6	5,2	5,8	6,3	3,5	—	3,9	—	—	7,4	13,7
100	ПС 60.120.10-2Т-70	—	0,2	0,2	0,3	—	—	—	0,3	0,3	2,4	2,7	3,2	2,8	—	2,8	—	—	5,6	8,8
101	ПС 60.180.10-2Т-70	—	0,2	0,2	0,3	—	—	—	0,3	0,4	3,5	3,9	4,4	2,8	—	2,8	—	—	5,6	10,0

gost.e-ecolog.ru