ГОСУДАРСТВЕННЫЙ КОМИТЕТ СОВЕТА МИНИСТРОВ СССР
ПО ДЕЛАМ СТРОИТЕЛЬСТВА
(ГОССТРОЙ СССР)

ТИПОВЫЕ КОНСТРУКЦИИ ЗДАНИЙ И СООРУЖЕНИЙ

СЕРИЯ 3.016-2

НЕОТАПЛИВАЕМЫЕ ТРАНСПОРТЁРНЫЕ ГАЛЕРЕИ С САМОНЕСУЩИМИ АСБЕСТОЦЕМЕНТНЫМИ ОБОЛОЧКАМИ

ВЫПУСК 4

СОСТАВ СЕРИИ

ВЫПУСК 1 Архитектурно-строительные чертежи

ВЫПУСК 2 Стальные конструкции. Чертежи КМ

ВЫПУСК 3 Строительные изделия

ВЫПУСК 4 Архитектурные и монтажные детали

Разработаны
Государственным проектным
и научно-исследовательским
институтом Харьковский
Промстройниипроект
при участии Донецкого
Промстройниипроекта

Утверждены
введены в действие
с 1 июля 1973 г.
постановление Госстроя СССР
от 29 мая 1973 г. №81

ХАРЬКОВСКИЙ ПРОМСТРОЙНИИПРОЕКТ г. ХАРЬКОВ

Инж. ин-та Козаровицкий
Гл. инж. пр-та Мочин

11689-04 2

gost.e-ecolog.ru

Содержание

	Стр.	Лист
Пояснительная записка	3÷6	—
Деталь 1. Коньковый узел		
Деталь 2. Сопряжение смежных оболочек	7	1
Сечение 1-1 детали 1	8	2
Деталь 3. Крепление оболочки к пролетному строению	9	3
Сечение 3-3 детали 3	10	4
Деталь 4. Крепление оболочек к бортовому элементу	11	5
Сечение 5-5 детали 4	12	6
Деталь 5. Крепление бортового элемента	13	7
Детали 6,7. Опирание плит перекрытия и стоек конвейера на прогон	14	8
Детали 8,9. Оконный проем	15	9
Деталь 10. Оконный проем	16	10
Деталь 11. Температурный шов	17	11
Деталь 12. Примыкание оболочек ограждения к зданию		
Деталь 13. Температурный шов	18	12
Деталь 14. Пример установки трубопроводов в галерее	19	13
Деталь 15. Примыкание оболочек ограждения к зданию	20	14
Детали 16,17. Примыкание галерей к зданию	21	15
Детали 18,19. Примыкание оболочек к зданию	22	16
Детали 20,21. Примыкание галерей к зданию	23	17
Детали 22,23. Примыкание галерей к зданию	24	18

Пояснительная записка

1. В настоящем выпуске 4 серии 3.016-2 приведены архитектурные и монтажные детали неотапливаемых транспортерных галерей с самонесущими асбестоцементными оболочками.

   Все приведенные детали замаркированы в выпуске 1 настоящей серии.

2. Монтаж железобетонных конструкций галерей следует производить в соответствии с деталями 5,6,7, проектом организации работ и главой СНиП III-В.3-62* „Бетонные и железобетонные конструкции сборные. Правила производства и приемки работ".

3. Монтаж асбестоцементных оболочек рекомендуется производить при помощи специальных кондукторных устройств в следующей последовательности:

   а) Оболочки СЩ (СЩ-0) попарно устанавливаются на кондуктор и соединяются в коньковом узле при помощи болтов (см. деталь 1).

   Установка заполнения оконных проемов в оболочках СЩ-0 в соответствии с деталями 8,9,10 производится до подъема оболочек в проектное положение.

   б) Кондуктор с оболочками поднимается краном на проектную отметку. Монтируемые оболочки укладываются внахлестку на предыдущие смонтированные оболочки (см. деталь 2).

   в) Производится приварка соединительных эле-

ментов МС-2 (МС-3, МС-4, МС-5) к продольным стальным прогонам пролетного строения (см. деталь 3) или к закладным деталям в бортовых элементах (см. деталь 4), после чего кондуктор выводится из-под оболочек и опускается на площадку для укрупнительной сборки.

г) Дальнейшая корректировка положения оболочек осуществляется за счёт регулировочных отверстий в соединительных элементах МС-2÷МС-5, после чего производится затяжка болтов и прихватка гаек к пластинам электросваркой.

д) Установка коньковых элементов К производится одновременно с монтажом оболочек СЩ с перехлёстом на половину ширины оболочки. Крепление коньковых элементов К оболочкам осуществляется при помощи болтов МС-6 (см. деталь 1).

е) Фиксация сливов из оцинкованной стали (МС-8 (8а), 9 (9а), 10 (10а) - см. деталь 3) производится сразу же после установки оболочек в проектное положение с нахлесткой двух смежных сливов на 100 мм.

4. В наклонных галереях монтаж оболочек ограждения следует вести снизу вверх в соответствии со схемой, приведенной на листе 8 вып. 1.

5. В местах примыкания галерей к зданиям оболочки СЩ обрезаются под соответствующим углом. При этом возможны два случая установки обрезан-

ных оболочек СЩ, непосредственно примыкающих к стене здания. В первом случае, когда после обрезки в оболочке СЩ сохраняется одна из опорных деталей, установка оболочки на пролетное строение производится обычным образом в соответствии с деталями 3, 4, 20, 21.

Во втором случае, когда после обрезки в оболочке СЩ не останется места для крепления опорной детали, обрезанная оболочка соединяется с предыдущей на болтах в соответствии с деталями 12, 18, 22, 23.

Обрезка оболочек производится на кондукторе для укрупнительной сборки (см. п.3-а) по чертежам, разработанным в конкретном проекте.

6. Чертежи защитного фартука из оцинкованной кровельной стали (см. узел А детали 15) разрабатываются в конкретном проекте в зависимости от угла примыкания галереи, типа конструкций здания и т.п.

7. Устройство перильного ограждения производится после окончания монтажа асбестоцементных оболочек в соответствии с деталью 14.

В случае крепления к ограждению трубопроводов и других коммуникаций элементы ограждения должны быть рассчитаны на соответствующую нагрузку.

ХАРЬКОВСКИЙ ПРОМСТРОЙНИИПРОЕКТ г. ХАРЬКОВ	Гл. инж.	Козаровицкий	Рук. констр. гр. Саврянск.
	Гл. инж. пр-та	Монин	
	Нач. отдела	Петрусенко	
	Рук. архит. гр.	Юз"евников	

ТД	Неотапливаемые транспортертерные галереи с самонесущими асбестоцементными оболочками	Серия 3.016-2	
1971	Пояснительная записка	Выпуск 4	Лист —

8. Крепление стоек транспортера к стальным прогонам пролетного строения производится в соответствии с деталью 6.
9. Устройство асфальтобетонного пола производится после окончания монтажа асбестоцементных оболочек, перильного ограждения и транспортеров в соответствии с деталями 3 и 4.

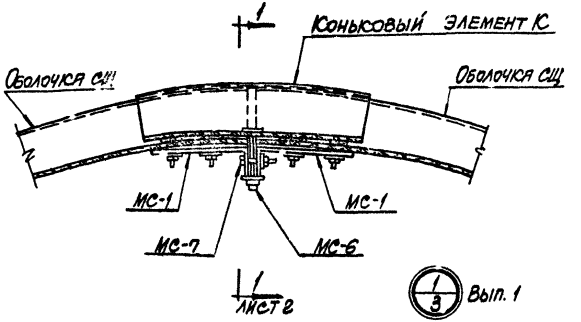

1/3 Вып. 1

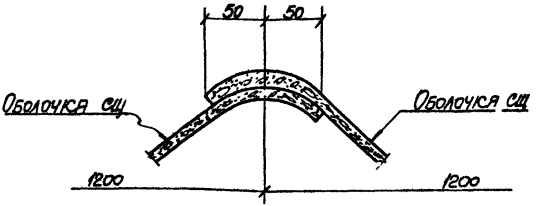

2/2 Вып. 1

ХАРЬКОВСКИЙ ПРОМСТРОЙНИИПРОЕКТ г. Харьков	Гл. инж. ин-та	Козаровицкий	Рук.
	Гл. инж. пр-та	Монин	Рук.
	Нач. отдела	Петрусенко	Ст. арх.
	Гл. конструкт.	Фрумин	

ТД	Неотапливаемые транспортерные галереи с самонесущими асбестоцементными оболочками	Серия 3.016-2	
1971	Деталь 1 Коньковый узел Деталь 2 Сопряжение смежных оболочек	Выпуск 4	Лист 1

11689-04 8

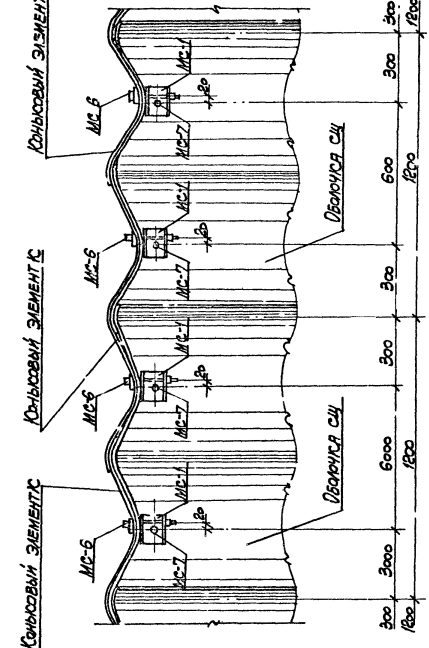

ГПИ	Неотапливаемые транспортерные галереи с самонесущими асбестоцементными оболочками	Серия 3.013-2	
1971	Сечение 1-1 детали 1	Выпуск 4	Лист 2

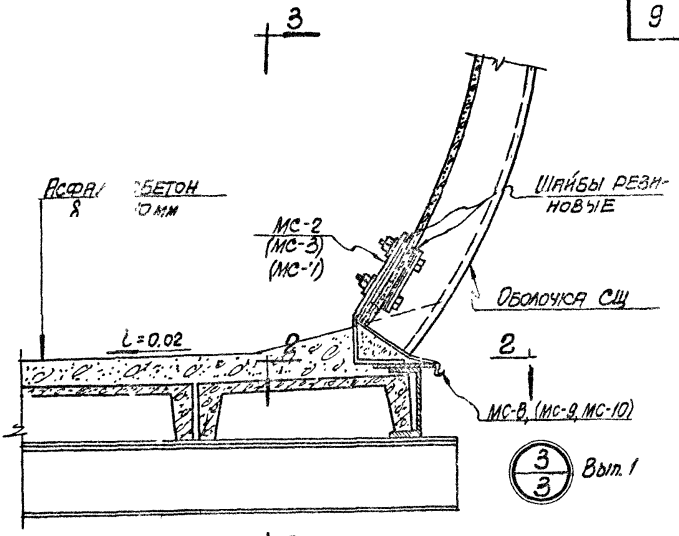

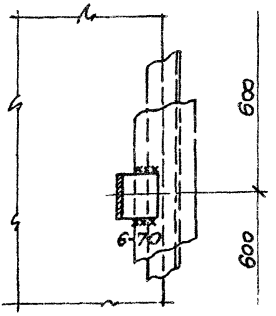

2-2

Примечание

Общие указания по установке оболочек см. в пояснительной записке.

ТМ	Неотапливаемые транспортерные галереи с самонесущими асбестоцементными оболочками	Серия 3.016-2	
1971	Деталь 3. Крепление оболочки к пролетному строению	Выпуск 4	Лист 3

11689-04 10

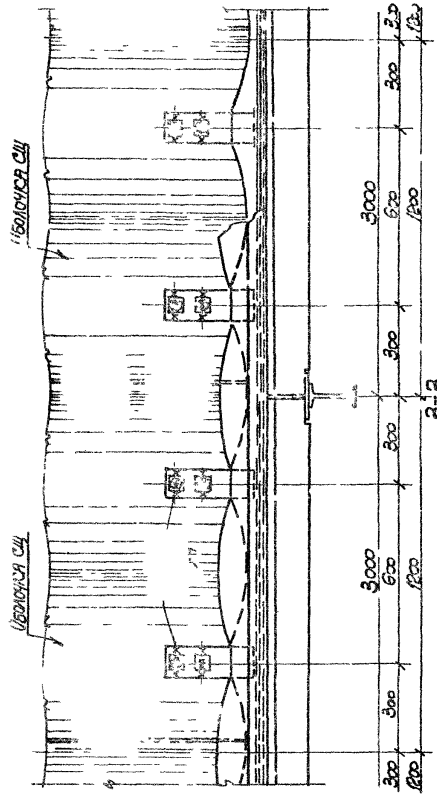

	Ноотапливаемые транспортерные галереи с самонесущими асбестоцементными оболочками	Серия 3.016-2	
1971	Сечение 3-3 детали 3	Выпуск 4	Лист 4

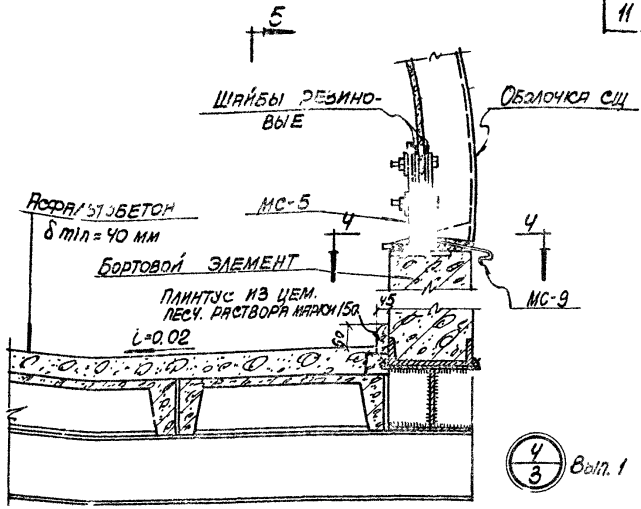

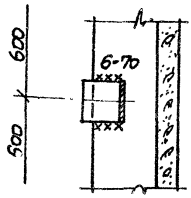

Ч-Ч

Примечание

Общие указания по установке оболочек см. в пояснительной записке

ГПИ	Неотапливаемые транспортерные галереи с самонесущими асбестоцементными оболочками	Серия 3.016-2	
1971	Деталь Ч Крепление оболочек к бортовому элементу	Выпуск 4	Лист 5

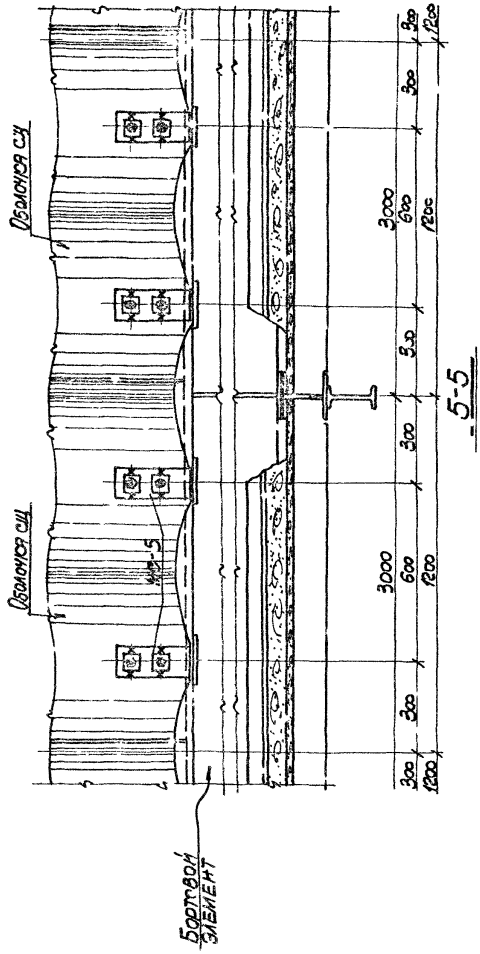

ГПИ	Неотапливаемые транспортерные галереи с самонесущими асбестоцементными оболочками	Серия 3.016-2	
1971	Сечение 5-5 детали 4	Выпуск 4	Лист 6

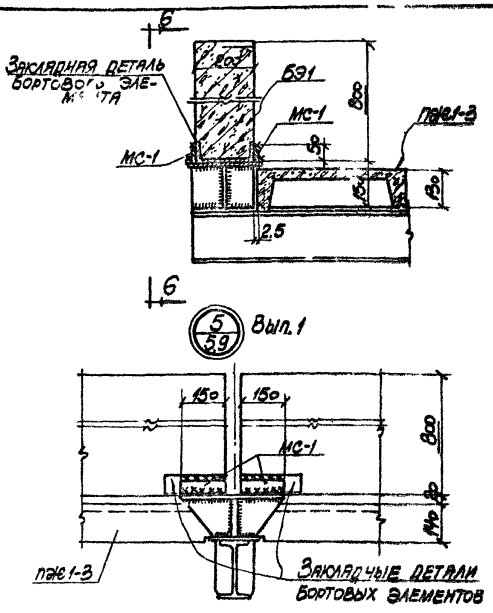

6-6

Спецификация стали на один соединительный элемент

Марка элемента	N поз.	Сечение или эскиз	Длина мм	Кол. шт.	Вес кг одной поз.	Вес кг всех поз.	Вес кг элемен.	Примечание
МС-1	1	−50×10	150	1	0,6	0,6	0,6	

Примечание. Все монтажные швы – $h_{шв} = 6$ мм

ТЭ	Неотапливаемые транспортерные галереи с самонесущими асбестоцементными оболочками	Серия 3.016-2	
1971	Деталь 5 Крепление бортового элемента	Выпуск 4	Лист 7

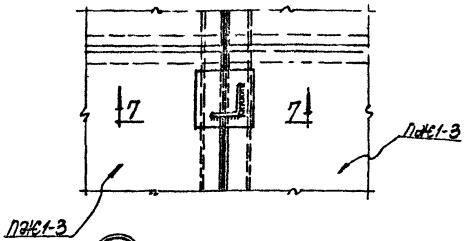

6/4 Вып. 1

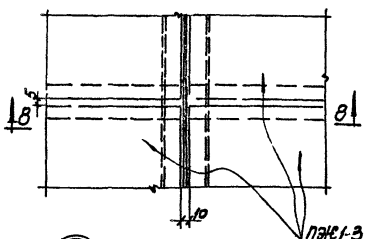

7/45 Вып. 1

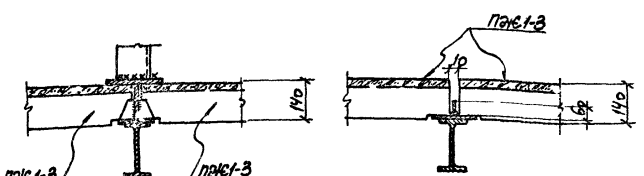

7-7 8-6

Примечание. Плиты перекрытия устанавливаются на прогоны, после чего швы между ними очищаются и тщательно заполняются раствором марки 200.

ТМ	Неотапливаемые транспортерные галереи с самонесущими асбестоцементными оболочками	Серия 2.016-2	
1971	Детали 6, 7. Опирание плит перекрытия и стоек конвейера на прогон	Выпуск 4	Лист 8

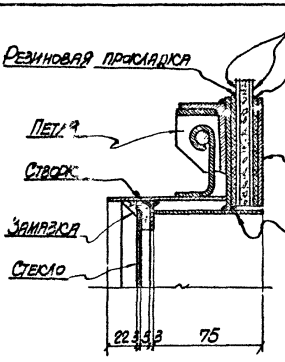

8/10 Вып. 1

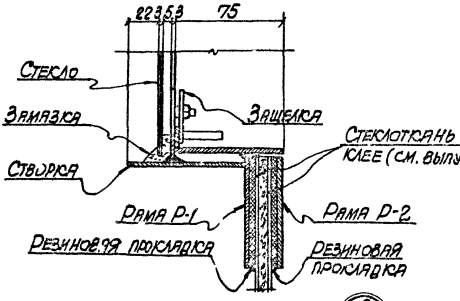

9/10 Вып. 1

ТД	Неотапливаемые транспортерные галереи с самонесущими асбестоцементными оболочками	Серия 3.016-2	
1971	Детали 8, 9. Оконный проем	Выпуск 4	Лист 9

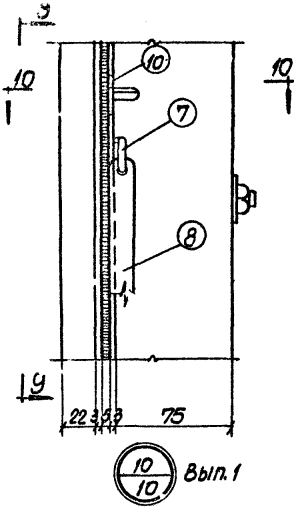

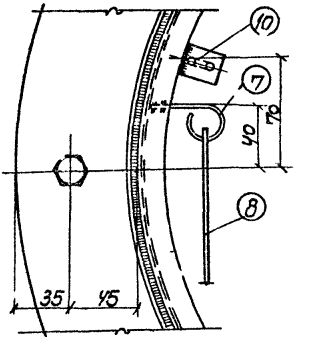

9-9

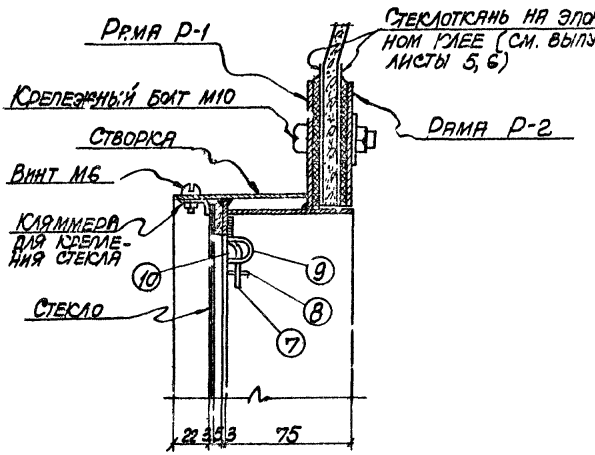

10-10

1971	Неотапливаемые транспортерные галереи с самонесущими асбестоцементными оболочками	Серия 3.016-2	
	Деталь 10. Оконный проем	Выпуск 1	Лист 10

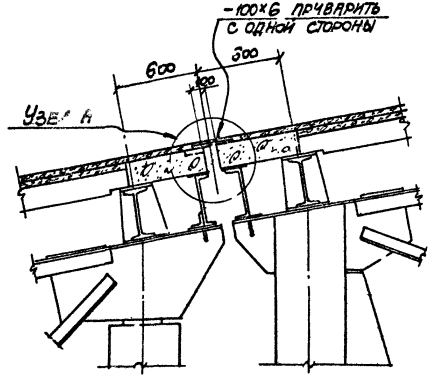

11/8 Вып. 1

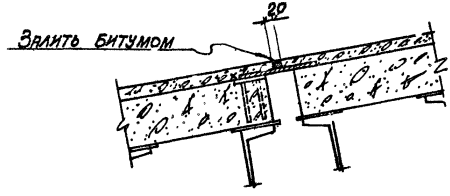

УЗЕЛ А

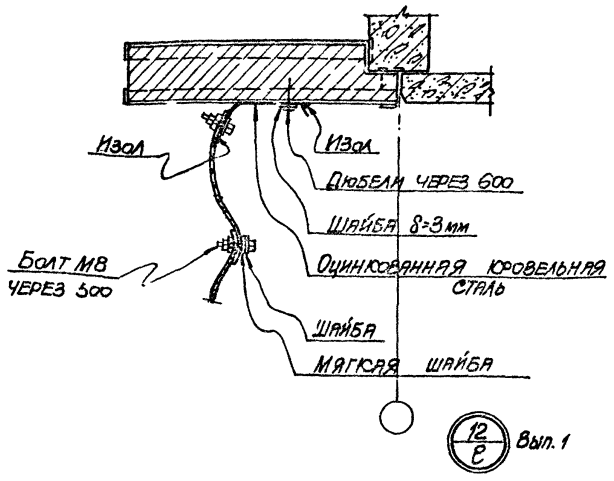

12/8 Вып. 1

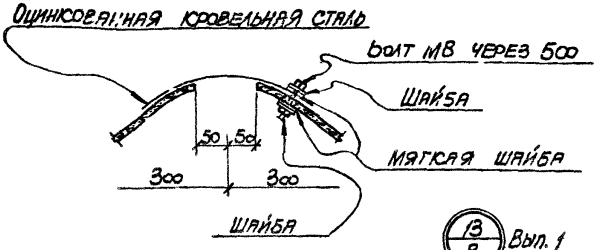

13/8 Вып. 1

Примечание

Для устройства температурного шва посредине оболочки перед установкой вырезается сквозная полоса шириной 100 мм, а образовавшийся зазор перекрывается в соответствии с деталью 13.

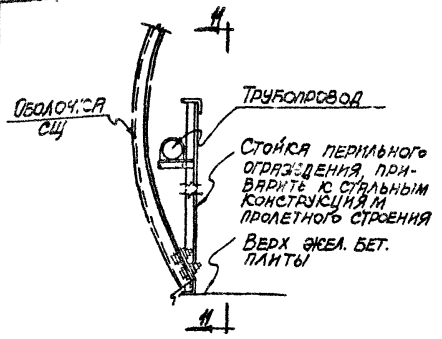

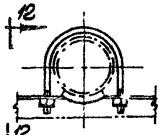

Скоба для неподвижных опор

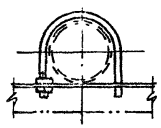

Скоба для скользящих опор

14/3 Вып.1

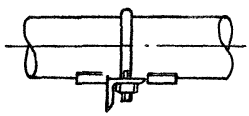

12-12

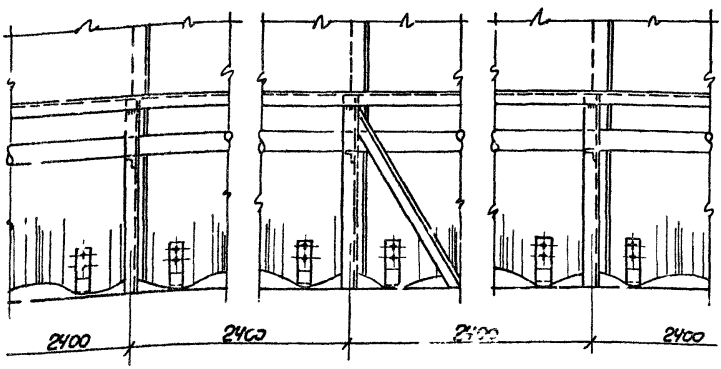

11-11

ТД	Неотапливаемые транспортерные галереи с самонесущими асбестоцементными оболочками	Серия 3.016-2	
1971	Деталь 14. Пример установки трубопроводов в галерее	Выпуск 4	Лист 13

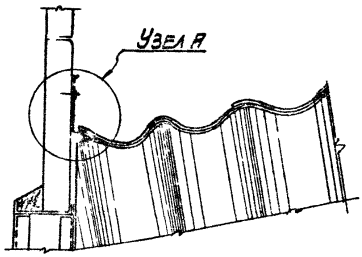

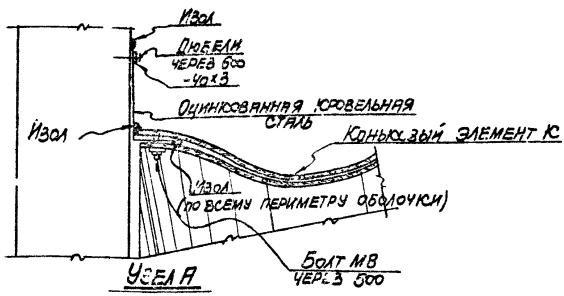

Примечание

Указания о порядке установки оболочек ограждения в местах примыкания к зданиям см. в пояснительной записке.

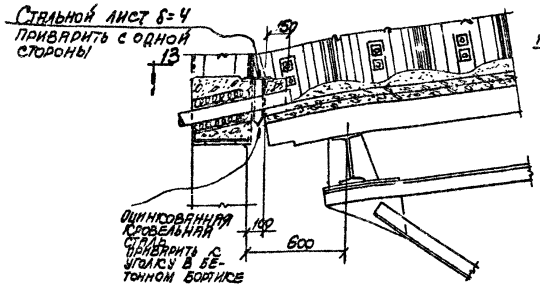

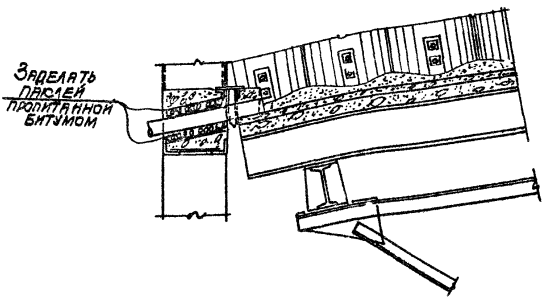

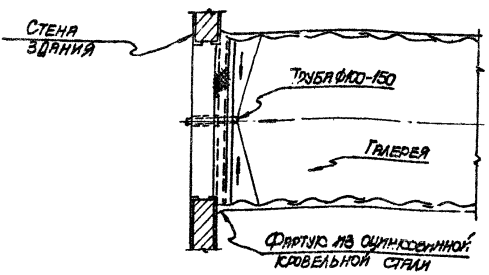

13-13

ТД	Неотапливаемые транспортерные галереи с самонесущими асбестоцементными оболочками	Серия 3.016-2	
1971	Детали 16, 17. Примыкание галерей к зданию	Выпуск 4	Лист 15

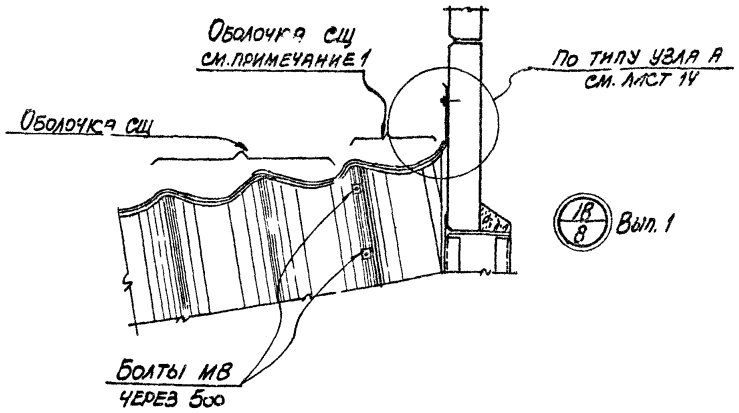

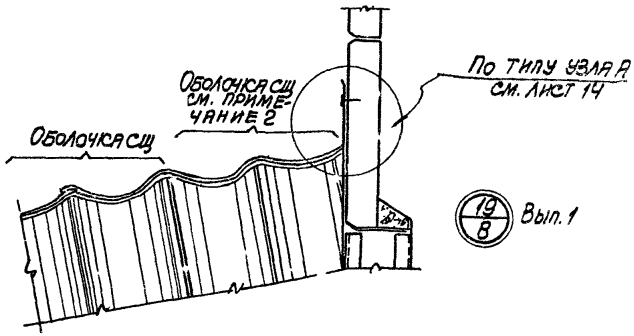

Примечания

1. На детали 18 приведен вариант примыкания оболочек к зданию для случая, когда установка обрезанной оболочки СЦ на опорную деталь невозможна (см. примечание на листе 18).
2. На детали 19 приведен вариант примыкания для случая, когда после обрезки в оболочке СЦ сохраняется опорная деталь.

ТП	Неотапливаемые транспортерные галереи с самонесущими асбестоцементными оболочками	Серия 3.016-2	
1971	Детали 13,19. Примыкание оболочек к зданию	Выпуск 0	Лист 16

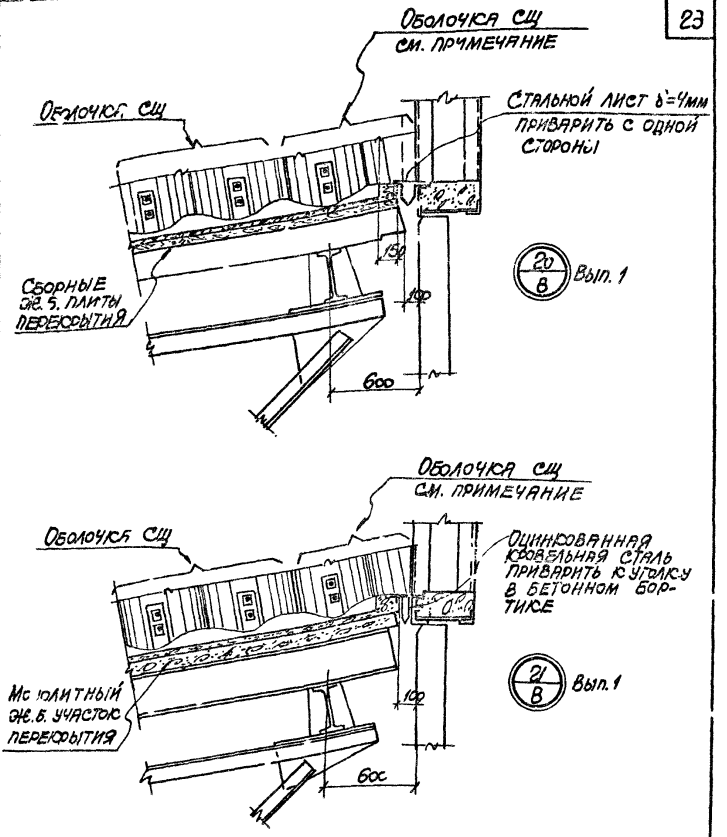

Примечание

На деталях 20 и 21 приведены варианты примыкания галереи к зданию для случаев, когда после обрезки в оболочке СЩ сохраняется опорная деталь.

ТП	Неотапливаемые транспортерные галереи с самонесущими асбестоцементными оболочками	Серия 3.016-2	
1971	Детали 20, 21. Примыкание галерей к зданию	Выпуск 4	Лист 17

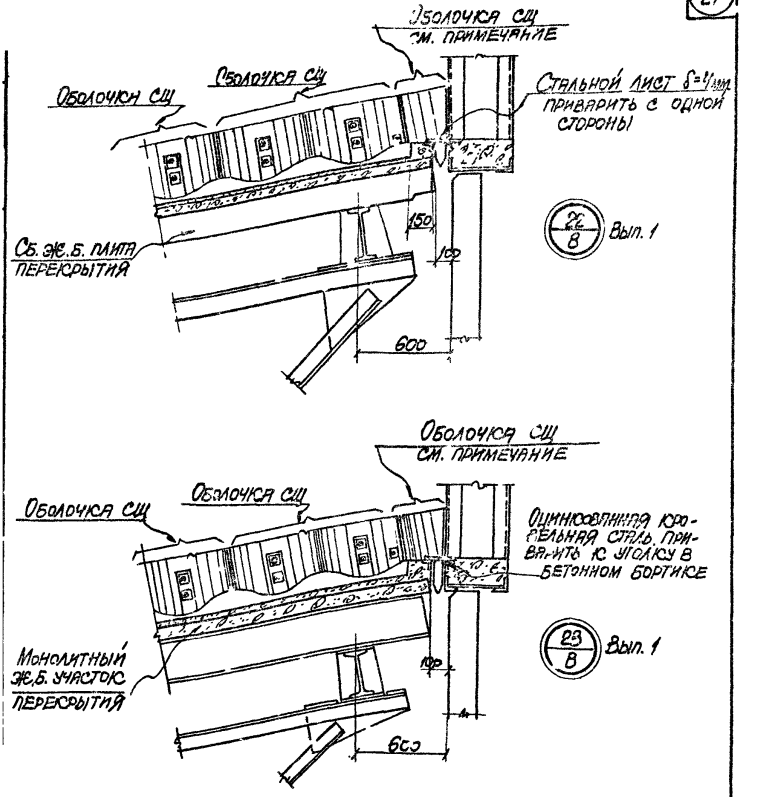

Примечание

На деталях 22 и 23 приведены варианты примыкания галерей к зданию для случая, когда установка обрезной оболочки СЦ на опорную деталь невозможна. Оболочка соединяется с предыдущей путем постановки болтов в соответствии с деталью 12 на листе 12 настоящего выпуска

ТД	Неотапливаемые транспортерные галереи с самонесущими асбестоцементными оболочками	Серия 3.015-2
1971	Детали 22, 23. Примыкание галерей к зданию	Выпуск 4 / Лист 18

Центральный институт типового проектирования просит дать Ваши замечания и предложения по улучшению качества направляемого Вам проекта.

ТИПОВОЙ ПРОЕКТ .....
(номер проекта)

Наименование проекта .. . . . .

. . . . . .

Проектная организация–автор проекта . . . . . .

Замечания по недостаткам в проекте (планировочные объемно–планировочные и конструктивные решения, ошибки, опечатки, полиграфические дефекты и т.п.) и предложения по их устранению . . . . . .

Подпись должностного лица, наименование организации и ее адрес

. . . . . .

. . . . . .

ЦЕНТРАЛЬНЫЙ ИНСТИТУТ ТИПОВОГО ПРОЕКТИРОВАНИЯ ГОССТРОЯ СССР
107066. Москва, Б–66, Спартаковская ул., 2а, корпус В
Сдано в печать 5/IX 1973 года
Заказ № 3587 Тираж 4000 экз.

gost.e-ecolog.ru