ТИПОВЫЕ КОНСТРУКЦИИ, ИЗДЕЛИЯ И УЗЛЫ ЗДАНИЙ И СООРУЖЕНИЙ

СЕРИЯ 1.141-1

ПАНЕЛИ ПЕРЕКРЫТИЙ ЖЕЛЕЗОБЕТОННЫЕ МНОГОПУСТОТНЫЕ

ВЫПУСК 67

ПРЕДВАРИТЕЛЬНО НАПРЯЖЁННЫЕ ПЛИТЫ С КРУГЛЫМИ ПУСТОТАМИ ДИАМЕТРОМ 159 мм, ДЛИНОЙ 6280, 5980, 5380, 5080 и 4780 мм, ШИРИНОЙ 1790, 1490, 1190 и 990 мм, АРМИРОВАННЫЕ СТЕРЖНЯМИ ИЗ ТЕРМИЧЕСКИ УПРОЧНЕННОЙ СТАЛИ КЛАССА Ат-V С АВТОМАТИЗИРОВАННЫМ НАТЯЖЕНИЕМ АРМАТУРЫ

ТЕХНИЧЕСКИЕ УСЛОВИЯ И
РАБОЧИЕ ЧЕРТЕЖИ

23309

СФ ЦИТП 620062, г. Свердловск, ул. Чабышева, 4
Зак. 3912 инв. 23309 тираж 600
Сдано в печать 17.07 1987 Цена 4-40

gost.e-ecolog.ru

ТИПОВЫЕ КОНСТРУКЦИИ, ИЗДЕЛИЯ И УЗЛЫ ЗДАНИЙ И СООРУЖЕНИЙ

СЕРИЯ 1.141-1

ПАНЕЛИ ПЕРЕКРЫТИЙ ЖЕЛЕЗОБЕТОННЫЕ МНОГОПУСТОТНЫЕ

ВЫПУСК 67

ПРЕДВАРИТЕЛЬНО НАПРЯЖЕННЫЕ ПЛИТЫ С КРУГЛЫМИ ПУСТОТАМИ ДИАМЕТРОМ 159 мм, ДЛИНОЙ 6280, 5980, 5380, 5080 и 4780 мм, ШИРИНОЙ 1790, 1490, 1190 и 990 мм, АРМИРОВАННЫЕ СТЕРЖНЯМИ ИЗ ТЕРМИЧЕСКИ УПРОЧНЕННОЙ СТАЛИ КЛАССА Ат-V С АВТОМАТИЗИРОВАННЫМ НАТЯЖЕНИЕМ АРМАТУРЫ

ТЕХНИЧЕСКИЕ УСЛОВИЯ И РАБОЧИЕ ЧЕРТЕЖИ

Разработаны ЦНИИЭП жилища

Руководитель отделения проектных работ В.М. Острецов

Начальник отдела № 11 Н.Б. Росинский

Гл. инженер проекта Д.Е. Пальман

Совместно с НИИЖБ

Зам. директора Ю.П. Гуща

Рук. лаборатории напряжённых конструкций. В.А. Якушин

Рук. сектора предварительно-напряжённых конструкций зданий В.Г. Крамарь

Зав. сектором арматурных сталей С.А. Мадатян

Утверждены и введены в действие с 01.09.88 Госкомархитектуры приказ № 10 от 10.08.88

© СФ ЦИТП Госстрой СССР, 1988 г.

Обозначение	Наименование	Стр.
1.141-1.67 000ТУ	Технические условия	3
1.141-1.67 000ТО	Техническое описание	5
1.141-1.67 100	Плита перекрытия многопустотная	
	шириной 1790мм	23
1.141-1.67 100СБ	Плита перекрытия многопустотная	
	шириной 1790мм. Сборочный	
	чертеж.	25
1.141-1.67 200	Плита перекрытия многопустотная	
	шириной 1490мм	28
1.141-1.67 200СБ	Плита перекрытия многопустотная	
	шириной 1490 мм	
	Сборочный чертеж	30
1.141-1.67 300	Плита перекрытия многопустотная	
	шириной 1190мм	31
1.141-1.67 300СБ	Плита перекрытия многопустотная	
	шириной 1190мм	
	Сборочный чертеж	33
1.141-1.67 400	Плита перекрытия многопустотная	
	шириной 990мм	34
1.141-1.67 400СБ	Плита перекрытия многопустотная	
	шириной 990мм	
	Сборочный чертеж	36
1.141-1.67 110	Каркас (КР1 ... КР3)	37
1.141-1.67 110СБ	Каркас (КР1 ... КР3)	
	Сборочный чертеж	37
1.141-1.67 120	Каркас (КР4, КР5)	38
1.141-1.67 120СБ	Каркас (КР4, КР5)	
	Сборочный чертеж	38

Обозначение	Наименование	Стр.
1.141-1.67 130	Сетка (С1 ... С4)	39
1.141-1.67 130СБ	Сетка (С1 ... С4)	
	Сборочный чертеж	39
1.141-1.67 140	Сетка С5	40
1.141-1.67 150	Сетка (С6 ... С10)	41
1.141-1.67 210	Сетка (С11 ... С15)	42
1.141-1.67 310	Сетка (С16 ... С20)	43
1.141-1.67 410	Сетка (С21 ... С25)	44
1.141-1.67 101	Стержень напрягаемый (Т1...Т10)	45
1.141-1.67 102	Петля (П1...П3)	45
1.141-1.67 000РС	Ведомость расхода стали	
	на элемент	46
1.141-1.67 000РМ	Ведомость расхода материалов.	49

Взам.инв.№ | Подпись и дата | Инв.№ подл.

Нач.отд.	Росинский		
Гл.инж.пр	Пальман		
Н.контр.	Гиберман		
Ст.инж.	Акимкина		

1.141-1.67 000

Содержание

Стадия	Лист	Листов
Р		1

ЦНИИЭПжилища

Настоящие технические условия распространяются на многопустотные плиты перекрытий с пустотами диаметром 159 мм (далее - плиты) из бетона класса по прочности на сжатие В15 с автоматизированным электротермическим натяжением предварительно напряженной стержневой арматуры класса Ат-V, изготавливаемые на предприятиях строительной промышленности, оборудованных автоматизированными линиями ДМ-2 для заготовки и натяжения арматуры.

Плиты предназначены для жилых и общественных отапливаемых зданий, строящихся на территориях с обычными (и приравниваемых к обычным) инженерно-геологическими условиями

Пример условного обозначения плит при их заказе:
1ПК63.12-8АтV -а

1. Технические требования

1.1. Плиты должны изготавливаться в соответствии с требованиями ГОСТ 9561-76*, ГОСТ 13015.0-83 и настоящих технических условий по рабочим чертежам типовых конструкций серии 1.141-1

1.2. Расшифровка принятых в марках конструкций обозначений (индексов) приведена в рабочих чертежах (ООО ТО, раздел 2, пункт 2.6).

1.3. Марки, основные размеры, проектные показатели расхода основных материалов, а также справочная масса плит приведены в рабочих чертежах.

1.4. Плиты следует изготавливать в горизонтальных стальных формах, удовлетворяющих требованиям ГОСТ 25781-83.

1.5. Плиты должны соответствовать требованиям по несущей способности, жесткости, трещиностойкости и выдерживать контрольные нагрузки, указанные в рабочих чертежах. Их деформативность при испытаниях на жесткость и трещиностойкость не должна превышать расчетную, также указанную в рабочих чертежах.

1.6. Плиты могут выпускаться с усиленными торцами:
одним - с уменьшенным поперечным сечением пустот;
другим - с заделкой пустот бетонными вкладышами.

Вкладыши могут не устанавливаться, если это предусмотрено заказом на плиты.

Необходимость установки вкладышей определяется проектами зданий в соответствии с указаниями по применению в рабочих чертежах плит.

1.7. Обязательно устройство по рабочим чертежам углублений на боковых гранях плит. Последние предназначены для образования после замоноличивания перекрытий прерывистых шпонок, обеспечивающих совместную работу панелей на сдвиг в вертикальной и горизонтальной плоскостях.

1.8. Отклонения от номинальной толщины защитного слоя бетона не должны превышать указанных в ГОСТ 13015.0-83.

1.9. Внешний вид, качество поверхностей, отклонения от номинальных размеров, непрямолинейность профиля боковых граней и неплоскостность нижней поверхности в плитах, требования по морозостойкости и их отпускная влажность - должны соответствовать требованиям ГОСТ 9561-76*.

1.10. Бетон.

1.10.1. Плиты следует изготавливать из тяжелого конструкционного бетона на цементном вяжущем класса по прочности на сжатие В15, отвечающего требованиям ГОСТ 13015.0-83; ГОСТ 25192-82 и ГОСТ 26633-85.

При этом обеспеченность класса бетона должна быть не ниже 0,95, а коэффициент вариации прочности бетона - не выше 0,135.

1.10.2. Материалы, применяемые для приготовления бетона, должны удовлетворять требованиям действующих стандартов и технических условий на эти материалы и обеспечивать выполнение технических требований к бетону.

Для приготовления бетона следует применять фракционированный щебень из камня скальных пород (гранит, известняк и др.). Допускается применение гравия, отвечающего требованиям ГОСТ 8268-82.

Содержание крупного заполнителя должно быть не менее 820 литров на 1 м³ бетона.

1.10.3. Передаточная прочность бетона должна быть не менее 16 МПа. (160 кгс/см²)

1.10.4. Отпускная прочность бетона устанавливается по указаниям ГОСТ 13015.0-83 и должна быть не ниже передаточной в теплый период года и не ниже 85% проектной прочности на сжатие в холодный период года.

				1.141-1.67 ООО ТУ		
Нач. отд.	Росинский			Технические условия	Стадия	Лист 1 / Листов 2
Гл. инж. пр.	Пальман				ЦНИИЭП жилища	
Н. контр.	Гиберман					

Инв. № подл. | Подпись и дата | Взам. инв. №

1.11. Арматура и арматурные изделия.

1.11.1. Для армирования плит следует применять арматурную сталь следующих видов и классов:

а) горячекатаную, термически упрочненную арматурную сталь класса Ат-V по ГОСТ 10884-81 – для продольной рабочей предварительно напрягаемой арматуры;

б) холоднотянутую обыкновенную арматурную проволоку периодического профиля класса Вр-I по ГОСТ 6727-80 – для сварных сеток и каркасов. Арматурная сталь сеток должна иметь гарантию свариваемости согласно ГОСТ 380-71.

1.11.2. Величина предварительного натяжения напрягаемой рабочей арматуры, контролируемая перед бетонированием, должна быть:

а) для плит длиной 628 и 598 см – 580 ± 40 МПа (5800 ± 400 кг/см^2)

б) для плит длиной 548 и 508 см – 580 ± 60 МПа (5800 ± 600 кг/см^2)

в) для плит длиной 478 см – 580 ± 80 МПа (5800 ± 800 кг/см^2).

1.11.3. Натяжение арматуры должно производиться электротермическим методом по авторскому свидетельству СССР №669040 с обязательным использованием автоматизированной технологии и линии типа ДМ-2.

Температура контактного нагрева 380 ± 20°С.

1.11.4. Сварные арматурные сетки и каркасы должны удовлетворять требованиям ГОСТ 10922-75.

1.11.5. Монтажные петли плит следует изготавливать из стержневой горячекатаной арматурной стали класса А-I по указаниям ГОСТ 13015.0-83.

2. Правила приемки – в соответствии с требованиями ГОСТ 9561-76*; ГОСТ 13015.1-83; ГОСТ 13015.3-83.

3. Методы контроля и испытания – в соответствии с требованиями ГОСТ 9561-76* и ГОСТ 8829-85.

4. Маркировка, хранение и транспортирование – в соответствии с требованиями ГОСТ 9561-76*; ГОСТ 13015.2-83, ГОСТ 13015.4-83 с прокладками по указаниям в рабочих чертежах.

Перечень стандартов, на которые даны ссылки в технических условиях.

ГОСТ 380-71	Сталь углеродистая общего назначения. Марки и технические требования.
ГОСТ 6727-80	Проволока из низкоуглеродистой стали холоднотянутая для армирования железобетонных конструкций. Технические условия.
ГОСТ 8268-82	Гравий для строительных работ. Технические условия.
ГОСТ 8829-85	Конструкции и изделия железобетонные сборные. Методы испытания нагружением и оценка прочности, жесткости и трещиностойкости.
ГОСТ 9561-76*	Панели железобетонные многопустотные для перекрытий зданий и сооружений.
ГОСТ 10884-81	Сталь стержневая арматурная, термомеханически и термически упрочненная, периодического профиля. Технические условия.
ГОСТ 10922-75	Арматурные изделия и закладные детали сварные для железобетонных конструкций. Технические требования и методы испытаний.
ГОСТ 13015.0-83	Конструкции и изделия бетонные и железобетонные сборные. Общие технические требования.
ГОСТ 13015.1-83	Конструкции и изделия бетонные и железобетонные сборные. Правила приемки.
ГОСТ 13015.2-83	Конструкции и изделия бетонные и железобетонные сборные. Правила маркировки.
ГОСТ 13015.3-83	Конструкции и изделия бетонные и железобетонные сборные. Документ о качестве.
ГОСТ 13015.4-83	Конструкции и изделия бетонные и железобетонные сборные. Правила транспортирования и хранения.
ГОСТ 25192-82	Бетоны. Классификация и общие технические требования.
ГОСТ 25781-83	Формы стальные для изготовления железобетонных изделий. Технические условия.
ГОСТ 26434-85	Плиты перекрытий железобетонные для жилых зданий Типы и основные параметры.
ГОСТ 26633-85	Бетон тяжелый. Технические условия.

Инв.№ подл. | Подпись и дата | Взам. инв.№

23309

1. Общая часть

Рабочие чертежи многопустотных плит перекрытия из бетона класса по прочности на сжатие В15 с автоматизированным электротермическим натяжением предварительно напряженной стержневой арматуры класса Ат-V (далее-плиты), представленные в настоящем выпуске, разработаны в составе "Общесоюзного строительного каталога типовых конструкций и изделий для всех видов отроительства".

Чертежи плит предназначены для массового изготовления этих конструкций на предприятиях строительной промышленности, оборудованных автоматизированными линиями ДМ-2 для заготовки и натяжения арматуры.

2. Указания по применению

2.1. Плиты предназначены для жилых и общественных зданий, строящихся на территориях с обычными инженерно-геологическими условиями, относятся к конструкциям 3-й категории трещиностойкости с максимальным раскрытием трещин при эксплуатации от действия длительных и кратковременных нагрузок не более 0,3 мм. В связи с этим их следует применять в отапливаемых жилых и общественных зданиях с нормальным температурно-влажностным режимом и неагрессивной средой, с обязательным устройством гидроизоляции в санитарных узлах и душевых комнатах.

2.2. Набор разработанных конструкций по несущей способности обеспечивает устройство перекрытий под нагрузки от 3,0 до 8,0 КПА (300÷800 кгс/м^2), без учета собственной массы плиты.

2.3. Глубина опирания плит должна быть не менее 90 мм.

Места опирания при складировании и транспортировании должны приниматься на расстоянии 300 мм от торцов.

2.4. Для обеспечения перераспределения нагрузки между смежными плитами и звукоизоляции перекрытий в проектах следует давать указание о необходимости тщательного замоноличивания швов цементным раствором марки не ниже 100.

2.5. Применение плит без заделки открытого торца допускается в тех случаях, когда величина напряжений на уровне их опорной поверхности не превышает 1.7 МПА (17 кгс/см^2). При больших напряжениях открытые торцы должны усиливаться в заводских условиях постановкой свежеотформованных бетонных вкладышей из бетона класса по прочности на сжатие В15. Вкладыши должны устанавливаться в свежеотформованные конструкции до их термообработки. Обязательно плотное прилегание вкладышей по всему контуру цилиндрической поверхности. Торцы плит с выходным отверстием малого диаметра не усиливаются.

Напряжения от нагрузок на опорных поверхностях усиленных торцов (исходя из прочности бетона класса В15) могут быть приняты:

– при глубине опирания 10 см – не более 4,5 МПА (45 кг/см^2);

– при глубине опирания 25 см – не более 3,0 МПА (30 кг/см^2).

При промежуточных значениях глубины опирания панелей величину допускаемых напряжений следует определять по интерполяции.

2.6. Номенклатура плит приведена на листах 3...7.

Маркировка плит принята по ГОСТ 26434-85 и ГОСТ 23009-78. Маркировка состоит из буквенно-цифровых групп - так, например, марка плиты 1ПК63.12-8АтV-а расшифровывается следующим образом:

1ПК – плита круглопустотная с диаметром пустоты 159 мм;

63.12 – длина 628 см, ширина 119 см;

8 – под расчетную нагрузку (800 кгс/м^2); (без учета собственной массы);

АтV – напрягаемая рабочая арматура класса Ат-V;

а – индекс панели с торцами, усиленными бетонными вкладышами.

Предел огнестойкости – 1 час.

При изготовлении плит следует руководствоваться техническими условиями на них, которые содержат технические требования, правила приемки, методы контроля и испытаний, указания по маркировке, хранению и транспортированию.

В разработке конструкций участвовала группа специалистов Новосибирского инженерно-строительного института им. В.В. Куйбышева: доцент Митасов В.М. (рук.), доцент Емельянов М.П., инженер Федоров Д.А.

Инв.№подл. | Подпись и дата | Взам.инв.№

				1.141-1.67 000 ТО		
Н.контр.	Гиберман			Техническое описание	Стадия	Лист	Листов
Нач.отд.11	Росинский				Р	1	18
Гл.инж.пр.	Пальман				ЦНИИЭП жилища	
Ст.инж.	Акимкина					

Таблица 1

Марка	Величина нагрузки на плиты, кгс/м² (кн/м²)			
	Расчет по предельн. сост. I группы		Расчет по предельн. сост. II группы	
	с учетом собст. массы	без учета соб. массы	с учетом соб. массы	без учета соб. массы
1ПК63.18-8АтV	1130 (11,3)	800 (8,0)	970 (9,7)	670 (6,7)
1ПК63.18-7,5АтV	1100 (11,0)	770 (7,7)	935 (9,35)	635 (6,35)
1ПК63.18-6АтV	930 (9,3)	600 (6,0)	770 (7,7)	470 (4,70)
1ПК63.18-4АтV	759 (7,59)	429 (4,29)	645 (6,45)	345 (3,45)
1ПК63.18-3АтV	655 (6,55)	335 (3,35)	565 (5,65)	265 (2,65)
1ПК60.18-8АтV	1130 (11,3)	800 (8,0)	970 (9,7)	670 (6,7)
1ПК60.18-7АтV	1030 (10,3)	700 (7,0)	855 (8,55)	555 (5,55)
1ПК60.18-5АтV	838 (8,38)	508 (5,08)	712 (7,12)	412 (4,12)
1ПК60.18-4АтV	734 (7,34)	404 (4,04)	624 (6,24)	324 (3,24)
1ПК54.18-7АтV	1035 (10,35)	705 (7,05)	883 (8,83)	583 (5,83)
1ПК54.18-5,5АтV	910 (9,1)	580 (5,8)	773 (7,73)	473 (4,73)
1ПК54.18-4АтV	735 (7,35)	405 (4,05)	622 (6,22)	322 (3,22)
1ПК51.18-8АтV	1130 (11,3)	800 (8,0)	970 (9,7)	670 (6,7)
1ПК51.18-7АтV	1022 (10,22)	692 (6,92)	869 (8,69)	569 (5,69)
1ПК51.18-5АтV	826 (8,26)	496 (4,96)	699 (6,99)	399 (3,99)
1ПК48.18-8АтV	1130 (11,3)	800 (8,0)	970 (9,7)	670 (6,7)
1ПК48.18-6АтV	935 (9,35)	605 (6,05)	790 (7,9)	490 (4,9)
1ПК63.15-7,5АтV	1099 (10,99)	769 (7,69)	934 (9,34)	634 (6,34)
1ПК63.15-6АтV	933 (9,33)	603 (6,03)	793 (7,93)	493 (4,93)
1ПК63.15-45АтV	788 (7,88)	458 (4,58)	670 (6,7)	370 (3,70)
1ПК63.15-3АтV	639 (6,39)	309 (3,09)	544 (5,44)	244 (2,44)
1ПК60.15-8АтV	1130 (11,3)	800 (8,0)	970 (9,70)	670 (6,70)
1ПК60.15-6АтV	992 (9,92)	6,62 (6,62)	839 (8,39)	539 (5,39)
1ПК60.15-5АтV	870 (8,7)	540 (5,4)	740 (7,4)	440 (4,4)
1ПК60.15-3,5АтV	706 (7,06)	376 (3,76)	600 (6,0)	300 (3,0)
1ПК54.15-8АтV	1130 (11,3)	800 (8,0)	970 (9,7)	670 (6,7)
1ПК54.15-7АтV	1078 (10,78)	748 (7,48)	917 (9,17)	617 (6,17)
1ПК54.15-5АтV	875 (8,75)	545 (5,45)	744 (7,44)	444 (4,44)

Марка	Величина нагрузки на плите, кгс/м² (кн/м²)			
	Расчет по предельн. состоян. I группы		Расчет по предельн. состоян. II группы	
	с учетом соб. массы	без учета соб. массы	с учетом соб. массы	без учета соб. массы
1ПК51.15-8АтV	1130 (11,3)	800 (8,0)	970 (9,7)	670 (6,7)
1ПК51.15-6АтV	983 (9,83)	653 (6,53)	836 (8,36)	536 (5,36)
1ПК48.15-7,5АтV	1100 (11,0)	770 (7,7)	940 (9,40)	640 (6,40)
1ПК63.12-7,5АтV	1099 (10,99)	769 (7,69)	934 (9,34)	634 (6,34)
1ПК63.12-6АтV	967 (9,67)	637 (6,37)	822 (8,22)	522 (5,22)
1ПК63.12-5АтV	846 (8,46)	516 (5,16)	719 (7,19)	419 (4,19)
1ПК63.12-4АтV	788 (7,88)	458 (4,58)	670 (6,7)	370 (3,7)
1ПК60.12-8АтV	1130 (11,3)	800 (8,0)	970 (9,7)	670 (6,7)
1ПК60.12-6АтV	930 (9,3)	600 (6,0)	794 (7,94)	494 (4,94)
1ПК60.12-5АтV	870 (8,7)	540 (5,4)	740 (7,40)	440 (4,4)
1ПК60.12-3АтV	660 (6,6)	330 (3,3)	560 (5,6)	260 (2,6)
1ПК54.12-8АтV	1130 (11,3)	800 (8,0)	970 (9,7)	670 (6,7)
1ПК54.12-7АтV	1078 (10,78)	748 (7,48)	917 (9,17)	617 (6,17)
1ПК54.12-4,5АтV	823 (8,23)	493 (4,93)	699 (6,99)	399 (3,99)
1ПК51.12-8АтV	1130 (11,3)	800 (8,0)	970 (9,7)	670 (6,7)
1ПК51.12-5,5АтV	924 (9,24)	594 (5,94)	786 (7,86)	486 (4,86)
1ПК48.12-7АтV	1046 (10,46)	716 (7,16)	889 (8,89)	589 (5,89)
1ПК63.10-8АтV	1130 (11,3)	800 (8,0)	970 (9,7)	670 (6,7)
1ПК63.10-6,5АтV	1000 (10,0)	670 (6,7)	806 (8,06)	506 (5,06)
1ПК63.10-6АтV	932 (9,32)	602 (6,02)	792 (7,92)	492 (4,92)
1ПК63.10-3,5АтV	714 (7,14)	384 (3,84)	607 (60,7)	307 (3,07)
1ПК60.10-7,5АтV	1100 (11,0)	770 (7,7)	890 (8,9)	590 (5,9)
1ПК60.10-6,5АтV	1029 (10,29)	699 (6,99)	875 (8,75)	575 (5,7)
1ПК60.10-4АтV	789 (7,89)	459 (4,59)	671 (6,71)	371 (3,71)
1ПК54.10-8АтV	1130 (11,3)	800 (8,0)	970 (9,7)	670 (6,7)
1ПК54.10-6АтV	978 (9,78)	648 (6,48)	831 (8,31)	531 (5,31)
1ПК51.10-7АтV	1078 (10,78)	748 (7,48)	917 (9,17)	617 (6,17)
1ПК48.10-8АтV	1130 (11,3)	800 (8,0)	970 (9,7)	670 (6,7)

Инв. № подл. | Подпись и дата | Взам. инв. №

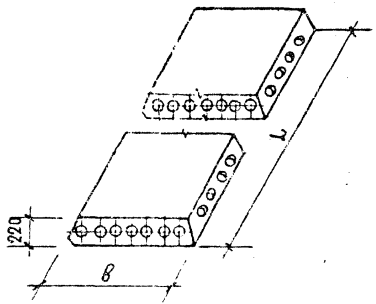

Таблица 2

Номенклатура плит

Обозначение	Марка плиты	Размеры, мм		Приведенная толщина бетона, см	Расход стали на 1 м², кг		Масса, кг
		L	B		Натуральный	Приведен. к классу А-I	
1.141-1.67 100	1ПК 63.18 – 8АтV	6280	1790	11.90	5,29	10,01	3350
– 01	1ПК 63.18 – 7.5АтV				4,79	8,90	
– 02	1ПК 63.18 – 6АтV				4,07	7,50	
– 03	1ПК 63.18 – 4АтV				3,46	6,26	
– 04	1ПК 63.18 – 3АтV				3,16	5,61	
– 05	1ПК 60.18 – 8АтV	5980		11.90	4,67	8,80	3175
– 06	1ПК 60.18 – 7АтV				3,91	7,37	
– 07	1ПК 60.18 – 5АтV				3,30	6,10	
– 08	1ПК 60.18 – 4АтV				3,04	5,54	
– 09	1ПК 54.18 – 7АтV	5380		11.91	3,52	6,40	2875
– 10	1ПК 54.18 – 5.5АтV				3,13	5,65	
– 11	1ПК 54.18 – 4АтV				2,72	4,80	
– 12	1ПК 51.18 – 8АтV	5080		11.91	3,58	6,48	2700

Инв.№ подл. | Подпись и дата | Взам.инв.№

Продолжение табл. 2

Обозначение	Марка плиты	Размеры, мм		Приведенная толщина бетона, см	Расход стали на 1 м², кг		Масса, кг
		L	B		Натуральный	Приведенный к классу A-I	
1.141-1.67 100 – 15	1ПК 51.18-7АтV	5080	1790	11,91	3,18	5,71	2700
– 14	1ПК 51.18-5АтV				2,74	4,82	
– 15	1ПК 48.18-3АтV	4780		11,92	3,34	5,93	2550
– 16	1ПК 48.18-6АтV				2,82	4,92	
1.141-1.67 200	1ПК 63.15-7,5АтV	6280	1490	12,55	4,56	8,70	2950
– 01	1ПК 63.15-6АтV				3,86	7,25	
– 02	1ПК 63.15-4,5АтV				3,32	6,19	
– 03	1ПК 63.15-3АтV				2,87	5,21	
– 04	1ПК 60.15-8АтV	5980		12,60	4,62	8,78	2800
– 05	1ПК 60.15-6АтV				3,80	7,11	
– 06	1ПК 60.15-5АтV				3,36	6,25	
– 07	1ПК 60.15-3,5АтV				2,91	5,27	
– 08	1ПК 54.15-8АтV	5380		12,60	3,90	7,22	2525
– 09	1ПК 54.15-7АтV				3,60	6,53	
– 10	1ПК 54.15-5АтV				3,01	5,36	
– 11	1ПК 51.15-8АтV	5080		12,60	3,65	6,60	2400
– 12	1ПК 51.15-6АтV				3,05	5,44	
– 13	1ПК 48.15-7,5АтV	4780		12,63	3,26	5,70	2250
1.141-1.67 300	1ПК 63.12-7,5АтV	6280	1190	11,80	4,75	8,90	2200
– 01	1ПК 63.12-6АтV				4,12	7,67	
– 02	1ПК 63.12-5АтV				3,78	6,92	
– 03	1ПК 63.12-4АтV				3,50	6,40	
– 04	1ПК 60.12-8АтV	5980		11,82	4,81	8,95	2100

Инв. № подл. | Подпись и дата | Взам. инв. №

23309

ПРОДОЛЖЕНИЕ ТАБЛ. 2

Обозначение	Марка плиты	Размеры, мм		Приведенная толщина бетона, см	Расход стали на 1 м², кг		Масса, кг
		L	B		натуральный	Приведенный к классу A-I	
1.141-1.67 300-05	1ПК 60.12-6АтV	5980	1190	11,82	3,84	6,97	2100
-06	1ПК 60.12-5АтV				3,55	6,45	
-07	1ПК 60.12-3АтV				2,96	5,20	
-08	1ПК 54.12-8АтV	5380		11,85	3,72	6,90	1900
-09	1ПК 54.12-7АтV				3,56	6,45	
-10	1ПК 54.12-4,5АтV				2,82	5,09	
-11	1ПК 51.12-8АтV	5080		11,88	3,60	6,60	1800
-12	1ПК 51.12-5,5АтV				2,90	5,19	
-13	1ПК 48.12-7АтV	4780		11,92	3,10	5,46	1700
1.141-1.67 400	1ПК 63.10-8АтV	6280	990	11,72	4,85	9,31	1825
-01	1ПК 63.10-6,5АтV				4,16	7,86	
-02	1ПК 63.10-6АтV				3,96	7,44	
-03	1ПК 63.10-3,5АтV				3,22	5,88	
-04	1ПК 60.10-7,5АтV	5980		11,72	4,50	8,40	1725
-05	1ПК 60.10-6,5АтV				4,02	7,50	
-06	1ПК 60.10-4АтV				3,22	5,89	
-07	1ПК 54.10-8АтV	5380		11,75	4,13	7,66	1575
-08	1ПК 54.10-6АтV				3,26	5,67	
-09	1ПК 51.10-7АтV	5080		11,78	3,58	6,36	1475
-10	1ПК 48.10-8АтV	4780		11,80	3,60	6,37	1400

Инв. № подл. | Подпись и дата | Взам. инв. №

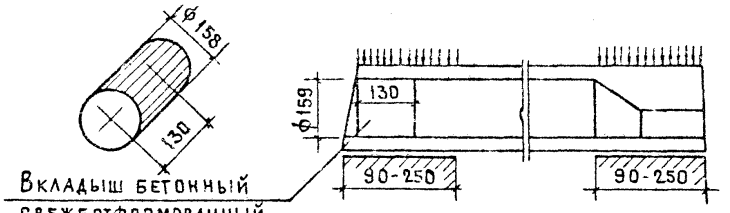

Вкладыш бетонный
свежеотформованный
и отвибрированный

Таблица 3

Номенклатура плит с усиленными торцами.

Марка плиты	Приведенн. толщина бетона, см	Расход стали на 1 м², кг		Масса, кг
		Натуральный	Приведенн. к классу А-I	
1 ПК 63.18-8 АтV-а	12,10	5,29	10,01	3400
1 ПК 63.18-7,5 АтV-а		4,79	8,90	
1 ПК 63.18-6 АтV-а		4,07	7,50	
1 ПК 63.18-4 АтV-а		3,46	6,26	
1 ПК 63.18-3 АтV-а		3,16	5,61	
1 ПК 60.18-8 АтV-а	12,10	4,67	8,80	3250
1 ПК 60.18-7 АтV-а		3,91	7,37	
1 ПК 60.18-5 АтV-а		3,30	6,10	
1 ПК 60.18-4 АтV-а		3,04	5,54	
1 ПК 54.18-7 АтV-а	12,14	3,52	6,40	2925
1 ПК 54.18-5.5 АтV-а		3,13	5,65	
1 ПК 54.18-4 АтV-а		2,72	4,80	
1 ПК 51.18-8 АтV-а	12,15	3,58	6,48	2775
1 ПК 51.18-7 АтV-а		3,18	5,71	

Марка плиты	Приведенн. толщина бетона, см	Расход стали на 1 м², кг		Масса, кг
		Натуральный	Приведенн. к классу А-I	
1 ПК 51.18-5 АтV-а	12,15	2,74	4,82	2775
1 ПК 48.18-8 АтV-а	12,20	3,34	5,93	2600
1 ПК 48.18-6 АтV-а		2,82	4,92	
1 ПК 63-15-7.5 АтV-а	12,75	4,56	8,70	2975
1 ПК 63.15-6 АтV-а		3,86	7,25	
1 ПК 63.15-4,5 АтV-а		3,32	6,19	
1 ПК 63.15-3 АтV-а		2,87	5,21	
1 ПК 60.15-8 АтV-а	12,77	4,62	8,78	2850
1 ПК 60.15-6 АтV-а		3,80	7,11	
1 ПК 60.15-5 АтV-а		3,36	6,25	
1 ПК 60.15-3,5 АтV-а		2,91	5,27	
1 ПК 54.15-8 АтV-а	12,82	3,90	7,22	2575
1 ПК 54.15-7 АтV-а		3,60	6,53	
1 ПК 54.15-5 АтV-а		3,01	5,36	

Инв. № подл. | Подпись и дата | Взам. инв. №

Продолжение табл. 3

Марка плиты	Приведен. толщина бетона, см	Расход стали на 1 м², кг		Масса, кг
		Натуральный	Приведен. к классу А-I	
1 ПК 51.15-8АтV-а	12,83	3,65	6,60	2425
1 ПК 51.15-6АтV-а		3,05	5,44	
1 ПК 48.15-7,5АтV-а		3,26	5,70	2300
1 ПК 63.12-7,5АтV-а	12,90	4,75	8,90	2250
1 ПК 63.12-6АтV-а		4,12	7,67	
1 ПК 63.12-5АтV-а		3,78	6,92	
1 ПК 63.12-4АтV-а		3,50	6,40	
1 ПК 60.12-8АтV-а	12,00	4,81	8,95	2150
1 ПК 60.12-6АтV-а		3,84	6,97	
1 ПК 60.12-5АтV-а		3,55	6,45	
1 ПК 60.12-3АтV-а		2,96	5,20	
1 ПК 54.12-8АтV-а	12,08	3,72	6,90	1950
1 ПК 54.12-7АтV-а		3,56	6,46	
1 ПК 54.12-4,5АтV-а		2,82	5,09	

Марка плиты	Приведен. толщина бетона, см	Расход стали на 1 м², кг		Масса, кг
		Натуральный	Приведен к классу А-I	
1ПК 51.12-8АтV-а	12,12	3,60	6,60	1825
1 ПК 51.12-5,5АтV-а		2,90	5,19	
1 ПК 48.12-7АтV-а	12,15	3,10	5,46	1725
1 ПК 63.10-8АтV-а	11,93	4,85	9,31	1850
1 ПК 63.10-6,5АтV-а		4,16	7,86	
1 ПК 63.10-6АтV-а		3,96	7,44	
1 ПК 63.10-3,5АтV-а		3,22	5,88	
1 ПК 60.10-7,5АтV-а	11,96	4,50	8,40	1775
1 ПК 60.10-6,5АтV-а		4,02	7,50	
1 ПК 60.10-4АтV-а		3,22	5,89	
1 ПК 54.10-8АтV-а	12,00	4,13	7,66	1600
1 ПК 54.10-6АтV-а		3,26	5,67	
1 ПК 51.10-7АтV-а	12,04	3,58	6,36	1525
1 ПК 48.10-8АтV-а	12,05	3,60	6,37	1425

Инв. № подл. | Подпись и дата | Взам. инв. №

Величина расчетного прогиба

Таблица 4

Марка плиты	Расчетн. пролет L_0, мм	Расчетный прогиб от постоянной и длит. нагрузки, см
1ПК63.18-8АтV	6200	3,10
1ПК63.18-7,5АтV		2,64
1ПК63.18-6АтV		2,04
1ПК63.18-4АтV		1,52
1ПК63.18-3АтV		1,11
1ПК60.18-8АтV	5900	2,21
1ПК60.18-7АтV		1,77
1ПК60.18-5АтV		1,33
1ПК60.18-4АтV		0,94
1ПК54.18-7АтV	5300	1,06
1ПК54.18-5,5АтV		0,76
1ПК54.18-4АтV		0,16
1ПК51.18-8АтV	5000	0,90
1ПК51.18-7АтV		0,67
1ПК51.18-5АтV		0,15
1ПК48.18-8АтV	4700	0,58
1ПК48.18-6АтV		0,12
1ПК63.15-7,5АтV	6200	2,57
1ПК63.15-6АтV		2,11

Марка плиты	Расчетн. пролет L_0, мм	Расчетный прогиб от постоянной и длит. нагрузки, см
1ПК63.15-4,5АтV	6200	1,73
1ПК63.15-3АтV		0,96
1ПК60.15-8АтV	5900	2,21
1ПК60.15-6АтV		1,68
1ПК60.15-5АтV		1,50
1ПК60.15-3,5АтV		0,85
1ПК54.15-8АтV	5300	1,35
1ПК54.15-7АтV		1,22
1ПК54.15-5АтV		0,68
1ПК51.15-8АтV	5000	1,10
1ПК51.15-6АтV		0,60
1ПК48.15-7,5АтV	4700	0,54
1ПК63.12-7,5АтV	6200	2,66
1ПК63.12-6АтV		2,30
1ПК63.12-5АтV		1,83
1ПК63.12-4АтV		1,80
1ПК60.12-8АтV	5900	2,33
1ПК60.12-6АтV		1,62
1ПК60.12-5АтV		1,56

Марка плиты	Расчетн. пролет L_0, мм	Расчетный прогиб от постоянной и длит. нагрузки, см
1ПК60.12-3АтV	5900	0,59
1ПК54.12-8АтV	5300	1,30
1ПК54.12-7АтV		1,27
1ПК54.12-4,5АтV		0,47
1ПК51.12-8АтV	5000	1,12
1ПК51.12-5,5АтV		0,42
1ПК48.12-7АтV	4700	0,37
1ПК63.10-8АтV	6200	3,00
1ПК63.10-6,5АтV		2,26
1ПК63.10-6АтV		2,20
1ПК63.10-3,5АтV		1,33
1ПК60.10-7,5АтV	5900	1,97
1ПК60.10-6,5АтV		1,92
1ПК60.10-4АтV		1,18
1ПК54.10-8АтV	5300	1,56
1ПК54.10-6АтV		0,90
1ПК51.10-7АтV	5000	0,80
1ПК48.10-8АтV	4700	0,71

Инв.№подл. | Подпись и дата | Взам.инв.№

Данные для испытаний

Схема опирания и загружения при испытании.

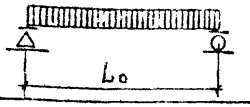

Таблица 5

Расчетные пролеты, площади загружения при испытании плит

Марка плиты	Расчетн. пролет L_o, мм	Площадь загружен. м×м
1ПК63.18-8АтV	6200	6,2×1,76
1ПК63.18-7,5АтV		
1ПК63.18-6АтV		
1ПК63.18-4АтV		
1ПК63.18-3АтV		
1ПК60.18-8АтV	5900	5,9×1,76
1ПК60.18-7АтV		
1ПК60.18-5АтV		
1ПК60.18-4АтV		
1ПК54.18-7АтV	5300	5,3×1,76
1ПК54.18-5,5АтV		
1ПК54.18-4АтV		
1ПК51.18-8АтV	5000	5,0×1,76
1ПК51.18-7АтV		
1ПК51.18-5АтV		
1ПК48.18-8АтV	4700	4,7×1,76
1ПК48.18-6АтV		
1ПК63.15-7,5АтV	6200	6,2×1,46
1ПК63.15-6АтV		
1ПК63.15-4,5АтV	6200	6,2×1,46
1ПК63.15-3АтV		
1ПК60.15-8АтV	5900	5,9×1,46
1ПК60.15-6АтV		
1ПК60.15-5АтV		
1ПК60.15-3,5АтV		
1ПК54.15-8АтV	5300	5,3×1,46
1ПК54.15-7АтV		
1ПК54.15-5АтV		
1ПК51.15-8АтV	5000	5,0×1,46
1ПК51.15-6АтV		
1ПК48.15-7,5АтV	4700	4,7×1,46
1ПК63.12-7,5АтV	6200	6,2×1,16
1ПК63.12-6АтV		
1ПК63.12-5АтV		
1ПК63.12-4АтV		
1ПК60.12-8АтV	5900	5,9×1,16
1ПК60.12-6АтV		
1ПК60.12-5АтV		
1ПК60.12-3АтV	5900	5,9×1,16
1ПК54.12-8АтV	5300	5,3×1,16
1ПК54.12-7АтV		
1ПК54.12-4,5АтV		
1ПК51.12-8АтV	5000	5,0×1,16
1ПК51.12-5,5АтV		
1ПК48.12-7АтV	4700	4,7×1,16
1ПК63.10-8АтV	6200	6,2×0,96
1ПК63.10-6,5АтV		
1ПК63.10-6АтV		
1ПК63.10-3,5АтV		
1ПК60.10-7,5АтV	5900	5,9×0,96
1ПК60.10-6,5АтV		
1ПК60.10-4АтV		
1ПК54.10-8АтV	5300	5,3×0,96
1ПК54.10-6АтV		
1ПК51.10-7АтV	5000	5,0×0,96
1ПК48.10-8АтV	4700	4,7×0,96

Инв. № подл. | Подпись и дата | Взам. инв. №

ТАБЛИЦА 6

ПРОВЕРКА ПРОЧНОСТИ

Марка плиты	Характер разрушений и величина коэффициента „С"		Величина разрушающей нагрузки - q, кгс/см²	
	1. Текучесть стали продольной растянутой арматуры в нормальном сечении до наступления раздробления бетона сжатой зоны, С=1,4 2. Текучесть стали растянутой продольной и поперечной арматуры в наклонном сечении до наступления раздробления бетона сжатой зоны над наклонной трещиной С=1,4		При которой плиты признаются годными	При которой требуется повторное испытание
	1. Разрыв продольной растянутой арматуры С=1,6 2. Раздробление бетона сжатой зоны в нормальном и наклонном сечении до наступления текучести стали С=1,6		С учетом собств. массы плиты	За вычетом собств. массы плиты	С учетом собственной массы плиты
1ПК63.18-8АтV	1,4		⩾1618	⩾1319	<1618, но ⩾1375
	1,6		⩾1850	⩾1551	<1850
1ПК63.18-7,5АтV	1,4		⩾1540	⩾1248	<1540, но ⩾1309
	1,6		⩾1760	⩾1468	<1760
1ПК63.18-6АтV	1,4		⩾1306	⩾1015	<1306, но ⩾1110
	1,6		⩾1493	⩾1201	<1493
1ПК63.18-4АтV	1,4		⩾1063	⩾771	<1063, но ⩾903
	1,6		⩾1214	⩾923	<1214
1ПК63.18-3АтV	1,4		⩾931	⩾639	<931, но ⩾791
	1,6		⩾1064	⩾772	<1064
1ПК60.18-8АтV	1,4		⩾1618	⩾1319	<1618, но ⩾1375
	1,6		⩾1850	⩾1551	<1850
1ПК60.18-7АтV	1,4		⩾1442	⩾1151	<1442, но ⩾1226
	1,6		⩾1649	⩾1357	<1649
1ПК60.18-5АтV	1,4		⩾1173	⩾882	<1173, но ⩾997
	1,6		⩾1341	⩾1049	<1341
1ПК60.18-4АтV	1,4		⩾1028	⩾736	<1028, но ⩾874
	1,6		⩾1175	⩾883	<1175
1ПК54.18-7АтV	1,4		⩾1454	⩾1162	<1454, но ⩾1236
	1,6		⩾1662	⩾1370	<1662

Марка плиты	Характер разрушений и величина коэффициента „С"		Величина разрушающей нагрузки - q, кгс/м²	
	1. Текучесть стали продольной растянутой арматуры в нормальном сечении до наступления раздробления бетона сжатой зоны С=1,4 2. Текучесть стали растянутой продольной и поперечной арматуры в наклонном сечении до наступления раздробления бетона сжатой зоны над наклонной трещиной. С=1,4		При которой плиты признаются годными	При которой требуется повторное испытание
	1. Разрыв продольной растянутой арматуры С=1,6 2. Раздробление бетона сжатой зоны в нормальном и наклонном сечении до наступления текучести стали С=1,6		С учетом собств. массы плиты	За вычетом собств. массы плиты	С учетом собственной массы плиты
1ПК54.18-5,5АтV	1,4		⩾1274	⩾982	<1274, но ⩾1083
	1,6		⩾1456	⩾1164	<1456
1ПК54.18-4АтV	1,4		⩾1029	⩾737	<1029, но ⩾875
	1,6		⩾1176	⩾884	<1176
1ПК51.18-8АтV	1,4		⩾1618	⩾1319	<1618, но ⩾1375
	1,6		⩾1850	⩾1551	<1850
1ПК51.18-7АтV	1,4		⩾1431	⩾1140	<1431, но ⩾1217
	1,6		⩾1636	⩾1344	<1636
1ПК51.18-5АтV	1,4		⩾1156	⩾865	<1156, но ⩾983
	1,6		⩾1321	⩾1030	<1321
1ПК48.18-8АтV	1,4		⩾1618	⩾1319	<1618, но ⩾1375
	1,6		⩾1850	⩾1551	<1850
1ПК48.18-6АтV	1,4		⩾1309	⩾1017	<1309, но ⩾1112
	1,6		⩾1496	⩾1204	<1496
1ПК63.15-7,5АтV	1,4		⩾1539	⩾1239	<1539, но ⩾1308
	1,6		⩾1758	⩾1458	<1758
1ПК63.15-6АтV	1,4		⩾1306	⩾1006	<1306, но ⩾1110
	1,6		⩾1492	⩾1192	<1492

Взам. инв. № | Подпись и дата | Инв. № подл.

Марка плиты	Характер разрушений и величина коэффициента C	Величина разрушающей нагрузки q, кгс/м²		
	1. Текучесть стали продольной растянутой арматуры в нормальном сечении до наступления раздробления бетона сжатой зоны C=1,4 2. Текучесть стали растянутой продольной и поперечной арматуры в наклонном сечении до наступления раздробления бетона сжатой зоны над наклонной трещиной C=1,4	При которой плиты признаются годными		При которой требуется повторное испытание
	1. Разрыв продольной растянутой арматуры C=1,6 2. Раздробление бетона сжатой зоны в нормальном и наклонном сечении до наступления текучести стали C=1,6	с учетом собств. массы плиты	за вычетом собствен. массы плиты	с учетом собственной массы плиты
1ПК63.15-4.5Ат V	1,4	≥ 1103	≥ 803	< 1103, но ≥ 938
	1,6	≥ 1261	≥ 961	< 1261
1ПК63.15-3Ат V	1,4	≥ 895	≥ 595	< 895, но ≥ 761
	1,6	≥ 1023	≥ 723	< 1023
1ПК60.15-8Ат V	1,4	≥ 1625	≥ 1310	< 1625, но ≥ 1380
	1,6	≥ 1857	≥ 1543	< 1857
1ПК60.15-6Ат V	1,4	≥ 1388	≥ 1088	< 1388, но ≥ 1180
	1,6	≥ 1587	≥ 1287	< 1587
1ПК60.15-5Ат V	1,4	≥ 1218	≥ 918	< 1218, но ≥ 1035
	1,6	≥ 1392	≥ 1092	< 1392
1ПК60.15-3.5Ат V	1,4	≥ 989	≥ 689	< 989, но ≥ 840
	1,6	≥ 1130	≥ 830	< 1130
1ПК54.15-8Ат V	1,4	≥ 1625	≥ 1310	< 1625, но ≥ 1380
	1,6	≥ 1857	≥ 1543	< 1857
1ПК54.15-7Ат V	1,4	≥ 1510	≥ 1210	< 1510, но ≥ 1283
	1,6	≥ 1725	≥ 1425	< 1725
1ПК54.15-5Ат V	1,4	≥ 1225	≥ 925	< 1225, но ≥ 1041
	1,6	≥ 1400	≥ 1100	< 1400
1ПК51.15-8Ат V	1,4	≥ 1625	≥ 1310	< 1625, но ≥ 1380
	1,6	≥ 1857	≥ 1543	< 1857

Продолжение табл. 6

Марка плиты	Характер разрушений и величина коэффициента C	Величина разрушающей нагрузки q, кгс/м²		
	1. Текучесть стали продольной растянутой арматуры в нормальном сечении до наступления раздробления бетона сжатой зоны C=1,4 2. Текучесть стали растянутой продольной и поперечной арматуры в наклонном сечении до наступления раздробления бетона сжатой зоны над наклонной трещиной C=1,4	При которой плиты признаются годными		При которой требуется повторное испыт.
	1. Разрыв продольной растянутой арматуры C=1,6 2. Раздробление бетона сжатой зоны в нормальном и наклонном сечении до наступления текучести стали C=1,6	с учётом собств. массы плиты	за вычетом собст. массы плиты	с учетом собственной массы плиты
1ПК51.15-6Ат V	1,4	≥ 1377	≥ 1077	< 1377, но ≥ 1170
	1,6	≥ 1573	≥ 1273	< 1573
1ПК48.15-7.5Ат V	1,4	≥ 1558	≥ 1258	< 1558, но ≥ 1324
	1,6	≥ 1780	≥ 1480	< 1780
1ПК63.12-7.5Ат V	1,4	≥ 1539	≥ 1239	< 1539, но ≥ 1308
	1,6	≥ 1759	≥ 1459	< 1759
1ПК63.12-6Ат V	1,4	≥ 1354	≥ 1054	< 1354, но ≥ 1151
	1,6	≥ 1548	≥ 1248	< 1548
1ПК63.12-5Ат V	1,4	≥ 1185	≥ 885	< 1185, но ≥ 1007
	1,6	≥ 1354	≥ 1054	< 1354
1ПК63.12-4Ат V	1,4	≥ 1103	≥ 803	< 1103, но ≥ 938
	1,6	≥ 1261	≥ 961	< 1261
1ПК60.12-8Ат V	1,4	≥ 1637	≥ 1339	< 1637, но ≥ 1391
	1,6	≥ 1870	≥ 1572	< 1870
1ПК60.12-6Ат V	1,4	≥ 1308	≥ 1008	< 1308, но ≥ 1112
	1,6	≥ 1495	≥ 1195	< 1495
1ПК60.12-5Ат V	1,4	≥ 1218	≥ 918	< 1218, но ≥ 1035
	1,6	≥ 1392	≥ 1092	< 1392

Инв. № подл. | Подпись и дата | Взам. инв. №

Продолжение табл. 6

Марка плиты	Характер разрушений и величина коэффициента „С"	Величина разрушающей нагрузки q_1, кгс/м²		
	1. Текучесть стали продольной растянутой арматуры в нормальном сечении до наступления раздробления бетона сжатой зоны. С=1,4 2. Текучесть стали растянутой продольной и поперечной арматуры в наклонном сечении до наступления раздробления бетона сжатой зоны над наклонной трещиной С=1,4	при которой плиты признаются годными		при которой требуется повторное испытание
	1. Разрыв продольной растянутой арматуры С=1,6 2. Раздробление бетона сжатой зоны в нормальном и наклонном сечении до наступления текучести стали С=1,6	с учетом собств. массы плиты	за вычетом собств. массы плиты	с учетом собственной массы плиты
1ПК60.12-3АтV	1,4	≥ 930	≥ 530	< 930 но ≥ 790
	1,6	≥ 1062	≥ 762	< 1062
1ПК54.12-8АтV	1,4	≥ 1637	≥ 1339	< 1637, но ≥ 1391
	1,6	≥ 1870	≥ 1572	< 1870
1ПК54.12-7АтV	1,4	≥ 1510	≥ 1210	< 1510, но ≥ 1263
	1,6	≥ 1725	≥ 1425	< 1725
1ПК54.12-4,5АтV	1,4	≥ 1152	≥ 852	< 1152, но ≥ 979
	1,6	≥ 1316	≥ 1016	< 1316
1ПК51.12-8АтV	1,4	≥ 1637	≥ 1339	< 1637, но ≥ 1391
	1,6	≥ 1870	≥ 1572	< 1870
1ПК51.12-5,5АтV	1,4	≥ 1294	≥ 994	< 1294, но ≥ 1100
	1,6	≥ 1479	≥ 1179	< 1479
1ПК48.12-7АтV	1,4	≥ 1465	≥ 1165	< 1465, но ≥ 1245
	1,6	≥ 1674	≥ 1374	< 1674
1ПК63.10-8АтV	1,4	≥ 1646	≥ 1349	< 1646, но ≥ 1400
	1,6	≥ 1880	≥ 1383	< 1880
1ПК63.10-6,5АтV	1,4	≥ 1400	≥ 1100	< 1400, но ≥ 1190
	1,6	≥ 1600	≥ 1300	< 1600

Марка плиты	Характер разрушений и величина коэффициента „С"	Величина разрушающей нагрузки q_1, кгс/м²		
	1. Текучесть стали продольной растянутой арматуры в нормальном сечении до наступления раздробления бетона сжатой зоны С=1,4 2. Текучесть стали растянутой продольной и поперечной арматуры в наклонном сечении до наступления раздробления бетона сжатой зоны над наклонной трещиной С=1,4	при которой плиты признаются годными		при которой требуется повторное испытание
	1. Разрыв продольной растянутой арматуры С=1,6 2. Раздробление бетона сжатой зоны в нормальном и наклонном сечении до наступления текучести стали С=1,6	с учетом собств. массы плиты	за вычетом собств. массы плиты	с учетом собственной массы плиты
1ПК63.10-6АтV	1,4	≥ 1305	≥ 1005	< 1305, но ≥ 1109
	1,6	≥ 1491	≥ 1191	< 1491
1ПК63.10-3,5АтV	1,4	≥ 1000	≥ 700	< 1000 но ≥ 850
	1,6	≥ 1143	≥ 843	< 1143
1ПК60.10-7,5АтV	1,4	≥ 1955	≥ 1655	< 1955, но ≥ 1661
	1,6	≥ 2234	≥ 1934	< 2234
1ПК60.10-6,5АтV	1,4	≥ 1441	≥ 1141	< 1441, но ≥ 1225
	1,6	≥ 1647	≥ 1347	< 1647
1ПК60.10-4АтV	1,4	≥ 1104	≥ 804	< 1104, но ≥ 939
	1,6	≥ 1262	≥ 962	< 1262
1ПК54.10-8АтV	1,4	≥ 1646	≥ 1349	< 1646, но ≥ 1400
	1,6	≥ 1880	≥ 1583	< 1880
1ПК54.10-6АтV	1,4	≥ 1369	≥ 1069	< 1369, но ≥ 1163
	1,6	≥ 1564	≥ 1264	< 1564
1ПК51.10-7АтV	1,4	≥ 1538	≥ 1238	< 1538, но ≥ 1307
	1,6	≥ 1757	≥ 1457	< 1757
1ПК48.10-8АтV	1,4	≥ 1640	≥ 1349	< 1646, но ≥ 1400
	1,6	≥ 1880	≥ 1583	< 1880

Инв. № подл. | Подпись и дата | Взам. инв. №

Таблица 7

Проверка жесткости

Марка плиты	Срок испытания плиты после изгот. в сутках	Контрольн. нагрузка за вычетом собств. массы плиты, кгс/м²	$f_{дл.}/f_{пред}$ %	Прогиб от полной контрольн. нагрузки $f_к$, мм	Прогиб f измеренный, мм	
					при котором плиты признаются годными	при котором требуется повторн. испытание
1ПК 63.18-8АтV	14	663	100	16,8	≤ 17,8	>17,8, НО ≤ 18,6
	28	650		16,5	≤ 17,5	>17,5, НО ≤ 18,3
	100	627		15,9	≤ 17,0	>17,0, НО ≤ 17,8
1ПК 63.18-7,5А-V	14	527	85	12,2	≤ 13,4	>13,4, НО ≤ 14,0
	28	518		12,0	≤ 13,2	>13,2, НО ≤ 13,8
	100	502		11,8	≤ 12,9	>12,9, НО ≤ 13,5
1ПК 69.18-6АтV	14	385	66	7,9	≤ 9,5	>9,5, НО ≤ 10,2
	28	379		7,8	≤ 9,3	>9,3, НО ≤ 10,1
	100	369		7,6	≤ 9,2	>9,2, НО ≤ 9,9
1ПК 63.18-4АтV	14	234	49	3,5	≤ 4,2	>4,2, НО ≤ 4,5
	28	231		3,4	≤ 4,1	>4,1, НО ≤ 4,4
	100	225		3,3	≤ 4,0	>4,0, НО ≤ 4,3
1ПК 69.18-3АтV	14	158	36	2,4	≤ 2,8	>2,8, НО ≤ 3,1
	28	156		2,3	≤ 2,8	>2,8, НО ≤ 3,0
	100	151		2,3	≤ 2,7	>2,7, НО ≤ 2,9
1ПК 60.18-8АтV	14	598	75	10,9	≤ 13,0	>13,0, НО ≤ 14,1
	28	589		10,7	≤ 12,9	>12,9, НО ≤ 13,9
	100	571		10,5	≤ 12,6	>12,6, НО ≤ 13,6
1ПК 60.18-7АтV	14	456	60	7,5	≤ 9,0	>9,0, НО ≤ 9,7
	28	449		7,4	≤ 8,9	>8,9, НО ≤ 9,6
	100	438		7,3	≤ 8,7	>8,7, НО ≤ 9,5

Марка плиты	Срок испытания плиты после изготова. в сутках	Контрольн. нагрузка за вычетом собств. массы плиты, кгс/м²	$f_{дл.}/f_{пред}$ %	Прогиб от полной контрольн. нагрузки $f_к$, мм	Прогиб f измеренный, мм	
					при котором плиты признаются годными	при котором требуется повторное испытание
1ПК 60.18-5АтV	14	289	45	3,5	≤ 4,2	>4,2, НО ≤ 4,6
	28	285		3,5	≤ 4,2	>4,2, НО ≤ 4,5
	100	278		3,4	≤ 4,1	>4,1, НО ≤ 4,4
1ПК 60.18-4АтV	14	199	32	2,4	≤ 2,9	>2,9, НО ≤ 3,2
	28	197		2,4	≤ 2,9	>2,9, НО ≤ 3,1
	100	192		2,3	≤ 2,8	>2,8, НО ≤ 3,0
1ПК 54.18-7АтV	14	427	40	3,4	≤ 4,1	>4,1, НО ≤ 4,4
	28	423		3,4	≤ 4,0	>4,0, НО ≤ 4,4
	100	415		3,3	≤ 3,9	>3,9, НО ≤ 4,3
1ПК 54.18-5,5А-V	14	318	29	2,5	≤ 3,0	>3,0, НО ≤ 3,3
	28	315		2,5	≤ 3,0	>3,0, НО ≤ 3,3
	100	309		2,4	≤ 2,9	>2,9, НО ≤ 3,2
1ПК 54.18-4АтV	14	163	6	1,3	≤ 1,6	>1,6, НО ≤ 1,7
	28	162		1,3	≤ 1,5	>1,5, НО ≤ 1,7
	100	159		1,3	≤ 1,5	>1,5, НО ≤ 1,6
1ПК 51.18-8АтV	14	503	36	3,2	≤ 3,8	>3,8, НО ≤ 4,1
	28	498		3,1	≤ 3,8	>3,8, НО ≤ 4,1
	100	489		3,1	≤ 3,7	>3,7, НО ≤ 4,0
1ПК 51.18-7АтV	14	392	27	2,5	≤ 3,0	>3,0, НО ≤ 3,2
	28	388		2,4	≤ 2,9	>2,9, НО ≤ 3,2
	100	382		2,4	≤ 2,9	>2,9, НО ≤ 3,1

Инв.№ подл. | Подпись и дата | Взам.инв.№

Продолжение табл. 7

Марка плиты	Срок испытания плиты после изготовл. в сутках	Контрольная нагрузка за вычетом собств. массы плиты, кгс/м²	$\frac{f_{доп}}{f_{пред}}$, %	Прогиб от полной контрольной нагрузки $f_к$, мм	Прогиб f измеренный, мм: при котором плиты признаются годными	Прогиб f измеренный, мм: при котором требуется повторное испытание
1 ПК 51.18-5АтV	14	220	6	1,4	≤ 1,7	> 1,7, но ≤ 1,8
	28	218		1,4	≤ 1,7	> 1,7, но ≤ 1,8
	100	214		1,4	≤ 1,6	> 1,6, но ≤ 1,8
1 ПК 48.18-8АтV	14	478	25	2,4	≤ 2,8	> 2,8, но ≤ 3,1
	28	474		2,3	≤ 2,8	> 2,8, но ≤ 3,0
	100	467		2,3	≤ 2,8	> 2,8, но ≤ 3,0
1 ПК 48.18-6АтV	14	287	5	1,4	≤ 1,7	> 1,7, но ≤ 1,8
	28	285		1,4	≤ 1,7	> 1,7, но ≤ 1,8
	100	281		1,4	≤ 1,7	> 1,7, но ≤ 1,8
1 ПК 63.15-7,5АтV	14	510	83	11,5	≤ 13,8	> 13,8, но ≤ 15,0
	28	501		11,4	≤ 13,7	> 13,7, но ≤ 14,8
	100	486		11,1	≤ 13,4	> 13,4, но ≤ 14,5
1 ПК 63.15-6АтV	14	385	68	8,9	≤ 10,7	> 10,7, но ≤ 11,6
	28	380		8,8	≤ 10,6	> 10,6, но ≤ 11,5
	100	369		8,7	≤ 10,4	> 10,4, но ≤ 11,3
1 ПК 63.15-4,5АтV	14	266	56	3,9	≤ 4,7	> 4,7, но ≤ 5,1
	28	262		3,8	≤ 4,6	> 4,6, но ≤ 5,0
	100	256		3,7	≤ 4,5	> 4,5, но ≤ 4,9
1 ПК 63.15-3АтV	14	119	31	1,8	≤ 2,1	> 2,1, но ≤ 2,3
	28	117		1,7	≤ 2,1	> 2,1, но ≤ 2,2
	100	114		1,7	≤ 2,0	> 2,0, но ≤ 2,2

Марка плиты	Срок испытания плиты после изготовл. в сутках	Контрольная нагрузка за вычетом собств. массы плиты, кгс/м²	$\frac{f_{доп}}{f_{пред}}$, %	Прогиб от полной контрольной нагрузки $f_к$, мм	Прогиб f измеренный, мм: при котором плиты признаются годными	Прогиб f измеренный, мм: при котором требуется повторное испытание
1 ПК 60.15-8АтV	14	589	75	10,6	≤ 12,7	> 12,7, но ≤ 13,8
	28	580		10,5	≤ 12,6	> 12,6, но ≤ 13,6
	100	563		10,3	≤ 12,3	> 12,3, но ≤ 13,4
1 ПК 60.15-6АтV	14	411	57	6,7	≤ 8,0	> 8,0, но ≤ 8,7
	28	405		6,6	≤ 7,9	> 7,9, но ≤ 8,6
	100	396		6,5	≤ 7,8	> 7,8, но ≤ 8,4
1 ПК 60.15-5АтV	14	325	51	3,9	≤ 4,7	> 4,7, но ≤ 5,1
	28	321		3,9	≤ 4,6	> 4,6, но ≤ 5,0
	100	314		3,8	≤ 4,5	> 4,5, но ≤ 4,9
1 ПК 60.15-3,5АтV	14	163	29	2,0	≤ 2,4	> 2,4, но ≤ 2,6
	28	161		1,9	≤ 2,3	> 2,3, но ≤ 2,5
	100	157		1,9	≤ 2,3	> 2,3, но ≤ 2,5
1 ПК 54.15-8АтV	14	581	51	5,9	≤ 7,1	> 7,1, но ≤ 7,7
	28	574		5,9	≤ 7,1	> 7,1, но ≤ 7,7
	100	562		5,8	≤ 7,0	> 7,0, но ≤ 7,5
1 ПК 54.15-7АтV	14	474	46	3,7	≤ 4,4	> 4,4, но ≤ 4,8
	28	469		3,7	≤ 4,4	> 4,4, но ≤ 4,8
	100	461		3,6	≤ 4,3	> 4,3, но ≤ 4,7
1 ПК 54.15-5АтV	14	274	26	2,1	≤ 2,6	> 2,6, но ≤ 2,8
	28	271		2,1	≤ 2,6	> 2,6, но ≤ 2,8
	100	266		2,1	≤ 2,5	> 2,5, но ≤ 2,7

Инв.№ подл. | Подпись и дата | Взам. инв.№

ПРОДОЛЖЕНИЕ ТАБЛ. 7

Марка плиты	Срок испытания плиты после изготовл. в сутках	Контрольн. нагрузка за вычетом собств. массы плиты, кгс/м²	$f_{доп}/f_{пред}$, %	Прогиб от полной контрольн. нагрузки $f_к$, мм	Прогиб f измеренный, мм: при котором плиты признаются годными	Прогиб f измеренный, мм: при котором требуется повторное испытание
1 ПК 51.15 – 8Ат V	14	570	44	3,5	≤ 4,2	> 4,2, но ≤ 4,6
	28	565		3,5	≤ 4,2	> 4,2, но ≤ 4,5
	100	565		3,4	≤ 4,1	> 4,1, но ≤ 4,5
1 ПК 51.15 – 6Ат V	14	345	24	2,1	≤ 2,6	> 2,6, но ≤ 2,8
	28	342		2,1	≤ 2,5	> 2,5, но ≤ 2,8
	100	336		2,1	≤ 2,5	> 2,5, но ≤ 2,7
1 ПК 48.15 – 7.5Ат V	14	430	23	2.1	≤ 2,5	> 2,5, но ≤ 2,7
	28	426		2,1	≤ 2,5	> 2,5, но ≤ 2,7
	100.	420		2,0	≤ 2,4	> 2,4, но ≤ 2,7
1 ПК 63.12 – 7.5Ат V	14	519	86	12,2	≤ 13,4	> 13,4, но ≤ 14,0
	28	510		12,0	≤ 13,2	> 13,2, но ≤ 13,8
	100	494		11,8	≤ 12,9	> 12,9, но ≤ 13,5
1 ПК 68.12 – 6Ат V	14	421	74	10,1	≤ 12,1	> 12,1, но ≤ 13,1
	28	415		10,0	≤ 12,0	> 12,0, но ≤ 13,0
	100	403		9,8	≤ 11,8	> 11,8, но ≤ 12,7
1 ПК 63.12 – 5Ат V	14	307	59	6,4	≤ 7,7	> 7,7, но ≤ 8,4
	28	303		6,4	≤ 7,6	> 7,6, но ≤ 8,3
	100	295		6,2	≤ 7,5	> 7,5, но ≤ 8,1
1 ПК 63.12 – 4Ат V	14	273	58	4,7	≤ 5,7	> 5,7, но ≤ 6,2
	28	269		4,7	≤ 5,6	> 5,6, но ≤ 6,1
	100	262		4,6	≤ 5,5	> 5,5, но ≤ 6,0

Марка плиты	Срок испытания плиты после изготовл. в сутках	Контрольн. нагрузка за вычетом собств. массы плиты, кгс/м²	$f_{доп}/f_{пред}$, %	Прогиб от полной контрольн. нагрузки f, мм	Прогиб f измеренный, мм: при котором плиты признаются годными	Прогиб f измеренный, мм: при котором требуется повторное испытание
1 ПК 60.12 – 8Ат V	14	604	79	11,4	≤ 13,7	> 13,7, но ≤ 14,8
	28	595		11,3	≤ 13,5	> 13,5, но ≤ 14,7
	100	577		11,0	≤ 13,2	> 13,2, но ≤ 14,3
1 ПК 60.12 – 6Ат V	14	371	55	6,2	≤ 7,4	> 7,4, но ≤ 8,1
	28	366		6,1	≤ 7,4	> 7,4, но ≤ 8,0
	100	357		6,0	≤ 7,2	> 7,2, но ≤ 7,8
1 ПК 60.12 – 5Ат V	14	332	53	4,7	≤ 5,6	> 5,6, но ≤ 6,1
	28	328		4,6	≤ 5,6	> 5,6, но ≤ 6,0
	100	320		4,5	≤ 5,4	> 5,4, но ≤ 5,9
1 ПК 60.12 – 3Ат V	14	132	20	1,6	≤ 1,9	> 1,9, но ≤ 2,1
	28	131		1,6	≤ 1,9	> 1,9, но ≤ 2,1
	100	129		1,6	≤ 1,9	> 1,9, но ≤ 2,0
1 ПК 54.12 – 8Ат V	14	531	49	5,6	≤ 6,7	> 6,7, но ≤ 7,3
	28	525		5,5	≤ 6,6	> 6,6, но ≤ 7,2
	100	514		5,4	≤ 6,5	> 6,5, но ≤ 7,1
1 ПК 54.12 – 7Ат V	14	484	48	4,3	≤ 5,2	> 5,2, но ≤ 5,7
	28	478		4,3	≤ 5,2	> 5,2, но ≤ 5,6
	100	469		4,2	≤ 5,1	> 5,1, но ≤ 5,5
1 ПК 54.12 – 4.5Ат V	14	235	18	1,9	≤ 2,3	> 2,3, но ≤ 2,5
	28	233		1,9	≤ 2,2	> 2,2, но ≤ 2,4
	100	228		1,8	≤ 2,2	> 2,2, но ≤ 2,4

Инв. № подл. | Подпись и дата | Взам. инв. №

23609

ПРОДОЛЖЕНИЕ ТАБЛ.7

МАРКА ПЛИТЫ	СРОК ИСПЫТАНИЯ ПЛИТЫ ПОСЛЕ ИЗГОТОВЛ. В СУТКАХ	КОНТРОЛЬН. НАГРУЗКА ЗА ВЫЧЕТОМ СОБСТ. МАССЫ ПЛИТЫ КГС/М2	$f_{дл}/f_{0\,пред}$ %	ПРОГИБ ОТ ПОЛНОЙ КОНТРОЛЬН. НАГРУЗКИ $f_к$, ММ	ПРОГИБ f ИЗМЕРЕННЫЙ ММ: ПРИ КОТОРОМ ПЛИТЫ ПРИЗНАЮТСЯ ГОДНЫМИ	ПРОГИБ f ИЗМЕРЕННЫЙ ММ: ПРИ КОТОРОМ ТРЕБУЕТСЯ ПОВТОРН. ИСПЫТАНИЕ
1 ПК 51.12-8АтV	14	580	45	4,1	≤ 4,9	> 4,9, НО ≤ 5,3
	28	574		4,1	≤ 4,9	> 4,9, НО ≤ 5,3
	100	564		4,0	≤ 4,8	> 4,8, НО ≤ 5,2
1 ПК 51,12-5,5АтV	14	301	17	1,9	≤ 2,3	> 2,3, НО ≤ 2,5
	28	299		1,9	≤ 2,3	> 2,3, НО ≤ 2,5
	100	294		1,9	≤ 2,2	> 2,2, НО ≤ 2,4
1 ПК 48,12-7АтV	14	380	16	1,9	≤ 2,3	> 2,3, НО ≤ 2,5
	28	377		1,9	≤ 2,2	> 2,2, НО ≤ 2,4
	100	372		1,8	≤ 2,2	> 2,2, НО ≤ 2,4
1 ПК 63,12-8АтV	14	575	97	15,0	≤ 16,5	> 16,5, НО ≤ 17,2
	28	565		14,8	≤ 16,3	> 16,3, НО ≤ 17,0
	100	547		14,5	≤ 15,9	> 15,9, НО ≤ 16,6
1 ПК 63,10-6,5АтV	14	434	73	10,2	≤ 12,2	> 12,2, НО ≤ 13,2
	28	427		10,1	≤ 12,1	> 12,1, НО ≤ 13,1
	100	414		9,9	≤ 11,8	> 11,8, НО ≤ 12,8
1 ПК 63,10-6АтV	14	392	71	9,5	≤ 11,3	> 11,3, НО ≤ 12,3
	28	366		9,4	≤ 11,2	> 11,2, НО ≤ 12,2
	100	375		9,2	≤ 11,0	> 11,0, НО ≤ 11,9
1 ПК 63,10-3,5АтV	14	201	43	3,0	≤ 3,6	> 3,6, НО ≤ 3,9
	28	198		3,0	≤ 3,6	> 3,6, НО ≤ 3,9
	100	193		2,9	≤ 3,5	> 3,5, НО ≤ 3,8

МАРКА ПЛИТЫ	СРОК ИСПЫТАНИЯ ПЛИТЫ ПОСЛЕ ИЗГОТОВЛ. В СУТКАХ	КОНТРОЛЬН. НАГРУЗКА ЗА ВЫЧЕТОМ СОБСТВ. МАССЫ ПЛИТЫ КГС/М2	$f_{дл}/f_{0\,пред}$ %	ПРОГИБ ОТ ПОЛНОЙ КОНТРОЛЬН. НАГРУЗКИ $f_к$, ММ	ПРОГИБ f ИЗМЕРЕННЫЙ ММ: ПРИ КОТОРОМ ПЛИТЫ ПРИЗНАЮТСЯ ГОДНЫМИ	ПРОГИБ f ИЗМЕРЕННЫЙ ММ: ПРИ КОТОРОМ ТРЕБУЕТСЯ ПОВТОРН. ИСПЫТАНИЕ
1 ПК 60.10-7,5АтV	14	511	67	9,6	≤ 11,5	> 11,5, НО ≤ 12,5
	28	503		9,5	≤ 11,4	> 11,4, НО ≤ 12,3
	100	489		9,3	≤ 11,2	> 11,2, НО ≤ 12,1
1 ПК 60.10-6,5АтV	14	464	65	8,9	≤ 10,7	> 10,7, НО ≤ 11,6
	28	458		8,9	≤ 10,6	> 10,6, НО ≤ 11,5
	100	445		8,7	≤ 10,4	> 10,4, НО ≤ 11,3
1 ПК 60,10-4АтV	14	253	40	3,1	≤ 3,7	> 3,7, НО ≤ 4,1
	28	250		3,1	≤ 3,7	> 3,7, НО < 4,0
	100	244		3,0	≤ 3,6	> 3,6, НО ≤ 3,9
1 ПК 54,10-8АтV	14	647	59	7,8	≤ 9,4	> 9,4, НО ≤ 10,1
	28	639		7,7	≤ 9,3	> 9,3, НО ≤ 10,0
	100	624		7,6	≤ 9,1	> 9,1, НО ≤ 9,9
1 ПК 54,10-6АтV	14	376	34	3,0	≤ 3,6	> 3,6, НО ≤ 3,9
	28	372		3,0	≤ 3,6	> 3,6, НО ≤ 3,9
	100	365		2,9	≤ 3,5	> 3,5, НО ≤ 3,6
1 ПК 51,10-7АтV	14	458	32	2,9	≤ 3,5	> 3,5, НО ≤ 3,8
	28	454		2,9	≤ 3,5	> 3,5, НО ≤ 3,8
	100	446		2,8	≤ 3,4	> 3,4, НО ≤ 3,7
1 ПК 48,10-8АтV	14	556	30	2,8	≤ 3,3	> 3,3, НО ≤ 3,6
	28	551		2,7	≤ 3,3	> 3,3, НО ≤ 3,6
	100	542		2,7	≤ 3,2	> 3,2, НО ≤ 3,5

ИНВ. № ПОДЛ. | ПОДПИСЬ И ДАТА | ВЗАМ. ИНВ. №

Проверка трещиностойкости

Таблица 8

Марка плиты	Срок испытания плит после их изготовления в сутках			Контрольная ширина раскрытия трещин, мм
	14	28	100	
	Контрольная нагрузка за вычетом собственной массы плиты, кгс/м2			
1 ПК 63.18 - 8 АтV	720	714	692	0,20
1 ПК 63.18 - 7,5 АтV	673	662	643	
1 ПК 63.18 - 6 АтV	502	495	483	
1 ПК 63.18 - 4 АтV	365	361	353	
1 ПК 63.18 - 3 АтV	282	279	274	
1 ПК 60.18 - 8 АтV	707	701	692	
1 ПК 60.18 - 7 АтV	584	577	563	
1 ПК 60.18 - 5 АтV	434	429	421	
1 ПК 60.18 - 4 АтV	342	338	332	
1 ПК 54.18 - 7 АтV	607	601	591	
1 ПК 54.18 - 5,5 АтV	493	489	482	
1 ПК 54.18 - 4 АтV	337	335	331	
1 ПК 51.18 - 8 АтV	718	712	700	
1 ПК 51.18 - 7 АтV	590	586	577	

Марка плиты	Срок испытания плит после их изготовления в сутках			Контрольная ширина раскрытия трещин, мм
	14	28	100	
	Контрольная нагрузка за вычитом собственной массы плиты, кгс/м2			
1 ПК 51.18 - 5 АтV	415	412	408	0,20
1 ПК48.18 - 8 АтV	706	701	692	
1 ПК48.18 - 6 АтV	508	505	500	
1 ПК 63.15 - 7,5 АтV	662	652	634	
1 ПК 63.15 - 6 АтV	511	505	493	
1 ПК 63.15 -45 АтV	382	378	370	
1 ПК 63.15 - 3 АтV	251	248	244	
1 ПК 60.15 - 8 АтV	707	702	696	
1 ПК 60.15 - 6 АтV	558	551	539	
1 ПК 60.15 - 5 АтV	453	448	440	
1 ПК 60.15 - 3,5 АтV	308	305	300	
1 ПК 54.15 - 8 АтV	717	711	696	
1 ПК 54.15 - 7 АтV	633	627	617	
1 ПК 54.15 - 5 АтV	454	450	444	

Инв.№ подл. | Подпись и дата | Взам.инв.№

Марка плиты	Срок испытания плит после их изготовления в сутках			Контрольная ширина раскрытия трещин, мм
	14	28	100	
	Контрольная нагрузка за вычетом собствен. массы плиты, кгс/м²			
1 ПК 51,15 -8 АтV	717	711	696	0,20
1 ПК 51,15 -6 АтV	547	543	536	
1 ПК 48,15 -7,5 АтV	658	654	646	
1 ПК 63,12 -7,5 АтV	664	654	634	
1 ПК 63,12 -6 АтV	544	536	522	
1 ПК 63,12 -5 АтV	435	429	419	
1 ПК 63,12 -4 АтV	383	378	370	
1 ПК 60,12 -8 АтV	720	715	700	
1 ПК 60,12 -6 АтV	511	505	494	
1 ПК 60,12 -5 АтV	454	449	440	
1 ПК 60,12 -3 АтV	272	268	264	
1 ПК 54,12 -8 АтV	706	698	684	
1 ПК 54,12 -7 АтV	634	628	617	
1 ПК 54,12 -4,5 АтV	408	405	399	

Продолжение табл 8

Марка плиты	Срок испытания плит после их изготовления в сутках			Контрольная ширина раскрытия трещин, мм
	14	28	100	
	Контрольная нагрузка за вычетом собствен. массы плиты, кгс/м²			
1 ПК 51,12 -8 АтV	720	715	700	0,20
1 ПК 51,12 -5,5 АтV	496	492	486	
1 ПК 48,12 -7 АтV	601	597	589	
1 ПК 63,10 -8 АтV	701	689	668	
1 ПК 63,10 -6,5 АтV	529	521	506	
1 ПК 63,10 -6 АтV	512	505	492	
1 ПК 63,10 -3,5 АтV	317	314	307	
1 ПК 60,10 -7,5 АтV	615	606	590	
1 ПК 60,10 -6,5 АтV	597	589	575	
1 ПК 60,10 -4 АтV	382	378	371	
1 ПК 54,10 -8 АтV	722	715	710	
1 ПК 54,10 -6 АтV	545	540	531	
1 ПК 51,10 -7 АтV	649	644	634	
1 ПК 48,10 -8 АтV	722	715	710	

Инв. № подл. | Подпись и дата | Взам. инв. №

23309

Формат	Зона	Позиция	Обозначение	Наименование	Количество на исполнение 1.141-1.67 100-																				Примеч
					-	01	02	03	04	05	06	07	08	09	10	11	12	13	14	15	16					
				Документация																					
А3			1.141-1.67 100 СБ	Сборочный чертеж	×	×	×	×	×	×	×	×	×	×	×	×	×	×	×	×	×					
А3			1.141-1.67 000 ТО	Техническое описание	×	×	×	×	×	×	×	×	×	×	×	×	×	×	×	×	×					
А3			1.141-1.67 000 РС	Ведомость расхода стали	×	×	×	×	×	×	×	×	×	×	×	×	×	×	×	×	×					
				Сборочные единицы																					
А4		1	1.141-1.67 110	Каркас КР1	12	12				12															
			-01	Каркас КР2			12				12			12			12								
			-02	Каркас КР3																12					
А4			1.141-1.67 120	Каркас КР4				12				12	12		12			12							
			-01	Каркас КР5					12							10			8		10				
А3		2	1.141-1.67 130	Сетка С1	2	2	2	2	2	2	2	2	2	2	2	2	2	2	2	2	2				
А3		3	1.141-1.67 140	Сетка С5	1	1	1	1	1	1	1	1	1	1	1	1	1	1	1	1	1				
А4		4	1.141-1.67 150	Сетка С6	1	1	1	1	1																
			-01	Сетка С7						1	1	1	1												
			-02	Сетка С8										1	1	1									
			-03	Сетка С9													1	1	1						
			-04	Сетка С10																1	1				

Инв № подл. | Подпись и дата | Взам. инв №

Н. контр.	Гиберман	
Нач. отд.	Росинский	
Гл. инж.	Пальман	
Ст. инж.	Акимкина	
Ст. инж.	Милосердова	

1.141-1.67 100

Плита перекрытия многопустотная шириной 1790 мм

Стадия	Лист	Листов
Р	1	2

ЦНИИЭП жилища

1330

Формат	Зона	Позиц.	Обозначение	Наименование	Количество на исполнение 1.141-1.67 100 -																Примеч.
					-	01	02	03	04	05	06	07	08	09	10	11	12	13	14	15	16	
				Детали																	
А4		5	1.141-1.67 101	Стержень Т1	7	6	5	4													
			-01	Стержень Т2						6	5	4									
			-02	Стержень Т3										4							
			-03	Стержень Т4													4				
			-05	Стержень Т6					5												
			-06	Стержень Т7									5								
			-07	Стержень Т8											5	4					
			-08	Стержень Т9														5	4		
			-09	Стержень Т10																5	4
А4		6	1.141-1.67 102 -01	Петля П2						4	4	4	4	4	4	4	4	4	4	4	4
			-02	Петля П3	4	4	4	4	4												
				Материалы																	
				Бетон класса В15, м³	1,34	1,34	1,34	1,34	1,30	1,27	1,27	1,27	1,27	1,15	1,15	1,15	1,08	1,08	1,08	1,02	1,02

Инв. № подл. | Подпись и дата | Взамен инв.

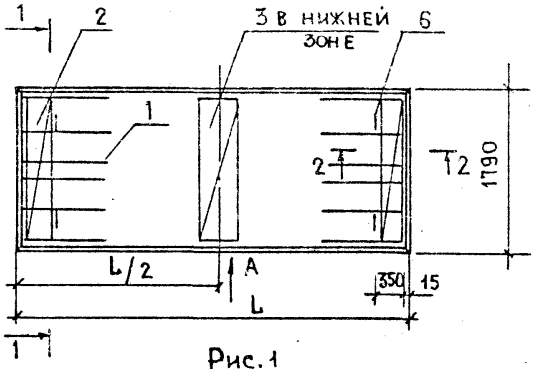

Рис. 1
1-1

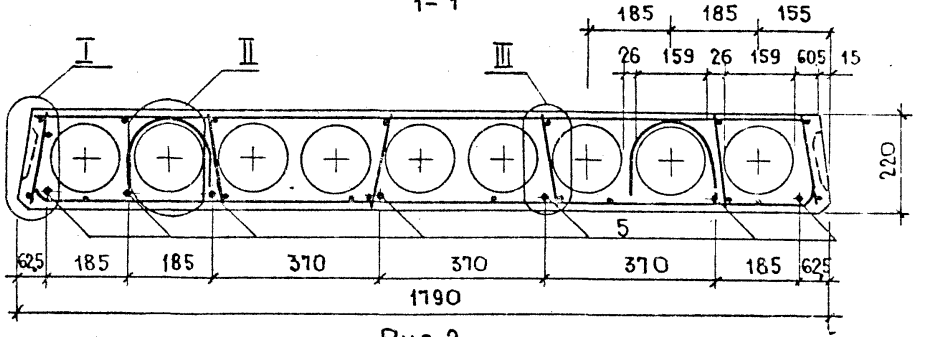

Рис. 2

ОСТАЛЬНОЕ - СМ. РИС. 1

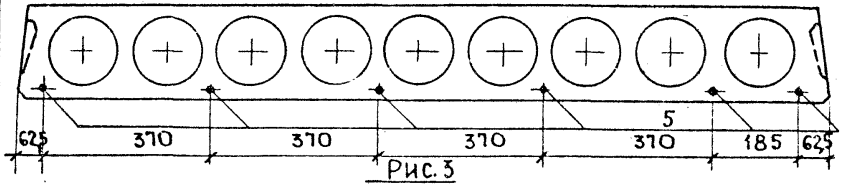

Рис. 3

ОСТАЛЬНОЕ - СМ РИС. 1

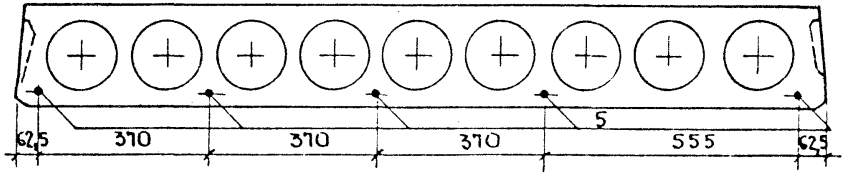

Обозначение	Марка	Рис.	L, мм	L/2, мм	Масса, кг
1.141-1.67 100	1ПК 63.18-8АтV	1	6280	3140	3350
-01	1ПК 63.18-7.5АтV	2			
-02	1ПК 63.18-6АтV	3			
-03	1ПК 63.18-4АтV	4			
-04	1ПК 63.18-3АтV	3			
-05	1ПК 60.18-8АтV	2	5980	2990	3175
-06	1ПК 60.18-7АтV	3			
-07	1ПК 60.18-5АтV	4			
-08	1ПК 60.18-4АтV	3			
-09	1ПК 54.18-7АтV	4	5380	2690	2875
-10	1ПК 54.18-5.5АтV	3			
-11	1ПК 54.18-4АтV	5			
-12	1ПК 51.18-8АтV	4	5080	2540	2700
-13	1ПК 51.18-7АтV	3			
-14	1ПК 51.18-5АтV	6			
-15	1ПК 48.18-8АтV	3	4780	2390	2550
-16	1ПК 48.18-6АтV	5			

Рис 4

ОСТАЛЬНОЕ - СМ. РИС. 1

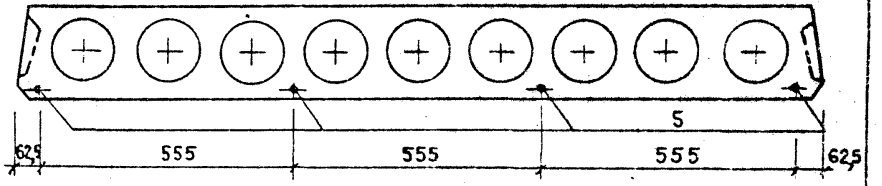

Узлы I, II и III см. лист 3; вид А, сечение 2-2 см. лист 2.

Нач. отд.	Росинский	
Гл. инж. пр.	Пальман	
Н. контр.	Гиберман	
Ст. инж.	Милосердова	

1.141-1.67 100 СБ

Плита перекрытия многопустотная шириной 1190 мм. Сборочный чертеж

Стадия	Масса	Масштаб
Р	см. табл.	
Лист 1	Листов 3	

ЦНИИЭП жилища

Инв. № подл. | Подпись и дата | Взам. инв. №

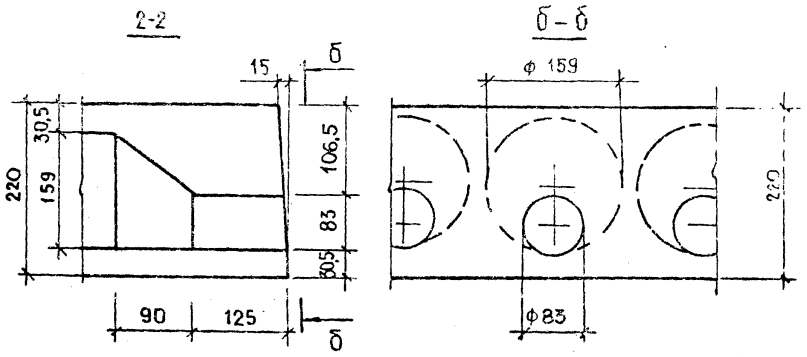

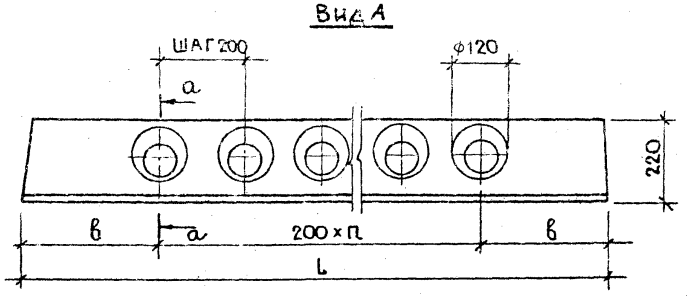

L, мм	п, шт	в мм
6280	28	340
5980	27	290
5380	24	290
5080	22	340
4780	21	290

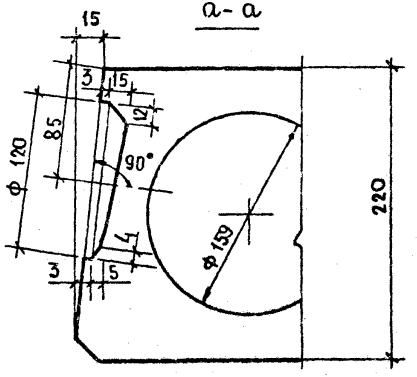

Рис.5

ОСТАЛЬНОЕ - СМ. РИС. 1

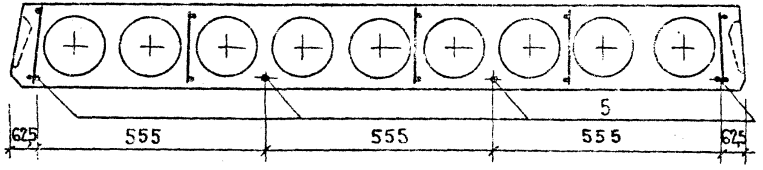

Рис 6

ОСТАЛЬНОЕ- СМ. РИС. 1

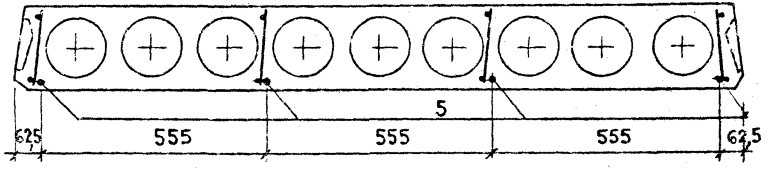

Инв № подл | Подпись и дата | Взам. инв №

23309

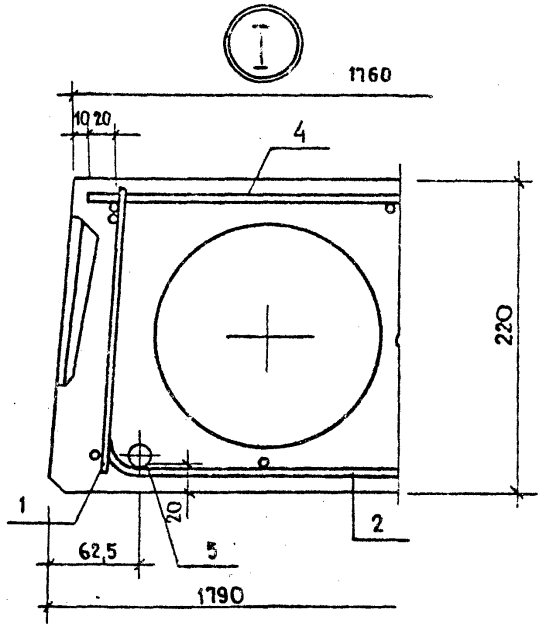

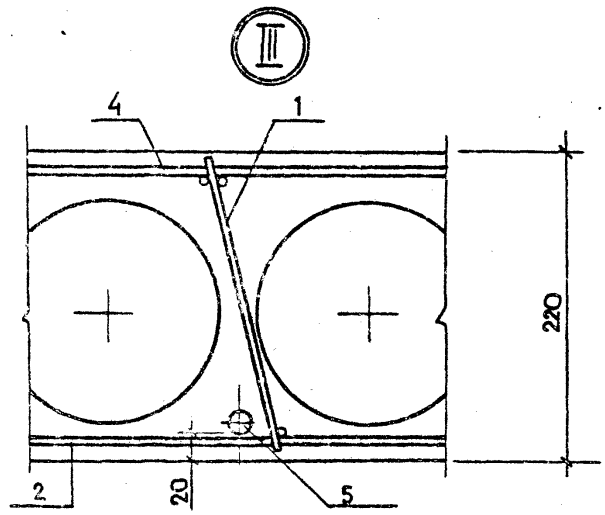

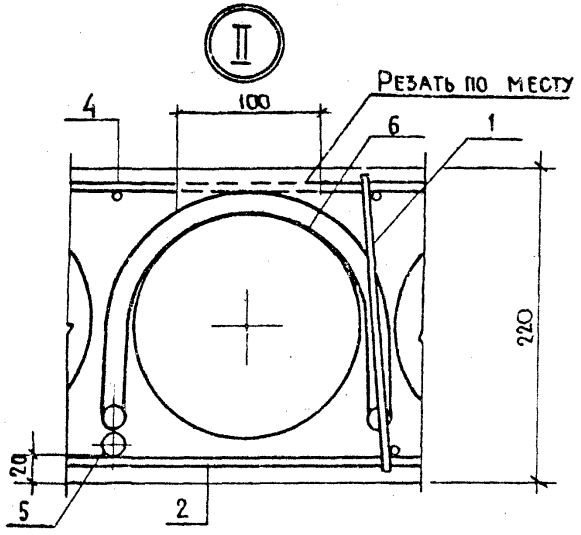

Выемка для монтажной петли размером 100×150 мм. устраивается после заглаживания поверхности панели перекрытия до пропаривания. В проекте должно быть указание о заделке выемки для монтажной петли бетоном класса не ниже В 12,5 после установки панели перекрытия.

Инв.№ подл. | Подпись и дата | Взам. инв.№

Формат	Зона	Позиция	Обозначение	Наименование	Количество на исполнение 1.141-1.67 200-													Примеч.
					–	01	02	03	04	05	06	07	08	09	10	11	12	13	
				Документация															
А3			1.141-1.67 200 СБ	Сборочный чертеж	×	×	×	×	×	×	×	×	×	×	×	×	×	×	
А3			1.141-1.67 100 СБ	Сборочный чертеж	×	×	×	×	×	×	×	×	×	×	×	×	×	×	
А3			1.141-1.67 000 ТО	Техническое описание	×	×	×	×	×	×	×	×	×	×	×	×	×	×	
А3			1.141-1.67 000 РС	Ведомость расхода стали	×	×	×	×	×	×	×	×	×	×	×	×	×	×	
				Сборочные единицы															
А4		1	1.141-1.67 110	Каркас КР1	10				10										
			-01	Каркас КР2		10				10			10	10		10			
			-02	Каркас КР3														10	
А4			1.141-1.67 120	Каркас КР4			10				10								
			-01	Каркас КР5				10				10			10		10		
А4		2	1.141-1.67 130-01	Сетка С2	2	2	2	2	2	2	2	2	2	2	2	2	2	2	
А3		4	1.141-1.67 210	Сетка С11	1	1	1	1											
			-01	Сетка С12					1	1	1	1							
			-02	Сетка С13									1	1	1				
			-03	Сетка С14												1	1		
			-04	Сетка С15														1	

Инв.№ подл. | Подпись и дата | Взам.инв.№

Нач.отд.11	Росинский	
Гл.инж.пр.	Пальман	
Н.Контр.	Гиберман	
Ст.инж.	Милосердова	

1.141-1.67 200

Плита перекрытия многопустотная шириной 1490 мм

Стадия	Лист	Листов
Р	1	2

ЦНИИЭП жилища

Формат	Зона	Поз.	Обозначение	Наименование	Количество на исполнение 1.141-1.67 200-														Примеч.
					–	01	02	03	04	05	06	07	08	09	10	11	12	13	
				Детали															
А4		5	1.141-1.67 101	Стержень Т1	5														
			-01	Стержень Т2					5	4									
			-02	Стержень Т3									4						
			-05	Стержень Т5		6	5	4											
			-06	Стержень Т7							5	4							
			-07	Стержень Т8										5	4				
			-08	Стержень Т9												5	4		
			-09	Стержень Т10														4	
А4		6	1.141-1.67 102-01	Петля П2	4	4	4	4	4	4	4	4	4	4	4	4	4	4	
				Материалы															
				Бетон класса В15, м³	1,18	1,18	1,18	1,18	1,12	1,12	1,12	1,12	1,01	1,01	1,01	0,96	0,96	0,90	

Инв. № подл. | Подпись и дата | Взам. инв. №

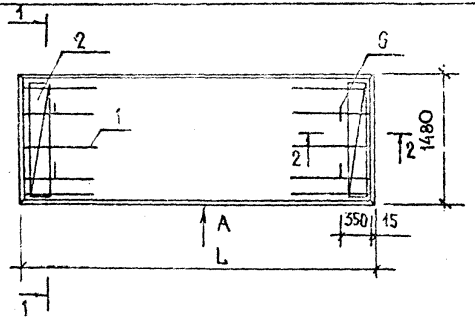

Рис. 1

1-1

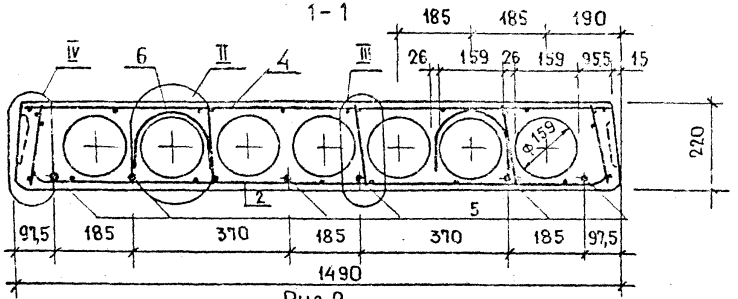

Рис. 2

ОСТАЛЬНОЕ- см. РИС. 1

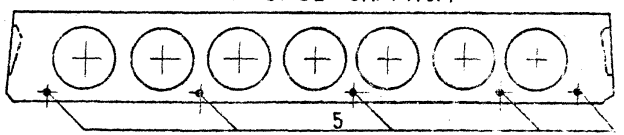

Рис. 3

ОСТАЛЬНОЕ- см. Рис. 1

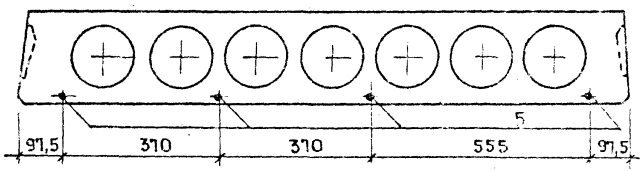

Обозначение	Марка	Рис.	L, мм	Масса, кг.
1.141-1.67 200	1ПК 63.15-7.5 Ат V	2	6280	2950
-01	1ПК 63.15-6 Ат V	1		
-02	1ПК 63.15-4.5 Ат V	2		
-03	1ПК 63.15-3 Ат V	3		
-04	1ПК 60.15-8 Ат V	2	5980	2800
-05	1ПК 60.15-6 Ат V	3		
-06	1ПК 60.15-5 Ат V	2		
-07	1ПК 60.15-3.5 Ат V	3		
-08	1ПК 54.15-8 Ат V	3	5380	2525
-09	1ПК 54.15-7 Ат V	2		
-10	1ПК 54.15-5 Ат V	3		
-11	1ПК 51.15-8 Ат V	2	5080	2400
-12	1ПК 51.15-6 Ат V	3		
-13	1ПК 48.15-7.5 Ат V	3	4780	2250

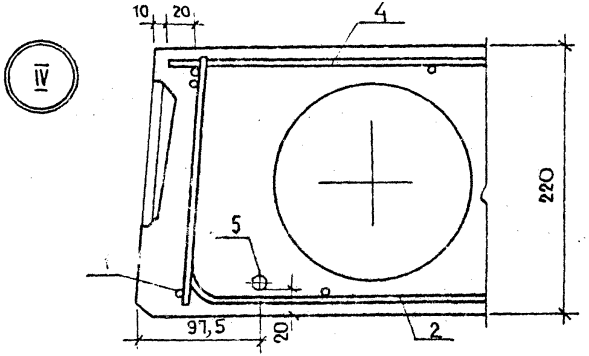

Вид А, сечение 2-2 и узлы II и III см. 1.141-1.67 100СБ

Нач.отд.	Росинский	
Гл.инж.пр.	Пальман	
Н.контр.	Гиберман	
Ст.инж.	Милосердова	

1.141-1.67 200 СБ

Плита перекрытия многопустотная шириной 1490 мм. Сборочный чертеж

Стадия	Масса	Масштаб
Р	см. табл.	
Лист	Листов 1	

ЦНИИЭП жилища

Инв.№ подл. | Подпись и дата | Взам. инв.№

Формат	Зона	Позиц.	Обозначение	Наименование	Количество на исполнение 1.141-1.67 300-													Примеч.
					–	01	02	03	04	05	06	07	08	09	10	11	12	13	
				Документация															
А3			1.141-1.67 300 СБ	Сборочный чертеж	×	×	×	×	×	×	×	×	×	×	×	×	×	×	
А3			1.141-1.67 100 СБ	Сборочный чертеж	×	×	×	×	×	×	×	×	×	×	×	×	×	×	
А3			1.141-1.67 000 ТО	Техническое описание	×	×	×	×	×	×	×	×	×	×	×	×	×	×	
А3			1.141-1.67 000 РС	Ведомость расхода стали	×	×	×	×	×	×	×	×	×	×	×	×	×	×	
				Сборочные единицы															
А4		1	1.141-1.67 110	Каркас КР1	8				8										
			-01	Каркас КР2		8	8			8			8	8		8			
			-02	Каркас КР3														8	
А4			1.141-1.67 120	Каркас КР4				8			8								
			-01	Каркас КР5								6			6		8		
А4		2	1.141-1.67 130-02	Сетка С3	2	2	2	2	2	2	2	2	2	2	2	2	2	2	
А3		4	1.141-1.67 310	Сетка С16	1	1	1	1											
			-01	Сетка С17					1	1	1	1							
			-02	Сетка С18									1	1	1				
			-03	Сетка С19												1	1		
			-04	Сетка С20														1	

Инв. № подл. | Подпись и дата | Взам. инв. №

Нач. отд.	Росинский	
Гл. инж. пр.	Пальман	
Н. контр.	Гиберман	
Ст. инж.	Милосердова	

1.141-1.67 300

Плита перекрытия многопустотная шириной 1190 мм

Стадия	Лист	Листов
Р	1	2

ЦНИИЭП жилища

Формат	Зона	Позиц.	Обозначение	Наименование	Количество на исполнение 1.141-1.67300-													Примеч.
					–	01	02	03	04	05	06	07	08	09	10	11	12	13	
				Детали															
А4		5	1.141-1.67 101	Стержень Т1	4		3												
			-01	Стержень Т2					4	3									
			-02	Стержень Т3									3						
			-05	Стержень Т6		5		4											
			-06	Стержень Т7							4	3							
			-07	Стержень Т8										4	3				
			-08	Стержень Т9												4	3		
			-09	Стержень Т10														3	
А4		6	1.141-1.67 102	Петля П1									4	4	4	4	4	4	
			-01	Петля П2	4	4	4	4	4	4	4	4							
				Материалы															
				Бетон класса В15, м³	0,88	0,88	0,88	0,88	0,84	0,84	0,84	0,84	0,76	0,76	0,76	0,72	0,72	0,68	

Инв. № подл. | Подпись и дата | Взам. инв. №

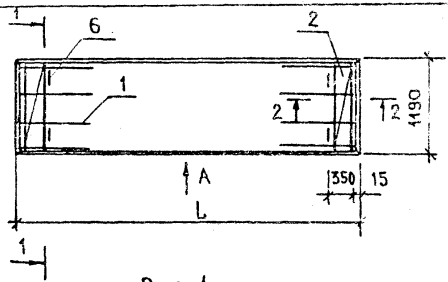

Рис. 1

1-1

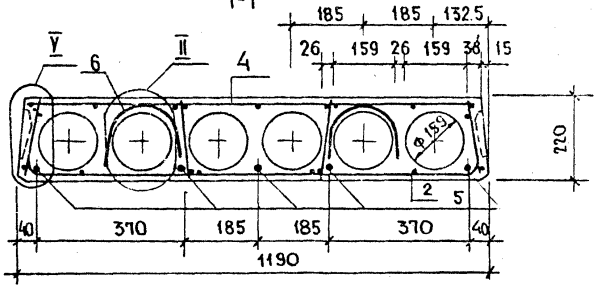

Рис. 2

ОСТАЛЬНОЕ- СМ. Рис.1

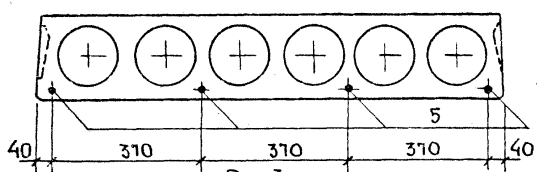

Рис.3

ОСТАЛЬНОЕ- СМ. Рис.1

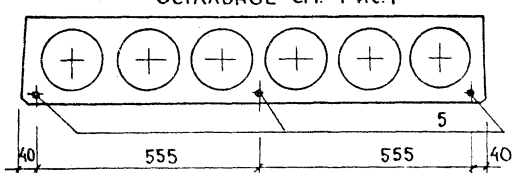

Рис.4

ОСТАЛЬНОЕ- СМ. Рис.1

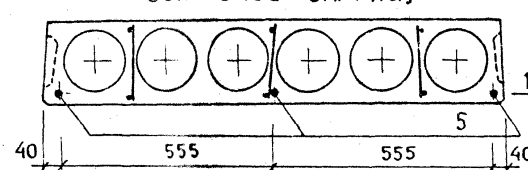

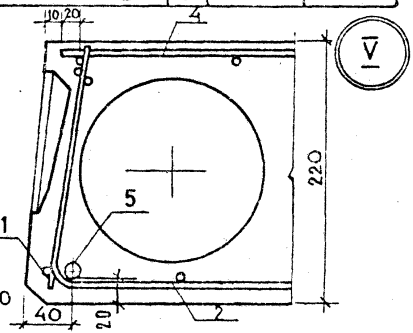

Обозначение	Марка	Рис.	L, мм	Масса, кг
1.141-1.67 300	1ПК 63.12-7.5 Ат V	2	6280	2200
-01	1ПК 63.12-6 Ат V	1		
-02	1ПК 63.12-5 Ат V	3		
-03	1ПК 63.12-4 Ат V	2		
-04	1ПК 60.12-8 Ат V	2	5980	2100
-05	1ПК 60.12-6 Ат V	3		
-06	1ПК 60.12-5 Ат V	2		
-07	1ПК 60.12-3 Ат V	4		
-08	1ПК 54.12-8 Ат V	3	5380	1900
-09	1ПК 54.12-7 Ат V	2		
-10	1ПК 54.12-4.5 Ат V	4		
-11	1ПК 51.12-8 Ат V	2	5080	1800
-12	1ПК 51.12-5.5 Ат V	3		
-13	1ПК 48.12-7 Ат V	3	4780	1700

Вид А, сечение 2-2 и узел II см. 1.141-1.67 100 СБ

Нач. отд.	Росинский	
Гл. инж. пр.	Пальман	
Н. контр.	Гиберман	
Ст. инж.	Милосердова	

1.141-1.67 300 СБ

Плита перекрытия многопустотная шириной 1190. Сборочный чертеж

Стадия	Масса	Масштаб
Р	см. табл.	
Лист	Листов 1	

ЦНИИЭП жилища

Инв. № подл. | Подпись и дата | Взам. инв. №

Формат	Зона	Позиц	Обозначение	Наименование	Количество на исполнение 1.141-1.67 400-											Примеч.
					-	01	02	03	04	05	06	07	08	09	10	
				Документация												
А3			1.141-1.67 400 СБ	Сборочный чертеж	×	×	×	×	×	×	×	×	×	×	×	
А3			1.141-1.67 100 СБ	Сборочный чертеж	×	×	×	×	×	×	×	×	×	×	×	
А3			1.141-1.67 000 ТО	Техническое описание	×	×	×	×	×	×	×	×	×	×	×	
А3			1.141-1.67 000 РС	Ведомость расхода стали	×	×	×	×	×	×	×	×	×	×	×	
				Сборочные единицы												
А4		1	1.141-1.67 110	Каркас КР1	8				8							
			-01	Каркас КР2		8	8			8		8		8		
			-02	Каркас КР3											8	
А4			1.141-1.67 120	Каркас КР4				8			6					
			-01	Каркас КР5									6			
А4		2	1.141-1.67 130-03	Сетка С4	2	2	2	2	2	2	2	2	2	2	2	
А3		4	1.141-1.67 410	Сетка С21	1	1	1	1								
			-01	Сетка С22					1	1	1					
			-02	Сетка С23								1	1			
			-03	Сетка С24										1		
			-04	Сетка С25											1	

Инв. № подл. | Подпись и дата | Взам. инв. №

Нач. отд.	Росинский	1.141-1.67 400	
Гл. инж. пр	Пальман	Плита перекрытия многопустотная шириной 990 мм	Стадия: Р; Лист: 1; Листов: 2
Н. контр.	Гиберман		ЦНИИЭП жилища
Ст. инж.	Милосердова		

Формат	Зона	Поз.	Обозначение	Наименование	Количество на исполнение 1.141-1.67 400-											Примеч.
					–	01	02	03	04	05	06	07	08	09	10	
				Детали												
А4		5	1.141-1.67 101	Стержень Т1		3										
			-01	Стержень Т2					3							
			-05	Стержень Т6	5		4	3								
			-06	Стержень Т7						4	3					
			-07	Стержень Т8								4	3			
			-08	Стержень Т9										3		
			-09	Стержень Т10											3	
А4		6	1.141-1.67 102	Петля П1	4	4	4	4	4	4	4	4	4	4	4	
				Материалы												
				Бетон класса В15, м³	0,73	0,73	0,73	0,73	0,69	0,69	0,89	0,66	0,66	0,63	0,59	

Инв. № подл. | Подпись и дата | Взам. инв. №

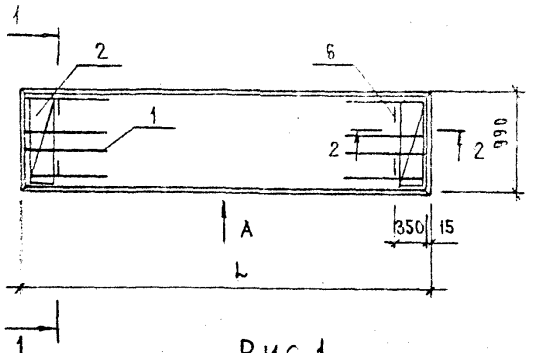

Рис. 1

1 - 1

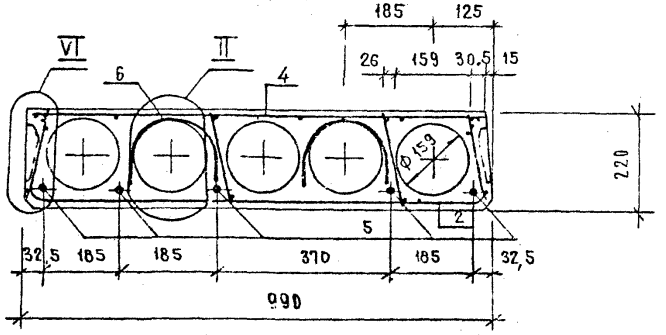

Рис. 2

ОСТАЛЬНОЕ - СМ. РИС. 1

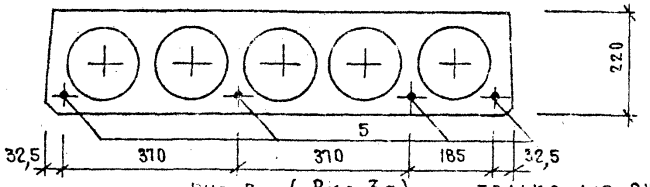

Рис. 3 (Рис. 3а)

ОСТАЛЬНОЕ-СМ РИС. 1

ТОЛЬКО ДЛЯ РИС. 3а

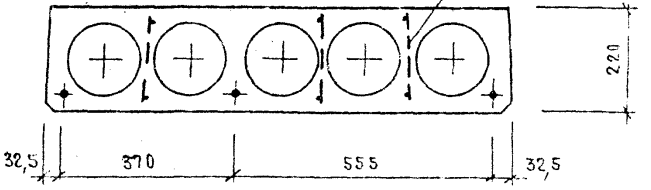

ОБОЗНАЧЕНИЕ	МАРКА	Рис.	L, мм	Масса, кг
1.141-1.67 400	1ПК 63.10 – 8 АтV	1	6280	1825
– 01	1ПК 63.10 – 6,5АтV	3		
– 02	1ПК 63.10 – 6АтV	2		
– 03	1ПК 63.10 – 3,5АтV	3		
– 04	1ПК 60.10 – 7,5АтV	3	5980	1725
– 05	1ПК 60.10 – 6,5АтV	2		
– 06	1ПК 60.10 – 4АтV	3а		
– 07	1ПК 54.10 – 8АтV	2	5380	1575
– 08	1ПК 54.10 – 6АтV	3а		
– 09	1ПК 51.10 – 7АтV	3	5080	1475
– 10	1ПК 48.10 – 8АтV	3	4780	1400

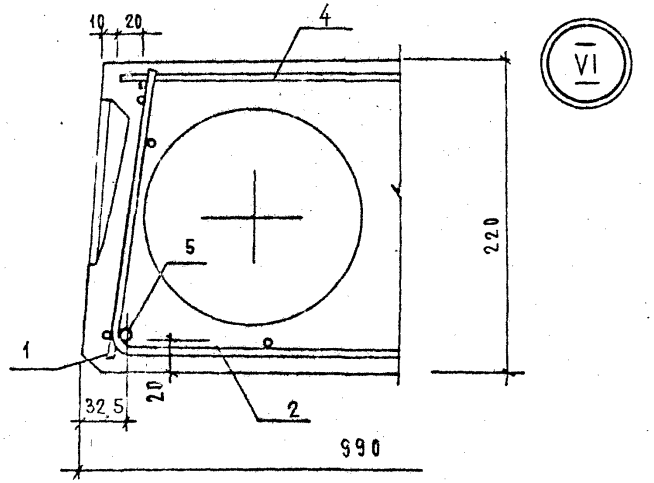

Вид А, сечение 2-2 и узел II см. 1.141-1.67100СБ

Нач. отд.	Росинский	
Гл. инж. пр.	Пальман	
Н. контр.	Гиберман	
Ст. инж.	Милосердова	

1.141 - 1.67 400 СБ

ПЛИТА ПЕРЕКРЫТИЯ МНОГОПУСТОТНАЯ ШИРИНОЙ 990 ММ СБОРОЧНЫЙ ЧЕРТЕЖ

Стадия	Масса	Масштаб
Р	см. табл.	
Лист	Листов 1	

ЦНИИЭП жилища

Инв. № подл. | Подпись и дата | Взамен инв. №

Формат	Зона	Позиц.	Обозначение	Наименование	Кол.	Примеч.
				Документация		
А3			1.141-1.67 ООО ТО	Техническое описание		
А4			1.141-1.67 110 СБ	Сборочный чертеж		
				Переменные данные		
				для исполнений		
				1.141-1.67 110		Кр1
				Детали		
БЧ		1	1.141-1.67 111	ф5 Вр I ГОСТ6727-80; ℓ=1060	1	0,15 кг
БЧ		2	1.141-1.67 112	ф4 Вр I ГОСТ 6727-80; ℓ=1060	1	0,09 кг
БЧ		3	1.141-1.67 113	ф4 Вр I ГОСТ 6727-80; ℓ=205	11	0,02 кг
				1.141-1.67 110-01		КР2
				Детали		
БЧ		1	1.141-1.67 112	ф4 Вр I ГОСТ 6727-80; ℓ=1060	1	0,09 кг
БЧ		2	1.141-1.67 114	ф3 Вр I ГОСТ 6727-80; ℓ=1060	1	0,05 кг
БЧ		3	1.141-1.67 115	ф3 Вр I ГОСТ 6727-80; ℓ=205	11	0,01 кг
				1.141-1.67 110-02		КР3
				Детали		
БЧ		2	1.141-1.67 114	ф3 Вр I ГОСТ 6727-80; ℓ=1060	2	0,05 кг
БЧ		3	1.141-1.67 115	ф3 Вр I ГОСТ 6727-80; ℓ=205	11	0,01 кг

Взам. инв. № | Подпись и дата | Инв. № подл.

Н. контр.	Гиберман		1.141-1.67 110
Нач. отд.	Росинский		Каркас (КР1... КР3)
Гл. инж. пр.	Пальман		Стадия: Р; Лист: ; Листов: 1
Ст. инж.	Милосердова		ЦНИИЭП жилища

Рис. 1

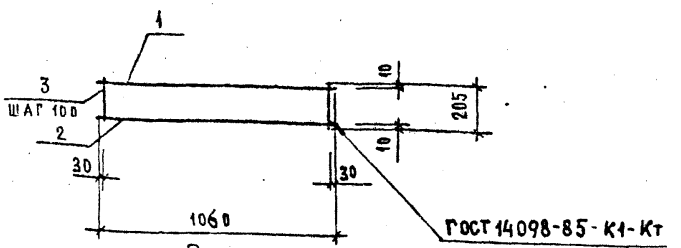

Рис. 2

Остальное - см. Рис. 1

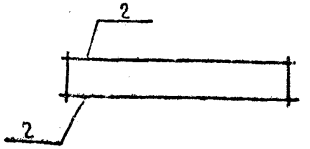

Обозначение	Марка	Рис.	Масса кг
1.141-1.67 110	КР1	1	0,46
- 01	КР2	1	0,25
- 02	КР3	2	0,21

Взам. инв. № | Подпись и дата | Инв. № подл.

Н. контр.	Гиберман		1.141-1.67 110 СБ
Нач. отд.	Росинский		Каркас (КР1... КР3) Сборочный чертеж
Гл. инж. пр.	Пальман		Стадия: Р; Масса: см табл.; Масшт.: ; Лист: ; Листов: 1
Ст. инж.	Милосердова		ЦНИИЭП жилища

2332

Формат	Зона	Позиц.	Обозначение	Наименование	Кол.	Примеч.
				Документация		
			1.141–1.67 ООО ТО	Техническое описание		
			1.141–1.67 120 СБ	Сборочный чертеж		
				Переменные данные		
				Для исполнений		
				1.141–1.67 120		КР4
				Детали		
БЧ		1	1.141–1.67 121	Ф4Вр I ГОСТ 6727-80; ℓ=860	1	0,08 кг
БЧ		2	1.141–1.67 122	Ф3Вр I ГОСТ 6727-80; ℓ=860	1	0,04 кг
БЧ		3	1.141–1.67 123	Ф3Вр I ГОСТ 6727-80; ℓ=205	3	0,01 кг
				1.141–1.67 120-01		КР5
				Детали		
БЧ		2	1.141–1.67 122	Ф3Вр I ГОСТ 6727-80; ℓ=860	2	0,04 кг
БЧ		3	1.141–1.67 123	Ф3Вр I ГОСТ 6727-80; ℓ=205	3	0,01 кг

Инв.№ подл. | Подпись и дата | Взам. инв.№

Нач. отд.	Росинский		1.141–1.67 120
Гл. инж. пр.	Пальман		Каркас (КР4, КР5)
Н. контр.	Гиберман		Стадия: Р; Лист: ; Листов: 1
Ст. инженер	Милосердова		ЦНИИЭП жилища

Рис. 1

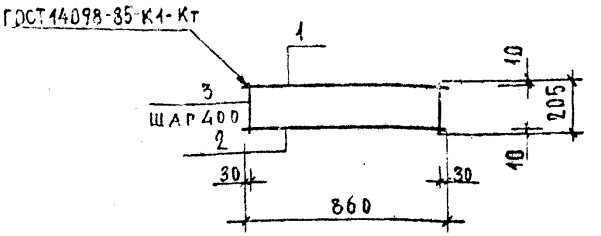

Рис. 2

Остальное – см. Рис. 1

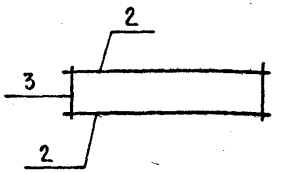

Обозначение	Марка	Рис.	Масса кг
1.141–1.67 120	КР4	1	0,15
-01	КР5	2	0,11

Инв.№ подл. | Подпись и дата | Взам. инв.№

Нач. отд.	Росинский		1.141–1.67 120 СБ
Гл. инж. пр.	Пальман		Каркас (КР4, КР5) Сборочный чертеж
Н. контр.	Гиберман		Стадия: Р; Масса: см. табл.; Масштаб:
Ст. инженер	Милосердова		Лист; Листов 1
			ЦНИИЭП жилища

Формат	Зона	Позиц.	Обозначение	Наименование	Кол.	Примеч.
				Документация		
			1.141-1.67 000ТО	Техническое описание		
			1.141-1.67 130СБ	Сборочный чертеж		
				Переменные данные		
				для исполнений		
				1.141-1.67 130		С1
				Детали		
БЧ		1	1.141-1.67 131	Ф4 ВрI ГОСТ 6727-80; ℓ-2080	5	0,19 кг
БЧ		2	1.141-1.67 132	Ф3 ВрI ГОСТ 6727-80; ℓ-320	8	0,02 кг
				1.141-1.67 130-01		С2
				Детали		
БЧ		1	1.141-1.67 133	Ф4 ВрI ГОСТ 6727-80; ℓ-1780	5	0,16 кг
БЧ		2	1.141-1.67 132	Ф3 ВрI ГОСТ 6727-80; ℓ-320	7	0,02 кг
				1.141-1.67 130-02		С3
				Детали		
БЧ		1	1.141-1.67 134	Ф4 ВрI ГОСТ 6727-80; ℓ-1480	5	0,14 кг
БЧ		2	1.141-1.67 132	Ф3 ВрI ГОСТ 6727-80; ℓ-320	6	0,02 кг
				1.141-1.67 130-03		СЧ
				Детали		
БЧ		1	1.141-1.67 135	Ф4 ВрI ГОСТ 6727-80; ℓ-1280	5	0,12 кг
БЧ		2	1.141-1.67 132	Ф3 ВрI ГОСТ 6727-80; ℓ-320	6	0,02 кг

Инв. № подл. | Подпись и дата | Взам. инв. №

Нач. отд.	Росинский	1.141-1.67 130	
Гл. инж. пр.	Пальман	Сетка (С1 ... СЧ)	Стадия: Р; Лист: —; Листов: 1
Н. контр.	Гиберман		ЦНИИЭП жилища
Ст. инж.	Милосердова		

Рис. 1

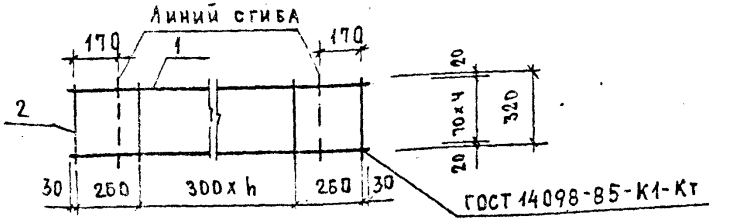

Рис. 2

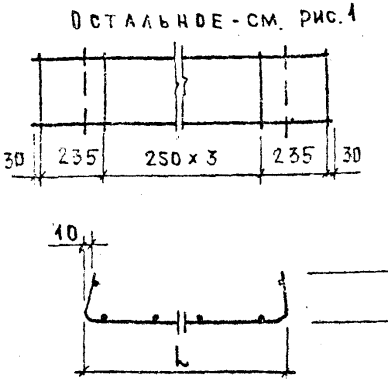

Обозначение	Марка	Рис	L, мм	h	Масса кг
1.141-1.67 130	С1	1	1740	5	1,11
-01	С2	1	1440	4	0,94
-02	С3	1	1140	3	0,82
-03	СЧ	2	940	—	0,72

Инв. № подл. | Подпись и дата | Взам. инв. №

Нач. отд.	Росинский	1.141-1.67 130 СБ	
Гл. инж. пр.	Пальман	Сетка (С1 ... СЧ) Сборочный чертеж	Стадия: Р; Масса: см. табл.; Масштаб:
Н. контр.	Гиберман		Лист; Листов 1
Ст. инж.	Милосердова		ЦНИИЭП жилища

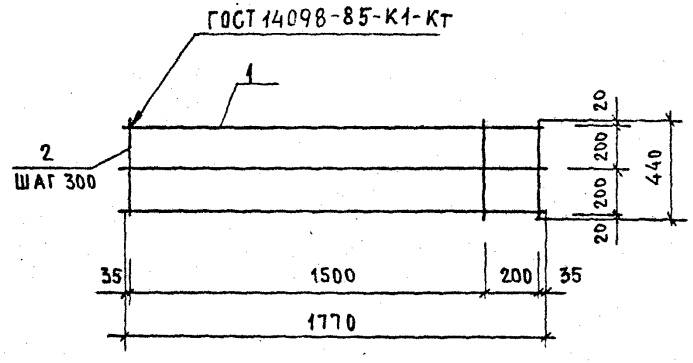

Формат	Зона	Позиция	Обозначение	Наименование	Кол.	Примеч.
				Документация		
			1.141-1.67 ДОО ТО	Техническое описание		
				Детали		
				Ф4ВрТ ГОСТ 6727-80		
БЧ		1	1.141-1.67 141	ℓ= 1770	3	0,16 кг
БЧ		2	1.141-1.67 142	ℓ= 440	7	0,04 кг

Инв.№ подл. | Подпись и дата | Взам. инв.№

Нач.отд.	Росинский		
Гл.инж.пр.	Дальман		
Н.контр.	Гиберман		
Ст.инж.	Милосердова		

1.141-1.67 140

Сетка С5

Стадия	Масса	Масштаб
Р	0,76	
Лист	Листов 1	

ЦНИИЭП жилища

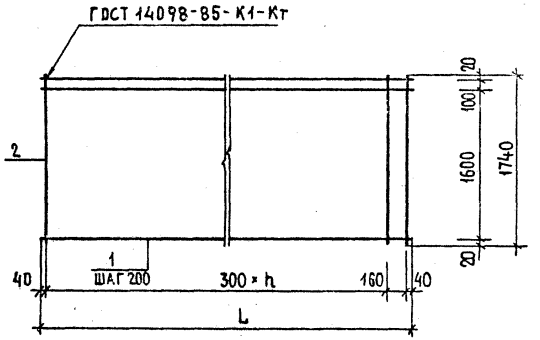

Формат	Зона	Позиция	Обозначение	Наименование	Кол. на исполнение 1.141-1.67 150- —	01	02	03	04	Примеч.
				Детали						
				ф38рI ГОСТ 6727-80						
Б4		1	1.141-1.67 151	ℓ = 6240	10					0,32 кг
			1.141-1.67 152	ℓ = 5940		10				0,31 кг
			1.141-1.67 153	ℓ = 5340			10			0,28 кг
			1.141-1.67 154	ℓ = 5040				10		0,26 кг
			1.141-1.67 155	ℓ = 4740					10	0,25 кг
Б4		2	1.141-1.67 156	ℓ = 1740	22	21	19	18	17	0,09 кг

Обозначение	Марка	L, мм.	h, шт.	Масса, кг
1.141-1.67 150	С6	6240	20	5,18
- 01	С7	5940	19	4,99
- 02	С8	5340	17	4,51
- 03	С9	5040	16	4,22
- 04	С10	4740	15	4,03

Инв. № подл. | Подпись и дата | Взам. инв. №

Нач. отд.	Росинский		
Гл. инж. пр.	Пальман		
Н. контр.	Гиберман		
Ст. инж.	Милосердова		

1.141-1.67 150

Сетка (С6...С10)

Стадия	Масса	Масштаб
Р	См. табл.	
Лист	Листов 1	

ЦНИИЭП жилища

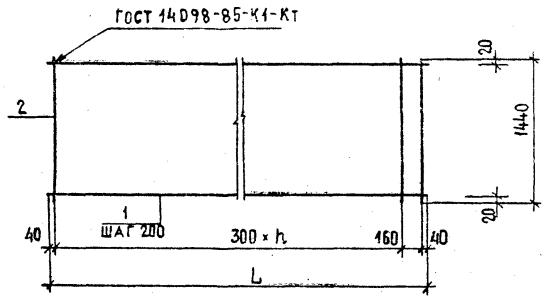

Формат	Зона	Позиция	Обозначение	Наименование	Кол. на исполнение 1.141-1.67 210-					Примеч.
					—	01	02	03	04	
				Детали						
				Ф3Врl ГОСТ 6727-80						
Б4		1	1.141-1.67 151	ℓ=6240	8					0,32 кг
			1.141-1.67 152	ℓ=5940		8				0,31 кг
			1.141-1.67 153	ℓ=5340			8			0,28 кг
			1.141-1.67 154	ℓ=5040				8		0,26 кг
			1.141-1.67 155	ℓ=4740					8	0,25 кг
Б4		2	1.141-1.67 211	ℓ=1440	22	21	19	18	17	0,07 кг

Обозначение	Марка	L, мм	h, шт	Масса, кг
1.141-1.67 210	С11	6240	20	4,10
— 01	С12	5940	19	3,95
— 02	С13	5340	17	3,57
— 03	С14	5040	16	3,34
— 04	С15	4740	15	3,19

Инв. № подл. | Подпись и дата | Взам. инв. №

			1.141-1.67 210
			Сетка (С11...С15)
Нач. отд.	Росинский		
Гл. инж. пр.	Пальман		
Н. контр.	Гиберман		
Ст. инж.	Милосердова		

Стадия	Масса	Масштаб
Р	см табл.	
Лист 1	Листов 1	

ЦНИИЭП жилища

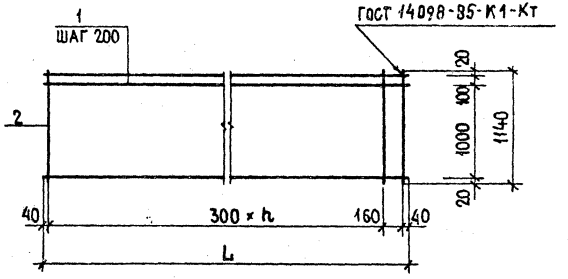

ФОРМАТ	ЗОНА	ПОЗИЦИЯ	ОБОЗНАЧЕНИЕ	НАИМЕНОВАНИЕ	КОЛ. НА ИСПОЛНЕНИЕ 1.141-1.67 31D- —	01	02	03	04	ПРИМЕЧ.
				ДЕТАЛИ						
				ФЗВрI ГОСТ 6727-80						
БЧ		1	1.141-1.67 151	ℓ = 6240	7					0,32 кг.
			1.141-1.67 152	ℓ = 5940		7				0,31 кг.
			1.141-1.67 153	ℓ = 5340			7			0,28 кг.
			1.141-1.67 154	ℓ = 5040				7		0,26 кг.
			1.141-1.67 155	ℓ = 4740					7	0,25 кг.
БЧ		2	1.141-1.67 311	ℓ = 1140	22	21	19	18	17	0,06 кг.

Обозначение	Марка	L, мм	h, шт.	Масса, кг
1.141-1.67 310	С16	6240	20	3,56
— 01	С17	5940	19	3,43
— 02	С18	5340	17	3,10
— 03	С19	5040	16	2,90
— 04	С20	4740	15	2,77

Инв. № подл. | Подпись и дата | Взам. инв. №

Нач. отд.	Росинский	
Гл. инж. пр.	Пальман	
Н. контр.	Гиберман	
Ст. инж.	Милосердова	

1.141-1.67 310

СЕТКА (С16...С20)

Стадия	Масса	Масштаб
Р	см. табл.	
Лист	Листов 1	

ЦНИИЭП жилища

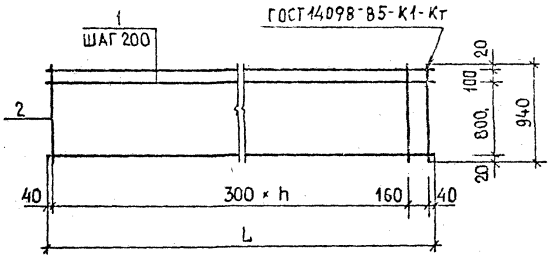

ФОРМАТ	ЗОНА	ПОЗИЦИЯ	ОБОЗНАЧЕНИЕ	НАИМЕНОВАНИЕ	КОЛ. НА ИСПОЛНЕНИЕ 1.141-1.67 410-					ПРИМЕЧ.
					—	01	02	03	04	
				ДЕТАЛИ						
				ф38 рI ГОСТ 6727-80						
Б4		1	1.141-1.67 151	ℓ=6240	6					0,32 кг
			1.141-1.67 152	ℓ=5940		6				0,31 кг
			1.141-1.67 153	ℓ=5340			6			0,28 кг
			1.141-1.67 154	ℓ=5040				6		0,26 кг
			1.141-1.67 155	ℓ=4740					6	0,25 кг
Б4		2	1.141-1.67 410	ℓ=940	22	21	19	18	17	0,06 кг

ОБОЗНАЧЕНИЕ	МАРКА	L, мм	h, шт	МАССА, кг
1.141-1.67 410	С21	6240	20	3,02
-01	С22	5940	19	2,91
-02	С23	5340	17	2,63
-03	С24	5040	16	2,46
-04	С25	4740	15	2,35

Нач.ОТД.	Росинский	
Гл.инж.пр	Пальман	
Н.Контр.	Гиберман	
Ст.инж.	Милосердова	

1.141-1.67 410

СЕТКА (С21...С25)

СТАДИЯ	МАССА	МАСШТАБ
Р	СМ. ТАБЛ.	
ЛИСТ	ЛИСТОВ 1	

ЦНИИЭП ЖИЛИЩА

ИНВ.№ ПОДЛ. | ПОДПИСЬ И ДАТА | ВЗАМ. ИНВ.№

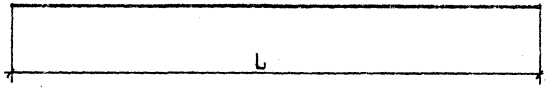

Обозначение	Марка	ф, мм класс стали	L, мм	Масса, кг
1.141-1.67 101	Т1	ф12АтV	6280	5,58
-01	Т2	ф12АтV	5980	5,31
-02	Т3	ф12АтV	5380	4,78
-03	Т4	ф12АтV	5080	4,51
-04	Т5	ф12АтV	4780	4,24
-05	Т6	ф10АтV	6280	3,87
-06	Т7	ф10АтV	5980	3,69
-07	Т8	ф10АтV	5380	3,32
-08	Т9	ф10АтV	5080	3,13
-09	Т10	ф10АтV	4780	2,95

Инв. № подл. | Подпись и дата | Взам. инв. №

Нач. отд.	Росинский	
Гл. инж. пр.	Пальман	
Н. Контр.	Гиберман	
Ст. инж.	Милосердова	

1.141-1.67 101

Стержень напрягаемый (Т1...Т10)

Стадия	Масса	Масштаб
Р	см. табл.	

Лист | Листов 1

ЦНИИЭП жилища

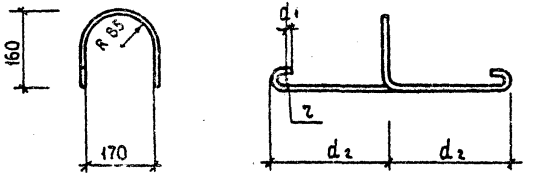

Обозначение	Марка	r, мм	d1, мм	d2, мм	ф, мм класс стали	L, мм	Масса, кг
1.141-1.67 102	П1	20	30	250	ф10АI	1100	0,68
-01	П2	20	30	300	ф12АI	1200	1,07
-02	П3	30	50	350	ф14АI	1380	1,67

Инв. № подл. | Подпись и дата | Взам. инв. №

Нач. отд.	Росинский	
Гл. инж. пр.	Пальман	
Н. Контр.	Гиберман	
Ст. инж.	Милосердова	

1.141-1.67 102

Петля (П1...П3)

Стадия	Масса	Масштаб
Р	см. табл.	

Лист | Листов 1

ЦНИИЭП жилища

Марка плиты	Напрягаемая арматура класса Ат-V ГОСТ 10884-81			Всего	Изделия арматурные. Арматура класса Вр-I ГОСТ 6727-80				Арматура класса А-I ГОСТ 5781-82				Всего	Общий расход, кг
	ф10	ф12	итого		ф3	ф4	ф5	итого	ф10	ф12	ф14	Итого		
1 ПК 63.18-8АтV		39,06	39,06	39,06	5,50	6,38	1,80	13,68			6,68	6,68	20,36	59,42
1 ПК 63.18-7,5АтV		33,48	33,48	33,48	5,50	6,38	1,80	13,68			6,68	6,68	20,36	53,84
1 ПК 63.18-6АтV		27,90	27,90	27,90	7,42	3,74		11,16			6,68	6,68	17,84	45,74
1 ПК 63.18-4АтV		22,32	22,32	22,32	6,34	3,62		9,96			6,68	6,68	16,64	38,96
1 ПК 63.18-3АтV	19,35		19,35	19,35	6,82	2,66		9,48			6,68	6,68	16,16	35,51
1 ПК 60.18-8АтV		31,86	31,86	31,86	5,31	6,38	1,80	13,49		4,28		4,28	17,77	49,63
1 ПК 60.18-7АтV		26,55	26,55	26,55	7,23	3,74		10,97		4,28		4,28	15,25	41,80
1 ПК 60.18-5АтV		21,24	21,24	21,24	6,15	3,62		9,77		4,28		4,28	14,05	35,29
1 ПК 60.18-4АтV	18,45		18,45	18,45	6,15	3,62		9,77		4,28		4,28	14,05	32,50
1 ПК 54.18-7АтV		19,12	19,12	19,12	6,75	3,74		10,49		4,28		4,28	14,77	33,89
1 ПК 54.18-5,5АтV	16,60		16,60	16,60	5,67	3,62		9,29		4,28		4,28	13,57	30,17
1 ПК 54.18-4АтV	13,28		13,28	13,28	5,93	2,66		8,59		4,28		4,28	12,87	26,15
1 ПК 51.18-8АтV		18,04	18,04	18,04	6,46	3,74		10,20		4,28		4,28	14,48	32,52
1 ПК 51.18-7АтV	15,65		15,65	15,65	5,38	3,62		9,00		4,28		4,28	13,28	28,93
1 ПК 51.18-5АтV	12,52		12,52	12,52	5,42	2,66		8,08		4,28		4,28	12,36	24,88
1 ПК 48.18-8АтV	14,75		14,75	14,75	6,87	2,66		9,53		4,28		4,28	13,81	28,56
1 ПК 48.18-6АтV	11,80		11,80	11,80	5,45	2,66		8,11		4,28		4,28	12,39	24,19
1 ПК 63.15-7,5АтV		27,90	27,90	27,90	4,38	4,70	1,50	10,58		4,28		4,28	14,86	42,76

Инв. № подл. | Подпись и дата | Взам. инв. №

Нач. отд.	Росинский		
Гл. инж. пр.	Пальман		
Н. контр.	Гиберман		
Ст. инж.	Милосердова		

1.141-1.67 000 РС

Ведомость расхода стали на элемент

Стадия	Лист	Листов
Р	1	3

ЦНИИЭПжилища

ПРОДОЛЖЕНИЕ

Марка плиты	Напрягаемая арматура класса			Всего	Изделия арматурные								Всего	Общий расход, кг
					Арматура класса									
	Ат-V				Вр-I				А-I					
	Гост 10884-81				Гост 6727-80				Гост 5781-82					
	ф10	ф12	Итого		ф3	ф4	ф5	Итого	ф10	ф12	ф14	Итого		
1ПК 63.15-6АтV	23,22		23,22	23,22	5,98	2,50		8,48		4,28		4,28	12,76	35,98
1ПК 63.15-4,5АтV	19,35		19,35	19,35	5,08	2,40		7,48		4,28		4,28	11,76	31,11
1ПК 63.15-3АтV	15,48		15,48	15,48	5,48	1,60		7,08		4,28		4,28	11,36	26,84
1ПК 60.15-8АтV		26,55	26,55	26,55	4,23	4,70	1,50	10,43		4,28		4,28	14,71	41,26
1ПК 60.15-6АтV		21,24	21,24	21,24	5,83	2,50		8,33		4,28		4,28	12,61	33,85
1ПК 60.15-5АтV	18,45		18,45	18,45	4,93	2,40		7,33		4,28		4,28	11,61	30,06
1ПК 60.15-3,5АтV	14,76		14,76	14,76	5,33	1,60		6,93		4,28		4,28	11,21	25,97
1ПК 54.15-8АтV		19,12	19,12	19,12	5,45	2,50		7,95		4,28		4,28	12,23	31,35
1ПК 54.15-7АтV	16,60		16,60	16,60	5,45	2,50		7,95		4,28		4,28	12,23	28,83
1ПК 54.15-5АтV	13,28		13,28	13,28	4,95	1,60		6,55		4,28		4,28	10,83	24,11
1ПК 51.15-8АтV	15,65		15,65	15,65	5,22	2,50		7,72		4,28		4,28	12,00	27,65
1ПК 51.15-6АтV	12,52		12,52	12,52	4,72	1,60		6,32		4,28		4,28	10,60	23,12
1ПК 48.15-7,5АтV	11,80		11,80	11,80	5,57	1,60		7,17		4,28		4,28	11,45	23,25
1ПК 63.12-7,5АтV		22,32	22,32	22,32	3,80	3,88	1,20	8,88		4,28		4,28	13,16	35,48
1ПК 63.12-6АтV	19,35		19,35	19,35	5,08	2,12		7,20		4,28		4,28	11,48	30,83
1ПК 63.12-5АтV		16,74	16,74	16,74	5,08	2,12		7,20		4,28		4,28	11,48	28,22
1ПК 63.12-4АтV	15,48		15,48	15,48	4,36	2,04		6,40		4,28		4,28	10,68	26,16
1ПК 60.12-8АтV		21,24	21,24	21,24	3,67	3,88	1,20	8,75		4,28		4,28	13,03	34,27
1ПК 60.12-6АтV		15,93	15,93	15,93	4,95	2,12		7,07		4,28		4,28	11,35	27,28

Инв.№ подл. | Подпись и дата | Взам.инв.№

ПРОДОЛЖЕНИЕ

Марка плиты	Напрягаемая арматура класса			Всего	Изделия арматурные								Всего	Общий расход, кг
					Арматура класса									
	Ат-V				Вр-I				А-I					
	Гост 10884-81				Гост 6727-80				Гост 5781-82					
	ф10	ф12	Итого		ф3	ф4	ф5	Итого	ф10	ф12	ф14	Итого		
1ПК60.12-5АтV	14,76		14,76	14,76	4,23	2,04		6,27		4,28		4,28	10,55	25,31
1ПК60.12-3АтV	11,07		11,07	11,07	4,33	1,40		5,73		4,28		4,28	10,01	21,08
1ПК54.12-8АтV		14,34	14,34	14,34	4,62	2,12		6,74	2,72			2,72	9,46	23,80
1ПК54.12-7АтV	13,28		13,28	13,28	4,62	2,12		6,74	2,72			2,72	9,46	22,74
1ПК54.12-4,5АтV	9,96		9,96	9,96	4,00	1,40		5,40	2,72			2,72	8,12	18,08
1ПК51.12-8АтV	12,52		12,52	12,52	4,42	2,12		6,54	2,72			2,72	9,26	21,78
1ПК51.12-5,5АтV	9,39		9,39	9,39	4,02	1,40		5,42	2,72			2,72	8,14	17,53
1ПК48.12-7АтV	8,85		8,85	8,85	4,69	1,40		6,09	2,72			2,72	8,81	17,66
1ПК63.10-8АтV	19,35		19,35	19,35	3,26	3,68	1,20	8,14	2,72			2,72	10,86	30,21
1ПК63.10-6,5АтV		16,74	16,74	16,74	4,54	1,92		6,46	2,72			2,72	9,18	25,92
1ПК63.10-6АтV	15,48		15,48	15,48	4,54	1,92		6,46	2,72			2,72	9,18	24,66
1ПК63.10-3,5АтV	11,61		11,61	11,61	3,82	1,84		5,66	2,72			2,72	8,38	19,99
1ПК60.10-7,5АтV		15,93	15,93	15,93	3,15	3,68	1,20	8,03	2,72			2,72	10,75	26,68
1ПК60.10-6,5АтV	14,76		14,76	14,76	4,43	1,92		6,35	2,72			2,72	9,07	23,83
1ПК60.10-4АтV	11,07		11,07	11,07	3,63	1,62		5,25	2,72			2,72	7,97	19,04
1ПК54.10-8АтV	13,28		13,28	13,28	4,15	1,92		6,07	2,72			2,72	8,79	22,07
1ПК54.10-6АтV	9,96		9,96	9,96	3,53	1,20		4,73	2,72			2,72	7,45	17,41
1ПК51.10-7АтV	9,39		9,39	9,39	3,98	1,92		5,90	2,72			2,72	8,62	18,01
1ПК48.10-8АтV	8,85		8,85	8,85	4,27	1,20		5,47	2,72			2,72	8,19	17,04

Инв. № подл. | Подпись и дата | Взам. инв. №

Номер строки	Наименование материала и единицы измерения	Код материала	Код ед. изм	Код и марка изделия, количество на марку: 1ПК 63.18-8АтV	1ПК 63.18-7,5АтV	1ПК 63.18-6АтV	1ПК 63.18-4АтV	1ПК 63.18-3АтV	1ПК 60.18-8АтV	1ПК 60.18-7АтV	1ПК 60.18-5АтV	1ПК 60.18-4АтV	1ПК 54.18-7АтV	1ПК 54.18-5,5АтV	1ПК 54.18-4АтV	1ПК 51.18-8АтV	1ПК 51.18-7АтV	1ПК 51.18-5АтV
1	Сортовой прокат обыкновенного																	
2	качества.	093000																
3	Сталь арматурная класса А-I, кг	093011	166	6,68	6,68	6,68	6,68	6,68	4,28	4,28	4,28	4,28	4,28	4,28	4,28	4,28	4,28	4,28
4	мелкосортная, кг	093300	166	6,68	6,68	6,68	6,68	6,68	4,28	4,28	4,28	4,28	4,28	4,28	4,28	4,28	4,28	4,28
5	Сталь арматурная класса Ат-V, кг	093006	166	39,06	33,48	27,90	22,32	19,35	31,86	26,55	21,24	18,45	19,12	16,60	13,28	18,04	15,65	12,52
6	мелкосортная, кг	093300	166	39,06	33,48	27,90	22,32	19,35	31,86	26,55	21,24	18,45	19,12	16,60	13,28	18,04	15,65	12,52
7	Итого сортового проката																	
8	обыкновенного качества, кг	093000	166	45,74	40,16	34,58	29,00	26,03	36,14	30,83	25,52	22,73	23,40	20,88	17,56	22,32	19,93	16,80
9	Итого стали по укрупненному																	
10	сортаменту:																	
11	мелкосортная, кг	093300	166	45,74	40,16	34,58	29,00	26,03	36,14	30,83	25,52	22,73	23,40	20,88	17,56	22,32	19,93	16,80
12	Металлоизделия промышлен-																	
13	ного назначения.	120000																
14	Проволока из низкоуглеродис-																	
15	той стали холоднотянутая Вр I, кг	121400	166	13,68	13,68	11,16	9,96	9,48	13,49	10,97	9,77	9,77	10,49	9,29	8,59	10,20	9,00	8,08
16	Итого изделий промышленного																	
17	назначения, кг	120000	166	13,68	13,68	11,16	9,96	9,48	13,49	10,97	9,77	9,77	10,49	9,29	8,59	10,20	9,00	8,08
18	Итого стали, приведенной к																	
19	стали класса А-I, кг		166	112,72	100,45	84,46	70,42	63,19	94,20	78,82	65,37	59,23	61,76	54,50	46,13	58,97	51,94	43,70
20	Бетон класса В15, м³		113	1,34	1,34	1,34	1,34	1,34	1,27	1,27	1,27	1,27	1,15	1,15	1,15	1,08	1,08	1,08
21	Портландцемент марки 400, т	573112	168	0,37	0,37	0,37	0,37	0,37	0,36	0,36	0,36	0,36	0,32	0,32	0,32	0,30	0,30	0,30

Инв. № подл. | Подпись и дата | Взам. инв. №

Нач. отд.	Росинский	
Гл. инж. пр.	Пальман	
Н. контр.	Гиберман	
Ст. инж.	Милосердова	

1.141-1.67 000 РМ

Ведомость расхода материалов

Стадия	Лист	Листов
Р	1	8

ЦНИИЭП жилища

Номер строки	Наименование материала и единицы измерения	Код материала	Код ед. изм	Код и марка изделия, количество на марку: 1ПК48.18-3АтV	1ПК48.18-6АтV	1ПК63.15-7,5АтV	1ПК63.15-6АтV	1ПК63.15-4,5АтV	1ПК63.15-3АтV	1ПК60.15-8АтV	1ПК60.15-6АтV	1ПК60.15-5АтV	1ПК60.15-3,5АтV	1ПК54.15-8АтV	1ПК54.15-7АтV	1ПК54.15-5АтV	1ПК51.15-8АтV	1ПК51.15-6АтV
1	Сортовой прокат обыкновенного																	
2	качества	093000																
3	Сталь арматурная класса А-I, кг	093011	166	4,28	4,28	4,28	4,26	4,26	4,28	4,28	4,28	4,28	4,28	4,28	4,28	4,28	4,28	4,28
4	мелкосортная, кг	093300	166	4,28	4,28	4,28	4,28	4,28	4,28	4,28	4,28	4,28	4,28	4,28	4,28	4,28	4,28	4,28
5	Сталь арматурная класса Ат-V, кг	093006	166	14,75	11,80	27,90	23,22	19,35	15,48	26,55	21,24	18,45	14,76	19,12	16,60	13,28	15,65	12,52
6	мелкосортная, кг	093300	166	14,75	11,80	27,90	23,22	19,35	15,48	26,55	21,24	18,45	14,76	19,12	16,60	13,28	15,65	12,52
7	Итого сортового проката																	
8	обыкновенного качества, кг	093000	166	19,03	16,08	32,18	27,50	23,63	19,76	30,83	25,52	22,73	19,04	23,40	20,88	17,56	19,93	16,80
9	Итого стали по укрупненному																	
10	сортаменту:																	
11	мелкосортная, кг	093300	166	19,03	16,08	32,18	27,50	23,63	19,76	30,83	25,52	22,73	19,04	23,40	20,88	17,56	19,93	16,80
12	Металлоизделия промышленного																	
13	назначения.	120000																
14	Проволока из низкоуглеродис-																	
15	той стали холоднотянутая Вр-I, кг	121400	166	9,53	8,11	10,58	8,48	7,48	7,08	10,43	8,33	7,33	6,93	7,95	7,95	6,55	7,72	6,32
16	Итого изделий промышленного																	
17	назначения, кг	120000	166	9,53	8,11	10,58	8,48	7,48	7,08	10,43	8,33	7,33	6,93	7,95	7,95	6,55	7,72	6,32
18	Итого стали, приведенной к																	
19	стали класса А-I, кг		166	50,74	42,16	81,21	67,85	57,85	48,75	78,02	63,26	55,65	46,94	58,03	52,49	43,13	50,06	41,11
20	Бетон класса В15, м³		113	1,02	1,02	1,18	1,18	1,18	1,18	1,12	1,12	1,12	1,12	1,01	1,01	1,01	0,96	0,96
21	Портландцемент марки 400, т	573112	168	0,23	0,29	0,33	0,33	0,33	0,33	0,31	0,31	0,31	0,31	0,28	0,28	0,28	0,27	0,27

Инв. № подл. | Подпись и дата | Взам. инв. №

23309

НОМЕР СТРОКИ	НАИМЕНОВАНИЕ МАТЕРИАЛА И ЕДИНИЦЫ ИЗМЕРЕНИЯ	Код МАТЕРИАЛА	Код ЕД. ИЗМ	Код и марка изделия, количество на марку: 1ПК48.15-7.5АтV	1ПК63.12-7.5АтV	1ПК63.12-6АтV	1ПК63.12-5АтV	1ПК63.12-4АтV	1ПК60.12-8АтV	1ПК60.12-6АтV	1ПК60.12-5АтV	1ПК60.12-3АтV	1ПК54.12-8АтV	1ПК54.12-7АтV	1ПК54.12-4.5АтV	1ПК51.12-8АтV	1ПК51.12-5.5АтV	1ПК48.12-7АтV
1	Сортовой прокат обыкновенного																	
2	качества.	093000																
3	Сталь арматурная класса А-I, кг	093011	166	4,28	4,28	4,28	4,28	4,28	4,28	4,28	4,28	4,28	2,72	2,72	2,72	2,72	2,72	2,72
4	мелкосортная, кг	093300	166	4,28	4,28	4,28	4,28	4,28	4,28	4,28	4,28	4,28	2,72	2,72	2,72	2,72	2,72	2,72
5	Сталь арматурная класса Ат-V, кг	093006	166	11,80	22,32	19,35	16,74	15,48	21,24	15,93	14,76	11,07	14,34	13,28	9,96	12,52	9,39	8,85
6	мелкосортная, кг	093300	166	11,80	22,32	19,35	16,74	15,48	21,24	15,93	14,76	11,07	14,34	13,28	9,96	12,52	9,39	8,85
7	Итого сортового проката																	
8	обыкновенного качества, кг	093000	166	16,08	26,60	23,63	21,02	19,76	25,52	20,21	19,04	15,35	17,06	16,00	12,68	15,24	12,11	11,57
9	Итого стали по укрупненному																	
10	сортаменту:																	
11	мелкосортная, кг	093300	166	16,08	26,60	23,63	21,02	19,76	25,52	20,21	19,04	15,35	17,06	16,00	12,68	15,24	12,11	11,57
12	Металлоизделия промышлен-																	
13	ного назначения	120000																
14	Проволока из низкоуглеродистой																	
15	стали холоднотянутая Вр-I, кг	121400	166	7,17	8,88	7,20	7,20	6,40	8,75	7,07	6,27	5,73	6,74	6,74	5,40	6,54	5,42	6,09
16	Итого изделий промышленного																	
17	назначения, кг	120000	166	7,17	8,88	7,20	7,20	6,40	8,75	7,07	6,27	5,73	6,74	6,74	5,40	6,54	5,42	6,09
18	Итого стали, приведенной к																	
19	стали класса А-I, кг		166	40,78	66,43	57,43	51,69	47,75	63,87	49,72	45,97	37,07	44,18	41,85	32,57	39,88	31,35	31,14
20	Бетон класса В15, $м^3$		113	0,9	0,88	0,88	0,88	0,88	0,84	0,84	0,84	0,84	0,76	0,76	0,76	0,72	0,72	0,68
21	Портландцемент марки 400, т	573112	168	0,25	0,25	0,25	0,25	0,25	0,23	0,23	0,23	0,23	0,21	0,21	0,21	0,20	0,20	0,19

Инв. № подл. | Подпись и дата | Взам. инв. №

Номер строки	Наименование материала и единицы измерения	Код материала	Код ед. изм.	Код и марка изделия, количество на марку: 1ПК 63.10-8АтV	1ПК 63.10-6.5АтV	1ПК 63.10-6АтV	1ПК 63.10-3.5АтV	1ПК 60.10-7.5АтV	1ПК 60.10-6.5АтV	1ПК 60.10-4АтV	1ПК 54.10-8АтV	1ПК 54.10-6АтV	1ПК 51.10-7АтV	1ПК 48.10-8АтV				
1	Сортовой прокат обыкновенного																	
2	качества.	093000																
3	Сталь арматурная класса А-I, кг	093011	166	2,72	2,72	2,72	2,72	2,72	2,72	2,72	2,72	2,72	2,72	2,72				
4	мелкосортная, кг	093300	166	2,72	2,72	2,72	2,72	2,72	2,72	2,72	2,72	2,72	2,72	2,72				
5	Сталь арматурная класса Ат-V, кг	093006	166	19,35	16,74	15,48	11,61	15,93	14,76	11,07	13,28	9,96	9,39	8,85				
6	мелкосортная, кг	093300	166	19,35	16,74	15,48	11,61	15,93	14,76	11,07	13,28	9,96	9,39	8,85				
7	Итого сортового проката																	
8	обыкновенного качества, кг	093300	166	22,07	19,46	18,20	14,33	18,65	17,48	13,79	16,00	12,68	12,11	11,57				
9	Итого стали по укрупненному																	
10	сортаменту:																	
11	мелкосортная, кг	093300	166	22,07	19,46	18,20	14,33	18,65	17,48	13,79	16,00	12,68	12,11	11,57				
12	Металлоизделия промышлен-																	
13	ного назначения	120000																
14	Проволока из низкоуглеродистой																	
15	стали холоднотянутая Вр-I, кг	121400	166	8,14	6,46	6,46	5,66	8,03	6,35	5,25	6,07	4,73	5,90	5,47				
16	Итого изделий промышленного																	
17	назначения, кг	120000	166	8,14	6,46	6,46	5,66	8,03	6,35	5,25	6,07	4,73	5,90	5,47				
18	Итого стали, приведенной к																	
19	стали класса А-I, кг		166	57,25	48,99	46,22	36,56	49,57	44,47	34,79	40,86	30,33	32,05	30,23				
20	Бетон класса В15, м³		113	0,73	0,73	0,73	0,73	0,69	0,69	0,69	0,63	0,63	0,59	0,56				
21	Портландцемент марки 400, т	573112	168	0,20	0,20	0,20	0,20	0,19	0,19	0,19	0,18	0,18	0,16	0,16				

Инв. № подл | Подпись и дата | Взам. инв. №

Номер строки	Наименование материала и единицы измерения	Код материала	Код ед. изм.	Код и марка изделия, количество на марку 1ПК 63.18-8АтУ-О	1ПК 63.18-7,5АтУ-О	1ПК 63.18-6АтУ-О	1ПК 63.18-4АтУ-О	1ПК 63.18-3АтУ-О	1ПК 60.18-8АтУ-О	1ПК 60.18-7АтУ-О	1ПК 60.18-5АтУ-О	1ПК 60.18-4АтУ-О	1ПК 54.18-7АтУ-О	1ПК 54.18-5,5АтУ-О	1ПК 54.18-4АтУ-О	1ПК 51.18-8АтУ-О	1ПК 51.18-7АтУ-О	1ПК 51.18-5АтУ-О
1	Сортовой прокат обыкновенного																	
2	качества.	093000																
3	Сталь арматурная класса А-I, кг	093011	166	6,68	6,68	6,68	6,68	6,68	4,28	4,28	4,28	4,28	4,28	4,28	4,28	4,28	4,28	4,28
4	мелкосортная кг	093300	166	6,68	6,68	6,68	6,68	6,68	4,28	4,28	4,28	4,28	4,28	4,28	4,28	4,28	4,28	4,28
5	Сталь арматурная класса Ат-У, кг	093006	166	39,06	33,48	27,90	22,32	19,35	31,86	26,55	21,24	18,45	19,12	16,60	13,28	18,04	15,65	12,52
6	мелкосортная, кг	093300	166	39,06	33,48	27,90	22,32	19,35	31,86	26,55	21,24	18,45	19,12	16,60	13,28	18,04	15,65	12,52
7	Итого сортового проката																	
8	обыкновенного качества, кг	093000	166	45,74	40,16	34,58	29,00	26,03	36,14	30,83	25,52	22,73	23,40	20,88	17,56	22,32	19,93	16,80
9	Итого стали по укрупненному																	
10	сортаменту:																	
11	мелкосортная, кг	093300	166	45,74	40,16	34,58	29,00	26,03	36,14	30,83	25,52	22,73	23,40	20,88	17,56	22,32	19,93	16,80
12	Металлоизделия промышлен-																	
13	ного назначения.	120000																
14	Проволока из низкоуглеродис-																	
15	той стали холоднотянутая Вр-I, кг	121400	166	13,68	13,68	11,16	9,96	9,48	13,49	10,97	9,77	9,77	10,49	9,29	8,59	10,20	9,00	8,08
16	Итого изделий промышленного																	
17	назначения, кг	120000	166	13,68	13,68	11,16	9,96	9,48	13,49	10,97	9,77	9,77	10,49	9,29	8,59	10,20	9,00	8,08
18	Итого стали, приведенной к																	
19	стали класса А-I, кг		166	112,72	100,45	84,46	70,42	63,19	94,20	78,82	65,37	59,23	61,76	54,50	46,13	58,97	51,94	43,70
20	Бетон класса В15, м³		113	1,36	1,36	1,36	1,36	1,36	1,30	1,30	1,30	1,30	1,17	1,17	1,17	1,11	1,11	1,11
21	Портландцемент марки 400, т	573112	168	0,38	0,38	0,38	0,38	0,38	0,36	0,36	0,36	0,36	0,33	0,33	0,33	0,31	0,31	0,31

Инв. № подл. | Подпись и дата | Взам. инв. №

Номер строки	Наименование материала и единицы измерения	Материалы				На марку изделия, количество на марку: 1ПК63.15-7Ат-а	1ПК63.15-6Ат-а	1ПК63.15-5Ат-а	1ПК60.15-8Ат-а	1ПК60.15-6Ат-а	1ПК60.15-5Ат-а	1ПК60.15-3,5Ат-а	1ПК54.15-8Ат-а	1ПК54.15-7Ат-а	1ПК54.15-5Ат-а	1ПК51.15-8Ат-а	1ПК51.15-6Ат-а
1	Сортовой прокат обыкновенного																
2	качества	031030															
3	Сталь арматурная класса А-I, кг	[illegible]				4,28	4,28	4,28	4,28	4,28	4,28	4,28	4,28	4,28	4,28	4,28	4,28
4	мелкосортная, кг	093 1000				4,28	4,28	4,28	4,28	4,28	4,28	4,28	4,28	4,28	4,28	4,28	4,28
5	Сталь арматурная класса Ат-V, кг	093 [illegible]				27,90	23,22	18,92	18,48	26,55	21,24	18,45	14,76	19,12	16,60	13,28	15,65	12,52
6	мелкосортная, кг	093 [illegible]				27,90	23,22	18,92	15,48	26,55	21,24	18,45	14,76	19,12	16,60	13,28	15,65	12,52
7	Итого сортового проката																
8	обыкновенного качества, кг	[illegible]				32,18	27,50	23,20	19,76	30,83	25,52	22,73	19,04	23,40	20,88	17,56	19,93	16,80
9	Итого стали по укрупненному																
10	сортаменту:																
11	мелкосортная, кг	0[illegible]				32,18	27,50	23,20	19,76	30,83	25,52	22,73	19,04	23,40	20,88	17,56	19,93	16,80
12	Металлоизделия промышленного																
13	назначения	1200[illegible]															
14	Проволока из низкоуглеродис-																
15	той стали холоднотянутая Вр-I, кг	121400				10,56	8,48	7,48	7,08	10,43	8,33	7,33	6,93	7,95	7,95	6,55	7,72	6,32
16	Итого изделий промышленного																
17	назначения, кг	[illegible]				10,56	8,48	7,48	7,08	10,43	8,33	7,33	6,93	7,95	7,95	6,55	7,72	6,32
18	Итого стали, приведенной к																
19	стали класса А-I, кг					81,21	67,85	57,84	48,78	78,02	63,26	55,65	46,94	58,03	52,49	43,13	50,06	41,11
20	Бетон класса В15, м³					1,19	1,19	1,19	1,19	1,14	1,14	1,14	1,14	1,03	1,03	1,03	0,97	0,97
21	Портландцемент марки 400, т	573112				0,33	0,33	0,33	0,33	0,32	0,32	0,32	0,32	0,29	0,29	0,29	0,27	0,27

Инв. № подл. | Подпись и дата | Взам. инв. №

Номер строки	Наименование материала и единицы измерения	Код материала	Код ед изм	Код и марка изделия, количество на марку: 1ПК48.15-7,5АтУ-а	1ПК63.12-7,5АтУ-а	1ПК63.12-6АтУ-а	1ПК63.12-5АтУ-а	1ПК63.12-4АтУ-а	1ПК60.12-8АтУ-а	1ПК60.12-6АтУ-а	1ПК60.12-5АтУ-а	1ПК60.12-3АтУ-а	1ПК54.12-8АтУ-а	1ПК54.12-7АтУ-а	1ПК54.12-4,5АтУ-а	1ПК51.12-8АтУ-а	1ПК51.12-5,5АтУ-а	1ПК48.12-7АтУ-а
1	Сортовой прокат обыкновенного																	
2	качества	093000																
3	Сталь арматурная класса А-I, кг	093011	166	4,28	4,28	4,28	4,28	4,28	4,28	4,28	4,28	4,28	2,72	2,72	2,72	2,72	2,72	2,72
4	мелкосортная, кг	093300	166	4,28	4,28	4,28	4,28	4,28	4,28	4,28	4,28	4,28	2,72	2,72	2,72	2,72	2,72	2,72
5	Сталь арматурная класса Ат-У, кг	093006	166	11,80	22,32	19,35	16,74	15,48	21,24	15,93	14,76	11,07	14,34	13,28	9,96	12,52	9,39	8,85
6	мелкосортная, кг	093300	166	11,80	22,32	19,35	16,74	15,48	21,24	15,93	14,76	11,07	14,34	13,28	9,96	12,52	9,39	8,85
7	Итого сортового проката																	
8	обыкновенного качества, кг	093000	166	16,08	26,60	23,63	21,02	19,76	25,52	20,21	19,04	15,35	17,06	16,00	12,68	15,24	12,11	11,57
9	Итого стали по укрупненному																	
10	сортаменту:																	
11	мелкосортная, кг	093300	166	16,08	26,60	23,63	21,02	19,76	25,52	20,21	19,04	15,35	17,06	16,00	12,68	15,24	12,11	11,57
12	Металлоизделия промышлен-																	
13	ного назначения	120000																
14	Проволока из низкоуглеродистой																	
15	стали холоднотянутая Вр-I, кг	121400	166	7,17	8,88	7,20	7,20	6,40	8,75	7,07	6,27	5,73	6,74	6,74	5,40	6,54	5,42	6,09
16	Итого изделий промышленного																	
17	назначения, кг	120000	166	7,17	8,88	7,20	7,20	6,40	8,75	7,07	6,27	5,73	6,74	6,74	5,40	6,54	5,42	6,09
18	Итого стали, приведенной к																	
19	стали класса А-I, кг		166	40,78	66,43	57,43	51,69	47,75	63,87	49,72	45,97	37,07	44,18	41,85	32,57	39,88	31,35	31,14
20	Бетон класса В15, $м^3$		113	0,92	0,90	0,90	0,90	0,90	0,86	0,86	0,86	0,86	0,78	0,78	0,78	0,73	0,73	0,69
21	Портландцемент марки 400, т	573112	168	0,26	0,25	0,25	0,25	0,25	0,24	0,24	0,24	0,24	0,22	0,22	0,22	0,20	0,20	0,19

Инв. № подл. | Подпись и дата | Взам. инв. №

Номер строки	Наименование материала и единицы измерения	Код материала	Код ед. изм	Код и марка изделия. Количество на марку: 1ПК63.10-8АтУ-О	1ПК63.10-6,5АтУ-О	1ПК63.10-6АтУ-О	1ПК63.10-3,5АтУ-О	1ПК60.10-7,5АтУ-О	1ПК60.10-6,5АтУ-О	1ПК60.10-4АтУ-О	1ПК54.10-8АтУ-О	1ПК54.10-6АтУ-О	1ПК51.10-7АтУ-О	1ПК48.10-8АтУ-О				
1	Сортовой прокат обыкновенного																	
2	качества	093000																
3	Сталь арматурная класса А-I, кг	093011	166	2,72	2,72	2,72	2,72	2,72	2,72	2,72	2,72	2,72	2,72	2,72				
4	мелкосортная, кг	093300	166	2,72	2,72	2,72	2,72	2,72	2,72	2,72	2,72	2,72	2,72	2,72				
5	Сталь арматурная класса Ат-У, кг	093006	166	19,35	16,74	15,48	11,61	15,93	14,76	11,07	13,28	9,96	9,39	8,85				
6	мелкосортная, кг	093300	166	19,35	16,74	15,48	11,61	15,93	14,76	11,07	13,28	9,96	9,39	8,85				
7	Итого сортового проката																	
8	обыкновенного качества, кг	093300	166	22,07	19,46	18,20	14,33	18,65	17,48	13,79	16,00	12,68	12,11	11,57				
9	Итого стали по укрупненному																	
10	сортаменту:																	
11	мелкосортная, кг	093300	166	22,07	19,46	18,20	14,33	18,65	17,48	13,79	16,00	12,68	12,11	11,57				
12	Металлоизделия промышлен-																	
13	ного назначения	120000																
14	Проволока из низкоуглеродистой																	
15	стали холоднотянутая Вр-I, кг	121400	166	8,14	6,46	6,46	5,66	8,03	6,35	5,25	6,07	4,73	5,90	5,47				
16	Итого изделий промышленного																	
17	назначения, кг	120000	166	8,14	6,46	6,46	5,66	8,03	6,35	5,25	6,07	4,73	5,90	5,47				
18	Итого стали, приведенной к																	
19	стали класса А-I, кг		166	57,23	48,99	46,22	36,56	49,57	44,47	34,79	40,86	30,33	32,05	30,23				
20	Бетон класса В15, м³		113	0,74	0,74	0,74	0,74	0,71	0,71	0,71	0,64	0,64	0,61	0,57				
21	Портландцемент марки 400, т	573112	168	0,21	0,21	0,21	0,21	0,20	0,20	0,20	0,18	0,18	0,17	0,16				

Подпись и дата | Взам. инв. № | Инв. № подл.

gost.e-ecolog.ru