СЕРИЯ 1.041.1-5

Многопустотные плиты перекрытий межвидового назначения выпуск 20.2

Плиты длиной 8980 мм и шириной 1190 мм
с напрягаемой арматурой из стали классов
A-IIIв, A-IV и Ат-V,
из тяжелого бетона,
метод натяжения - электротермический.
Рабочие чертежи

Ц 00316-01
gost.e-ecolog.ru

Типовые строительные конструкции, изделия и узлы

Проектная продукция
сертифицирована.
Сертификат соответствия
№ ГОСТ Р РИ.9003.1.3.0028

СЕРИЯ 1.041.1-5

Многопустотные плиты перекрытий межвидового назначения выпуск 20.2

Плиты длиной 8980 мм и шириной 1190 мм
с напрягаемой арматурой из стали классов
A-IIIв, A-IV и Ат-V,
из тяжелого бетона,
метод натяжения - электротермический.
Рабочие чертежи

ЦНИИпромзданий
Зам. директора С.М.Гликин
Зав. отделом Э.Н.Кодыш
Гл. инженер проекта Ю.В.Герман

НИИЖБ
Зам. директора Б.А.Крылов
Зав. лабораторией Ф.А.Иссерс
Зав. сектором В.Г.Крамарь

МГСУ
Проректор А.В.Забегаев
Руководитель бюро Н.Г.Головин
Научный сотрудник А.М.Набатников

Утверждены Главпроектом Минстроя России,
письмо от 11.11.94г. N 9-3-1/163.
Введены в действие ЦНИИпромзданий с 01.01.1995г.,
приказ от 14.11.94г. N 59.

Ц00316-01 2

Обозначение	Наименование	Стр.
1.041.1-5.20.2-ПЗ	Пояснительная записка	3
1.041.1-5.20.2-ФЧ	Плита 1ПК 90.12. Опалубочный чертеж	10
1.041.1-5.20.2-1	Плита 1ПК 90.12. Армирование	11
1.041.1-5.20.2- 2	Каркас КР22	16
1.041.1-5.20.2- 3	Сетка СР3	17
1.041.1-5.20.2- 4	Сетка СВ37	18
1.041.1-5.20.2- 5	Сетка СМ4	19
1.041.1-5.20.2- 6	Сетка СМ5	20
1.041.1-5.20.2- 7	Сетка СМ6	21
1.041.1-5.20.2- 8	Петля ПС3	22
1.041.1-5.20.2-РС	Ведомость расхода стали, кг	23

Инв. № подл. | Подпись и дата | Взам. инв. №

Зав.отд.	Кодыш	
ГИП	Герман	
Вед.инж.	Баранова	
Н.сотр.	Набатников	
Н.контр.	Герман	

22.5744

1.041.1-5.20.2

Содержание

Стадия	Лист	Листов
Р		1

ЦНИИпромзданий

Ц 00316-01 3

Данный выпуск содержит рабочие чертежи плит длиной 8980 мм и шириной 1190 мм, отличающихся по потребительским свойствам - несущей способностью, по изготовлению - видом и классом предварительно напрягаемой арматуры и бетона т.е. вариантом используемых основных материалов, который выбирается заводом-изготовителем.

Для изготовления и применения плит необходимо также пользоваться выпусками 0.0, 0.1 и 0.2, в которых приведены общие сведения и характеристики, распространяемые на все или большие группы плит настоящей серии.

Выпуск 0.0 "Состав серии. Номенклатура плит" содержит общие сведения по серии.

Выпуск 0.1 "Общие материалы и указания по применению плит" содержит основные положения по расчету и правила маркировки плит, а также чертежи общих для всех рядовых плит серии продольных и торцевых граней и деталей опалубки.

Выпуск 0.2 "Указания по изготовлению, транспортированию, хранению и монтажу плит" содержит технические требования к плитам, к бетону и арматуре, указания по изготовлению, хранению, транспортировке и монтажу плит, по проведению заводских контрольных испытаний, а также чертежи общих для плит арматурных узлов.

Несущая способность плиты в кН/кв.м обозначается округленной цифрой во второй группе ее марки(см. выпуск 0.1). Проектные значения несущей способности приведены в таблице 1 настоящей записки.

Характеристики арматуры и бетона обозначаются порядковым номером варианта изготовления плиты по используемым материалам - в третьей группе марки плиты и расшифровываются в спецификациях (расчет плит, армированных сталью класса А-IIIв, произведен, исходя из применения стержней, упрочненных вытяжкой с контролем удлинений и напряжений).

Конкретные данные для изготовления плит и проведения контрольных заводских испытаний указаны в таблицах:

- величины предварительного напряжения арматуры - в таблице 2,
- контрольные нагрузки для проверки прочности плит - в таблице 3,
- данные для проверки трещиностойкости и жесткости плит - в таблицах 4 и 5.

				1.041.1-5.20.2-ПЗ		
Зав.отд.	Кадыш			Пояснительная записка	Стадия	Лист	Листов
ГИП	Герман		22.07.94		Р	1	7
Вед.инж.	Баранова				ЦНИИпромзданий		
Н.сотр.	Набатников						
Н.контр.	Герман						

Таблица 1

Несущая способность плит

Марка плиты	Расчетная несущая способность без учета собственного веса q, кН/кв.м	
	в закрытых помещениях	на открытом воздухе*
1ПК 90.12- 3Н 0-AIIIв - 0	3.63	3.63
1ПК 90.12- 4Н 0-AIIIв - 0	5.04	5.04
1ПК 90.12- 6Н 0-AIIIв - 0	6.00	6.00
1ПК 90.12- 8Н 0-AIIIв - 0	8.00	8.00
1ПК 90.12- 3Н 0-AIV - 0	3.02	3.02
1ПК 90.12- 4Н 0-AIV - 0	4.52	4.52
1ПК 90.12- 5Н 0-AIV - 0	5.83	5.83
1ПК 90.12- 7Н 0-AIV - 0	7.67	7.67
1ПК 90.12- 3Н 0-AтV - 0	3.05	3.05
1ПК 90.12- 4Н 0-AтV - 0	4.50	4.50
1ПК 90.12- 6Н 0-AтV - 0	5.98	5.98
1ПК 90.12- 8Н 0-AтV - 0	7.92	7.92

Масса плиты из тяжелого бетона - 3400 кг
Расход бетона - 1.38 куб. м

* Смотри п. 2.6 пояснительной записки выпуска 0.1

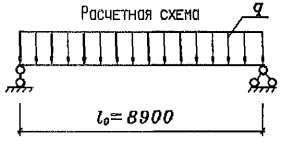

Таблица 2

Данные изготовления.
Величины предварительного напряжения арматуры.

Класс напрягаемой арматуры	Марка плиты	Класс бетона	Передаточная прочность бетона, МПа	Контролируемое предварительное напряжение в арматуре до бетонирования, МПа	Допустимое отклонение предварительного напряжения, МПа	Количество и диаметр стержней, мм
AIIIв	1ПК 90.12-3Н 0-AIIIв - 0	B30	21.0	400	70	5Ø16
AIIIв	1ПК 90.12-4Н 0-AIIIв - 0	B30	21.0	440	70	6Ø16
AIIIв	1ПК 90.12-6Н 0-AIIIв - 0	B30	21.0	440	70	7Ø16
AIIIв	1ПК 90.12-8Н 0-AIIIв - 0	B30	21.0	440	70	7Ø20
AIV	1ПК 90.12-3Н 0-AIV - 0	B30	21.0	440	70	5Ø14
AIV	1ПК 90.12-4Н 0-AIV - 0	B30	21.0	470	70	5Ø16
AIV	1ПК 90.12-5Н 0-AIV - 0	B30	21.0	470	70	5Ø18
AIV	1ПК 90.12-7Н 0-AIV - 0	B30	21.0	470	70	7Ø18
AтV	1ПК 90.12-3Н 0-AтV - 0	B27.5	19.2	550	70	4Ø14
AтV	1ПК 90.12-4Н 0-AтV - 0	B27.5	19.2	590	70	5Ø14
AтV	1ПК 90.12-6Н 0-AтV - 0	B27.5	19.2	590	70	5Ø16
AтV	1ПК 90.12-8Н 0-AтV - 0	B30	21.0	590	70	7Ø16

Таблица 3

Данные по испытаниям

Схему испытаний см. выпуск 0.2) расчетный пролет = 8900 мм

Проверка прочности

Значение контрольной нагрузки по проверке прочности выбирается из таблицы в зависимости от нижеперечисленных характерных видов разрушения плиты:

1. Текучесть стали продольной растянутой арматуры в нормальном сечении до наступления раздробления бетона сжатой зоны
2. Текучесть стали растянутой продольной и поперечной арматуры в наклонном сечении до наступления раздробления бетона сжатой зоны над наклонной трещиной
3. Разрыв продольной растянутой арматуры
4. Раздробление бетона сжатой зоны в нормальном и наклонном сечении до наступления текучести стали

Марка плиты	Контрольная нагрузка по прочности q за вычетом собственного веса и величина коэффициента C при характере разрушения			
	1		2 (C = 1.4)	3 или 4 (C = 1.6)
	q кН/кв.м	C	q кН/кв.м	q кН/кв.м
1ПК 90.12- 3Н 0-AIIIв - 0	5.70	1.25	6.80	8.20
1ПК 90.12- 4Н 0-AIIIв - 0	7.50	1.25	8.80	10.50
1ПК 90.12- 6Н 0-AIIIв - 0	8.70	1.25	10.10	12.00
1ПК 90.12- 8Н 0-AIIIв - 0	11.40	1.25	13.20	15.50
1ПК 90.12- 3Н 0-AIV - 0	5.60	1.35	6.00	7.30
1ПК 90.12- 4Н 0-AIV - 0	7.70	1.35	8.10	9.70
1ПК 90.12- 5Н 0-AIV - 0	9.40	1.35	9.90	11.80
1ПК 90.12- 7Н 0-AIV - 0	11.90	1.35	12.50	14.70
1ПК 90.12- 3Н 0-AтV - 0	6.00	1.40	6.00	7.30
1ПК 90.12- 4Н 0-AтV - 0	8.00	1.40	8.00	9.60
1ПК 90.12- 6Н 0-AтV - 0	10.10	1.40	10.10	12.00
1ПК 90.12- 8Н 0-AтV - 0	12.80	1.40	12.80	15.10

Таблица 4

Контрольные нагрузки по жесткости

Марка плиты	Контрольная нагрузка за вычетом собственного веса, кН/кв.м			Контрольный прогиб, мм		
	на 14 сутки	на 28 сутки	на 100 сутки	на 14 сутки	на 28 сутки	на 100 сутки
1ПК 90.12- 3Н 0-АIIIв - 0	2.00	2.00	2.00	8.7	8.4	8.4
1ПК 90.12- 4Н 0-АIIIв - 0	3.20	3.20	3.20	13.7	13.1	13.1
1ПК 90.12- 6Н 0-АIIIв - 0	4.00	4.00	4.00	17.0	16.3	16.3
1ПК 90.12- 8Н 0-АIIIв - 0	5.90	6.00	5.80	35.1	32.6	33.4
1ПК 90.12- 3Н 0-АIV - 0	1.50	1.50	1.50	6.6	6.3	6.3
1ПК 90.12- 4Н 0-АIV - 0	2.80	2.80	2.80	11.9	11.4	11.4
1ПК 90.12- 5Н 0-АIV - 0	3.90	3.90	3.90	16.4	15.8	15.8
1ПК 90.12- 7Н 0-АIV - 0	5.40	5.50	5.40	31.7	29.5	27.2
1ПК 90.12- 3Н 0-АтV - 0	1.50	1.50	1.50	7.0	6.7	6.7
1ПК 90.12- 4Н 0-АтV - 0	2.80	2.80	2.80	12.4	11.9	11.9
1ПК 90.12- 6Н 0-АтV - 0	4.00	4.00	4.00	17.7	17.0	17.0
1ПК 90.12- 8Н 0-АтV - 0	5.60	5.70	5.60	34.1	31.8	28.9

Продолжение таблицы 4

Марка плиты	Максимальный прогиб, при котором панель признается годной, мм			Максимальный прогиб, при котором требуются повторные испытания, мм			Отношение проектного прогиба к предельному
	на 14 сутки	на 28 сутки	на 100 сутки	на 14 сутки	на 28 сутки	на 100 сутки	
1ПК 90.12- 3Н 0-AIIIв - 0	10.5	10.1	10.1	11.4	10.9	10.9	0.572
1ПК 90.12- 4Н 0-AIIIв - 0	16.4	15.8	15.8	17.8	17.1	17.1	0.635
1ПК 90.12- 6Н 0-AIIIв - 0	20.4	19.6	19.6	22.1	21.2	21.2	0.672
1ПК 90.12- 8Н 0-AIIIв - 0	38.6	35.9	36.8	40.3	37.5	38.4	1.020
1ПК 90.12- 3Н 0-AIV - 0	7.9	7.6	7.6	8.6	8.2	8.2	0.521
1ПК 90.12- 4Н 0-AIV - 0	14.3	13.7	13.7	15.5	14.9	14.9	0.587
1ПК 90.12- 5Н 0-AIV - 0	19.7	19.0	19.0	21.4	20.5	20.5	0.650
1ПК 90.12- 7Н 0-AIV - 0	38.0	35.4	32.6	41.2	38.3	35.3	0.772
1ПК 90.12- 3Н 0-AтV - 0	8.4	8.0	8.0	9.0	8.7	8.7	0.531
1ПК 90.12- 4Н 0-AтV - 0	14.8	14.3	14.3	16.1	15.5	15.5	0.589
1ПК 90.12- 6Н 0-AтV - 0	21.2	20.4	20.4	23.0	22.1	22.1	0.662
1ПК 90.12- 8Н 0-AтV - 0	40.9	38.1	34.7	44.3	41.3	37.6	0.810

Таблица 5

Контрольные нагрузки по трещиностойкости

Марка плиты	Контрольная нагрузка за вычетом собственного веса, кН/кв.м			Контрольная ширина раскрытия трещин, мм
	на 14 сутки	на 28 сутки	на 100 сутки	
1ПК 90.12- 3Н 0-AIIIв - 0	3.00	3.00	3.00	0.25
1ПК 90.12- 4Н 0-AIIIв - 0	4.20	4.20	4.20	0.25
1ПК 90.12- 6Н 0-AIIIв - 0	5.00	5.00	5.00	0.25
1ПК 90.12- 8Н 0-AIIIв - 0	6.90	7.00	6.80	0.25
1ПК 90.12- 3Н 0-AIV - 0	2.50	2.50	2.50	0.25
1ПК 90.12- 4Н 0-AIV - 0	3.80	3.80	3.80	0.25
1ПК 90.12- 5Н 0-AIV - 0	4.90	4.90	4.90	0.25
1ПК 90.12- 7Н 0-AIV - 0	6.40	6.50	6.40	0.25
1ПК 90.12- 3Н 0-AтV - 0	2.50	2.50	2.50	0.25*
1ПК 90.12- 4Н 0-AтV - 0	3.80	3.80	3.80	0.25*
1ПК 90.12- 6Н 0-AтV - 0	5.00	5.00	5.00	0.25*
1ПК 90.12- 8Н 0-AтV - 0	6.60	6.70	6.60	0.25*

* См. п. 2.6 выпуск 0.1

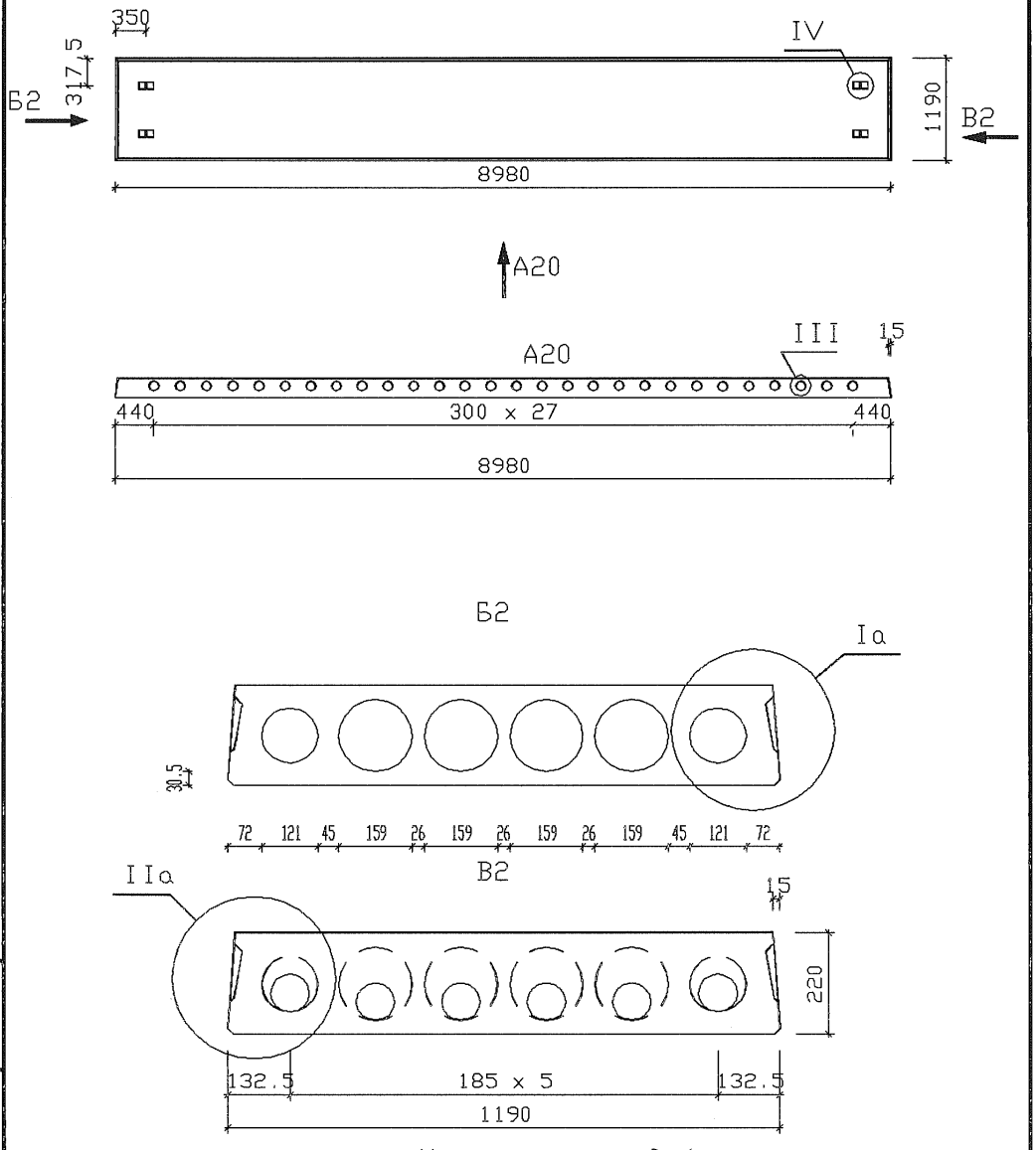

Узлы см. вып.0.1

				1.041.1-5.20.2-ФЧ			
Зав.отд.	Кодыш			Плита 1ПК 90.12. Опалубочный чертеж	Стадия	Лист	Листов
ГИП	Герман		22.07.94		Р		1
Вед.инж.	Баранова				ЦНИИпромзданий		
Н.сотр.	Набатников						
Н.контр.	Герман						

Ц00316-01 11

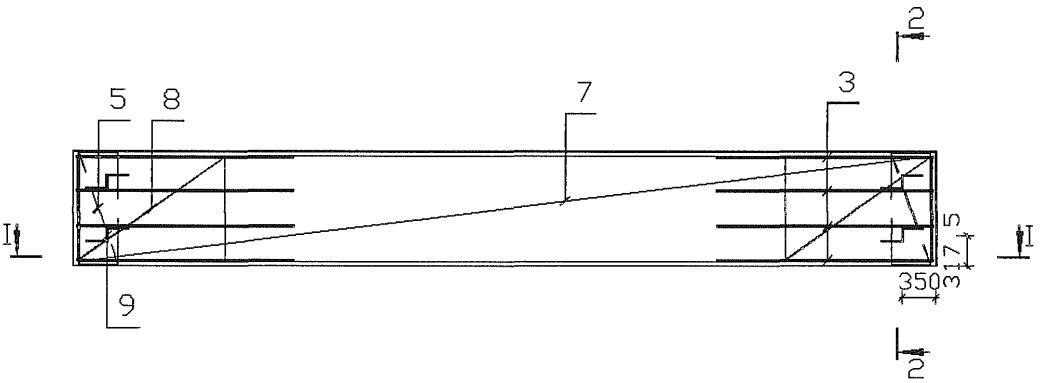

I – I

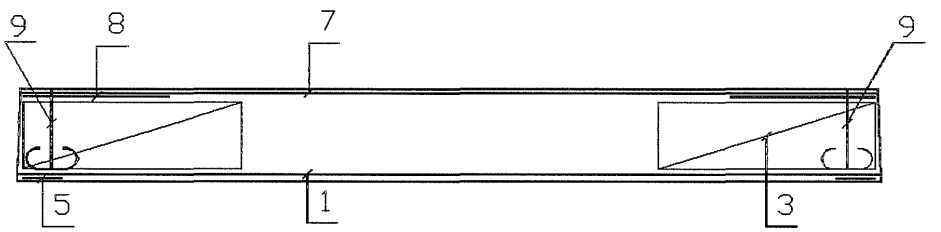

2 – 2

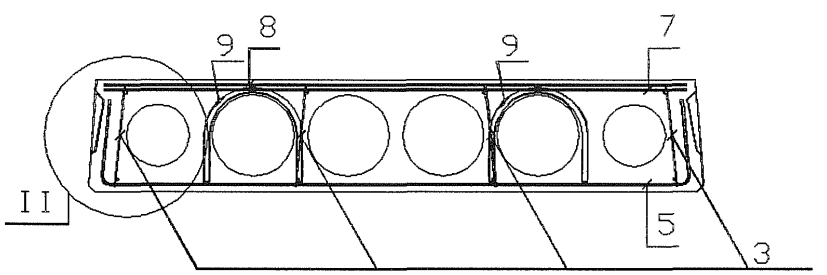

1. Размещение напрягаемых стержней см. л. 2.
2. Узлы см. вып. 0.2
3. Каркасы КР устанавливать концом с размером 20 мм в сторону торца плиты.

				1.041.1-5.20.2-1		
Зав.отд.	Кодыш			Плита 1ПК 90.12. Армирование	Стадия	Лист	Листов
ГИП	Герман		22.07.94		Р		5
Вед.инж.	Баранова				ЦНИИпромзданий		
Н.сотр.	Набатников						
Н.контр.	Герман						

Размещение напрягаемой арматуры при 4 стержнях

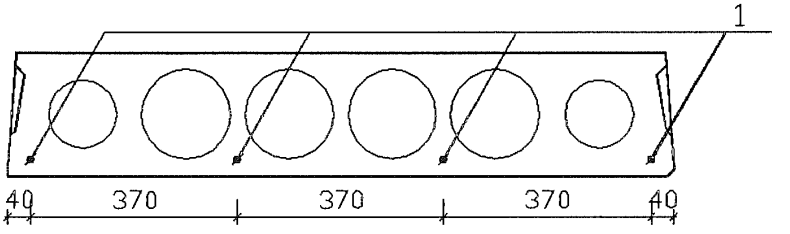

Размещение напрягаемой арматуры при 5 стержнях

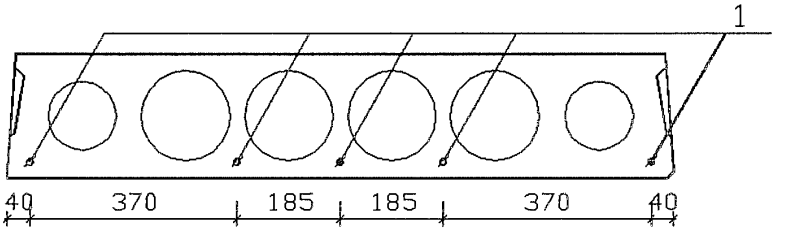

Размещение напрягаемой арматуры при 6 стержнях

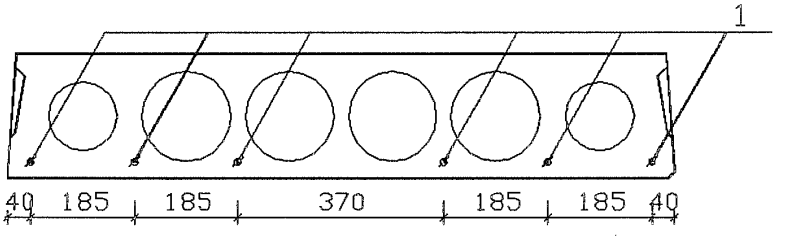

Размещение напрягаемой арматуры при 7 стержнях

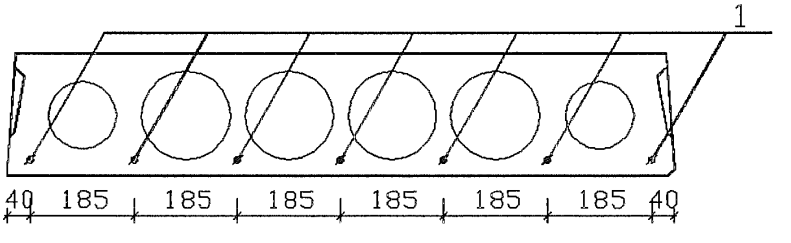

1. Количество напрягаемых стержней см. л.3,4,5,
2. Защитный слой 20 мм.

Ц00316-01 13

Марка плиты	Поз.	Наименование	Количество	Обозначение документа
1ПК 90.12- 3Н 0-AIIIв - 0	1	Стержень напрягаемый ø 16 AIIIвж, L=8980	5	б.ч. 14.17 кг
	3	Каркас КР22	8	1.041.1-5.20.2- 2
	5	Сетка СР3	2	1.041.1-5.20.2- 3
	7	Сетка СВ37	1	1.041.1-5.20.2- 4
	8	Сетка СМ4	2	1.041.1-5.20.2- 5
	9	Петля ПС3	4	1.041.1-5.20.2- 8
		Бетон В30	1.38 м3	
1ПК 90.12- 4Н 0-AIIIв - 0	1	Стержень напрягаемый ø 16 AIIIвж, L=8980	6	б.ч. 14.17 кг
	3	Каркас КР22	8	1.041.1-5.20.2- 2
	5	Сетка СР3	2	1.041.1-5.20.2- 3
	7	Сетка СВ37	1	1.041.1-5.20.2- 4
	8	Сетка СМ5	2	1.041.1-5.20.2- 6
	9	Петля ПС3	4	1.041.1-5.20.2- 8
		Бетон В30	1.38 м3	
1ПК 90.12- 6Н 0-AIIIв - 0	1	Стержень напрягаемый ø 16 AIIIвж, L=8980	7	б.ч. 14.17 кг
	3	Каркас КР22	8	1.041.1-5.20.2- 2
	5	Сетка СР3	2	1.041.1-5.20.2- 3
	7	Сетка СВ37	1	1.041.1-5.20.2- 4
	8	Сетка СМ5	2	1.041.1-5.20.2- 6
	9	Петля ПС3	4	1.041.1-5.20.2- 8
		Бетон В30	1.38 м3	
1ПК 90.12- 8Н 0-AIIIв - 0	1	Стержень напрягаемый ø 20 AIIIвж, L=8980	7	б.ч. 22.14 кг
	3	Каркас КР22	8	1.041.1-5.20.2- 2
	5	Сетка СР3	2	1.041.1-5.20.2- 3
	7	Сетка СВ37	1	1.041.1-5.20.2- 4
	8	Сетка СМ6	2	1.041.1-5.20.2- 7
	9	Петля ПС3	4	1.041.1-5.20.2- 8
		Бетон В30	1.38 м3	

ж Арматура класса А-IIIв, упрочненная вытяжкой с контролем удлинений и напряжений.

1.041.1-5.20.2-1

Ц00316-04 14

Лист 3

Марка плиты	Поз.	Наименование	Количество	Обозначение документа
1ПК 90.12- 3Н 0-AIV - 0	1	Стержень напрягаемый ø 14 AIV, L=8980	5	б.ц. 10.85 кг
	3	Каркас КР22	8	1.041.1-5.20.2- 2
	5	Сетка СР3	2	1.041.1-5.20.2- 3
	7	Сетка СВ37	1	1.041.1-5.20.2- 4
	8	Сетка СМ4	2	1.041.1-5.20.2- 5
	9	Петля ПС3	4	1.041.1-5.20.2- 8
		Бетон В30	1.38 м3	
1ПК 90.12- 4Н 0-AIV - 0	1	Стержень напрягаемый ø 16 AIV, L=8980	5	б.ц. 14.17 кг
	3	Каркас КР22	8	1.041.1-5.20.2- 2
	5	Сетка СР3	2	1.041.1-5.20.2- 3
	7	Сетка СВ37	1	1.041.1-5.20.2- 4
	8	Сетка СМ5	2	1.041.1-5.20.2- 6
	9	Петля ПС3	4	1.041.1-5.20.2- 8
		Бетон В30	1.38 м3	
1ПК 90.12- 5Н 0-AIV - 0	1	Стержень напрягаемый ø 18 AIV, L=8980	5	б.ц. 17.94 кг
	3	Каркас КР22	8	1.041.1-5.20.2- 2
	5	Сетка СР3	2	1.041.1-5.20.2- 3
	7	Сетка СВ37	1	1.041.1-5.20.2- 4
	8	Сетка СМ5	2	1.041.1-5.20.2- 6
	9	Петля ПС3	4	1.041.1-5.20.2- 8
		Бетон В30	1.38 м3	
1ПК 90.12- 7Н 0-AIV - 0	1	Стержень напрягаемый ø 18 AIV, L=8980	7	б.ц. 17.94 кг
	3	Каркас КР22	8	1.041.1-5.20.2- 2
	5	Сетка СР3	2	1.041.1-5.20.2- 3
	7	Сетка СВ37	1	1.041.1-5.20.2- 4
	8	Сетка СМ6	2	1.041.1-5.20.2- 7
	9	Петля ПС3	4	1.041.1-5.20.2- 8
		Бетон В30	1.38 м3	

Марка плиты	Поз.	Наименование	Количество	Обозначение документа
1ПК 90.12- 3Н 0-АтV - 0	1	Стержень напрягаемый ø 14 АтV, L=8980	4	б.ц. 10.85 кг
	3	Каркас КР22	8	1.041.1-5.20.2- 2
	5	Сетка СР3	2	1.041.1-5.20.2- 3
	7	Сетка СВ37	1	1.041.1-5.20.2- 4
	8	Сетка СМ4	2	1.041.1-5.20.2- 5
	9	Петля ПС3	4	1.041.1-5.20.2- 8
		Бетон В27.5	1.38 м3	
1ПК 90.12- 4Н 0-АтV - 0	1	Стержень напрягаемый ø 14 АтV, L=8980	5	б.ц. 10.85 кг
	3	Каркас КР22	8	1.041.1-5.20.2- 2
	5	Сетка СР3	2	1.041.1-5.20.2- 3
	7	Сетка СВ37	1	1.041.1-5.20.2- 4
	8	Сетка СМ5	2	1.041.1-5.20.2- 6
	9	Петля ПС3	4	1.041.1-5.20.2- 8
		Бетон В27.5	1.38 м3	
1ПК 90.12- 6Н 0-АтV - 0	1	Стержень напрягаемый ø 16 АтV, L=8980	5	б.ц. 14.17 кг
	3	Каркас КР22	8	1.041.1-5.20.2- 2
	5	Сетка СР3	2	1.041.1-5.20.2- 3
	7	Сетка СВ37	1	1.041.1-5.20.2- 4
	8	Сетка СМ5	2	1.041.1-5.20.2- 6
	9	Петля ПС3	4	1.041.1-5.20.2- 8
		Бетон В27.5	1.38 м3	
1ПК 90.12- 8Н 0-АтV - 0	1	Стержень напрягаемый ø 16 АтV, L=8980	7	б.ц. 14.17 кг
	3	Каркас КР22	8	1.041.1-5.20.2- 2
	5	Сетка СР3	2	1.041.1-5.20.2- 3
	7	Сетка СВ37	1	1.041.1-5.20.2- 4
	8	Сетка СМ6	2	1.041.1-5.20.2- 7
	9	Петля ПС3	4	1.041.1-5.20.2- 8
		Бетон В30	1.38 м3	

1.041.1-5.20.2-1

Ц00316-04 16

Лист 5

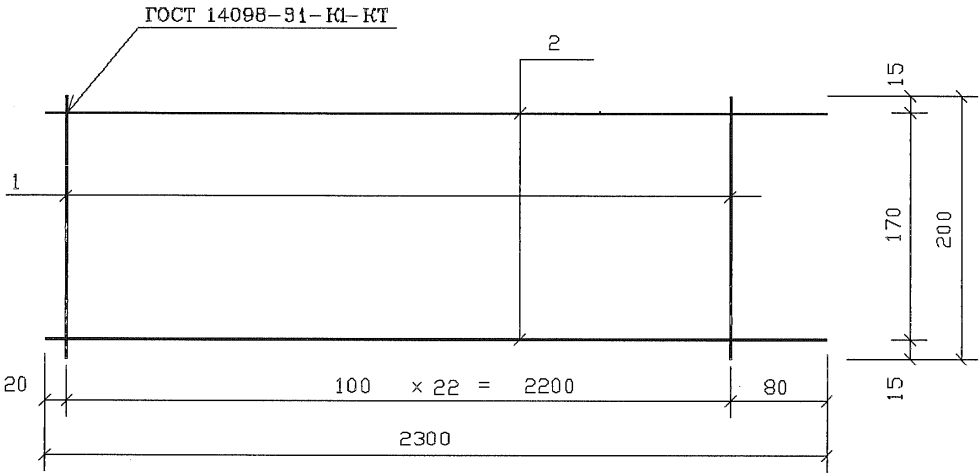

Поз. дет.	Наименование	Кол. дет.	Масса 1 дет., кг	Масса изделия, кг
1	ø 4 Bp I , l= 200	23	0.02	0.70
2	ø 3 Bp I , l= 2300	2	0.12	

Арматура класса Bp-I по ГОСТ 6727-80

				1.041.1-5.20.2- 2		
Зав.отд.	Кодыш			Каркас КР22	Стадия	Лист	Листов
ГИП	Герман		22.01.94		Р		1
Вед.инж.	Баранова				ЦНИИпромзданий		
Н.сотр.	Набатников						
Н.контр.	Герман						

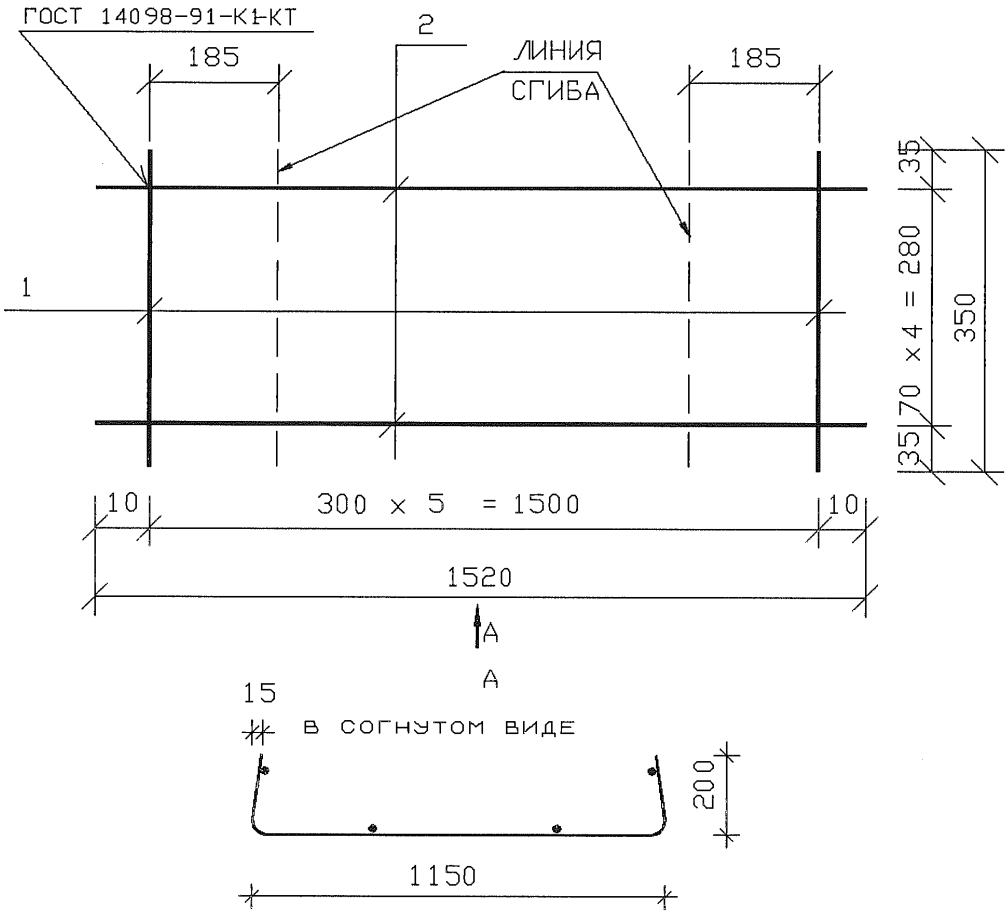

Поз. дет.	Наименование	Кол. дет.	Масса 1 дет., кг	Масса изделия, кг
1	∅ 3 Bp I , l= 350	6	0.02	0.82
2	∅ 4 Bp I , l= 1520	5	0.14	

Арматура класса Вр-I по ГОСТ 6727-80

				1.041.1-5.20.2- 3		
Зав.отд.	Кадыш			Сетка СР3	Стадия	Лист	Листов
ГИП	Герман		22.07.94		Р		1
Вед.инж.	Баранова				ЦНИИпромзданий		
Н.сотр.	Набатников						
Н.контр.	Герман						

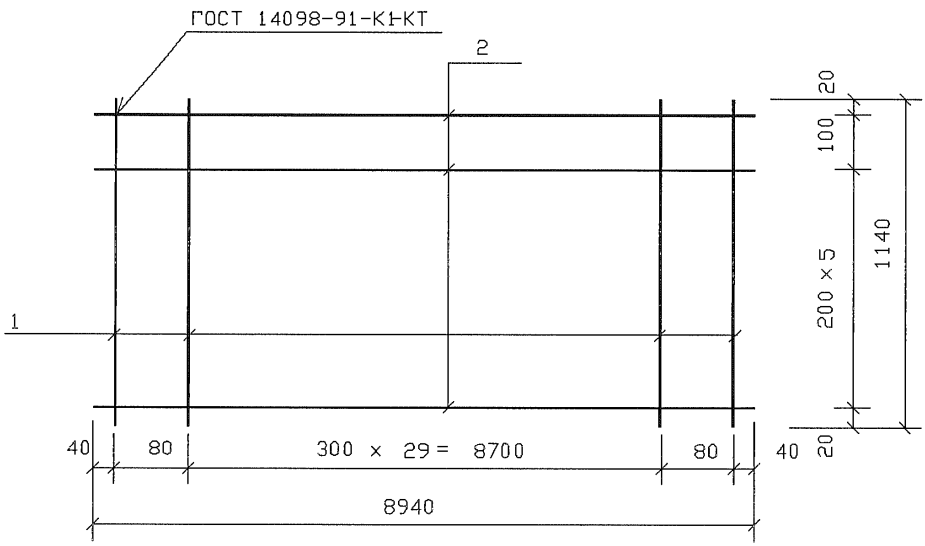

Поз. дет.	Наименование	Кол. дет.	Масса 1 дет., кг	Масса изделия, кг
1	ø 3 Вр I , l= 1140	32	0.06	7.66
2	ø 4 Вр I , l= 8940	7	0.82	

Арматура класса Вр-I по ГОСТ 6727-80

Зав. отд.	Кодыш		
ГИП	Герман		22.01.94
Вед. инж.	Баранова		
Н. сотр.	Набатников		
Н. контр.	Герман		

1.041.1-5.20.2- 4

Сетка СВ37

Стадия	Лист	Листов
Р		1

ЦНИИпромзданий

Ц 00316-01 19

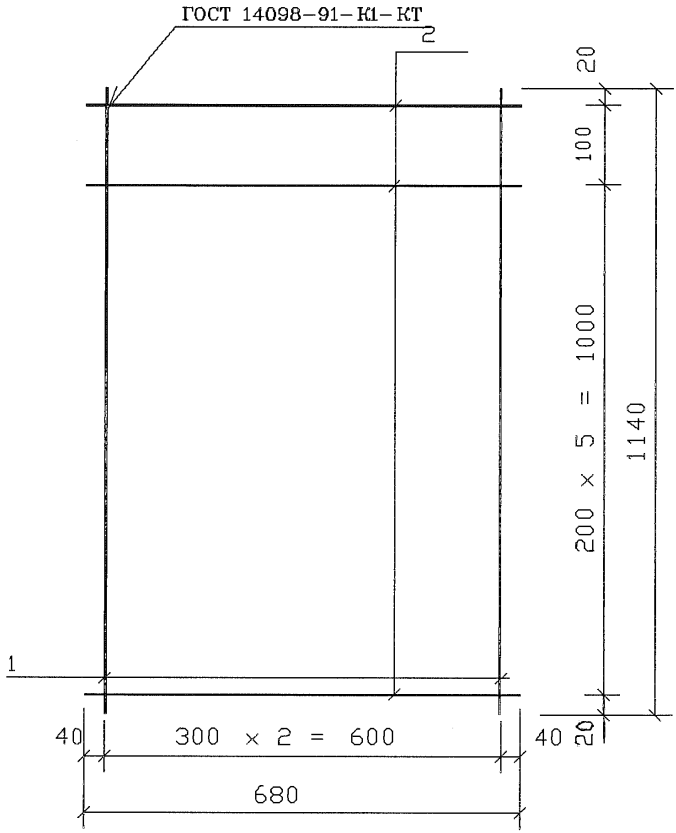

Поз. дет.	Наименование	Кол. дет.	Масса 1 дет., кг	Масса изделия, кг
1	⌀ 3 Вр I , l= 1140	3	0.06	0.46
2	⌀ 3 Вр I , l= 680	7	0.04	

Арматура класса Вр-I по ГОСТ 6727-80

				1.041.1-5.20.2- 5
Зав.отд.	Кадыш			
ГИП	Герман		22.07.94	Сетка СМ4
Вед.инж.	Баранова			
Н.сотр.	Набатников			
Н.контр.	Герман			

Стадия	Лист	Листов
Р		1

ЦНИИпромзданий

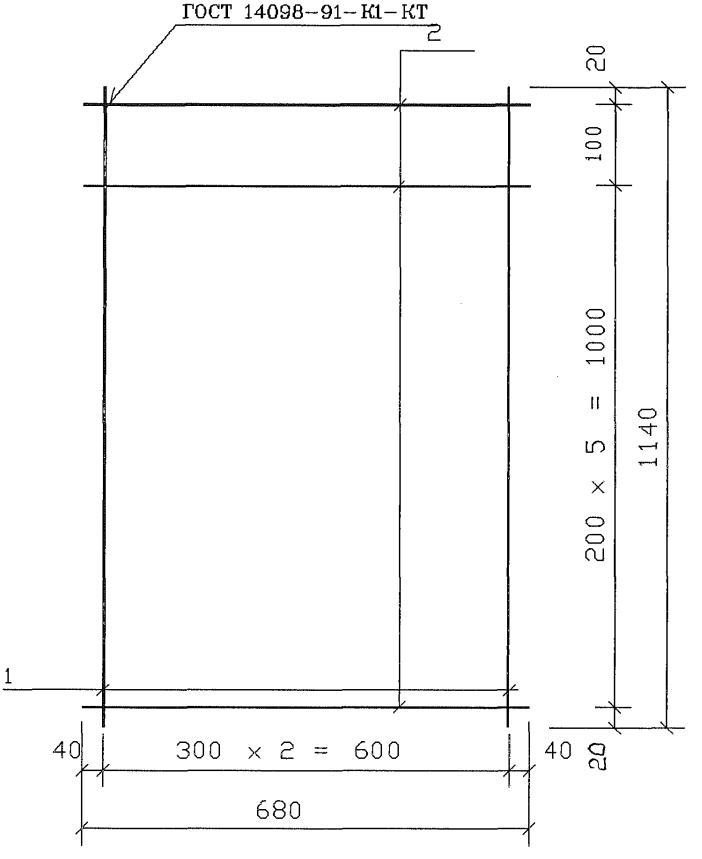

Поз. дет.	Наименование	Кол. дет.	Масса 1 дет., кг	Масса изделия, кг
1	ø 3 Bp I , l= 1140	3	0.06	0.60
2	ø 4 Bp I , l= 680	7	0.06	

Арматура класса Bp-I по ГОСТ 6727-80

				1.041.1-5.20.2- 6		
Зав.отд.	Кодыш			Сетка СМ5	Стадия	Лист	Листов
ГИП	Герман		22.07.94		Р		1
Вед.инж.	Баранова				ЦНИИпромзданий		
Н.сотр.	Набатников						
Н.контр.	Герман						

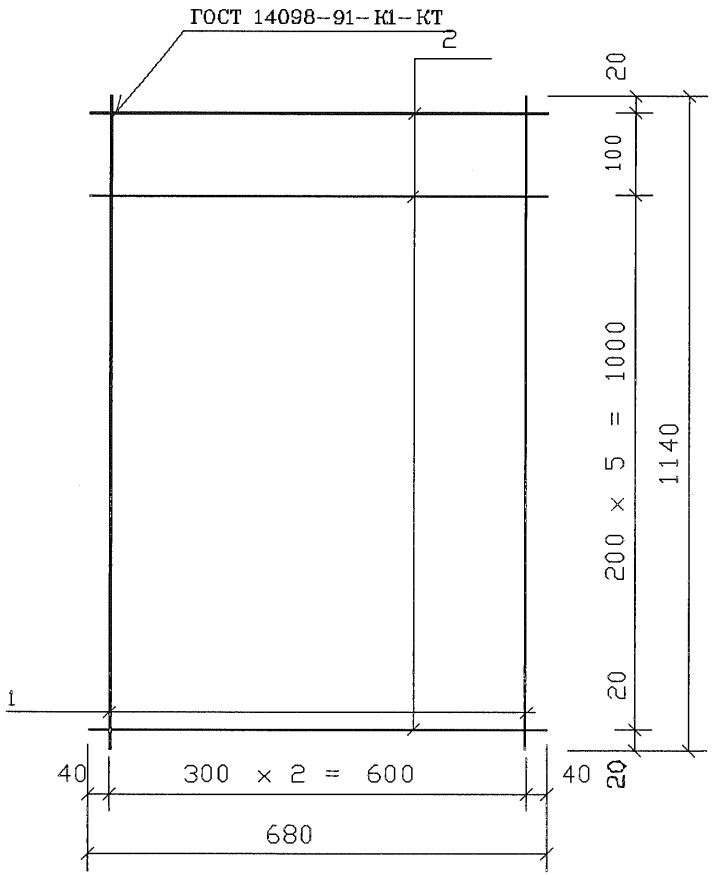

Поз. дет.	Наименование	Кол. дет.	Масса 1 дет., кг	Масса изделия, кг
1	ø 3 Bp I , l= 1140	3	0.06	0.88
2	ø 5 Bp I , l= 680	7	0.10	

Арматура класса Bp-I по ГОСТ 6727-80

1.041.1-5.20.2- 7

Зав.отд.	Кодыш		
ГИП	Герман		22.07.94
Вед.инж.	Баранова		
Н.сотр.	Набатников		
Н.контр.	Герман		

Сетка СМ6

Стадия	Лист	Листов
Р		1

ЦНИИпромзданий

Ц 00316-01 22

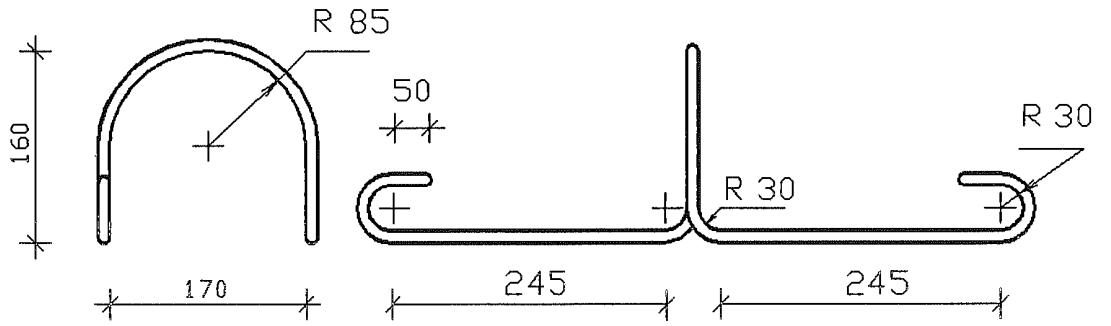

Наименование	Кол.	Масса изделия, кг
⌀ 14 AI , l= 1320		1.60

Арматура класса А-I по ГОСТ 5781-82,
марку стали см.п.3.3 технических требований вып. 2.0.

				1.041.1-5.20.2- 8		
Зав.отд.	Кодыш			Петля ПС3	Стадия	Лист	Листов
ГИП	Герман		22.01.94		Р		1
Вед.инж.	Баранова				ЦНИИпромзданий		
Н.сотр.	Наботников						
Н.контр.	Герман						

1ПК 90.12- 3Н 0-AIIIв - 0

Арматура напрягаемая

ø16AIIIв*	ГОСТ 5781-82	70.85
	Всего	70.85

Изделия арматурные

ø14AI	ГОСТ 5781-82	6.40
	Итого	6.40
ø 3BpI	ГОСТ 6727-80	5.00
ø 4BpI	ГОСТ 6727-80	10.82
	Итого	15.82
	Всего	22.22
Общий	расход	93.07

1ПК 90.12- 4Н 0-AIIIв - 0

Арматура напрягаемая

ø16AIIIв*	ГОСТ 5781-82	85.02
	Всего	85.02

Изделия арматурные

ø14AI	ГОСТ 5781-82	6.40
	Итого	6.40
ø 3BpI	ГОСТ 6727-80	4.44
ø 4BpI	ГОСТ 6727-80	11.66
	Итого	16.10
	Всего	22.50
Общий	расход	107.52

1ПК 90.12- 6Н 0-AIIIв - 0

Арматура напрягаемая

ø16AIIIв*	ГОСТ 5781-82	99.19
	Всего	99.19

Изделия арматурные

ø14AI	ГОСТ 5781-82	6.40
	Итого	6.40
ø 3BpI	ГОСТ 6727-80	4.44
ø 4BpI	ГОСТ 6727-80	11.66
	Итого	16.10
	Всего	22.50
Общий	расход	121.69

1ПК 90.12- 8Н 0-AIIIв - 0

Арматура напрягаемая

ø20AIIIв*	ГОСТ 5781-82	154.98
	Всего	154.98

Изделия арматурные

ø14AI	ГОСТ 5781-82	6.40
	Итого	6.40
ø 3BpI	ГОСТ 6727-80	4.44
ø 4BpI	ГОСТ 6727-80	10.82
ø 5BpI	ГОСТ 6727-80	1.40
	Итого	16.66
	Всего	23.06
Общий	расход	178.04

1ПК 90.12- 3Н 0-AIV - 0

Арматура напрягаемая

ø14AIV	ГОСТ 5781-82	54.25
	Итого	54.25
	Всего	54.25

Изделия арматурные

ø14AI	ГОСТ 5781-82	6.40
	Итого	6.40
ø 3BpI	ГОСТ 6727-80	5.00
ø 4BpI	ГОСТ 6727-80	10.82
	Итого	15.82
	Всего	22.22
Общий	расход	76.47

1ПК 90.12- 4Н 0-AIV - 0

Арматура напрягаемая

ø16AIV	ГОСТ 5781-82	70.85
	Итого	70.85
	Всего	70.85

Изделия арматурные

ø14AI	ГОСТ 5781-82	6.40
	Итого	6.40
ø 3BpI	ГОСТ 6727-80	4.44
ø 4BpI	ГОСТ 6727-80	11.66
	Итого	16.10
	Всего	22.50
Общий	расход	93.35

* сталь, упрочненная вытяжкой с контролем удлинений и напряжений

			1.041.1-5.20.2-РС
Зав.отд.	Кодыш		
ГИП	Герман	22.07.94	Ведомость расхода стали, кг
Вед.инж.	Баранова		
Н.сотр.	Набатников		
Н.контр.	Герман		

Стадия	Лист	Листов
Р	1	2

ЦНИИпромзданий

1ПК 90.12-5Н 0-AIV - 0

Арматура напрягаемая		
ø18AIV	ГОСТ 5781-82	89.70
	Всего	89.70
Изделия арматурные		
ø14AI	ГОСТ 5781-82	6.40
	Итого	6.40
ø 3ВрI	ГОСТ 6727-80	4.44
ø 4ВрI	ГОСТ 6727-80	11.66
	Итого	16.10
	Всего	22.50
Общий	расход	112.20

1ПК 90.12-7Н 0-AIV - 0

Арматура напрягаемая		
ø18AIV	ГОСТ 5781-82	125.58
	Всего	125.58
Изделия арматурные		
ø14AI	ГОСТ 5781-82	6.40
	Итого	6.40
ø 3ВрI	ГОСТ 6727-80	4.44
ø 4ВрI	ГОСТ 6727-80	10.82
ø 5ВрI	ГОСТ 6727-80	1.40
	Итого	16.66
	Всего	23.06
Общий	расход	148.64

1ПК 90.12-3Н 0-AтV - 0

Арматура напрягаемая		
ø14AтV	ГОСТ 10884-81	43.40
	Всего	43.40
Изделия арматурные		
ø14AI	ГОСТ 5781-82	6.40
	Итого	6.40
ø 3ВрI	ГОСТ 6727-80	5.00
ø 4ВрI	ГОСТ 6727-80	10.82
	Итого	15.82
	Всего	22.22
Общий	расход	65.62

1ПК 90.12-4Н 0-AтV - 0

Арматура напрягаемая		
ø14AтV	ГОСТ 10884-81	54.25
	Всего	54.25
Изделия арматурные		
ø14AI	ГОСТ 5781-82	6.40
	Итого	6.40
ø 3ВрI	ГОСТ 6727-80	4.44
ø 4ВрI	ГОСТ 6727-80	11.66
	Итого	16.10
	Всего	22.50
Общий	расход	76.75

1ПК 90.12-6Н 0-AтV - 0

Арматура напрягаемая		
ø16AтV	ГОСТ 10884-81	70.85
	Всего	70.85
Изделия арматурные		
ø14AI	ГОСТ 5781-82	6.40
	Итого	6.40
ø 3ВрI	ГОСТ 6727-80	4.44
ø 4ВрI	ГОСТ 6727-80	11.66
	Итого	16.10
	Всего	22.50
Общий	расход	93.35

1ПК 90.12-8Н 0-AтV - 0

Арматура напрягаемая		
ø16AтV	ГОСТ 10884-81	99.19
	Всего	99.19
Изделия арматурные		
ø14AI	ГОСТ 5781-82	6.40
	Итого	6.40
ø 3ВрI	ГОСТ 6727-80	4.44
ø 4ВрI	ГОСТ 6727-80	10.82
ø 5ВрI	ГОСТ 6727-80	1.40
	Итого	16.66
	Всего	23.06
Общий	расход	122.25

gost.e-ecolog.ru