Типовые строительные конструкции, изделия и узлы

Серия 1.041.1-5

МНОГОПУСТОТНЫЕ ПЛИТЫ ПЕРЕКРЫТИЙ МЕЖВИДОВОГО НАЗНАЧЕНИЯ

Выпуск 12.3-1

ПЛИТЫ ДЛИНОЙ 5650 И ШИРИНОЙ 1490 мм С НАПРЯГАЕМОЙ АРМАТУРОЙ ИЗ СТАЛИ КЛАССОВ А-IIIв, А-IV И Ат-V, СВЯЗЕВЫЕ, ИЗ ТЯЖЕЛОГО БЕТОНА, МЕТОД НАТЯЖЕНИЯ — ЭЛЕКТРОТЕРМИЧЕСКИЙ

Рабочие чертежи

Ц00145-05

gost.e-ecolog.ru

Типовые строительные конструкции, изделия и узлы

Серия 1.041.1-5

МНОГОПУСТОТНЫЕ ПЛИТЫ ПЕРЕКРЫТИЙ МЕЖВИДОВОГО НАЗНАЧЕНИЯ

Выпуск 12.3-1

ПЛИТЫ ДЛИНОЙ 5650 И ШИРИНОЙ 1490 мм С НАПРЯГАЕМОЙ АРМАТУРОЙ ИЗ СТАЛИ КЛАССОВ А-IIIв, А-IV И Ат-V, СВЯЗЕВЫЕ, ИЗ ТЯЖЕЛОГО БЕТОНА, МЕТОД НАТЯЖЕНИЯ — ЭЛЕКТРОТЕРМИЧЕСКИЙ

Рабочие чертежи

ЦНИИпромзданий
Зам. директора
_____ В.В. Гранев
(подпись)

Зав. отделом
_____ Э.Н. Кодыш
(подпись)

Гл. инженер проекта
_____ Ю.В. Герман
(подпись)

МГСУ
Проректор
_____ А.В. Забегаев
(подпись)

Руководитель бюро
_____ Н.Г. Головин
(подпись)

Научный сотрудник
_____ А.М Набатников
(подпись)

НИИЖБ
Зам. директора
_____ Т.И. Мамедов
(подпись)

Зав. лабораторией
_____ Ф.А. Иссерс
(подпись)

Зав. сектором
_____ В.Г. Крамарь
(подпись)

ЦНИИПроект
Зам. директора
_____ В.Я. Слепухин
(подпись)

Зав. сектором
_____ В.Н. Уколов
(подпись)

Гл. инженер проекта
_____ Л.О. Лешкова
(подпись)

Утверждены Главпроектом Госстроя России, письмо от 15.12 1993 г. № 9-3-2/284.
Введены в действие ЦНИИпромзданий с 01.03.1994 г., приказ от 21.12.1993 г. № 82.

Обозначение	Наименование	Стр.
1.041.1-5.12.3-1-ПЗ	Пояснительная записка	3
1.041.1-5.12.3-1-ФЧ	Плита 1ПК 56.15. Опалубочный чертеж	10
1.041.1-5.12.3-1-1	Плита 1ПК 56.15. Армирование	12
1.041.1-5.12.3-1-2	Каркас КР6	23
1.041.1-5.12.3-1-3	Каркас КР14	24
1.041.1-5.12.3-1-4	Каркас КС3	25
1.041.1-5.12.3-1-5	Каркас КС8	26
1.041.1-5.12.3-1-6	Сетка СР6-1	27
1.041.1-5.12.3-1-7	Сетка СР6-2	28
1.041.1-5.12.3-1-8	Сетка СС3	29
1.041.1-5.12.3-1-9	Сетка СС4	30
1.041.1-5.12.3-1-10	Сетка СВ45	31
1.041.1-5.12.3-1-11	Петля ПС2	32
1.041.1-5.12.3-1-РС	Ведомость расхода стали, кг	33

Взам. инв. №

Подпись и дата

Инв № подл

Н контр	Герман	Подпись	
Зав. отд	Кодыш		
ГИП	Герман		1.12.93
Вед инж	Баранова		
Н сотр	Набатников		

1.041.1-5.12.3-1

Содержание

Стадия	Лист	Листов
Р		1

ЦНИИпромзданий

Данный выпуск содержит рабочие чертежи связевых плит длиной 5650 мм и шириной 1490 мм, отличающихся по потребительским свойствам — несущей способностью, по изготовлению — видом и классом предварительно напрягаемой арматуры, т.е. вариантом используемых основных материалов, который выбирается заводом-изготовителем.

Для изготовления и применения плит необходимо также пользоваться выпусками 0.0, 0.1 и 0.2, в которых приведены общие сведения и характеристики, распространяемые на все или большие группы плит настоящей серии.

Выпуск 0.0 «Состав серии. Номенклатура плит» содержит общие сведения по серии.

Выпуск 0.1 «Общие материалы и указания по применению плит» содержит основные положения по расчету и правила маркировки плит, а также чертежи общих для всех рядовых плит серии продольных и торцевых граней и деталей опалубки.

Выпуск 0.2 «Указания по изготовлению, транспортированию, хранению и монтажу плит» содержит технические требования к плитам, к бетону и арматуре, указания по изготовлению, хранению, транспортировке и монтажу плит, по проведению заводских контрольных испытаний, а также чертежи общих для плит арматурных узлов.

Несущая способность плиты в кН/кв.м обозначается округленной цифрой во второй группе ее марки (см. выпуск 0.1). Проектные значения несущей способности приведены в таблице 1 настоящей записки.

Характеристики арматуры и бетона обозначаются порядковым номером варианта изготовления плиты по используемым материалам — в третьей группе марки плиты и расшифровываются в спецификациях. Расчет плит, армированных сталью класса А-IIIв, произведен, исходя из применения стержней, упрочненных вытяжкой с контролем удлинений и напряжений.

Конкретные данные для изготовления плит и проведения контрольных заводских испытаний указаны в таблицах:

- величины предварительного напряжения арматуры — в таблице 2;
- контрольные нагрузки для проверки прочности плит — в таблице 3;
- данные для проверки трещиностойкости и жесткости плит — в таблицах 4 и 5.

Взам инв №

Подпись и дата

Инв. № подл

				1.041.1-5.12.3-1-ПЗ	
Н контр	Герман	Подпись			
Зав. отд	Кодыш			Стадия	Лист	Листов
ГИП	Герман		1 12.93	Р	1	7
Вед инж	Баранова			Пояснительная записка	ЦНИИпромзданий	
Н сотр	Набатников					

Инв. № подл	Подпись и дата	Взам. инв. №

Несущая способность плит

Таблица 1

Марка плиты			Расчетная несущая способность без учета собственного веса q, кН/кв.м	
			в закрытых помещениях	на открытом воздухе*
1ПК 56.15-4КН	0-AIIIв	—0	5,45	5,45
1ПК 56.15-8КН	0-AIIIв	—0	8,43	8,43
1ПК 56.15-12КН	0-AIIIв	—0	12,48	12,48
1ПК 56.15-4КН	0-AIV	—0	4,35	4,35
1ПК 56.15-8КН	0-AIV	—0	9,54	9,54
1ПК 56.15-12КН	0-AIV	—0	14,02	14,02
1ПК 56.15-4КН	0-AtV	—0	4,62	4,49
1ПК 56.15-8КН	0-AtV	—0	8,44	7,28
1ПК 56.15-12КН	0-AtV	—0	13,26	12,50
1ПК 56.15-6СН	0-AIIIв	—0	7,32	7,32
1ПК 56.15-8СН	0-AIIIв	—0	8,29	8,29
1ПК 56.15-10СН	0-AIIIв	—0	10,69	10,69
1ПК 56.15-12СН	0-AIIIв	—0	12,17	12,17
1ПК 56.15-16СН	0-AIIIв	—0	16,02	16,02
1ПК 56.15-6СН	0-AIV	—0	7,73	7,73
1ПК 56.15-8СН	0-AIV	—0	8,88	8,88
1ПК 56.15-10СН	0-AIV	—0	10,88	10,88
1ПК 56.15-12СН	0-AIV	—0	13,39	13,39
1ПК 56.15-16СН	0-AIV	—0	16,37	16,37
1ПК 56.15-6СН	0-AtV	—0	6,56	5,50
1ПК 56.15-8СН	0-AtV	—0	8,44	7,28
1ПК 56.15-10СН	0-AtV	—0	10,54	9,93
1ПК 56.15-12СН	0-AtV	—0	13,26	12,50
1ПК 56 15-15СН	0-AtV	—0	15,17	15,17

1. Масса плиты из тяжелого бетона — 2550 кг.
2. Расход бетона — 1,04 куб. м.

Расчетная схема

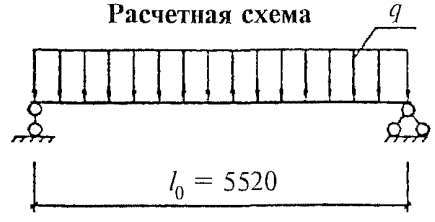

* Смотри п. 2.6 пояснительной записки выпуска 0.1.

Инв № подл	Подпись и дата	Взам инв №

Данные для изготовления.
Величины предварительного напряжения арматуры

Таблица 2

Класс напрягаемой арматуры	Марка плиты			Класс бетона	Передаточная прочность бетона, МПа	Контролируемое предварительное напряжение в арматуре до бетонирования, МПа	Допустимое отклонение предварительного напряжения, МПа	Количество и диаметр стержней, мм
AIIIв	1ПК 56.15-4КН	0-AIIIв	—0	B15	11,0	300	89	5Ø12
AIIIв	1ПК 56.15-8КН	0-AIIIв	—0	B15	11,0	350	89	5Ø14
AIIIв	1ПК 56.15-12КН	0-AIIIв	—0	B27,5	19,3	350	89	5Ø16
AIV	1ПК 56.15-4КН	0-AIV	—0	B15	11,0	400	89	5Ø10
AIV	1ПК 56.15-8КН	0-AIV	—0	B15	11,0	450	89	6Ø12
AIV	1ПК 56.15-12КН	0-AIV	—0	B20	11,0	500	89	6Ø14
AтV	1ПК 56.15-6КН	0-AтV	—0	B20	14,0	500	89	4Ø10
AтV	1ПК 56.15-8КН	0-AтV	—0	B20	14,0	550	89	6Ø10
AтV	1ПК 56.15-12КН	0-AтV	—0	B22,5	15,8	550	89	6Ø12
AIIIв	1ПК 56.15-6СН	0-AIIIв	—0	B15	11,0	300	89	6Ø12
AIIIв	1ПК 56.15-8СН	0-AIIIв	—0	B15	11,0	350	89	5Ø14
AIIIв	1ПК 56.15-10СН	0-AIIIв	—0	B20	14,0	350	89	6Ø14
AIIIв	1ПК 56.15-12СН	0-AIIIв	—0	B27,5	19,3	350	89	5Ø16
AIIIв	1ПК 56.15-16СН	0-AIIIв	—0	B27,5	19,3	350	89	7Ø16
AIV	1ПК 56.15-6СН	0-AIV	—0	B15	11,0	450	89	5Ø12
AIV	1ПК 56.15-8СН	0-AIV	—0	B15	11,0	450	89	6Ø12
AIV	1ПК 56.15-10СН	0-AIV	—0	B15	11,0	450	89	5Ø14
AIV	1ПК 56.15-12СН	0-AIV	—0	B20	14,0	550	89	6Ø14
AIV	1ПК 56.15-16СН	0-AIV	—0	B20	14,0	500	89	7Ø14
AтV	1ПК 56.15-6СН	0-AтV	—0	B20	14,0	500	89	5Ø10
AтV	1ПК 56.15-8СН	0-AтV	—0	B20	14,0	550	89	6Ø10
AтV	1ПК 56.15-10СН	0-AтV	—0	B20	14,0	550	89	5Ø12
AтV	1ПК 56.15-12СН	0-AтV	—0	B22,5	15,8	550	89	6Ø12
AтV	1ПК 56.15-15СН	0-AтV	—0	BB22,5	15,8	600	89	5Ø14

Инв № подл.	Подпись и дата	Взам инв №

Данные по испытаниям

Таблица 3

Схему испытаний см. выпуск 0.2; расчетный пролет = 5520 мм

Проверка прочности

Значение контрольной нагрузки по проверке прочности выбирается из таблицы в зависимости от нижеперечисленных характерных видов разрушения плиты:

1. Текучесть стали продольной растянутой арматуры в нормальном сечении до наступления раздробления бетона сжатой зоны.
2. Текучесть стали растянутой продольной и поперечной арматуры в наклонном сечении до наступления раздробления бетона сжатой зоны над наклонной трещиной.
3. Разрыв продольной растянутой арматуры.
4. Раздробление бетона сжатой зоны в нормальном и наклонном сечении до наступления текучести стали.

Марка плиты			Контрольная нагрузка по прочности q за вычетом собственного веса и величина коэффициента C при характере разрушения			
			1		2 (C = 1,4)	3 и 4 (C = 1,6)
			q, кН/кв.м	C	q, кН/кв.м	q, кН/кв.м
1ПК 56.15-4КН	0-AIIIв	—0	8,00	1,25	9,30	11,00
1ПК 56 15-8КН	0-AIIIв	—0	11,70	1,25	13,50	15,80
1ПК 56.15-12КН	0-AIIIв	—0	16,80	1,25	19,10	22,30
1ПК 56.15-4КН	0-AIV	—0	7,40	1,35	7,70	9,30
1ПК 56.15-8КН	0-AIV	—0	14,40	1,35	15,00	17,60
1ПК 56.15-12КН	0-AIV	—0	20,40	1,35	21,30	24,80
1ПК 56.15-4КН	0-АтV	—0	8,10	1,40	8,10	9,70
1ПК 56.15-8КН	0-АтV	—0	13,50	1,40	13,50	15,90
1ПК 56.15-12КН	0-АтV	—0	19,40	1,40	19,40	22,60
1ПК 56.15-6СН	0-AIIIв	—0	10,30	1,25	11,90	14,00
1ПК 56.15-8СН	0-AIIIв	—0	11,90	1,25	13,70	16,10
1ПК 56.15-10СН	0-AIIIв	—0	14,50	1,25	16,60	19,40
1ПК 56.15-12СН	0-AIIIв	—0	16,60	1,25	18,90	22,10
1ПК 56.15-16СН	0-AIIIв	—0	21,30	1,25	24,20	28,10
1ПК 56.15-6СН	0-AIV	—0	11,90	1,35	12,50	14,70
1ПК 56.15-8СН	0-AIV	—0	13,50	1,35	14,10	16,50
1ПК 56.15-10СН	0-AIV	—0	15,00	1,35	15,70	18,30
1ПК 56.15-12СН	0-AIV	—0	19,60	1,35	20,40	23,80
1ПК 56.15-16СН	0-AIV	—0	23,60	1,35	24,60	28,50
1ПК 56 15-6СН	0-АтV	—0	10,30	1,40	10,30	12,20
1ПК 56.15-8СН	0-АтV	—0	13,60	1,40	13,60	15,90
1ПК 56.15-10СН	0-АтV	—0	16,20	1,40	16,20	18,90
1ПК 56.15-12СН	0-АтV	—0	19,50	1,40	19,50	22,80
1ПК 56.15-15СН	0-АтV	—0	24,40	1,40	24,40	28,30

Инв. № подл	Подпись и дата	Взам. инв. №

Контрольные нагрузки по жесткости

Таблица 4

Марка плиты	Контрольная нагрузка за вычетом собственного веса, кН/кв м			Контрольный прогиб, мм		
	на 14 сутки	на 28 сутки	на 100 сутки	на 14 сутки	на 28 сутки	на 100 сутки
1ПК 56.15-4КН 0-АIIIв —0	3,60	3,70	3,60	8,2	8,6	9,2
1ПК 56.15-8КН 0-АIIIв —0	6,30	6,30	6,00	11,3	11,1	10,9
1ПК 56.15-12КН 0-АIIIв —0	9,70	9,80	9,40	12,2	11,9	11,6
1ПК 56.15-4КН 0-АIV —0	2,70	2,80	2,70	3,8	2,4	2,4
1ПК 56.15-8КН 0-АIV —0	7,10	7,20	6,90	11,8	11,4	11,0
1ПК 56.15-12КН 0-АIV —0	11,10	11,10	10,60	15,5	14,7	13,9
1ПК 56.15-4КН 0-АтV —0	3,90	3,90	3,90	4,5	3,8	4,1
1ПК 56.15-8КН 0-АтV —0	7,10	7,20	7,00	9,2	8,5	7,4
1ПК 56.15-12КН 0-АтV —0	10,90	11,00	10,60	13,9	12,9	12,9
1ПК 56.15-6СН 0-АIIIв —0	5,20	5,30	5,10	12,9	13,2	13,5
1ПК 56.15-8СН 0-АIIIв —0	7,30	7,40	7,20	11,9	11,7	12,3
1ПК 56.15-10СН 0-АIIIв —0	9,30	9,30	8,90	15,2	15,3	14,9
1ПК 56.15-12СН 0-АIIIв —0	10,70	10,80	10,30	15,8	15,2	15,6
1ПК 56.15-16СН 0-АIIIв —0	14,20	14,20	13,40	16,9	16,1	15,1
1ПК 56.15-6СН 0-АIV —0	5,50	5,60	5,40	9,2	9,0	8,8
1ПК 56.15-8СН 0-АIV —0	7,60	7,70	7,40	13,0	12,2	12,5
1ПК 56.15-10СН 0-АIV —0	8,60	8,60	8,30	9,1	9,6	8,4
1ПК 56.15-12СН 0-АIV —0	11,70	11,70	11,20	17,7	16,7	15,5
1ПК 56.15-16СН 0-АIV —0	14,50	14,40	13,60	18,3	17,0	16,2
1ПК 56.15-6СН 0-АтV —0	5,10	5,20	5,10	5,4	4,9	5,1
1ПК 56.15-8СН 0-АтV —0	7,20	7,30	7,10	9,3	8,6	7,5
1ПК 56.15-10СН 0-АтV —0	9,00	9,00	8,60	15,1	14,5	14,5
1ПК 56.15-12СН 0-АтV —0	11,00	11,00	10,60	14,2	13,3	13,3
1ПК 56.15-15СН 0-АтV —0	14,10	14,10	13,50	17,6	16,6	16,1

Продолжение таблицы 4

Марка плиты	Максимальный прогиб, при котором панель признается годной, мм			Максимальный прогиб, при котором требуются повторные испытания, мм			Отношение проектного прогиба к предельному
	на 14 сутки	на 28 сутки	на 100 сутки	на 14 сутки	на 28 сутки	на 100 сутки	
1ПК 56.15-4КН 0-AIIIв —0	9,8	10,3	11,1	10,6	11,1	12,0	0,775
1ПК 56.15-8КН 0-AIIIв —0	13,6	13,3	13,1	14,7	14,4	14,2	0,738
1ПК 56.15-12КН 0-AIIIв —0	14,7	14,3	13,9	15,9	15,5	15,1	0,782
1ПК 56.15-4КН 0-AIV —0	4,6	2,9	2,9	5,0	3,2	3,1	0,233
1ПК 56.15-8КН 0-AIV —0	14,1	13,6	13,2	15,3	14,8	14,3	0,720
1ПК 56.15-12КН 0-AIV —0	17,1	16,2	15,3	17,8	16,9	16,0	0,859
1ПК 56.15-4КН 0-AтV —0	5,4	4,6	4,9	5,9	4,9	5,3	0,335
1ПК 56.15-8КН 0-AтV —0	11,0	10,3	8,8	12,0	11,1	9,6	0,446
1ПК 56.15-12КН 0-AтV —0	16,7	15,5	15,5	18,0	16,8	16,8	0,804
1ПК 56.15-6СН 0-AIIIв —0	14,2	14,6	14,9	14,9	15,2	15,5	0,966
1ПК 56.15-8СН 0-AIIIв —0	13,0	12,8	13,5	13,6	13,4	14,1	0,863
1ПК 56.15-10СН 0-AIIIв —0	16,7	16,8	16,4	17,5	17,5	17,2	0,963
1ПК 56.15-12СН 0-AIIIв —0	17,4	16,7	17,1	18,2	17,4	17,9	1,004
1ПК 56.15-16СН 0-AIIIв —0	18,6	17,7	16,6	19,4	18,6	17,4	0,951
1ПК 56.15-6СН 0-AIV —0	11,1	10,8	10,6	12,0	11,7	11,5	0,631
1ПК 56.15-8СН 0-AIV —0	15,5	14,7	14,9	16,8	15,9	16,2	0,793
1ПК 56.15-10СН 0-AIV —0	11,0	11,5	10,1	11,9	12,4	10,9	0,512
1ПК 56.15-12СН 0-AIV —0	19,5	18,4	17,1	20,4	19,2	17,9	0,946
1ПК 56.15-16СН 0-AIV —0	20,1	18,7	17,8	21,0	19,6	18,6	0,954
1ПК 56.15-6СН 0-AтV —0	6,5	5,9	6,1	7,1	6,4	6,6	0,358
1ПК 56.15-8СН 0-AтV —0	11,1	10,3	9,0	12,0	11,2	9,7	0,455
1ПК 56.15-10СН 0-AтV —0	16,6	16,0	15,9	17,4	16,7	16,7	0,890
1ПК 56.15-12СН 0-AтV —0	17,1	15,9	15,9	18,5	17,3	17,3	0,827
1ПК 56.15-15СН 0-AтV —0	19,4	18,3	17,7	20,3	19,1	18,5	0,948

Контрольные нагрузки по трещиностойкости

Таблица 5

Марка плиты			Контрольная нагрузка за вычетом собственного веса, кН/кв.м			Контрольная ширина раскрытия трещин, мм
			на 14 сутки	на 28 сутки	на 100 сутки	
1ПК 56.15-4КН	0-AIIIв	—0	4,60	4,70	4,50	0,25
1ПК 56.15-8КН	0-AIIIв	—0	7,30	7,40	7,00	0,25
1ПК 56.15-12КН	0-AIIIв	—0	10,80	10,80	10,40	0,25
1ПК 56.15-4КН	0-AIV	—0	3,60	3,70	3,60	0,25
1ПК 56.15-8КН	0-AIV	—0	8,20	8,30	7,90	0,25
1ПК 56.15-12КН	0-AIV	—0	12,20	12,20	11,70	0,25
1ПК 56.15-4КН	0-AтV	—0	3,90	3,90	3,90	0,20*
1ПК 56.15-8КН	0-AтV	—0	7,10	7,20	7,00	0,20*
1ПК 56.15-12КН	0-AтV	—0	10,90	11,00	10,60	0,20*
1ПК 56.15-6СН	0-AIIIв	—0	6,20	6,30	6,10	0,25
1ПК 56.15-8СН	0-AIIIв	—0	7,30	7,40	7,20	0,25
1ПК 56.15-10СН	0-AIIIв	—0	9,30	9,30	8,90	0,25
1ПК 56.15-12СН	0-AIIIв	—0	10,70	10,80	10,30	0,25
1ПК 56.15-16СН	0-AIIIв	—0	14,20	14,20	13,40	0,25
1ПК 56.15-6СН	0-AIV	—0	6,60	6,70	6,40	0,25
1ПК 56.15-8СН	0-AIV	—0	7,60	7,70	7,40	0,25
1ПК 56.15-10СН	0-AIV	—0	8,60	8,60	8,30	0,25
1ПК 56.15-12СН	0-AIV	—0	11,70	11,70	11,20	0,25
1ПК 56.15-16СН	0-AIV	—0	14,50	14,40	13,60	0,25
1ПК 56.15-6СН	0-AтV	—0	5,10	5,20	5,10	0,20*
1ПК 56.15-8СН	0-AтV	—0	7,20	7,30	7,10	0,20*
1ПК 56.15-10СН	0-AтV	—0	9,00	9,00	8,60	0,20*
1ПК 56.15-12СН	0-AтV	—0	11,00	11,00	10,60	0,20*
1ПК 56.15-15СН	0-AтV	—0	14,10	14,10	13,50	0,20*

* См. п. 2.6, выпуск 0,1.

1ПК56.15-К

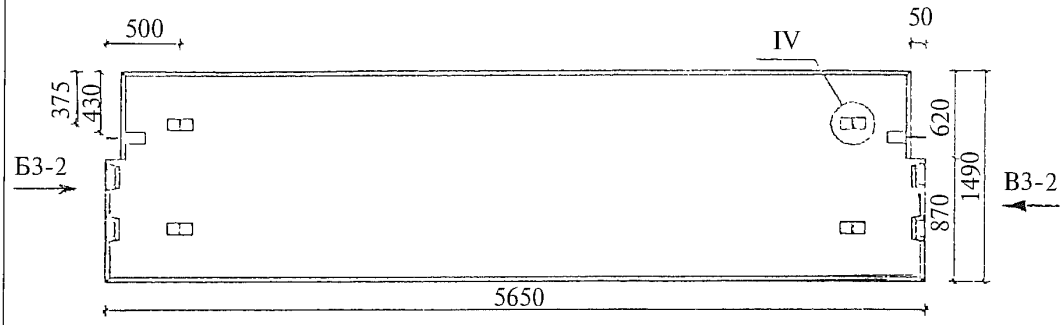

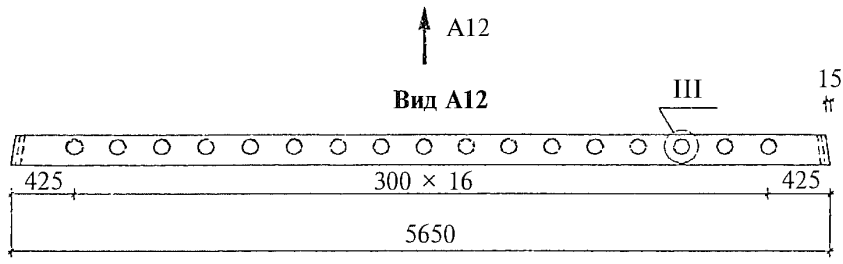

Вид Б3-2

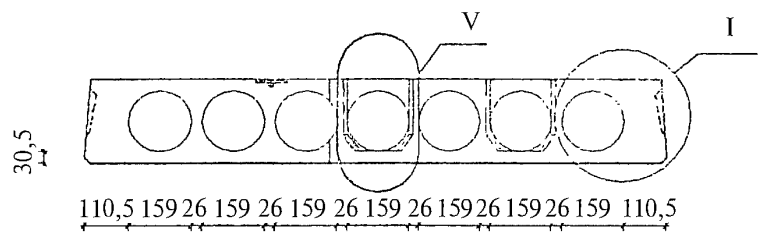

Вид В3-2

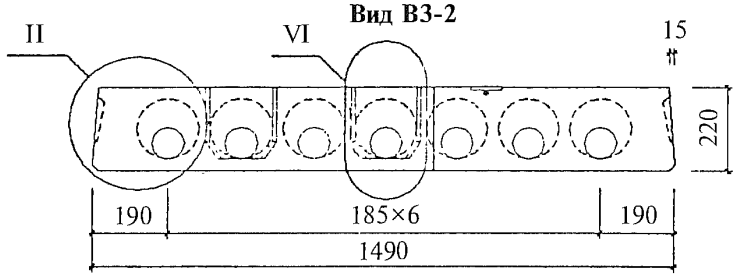

Узлы см. вып. 0.1.

				1 041 1-5.12.3-1-ФЧ	
	Н.контр.	Герман			
	Зав. отд.	Кодыш			
	ГИП	Герман	1 12 93	Плита 1ПК 56.15 Опалубочный чертеж	Стадия: Р; Лист: 1; Листов: 2
	Вед.инж.	Баранова			
	Н. сотр.	Набатников			ЦНИИпромзданий

Подпись

Взам. инв. №

Подпись и дата

Инв. № подл.

1ПК56.15-С

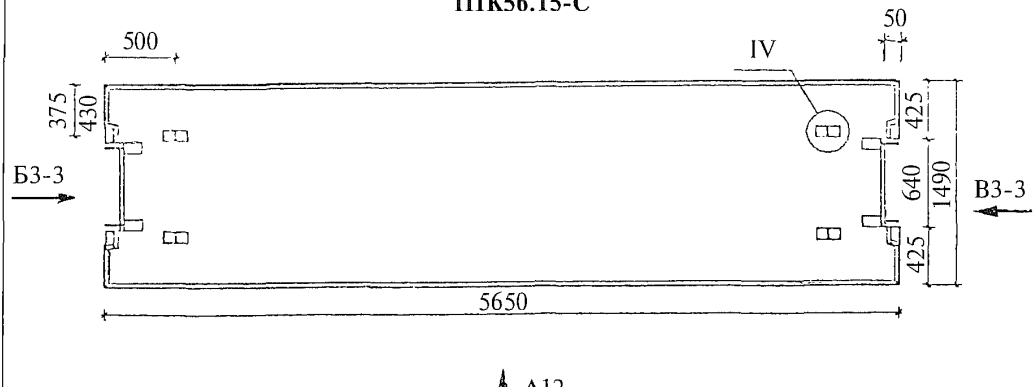

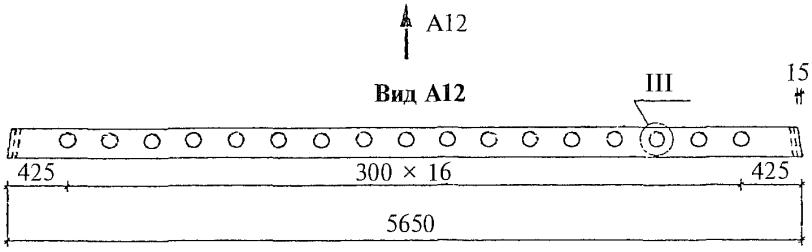

Вид Б3-3

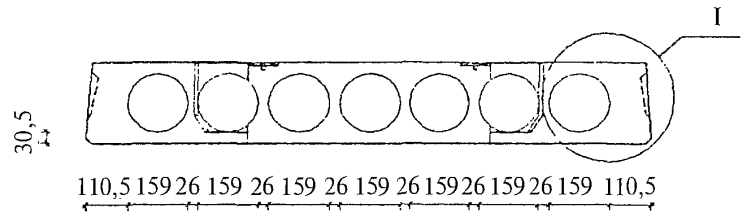

Вид В3-3

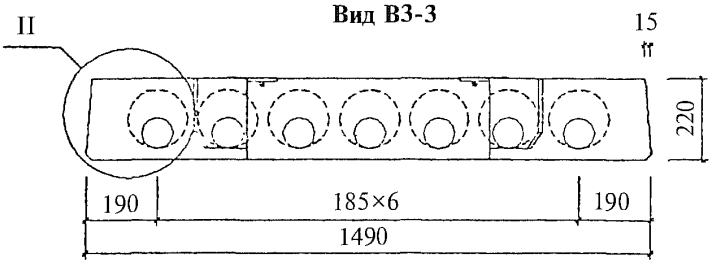

Узлы см. вып. 0.1.

Взам. инв. №			
Подпись и дата			
Инв № подл.		1.041 1-5.12.3-1-ФЧ	Лист 2

Для 1ПК 56.15-4К, 1ПК 56.15-8К

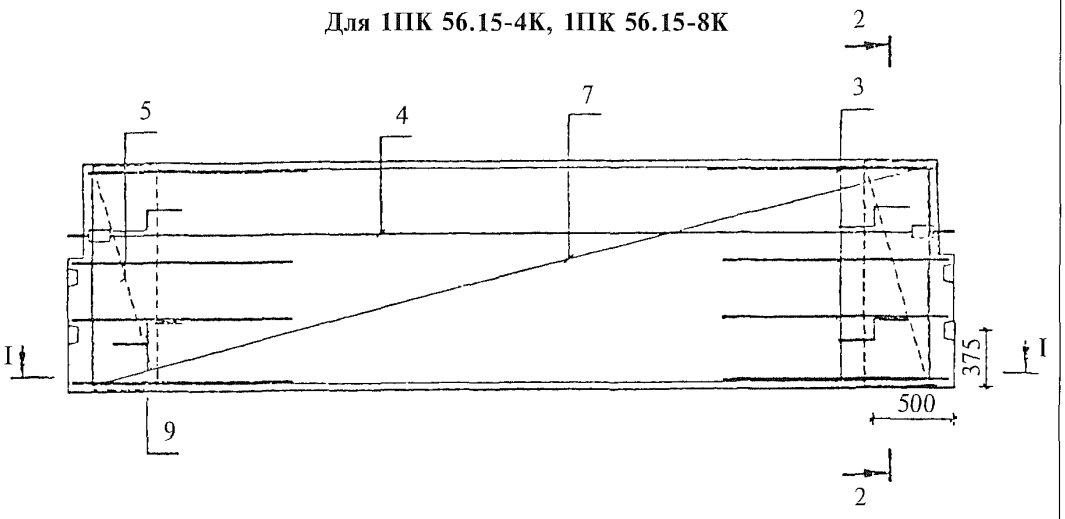

I—I

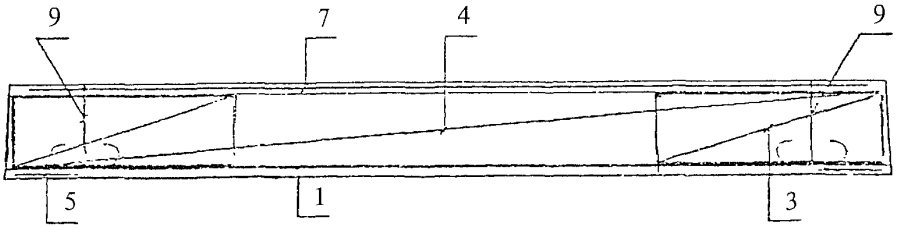

2—2

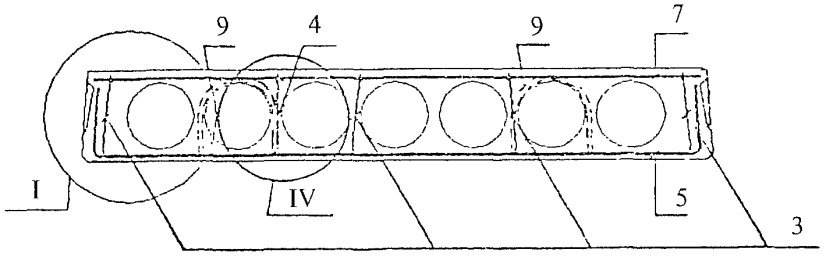

1. Размещение напрягаемых стержней см. л. 5.
2. Узлы см. вып. 0.2.
3. Каркасы КР устанавливать концом с размером 20 мм в сторону торца плиты.

				1.041.1-5 12.3-1-1	
	Н контр.	Герман	Подпись		
	Зав. отд.	Кодыш		Плита 1ПК 56.15. Армирование	Стадия: Р; Лист: 1; Листов: 11
	ГИП	Герман	1.12.93		
	Вед инж.	Баранова			ЦНИИпромзданий
	Н сотр.	Набатников			

Взам инв. № | Подпись и дата | Инв № подл

Для 1ПК 56.15-12К

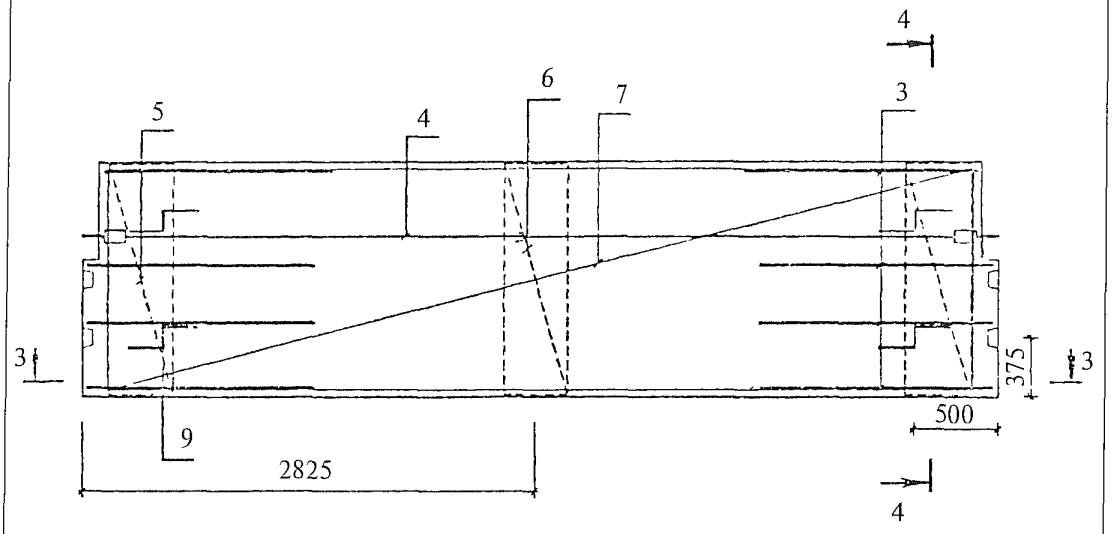

3—3

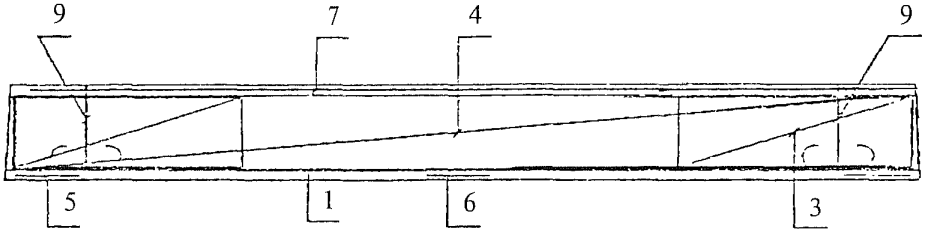

4—4

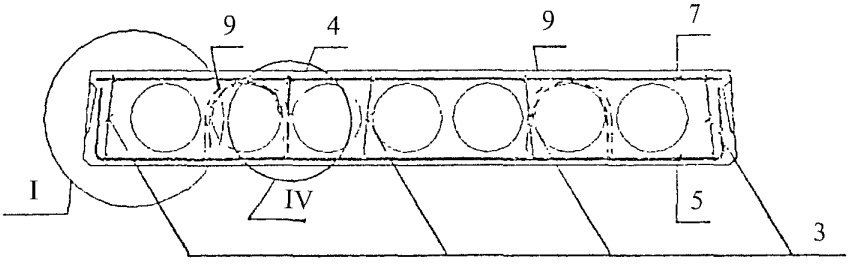

1. Размещение напрягаемых стержней см. л. 5.
2. Узлы см. вып. 0.2.
3. Каркасы КР устанавливать концом с размером 20 мм в сторону торца плиты.

Взам. инв. №

Подпись и дата

Инв. № подл

Для 1ПК 56.15-6С, 1ПК 56.15-8С

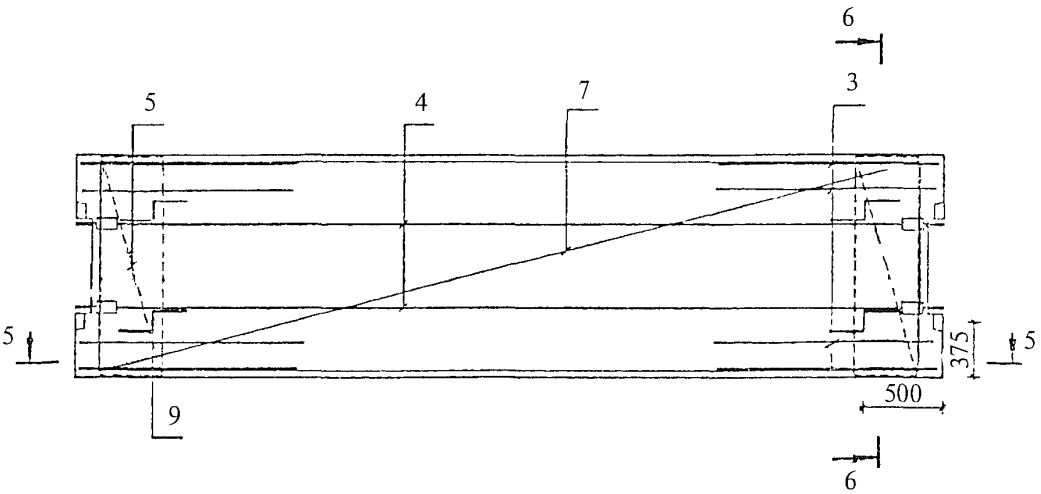

5—5

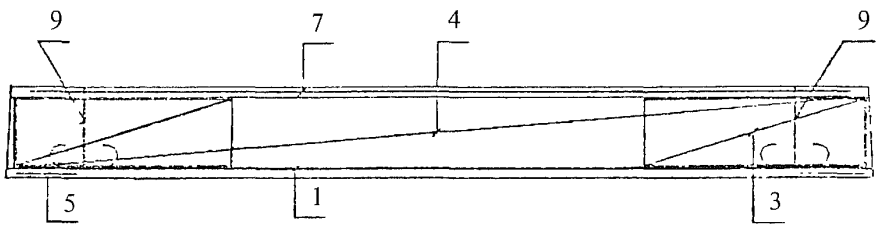

6—6

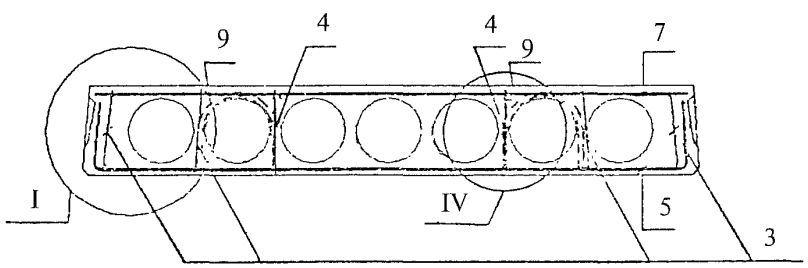

1. Размещение напрягаемых стержней см. л. 5.
2. Узлы см. вып. 0.2.
3. Каркасы КР устанавливать концом с размером 20 мм в сторону торца плиты.

Взам инв №			
Подпись и дата			
Инв № подл.		1.041.1-5.12.3-1-1	Лист 3

Для 1ПК 56.15-10С, 1ПК 56.15-12С, 1ПК 56.15-16С

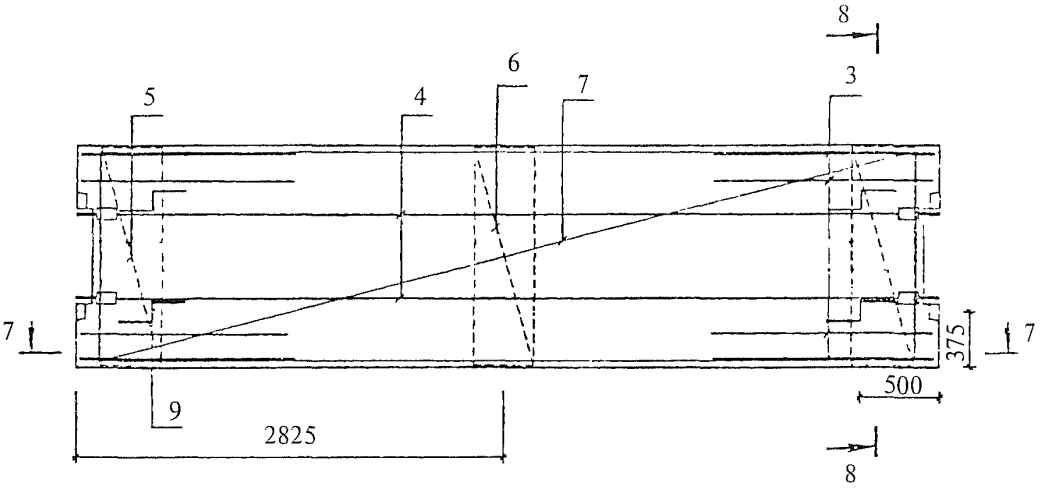

7—7

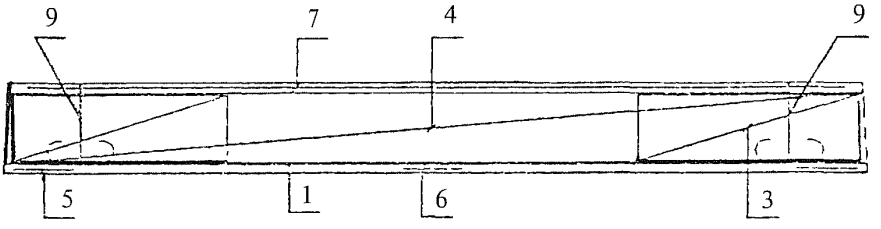

8—8

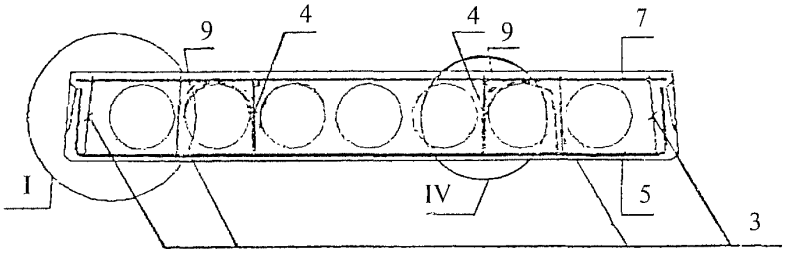

1. Размещение напрягаемых стержней см. л. 5.
2. Узлы см. вып. 0.2.
3. Каркасы КР устанавливать концом с размером 20 мм в сторону торца плиты.

Размещение напрягаемой арматуры при 4 стержнях

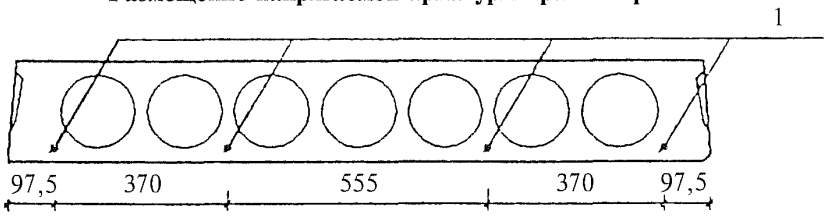

Размещение напрягаемой арматуры при 5 стержнях

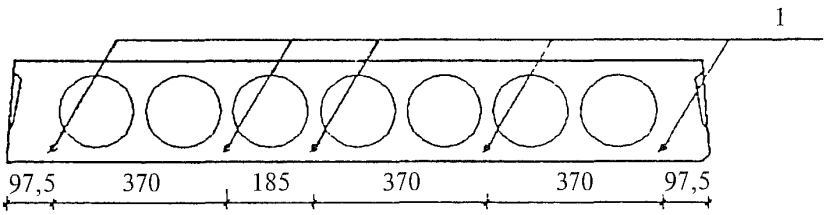

Размещение напрягаемой арматуры при 6 стержнях

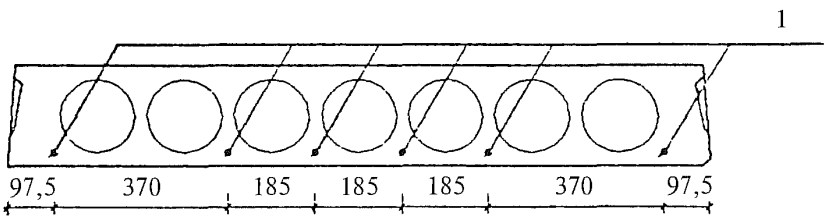

Размещение напрягаемой арматуры при 7 стержнях

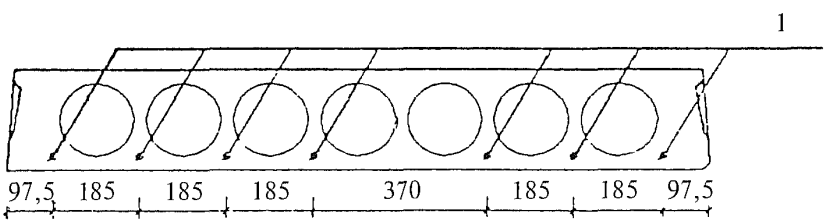

1. Количество напрягаемых стержней см. л. 6, 7, 8, 9, 10, 11.
2. Защитный слой 20 мм.

Инв. № подл	Подпись и дата	Взам. инв №

Марка плиты	Поз.	Наименование	Количество	Обозначение документа
1ПК 56.15-4КН 0-АIIIв —0	1	Стержень напрягаемый ∅12 АIIIв*, L = 5650	5	Б.Ч., 5,02 кг
	3	Каркас КР14	8	1.041.1-5.12.3-1-3
	4	Каркас КС8	1	1.041.1-5.12.3-1-5
	5	Сетка СР6-1	2	1.041.1-5.12.3-1-6
	7	Сетка СВ45	1	1.041.1-5.12.3-1-10
	9	Петля ПС2	4	1.041.1-5.12.3-1-11
		Бетон В15	1,04 м^3	
1ПК 56.15-8КН 0-АIIIв —0	1	Стержень напрягаемый ∅14 АIIIв*, L = 5650	5	Б.Ч., 6,83 кг
	3	Каркас КР14	8	1.041.1-5.12.3-1-3
	4	Каркас КС8	1	1.041.1-5.12.3-1-5
	5	Сетка СР6-1	2	1.041.1-5.12.3-1-6
	7	Сетка СВ45	1	1.041.1-5.12.3-1-10
	9	Петля ПС2	4	1.041.1-5.12.3-1-11
		Бетон В15	1,04 м^3	
1ПК 56.15-12КН 0-АIIIв —0	1	Стержень напрягаемый ∅16 АIIIв*, L = 5650	5	Б.Ч., 8,92 кг
	3	Каркас КР14	8	1.041.1-5.12.3-1-3
	4	Каркас КС8	1	1.041.1-5.12.3-1-5
	5	Сетка СР6-1	2	1.041.1-5.12.3-1-6
	6	Сетка СС3	1	1.041.1-5.12.3-1-8
	7	Сетка СВ45	1	1.041.1-5.12.3-1-10
	9	Петля ПС2	4	1.041.1-5.12.3-1-11
		Бетон В27,5	1,04 м^3	
1ПК 56.15-4КН 0-АIV —0	1	Стержень напрягаемый ∅10 АIV, L = 5650	5	Б.Ч., 3,49 кг
	3	Каркас КР14	8	1.041.1-5.12.3-1-3
	4	Каркас КС8	1	1.041.1-5.12.3-1-5
	5	Сетка СР6-1	2	1.041.1-5.12.3-1-6
	7	Сетка СВ45	1	1.041.1-5.12.3-1-10
	9	Петля ПС2	4	1.041.1-5.12.3-1-11
		Бетон В15	1,04 м^3	

* Арматура класса А-IIIв, упрочненная вытяжкой с контролем удлинения и напряжений.

Инв № подл.	Подпись и дата	Взам инв. №

Марка плиты	Поз.	Наименование	Количество	Обозначение документа
1ПК 56.15-8КН 0-AIV —0	1	Стержень напрягаемый ∅12 AIV, L = 5650	6	Б.Ч., 5,02 кг
	3	Каркас КР14	8	1.041.1-5.12.3-1-3
	4	Каркас КС8	1	1.041.1-5.12.3-1-5
	5	Сетка СР6-1	2	1.041.1-5.12.3-1-6
	7	Сетка СВ45	1	1.041.1-5.12.3-1-10
	9	Петля ПС2	4	1.041.1-5.12.3-1-11
		Бетон В15	1,04 м^3	
1ПК 56.15-12КН 0-AIV —0	1	Стержень напрягаемый ∅14 AIV, L = 5650	6	Б.Ч., 6,83 кг
	3	Каркас КР14	8	1.041.1-5.12.3-1-3
	4	Каркас КС8	1	1.041.1-5.12.3-1-5
	5	Сетка СР6-1	2	1.041.1-5.12.3-1-6
	6	Сетка СС3	1	1.041.1-5.12.3-1-8
	7	Сетка СВ45	1	1.041.1-5.12.3-1-10
	9	Петля ПС2	4	1.041.1-5.12.3-1-11
		Бетон В20	1,04 м^3	
1ПК 56.15-4КН 0-AtV —0	1	Стержень напрягаемый ∅10 AtV, L = 5650	4	Б.Ч., 3,49 кг
	3	Каркас КР14	8	1.041.1-5.12.3-1-3
	4	Каркас КС8	1	1.041.1-5.12.3-1-5
	5	Сетка СР6-1	2	1.041.1-5.12.3-1-6
	7	Сетка СВ45	1	1.041.1-5.12.3-1-10
	9	Петля ПС2	4	1.041.1-5.12.3-1-11
		Бетон В20	1,04 м^3	
1ПК 56.15-8КН 0-AtV —0	1	Стержень напрягаемый ∅10 AtV, L = 5650	6	Б.Ч., 3,49 кг
	3	Каркас КР14	8	1.041.1-5.12.3-1-3
	4	Каркас КС8	1	1.041.1-5.12.3-1-5
	5	Сетка СР6-1	2	1.041.1-5.12.3-1-6
	7	Сетка СВ45	1	1.041.1-5.12.3-1-10
	9	Петля ПС2	4	1.041.1-5.12.3-1-11
		Бетон В20	1,04 м^3	

Инв № подл	Подпись и дата	Взам. инв. №

Марка плиты	Поз.	Наименование	Количество	Обозначение документа
1ПК 56.15-12КН 0-АтV —0	1	Стержень напрягаемый Ø12 АтV, L = 5650	6	Б.Ч., 5,02 кг
	3	Каркас КР14	8	1.041.1-5.12.3-1-3
	4	Каркас КС8	1	1.041.1-5.12.3-1-5
	5	Сетка СР6-1	2	1.041.1-5.12.3-1-6
	6	Сетка СС3	1	1.041.1-5.12.3-1-8
	7	Сетка СВ45	1	1.041 1-5.12.3-1-10
	9	Петля ПС2	4	1.041.1-5.12.3-1-11
		Бетон В22,5	1,04 м^3	
1ПК 56.15-6СН 0-АIIIв —0	1	Стержень напрягаемый Ø12 АIIIв*, L = 5650	6	Б.Ч., 5,02 кг
	3	Каркас КР6	8	1.041.1-5.12.3-1-2
	4	Каркас КС3	2	1.041.1-5.12.3-1-4
	5	Сетка СР6-2	2	1.041.1-5.12.3-1-7
	7	Сетка СВ45	1	1.041.1-5.12.3-1-10
	9	Петля ПС2	4	1.041.1-5.12.3-1-11
		Бетон В15	1,04 м^3	
1ПК 56.15-8СН 0-АIIIв —0	1	Стержень напрягаемый Ø14 АIIIв*, L = 5650	5	Б.Ч., 6,83 кг
	3	Каркас КР6	8	1.041.1-5.12.3-1-2
	4	Каркас КС3	2	1.041.1-5.12.3-1-4
	5	Сетка СР6-2	2	1.041.1-5.12.3-1-7
	7	Сетка СВ45	1	1.041.1-5.12.3-1-10
	9	Петля ПС2	4	1.041.1-5.12.3-1-11
		Бетон В15	1,04 м^3	
1ПК 56.15-10СН 0-АIIIв —0	1	Стержень напрягаемый Ø14 АIIIв*, L = 5650	6	Б.Ч., 6,83 кг
	3	Каркас КР14	8	1.041.1-5.12.3-1-3
	4	Каркас КС3	2	1.041.1-5.12.3-1-4
	5	Сетка СР6-2	2	1.041 1-5.12.3-1-7
	6	Сетка СС3		1.041.1-5.12.3-1-8
	7	Сетка СВ45	1	1.041.1-5.12.3-1-10
	9	Петля ПС2	4	1.041.1-5.12.3-1-11
		Бетон В20	1,04 м^3	

* Арматура класса А-IIIв, упрочненная вытяжкой с контролем удлинений и напряжений.

Инв. № подл.	Подпись и дата	Взам. инв №

Марка плиты	Поз.	Наименование	Количество	Обозначение документа
1ПК 56.15-12СН 0-АIIIв —0	1	Стержень напрягаемый ∅16 АIIIв*, L = 5650	5	Б.Ч., 8,92 кг
	3	Каркас КР14	8	1.041.1-5.12.3-1-3
	4	Каркас КС3	2	1.041.1-5.12.3-1-4
	5	Сетка СР6-2	2	1.041.1-5.12.3-1-7
	6	Сетка СС3		1.041 1-5.12.3-1-8
	7	Сетка СВ45	1	1.041.1-5.12.3-1-10
	9	Петля ПС2	4	1.041.1-5.12.3-1-11
		Бетон В27,5	1,04 м^3	
1ПК 56.15-16СН 0-АIIIв —0	1	Стержень напрягаемый ∅16 АIIIв*, L = 5650	7	Б.Ч., 8,92 кг
	3	Каркас КР14	8	1.041.1-5.12.3-1-3
	4	Каркас КС3	2	1.041.1-5.12.3-1-4
	5	Сетка СР6-2	2	1.041.1-5.12.3-1-7
	6	Сетка СС4	1	1.041.1-5.12.3-1-9
	7	Сетка СВ45	1	1.041.1-5.12.3-1-10
	9	Петля ПС2	4	1.041.1-5.12.3-1-11
		Бетон В27,5	1,04 м^3	
1ПК 56.15-6СН 0-АIV —0	1	Стержень напрягаемый ∅12 АIV, L = 5650	5	Б.Ч., 5,02 кг
	3	Каркас КР6	8	1.041.1-5.12.3-1-2
	4	Каркас КС3	2	1.041.1-5.12.3-1-4
	5	Сетка СР6-2	2	1.041.1-5.12.3-1-7
	7	Сетка СВ45	1	1.041.1-5.12.3-1-10
	9	Петля ПС2	4	1.041.1-5.12.3-1-11
		Бетон В15	1,04 м^3	
1ПК 56.15-8СН 0-АIV —0	1	Стержень напрягаемый ∅12 АIV, L = 5650	6	Б.Ч., 5,02 кг
	3	Каркас КР6	8	1.041.1-5.12.3-1-2
	4	Каркас КС3	2	1.041.1-5.12.3-1-4
	5	Сетка СР6-2	2	1.041.1-5.12.3-1-7
	7	Сетка СВ45	1	1.041.1-5.12.3-1-10
	9	Петля ПС2	4	1.041.1-5.12.3-1-11
		Бетон В15	1,04 м^3	

* Арматура класса А-IIIв, упрочненная вытяжкой с контролем удлинений и напряжений.

Инв № подл	Подпись и дата	Взам. инв. №

Марка плиты	Поз.	Наименование	Количество	Обозначение документа
1ПК 56.15-10СН 0-AIV —0	1	Стержень напрягаемый ∅14 AIV, L = 5650	5	Б.Ч., 6,83 кг
	3	Каркас КР14	8	1.041.1-5.12.3-1-3
	4	Каркас КС3	2	1.041.1-5.12.3-1-4
	5	Сетка СР6-2	2	1.041.1-5.12.3-1-7
	6	Сетка СС3	1	1.040.1-5.12.3-1-8
	7	Сетка СВ45	1	1.041.1-5.12.3-1-10
	9	Петля ПС2	4	1.041.1-5.12.3-1-11
		Бетон В15	1,04 м^3	
1ПК 56.15-12СН 0-AIV —0	1	Стержень напрягаемый ∅14 AIV, L = 5650	6	Б.Ч., 6,83 кг
	3	Каркас КР14	8	1.041.1-5.12.3-1-3
	4	Каркас КС3	2	1.041.1-5.12.3-1-4
	5	Сетка СР6-2	2	1.041.1-5.12.3-1-7
	6	Сетка СС3	1	1.041.1-5.12.3-1-8
	7	Сетка СВ45	1	1.041.1-5.12.3-1-10
	9	Петля ПС2	4	1.041.1-5.12.3-1-11
		Бетон В20	1,04 м^3	
1ПК 56.15-16СН 0-AIV —0	1	Стержень напрягаемый ∅14 AIV, L = 5650	7	Б.Ч , 6,83 кг
	3	Каркас КР14	8	1.041.1-5.12.3-1-3
	4	Каркас КС3	2	1.041.1-5.12.3-1-4
	5	Сетка СР6-2	2	1.041.1-5.12.3-1-7
	6	Сетка СС4	1	1.041.1-5.12.3-1-9
	7	Сетка СВ45	1	1.041.1-5.12.3-1-10
	9	Петля ПС2	4	1.041.1-5.12.3-1-11
		Бетон В20	1,04 м^3	
1ПК 56.15-6СН 0-AtV —0	1	Стержень напрягаемый ∅10 AtV, L = 5650	5	Б.Ч., 3,49 кг
	3	Каркас КР6	8	1.041.1-5.12.3-1-2
	4	Каркас КС3	2	1.041.1-5.12.3-1-4
	5	Сетка СР6-2	2	1.041.1-5.12.3-1-7
	7	Сетка СВ45	1	1.041.1-5.12.3-1-10
	9	Петля ПС2	4	1.041.1-5.12.3-1-11
		Бетон В20	1,04 м^3	

Инв. № подл	Подпись и дата	Взам. инв. №

Марка плиты	Поз	Наименование	Количество	Обозначение документа
1ПК 56.15-8СН 0-АтV —0	1	Стержень напрягаемый ∅10 AIV, L = 5650	6	Б.Ч., 3,49 кг
	3	Каркас КР6	8	1.041.1-5.12.3-1-2
	4	Каркас КС3	2	1.041.1-5.12.3-1-4
	5	Сетка СР6-2	2	1.041.1-5.12.3-1-7
	7	Сетка СВ45	1	1.041.1-5.12.3-1-10
	9	Петля ПС2	4	1.041.1-5.12.3-1-11
		Бетон В20	1,04 м^3	
1ПК 56.15-10СН 0-АтV —0	1	Стержень напрягаемый ∅12 АтV, L = 5650	5	Б.Ч., 5,02 кг
	3	Каркас КР14	8	1.041.1-5.12.3-1-3
	4	Каркас КС3	2	1.041.1-5.12.3-1-4
	5	Сетка СР6-2	2	1.041.1-5.12.3-1-7
	6	Сетка СС3	1	1.041.1-5.12.3-1-8
	7	Сетка СВ45	1	1.041.1-5.12.3-1-10
	9	Петля ПС2	4	1.041 1-5.12.3-1-11
		Бетон В20	1,04 м^3	
1ПК 56.15-12СН 0-АтV —0	1	Стержень напрягаемый ∅12 АтV, L = 5650	6	Б.Ч., 5,02 кг
	3	Каркас КР14	8	1.041.1-5.12.3-1-3
	4	Каркас КС3	2	1.041.1-5.12.3-1-4
	5	Сетка СР6-2	2	1.041.1-5.12.3-1-7
	6	Сетка СС3	1	1.041.1-5.12.3-1-8
	7	Сетка СВ45	1	1.041.1-5.12.3-1-10
	9	Петля ПС2	4	1.041.1-5.12.3-1-11
		Бетон В22,5	1,04 м^3	
1ПК 56.15-15СН 0-АтV —0	1	Стержень напрягаемый ∅14 АтV, L = 5650	5	Б.Ч., 6,83 кг
	3	Каркас КР14	8	1.041.1-5.12.3-1-3
	4	Каркас КС3	2	1.041.1-5.12.3-1-4
	5	Сетка СР6-2	2	1.041.1-5.12.3-1-7
	6	Сетка СС4	1	1.041.1-5.12.3-1-9
	7	Сетка СВ45	1	1.041.1-5.12.3-1-10
	9	Петля ПС2	4	1.041.1-5.12.3-1-11
		Бетон В22,5	1,04 м^3	

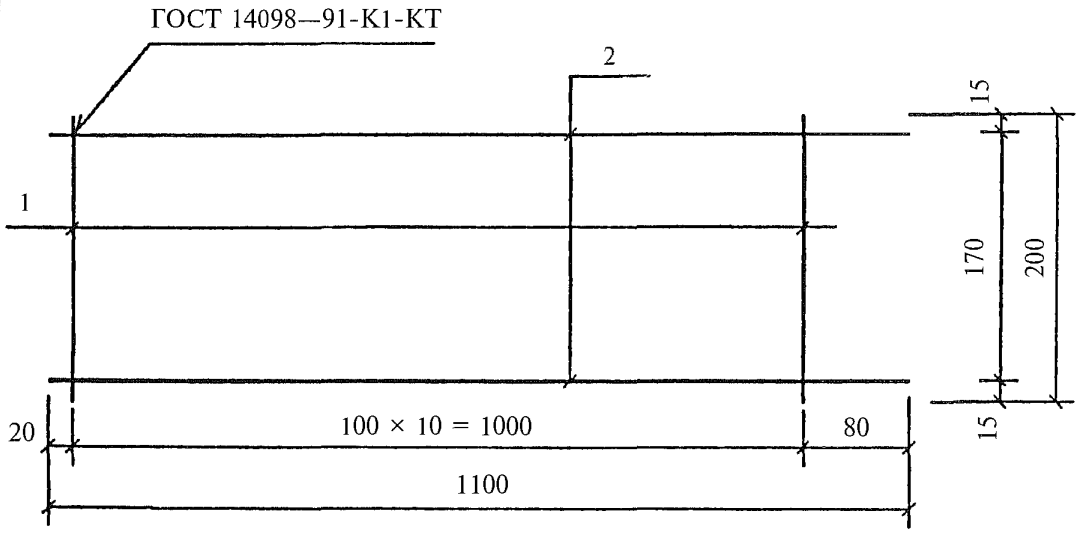

Поз. дет.	Наименование	Кол. дет.	Масса 1 дет., кг	Масса изделия, кг
1	∅ 4 Вр-I, l = 200	11	0,02	0,42
2	∅ 4 Вр-I, l = 1100	2	0,10	

Арматура класса Вр-I по ГОСТ 6727—80.

				1.041.1-5.12.3-1-2
Н.контр	Герман	Подпись		
Зав отд	Кодыш			Стадия: Р; Лист: ; Листов: 1
ГИП	Герман		1 12.93	Каркас КР6
Вед.инж	Баранова			ЦНИИпромзданий
Н. сотр.	Набатников			

Взам. инв. № | Подпись и дата | Инв. № подл

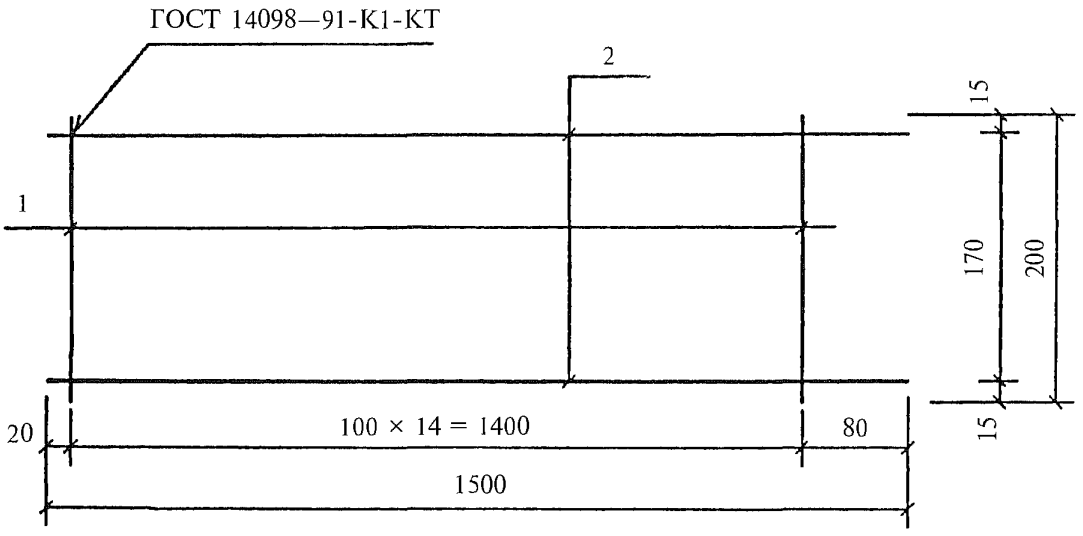

Поз. дет.	Наименование	Кол. дет.	Масса 1 дет., кг	Масса изделия, кг
1	∅ 4 Вр-I, l = 200	15	0,02	0,58
2	∅ 4 Вр-I, l = 1500	2	0,14	

Арматура класса Вр-I по ГОСТ 6727—80.

				1.041.1-5.12.3-1-3
Н.контр	Герман	Подпись		
Зав. отд	Кодыш			Каркас КР14
ГИП	Герман		1.12.93	
Вед.инж	Баранова			
Н. сотр	Набатников			

Стадия	Лист	Листов
Р		1

ЦНИИпромзданий

Взам. инв. № | Подпись и дата | Инв. № подл

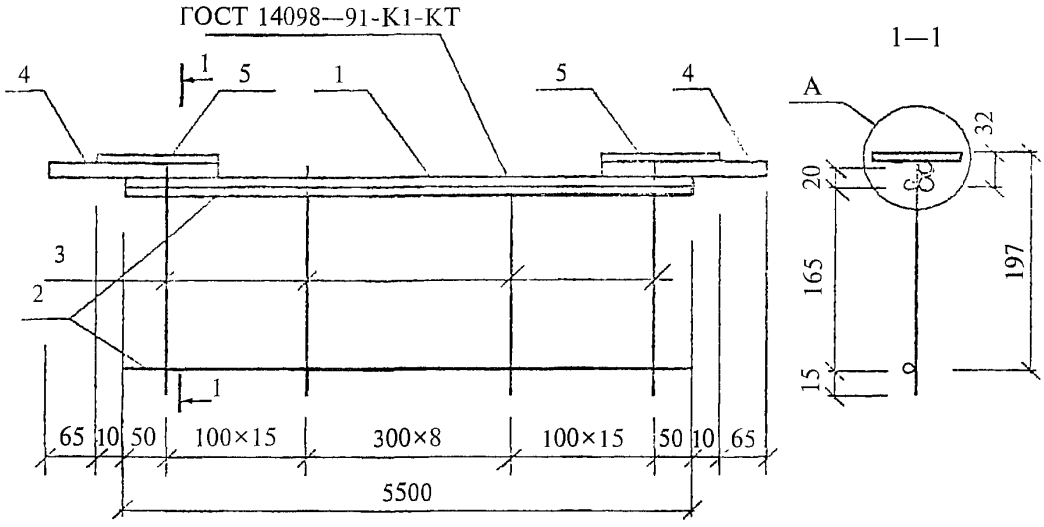

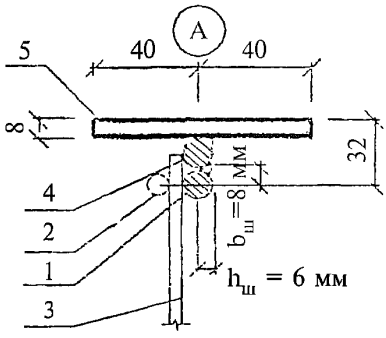

Поз. дет.	Наименование	Кол. дет.	Масса 1 дет., кг	Масса изделия, кг
1	∅ 14 А-III, l = 5500	1	6,64	10,22
2	∅ 4 Вр-I, l = 5500	2	0,51	
3	∅ 4 Вр-I, l = 200	39	0,02	
4	∅ 14 А-III, l = 200	2	0,24	
5	−80×8, l = 130	2	0,65	

1. Арматура класса А-III по ГОСТ 5781—82.
2. Арматура класса Вр-I по ГОСТ 6727—80.
3. Сталь листовая по ГОСТ 19903, марки С235 по ГОСТ 27772—88 или марки Ст3кп2 по ГОСТ 535—88.
4. Порядок сборки см. 1.041.1-5.3.0-1 л.3.

				1.041.1-5 12.3-1-4	
Н.контр.	Герман	Подпись			
Зав. отд	Кодыш			Каркас КС3	Стадия: Р; Лист: ; Листов: 1
ГИП	Герман		1.12.93		
Вед.инж.	Баранова				ЦНИИпромзданий
Н. сотр.	Набатников				

Взам инв. № | Подпись и дата | Инв. № подл

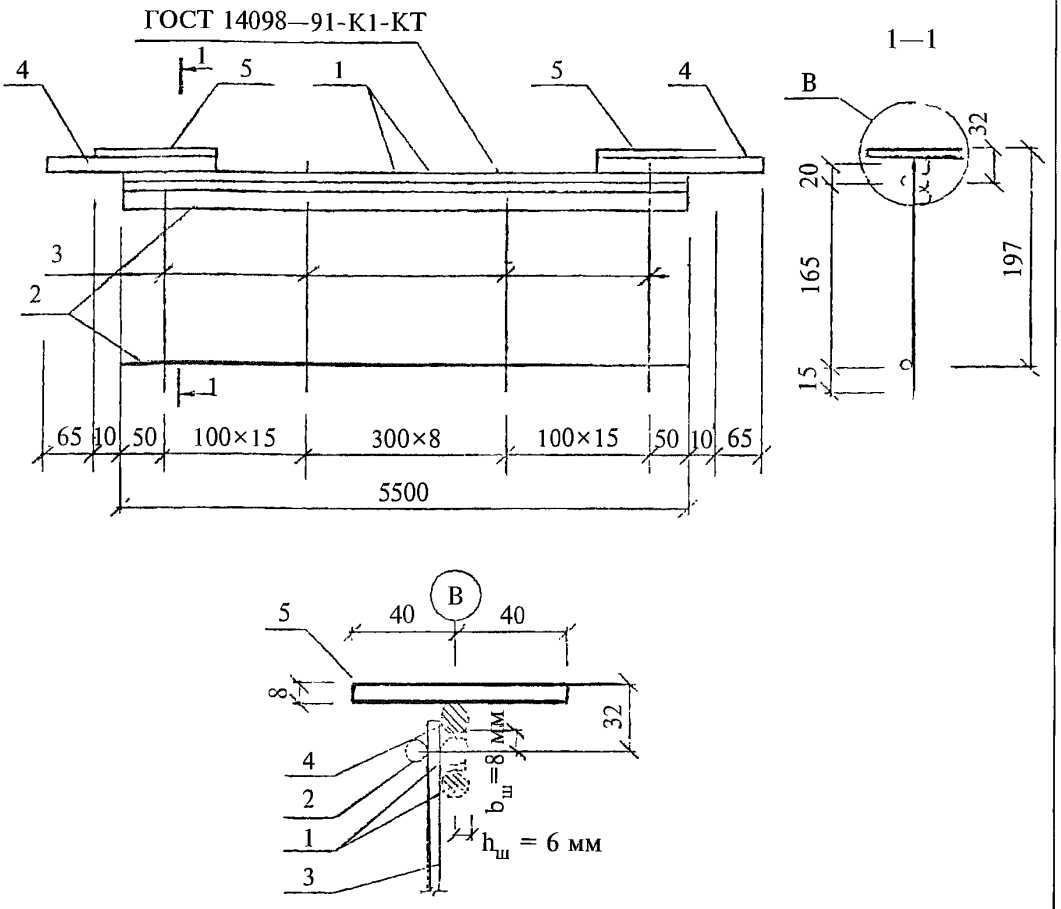

Поз. дет.	Наименование	Кол. дет.	Масса 1 дет., кг	Масса изделия, кг
1	∅ 14 А-III, l = 5500	2	6,64	16,86
2	∅ 4 Вр-I, l = 5500	2	0,51	
3	∅ 4 Вр-I, l = 200	39	0,02	
4	∅ 14 А-III, l = 200	2	0,24	
5	−80×8, l = 130	2	0,65	

1. Арматура класса А-III по ГОСТ 5781—82.
2. Арматура класса Вр-I по ГОСТ 6727—80.
3. Сталь листовая по ГОСТ 19903, марки С235 по ГОСТ 27772—88 или марки Ст3кп2 по ГОСТ 535—88.
4. Порядок сборки см. 1.041.1-5.3.0-1 л.6.

Взам инв. №

Подпись и дата

Инв № подл

				1.041.1-5.12.3-1-5
Н.контр.	Герман	Подпись		
Зав. отд.	Кодыш			Каркас КС8
ГИП	Герман		1.12.93	
Вед.инж.	Баранова			
Н. сотр.	Набатников			

Стадия	Лист	Листов
Р		1

ЦНИИпромзданий

Развертка

Левая

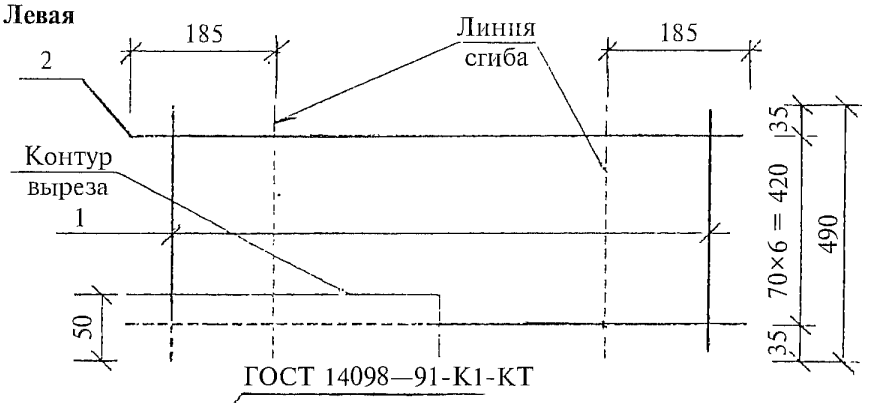

ГОСТ 14098—91-К1-КТ

Правая

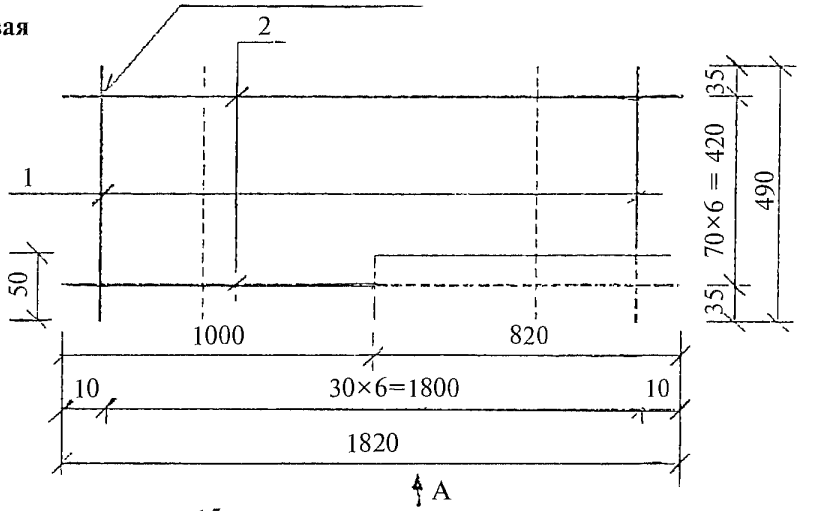

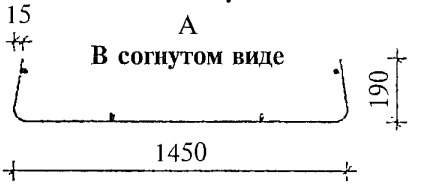

Поз дет.	Наименование	Кол. дет.	Масса 1 дет., кг	Масса изделия, кг
1	∅ 3 Вр-I, l = 490	7	0,03	1,40
2	∅ 4 Вр-I, l = 1820	7	0,17	

Арматура класса Вр-I по ГОСТ 6727—80.

				1.041.1-5.12.3-1-6
Н контр	Герман	Подпись		
Зав отд.	Кодыш			
ГИП	Герман		1.12.93	Сетка СР6-1
Вед инж	Баранова			
Н сотр.	Набатников			

Стадия	Лист	Листов
Р		1

ЦНИИпромзданий

Взам. инв №

Подпись и дата

Инв № подл

Развертка

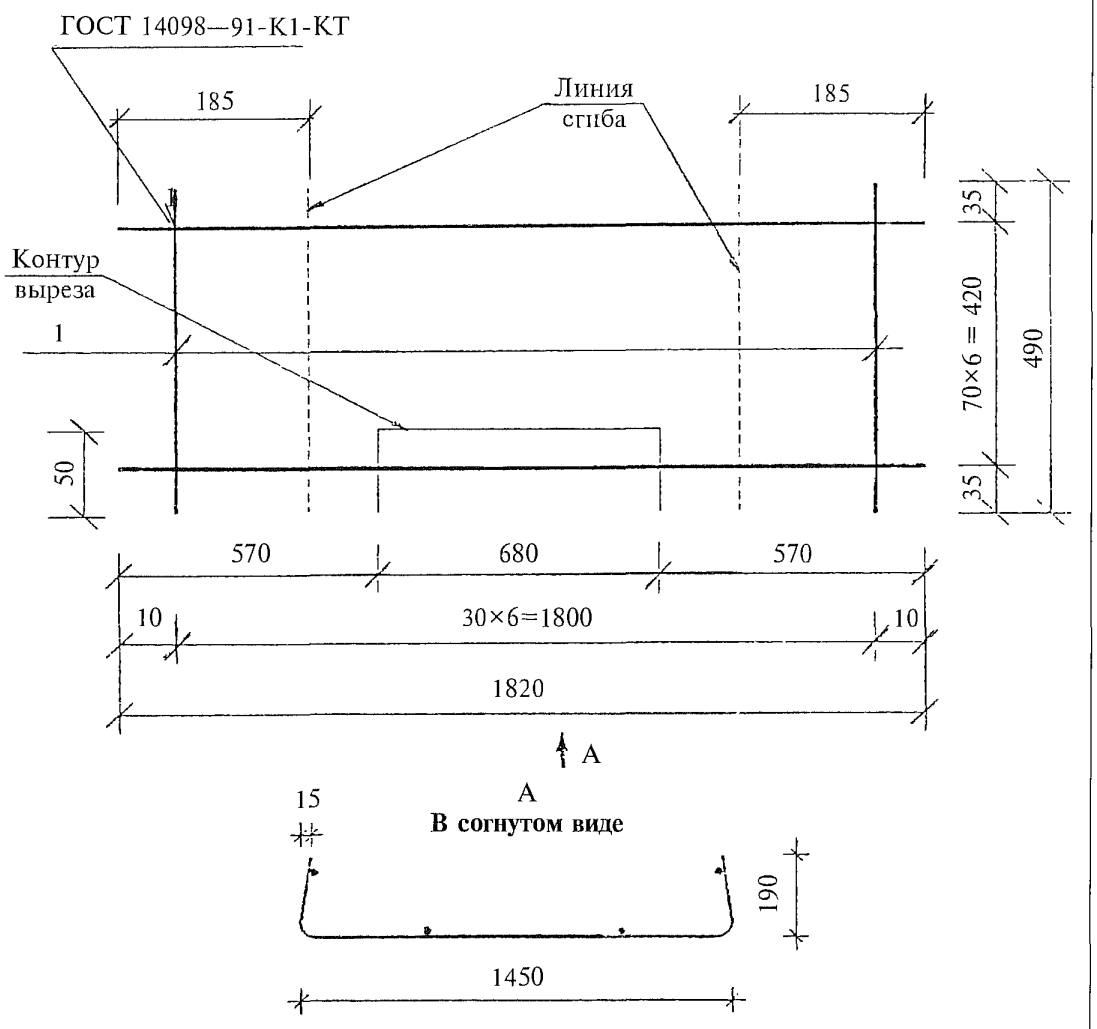

Поз. дет.	Наименование	Кол. дет.	Масса 1 дет., кг	Масса изделия, кг
1	∅ 3 Вр-I, l = 490	7	0,03	1,40
2	∅ 4 Вр-I, l = 1820	7	0,17	

Арматура класса Вр-I по ГОСТ 6727—80.

				1.041 1-5.12.3-1-7
Н контр.	Герман	Подпись		
Зав. отд	Кодыш			Сетка СР6-2
ГИП	Герман		1.12 93	
Вед инж	Баранова			
Н. сотр	Набатников			

Стадия	Лист	Листов
Р		1

ЦНИИпромзданий

Взам инв. № | Подпись и дата | Инв. № подл

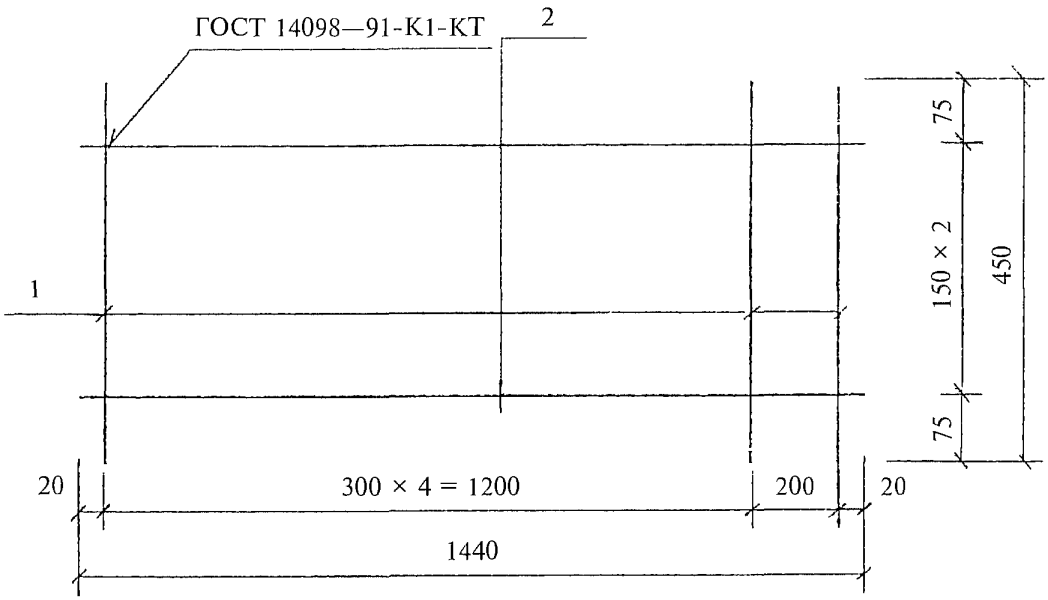

Поз. дет.	Наименование	Кол. дет.	Масса 1 дет., кг	Масса изделия, кг
1	∅ 3 Вр-I, l = 450	6	0,02	0,51
2	∅ 4 Вр-I, l = 1440	3	0,13	

Арматура класса Вр-I по ГОСТ 6727—80.

Взам инв. №

Подпись и дата

Инв № подл

				1.041.1-5.12.3-1-8
Н контр	Герман	Подпись		
Зав отд.	Кодыш			Сетка СС3
ГИП	Герман		1.12 93	
Вед инж.	Баранова			
Н. сотр	Набатников			

Стадия	Лист	Листов
Р		1

ЦНИИпромзданий

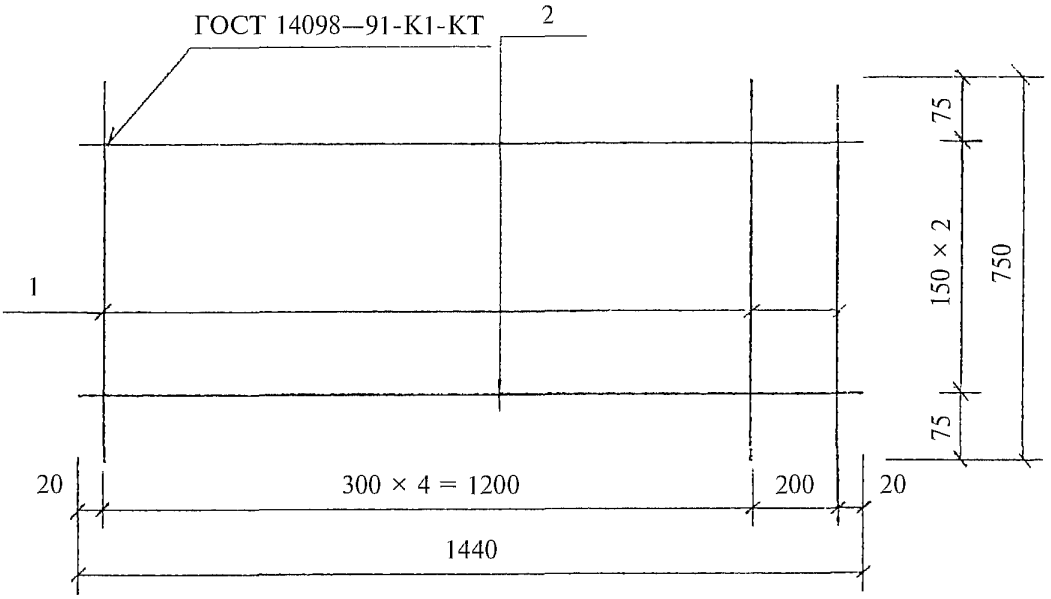

Поз. дет.	Наименование	Кол дет.	Масса 1 дет., кг	Масса изделия, кг
1	∅ 3 Вр-I, l = 750	6	0,04	0,89
2	∅ 4 Вр-I, l = 1440	5	0,13	

Арматура класса Вр-I по ГОСТ 6727—80.

				1.041.1-5.12.3-1-9
Н контр.	Герман	Подпись		
Зав. отд.	Кодыш			Сетка СС4
ГИП	Герман		1.12.93	
Вед.инж	Баранова			
Н. сотр	Набатников			

Стадия	Лист	Листов
Р		1

ЦНИИпромзданий

Взам инв №

Подпись и дата

Инв № подл.

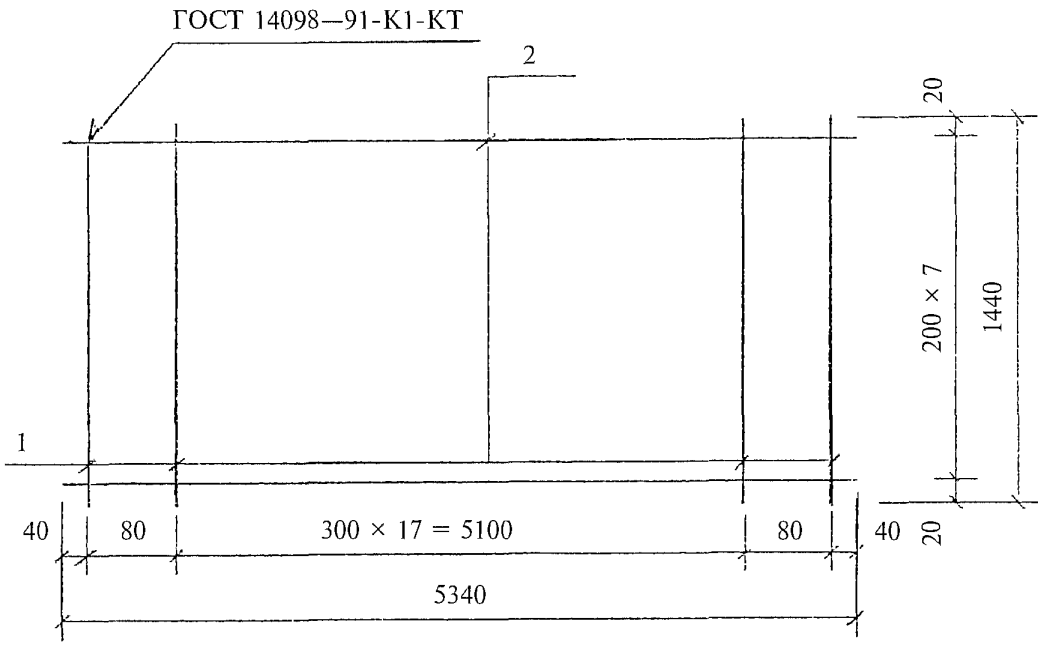

Поз. дет.	Наименование	Кол. дет.	Масса 1 дет., кг	Масса изделия, кг
1	∅ 3 Вр-I, l = 1440	20	0,07	3,64
2	∅ 3 Вр-I, l = 5340	8	0,28	

Арматура класса Вр-I по ГОСТ 6727—80.

Взам. инв №

Подпись и дата

Инв № подл

Н.контр.	Герман	Подпись		1.041.1-5.12.3-1-10
Зав отд.	Кодыш			
ГИП	Герман		1 12 93	Сетка СВ45
Вед инж	Баранова			
Н сотр	Набатников			

Стадия	Лист	Листов
Р		1

ЦНИИпромзданий

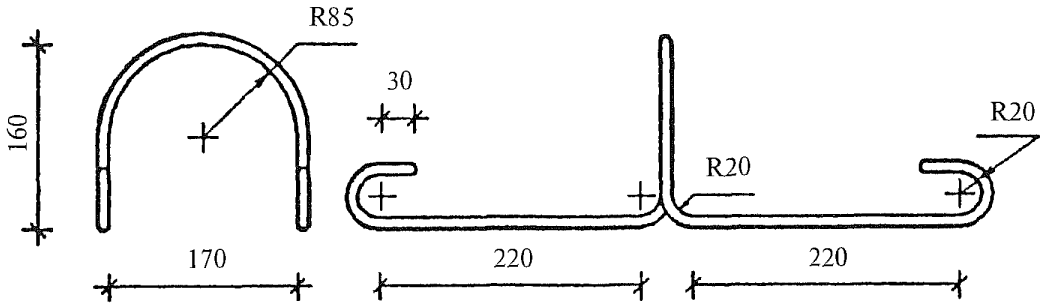

Наименование	Кол.	Масса изделия, кг
∅12 А-I, l = 1170		1,04

Арматура класса А-I по ГОСТ 5781—82, марки стали см. п. 3.3 технических требований, вып. 2.0.

				1.041.1-5.12.3-1-11		
Н контр.	Герман	Подпись				
Зав. отд.	Кодыш			Петля ПС2	Стадия	Лист	Листов
ГИП	Герман		1 12.93		Р		1
Вед.инж.	Баранова				ЦНИИпромзданий		
Н. сотр	Набатников						

Взам. инв. № | Подпись и дата | Инв. № подл.

1ПК 56 15-4КН	0-AIIIв	—0
Арматура напрягаемая		
∅ 12AIIIв[1]	ГОСТ 5781—82	25,10
	Всего	25,10
Изделия арматурные		
∅ 12AI	ГОСТ 5781—82	4,16
	Итого	4,16
∅ 14AIII	ГОСТ 5781—82	13,28
	Итого	13,28
∅ 3BpI	ГОСТ 6727—80	4,06
∅ 4BpI	ГОСТ 6727—80	8,82
	Итого	12,88
	Всего	30,32
Изделия закладные		
∅ 14AIII	ГОСТ 5781—82	0,48
	Прокат	1,30
	Всего	1,78
Общий расход		57,20
1ПК 56.15-12КН	0-AIIIв	—0
Арматура напрягаемая		
∅ 16AIIIв*	ГОСТ 5781—82	44,60
	Всего	44,60
Изделия арматурные		
∅ 12AI	ГОСТ 5781—82	4,16
	Итого	4,16
∅ 14AIII	ГОСТ 5781—82	13,28
	Итого	13,28
∅ 3BpI	ГОСТ 6727—80	4,18
∅ 4BpI	ГОСТ 6727—80	9,21
	Итого	13,39
	Всего	30,83
Изделия закладные		
∅ 14AIII	ГОСТ 5781—82	0,48
	Прокат	1,30
	Всего	1,78
Общий расход		77,21
1ПК 56.15-8КН	0-AIV	—0
Арматура напрягаемая		
∅ 12AIV	ГОСТ 5781—82	30,12
	Всего	30,12
Изделия арматурные		
∅ 12AI	ГОСТ 5781—82	4,16
	Итого	4,16
∅ 14AIII	ГОСТ 5781—82	13,28
	Итого	13,28
∅ 3BpI	ГОСТ 6727—80	4,06
∅ 4BpI	ГОСТ 6727—80	8,82
	Итого	12,88
	Всего	30,32
Изделия закладные		
∅ 14AIII	ГОСТ 5781—82	0,48
	Прокат	1,30
	Всего	1,78
Общий расход		62,22

1ПК 56.15-8КН	0-AIIIв	—0
Арматура напрягаемая		
∅ 14AIIIв*	ГОСТ 5781—82	34,15
	Всего	34,15
Изделия арматурные		
∅ 12AI	ГОСТ 5781—82	4,16
	Итого	4,16
∅ 14AIII	ГОСТ 5781—82	13,28
	Итого	13,28
∅ 3BpI	ГОСТ 6727—80	4,06
∅ 4BpI	ГОСТ 6727—80	8,82
	Итого	12,88
	Всего	30,32
Изделия закладные		
∅ 14AIII	ГОСТ 5781—82	0,48
	Прокат	1,30
	Всего	1,78
Общий расход		66,25
1ПК 56.15-4КН	0-AIV	—0
Арматура напрягаемая		
∅ 10AIV	ГОСТ 5781—82	17,45
	Всего	17,45
Изделия арматурные		
∅ 12AI	ГОСТ 5781—82	4,16
	Итого	4,16
∅ 14AIII	ГОСТ 5781—82	13,28
	Итого	13,28
∅ 3BpI	ГОСТ 6727—80	4,06
∅ 4BpI	ГОСТ 6727—80	8,82
	Итого	12,88
	Всего	30,32
Изделия закладные		
∅ 14AIII	ГОСТ 5781—82	0,48
	Прокат	1,30
	Всего	1,78
Общий расход		49,55
1ПК 56.15-12КН	0-AIV	—0
Арматура напрягаемая		
∅ 14AIV	ГОСТ 5781—82	40,98
	Всего	40,98
Изделия арматурные		
∅ 12AI	ГОСТ 5781—82	4,16
	Итого	4,16
∅ 14AIII	ГОСТ 5781—82	13,28
	Итого	13,28
∅ 3BpI	ГОСТ 6727—80	4,18
∅ 4BpI	ГОСТ 6727—80	9,21
	Итого	13,39
	Всего	30,83
Изделия закладные		
∅ 14AIII	ГОСТ 5781—82	0,48
	Прокат	1,30
	Всего	1,78
Общий расход		73,59

* Сталь, упрочненная вытяжкой с контролем удлинений и напряжений.

Взам. инв. №

Подпись и дата

Инв. № подл.

			1.041.1-5.12.3-1-РС
Н контр	Герман	Подпись	
Зав. отд.	Кодыш		
ГИП	Герман		1.12.93
Вед инж	Баранова		
Н. сотр	Набатников		

Ведомость расхода стали, кг

Стадия	Лист	Листов
Р	1	4

ЦНИИпромзданий

1ПК 56 15-4КН	0-АтV	—0
Арматура напрягаемая		
∅ 10АтV	ГОСТ 10884—81	13,96
	Всего	13,96
Изделия арматурные		
∅ 12АI	ГОСТ 5781—82	4,16
	Итого	4,16
∅ 14АIII	ГОСТ 5781—82	13,28
	Итого	13,28
∅ 3ВрI	ГОСТ 6727—80	4,06
∅ 4ВрI	ГОСТ 6727—80	8,82
	Итого	12,88
	Всего	30,32
Изделия закладные		
∅ 14АIII	ГОСТ 5781—82	0,48
	Прокат	1,30
	Всего	1,78
Общий расход		46,06
1ПК 56.15-12КН	0-АтV	—0
Арматура напрягаемая		
∅ 12АтV	ГОСТ 108841—81	30,12
	Всего	30,12
Изделия арматурные		
∅ 12АI	ГОСТ 5781—82	4,16
	Итого	4,16
∅ 14АIII	ГОСТ 5781—82	13,28
	Итого	13,28
∅ 3ВрI	ГОСТ 6727—80	4,18
∅ 4ВрI	ГОСТ 6727—80	9,21
	Итого	13,39
	Всего	30,83
Изделия закладные		
∅ 14АIII	ГОСТ 5781—82	0,48
	Прокат	1,30
	Всего	1,78
Общий расход		62,73
1ПК 56.15-8СН	0-АIIIв	—0
Арматура напрягаемая		
∅ 14АIIIв*	ГОСТ 5781—82	34,15
	Всего	34,15
Изделия арматурные		
∅ 12АI	ГОСТ 5781—82	4,16
	Итого	4,16
∅ 14АIII	ГОСТ 5781—82	13,28
	Итого	13,28
∅ 3ВрI	ГОСТ 6727—80	4,06
∅ 4ВрI	ГОСТ 6727—80	9,34
	Итого	13,40
	Всего	30,84
Изделия закладные		
∅ 14АIII	ГОСТ 5781—82	0,96
	Прокат	2,60
	Всего	3,56
Общий расход		68,55

1ПК 56 15-8КН	0-АтV	—0
Арматура напрягаемая		
∅ 10АтV	ГОСТ 10884—81	20,94
	Всего	20,94
Изделия арматурные		
∅ 12АI	ГОСТ 5781—82	4,16
	Итого	4,16
∅ 14АIII	ГОСТ 5781—82	13,28
	Итого	13,28
∅ 3ВрI	ГОСТ 6727—80	4,06
∅ 4ВрI	ГОСТ 6727—80	8,82
	Итого	12,88
	Всего	30,32
Изделия закладные		
∅ 14АIII	ГОСТ 5781—82	0,48
	Прокат	1,30
	Всего	1,78
Общий расход		53,04
1ПК 56.15-6СН	0-АIIIв	—0
Арматура напрягаемая		
∅ 12АIIIв*	ГОСТ 5781—82	30,12
	Всего	30,12
Изделия арматурные		
∅ 12АI	ГОСТ 5781—82	4,16
	Итого	4,16
∅ 14АIII	ГОСТ 5781—82	13,28
	Итого	13,28
∅ 3ВрI	ГОСТ 6727—80	4,06
∅ 4ВрI	ГОСТ 6727—80	9,34
	Итого	13,40
	Всего	30,84
Изделия закладные		
∅ 14АIII	ГОСТ 5781—82	0,96
	Прокат	2,60
	Всего	3,56
Общий расход		64,52
1ПК 56.15-10СН	0-АIIIв	—0
Арматура напрягаемая		
∅ 14АIIIв*	ГОСТ 5781—82	40,98
	Всего	40,98
Изделия арматурные		
∅ 12АI	ГОСТ 5781—82	4,16
	Итого	4,16
∅ 14АIII	ГОСТ 5781—82	13,28
	Итого	13,28
∅ 3ВрI	ГОСТ 6727—80	4,18
∅ 4ВрI	ГОСТ 6727—80	11,01
	Итого	15,19
	Всего	32,63
Изделия закладные		
∅ 14АIII	ГОСТ 5781—82	0,96
	Прокат	2,60
	Всего	3,56
Общий расход		77,17

* Сталь, упрочненная вытяжкой с контролем удлинений и напряжений.

Взам. инв. №

Подпись и дата

Инв. № подл.

1ПК 56.15-12СН	0-AIIIв	—0
Арматура напрягаемая		
∅ 16AIIIв*	ГОСТ 5781—82	44,60
	Всего	44,60
Изделия арматурные		
∅ 12AI	ГОСТ 5781—82	4,16
	Итого	4,16
∅ 14AIII	ГОСТ 5781—82	13,28
	Итого	13,28
∅ 3BpI	ГОСТ 6727—80	4,18
∅ 4BpI	ГОСТ 6727—80	11,01
	Итого	15,19
	Всего	32,63
Изделия закладные		
∅ 14AIII	ГОСТ 5781—82	0,96
	Прокат	2,60
	Всего	3,56
Общий расход		80,79
1ПК 56 15-6СН	0-AIV	—0
Арматура напрягаемая		
∅ 12AIV	ГОСТ 5781—82	25,10
	Всего	25,10
Изделия арматурные		
∅ 12AI	ГОСТ 5781—82	4,16
	Итого	4,16
∅ 14AIII	ГОСТ 5781—82	13,28
	Итого	13,28
∅ 3BpI	ГОСТ 6727—80	4,06
∅ 4BpI	ГОСТ 6727—80	9,34
	Итого	13,40
	Всего	30,84
Изделия закладные		
∅ 14AIII	ГОСТ 5781—82	0,96
	Прокат	2,60
	Всего	3,56
Общий расход		59,50
1ПК 56.15-10СН	0-AIV	—0
Арматура напрягаемая		
∅ 14AIV	ГОСТ 5781—82	34,15
	Всего	34,15
Изделия арматурные		
∅ 12AI	ГОСТ 5781—82	4,16
	Итого	4,16
∅ 14AIII	ГОСТ 5781—82	13,28
	Итого	13,28
∅ 3BpI	ГОСТ 6727—80	4,18
∅ 4BpI	ГОСТ 6727—80	11,01
	Итого	15,19
	Всего	32,63
Изделия закладные		
∅ 14AIII	ГОСТ 5781—82	0,96
	Прокат	2,60
	Всего	3,56
Общий расход		70,34

1ПК 56 15-16СН	0-AIIIв	—0
Арматура напрягаемая		
∅ 16AIIIв*	ГОСТ 5781—82	62,44
	Всего	62,44
Изделия арматурные		
∅ 12AI	ГОСТ 5781—82	4,16
	Итого	4,16
∅ 14AIII	ГОСТ 5781—82	13,28
	Итого	13,28
∅ 3BpI	ГОСТ 6727—80	4,30
∅ 4BpI	ГОСТ 6727—80	11,27
	Итого	15,57
	Всего	33,01
Изделия закладные		
∅ 14AIII	ГОСТ 5781—82	0,96
	Прокат	2,60
	Всего	3,56
Общий расход		99,01
1ПК 56.15-8СН	0-AIV	—0
Арматура напрягаемая		
∅ 12AIV	ГОСТ 5781—82	30,12
	Всего	30,12
Изделия арматурные		
∅ 12AI	ГОСТ 5781—82	4,16
	Итого	4,16
∅ 14AIII	ГОСТ 5781—82	13,28
	Итого	13,28
∅ 3BpI	ГОСТ 6727—80	4,06
∅ 4BpI	ГОСТ 6727—80	9,34
	Итого	13,40
	Всего	30,84
Изделия закладные		
∅ 14AIII	ГОСТ 5781—82	0,96
	Прокат	2,60
	Всего	3,56
Общий расход		64,52
1ПК 56.15-12СН	0-AIV	—0
Арматура напрягаемая		
∅ 14AIV	ГОСТ 5781—82	40,98
	Всего	40,98
Изделия арматурные		
∅ 12AI	ГОСТ 5781—82	4,16
	Итого	4,16
∅ 14AIII	ГОСТ 5781—82	13,28
	Итого	13,28
∅ 3BpI	ГОСТ 6727—80	4,18
∅ 4BpI	ГОСТ 6727—80	11,01
	Итого	15,19
	Всего	32,63
Изделия закладные		
∅ 14AIII	ГОСТ 5781—82	0,96
	Прокат	2,60
	Всего	3,56
Общий расход		77,17

* Сталь, упрочненная вытяжкой с контролем удлинений и напряжений.

1ПК 56 15-16СН	0-AIV	—0
Арматура напрягаемая		
∅ 10АтV	ГОСТ 5781—82	47,81
	Всего	47,81
Изделия арматурные		
∅ 12AI	ГОСТ 5781—82	4,16
	Итого	4,16
∅ 14AIII	ГОСТ 5781—82	13,28
	Итого	13,28
∅ 3BpI	ГОСТ 6727—80	4,30
∅ 4BpI	ГОСТ 6727—80	11,27
	Итого	15,57
	Всего	33,01
Изделия закладные		
∅ 14AIII	ГОСТ 5781—82	0,96
	Прокат	2,60
	Всего	3,56
Общий расход		84,38
1ПК 56.15-8СН	0-АтV	—0
Арматура напрягаемая		
∅ 10АтV	ГОСТ 108841—81	20,94
	Всего	20,94
Изделия арматурные		
∅ 12AI	ГОСТ 5781—82	4,16
	Итого	4,16
∅ 14AIII	ГОСТ 5781—82	13,28
	Итого	13,28
∅ 3BpI	ГОСТ 6727—80	4,06
∅ 4BpI	ГОСТ 6727—80	9,34
	Итого	13,40
	Всего	30,84
Изделия закладные		
∅ 14AIII	ГОСТ 5781—82	0,96
	Прокат	2,60
	Всего	3,56
Общий расход		55,34
1ПК 56.15-12СН	0-АтV	—0
Арматура напрягаемая		
∅ 12АтV	ГОСТ 10884—81	30,12
	Всего	30,12
Изделия арматурные		
∅ 12AI	ГОСТ 5781—82	4,16
	Итого	4,16
∅ 14AIII	ГОСТ 5781—82	13,28
	Итого	13,28
∅ 3BpI	ГОСТ 6727—80	4,18
∅ 4BpI	ГОСТ 6727—80	11,01
	Итого	15,19
	Всего	32,63
Изделия закладные		
∅ 14AIII	ГОСТ 5781—82	0,96
	Прокат	2,60
	Всего	3,56
Общий расход		66,31

1ПК 56.15-6СН	0-АтV	—0
Арматура напрягаемая		
∅ 10АтV	ГОСТ 10884—81	17,45
	Всего	17,45
Изделия арматурные		
∅ 12AI	ГОСТ 5781—82	4,16
	Итого	4,16
∅ 14AIII	ГОСТ 5781—82	13,28
	Итого	13,28
∅ 3BpI	ГОСТ 6727—80	4,06
∅ 4BpI	ГОСТ 6727—80	9,34
	Итого	13,40
	Всего	30,84
Изделия закладные		
∅ 14AIII	ГОСТ 5781—82	0,96
	Прокат	2,60
	Всего	3,56
Общий расход		51,85
1ПК 56 15-10СН	0-АтV	—0
Арматура напрягаемая		
∅ 12АтV	ГОСТ 10884—81	25,10
	Всего	25,10
Изделия арматурные		
∅ 12AI	ГОСТ 5781—82	4,16
	Итого	4,16
∅ 14AIII	ГОСТ 5781—82	13,28
	Итого	13,28
∅ 3BpI	ГОСТ 6727—80	4,18
∅ 4BpI	ГОСТ 6727—80	11,01
	Итого	15,19
	Всего	32,63
Изделия закладные		
∅ 14AIII	ГОСТ 5781—82	0,96
	Прокат	2,60
	Всего	3,56
Общий расход		61,29
1ПК 56.15-15СН	0-АтV	—0
Арматура напрягаемая		
∅ 14АтV	ГОСТ 10884—81	34,15
	Всего	34,15
Изделия арматурные		
∅ 12AI	ГОСТ 5781—82	4,16
	Итого	4,16
∅ 14AIII	ГОСТ 5781—82	13,28
	Итого	13,28
∅ 3BpI	ГОСТ 6727—80	4,30
∅ 4BpI	ГОСТ 6727—80	11,27
	Итого	15,57
	Всего	363,01
Изделия закладные		
∅ 14AIII	ГОСТ 5781—82	0,96
	Прокат	2,60
	Всего	3,56
Общий расход		70,72

* Сталь, упрочненная вытяжкой с контролем удлинений и напряжений

Взам инв №

Подпись и дата

Инв № подл.

gost.e-ecolog.ru