ГОСУДАРСТВЕННЫЙ КОМИТЕТ
ПО ГРАЖДАНСКОМУ СТРОИТЕЛЬСТВУ И АРХИТЕКТУРЕ
ПРИ ГОССТРОЕ СССР

КОНТРОЛЬНЫЙ
ЭКЗЕМПЛЯР

ТИПОВЫЕ КОНСТРУКЦИИ И ДЕТАЛИ ЗДАНИЙ И СООРУЖЕНИЙ

СЕРИЯ 1.116-1

БЛОКИ БЕТОННЫЕ ДЛЯ СТЕН ПОДВАЛОВ

ВЫПУСК 1

РАБОЧИЕ ЧЕРТЕЖИ БЛОКОВ ИЗ ТЯЖЕЛОГО ЦЕМЕНТНОГО БЕТОНА

Разработаны ЦНИИЭП жилища Государственного комитета по гражданскому строительству и архитектуре при Госстрое СССР при участии ЦНИИОМТП Госстроя СССР

Утверждены Государственным комитетом по гражданскому строительству и архитектуре при Госстрое СССР приказом от 6 мая 1968 г. Введены в действие с 1 июля 1968 г.

ЦЕНТРАЛЬНЫЙ ИНСТИТУТ ТИПОВЫХ ПРОЕКТОВ

МОСКВА

gost.e-ecolog.ru

	Марка	Лист	Стр
Содержание		С1	2
Пояснительная записка		П1,П2	3-4
Блоки бетонные для стен подвалов			
Размеры блоков в мм: Длина	Ширина	Высота			
2380	300	580	ФС3	1	5
780	300	580	ФС3-8	2	6
2380	400	580	ФС4	3	7
780	400	580	ФС4-8	4	8
2380	500	580	ФС5	5	9
780	500	580	ФС5-8	6	10
2380	600	580	ФС6	7	11
780	600	580	ФС6-8	8	12
1180	400	280	ФСН4	9	13
1180	500	280	ФСН5	10	14
1180	600	280	ФСН6	11	15
Приложение					16
Блоки бетонные для стен подвалов с пустотами					
2380	400	580	ФС4П	12	17
2380	500	580	ФС5П	13	18
2380	600	580	ФС6П	14	19

Рабочие чертежи бетонных блоков для стен подвалов разработаны в соответствии с ГОСТ 13579-68.

Изделия предназначены для обязательного применения при проектировании и строительстве жилых, общественных и других зданий и для массового производства этих изделий предприятиями строительной промышленности.

В альбом включены рабочие чертежи блоков для стен подвалов: в основной части блоки сплошного сечения, в приложении блоки с пустотами (в соответствии с ГОСТ 13579-68). Целесообразность применения в проектах блоков стен подвалов сплошного сечения или с пустотами, должна быть обоснована технико-экономическими расчетами. Сплошные блоки стен подвалов могут быть использованы для цоколей и фундаментов.

Рабочие чертежи блоков стен подвала, включенные в альбом I-64 серии ИИ-03-02, с выходом настоящего альбома отменяются. При строительстве по ранее утвержденным действующим проектам изделия, принятые по альбому I-64, рекомендуется заменять изделиями по настоящему альбому.

Блоки сплошного сечения разработаны из тяжелого цементного бетона марки 100, блоки с пустотами - марки 150 (γ = 2400 кг/м3 в сухом состоянии).

При соответствующем технико-экономическом обосновании блоки сплошного сечения допускается изготовлять из бетона марки 200; в этом случае в обозначения марок блоков вносится индекс "у" (например, ФС 6у; ФСН 6у).

Материалы, применяемые для приготовления бетона блоков, должны удовлетворять требованиям действующих государственных стандартов.

Морозостойкость бетона блоков должна быть не ниже Мрз-25.

При наличии грунтовых вод выше подошвы фундаментов, применение блоков подвала с пустотами не допускается.

При изготовлении блоков, предназначенных для применения в условиях грунтовых вод, агрессивно воздействующих на бетон,

должны применяться цементы и добавки, увеличивающие стойкость бетона против этих воздействий, а также при необходимости проводиться другие мероприятия по защите бетона.

Поставку блоков потребителю производят по достижению бетоном отпускной прочности.

Величину отпускной прочности устанавливают по соглашению между предприятием-изготовителем и потребителем в зависимости от назначения изделий, климатических условий района строительства, времени года, условий и сроков монтажа и загружения. При этом отпускная прочность блоков должна быть не менее 70% проектной марки бетона по прочности на сжатие.

Предприятие - изготовитель обязано гарантировать, что прочность блоков в возрасте 28 суток со дня изготовления достигнет проектной марки, определяемой по результатам испытаний контрольных образцов в соответствии с ГОСТ 10180-67.

Для подъемных петель следует применять горячекатаную арматурную сталь класса А-I марок ВМСт.3сп, ВМСт.3пс, ВКСт.3сп и ВКСт.3пс. Сталь марок ВМСт.3пс и ВКСт.3пс в случаях монтажа конструкций при температуре минус 40^0 ниже не применять.

По соглашению с потребителем допускается выпуск блоков без монтажных петель при применении захватных приспособлений утвержденных в установленном порядке.

Изготовление, приемку, паспортизацию, хранение и транспортирование производить по ГОСТ 13[illegible] ... ний СНиП I-В.5-62 и I-В.5.1-62; монтаж блоков по СНиП I.В.3-62.

5

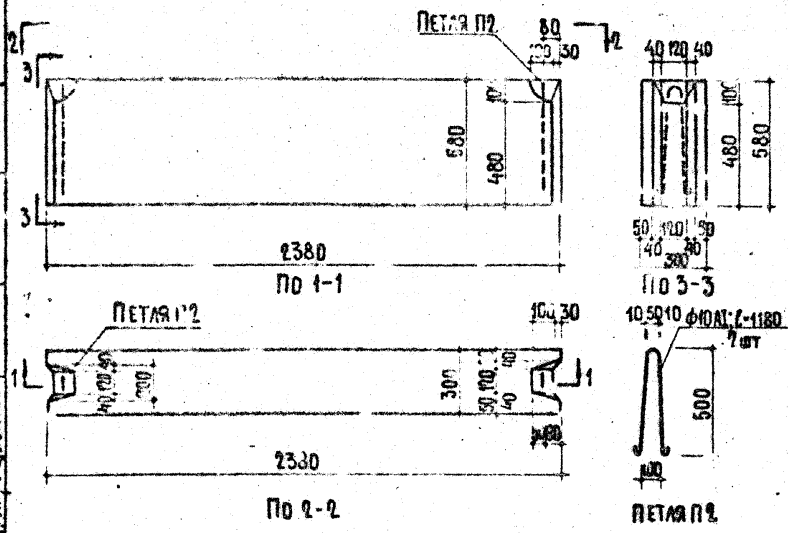

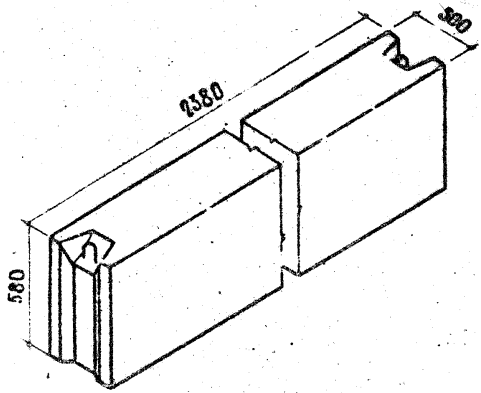

ХАРАКТЕРИСТИКА ИЗДЕЛИЯ				
ХАРАКТЕРИСТИКА БЕТОНА	МАРКА БЕТОНА	ОБЪЕМ БЕТОНА м³	ВЕС СТАДИ кг	ВЕС БЛОКА кг
ТЯЖЕЛЫЙ ДЕМЕНТ МЫЙ БЕТОН γ = 2400 кг/м³	100	0.406	1.46	975

ТК	БЛОКИ БЕТОННЫЕ ДЛЯ СТЕН ПОДВАЛОВ	СЕРИЯ 1.116-1	
1988	БЛОК ФС3	ВЫПУСК 1	ЛИСТ 1

ЖИЛИЩА

1013-3 6

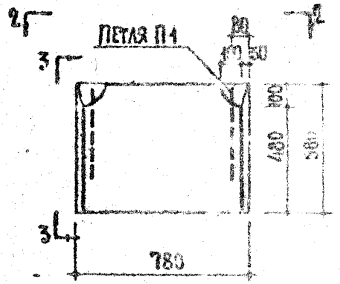

По 1-1

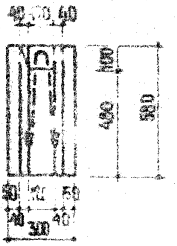

По 3-3

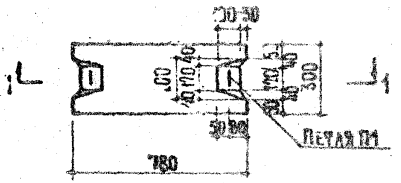

По 2-2

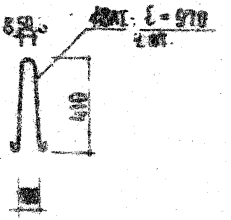

Петля П1

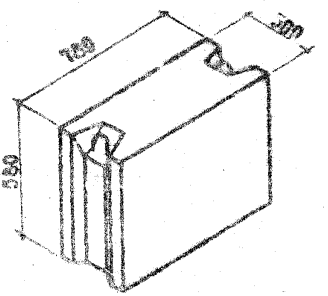

ХАРАКТЕРИСТИКА ИЗДЕЛИЯ				
ХАРАКТЕРИСТИКА БЕТОНА	МАРКА БЕТОНА	ОБЪЕМ БЕТОНА м3	ВЕС СТАЛИ КГ	ВЕС БЛОКА КГ
ТЯЖЕЛЫЙ ЦЕМЕНТНЫЙ БЕТОН $\gamma = 2400$ кг/м³	100	0.128	0.76	305

ТК	БЛОКИ БЕТОННЫЕ ДЛЯ СТЕН ПОДВАЛОВ	СЕРИЯ 1.116-1	
1968	БЛОК ФС3-8	ВЫПУСК 1	АЛЬБОМ 2

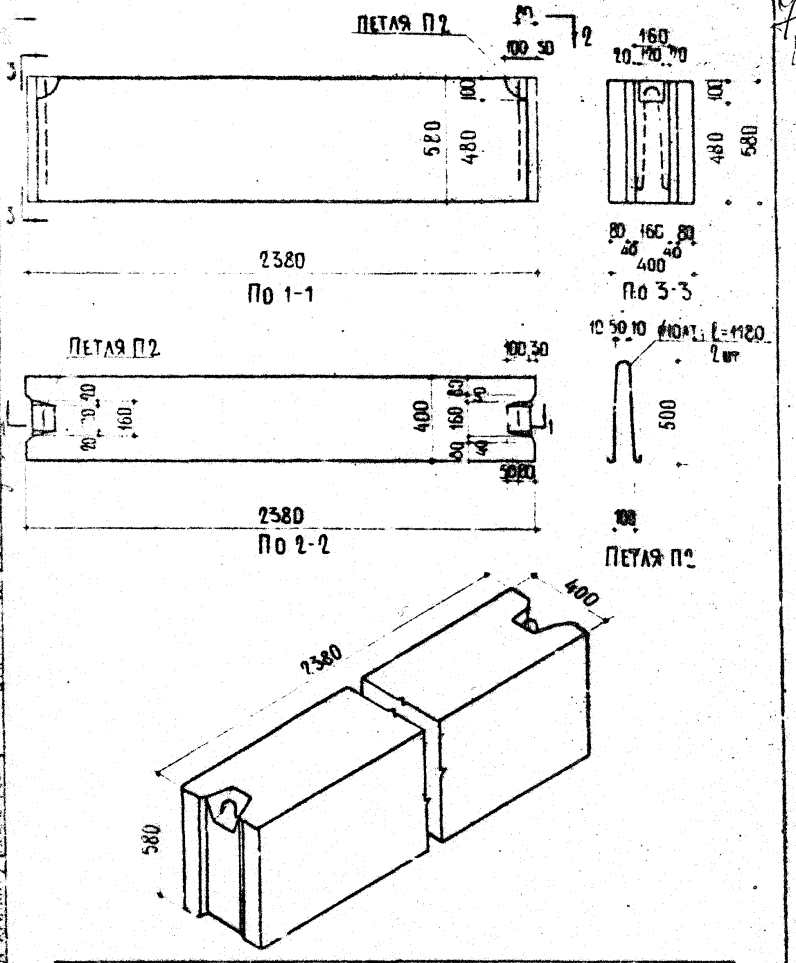

ХАРАКТЕРИСТИКА ИЗДЕЛИЯ				
ХАРАКТЕРИСТИКА БЕТОНА	МАРКА БЕТОНА	ОБЪЕМ БЕТОНА М3	ВЕС СТАЛИ КГ	ВЕС БЛОКА КГ
ТЯЖЕЛЫЙ ЦЕМЕНТНЫЙ БЕТОН γ = 2400 КГ/М³	100	0.543	1.46	1300

ТК	БЛОКИ БЕТОННЫЕ ДЛЯ СТЕН ПОДВАЛОВ	СЕРИЯ 1 116-1	
1.66	БЛОК ФС4	ВЫПУСК 1	ЛИСТ 3

10163 8

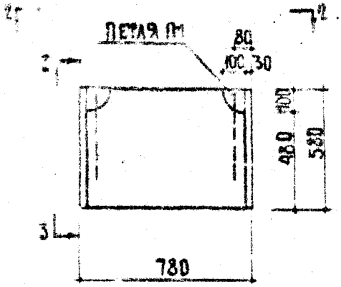

По 1-1

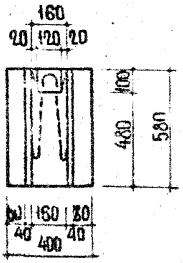

По 3-3

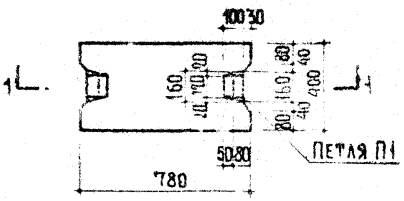

По 2-2

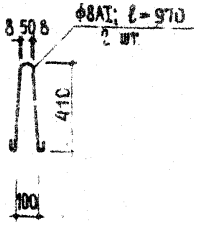

ПЕТЛЯ П1

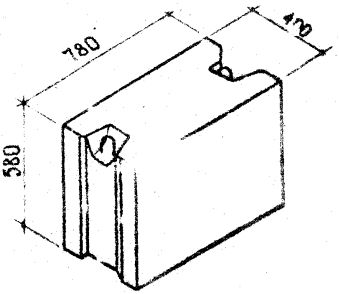

ХАРАКТЕРИСТИКА ИЗДЕЛИЯ				
ХАРАКТЕРИСТИКА БЕТОНА	МАРКА БЕТОНА	ОБЪЕМ БЕТОНА м³	ВЕС СТАЛИ кг	ВЕС БЛОКА кг
Тяжелый бетон объемный вес $\gamma = 2500$ кг/м³	100	0.172	0.76	415

ТК	БЛОКИ БЕТОННЫЕ ДЛЯ СТЕН ПОДВАЛОВ	СЕРИЯ 1.116-1	
1958	БЛОК ФС4-8	ВЫПУСК 1	ЛИСТ 4

10163 9

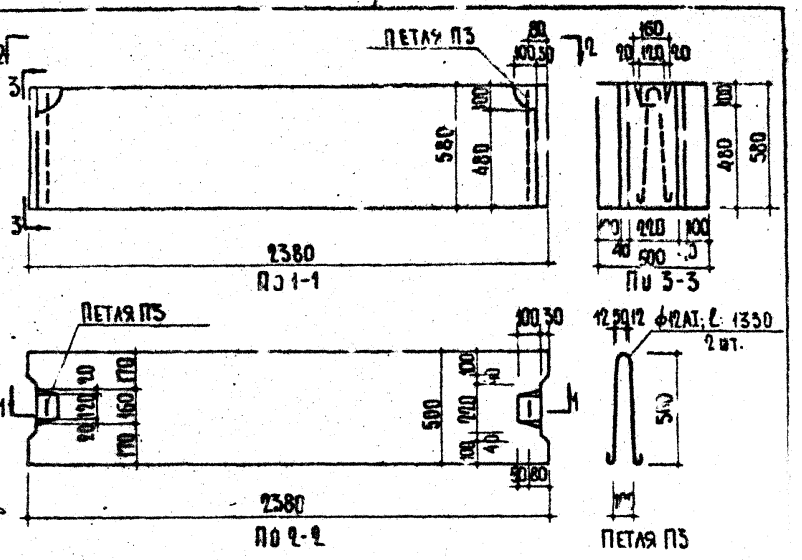

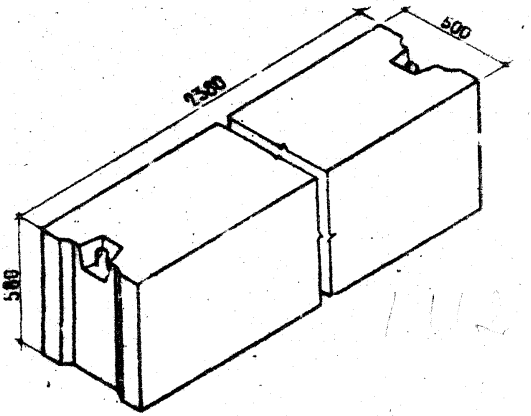

ХАРАКТЕРИСТИКА ИЗДЕЛИЯ				
ХАРАКТЕРИСТИКА БЕТОНА	МАРКА БЕТОНА	ОБЪЕМ БЕТОНА $м^3$	ВЕС СТАЛИ КГ	ВЕС БЛОКА КГ
ТЯЖЕЛЫЙ ЦЕМЕНТНЫЙ БЕТОН $\gamma = 2400$ кг/$м^3$	100	0.679	2.36	1630

ТК	БЛОКИ БЕТОННЫЕ ДЛЯ СТЕН ПОДВАЛОВ	СЕРИЯ 1.116-1
1968	БЛОК ФС5	ВЫПУСК 1 / ЛИСТ 5

ЖИЛИЩА

10163 10

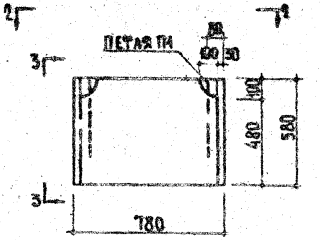

По 1-1

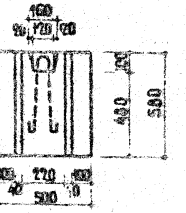

По 3-3

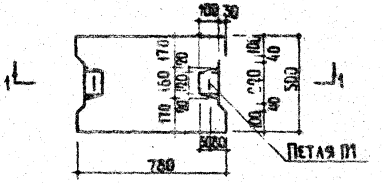

По 2-2

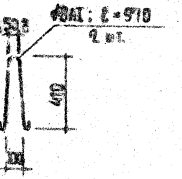

ПЕТЛЯ П1

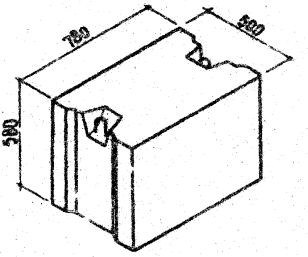

ХАРАКТЕРИСТИКА ИЗДЕЛИЯ				
ХАРАКТЕРИСТИКА БЕТОНА	МАРКА БЕТОНА	ОБЪЕМ БЕТОНА м³	ВЕС СТАЛИ кг	ВЕС БЛОКА кг
ТЯЖЕЛЫЙ ЦЕМЕНТНЫЙ БЕТОН $\gamma = 2400$ кг/м³	100	0.215	0.76	520

ТК	БЛОКИ БЕТОННЫЕ ДЛЯ СТЕН ПОДВАЛОВ	СЕРИЯ 1.116-1	
1968	БЛОК ФС5-8	ВЫП.	ЛИСТ 6
		1	

1016 3 11

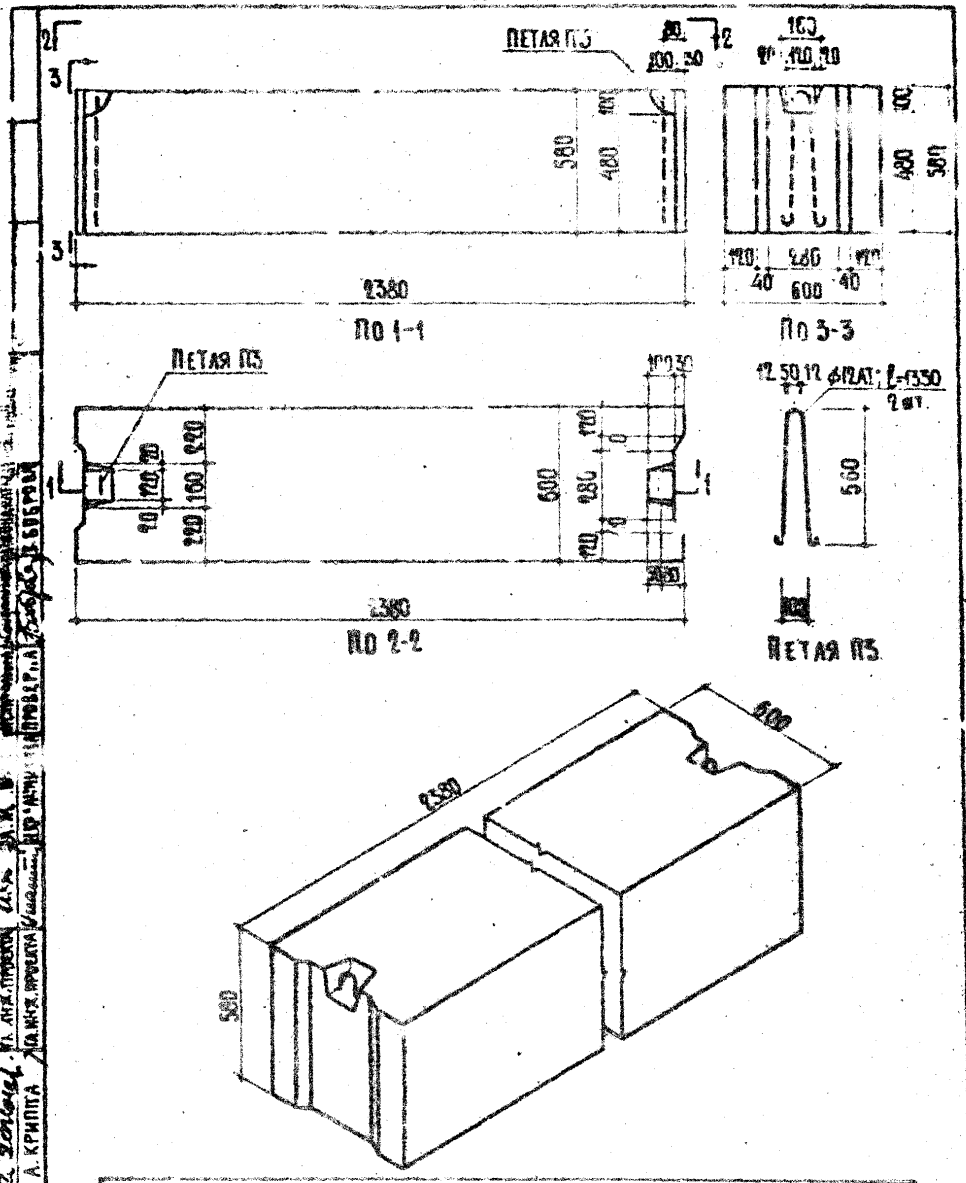

ХАРАКТЕРИСТИКА ИЗДЕЛИЙ				
ХАРАКТЕРИСТИКА БЕТОНА	МАРКА БЕТОНА	ОБЪЕМ БЕТОНА $м^3$	ВЕС СТАЛИ кг	ВЕС БЛОКА кг
ТЯЖЕЛЫЙ ЦЕМЕНТНЫЙ БЕТОН $\gamma = 2400$ кг/$м^3$	100	0.815	2.36	1960

ТК	БЛОКИ БЕТОННЫЕ ДЛЯ СТЕН ПОДВАЛОВ	СЕРИЯ 1.116-1
1968	БЛОК ФС6	ВЫПУСК 1 ЛИСТ 17

ЖИЛИЩА

10163 12

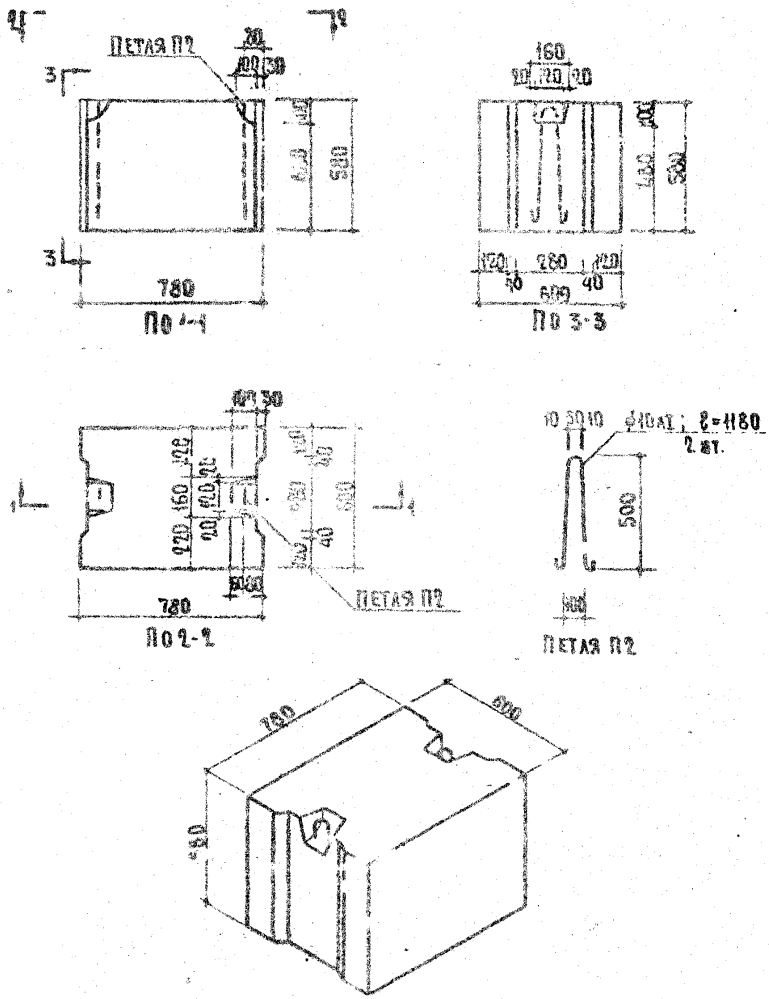

ХАРАКТЕРИСТИКА ИЗДЕЛИЯ				
ХАРАКТЕРИСТИКА БЕТОНА	МАРКА БЕТОНА	ОБЪЕМ БЕТОНА м³	ВЕС СТАЛИ КГ	ВЕС БЛОКА КГ
ТЯЖЕЛЫЙ ЦЕМЕНТНЫЙ БЕТОН γ = 2400 кг/м³	100	0.256	1.46	620

ТК	БЛОКИ БЕТОННЫЕ ДЛЯ СТЕН ПОДВАЛОВ	СЕРИЯ 1.116-1	
1968	БЛОК ФСБ-8	ВЫПУСК 1	ЛИСТ 8

10163 13

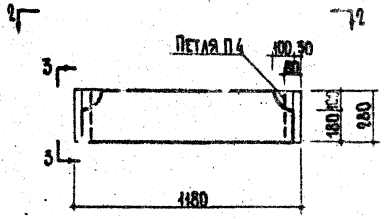

По 1-1

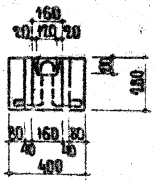

По 3-3

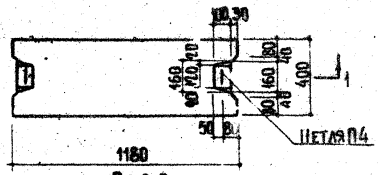

По 2-2

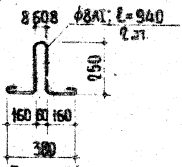

Петля П4

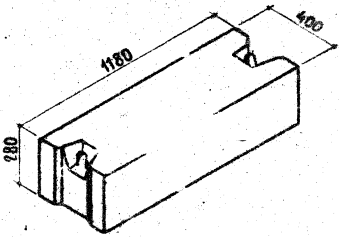

ХАРАКТЕРИСТИКА ИЗДЕЛИЯ				
ХАРАКТЕРИСТИКА БЕТОНА	МАРКА БЕТОНА	ОБЪЕМ БЕТОНА м³	ВЕС СТАЛИ КГ	ВЕС БЛОКА КГ
ТЯЖЕЛЫЙ ЦЕМЕНТНЫЙ БЕТОН γ = 2400 КГ/М³	100	0.127	0.74	305

ТК	БЛОКИ БЕТОННЫЕ ДЛЯ СТЕН ПОДВАЛОВ	СЕРИЯ 1.116-1	
1968	БЛОК ФСН 4	ВЫПУСК 1	ЛИСТ 9

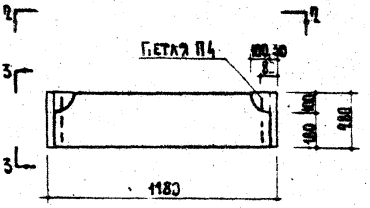

По 1-1

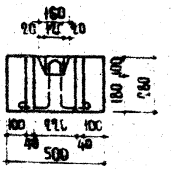

По 3-3

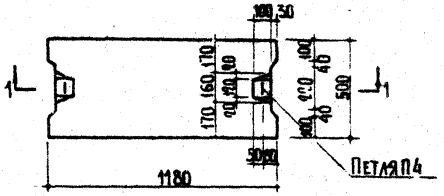

По 2-2

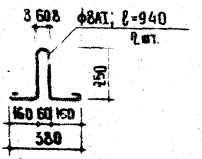

Петля П4

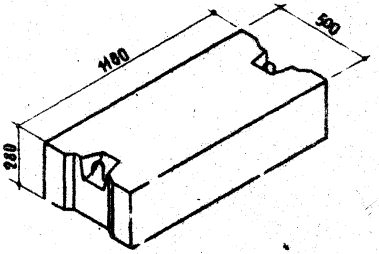

ХАРАКТЕРИСТИКА ИЗДЕЛИЯ				
ХАРАКТЕРИСТИКА БЕТОНА	МАРКА БЕТОНА	ОБЪЕМ БЕТОНА $м^3$	ВЕС СТАДИ кг	ВЕС БЛОКА кг
ТЯЖЕЛЫЙ ЦЕМЕНТНЫЙ БЕТОН $\gamma = 2400$ кг/м³	100	0.159	0.74	380

ТК	Блоки бетонные для стен подвалов	СЕРИЯ 1.116-1
1968	Блок ФСН5	ВЫПУСК 1 / ЛИСТ 10

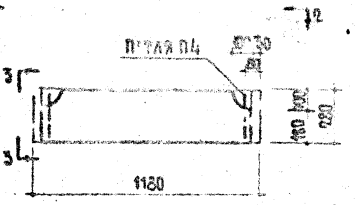

По 1-1

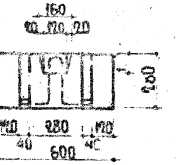

По 3-3

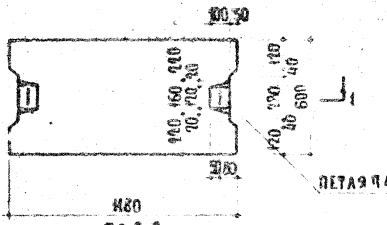

По 2-2

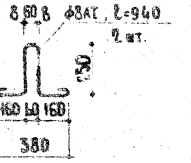

Петля П4

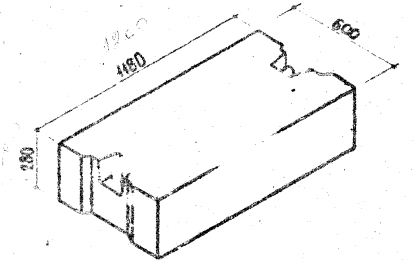

ХАРАКТЕРИСТИКА ИЗДЕЛИЯ				
ХАРАКТЕРИСТИКА БЕТОНА	МАРКА БЕТОНА	ОБЪЕМ БЕТОНА $м^3$	ВЕС СТАЛИ кг	ВЕС БЛОКА кг
ТЯЖЕЛЫЙ ЦЕМЕНТНЫЙ БЕТОН $\gamma = 2400$ кг/$м^3$	100	0.191	0.74	460

ТК	БЛОКИ БЕТОННЫЕ ДЛЯ СТЕН ПОДВАЛОВ	СЕРИЯ 1.116-1
1968	БЛОК ФСН6	ВЫПУСК 1 / ЛИСТ 11

ОТДЕЛ № 20

ЖИЛИЩА

А. КРИПЛА

1053 15

ПРИЛОЖЕНИЕ

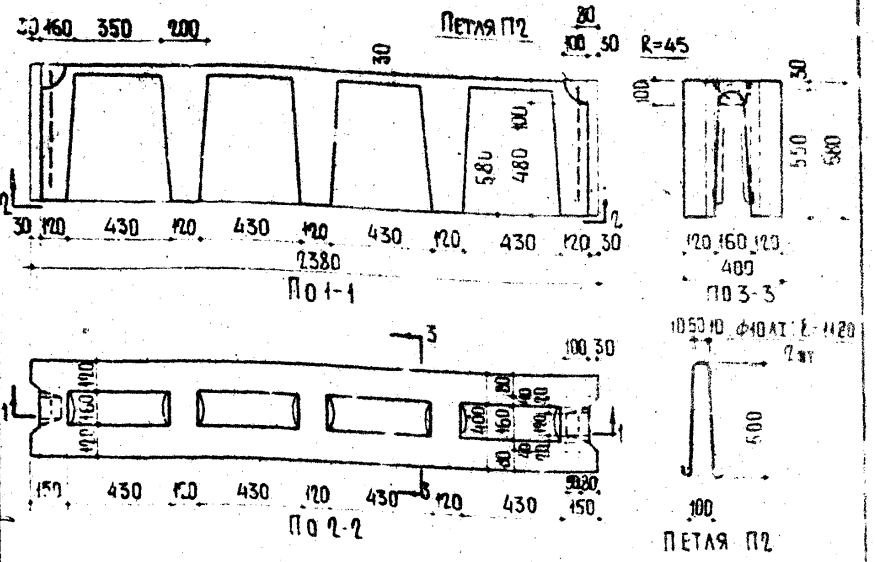

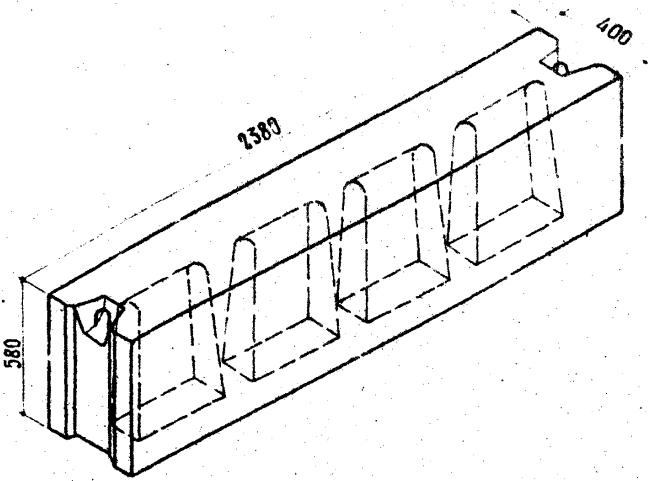

Характеристика изделия

Характеристика бетона	Марка бетона	Сечение по 2-2 $F_{нт}$ см²	Сечение по 2-2 $F_{бр}$ см²	Сечение по 2-2 % пустотности (по площади)	Объем бетона м³	Вес стали кг	Вес блока кг
Тяжелый цементный бетон $\gamma = 2400$ кг/м³	150	6650	9400	29.3	0.439	1.46	1055

$F_{нт}$ – площадь сечения за вычетом пустот; $F_{бр}$ – площадь сечения включая пустоты

ТК	Блоки бетонные для стен подвалов	Серия 1.116-1	
1968	Блок ФС 4П	Вып. ск 1	Лист 12

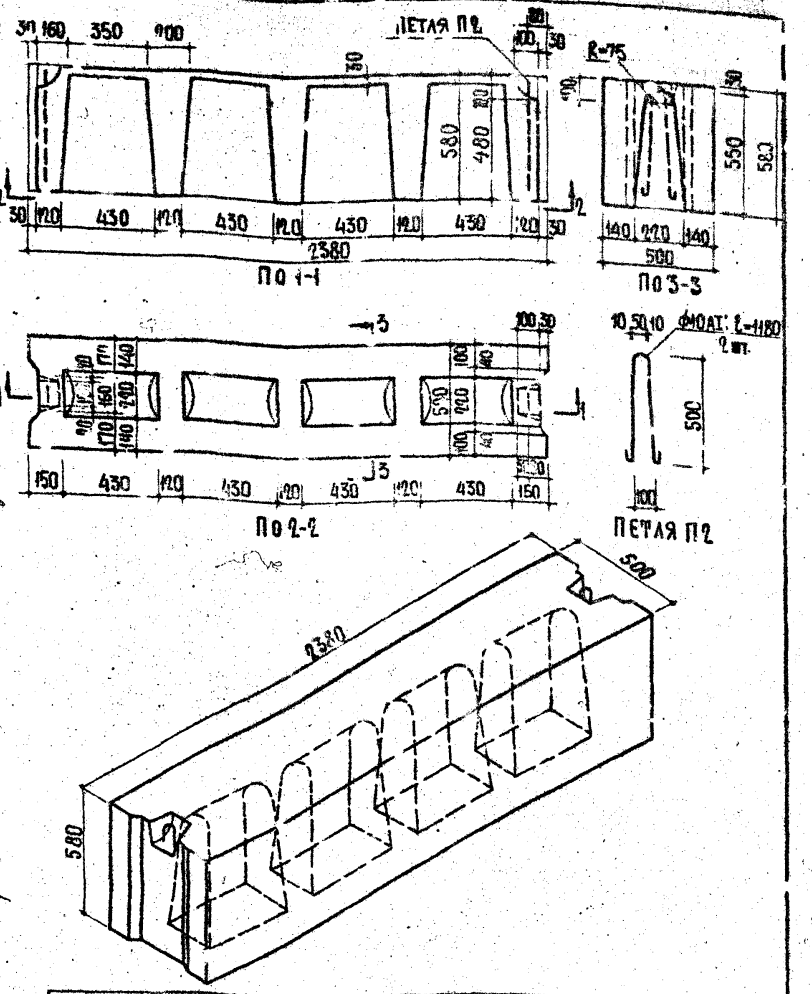

ХАРАКТЕРИСТИКА ИЗДЕЛИЯ							
ХАРАКТЕРИСТИКА БЕТОНА	МАРКА БЕТОНА	СЕЧЕНИЕ ПО 2-2			ОБЪЕМ БЕТОНА $м^3$	ВЕС СТАЛИ КГ	ВЕС БЛОКА КГ
		$F_{нт}$ $см^2$	$F_{бр}$ $см^2$	% % ПУСТОТНОСТИ ПО ПЛОЩАДИ			
ТЯЖЕЛЫЙ ЦЕМЕНТНЫЙ БЕТОН $\gamma = 2400$ кг/м³	150	7960	11744	32.3	0.526	1.46	1260

$F_{нт}$ — ПЛОЩАДЬ СЕЧЕНИЯ ЗА ВЫЧЕТОМ ПУСТОТ, $F_{бр}$ — ПЛОЩАДЬ СЕЧЕНИЯ БРУТТО ПУСТОТЫ

ТК	БЛОКИ БЕТОННЫЕ ДЛЯ СТЕН ПОДВАЛОВ	СЕРИЯ 1.116-1
1968	БЛОК ФСБП	ВЫПУСК 1 / ЛИСТ 13

10163 19

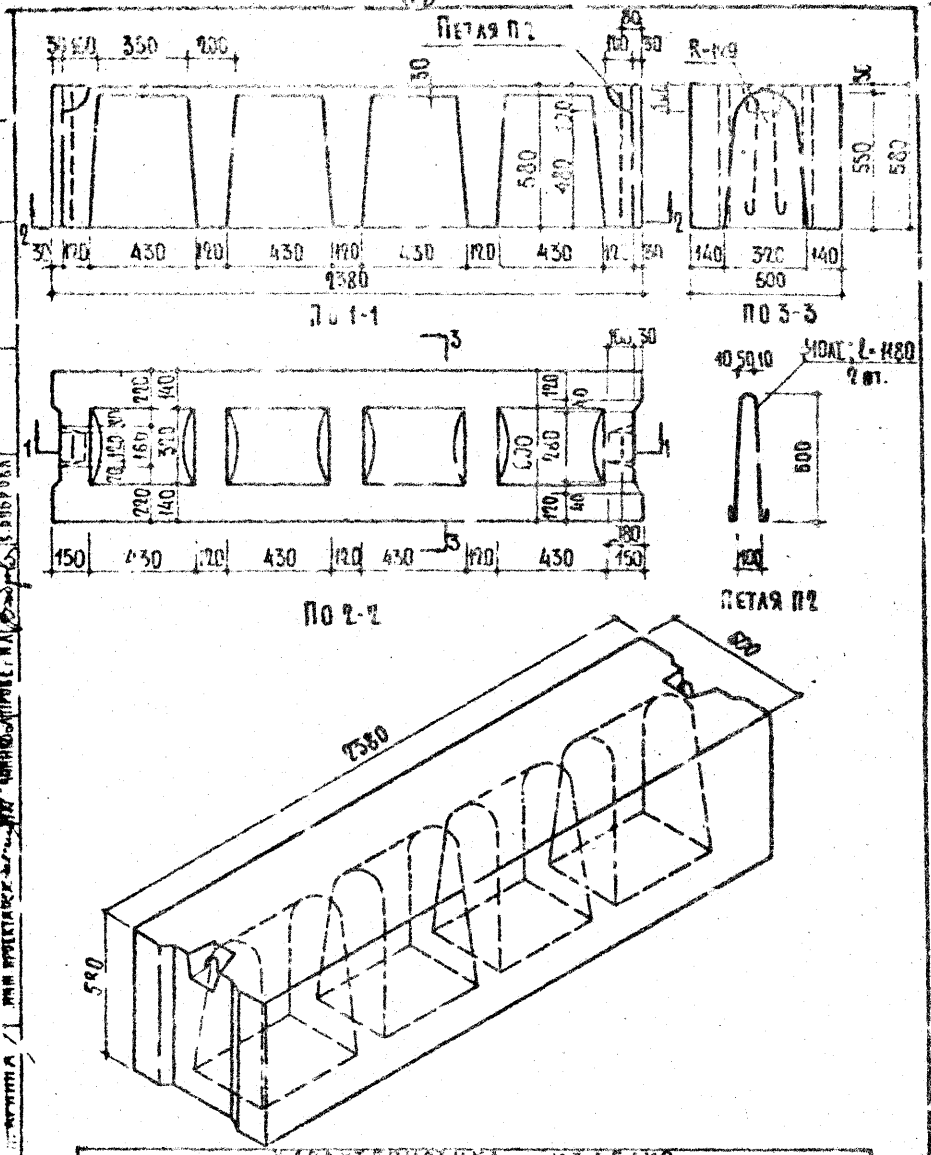

ХАРАКТЕРИСТИКА ИЗДЕЛИЯ

ХАРАКТЕРИСТИКА БЕТОНА	МАРКА БЕТОНА	СЕЧЕНИЕ ПО 2-2 Fбт см²	Fбр см²	% % ПУСТОТНОСТИ ПО ПЛОЩАДИ	ОБЪЕМ БЕТОНА м³	ВЕС СТАЛИ кг	ВЕС БЛОКА кг
ТЯЖЕЛЫЙ ЦЕМЕНТНЫЙ БЕТОН γ = 2400 кг/м³	150	3584	14088	29.1	0.58	1.46	1400

Fбт — площадь сечения за вычетом пустот; Fбр — площадь сечения включая пустоты.

ТК	БЛОКИ БЕТОННЫЕ ДЛЯ СТЕН ПОДВАЛОВ	СЕРИЯ 1.116-1	
	БЛОК ФСБП	ВЫПУСК 1	ЛИСТ 14

gost.e-ecolog.ru