ТИПОВЫЕ СТРОИТЕЛЬНЫЕ КОНСТРУКЦИИ, ИЗДЕЛИЯ И УЗЛЫ

СЕРИЯ 1.041 1-3

СБОРНЫЕ ЖЕЛЕЗОБЕТОННЫЕ МНОГОПУСТОТНЫЕ ПЛИТЫ ПЕРЕКРЫТИЙ МНОГОЭТАЖНЫХ ОБЩЕСТВЕННЫХ ЗДАНИЙ, ПРОИЗВОДСТВЕННЫХ И ВСПОМОГАТЕЛЬНЫХ ЗДАНИЙ ПРОМЫШЛЕННЫХ ПРЕДПРИЯТИЙ

ВЫПУСК 14

ПЛИТЫ ДЛИНОЙ 2650 мм ДЛЯ ЗДАНИЙ С КОЛОННАМИ СЕЧЕНИЕМ 300 × 300 мм, АРМИРОВАННЫЕ АРМАТУРОЙ ИЗ СТАЛИ КЛАССА А-III, ИЗ ТЯЖЕЛОГО И ЛЕГКОГО БЕТОНОВ

РАБОЧИЕ ЧЕРТЕЖИ

24987
ЦЕНА 1-14

gost.e-ecolog.ru

ТИПОВЫЕ СТРОИТЕЛЬНЫЕ КОНСТРУКЦИИ, ИЗДЕЛИЯ И УЗЛЫ

СЕРИЯ 1.041.1-3

СБОРНЫЕ ЖЕЛЕЗОБЕТОННЫЕ МНОГОПУСТОТНЫЕ ПЛИТЫ ПЕРЕКРЫТИЙ МНОГОЭТАЖНЫХ ОБЩЕСТВЕННЫХ ЗДАНИЙ, ПРОИЗВОДСТВЕННЫХ И ВСПОМОГАТЕЛЬНЫХ ЗДАНИЙ ПРОМЫШЛЕННЫХ ПРЕДПРИЯТИЙ

ВЫПУСК 14

плиты длиной 2650 мм для зданий с колоннами сечением 300 × 300 мм, армированные арматурой из стали класса А-III, из тяжелого и легкого бетонов

рабочие чертежи

РАЗРАБОТАНЫ:
ЦНИИПРОМЗДАНИЙ

Зам. директора ин-та — В.В. Гранев
Нач. отдела — Э.Н. Кодыш
Гл. инж. проекта — А.А. Музыко

СОГЛАСОВАНЫ:
ЦНИИП реконструкции городов

Директор ин-та — В.И. Лепский
Начальник ОСК — Б.И. Волынский
Гл. конструктор ОСК — Б. Щац

УТВЕРЖДЕНЫ
Главным управлением проектирования Госстроя СССР
письмо от 18.12.90
N 5/6-961
Введены в действие ЦНИИпромзданий с
1.07.91 приказ от 29.04.91
N 44

©АПП ЦИТП, 1991

ОБОЗНАЧЕНИЕ	НАИМЕНОВАНИЕ	СТР.
1.041.1-3.14-ТО	ТЕХНИЧЕСКОЕ ОПИСАНИЕ	3
1.041.1-3.14-Д1	ПЛИТЫ ПК 27.15	4
1.041.1-3.14-Д2	ПЛИТЫ ПК 27.12	9
1.041.1-3.14-РС	ВЕДОМОСТЬ РАСХОДА СТАЛИ	13

ГИП	МУЗЫКО		1.041.1-3.14		
			СОДЕРЖАНИЕ	СТАДИЯ: Р	ЛИСТ: —
					ЛИСТОВ: 1
				ЦНИИПРОМЗДАНИЙ	

I. ТЕХНИЧЕСКОЕ ОПИСАНИЕ.

I.I. Данный выпуск содержит рабочие чертежи многопустотных плит перекрытий длиной 2650 мм.

I.2. Номенклатура плит (см. I.04I.I-3.I4-НИ) содержит:

- рядовые, шириной II90 мм и I490 мм;
- связевые (межколонные) шириной I490;
- пристенные шириной II90 мм и I490 мм.

I.3. Значение равномерно распределенных нагрузок на плиты (без учета собственного веса плит с заливкой швов) приведены в таблице 1.

I.4. В качестве рабочей арматуры принята сталь стержневая, горячекатаная периодического профиля класса АШ по ГОСТ 5781-82.

I.5. Для плит предусмотрено применение тяжелого и легкого бетонов класса В15.

I.6. Указания по расчету и маркировке, технические требования, указания по изготовлению, применению, транспортировке, хранению и монтажу плит приведены в техническом описании в вып. 0-I настоящей серии.

Таблица 1

Марка плиты	Равномерно-распределенная нагрузка без учета собственного веса при коэффициенте надежности по нагрузке, кПа		Класс бетона
	$\gamma_f = I$	$\gamma_f > I$	
I	2	3	4
ПК 27.I2-6АШ	5,0	6,0	
ПК 27.I2-8АШ	6,7	8,0	В15
ПК 27.I2-I2АШ	I0,5	I2,5	

Продолжение таблицы 1

I	2	3	4
ПК 27.I2-6АШ-I	5,0	6,0	
ПК 27.I2-I2АШ-I	I0,5	I2,5	
ПК 27.I5-4АШ	3,2	4,0	
ПК27.I5-6АШ	5,0	6,0	
ПК27.I5-I0АШ	8,5	I0,0	В15
ПК 27.I5-6АШ-I	5,0	6,0	
ПК 27.I5-I0АШ-I	8,5	I0,0	
ПК 27.I5-4АШ-2	3,2	4,0	
ПК 27.I5-6АШ-2	5,0	6,0	
ПК 27.I5-I0АШ-2	8,5	I0,0	

I.7. Требования к изготовлению и контролю качества арматурных каркасов, сеток и петель для подъема приведены в выпуске 4 настоящей серии.

I.8. Чертежи арматурных изделий для изготовления плит длиной 2650 приведены в выпуске 5 настоящей серии.

I.9 Марки плит из легкого бетона принимаются аналогично маркам плит из тяжелого бетона (см табл 1) с добавлением индекса „Л", например, ПК 27.15-6АШ Л-1.

			1.041.1-3.14-ТО
ГИП	МУЗЫКО		ТЕХНИЧЕСКОЕ ОПИСАНИЕ
			Стадия Р; Лист –; Листов 1
			ЦНИИПРОМЗДАНИЙ

Инв. № подл. | Подпись и дата | Взам. инв. №

24987

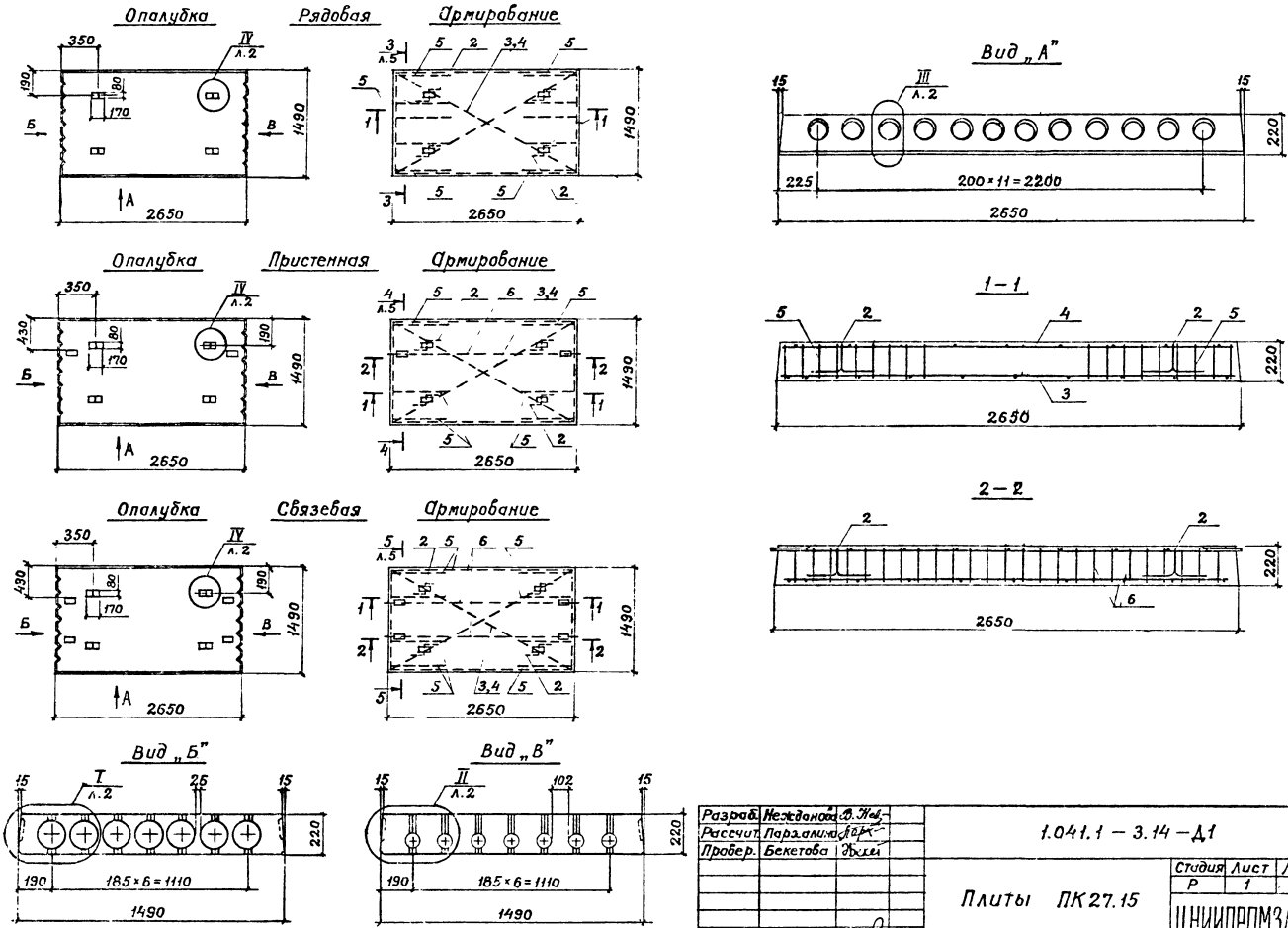

24987 5

Инв. № подл. | Подпись и дата | Взам. инв. №

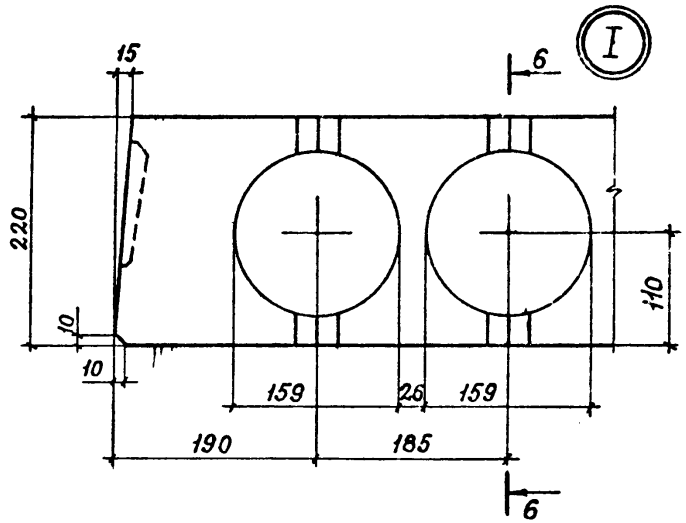
I
15
6
220
110
10
10
159
26
159
190
185
6

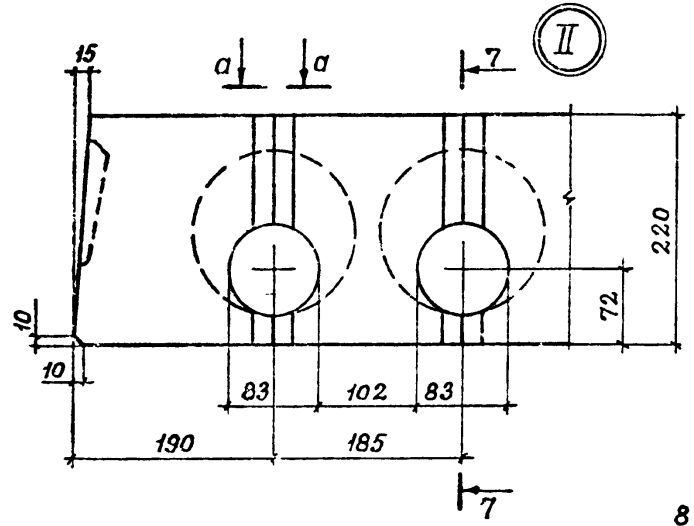
II
15
а
а
7
220
72
10
10
83
102
83
190
185
7

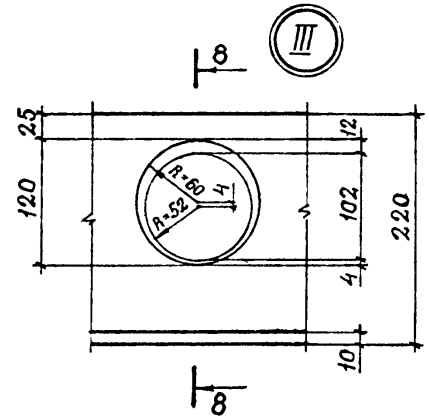
III
8
25
12
120
R=60
4
R=52
102
220
4
10
8

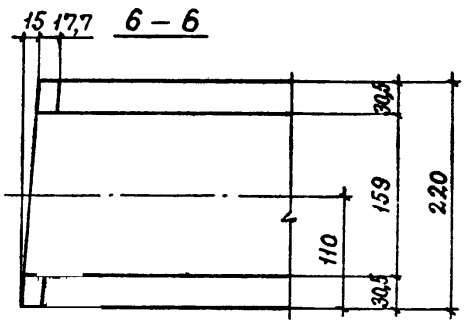
15 17,7
6 – 6
30,5
159
220
110
30,5

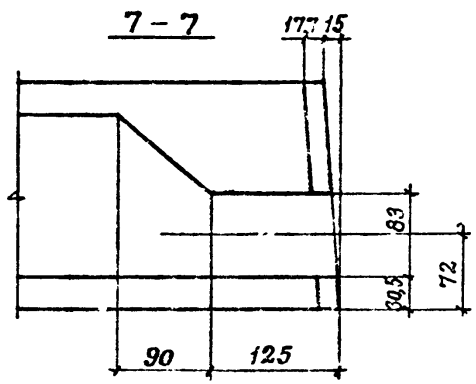
7 – 7
17,7 15
83
72
30,5
90
125

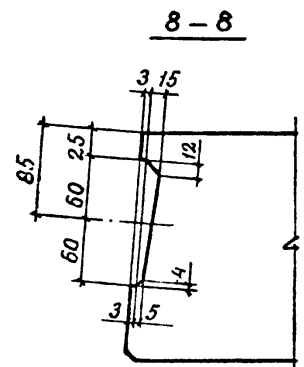
8 – 8
3 15
85
2,5
12
60
60
4
3
5

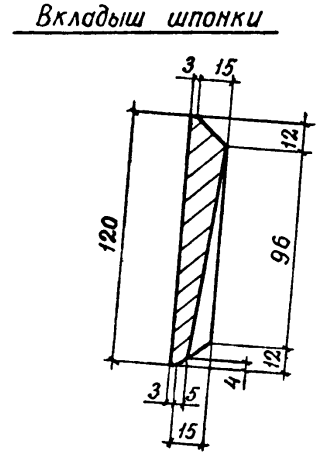
Вкладыш шпонки
3 15
12
120
96
12
4
3
5
15

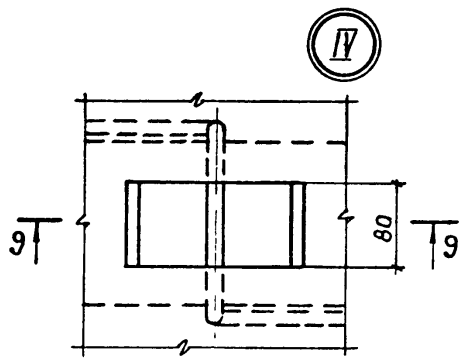
IV
9
80
9

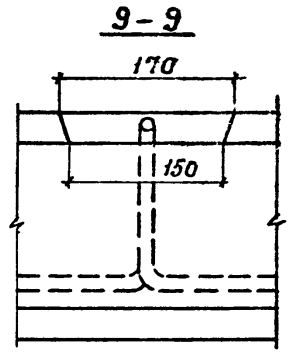
9 – 9
170
150

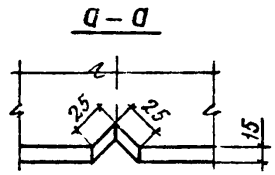
а – а
2,5
2,5
15

Марка	Поз.	Наименование	Кол.	Обозначение документа
ПК 27.15–4АIII	1	Бетон класса В15, м³	0,49	
	2	Петля П1	4	1.041.1–3.5–Д 27
	3	Сетка С5	1	1.041.1–3.5–Д 13
	4	Сетка С9	1	1.041.1–3.5–Д 16
	5	Каркас КР1	10	1.041.1–3.5–Д 6
ПК 27.15–6АIII	1	Бетон класса В15, м³	0,49	
	2	Петля П1	4	1.041.1–3.5–Д 27
	3	Сетка С6	1	1.041.1–3.5–Д 14
	4	Сетка С9	1	1.041.1–3.5–Д 16
	5	Каркас КР1	10	1.041.1–3.5–Д 6
ПК 27.15–10АIII	1	Бетон класса В15, м³	0,49	
	2	Петля П1	4	1.041.1–3.5–Д 27
	3	Сетка С7	1	1.041.1–3.5–Д 13
	4	Сетка С9	1	1.041.1–3.5–Д 16
	5	Каркас КР1	10	1.041.1–3.5–Д 6

Марка	Поз.	Наименование	Кол.	Обозначение документа
ПК 27.15–6АIII–1	1	Бетон класса В15, м³	0,49	
	2	Петля П1	4	1.041.1–3.5–Д 27
	3	Сетка С6	1	1.041.1–3.5–Д 14
	4	Сетка С9	1	1.041.1–3.5–Д 16
	5	Каркас КР1	8	1.041.1–3.5–Д 6
	6	Каркас КР2	1	1.041.1–3.5–Д 7
ПК 27.15–10АIII–1	1	Бетон класса В15, м³	0,49	
	2	Петля П1	4	1.041.1–3.5–Д 27
	3	Сетка С7	1	1.041.1–3.5–Д 13
	4	Сетка С9	1	1.041.1–3.5–Д 16
	5	Каркас КР1	8	1.041.1–3.5–Д 6
	6	Каркас КР2	1	1.041.1–3.5–Д 7

Инв. № подл. | Подпись и дата | Взам. инв. №

Марка	Поз.	Наименование	Кол.	Обозначение документа
ПК27.15-4АIII-2	1	Бетон класса В15, м³	0,49	
	2	Петля П1	4	1.041.1-3.5-Д27
	3	Сетка С5	1	1.041.1-3.5-Д13
	4	Сетка С9	1	1.041.1-3.5-Д16
	5	Каркас КР1	8	1.041.1-3.5-Д6
	6	Каркас КР3	2	1.041.1-3.5-Д8
ПК27.15-6АIII-2	1	Бетон класса В15, м³	0,49	
	2	Петля П1	4	1.041.1-3.5-Д27
	3	Сетка С6	1	1.041.1-3.5-Д14
	4	Сетка С9	1	1.041.1-3.5-Д16
	5	Каркас КР1	8	1.041.1-3.5-Д6
	6	Каркас КР3	2	1.041.1-3.5-Д8
ПК27.15-10АIII-2	1	Бетон класса В15, м³	0,49	
	2	Петля П1	4	1.041.1-3.5-Д27
	3	Сетка С7	1	1.041.1-3.5-Д13
	4	Сетка С9	1	1.041.1-3.5-Д16
	5	Каркас КР1	8	1.041.1-3.5-Д6
	6	Каркас КР3	2	1.041.1-3.5-Д8

Марка	Поз.	Наименование	Кол.	Обозначение документа

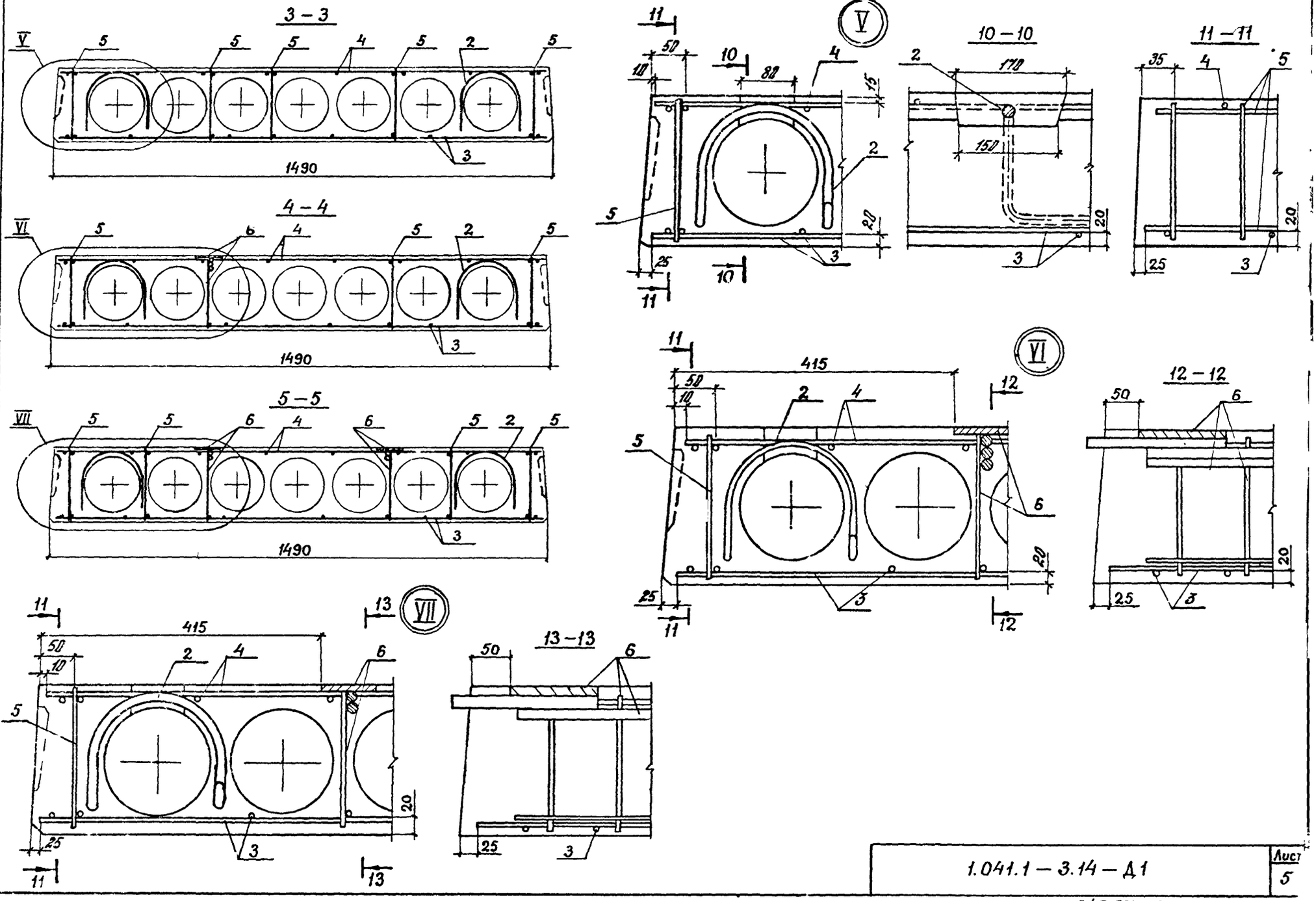

Инв № подл. | Подпись и дата | Взам. инв. №

1.041.1 – 3.14 – Д1

Лист 5

24987 9

ОПАЛУБКА РЯДОВАЯ АРМИРОВАНИЕ

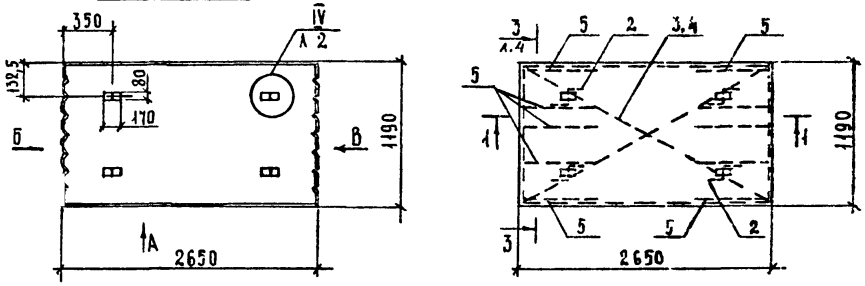

ОПАЛУБКА ПРИСТЕННАЯ АРМИРОВАНИЕ

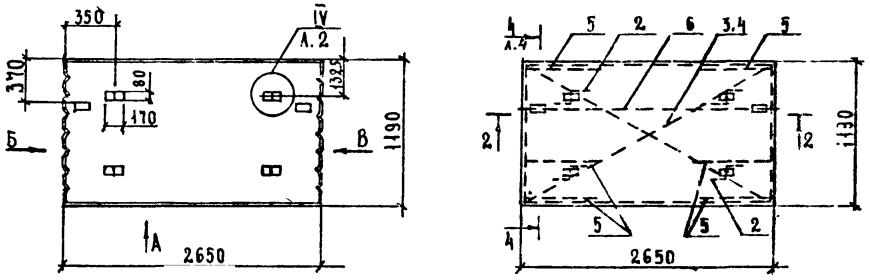

ВИД „А"

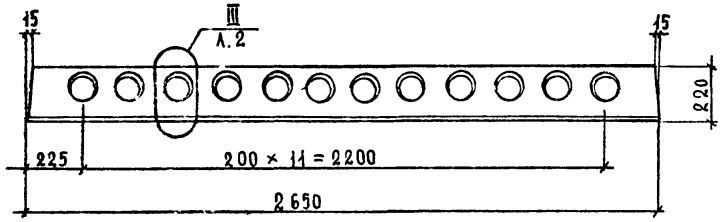

1-1

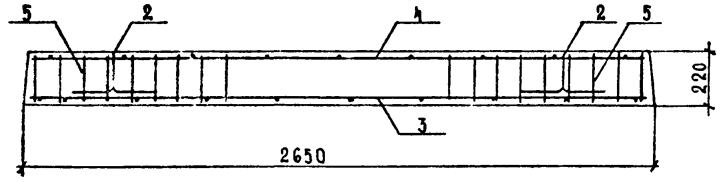

2-2

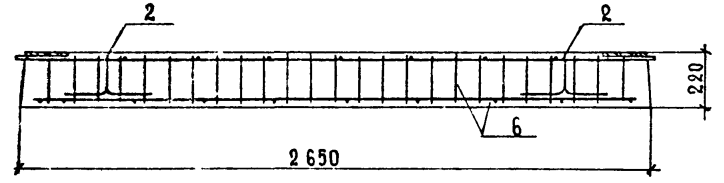

ВИД „Б"

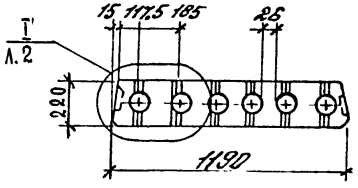

ВИД „В"

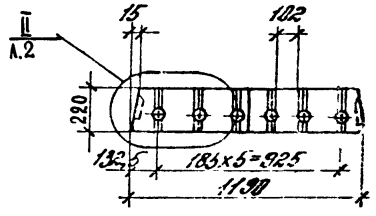

РАЗРАБ.	НЕЖДАНОВА		1.041.1-3.14-Д2		
РАССЧИТ.	ПАРХАДИНА				
ПРОВЕР.	БЕКЕТОВА				
			ПЛИТЫ ПК 27.12	СТАДИЯ	ЛИСТ	ЛИСТОВ
				Р	1	4
				ЦНИИПРОМЗДАНИЙ		

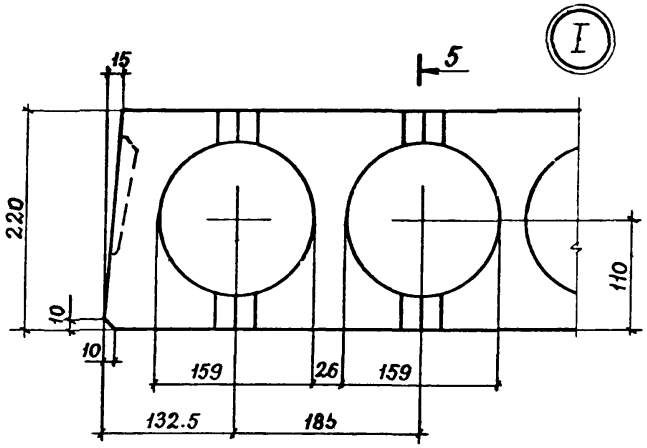

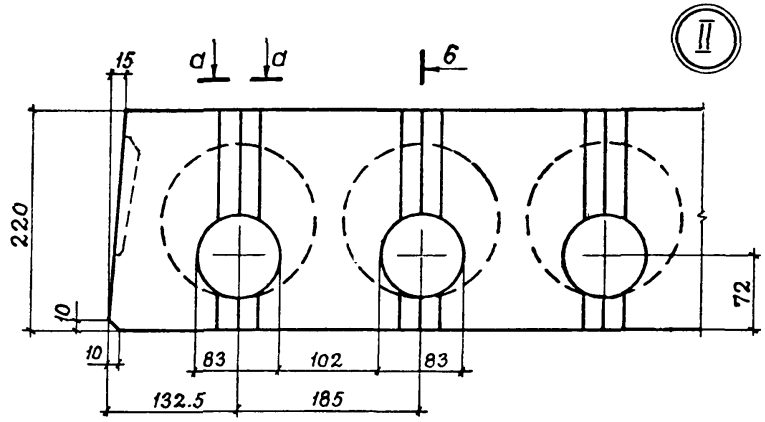

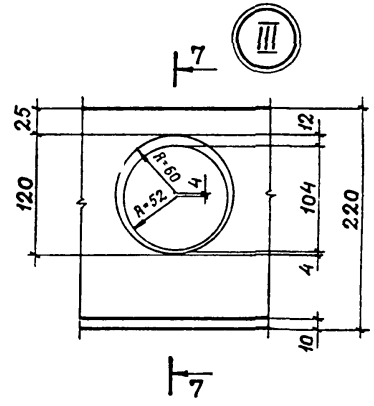

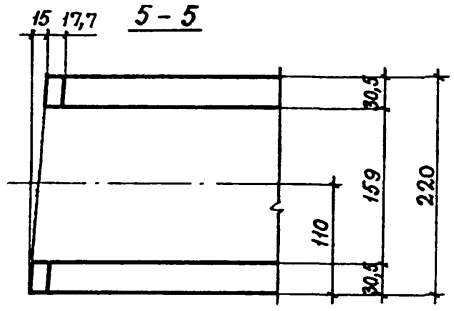

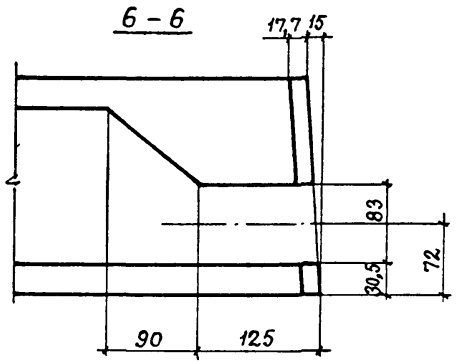

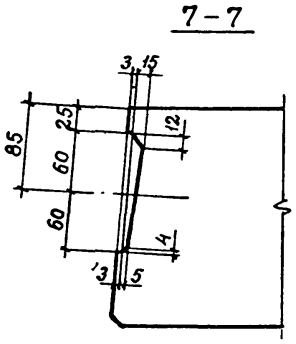

Вкладыш шпонки

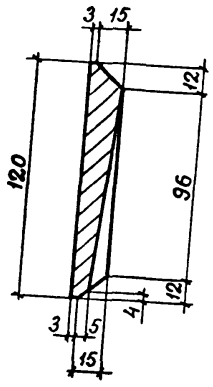

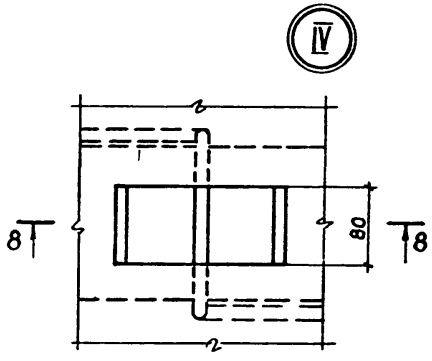

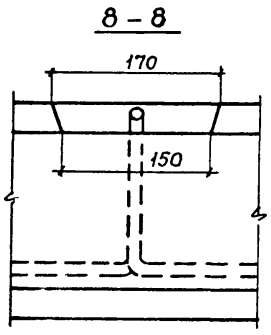

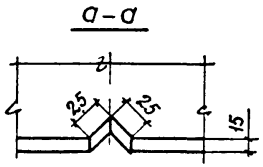

Инв. № подл. | Подпись и дата | Взам. инв. №

1.041.1-3.14-П2	Лист 2

24987 11

Марка	Поз	Наименование	Кол.	Обозначение документа
ПК27.12-6АIII	1	Бетон класса В15, м³	0,37	
	2	Петля П1	4	1.041.1-3.5-Д27
	3	Сетка С1	1	1.041.1-3.5-Д3
	4	Сетка С4	1	1.041.1-3.5-Д12
	5	Каркас КР1	8	1.041.1-3.5-Д6
ПК27.12-8АIII	1	Бетон класса В15, м³	0,37	
	2	Петля П1	4	1.041.1-3.5-Д27
	3	Сетка С2	1	1.041.1-3.5-Д10
	4	Сетка С4	1	1.041.1-3.5-Д12
	5	Каркас КР1	8	1.041.1-3.5-Д6
ПК27.12-12АIII	1	Бетон класса В15, м³	0,37	
	2	Петля П1	4	1.041.1-3.5-Д27
	3	Сетка С3	1	1.041.1-3.5-Д11
	4	Сетка С4	1	1.041.1-3.5-Д12
	5	Каркас КР1	8	1.041.1-3.5-Д6

Марка	Поз	Наименование	Кол.	Обозначение документа
ПК27.12-6АIII-1	1	Бетон класса В15, м³	0,37	
	2	Петля П1	4	1.041.1-3.5-Д27
	3	Сетка С1	1	1.041.1-3.5-Д9
	4	Сетка С4	1	1.041.1-3.5-Д12
	5	Каркас КР1	6	1.041.1-3.5-Д6
	6	Каркас КР2	1	1.041.1-3.5-Д7
ПК27.12-12АIII-1	1	Бетон класса В15, м³	0,37	
	2	Петля П1	4	1.041.1-3.5-Д27
	3	Сетка С3	1	1.041.1-3.5-Д11
	4	Сетка С4	1	1.041.1-3.5-Д12
	5	Каркас КР1	6	1.041.1-3.5-Д6
	6	Каркас КР2	1	1.041.1-3.5-Д7

3 – 3

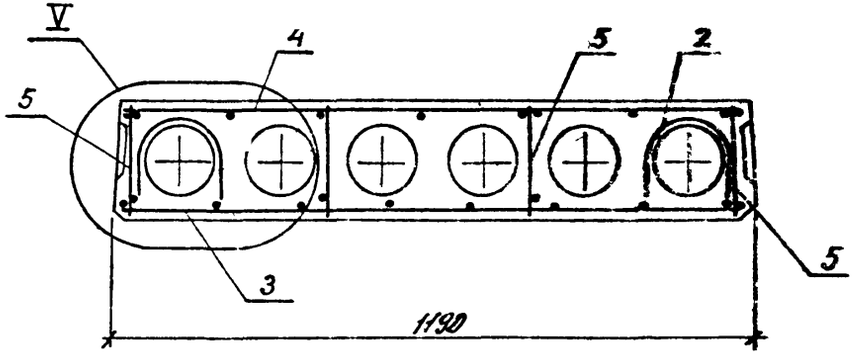
V
4
5
2
5
3
5
1190

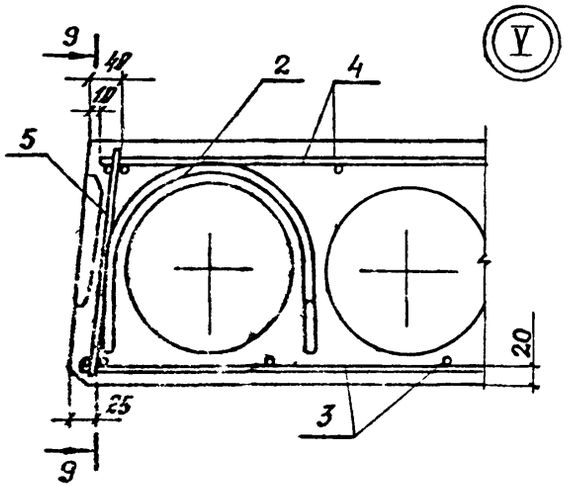
9
40
10
2
4
5
20
25
3
9
V

9 – 9

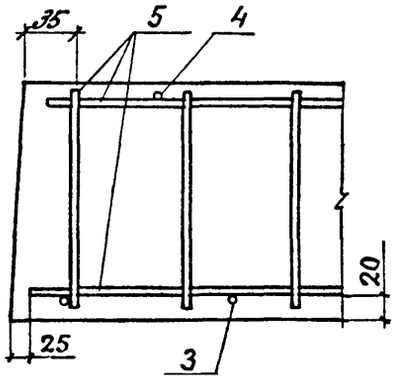
35
5
4
20
25
3

4 – 4

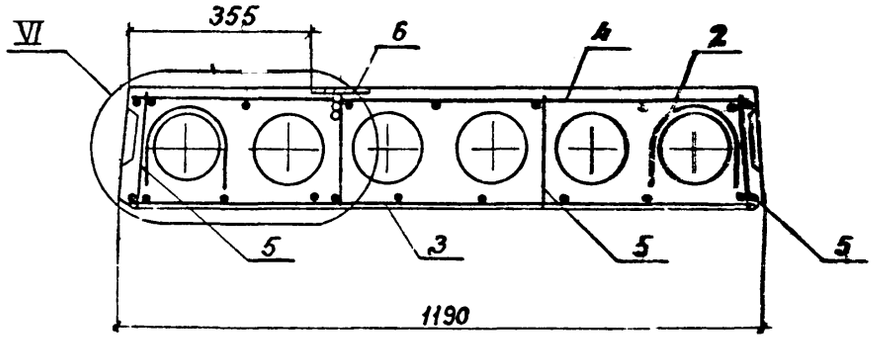
VI
355
6
4
2
5
3
5
5
1190

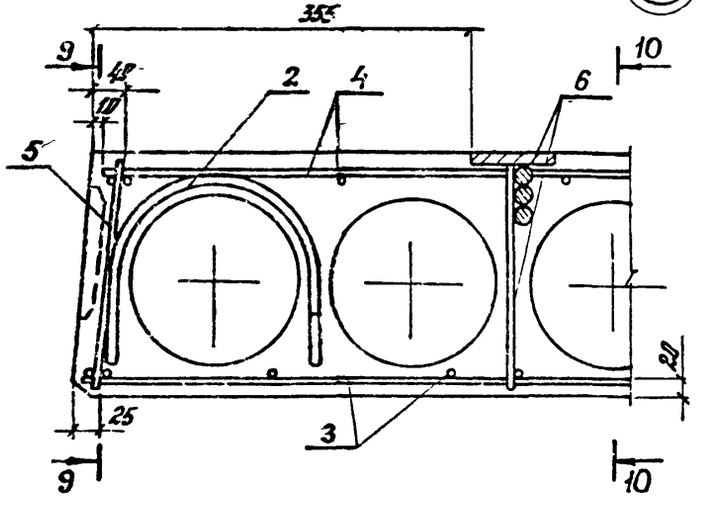
355
9
40
10
2
4
6
10
5
20
25
3
9
10
VI

10 – 10

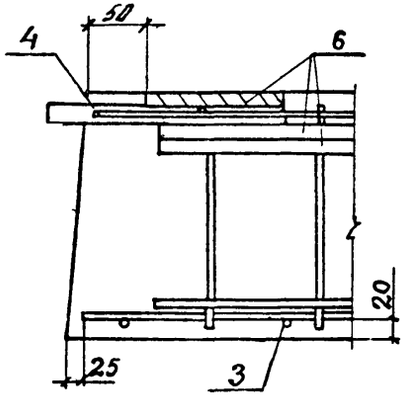
4
50
6
20
25
3

Марка плиты	Арматурные изделия															Всего
	Арматура класса												Прокат марки			
	A-III				A-I			Bp-I					Вст3кп2-1 ТУ 14-1-3023-80			
	ГОСТ 5781-82				ГОСТ 5781-82			ГОСТ 6727-80					ГОСТ 103-76*			
	ф6	ф8	ф14	Итого	ф10		Итого	ф3	ф4		Итого		δ=8		Итого	
ПК 27.12-6АIII	3,5			3,5	3,0		3,0	2,8	1,0		3,8					10.3
ПК 27 12-8АIII	4,6			4,6	3,0		3,0	2,8	1,0		3,8					11,4
ПК 27.12-12АIII		6,2		6,2	3,0		3,0	2,8	1,0		3,8					13,0
ПК 27 15-4АIII	3,5			3,5	3,0		3,0	3,4	1,3		4,7					11,2
ПК 27 15-6АIII	4,1			4,1	3,0		3,0	3,4	1,3		4,7					11,8
ПК 27.15-10АIII		6,2		6,2	3,0		3,0	3,4	1,3		4,7					13,9
ПК 27.12-6АIII-1	3,5		6,6	10,1	3,0		3,0	2,5	1,8		4,3		1,7		1,7	19,1
ПК 27.12-12АIII-1		6,2	6,6	12,8	3,0		3,0	2,5	1,8		4,3		1,7		1,7	21,8
ПК 27.15-6АIII-1	4,1		6,6	10,7	3,0		3,0	3,1	2,1		5,2		1,7		1,7	20,6
ПК 27 15-10АIII-1		6,2	6,6	12,8	3,0		3,0	3,1	2,1		5,2		1,7		1,7	22,7
ПК 27.15-4АIII-2	3,5		7,1	10,6	3,0		3,0	3,1	2,8		5,9		3,3		3,3	22,8
ПК 27 15-6АIII-2	4,1		7,1	11,2	3,0		3,0	3,1	2,8		5,9		3,3		3,3	23,4
ПК 27.15-10АIII-2		6,2	7,1	13,3	3,0		3,0	3,1	2,8		5,9		3,3		3,3	25,5

РАЗРАБ.	НЕЖДАНОВА	
РАССЧИТ.	ПАРХАДИНА	
ПРОВЕР.	БЕКЕТОВА	
Н. КОНТР.	МУЗЫКО	

1.041.1-3.14-РС

ВЕДОМОСТЬ РАСХОДА СТАЛИ

Стадия	Лист	Листов
Р	—	1

ЦНИИПРОМЗДАНИЙ

gost.e-ecolog.ru