ТИПОВЫЕ СТРОИТЕЛЬНЫЕ КОНСТРУКЦИИ, ИЗДЕЛИЯ И УЗЛЫ

СЕРИЯ 1.041.1-3

СБОРНЫЕ ЖЕЛЕЗОБЕТОННЫЕ МНОГОПУСТОТНЫЕ ПЛИТЫ ПЕРЕКРЫТИЙ МНОГОЭТАЖНЫХ ОБЩЕСТВЕННЫХ ЗДАНИЙ, ПРОИЗВОДСТВЕННЫХ И ВСПОМОГАТЕЛЬНЫХ ЗДАНИЙ ПРОМЫШЛЕННЫХ ПРЕДПРИЯТИЙ

ВЫПУСК 13

плиты длиной 8650 мм для зданий с колоннами сечением 300 х 300 мм, армированные напрягаемой арматурой из стали классов А-IIIв, Ат-IVс и Ат-V, из тяжелого бетона

рабочие чертежи

24986
ЦЕНА 1-67

gost.e-ecolog.ru

ЦЕНТРАЛЬНЫЙ ИНСТИТУТ ТИПОВОГО ПРОЕКТИРОВАНИЯ
ГОССТРОЯ СССР

Москва. А-445. Смольная ул.. 22

Сдано в печать VIII 1991 года

Заказ №7004 Тираж 4420 экз.

СЕРИЯ 1.041.1-3

СБОРНЫЕ ЖЕЛЕЗОБЕТОННЫЕ МНОГОПУСТОТНЫЕ ПЛИТЫ ПЕРЕКРЫТИЙ МНОГОЭТАЖНЫХ ОБЩЕСТВЕННЫХ ЗДАНИЙ, ПРОИЗВОДСТВЕННЫХ И ВСПОМОГАТЕЛЬНЫХ ЗДАНИЙ ПРОМЫШЛЕННЫХ ПРЕДПРИЯТИЙ

ВЫПУСК 13

плиты длиной 8650 мм для зданий с колоннами сечением 300 х 300 мм. армированные напрягаемой арматурой из стали классов А-IIIв, Ат-IVс и Ат-V из тяжелого бетона

рабочие чертежи

РАЗРАБОТАНЫ:
ЦНИИПРОМЗДАНИЙ

Зам.директора ин-та В.В.Гранев
Нач. отдела Э.Н.Кодыш
Гл.инж.проекта А.А.Музыко

СОГЛАСОВАНЫ:
ЦНИИП РЕКОНСТРУКЦИИ ГОРОДОВ

Директор ин-та В.И.Лепский
Начальник ОСК Б.Н.Волынский
Гл.конструктор ОСК С.Б. Щац

УТВЕРЖДЕНЫ
Главным управлением проектирования Госстроя СССР
письмо от 18.12.90
N 5/6-961
Введены в действие
ЦНИИПромзданий с
1.07.91 приказ от 25.04.91
N44

© АПП ЦИТП, 1991

ОБОЗНАЧЕНИЕ	НАИМЕНОВАНИЕ	СТР.
1.041.1-3.13-ТО	ТЕХНИЧЕСКОЕ ОПИСАНИЕ	2
1.041.1-3.13-Д1	ПЛИТЫ ПК 86.15	5
1.041.1-3.13-РС1	ВЕДОМОСТЬ РАСХОДА СТАЛИ	13
1.041.1-3.13-Д2	ПЛИТЫ ПК 86.12	14
1.041.1-3.13-РС2	ВЕДОМОСТЬ РАСХОДА СТАЛИ	20

ВЗАМ. ИНВ. № | ПОДПИСЬ И ДАТА

ГИП	МУЗЫКО		1.041.1-3.13		
			СОДЕРЖАНИЕ	СТАДИЯ: Р	ЛИСТ: —	ЛИСТОВ: 1
				ЦНИИПРОМЗДАНИЙ	

ТЕХНИЧЕСКОЕ ОПИСАНИЕ

I. Общие сведения.

I.I. Данный выпуск содержит рабочие чертежи многопустотных плит перекрытий длиной 8650 мм, шириной I490 и II90 мм.

I.2. Номенклатура плит содержит следующие конструкции:

- рядовые плиты шириной I490 и II90 мм;
- пристенные плиты шириной I490 и II90 мм, устанавливаемые по крайним рядам колонн;
- связевые плиты шириной I490 мм, устанавливаемые по средним рядам колонн.

I.3. Плиты рассчитаны на вертикальные равномерно распределенные нагрузки (см. выпуск 0-I настоящей серии). Пристенные и связевые плиты, кроме того, рассчитаны на восприятие горизонтального знакопеременного усилия в диске перекрытия, равного 98,0 кН.

I.4. Расчет плит производился в соответствии с требованиями СНиП 2.03.0I-84*.

I.5. Плиты рассчитаны как шарнирно опертые балки двутаврового сечения 3-ей категории трещиностойкости.

I.6. Маркировка плит принята по ГОСТ 23009-78.

I.7. Марка плиты состоит из буквенно-цифровых групп (см. выпуск 0-I п.3.I ТО).

ВЗАМ. ИНВ. № | ПОДПИСЬ И ДАТА | ИНВ. № ПОДЛ.

ГИП	МУЗЫКО		1.041.1-3.13-ТО		
			ТЕХНИЧЕСКОЕ ОПИСАНИЕ	СТАДИЯ: Р	ЛИСТ: 1	ЛИСТОВ: 3
				ЦНИИПРОМЗДАНИЙ	

24986 3

Первая группа - наименование конструкции, вид пустот, длина и ширинах в дециметрах;

вторая группа - условная несущая способность плиты без учета собственного веса, класс напрягаемой арматурной стали и вид бетона (для тяжелого бетона обозначение отсутствует);

- третья группа - место установки плиты в перекрытии каркаса здания, обозначаемая цифрами.

Пример условного обозначения марки рядовой плиты с круглыми пустотами диаметром 159 мм, длиной 8650 мм и шириной 1490мм, условной несущей способностью 6кПа с напрягаемой арматурой сталью класса Ат-У, изготовленной из тяжелого бетона:

ПК 86.15-6АтУ ,

то же, связевой, устанавливаемой по средним рядам колонн

ПК 86.15 - 6 АтУ-2 .

1.8. Предел огнестойкости плит не ниже 0,75 часа.

1.9. При монтаже плиты перекрытий укладываются на слой цементного раствора толщиной 10 мм.

2. Технические требования.

2.1. Бетон.

2.1.1. Класс бетона должен приниматься в соответствии с указанным в номенклатуре (см. выпуск 0-1) и настоящими рабочими чертежами.

2.1.2. Средняя плотность бетона с учетом арматуры принята для тяжелого бетона - 2500 кг/м^3.

2.1.3. Марка бетона по морозостойкости и водонепроницаемости назначается в конкретном проекте в соответствии с требованиями главы СНиП 2.03.01-84* в зависимости от природно-климатических условий района строительства и режима.

2.1.4. В конкретном проекте должны быть указаны также дополнительные требования к материалам для приготовления бетона указанных марок.

2.2. Арматура.

2.2.1. В качестве предварительно напрягаемой арматуры приняты сталь термомеханически и термически упрочненная периодического профиля классов Ат-IУС и Ат-У по ГОСТ 10884-81 и горячекатаная арматурная сталь класса А-IIIв, изготовляемая из арматурной стали класса А-III по ГОСТ 5781-82, упрочненной вытяжкой (см. выпуск 0-1, п.5.2.1).

2.2.2. Верхняя и нижняя зоны плит армируются сварными сетками. На приопорных участках в промежутках между пустотами устанавливаются каркасы.

В пристенных и связевых плитах на всю длину плит устанавливаются каркасы. Материал сеток и каркасов - обыкновенная арматурная проволока периодического профиля классов Вр-I по ГОСТ 6727-80 и стержневая арматура класса АIII по ГОСТ 5781-82.

2.2.3. Толщина защитного слоя бетона для предварительно напрягаемой арматуры - 20 мм, для сеток верхней и нижних зон плит - 15 мм.

Значение действительных отклонений защитного слоя бетона не должно превышать предельно допустимых, указанных в ГОСТ 13015.0-83.

2.3. Указания по изготовлению.

2.3.1. При изготовлении плит необходимо выполнять требования ГОСТ 9561-91, ГОСТ 13015.0-83 и настоящей проектной документации, а также технологической документации, содержащей требования к изготовлению плит на всех стадиях производственного процесса.

2.3.2. Плиты изготавливаются по агрегатно-поточной технологии.

2.3.3. Предварительное напряжение стержневой арматуры предусмотрено электротермическим способом. Величины предварительного напряжения в рабочей арматуре приведены в выпуске 0-I табл.I.

2.3.4. В случае необходимости приварки коротышей в качестве временных анкеров, к концам стержней термически упрочненной арматуры следует предусматривать мероприятия, предотвращающие перегрев металла стержней.

2.3.5. Марку стали необходимо принимать в соответствии с указаниями, приведенными в рабочих чертежах конкретного объекта.

2 3.6. Передаточная прочность бетона R_{bp}, при которой производится отпуск натяжения арматуры, должна быть не менее 70% от проектного класса тяжелого бетона (см.выпуск 0-I п.5.3.4)

2.3.7. Отпуск натяжения арматуры необходимо производить плавно, мгновенная передача усилий на бетон не допускается.

Инв.№ подл. | Подпись и дата | Взам. инв.№

Опалубка

Рядовая

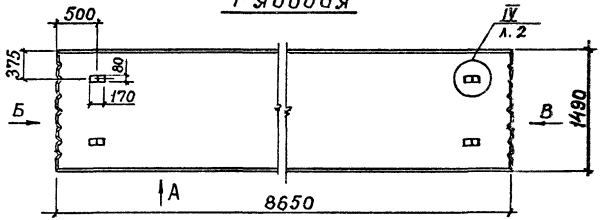

Вид „А"

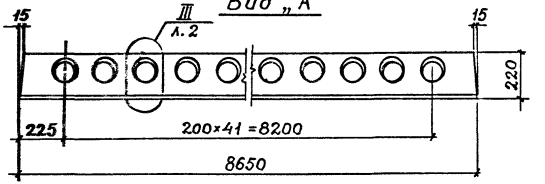

Пристенная

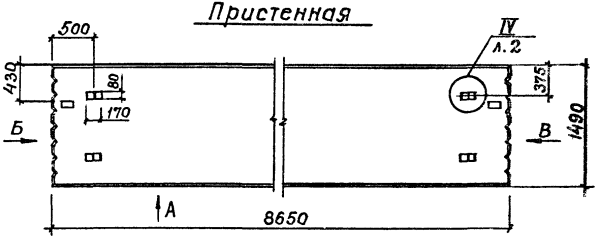

Вид „Б"

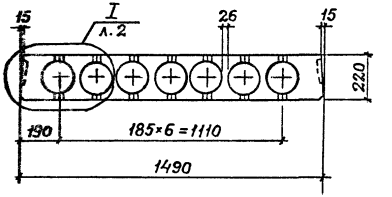

Связевая

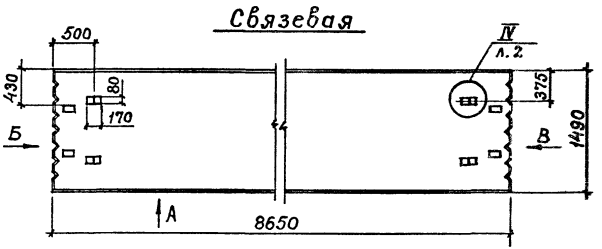

Вид „В"

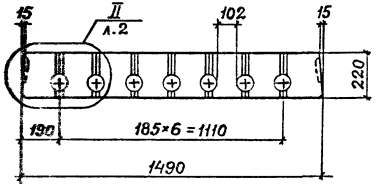

Разраб.	Нежданова		1.041.1—3.13—Д1
Рассчит.	Лархамина		
Провер.	Бекетова		
Н.контр.	Музыко		Плиты ПК 86.15

Стадия	Лист	Листов
Р	1	8

ЦНИИПРОМЗДАНИЙ

24986 6

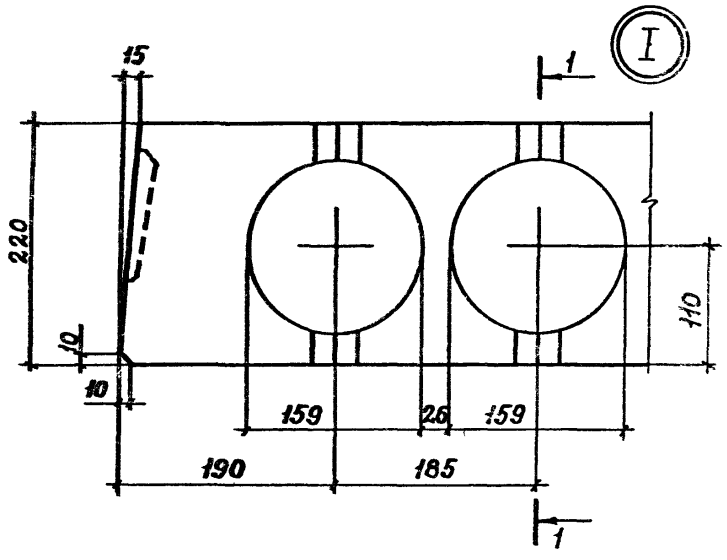

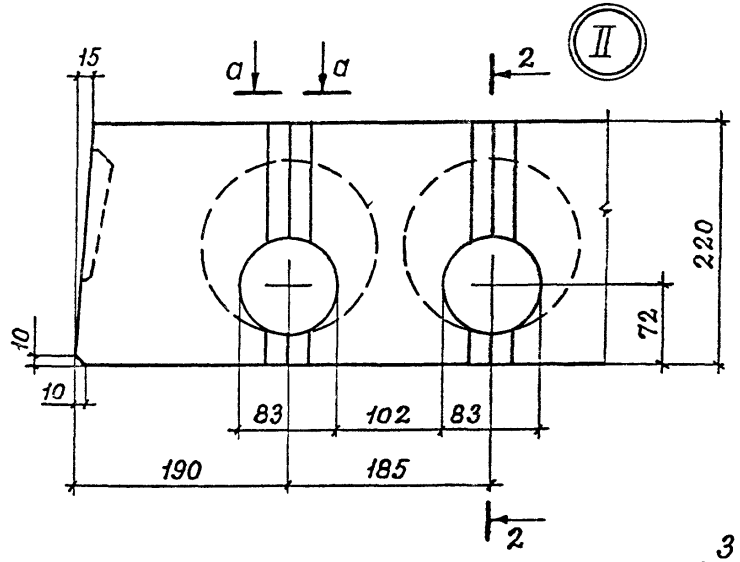

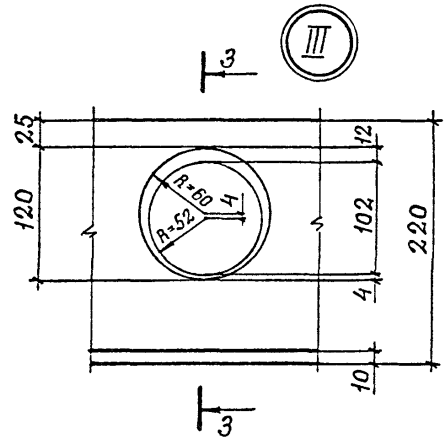

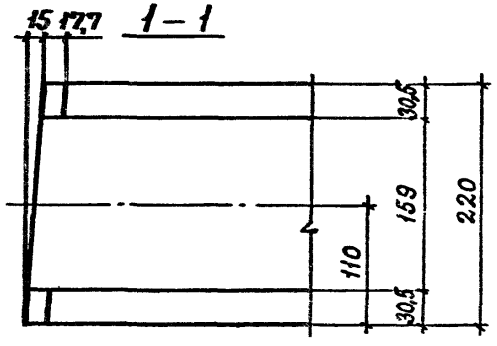

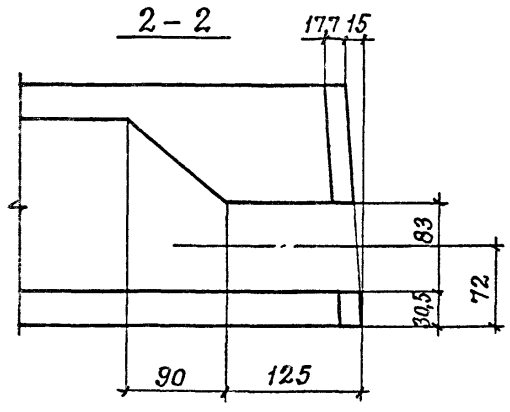

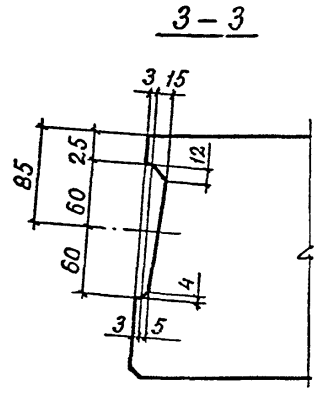

Вкладыш шпонки

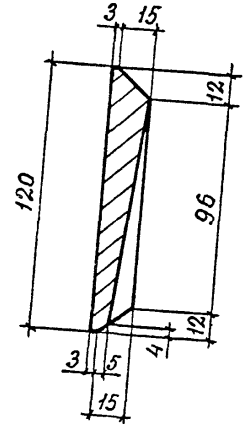

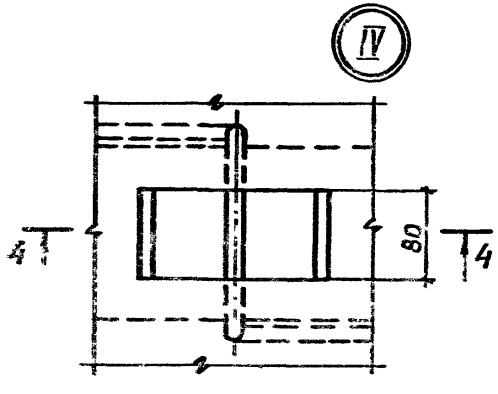

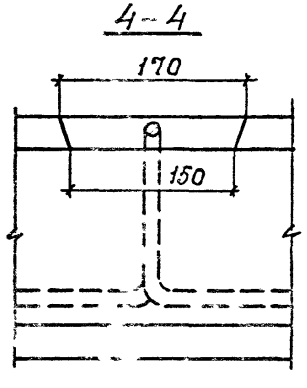

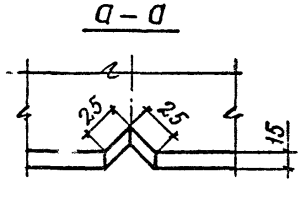

Инв. № подл. | Подпись и дата | Взам. инв. №
24986 7

Марка	Поз.	Наименование	Кол.	Обозначение документа
ПК86.15-4АтV	1	Бетон класса В30		
		D 2500, м³	1,6	
	2	Стержень напрягаемый		
		ф12АтV		
		ℓ=8650; 7,68 кг	7	Без чертежа
	3	Петля П3	4	1.041.1-3.4-Д23
	4	Сетка С6	1	1.041.1-3.4-Д10
	5	Сетка С19	2	1.041.1-3.4-Д16
	6	Сетка С31	1	1.041.1-3.4-Д21
	7	Каркас КР5	8	1.041.1-3.4-Д2
ПК86.15-6АтV		Поз. 1, 3...7 см. плиту ПК86.15-4АтV		
	2	Стержень напрягаемый		
		ф14АтV		
		ℓ=8650; 10,45 кг	7	Без чертежа
ПК86.15-8АтV		Поз. 1, 3...7 см. плиту ПК86.15-4АтV		
	2	Стержень напрягаемый		
		ф16АтV		
		ℓ=8650; 13,65 кг	7	Без чертежа
ПК86.15-4АтIVс		Поз. 1, 3...7 см. плиту ПК86.15-4АтV		
	2	Стержень напрягаемый		
		ф12АтIVс		
		ℓ=8650; 7,68 кг	8	Без чертежа

Марка	Поз.	Наименование	Кол.	Обозначение документа
ПК86.15-6АтIVс		Поз. 1, 3...7 см. плиту ПК86.15-4АтV		
	2	Стержень напрягаемый		
		ф14АтIVс		
		ℓ=8650; 10,45 кг	8	Без чертежа
ПК86.15-8АтIVс		Поз. 1, 3...7 см. плиту ПК86.15-4АтV		
	2	Стержень напрягаемый		
		ф18АтIVс		
		ℓ=8650; 17,29 кг	7	Без чертежа
ПК86.15-4АIIIв		Поз. 1, 3...7 см. плиту ПК86.15-4АтV		
	2	Стержень напрягаемый		
		ф14АIIIв		
		ℓ=8650; 10,45 кг	8	Без чертежа
ПК86.15-6АIIIв		Поз. 1, 3...7 см. плиту ПК86.15-4АтV		
	2	Стержень напрягаемый		
		ф16АIIIв		
		ℓ=8650; 13,65 кг	8	Без чертежа
ПК86.15-8АIIIв		Поз. 1, 3...7 см. плиту ПК86.15-4АтV		
	2	Стержень напрягаемый		
		ф18АIIIв		
		ℓ=8650; 17,29 кг	8	Без чертежа

Марка	Поз.	Наименование	Кол.	Обозначение документа
ПК86.15-4АтV-1	1	Бетон класса В30		
		D 2500, м³	1,6	
	2	Стержень напрягаемый		
		ф12 АтV		
		ℓ=8650; 7,68 кг	7	Без чертежа
	3	Петля П3	4	1.041.1-3.4-Д 23
	4	Сетка С6	1	1.041.1-3.4-Д 10
	5	Сетка С19	2	1.041.1-3.4-Д 16
	6	Сетка С31	1	1.041.1-3.4-Д 21
	7	Каркас КР5	8	1.041.1-3.4-Д 2
	8	Каркас КР11	1	1.041.1-3.4-Д 8
ПК86.15-8АтV-1	Поз. 1, 3...8 см. плиту ПК 86.15-4АтV-1			
	2	Стержень напрягаемый		
		ф16 АтV		
		ℓ=8650; 13,65 кг	7	Без чертежа
ПК86.15-4АтIVс-1	Поз. 1, 3...8 см. плиту ПК 86.15-4АтV-1			
	2	Стержень напрягаемый		
		ф12 АтIVс		
		ℓ=8650; 7,68 кг	8	Без чертежа

Марка	Поз.	Наименование	Кол.	Обозначение документа
ПК86.15-8АтIVс-1	Поз. 1, 3...8 см. плиту ПК 86.15-4АтV-1			
	2	Стержень напрягаемый		
		ф18 АтIVс		
		ℓ=8650; 17,29 кг	7	Без чертежа
ПК86.15-4АIIIв-1	Поз. 1, 3...8 см. плиту ПК 86.15-4АтV-1			
	2	Стержень напрягаемый		
		ф14 АIIIв		
		ℓ=8650; 10,45 кг	8	Без чертежа
ПК86.15-8АIIIв-1	Поз. 1, 3...8 см. плиту ПК 86.15-4АтV-1			
	2	Стержень напрягаемый		
		ф18 АIIIв		
		ℓ=8650; 17,29 кг	8	Без чертежа

Инв. № подл. | Подпись и дата | Взам. инв. №

Марка	Поз.	Наименование	Кол.	Обозначение документа
ПК86.15-4АтV-2	1	Бетон класса В30		
		D 2500, м³	1,6	
	2	Стержень напрягаемый		
		ф12 АтV		
		ℓ=8650; 7,68кг	7	Без чертежа
	3	Петля П3	4	1.041.1-3.4-Д 23
	4	Сетка С6	1	1.041.1-3.4-Д 10
	5	Сетка С19	2	1.041.1-3.4-Д 16
	6	Сетка С31	1	1.041.1-3.4-Д 21
	7	Каркас КР5	8	1.041.1-3.4-Д 2
	8	Каркас КР8	2	1.041.1-3.4-Д 5
ПК86.15-6АтV-2	Поз. 1,3...8 см. плиту ПК86.15-4АтV-2			
	2	Стержень напрягаемый		
		ф 14 АтV		
		ℓ=8650; 10,45кг	7	Без чертежа
ПК86.15-8АтV-2	Поз. 1,3...8 см. плиту ПК86.15-4АтV-2			
	2	Стержень напрягаемый		
		ф 16 АтV		
		ℓ=8650; 13,65кг	7	Без чертежа
ПК86.15-АтIVс-2	Поз. 1, 3...8 см. плиту ПК86.15-4АтV-2			
	2	Стержень напрягаемый		
		ф 12 АтIVс		

Марка	Поз.	Наименование	Кол.	Обозначение документа
ПК86.15-4АтIVс-2		ℓ=8650; 7,68кг	8	Без чертежа
ПК86.15-6АтIVс-2	Поз. 1,3...8 см. плиту ПК86.15-4АтV-2			
	2	Стержень напрягаемый		
		ф 14 АтIVс		
		ℓ=8650; 10,45кг	8	Без чертежа
ПК86.15-8АтIVс-2	Поз. 1,3...8 см.плиту ПК86.15-4АтV-2			
	2	Стержень напрягаемый		
		ф 18 АтIVс		
		ℓ=8650; 17,29кг	7	Без чертежа
ПК86.15-4АIIIв-2	Поз. 1,3...8 см. плиту ПК86.15-4АтV-2			
	2	Стержень напрягаемый		
		ф 14 АIIIв		
		ℓ=8650; 10,45кг	8	Без чертежа
ПК86.15-6АIIIв-2	Поз. 1,3...8 см. плиту ПК86.15-4АтV-2			
	2	Стержень напрягаемый		
		ф 16 АIIIв		
		ℓ=8650; 13,65кг	8	Без чертежа
ПК86.15-8АIIIв-2	Поз. 1, 3...8 см. плиту ПК86.15-4АтV-2			
	2	Стержень напрягаемый		
		ф 18 АIIIв		
		ℓ=8650; 17,29кг	8	Без чертежа

АРМИРОВАНИЕ

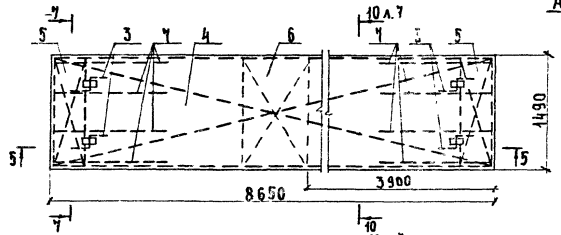

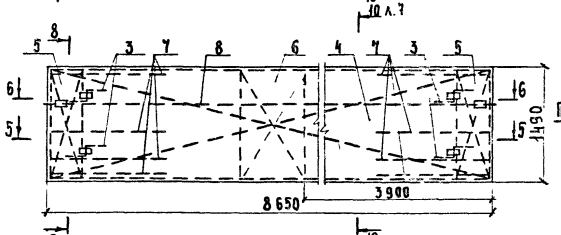

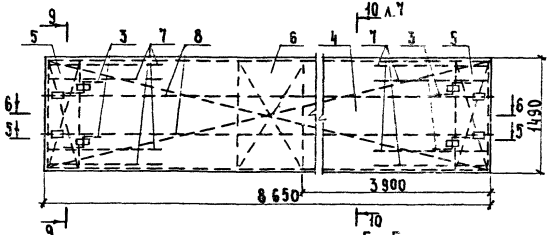

7-7

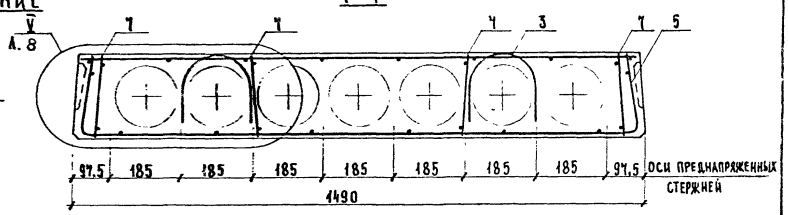

8-8

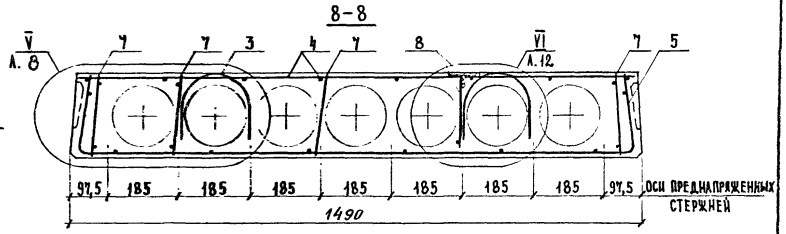

9-9

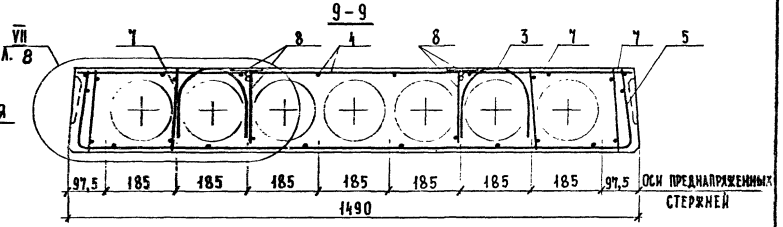

5-5

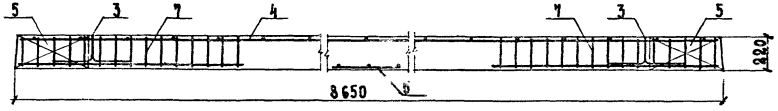

6-6

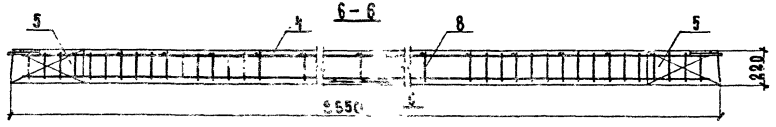

Инв.№ подл. | Подпись и дата | Взам. инв.№

1.041.1-3.13-Д1

Лист 6

24986 11

10 – 10

Рис. 1

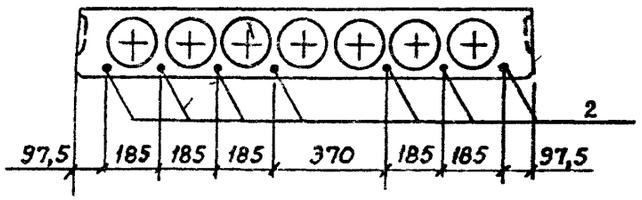

Рис. 2

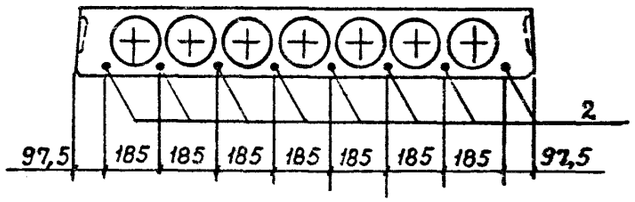

МАРКА	РИС.	МАРКА	РИС.
ПК86.15-4АтV	1	ПК86.15-8АтIVС-1	1
ПК86.15-6АтV		ПК86.15-4АIIIв-1	2
ПК86.15-8АтV		ПК86.15-8АIIIв-1	
ПК86.15-4АтIVС	2	ПК86.15-4АтV-2	1
ПК86.15-6АтIVС		ПК86.15-6АтV-2	
ПК86.15-8АтIVС	1	ПК86.15-8АтV-2	
ПК86.15-4АIIIв	2	ПК86.15-4АтIVС-2	2
ПК86.15-6АIIIв		ПК86.15-6АтIVС-2	
ПК86.15-8АIIIв		ПК86.15-8АтIVС-2	1
ПК86.15-4АтV-1	1	ПК86.15-4АIIIв-2	2
ПК86.15-8АтV-1		ПК86.15-6АIIIв-2	
ПК86.15-4АтIVС-1	2	ПК86.15-8АIIIв-2	

24986 12

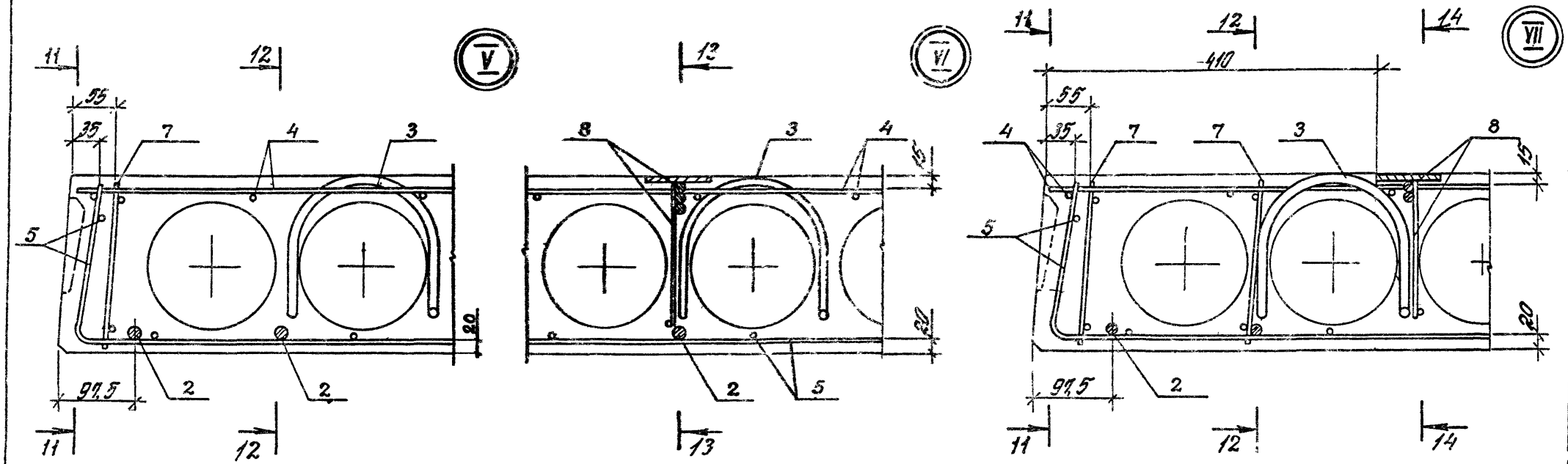

11 – 11

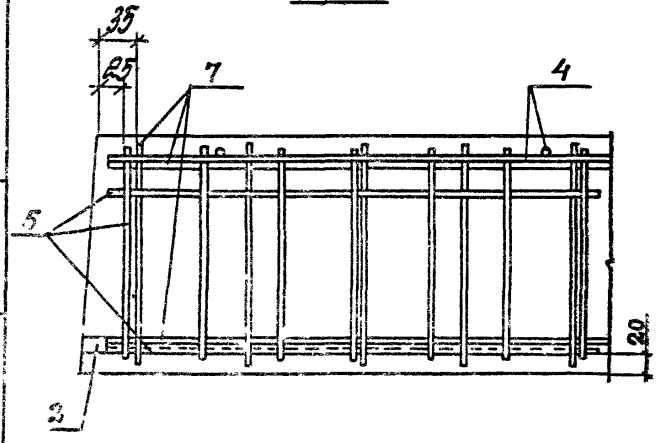

12 – 12

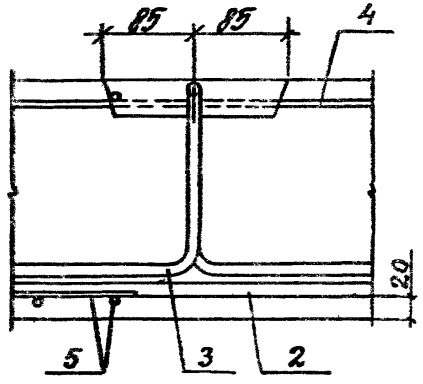

13 – 13

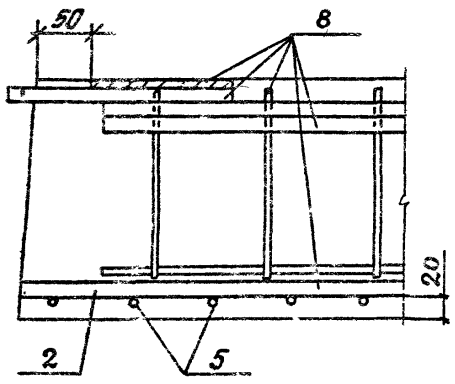

14 – 14

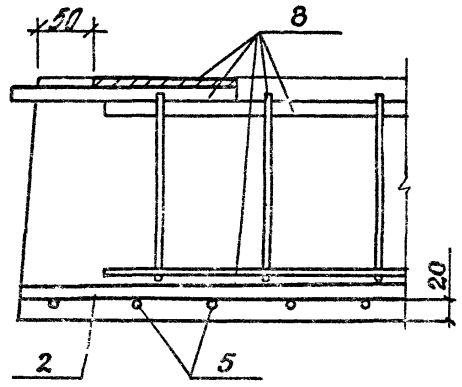

Марка плиты	Напрягаемая арматура								Изделия арматурные												Всего	Общий расход
									Арматура класса								Прокат марки					
									A-III			A-I			Bp-I		ВСт3кп2-1 ТУ14-1-3023-80					
	Класс стали	ГОСТ	ф, мм					Всего	ГОСТ 5781-82			ГОСТ 5781-82			ГОСТ 6727-80		ГОСТ 103-76*					
			12	14	16	18	Итого		ф14		Итого	ф14		Итого	ф4		Итого	δ=8		Итого		
ПК86.15-4АтV	Ат-V	10884-81	53,8				53,8	53,8				6,8		6,8	21,3		21,3				28,1	81,9
ПК86.15-6АтV				73,2			73,2	73,2				6,8		6,8	21,3		21,3				28,1	101,3
ПК86.15-8АтV					95,6		95,6	95,6				6,8		6,8	21,3		21,3				28,1	123,7
ПК86.15-4АтIVс	Ат-IVС	10884-81	61,5				61,5	61,5				6,8		6,8	21,3		21,3				28,1	89,6
ПК86.15-6АтIVс				83,6			83,6	83,6				6,8		6,8	21,3		21,3				28,1	111,7
ПК86.15-8АтIVс						121,1	121,1	121,1				6,8		6,8	21,3		21,3				28,1	149,2
ПК86.15-4АIIIв	А-IIIв	Из стали класса AIII ГОСТ 5781-82		83,6			83,6	83,6				6,8		6,8	21,3		21,3				28,1	111,7
ПК86.15-6АIIIв					109,2		109,2	109,2				6,8		6,8	21,3		21,3				28,1	137,3
ПК86.15-8АIIIв						138,4	138,4	138,4				6,8		6,8	21,3		21,3				28,1	166,5
ПК86.15-4АтV-1	Ат-V	10884-81	53,8				53,8	53,8	21,1		21,1	6,8		6,8	23,3		23,3	1,3		1,3	52,5	106,3
ПК86.15-8АтV-1					95,6		95,6	95,6	21,1		21,1	6,8		6,8	23,3		23,3	1,3		1,3	52,5	148,1
ПК86.15-4АтIVс-1	Ат-IVС	10884-81	61,5				61,5	61,5	21,1		21,1	6,8		6,8	23,3		23,3	1,3		1,3	52,5	114,0
ПК86.15-8АтIVс-1						121,1	121,1	121,1	21,1		21,1	6,8		6,8	23,3		23,3	1,3		1,3	52,5	173,6
ПК86.15-4АIIIв-1	А-IIIв	Из стали класса AIII ГОСТ 5781-82		83,6			83,6	83,6	21,1		21,1	6,8		6,8	23,3		23,3	1,3		1,3	52,5	136,1
ПК86.15-8АIIIв-1						138,4	138,4	138,4	21,1		21,1	6,8		6,8	23,3		23,3	1,3		1,3	52,5	190,9
ПК86.15-4АтV-2	Ат-V	10884-81	53,8				53,8	53,8	21,6		21,6	6,8		6,8	25,2		25,2	2,7		2,7	56,3	110,1
ПК86.15-6АтV-2				73,2			73,2	73,2	21,6		21,6	6,8		6,8	25,2		25,2	2,7		2,7	56,3	129,5
ПК86.15-8АтV-2					95,6		95,6	95,6	21,6		21,6	6,8		6,8	25,2		25,2	2,7		2,7	56,3	151,9
ПК86.15-4АтIVс-2	Ат-IVС	10884-81	61,5				61,5	61,5	21,6		21,6	6,8		6,8	25,2		25,2	2,7		2,7	56,3	117,8
ПК86.15-6АтIVс-2				83,6			83,6	83,6	21,6		21,6	6,8		6,8	25,2		25,2	2,7		2,7	56,3	139,9
ПК86.15-8АтIVс-2						121,1	121,1	121,1	21,6		21,6	6,8		6,8	25,2		25,2	2,7		2,7	56,3	177,4
ПК86.15-4АIIIв-2	А-IIIв	Из стали класса AIII ГОСТ 5781-82		83,6			83,6	83,6	21,6		21,6	6,8		6,8	25,2		25,2	2,7		2,7	56,3	139,9
ПК86.15-6АIIIв-2					109,2		109,2	109,2	21,6		21,6	6,8		6,8	25,2		25,2	2,7		2,7	56,3	165,5
ПК86.15-8АIIIв-2						138,4	138,4	138,4	21,6		21,6	6,8		6,8	25,2		25,2	2,7		2,7	56,3	194,7

РАЗРАБ.	НЕЖДАНОВА	
РАССЧИТ.	БАРАНОВА	
ПРОВЕР.	ПАВЛЕНКО	
Н. КОНТР.	МУЗЫКО	

1.041.1-3.13-РС1

ВЕДОМОСТЬ РАСХОДА СТАЛИ

Стадия	Лист	Листов
Р	—	1

ЦНИИПРОМЗДАНИЙ

Опалубка

Рядовая

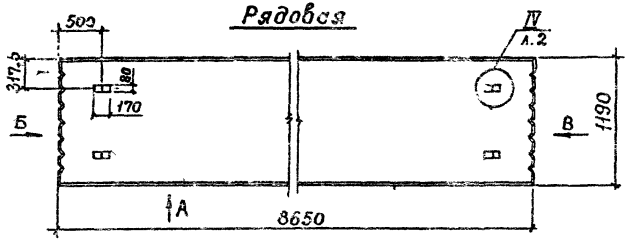

Пристенная

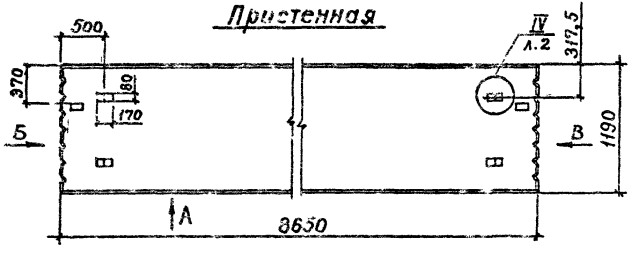

Вид „А"

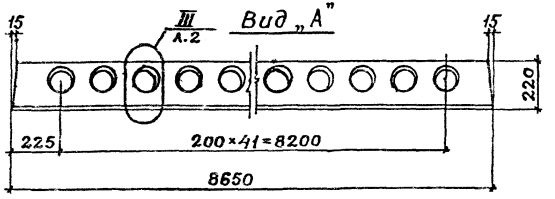

Вид „Б"

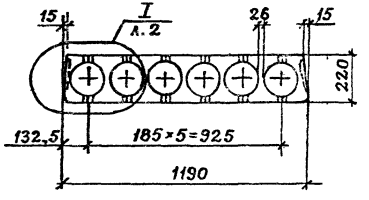

Вид „В"

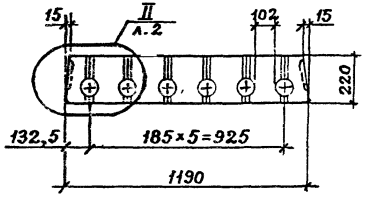

Разраб.	Неждановa	
Рассчит	Пархалина	
Провер.	Бекетова	
Н. контр	Музыко	

1.041.1—3.13—Д2

Плиты ПК 86.12

Стадия	Лист	Листов
Р	1	6

ЦНИИПРОМЗДАНИЙ

Инв. № подл. | Подп. и дата | Взам. инв. №

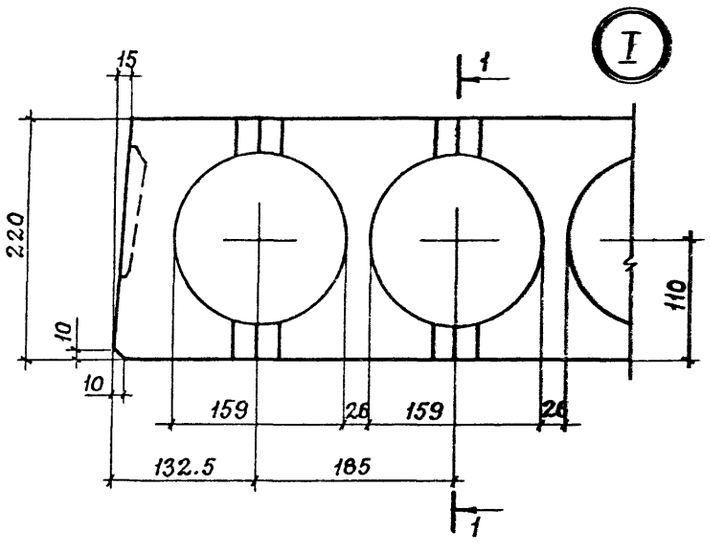
I
15
1
220
110
10
10
159
26
159
26
132.5
185
1

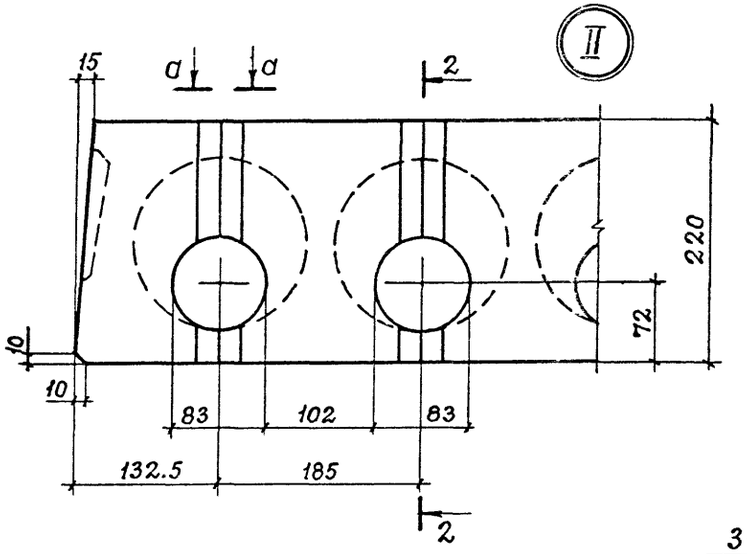
II
15
a
a
2
220
72
10
10
83
102
83
132.5
185
2

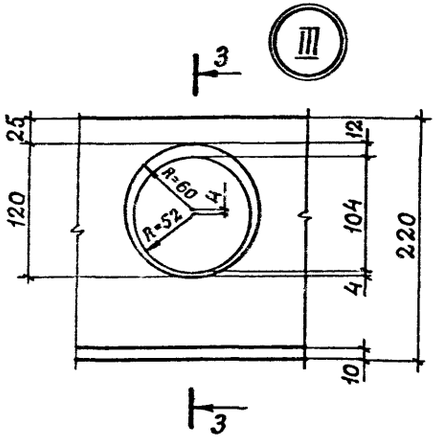
III
3
25
12
R=60
4
R=52
120
104
220
4
10
3

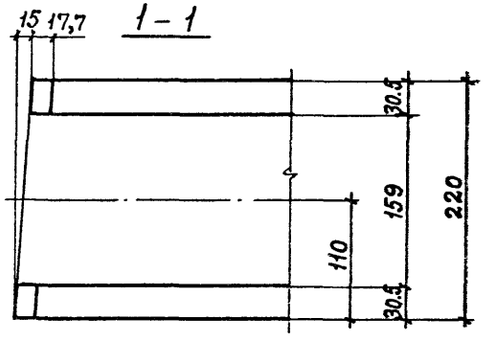
15
17,7
1 – 1
30,5
159
220
110
30,5

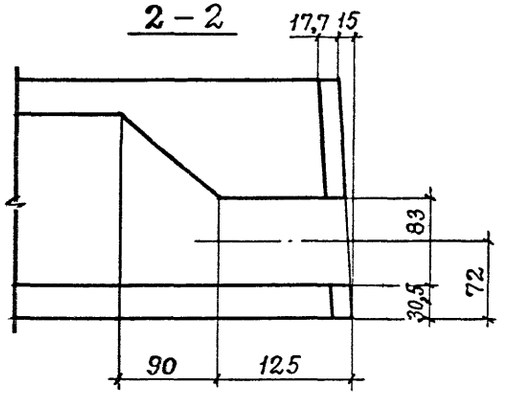
2 – 2
17,7
15
83
72
30,5
90
125

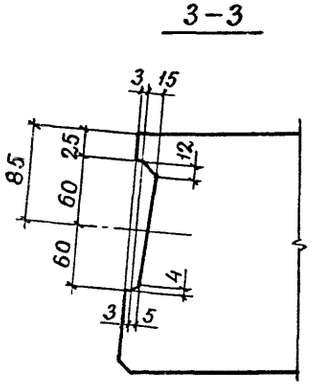
3 – 3
3
15
85
25
12
60
60
4
3
5

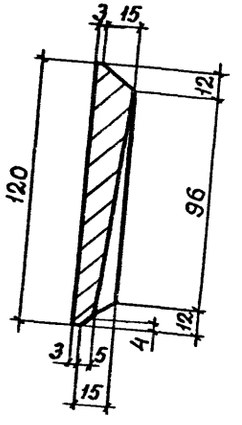
Вкладыш шпонки
3
15
12
120
96
12
4
3
5
15

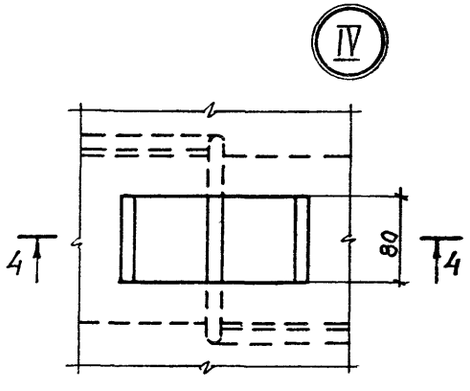
IV
4
80
4

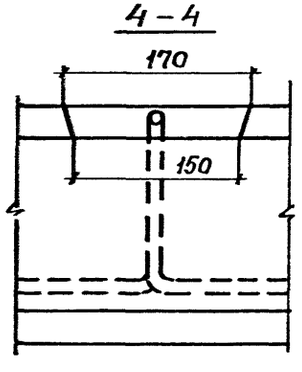
4 – 4
170
150

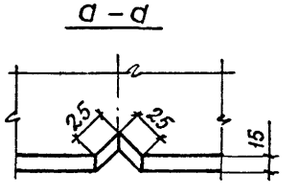
a – a
2,5
2,5
15

Марка	Поз.	Наименование	Кол.	Обозначение документа
ПК86.12-4АтV	1	Бетон класса В30		
		D 2500, м³	1,25	
	2	Стержень напрягаемый		
		ф12АтV		
		ℓ=8650; 7,68кг	6	Без чертежа
	3	Петля П3	4	1.041.1-3.4-Д23
	4	Сетка С3	1	1.041.1-3.4-Д9
	5	Сетка С18	2	1.041.1-3.4-Д16
	6	Сетка С29	1	1.041.1-3.4-Д21
	7	Каркас КР5	6	1.041.1-3.4-Д2
ПК86.12-6АтV		Поз. 1, 3...7 см. плиту ПК86.12-4АтV		
	2	Стержень напрягаемый		
		ф14АтV		
		ℓ=8650; 10,45кг	6	Без чертежа
ПК86.12-4АтVс		Поз. 1, 3...7 см. плиту ПК86.12-4АтV		
	2	Стержень напрягаемый		
		ф12АтVс		
		ℓ=8650; 7,68кг	7	Без чертежа
ПК86.12-6АтVс		Поз. 1, 3..7 см. плиту ПК86.12-4АтV		
	2	Стержень напрягаемый		
		ф14АтVс		
		ℓ=8650; 10,45кг	7	Без чертежа
ПК86.12-4АтIIIб		Поз. 1, 3...7 см. плиту ПК86.12-4АтV		
	2	Стержень напрягаемый		
		ф16АтIIIб		
		ℓ=8650; 13,65кг	5	Без чертежа
ПК86.12-6АтIIIб		Поз. 1, 3... 7 см. плиту ПК86.12-4АтV		
	2	Стержень напрягаемый		
		ф18АтIIIб		
		ℓ=8650; 17,29кг	5	Без чертежа

Инв. № подл. | Подпись и дата | Взам. инв. №

Марка	Поз.	Наименование	Кол.	Обозначение документа
ПК86.12-4АтV-1	1	Бетон класса В30		
		D 2500, м³	1,26	
	2	Стержень напрягаемый		
		ф12АтV		
		ℓ=8650; 7,68кг	6	Без чертежа
	3	Петля П3	4	1.041.1-3.4-Д 23
	4	Сетка С3	1	1.041.1-3.4-Д 3
	5	Сетка С18	2	1.041.1-3.4-Д 16
	6	Сетка С29	1	1.041.1-3.4-Д 21
	7	Каркас КР5	6	1.041.1-3.4-Д 2
	8	Каркас КР11	1	1.041.1-3.4-Д 8
ПК86.12-6АтV-1		Поз. 1,3...8 см. плиту ПК86.12-4АтV-1		
	2	Стержень напрягаемый		
		ф14АтV		
		ℓ=8650; 10,45кг	6	Без чертежа
ПК86.12-4АтIVс-1		Поз. 1,3...8 см. плиту ПК86.12-4АтV-1		
	2	Стержень напрягаемый		
		ф12АтIVс		
		ℓ=8650; 7,68кг	7	Без чертежа

Марка	Поз.	Наименование	Кол.	Обозначение документа
ПК86.12-6АтIVс-1		Поз. 1,3...8 см. плиту ПК86.12-4АтV-1		
	2	Стержень напрягаемый		
		ф14АтIVс		
		ℓ=8650; 10,45кг	7	Без чертежа
ПК86.12-4АIIIв-1		Поз. 1,3...8 см. плиту ПК86.12-4АтV-1		
	2	Стержень напрягаемый		
		ф16АIIIв		
		ℓ=8650; 13,65кг	5	Без чертежа
ПК86.12-6АIIIв-1		Поз. 1,3...8 см. плиту ПК86.12-4АтV-1		
	2	Стержень напрягаемый		
		ф18АIIIв		
		ℓ=8650; 17,29кг	5	Без чертежа

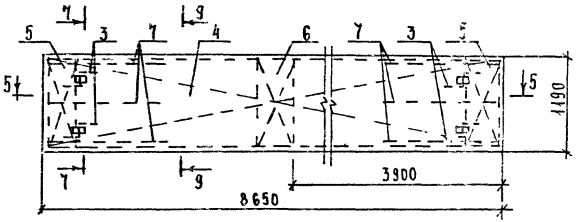

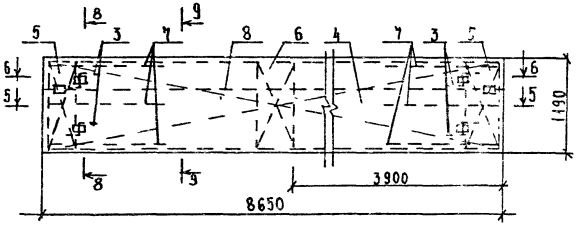

АРМИРОВАНИЕ

РЯДОВАЯ

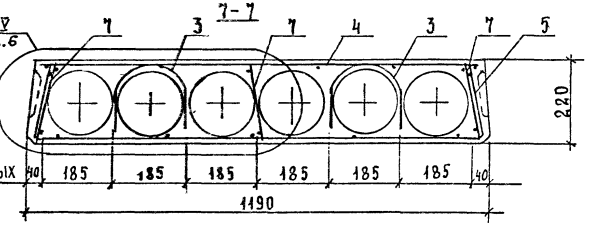

8-8

ПРИСТЕННАЯ

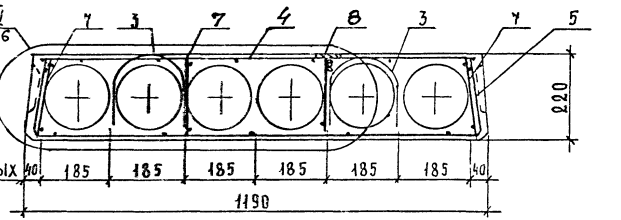

5-5

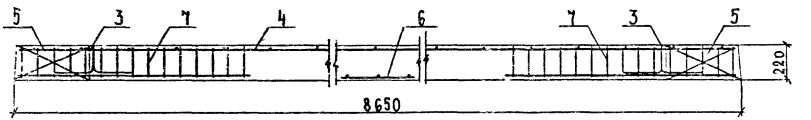

6-6

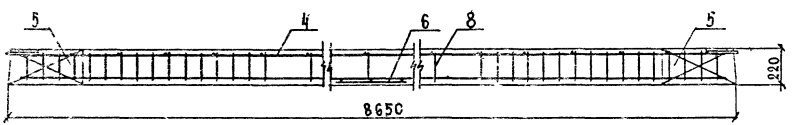

9-9

МАРКА	РИС.	МАРКА	РИС.
ПК86.12-4АтV	2	ПК86.12-4АтV-1	2
ПК86.12-6АтV		ПК86.12-6АтV-1	
ПК86.12-4АтIVС	3	ПК86.12-4АтIVС-1	3
ПК86.12-6АтIVС		ПК86.12-6АтIVС-1	
ПК86.12-4АIIIв	1	ПК86.12-4АIIIв-1	1
ПК86.12-6АIIIв		ПК86.12-6АIIIв-1	

РИС.1

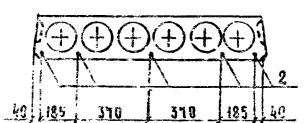

РИС.2

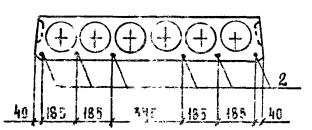

РИС.3

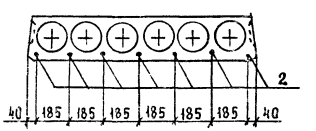

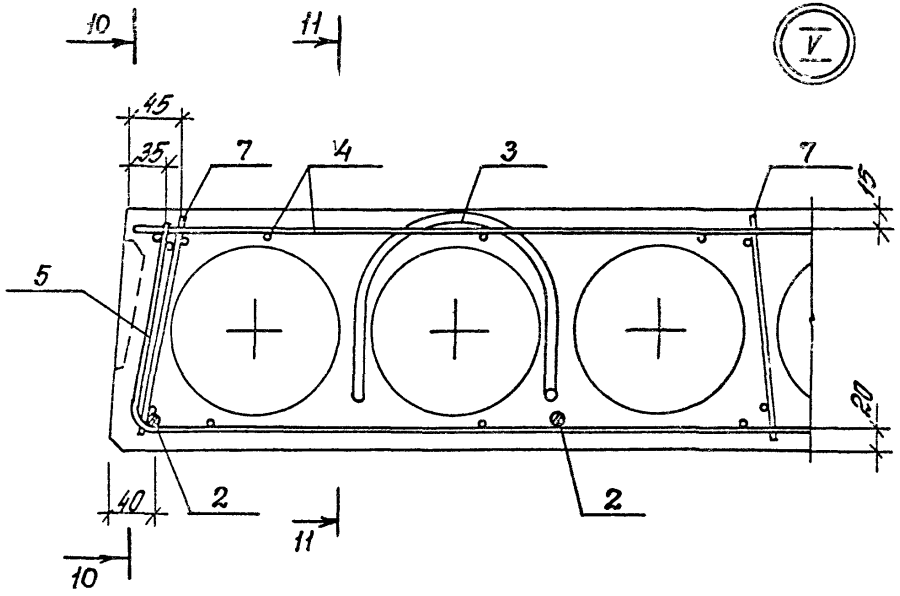

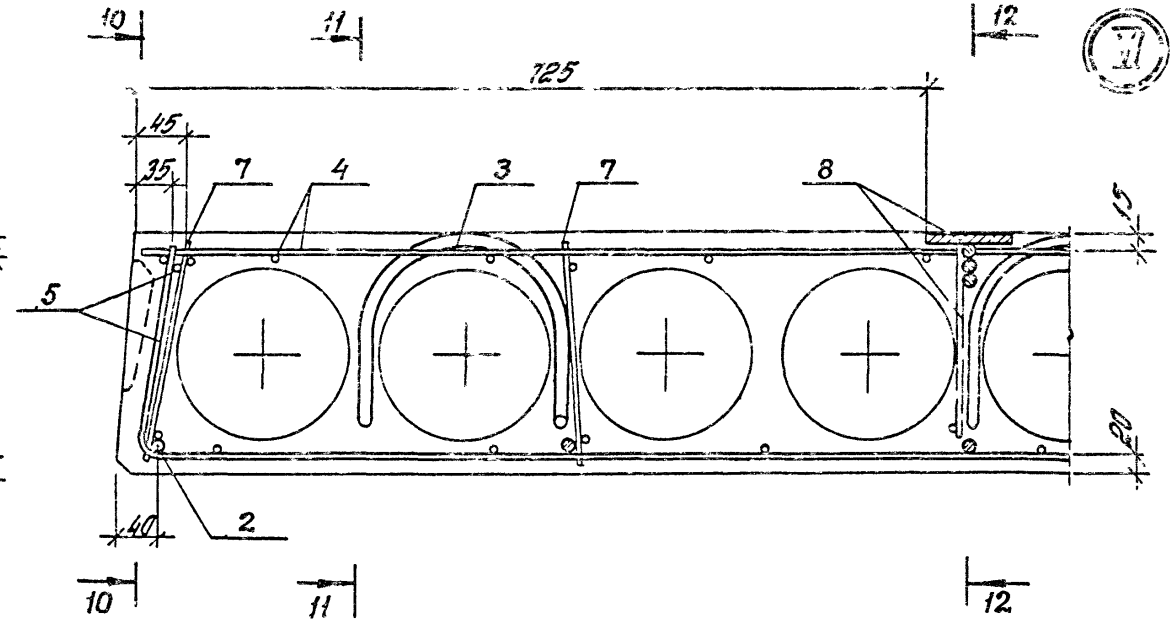

10 – 10

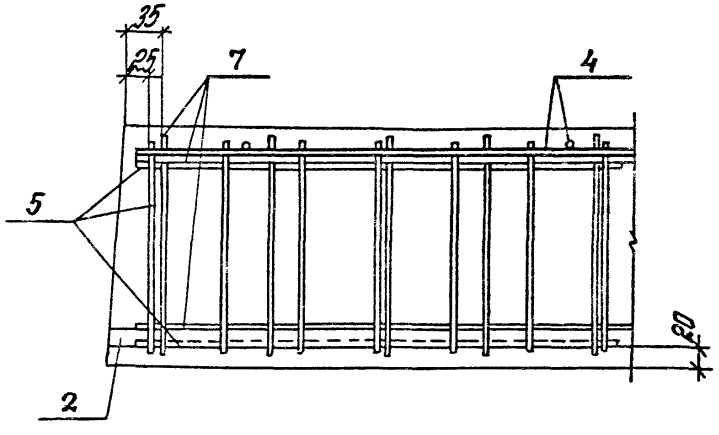

11 – 11

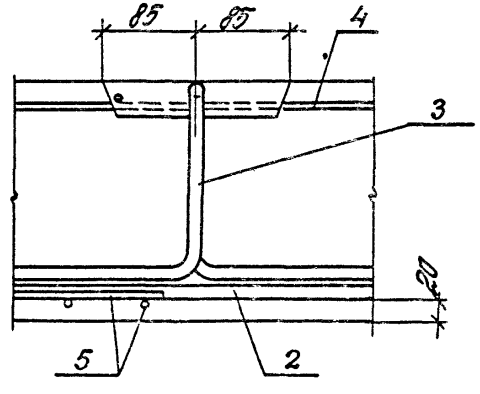

12 – 12

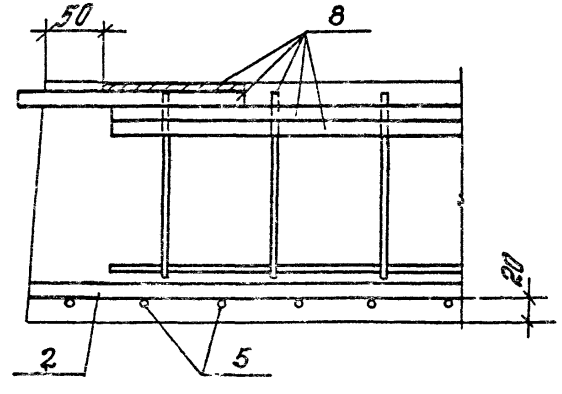

Марка плиты	Напрягаемая арматура								Изделия арматурные														Общий расход
									Арматура класса								Прокат марки						
									А-III				А-I			Вр-I	ВСт3кп2-1 ТУ14-1-3023-80						
	Класс стали	ГОСТ	ф, мм					Всего	ГОСТ 5781-82				ГОСТ 5781-82			ГОСТ 6727-80	ГОСТ 103-76*						
			12	14	16	18	Итого		ф14		Итого		ф14		Итого	ф4		Итого	δ=8		Итого		
ПК86.12-4АтV	Ат-V	10884-81	46,1				46,1	46,1					6,8		6,8	17,5		17,5				24,3	70,4
ПК86.12-6АтV				62,7			62,7	62,7					6,8		6,8	17,5		17,5				24,3	87,0
ПК86.12-4АтIVс	Ат-IVс	10884-81	53,8				53,8	53,8					6,8		6,8	17,5		17,5				24,3	78,1
ПК86.12-6АтIVс				73,2			73,2	73,2					6,8		6,8	17,5		17,5				24,3	97,5
ПК86.12-4АIIIв	А-IIIв	Из стали класса AIII ГОСТ 5781-82			68,3		68,3	68,3					6,8		6,8	17,5		17,5				24,3	92,6
ПК86.12-6АIIIв						86,5	86,5	86,5					6,8		6,8	17,5		17,5				24,3	110,8
ПК86.12-4АтV-1	Ат-V	10884-81	46,1				46,1	46,1	21,1		21,1		6,8		6,8	19,4		19,4	1,3		1,3	48,6	94,7
ПК86.12-6АтV-1				62,7			62,7	62,7	21,1		21,1		6,8		6,8	19,4		19,4	1,3		1,3	48,6	111,3
ПК86.12-4АтIVс-1	Ат-IVс	10884-81	53,8				53,8	53,8	21,1		21,1		6,8		6,8	19,4		19,4	1,3		1,3	48,6	102,4
ПК86.12-6АтIVс-1				73,2			73,2	73,2	21,1		21,1		6,8		6,8	19,4		19,4	1,3		1,3	48,6	121,8
ПК86.12-4АIIIв-1	А-IIIв	Из стали класса AIII ГОСТ 5781-82			68,3		68,3	68,3	21,1		21,1		6,8		6,8	19,4		19,4	1,3		1,3	48,6	116,9
ПК86.12-6АIIIв-1						86,5	86,5	86,5	21,1		21,1		6,8		6,8	19,4		19,4	1,3		1,3	48,6	135,1

Разраб.	Неждакова	
Рассчит.	Баранова	
Провер.	Пархаина	
Н. контр.	Музыко	

1.041.1-3.13-РС2

Ведомость расхода стали

Стадия	Лист	Листов
Р	—	1

ЦНИИПромзданий

Инв. № подл. | Подпись и дата | Взам. инв. №

gost.e-ecolog.ru