gosstroy.ru

ТИПОВЫЕ КОНСТРУКЦИИ, ИЗДЕЛИЯ И УЗЛЫ ЗДАНИЙ И СООРУЖЕНИЙ

СЕРИЯ 1.090.1-2с

СБОРНЫЕ ЖЕЛЕЗОБЕТОННЫЕ КОНСТРУКЦИИ МЕЖВИДОВОГО ПРИМЕНЕНИЯ ДЛЯ КРУПНОПАНЕЛЬНЫХ ОБЩЕСТВЕННЫХ ЗДАНИЙ И ВСПОМОГАТЕЛЬНЫХ ЗДАНИЙ ПРОМЫШЛЕННЫХ ПРЕДПРИЯТИЙ С ВЫСОТОЙ ЭТАЖА 3,0 И 3,3М ДЛЯ СТРОИТЕЛЬСТВА В СЕЙСМИЧЕСКИХ РАЙОНАХ

4/91

ВЫПУСК 3-2

ПАНЕЛИ ВНУТРЕННИХ СТЕН НУЛЕВОГО ЦИКЛА ДЛЯ ПРИМЕНЕНИЯ В РАЙОНАХ СЕЙСМИЧНОСТЬЮ 9 БАЛЛОВ

РАБОЧИЕ ЧЕРТЕЖИ

1090-05

№	ОБОЗНАЧЕНИЕ	НАИМЕНОВАНИЕ	СТР.	ПРИМЕЧАНИЕ
1	I.090.I-2c.3-2 0.0.0.ОТО	ТЕХНИЧЕСКОЕ ОПИСАНИЕ	3	
2	I.090.I-2c.3-2 I.0.0.0	ПАНЕЛЬ ЦОКОЛЬНАЯ ПВЦ I0.I9,ПВЦ I6.I9 ПВЦ 28.I9	6	ПВЦ I0.I9-IT-C9 ПВЦ I6.I9-IT-C9 ПВЦ 28.I9-IT-C9
3	I.090.I-2c.3-2 2.0.0.0	ПАНЕЛЬ ЦОКОЛЬНАЯ 1ПВЦ 28.I9 2ПВЦ 28.I9	8	1ПВЦ 28.I9-IT-C9 2ПВЦ 28.I9-IT-C9
4	I.090.I-2c.3-2 3.0.0.0	ПАНЕЛЬ ЦОКОЛЬНАЯ ПВЦ 58.I9-IT-C9	I0	
5	I.090.I-2c.3-2 0.0.0.ОД1	УЗЛЫ ОПАЛУБОЧНЫЕ	II	
6	I.090.I-2c.3-2 0.I.0.0	КАРКАС ПРОСТРАНСТВЕННЫЙ КП I0.I9, КП I6.I9, КП 28.I9	I4	
7	I.090.I-2c.3-2 0.2.0.0	КАРКАС ПРОСТРАНСТВЕННЫЙ 1КП 28.I9, 2КП 28.I9	I7	
8	I.090.I-2c.3-2 0.3.0.0	КАРКАС ПРОСТРАНСТВЕННЫЙ КП 58.I9	I9	
9	I.090.I-2c.3-2 0.0.0.ОД2	УЗЛЫ АРМАТУРНЫЕ	2I	
I0	I.090.I-2c.3-2 0.0.I.0	КАРКАС ПЛОСКИЙ КР1 - КР9	25	
II	I.090.I-2c.3-2 0.0.2.0	ИЗДЕЛИЕ ЗАКЛАДНОЕ МН1	28	
I2	I.090.I-2c.3-2 0.0.0.I	ПЕТЛЯ СТРОПОВОЧНАЯ СП1 - СП3 СТЕРЖЕНЬ ГНУТЫЙ АН1 - АН4	29	
I3	I.090.I-2c.3-2 0.0.0.ОРС	РАСХОД СТАЛИ	30	

Т.К. 1.090.1-2с вып 3-2

Взам.инв.№ | Подпись и дата | Инв.№подл.

Н.контр.	Силагадзе		
Нач.отд.	Эдишерашвили		
Рук.маст	Бахтадзе		
ГИП	Эдишерашвили		
ГИП	Бурджанадзе		
Рук.гр.	Шелия		
Проверил	Шелия		
Разраб.	Салихова		

I.090.I-2c.3-2 0.0.0.0

СОДЕРЖАНИЕ

Стадия	Лист	Листов
Р		I

ТбилЗНИИЭП

Копировал

Формат А3

I. Общие данные

Выпуск 3-2 "Панели внутренних стен нулевого цикла для применения в районах сейсмичностью 9 баллов" входит в состав серии I.090.I-2с "Сборные железобетонные конструкции межвидового применения для крупнопанельных общественных зданий и вспомогательных зданий промышленных предприятий с высотой этажа 3,0 и 3,3 м для строительства в сейсмических районах".

Выпуск содержит: техническое описание, спецификации, сборочные чертежи и опалубочные узлы; спецификации, сборочные чертежи пространственных каркасов и арматурные узлы; спецификации и сборочные чертежи арматурных и закладных изделий; расход стали на панели внутренних стен нулевого цикла.

Панели запроектированы в соответствии с требованиями СНиП П-7-81 "Строительство в сейсмических районах. Нормы проектирования", СНиП 2.03.01-84 "Бетонные и железобетонные конструкции", постановления Госстроя СССР от II марта I98I г. №34 "О повышении расчетных сопротивлений металлопроката, используемого при изготовлении строительных конструкций", ВСН 32-77 "Инструкции по проектированию конструкций панельных жилых зданий", ГОСТ I2504-80* "Панели стеновые внутренние бетонные и железобетонные для жилых и общественных зданий. Общие технические условия".

2. Конструкция панелей.

Панели запроектированы из тяжелого цементного бетона класса В15 толщиной I60 мм. Панели без проемов и простенки панелей с проемами армированы конструктивно. Перемычки панелей армированы по расчету на унифицированный ряд нагрузок, приведенных в выпуске 0-7 "Указания по применению изделий для районов с сейсмичностью 9 баллов". Панели запроектированы с повышенной несущей способностью опорных граней с применением косвенного армирования. Повышение несущей способности панелей обеспечивается применением более высоких классов бетона. Такие панели разрабатываются как индивидуальные изделия.

По горизонтальным и вертикальным граням панелей предусмотрены арматурные выпуски для соединения панелей, а также шпонки, обеспечивающие совместную работу с примыкающими конструкциями после заполнения стыков бетоном. На верхних гранях панелей установлены строповочные петли.

Армирование панелей производится сварными пространственными каркасами, которые устанавливаются в формующее оборудование в собранном виде, включая петлевые выпуски и закладные изделия. Пространственные каркасы состоят из плоских арматурных каркасов и закладных изделий.

Арматурная сталь принята в соответствии со СНиП 2.03.01.84 "Бетонные и железобетонные конструкции" и письмом Госстроя СССР от I5 апреля I980 г. №42-Д "О мерах по предотвращению перерасхода арматурной стали при проектировании и изготовлении железобетонных конструкций для промышленного, жилищно-гражданского и сельского строительства"; для плоских каркасов и отдельных стержней - сталь класса А-III марки 35ГС по ГОСТ 5781-82* и класса Вр-I по ГОСТ 6727-80*; для монтажных петель (анкеров) - сталь класса А-I марки ВСт3пс2 по ГОСТ 5781-82*; для строповочных петель - сталь класса Ас-II марки I0ГТ по ГОСТ 5781-82* и сталь класса А-I марки ВСт3пс2 по ГОСТ 5781-82*; для закладных деталей - сталь класса А-III марки 35ГС по ГОСТ 5781-82* и полосовая сталь по ГОСТ I03-76* марки ВСт3пс6 по ГОСТ 380-71*.

Размеры панелей не должны иметь отклонений от основных проектных размеров, превышающих установленные по ГОСТ I2504-80*. Масса панелей не должна превышать проектную массу более чем на 7%.

3. Изготовление панелей.

При изготовлении панелей следует руководствоваться указаниями ГОСТ I2504-80*. Панели должны изготавливаться в инвентарной заводской оснастке. При этом необходимо выполнять следующие требования:

3.I. Панели внутренних стен нулевого цикла высотой I865 мм формуются в кассетных установках.

3.2. Проектное положение пространственного каркаса в кассетном отсеке в процессе бетонирования обеспечить навесными арматурными крючками или другими способами. По толщине отсека каркас фиксировать поперечными стержнями вертикальных и горизонтальных каркасов.

3.3. Съемные части проемообразователя для проемов и вкладыши форм для образования ниш устанавливаются в форму после пространственного каркаса.

3.4. Термообработку производить при температуре не выше 70°С,

Н.контр.	Силагадзе			I.090.I-2с 3-2 0.0.0.ОТО		
Нач.отд.	Эдишерашвили					
Рук.маст	Бахтадзе					
ГИП	Эдишерашвили			ТЕХНИЧЕСКОЕ ОПИСАНИЕ	Стадия	Лист	Листов
ГИП	Бурджиадзе				Р	I	2
Рук.гр.	Шелия				ТбилЗНИИЭП		
Проверил	Салихова						
Разраб.	Шелия						

Копировал Формат А3

Инв.№подл. | Подпись и дата | Взам.инв. №

допускается воздействие температуры до 85°С на срок не более 30 минут.

3,5. Распалубку панелей производить при достижении бетоном прочности не менее 70% проектной с применением кантователя, обеспечивающего угол подъема изделия не менее 70° к горизонту.

Контроль качества панелей при изготовлении должен производиться путем систематического пооперационного контроля: прочности бетонных кубов и арматуры точности укладки пространственных каркасов, толщин защитных слоев.

Прочность бетона к моменту отпуска изделий с завода, если она не оговорена в проекте, должна быть не менее 70% проектной марки бетона для теплого времени года и 100% для применения в зимних условиях. Для предохранения от коррозии лицевые поверхности закладных изделий должны быть покрыты антикоррозийной обмазкой слоем 0,5 мм.

Приемка панелей ОТК завода-изготовителя и контрольная выборочная ная проверка потребителем производится в соответствии с ГОСТ 12504-80*. При освоении производства панелей и при изменении технологии их изготовления рекомендуется провести испытания панелей и оценку и их прочности и трещиностойкости по ГОСТ 8829-85 "Конструкции и изделия железобетонные сборные. Методы испытаний и оценки прочности, жесткости и трещиностойкости".

4. Указания по хранению и транспортировке панелей.

Хранение и транспортировка панелей должны выполняться в соответствии с требованиями ГОСТ 12504-80*. Подъем панелей производить с применением самобалансирующих траверс, обеспечивающих вертикальное положение панелей, наклон строп к вертикали допускается не более 15°.

Опиране панелей при хранении и транспортировке должно производиться на специальные прокладки (деревянные, резиновые и т.п.)

5. Маркировка панелей.

Маркировка панелей выполнена в соответствии с ГОСТ 23009-78 "Конструкции и изделия бетонные и железобетонные сборные. Условные обозначения (марки)". Марка содержит обозначение основных характеристик панели и состоит из буквенно-цифровых групп.

Первая группа букв означает:

ПВЦ - панель внутренняя нулевого цикла (цокольная);,

Вторая группа цифр (записаны через точку) обозначает габарит панели в дециметрах (длина, высота);

Последующая группа обозначает прочностную характеристику:

IT - бетон тяжелый марки В15.

С9 - для применения в районах сейсмичностью 9 баллов.

Марки проставляются на чертежах и спецификациях проекта в заказах заводам-изготовителям и на изделиях. Каждая изготовленная панель должна иметь маркировку согласно ГОСТ 13015.2-81 "Конструкции и изделия бетонные и железобетонные сборные. Правила маркировки", выполненную несмываемой краской. Должны быть нанесены: марка панели, индекс предприятий, масса панели, класс бетона.

Внесение изменений в обозначении марок не допускается.

6. Изготовление арматурных пространственных каркасов, арматурных и закладных изделий.

Сборка пространственных каркасов выполняется из плоских каркасов, отдельных стержней, петлевых выпусков и закладных изделий при помощи монтажных стержней в кондукторах. Все соединения следует производить сваркой в соответствии с требованиями ГОСТ 10922-75 "Арматурные изделия и закладные детали сварные для железобетонных конструкций. Технические требования и методы испытаний", СН 393-78 "Инструкция по сварке соединений арматуры и закладных деталей железобетонных конструкций". Качество сварки, выполняемой при сборке пространственные каркасов и закладных деталей, должно быть не ниже требований, предъявляемых к соединениям с ненормируемой прочностью по ГОСТ 10922-75. При изготовлении закладных деталей следует соблюдать требования ГОСТ 19292-85 "Соединения сварные элементов закладных деталей сборных железобетонных конструкций. Контактная и автоматическая сварка плавлением. Основные типы и конструктивные элементы".

7. Маркировка пространственных каркасов, арматурных и закладных изделий.

Марки пространственных каркасов имеют буквенно-цифровое обозначение. Группа букв обозначает: КП - каркас пространственный. Группа цифр (записаны через точку) обозначает габарит панели в дециметрах (длина, высота).

Марки арматурных и закладных изделий имеют буквенно-цифровое обозначение. Группа букв обозначает: КР - каркас плоский; МН - изделие закладное; АН - петля монтажная (анкер); СП - петля строповочная. Группа цифр обозначает порядковый номер.

Т.К. 1.090.1-2с вып. 3-2

Инв. № подл. | Подпись и дата | Взам. инв. №

ФОРМАТ	ЗОНА	ПОЗ.	ОБОЗНАЧЕНИЕ	НАИМЕНОВАНИЕ	КОЛ.	ПРИМЕЧАНИЕ
				ДОКУМЕНТАЦИЯ		
А3			I.090.I-2с.3-2 I.0.0.0СБ	СБОРОЧНЫЙ ЧЕРТЕЖ		
А3			I.090.I-2с.3-2 0.0.0.0ДI	УЗЛЫ ОПАЛУБОЧНЫЕ		
А3			I.090.I-2с.3-2 0.0.0.0РС	РАСХОД СТАЛИ		
А3			I.090.I-2с.3-2 0.0.0.0ТО	ТЕХНИЧЕСКОЕ ОПИСАНИЕ		
				ПЕРЕМЕННЫЕ ДАННЫЕ ДЛЯ ИСПОЛНЕНИЯ:		
			I.090.I-2с.3-2 I.0.0.0	ПВЦ I0.I9-IT-C9		
				СБОРОЧНЫЕ ЕДИНИЦЫ		
А4		I	I.090.I-2с.3-2 0.I.0.0	КАРКАС ПР. КП I0.I9	I	
				МАТЕРИАЛЫ		
				БЕТОН ТЯЖЕЛЫЙ ВI5		0,27м³
			I.090.I-2с.3-2 I.0.0.0-0I	ПВЦ I6.I9-IT-C9		
				СБОРОЧНЫЕ ЕДИНИЦЫ		
А4		I	I.090.I-2с.3-2 0.I.0.0-0I	КАРКАС ПР. КП I6.I9	I	
				МАТЕРИАЛЫ		
				БЕТОН ТЯЖЕЛЫЙ ВI5		0,44м³
			I.090.I-2с.3-2 I.0.0.0-02	ПВЦ 28.I9-IT-C9		
				СБОРОЧНЫЕ ЕДИНИЦЫ		

ФОРМАТ	ЗОНА	ПОЗ.	БОЗНАЧЕНИЕ	НАИМЕНОВАНИЕ	КОЛ.	ПРИМЕЧАНИЕ
А4		I	I.090.I-2с.3-2 0.I.0.0-02	КАРКАС ПР. КП 28.I9	I	
				МАТЕРИАЛЫ		
				БЕТОН ТЯЖЕЛЫЙ ВI5		0,79м³

Т.К. 1.090.1-2с вып.3-2

Взам.инв.N

Подпись и дата

Инв.N подл.

Н.контр.	Силагадзе		04.83
Нач.отд.	Эдишерашвили		04.83
Рук.маст.	Бахтадзе		04.83
ГИП	Эдишерашвили		04.83
ГИП	Бурджанадзе		02.83
Рук.гр.	Салихова		02.83
Проверил	Шелия		02.83
Разраб.	Салихова		02.83

I.090.I-2с.3-2 I.0.0.0

ПАНЕЛЬ ЦОКОЛЬНАЯ
ПВЦ I0.I9, ПВЦ I6.I9
ПВЦ 28.I9

Стадия	Лист	Листов
Р	I	2

ТбилЗНИИЭП

Копировал Формат А4

Взам.инв.N

Подпись и дата

Инв.N подл.

I.090.I-2с.3-2 I.0.0.0

Лист 2

Копировал Формат А4

Рис. 1

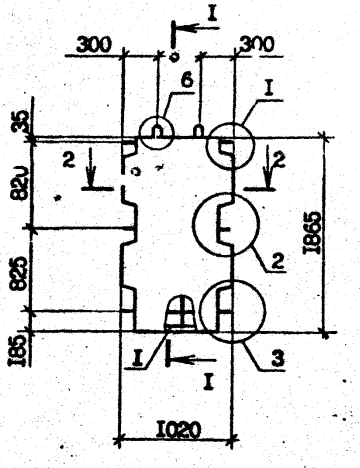

Рис. 2

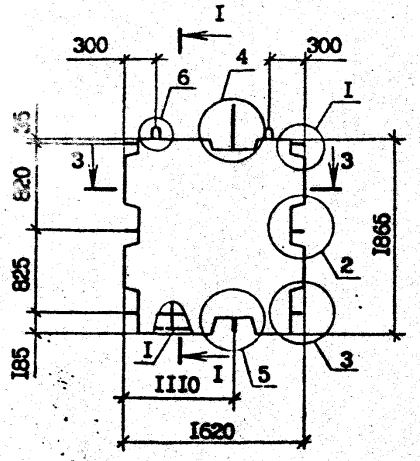

Рис. 3

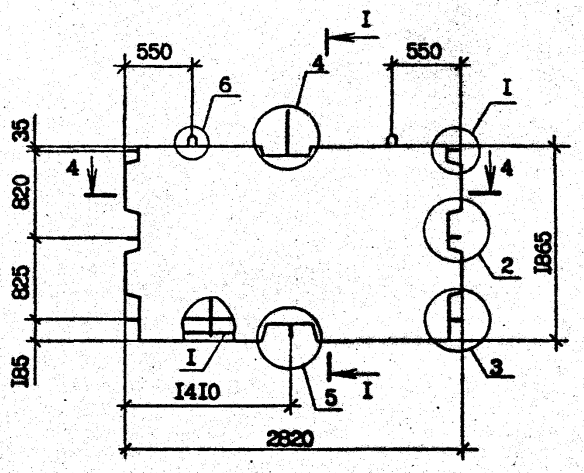

I - I

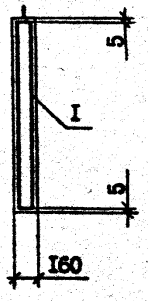

2 - 2

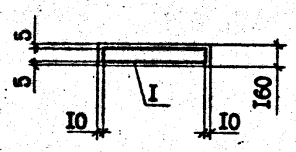

3 - 3

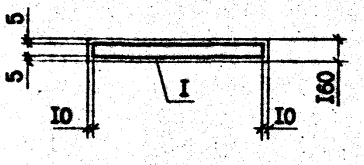

4 - 4

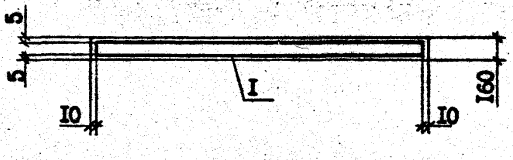

Обозначение	Марка	Рис.	Масса, т
I.090.I-2с.3-2 I.0.0.0	ПВЦ I0.I9-IT-C9	I	0,68
-0I	ПВЦ I6.I9-IT-C9	2	I,I0
-02	ПВЦ 28.I9-IT-C9	3	I,98

				I.090.I-2с.3-2 I.0.0.0СБ
Н.контр.	Силагадзе			ПАНЕЛЬ ЦОКОЛЬНАЯ ПВЦ I0.I9, ПВЦ I6.I9, ПВЦ 28.I9. СБОРОЧНЫЙ ЧЕРТЕЖ
Нач.отд.	Эдишерашвили			
Рук.маст	Бахтадзе			
ГИП	Эдишерашвили			
ГИП	Бурджанадзе			
Рук.гр.	Шелия			
Проверил	Салихова			
Разраб.	Шелия			

Стадия	Масса	Масштаб
Р	См. табл.	I:40
Лист	Листов I	

ТбилЗНИИЭП

Т.К. I.090.I-2с Вып. 3-2

Инв. № подл. | Подпись и дата | Взам. инв. №

Копировал

Формат А3

ФОРМАТ	ЗОНА	ПОЗ.	ОБОЗНАЧЕНИЕ	НАИМЕНОВАНИЕ	КОЛ.	ПРИМЕЧАНИЕ
				ДОКУМЕНТАЦИЯ		
А3			I.090.I-2с.3-2 2.0.0.0СБ	СБОРОЧНЫЙ ЧЕРТЕЖ		
А3			I.090.I-2с.3-2 0.0.0.0ДI	УЗЛЫ ОПАЛУБОЧНЫЕ		
А3			I.090.I-2с.3-2 0.0.0.0РС	РАСХОД СТАЛИ		
А3			I.090.I-2с.3-2 0.0.0.0ТО	ТЕХНИЧЕСКОЕ ОПИСАНИЕ		
				ПЕРЕМЕННЫЕ ДАННЫЕ ДЛЯ ИСПОЛНЕНИЙ:		
			I.090.I-2с.3-2 2.0.0.0	1ПВЦ 28.I9 -IT-C9		
				СБОРОЧНЫЕ ЕДИНИЦЫ		
А4			I.090.I-2с.3-2 0.2.0.0	КАРКАС ПР. 1КП 28.I9	I	
				МАТЕРИАЛЫ		
				БЕТОН ТЯЖЕЛЫЙ В15		0,63м^3
			I.090.I-2с.3-2 2.0.0.0-0I	2ПВЦ 28.I9-IT-C9		
				СБОРОЧНЫЕ ЕДИНИЦЫ		
А4			I.090.I-2с.3-2 0.2.0.0-0I	КАРКАС ПР. 2КП 28.I9	I	
				МАТЕРИАЛЫ		
				БЕТОН ТЯЖЕЛЫЙ В15		0,63м^3

Т.К. 1.090.I-2с вып. 1-4

Взам.инв.N | Подпись и дата | Инв.N подл.

Н.контр.	Силагадзе		24.IX.87
Нач.отд.	Эдишерашвили		24.IX.87
Рук.маст	Бахтадзе		24.IX.87
ГИП	Эдишерашвили		24.IX.87
ГИП	Бурджанадзе		24.IX.87
Рук.гр.	Салихова		24.IX.87
Проверил	Шелия		24.IX.87
Разраб.	Салихова		24.IX.87

I.090.I-2с.3-2 2.0.0.0

ПАНЕЛЬ ЦОКОЛЬНАЯ
1ПВЦ 28.I9, 2ПВЦ 28.I9

Стадия	Лист	Листов
Р		I

ТбилЗНИИЭП

Копировал Формат А4

ФОРМАТ	ЗОНА	ПОЗ.	ОБОЗНАЧЕНИЕ	НАИМЕНОВАНИЕ	КОЛ.	ПРИМЕЧАНИЕ

Взам.инв.N | Подпись и дата | Инв.N подл.

Лист

Копировал Формат А4

Рис. 1

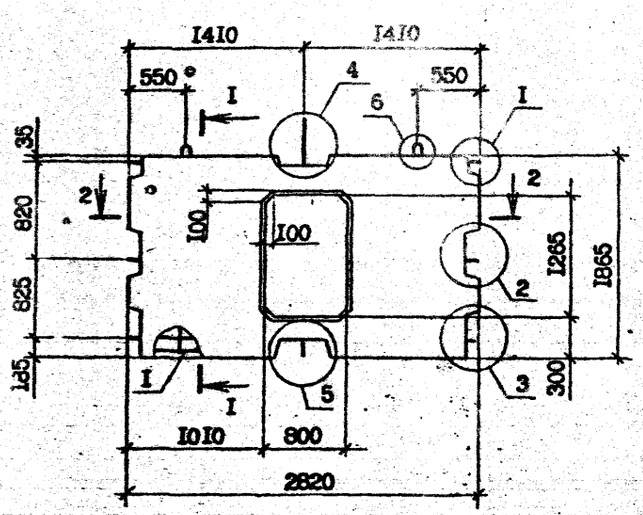

I - I

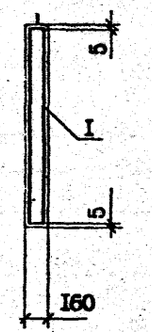

Рис. 2

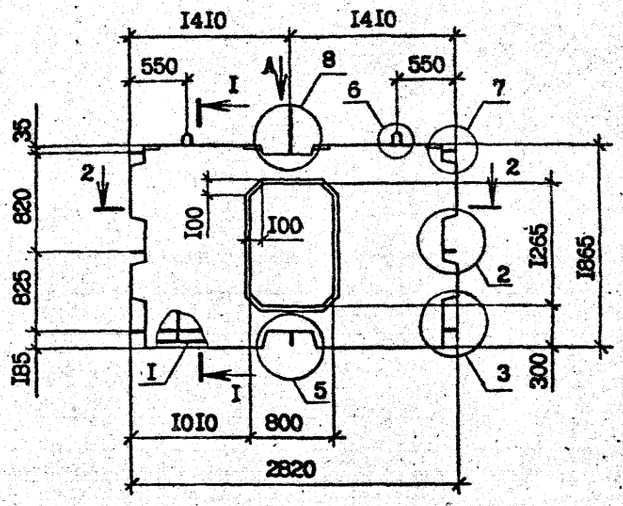

2 - 2

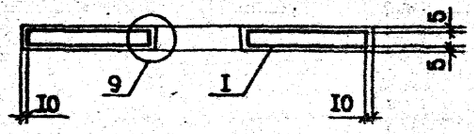

Вид А

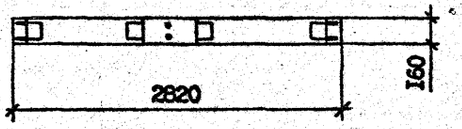

Обозначение	Марка	Рис.	Масса, т
I.090.I-2с.3-2 2.0.0.0	IIВЦ 28.I9-IT-C9	I	I,58
-0I	2IВЦ 28.I9-IT-C9	2	

				I.090.I-2с.3-2 2.0.0.0СБ			
Н.контр.	Силагадзе			ПАНЕЛЬ ЦОКОЛЬНАЯ IIВЦ 28.I9, 2IВЦ 28.I9. СБОРОЧНЫЙ ЧЕРТЕЖ	Стадия	Масса	Масштаб
Нач.отд.	Эдишерашвили				Р	См. табл.	I:40
Рук.маст	Бахтадзе				Лист	Листов	I
ГИП	Эдишерашвили						
ГИП	Бурджанадзе						
Рук.гр.	Шелия				ТбилЗНИИЭП		
Проверил	Салихова						
Разраб.	Шелия						

Копировал

Формат А3

Инв. № подл. | Подпись и дата | Взам. инв. №

Т.К. I.090.I-2с Вып. 3-2

ФОРМАТ	ЗОНА	ПОЗ.	ОБОЗНАЧЕНИЕ	НАИМЕНОВАНИЕ	КОЛ.	ПРИМЕЧАНИЕ
				ДОКУМЕНТАЦИЯ		
А3			I.090.I-2с.3-2 3.0.0.0СБ	СБОРОЧНЫЙ ЧЕРТЕЖ		
А3			I.090.I-2с.3-2 0.0.0.0ДI	УЗЛЫ ОПАЛУБОЧНЫЕ		
А3			I.090.I-2с.3-2 0.0.0.0РС	РАСХОД СТАЛИ		
А3			I.090.I-2с.3-2 0.0.0.0ТО	ТЕХНИЧЕСКОЕ ОПИСАНИЕ		
				СБОРОЧНЫЕ ЕДИНИЦЫ		
А4			I.090.I-2с.3-2 0.3.0.0	КАРКАС ПР. КП 58.I9	I	
				МАТЕРИАЛЫ		
				БЕТОН ТЯЖЕЛЫЙ В15		I,I9м^3

ФОРМАТ	ЗОНА	ПОЗ.	ОБОЗНАЧЕНИЕ	НАИМЕНОВАНИЕ	КОЛ.	ПРИМЕЧАНИЕ

т.к. 1.090.1-2с вып. 3-2

Взам.инв.N

Подпись и дата

Инв.N подл.

Н.контр.	Силагадзе		24.93
Нач.отд	Эдишерашвили		24.93
Рук.маст	Бахтадзе		24.93
ГИП	Эдишерашвили		24.93
ГИП	Бурджанадзе		24.93
Рук.гр.	Салихова		24.93
Проверил	Шелия		24.93
Резраб.	Сергухова		24.93

I.090.I-2с.3-2 3.0.0.0

ПАНЕЛЬ ЦОКОЛЬНАЯ
ПЕЦ 58.I9-IT-С9

Стадия	Лист	Листов
Р		I

ТбилЗНИИЭП

Копировал

Формат А4

Взам.инв.N

Подпись и дата

Инв.N подл.

Лист

Копировал

Формат А4

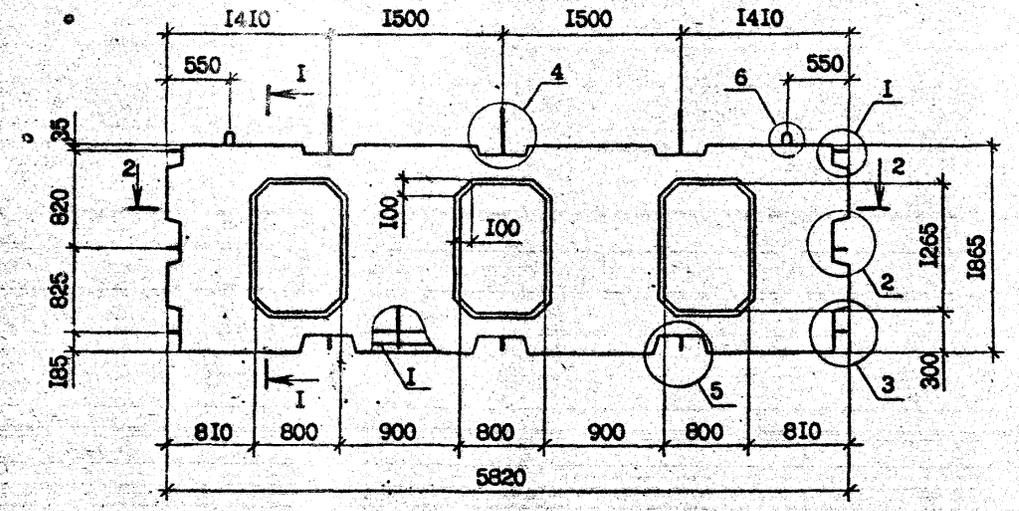

I - I

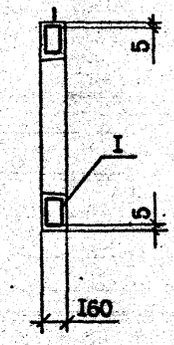

2 - 2

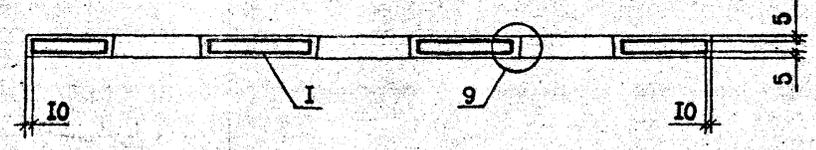

Т.К. 1.090.1-2с вып. 3-2

Инв. № подл. | Подпись и дата | Взам. инв. №

				I.090.I-2с.3-2 3.0.0.0СБ			
Н.контр.	Силагадзе			ПАНЕЛЬ ЦОКОЛЬНАЯ ПВЦ 58.I9-IT-C9. СБОРОЧНЫЙ ЧЕРТЕЖ	Стадия	Масса	Масштаб
Нач.отд.	Эдишерашвили				Р	2,98 т	I:40
Рук.маст	Бехтадзе				Лист	Листов	
ГИП	Эдишерашвили						
ГИП	Бурджанадзе				ТбилЗНИИЭП		
Рук.гр.	Шелия						
Проверил	Салихова						
Разраб.	Шелия						

Копировал

Формат А3

Инв.№подл. | Подпись и дата | Взам.инв.№

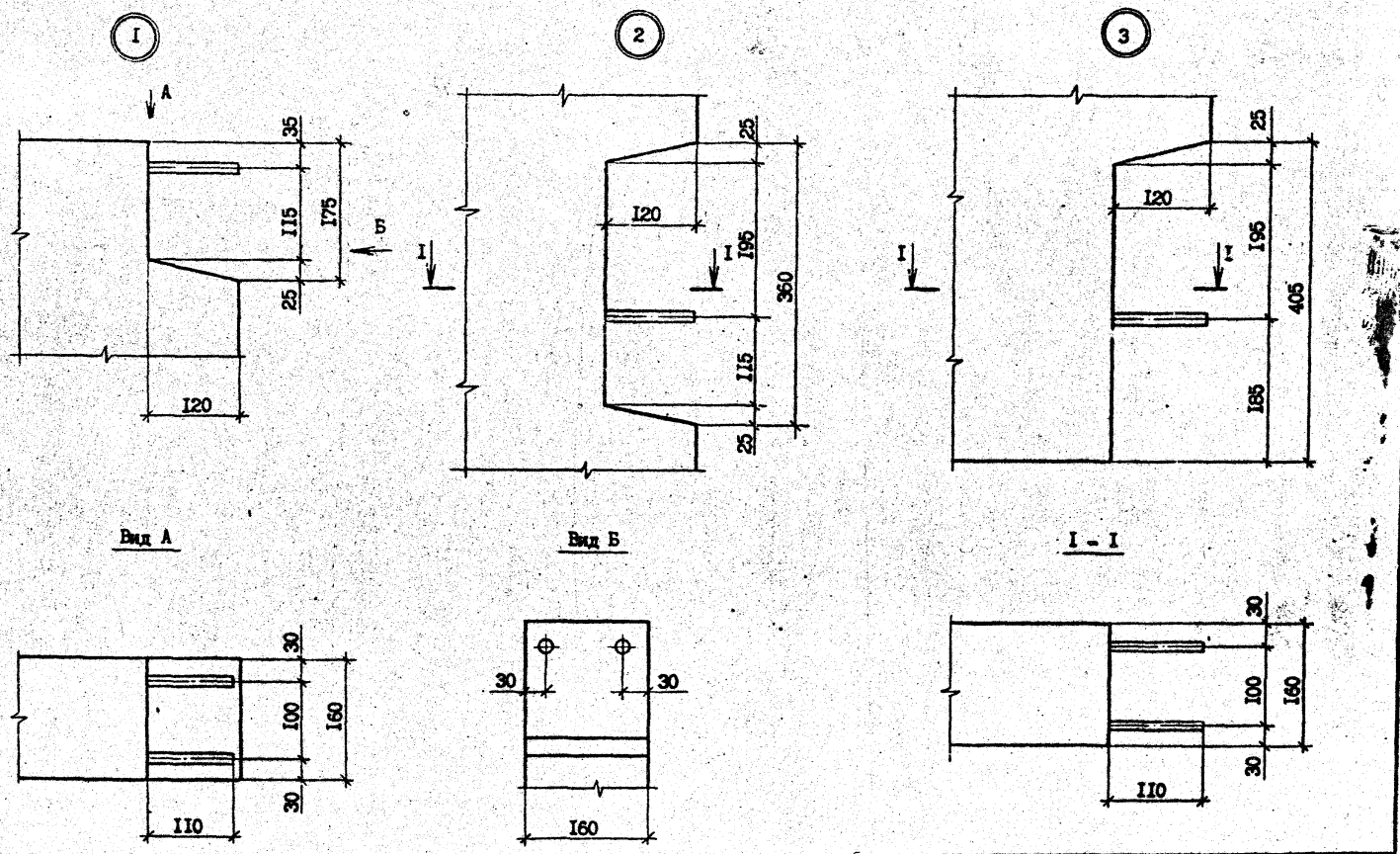

Н.контр.	Силагадзе		
Нач.отд.	Эдишерашвили		
Рук.маст	Бахтадзе		
ГИП	Эдишерашвили		
ГИП	Бурджанадзе		
Рук.гр.	Шелия		
Проверил	Салихова		
Разраб.	Шелия		

I.090.I-2с.3-2 0.0.0.0ДI

УЗЛЫ ОПАЛУБОЧНЫЕ

Стадия	Лист	Листов
Р	1	3

ТбилЗНИИЭП

Копировал

Формат А3

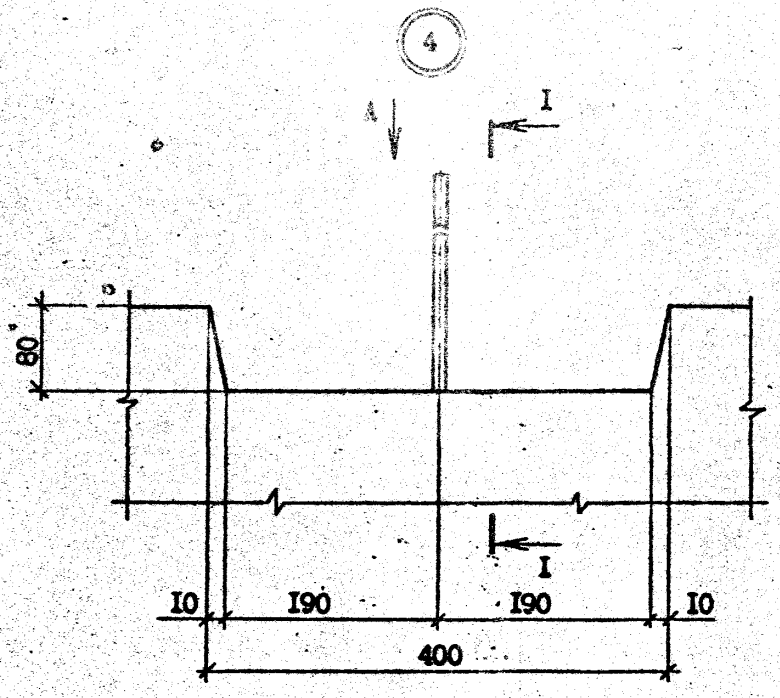

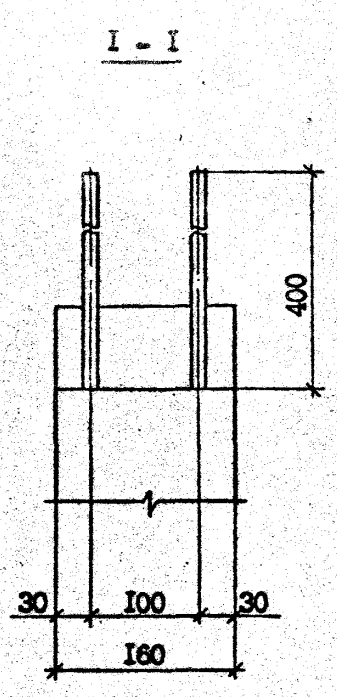

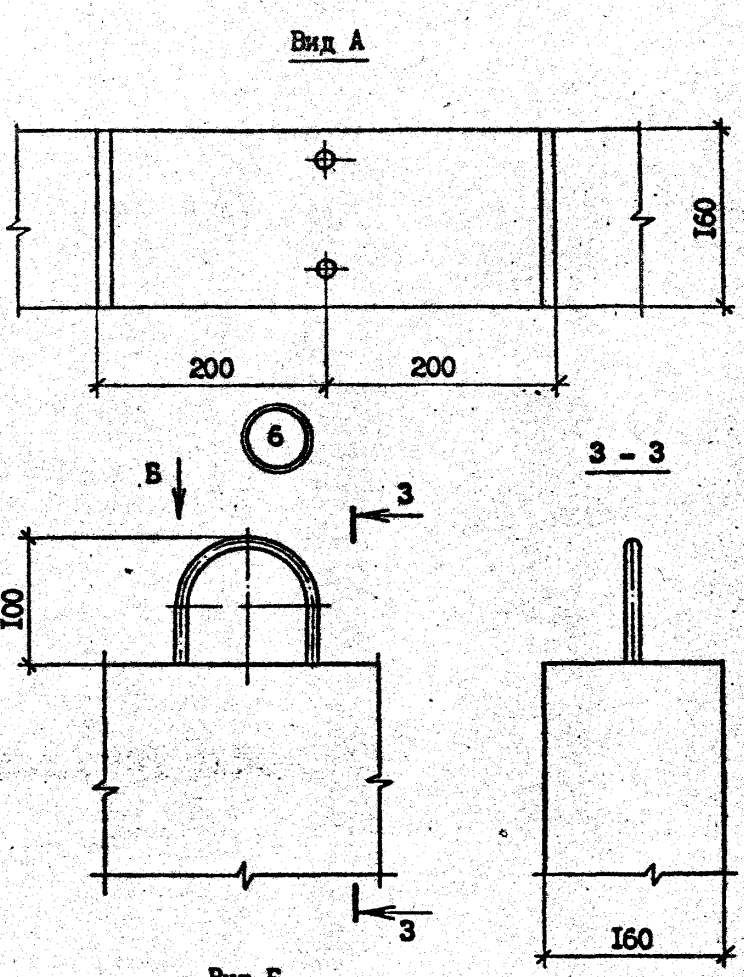

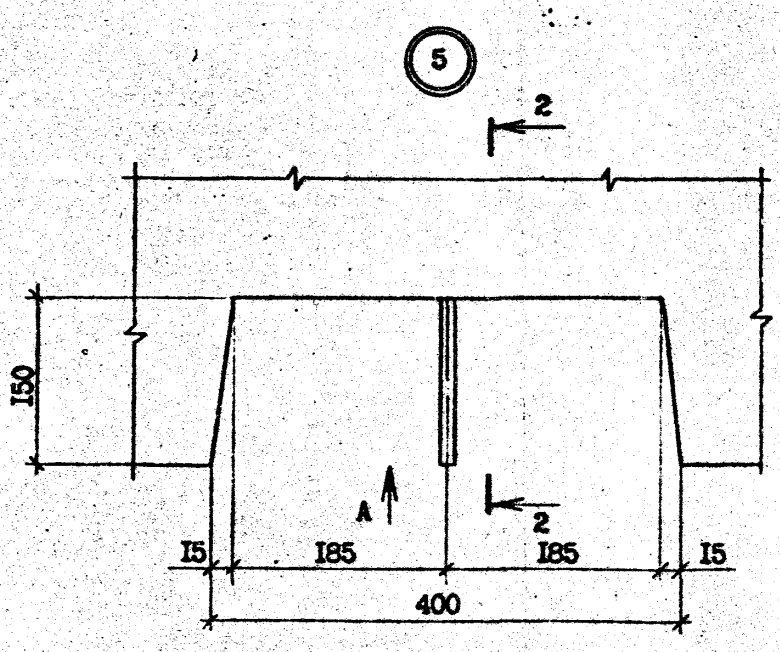

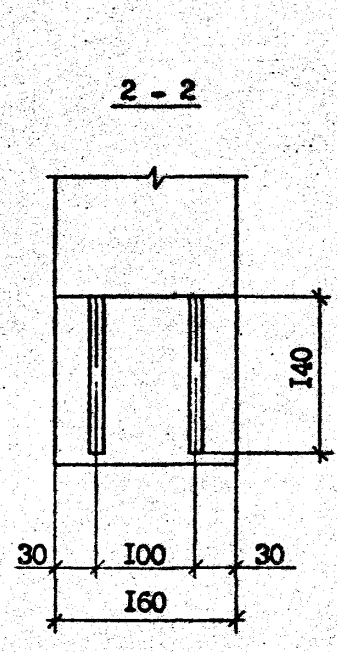

Т.К. 1.090.1-2с Вып. 3-2

Инв. № подл.	Подпись и дата	Взам. инв. №

I.090.I-2c.3-2 0.0.0.0ДI	Лист 2

Копировал Формат А3

7

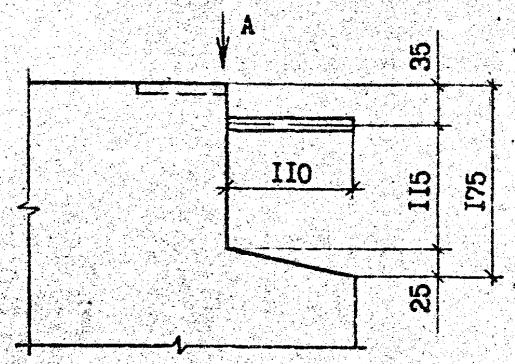

Вид А

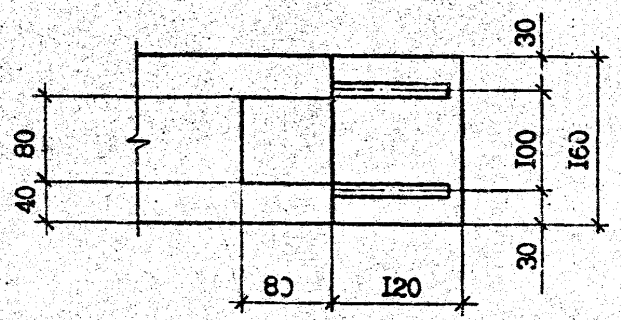

9

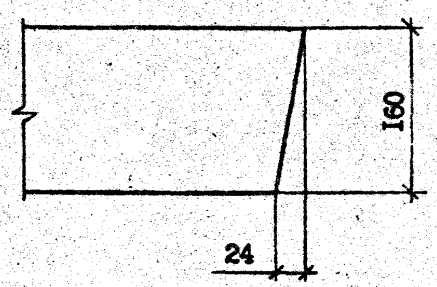

8

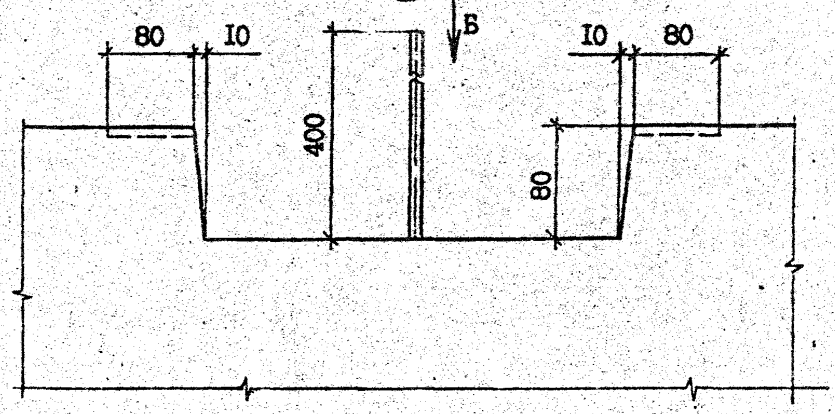

Вид Б

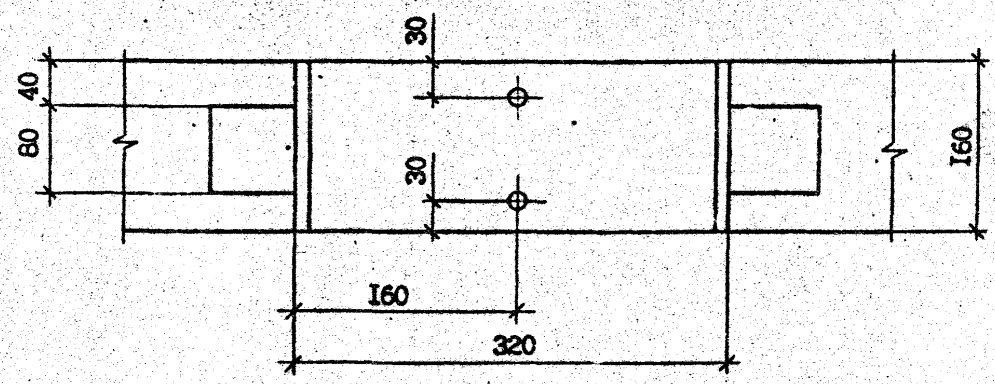

Инв. № под. | Подпись и дата | Взам. инв. №

Т.К. 1.090.1-2с вып. 3-2

ФОРМАТ	ЗОНА	ПОЗ.	ОБОЗНАЧЕНИЕ	НАИМЕНОВАНИЕ	КОЛ.	ПРИМЕЧАНИЕ
				ДОКУМЕНТАЦИЯ		
А3			I.090.I-2с.3-2 0.I.0.0СБ	СБОРОЧНЫЙ ЧЕРТЕЖ		
А3			I.090.I-2с.3-2 0.0.0.0Д2	УЗЛЫ АРМАТУРНЫЕ		
А3			I.090.I-2с.3-2 0.0.0.0ТО	ТЕХНИЧЕСКОЕ ОПИСАНИЕ		
				СБОРОЧНЫЕ ЕДИНИЦЫ		
А4		3	I.090.I-2с.3-2 0.0.I.0-02	КАРКАС ПЛОСКИЙ КР3	4	
				ПЕРЕМЕННЫЕ ДАННЫЕ ДЛЯ ИСПОЛНЕНИЙ:		
			I.090.I-2с.3-2 0.I.0.0	КП I0.I9		
				СБОРОЧНЫЕ ЕДИНИЦЫ		
				КАРКАСЫ ПЛОСКИЕ		
А4		I	I.090.I-2с.3-2 0.0.I.0	КР1	2	
А4		4	-03	КР4	2	
				ДЕТАЛИ		
А3		6	I.090.I-2с.3-2 0.0.0.I	ПЕТЛЯ СТРОПОВОЧНАЯ СП1	2	
				СТЕРЖНИ ОТДЕЛЬНЫЕ		
Бч		7	I4.0II.I000	Ф14А-I ГОСТ 5781-82* L =I000	6	I,208кг
Бч		I0	5.04I.I000	Ф5Вр-I ГОСТ 6727-80* L =I000	8	0,I54кг

Н.контр.	Силагадзе		
Нач.отд.	Эджерашвили		
Рук.маст.	Бахтадзе		
ГИП	Эджерашвили		
ГИП	Бурджанадзе		
Рук.гр.	Салихова		
Проверил	Шалия		
Разраб.	Салихова		

I.090.I-2с.3-2 0.I.0.0

КАРКАС ПРОСТРАНСТВЕННЫЙ КП I0.I9, КП I6.I9, КП 28.I9

Стадия	Лист	Листов
Р	I	3

ТбилЗНИИЭП

Инв.N подл. | Подпись и дата | Взам.инв.N

Копировал Формат А4

ФОРМАТ	ЗОНА	ПОЗ.	ОБОЗНАЧЕНИЕ	НАИМЕНОВАНИЕ	КОЛ.	ПРИМЕЧАНИЕ
			I.090.I-2с.3-2 0.I.0.0-0I	КП I6.I9		
				СБОРОЧНЫЕ ЕДИНИЦЫ		
				КАРКАСЫ ПЛОСКИЕ		
А4		I	I.090.I-2с.3-2 0.0.I.0	КР1	3	
А4		2	-0I	КР2	I	
А4		4	-03	КР4	4	
				ДЕТАЛИ		
А3		6	I.090.I-2с.3-2 0.0.0.I	ПЕТЛЯ СТРОПОВОЧНАЯ СП1	2	
				СТЕРЖНИ АНКЕРНЫЕ		
А3		7	I.090.I-2с.3-2 0.0.0.I-03	АН1	I2	
А3		8	-04	АН2	2	
А3		9	-05	АН4	2	
				СТЕРЖНИ ОТДЕЛЬНЫЕ		
Бч		I0	5.04I.I600	Ф5Вр-I ГОСТ 6727-80* L =I600	8	0,256кг
			I.090.I-2с.3-2 0.I.0.0-02	КП 28.I9		
				СБОРОЧНЫЕ ЕДИНИЦЫ		
				КАРКАСЫ ПЛОСКИЕ		
А4		I	I.090.I-2с.3-2 0.0.I.0	КР1	4	
А4		2	-0I	КР2	I	
А4		4	-03	КР4	2	
А4		5	-04	КР5	4	
				ДЕТАЛИ		
А3		6	I.090.I-2с.3-2 0.0.0.I-02	СТРОПОВОЧНАЯ ПЕТЛЯ СП3	2	

Инв.N подл. | Подпись и дата | Взам.инв.N

I.090.I-2с.3-2 0.I.0.0

Копировал Формат А4

ФОРМАТ	ЗОНА	ПОЗ.	ОБОЗНАЧЕНИЕ	НАИМЕНОВАНИЕ	КОЛ.	ПРИМЕЧАНИЕ
				СТЕРЖНИ АНКЕРНЫЕ		
А3		7	1.090.1-2с.3-2 0.0.0.1-03	АН1	14	
А3		8	-04	АН2	2	
				СТЕРЖНИ ОТДЕЛЬНЫЕ		
ВЧ		10	5.041.2800	Ø5Вр-I ГОСТ 6727-80* L=2800	8	0,43кг

Инв.№ подл. | Подпись и дата | Взам.инв.№

1.090.1-2с Вып. 3-2

1.090.1-2с.3-2 0.1.0.0

Лист 3

Копировал Формат А4

ФОРМАТ	ЗОНА	ПОЗ.	ОБОЗНАЧЕНИЕ	НАИМЕНОВАНИЕ	КОЛ.	ПРИМЕЧАНИЕ

Инв.№ подл. | Подпись и дата | Взам.инв.№

Лист

Копировал Формат А4

Рис. I

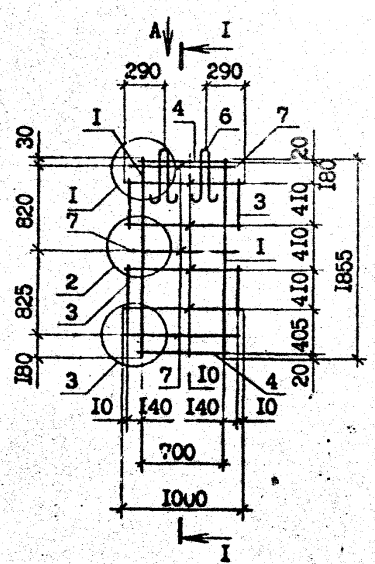

Рис. 2

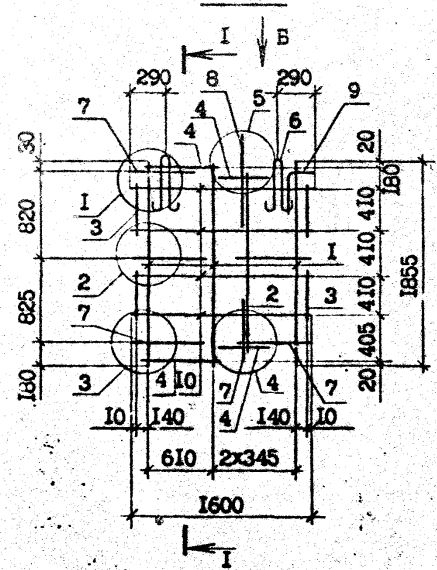

Рис. 3

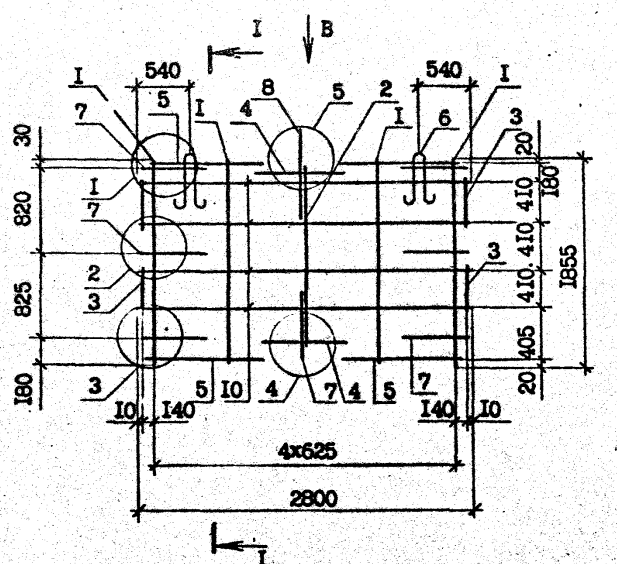

I - I

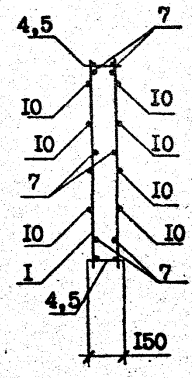

Вид А

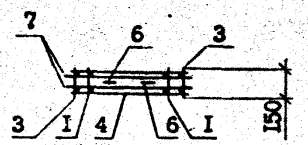

Вид Б

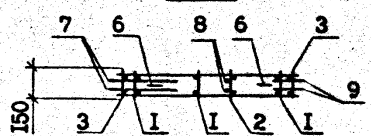

Вид В

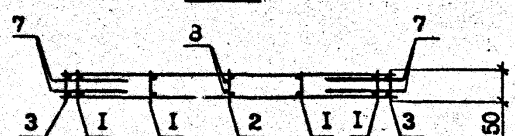

Обозначение	Марка	Рис.	Масса, кг
I.090.I-2c.3-2 0.I.0.0	КП I0.I9	I	I2,70
-0I	КП I6.I9	2	24,60
-02	КП 28.I9	3	26,I3

Н.контр.	Силагадзе		
Нач.отд.	Эдишерашвили		
Рук.маст	Бахтадзе		
ГИП	Эдишерашвили		
ГИП	Бурджанадзе		
Рук.гр.	Шелия		
Проверил	Салихова		
Разраб.	Шелия		

I.090.I-2c.3-2 0.I.0.0СБ

КАРКАС ПРОСТРАНСТВЕННЫЙ КП I0.I9, КП I6.I9, КП 28.I9. СБОРОЧНЫЙ ЧЕРТЕЖ

Стадия	Масса	Масштаб
Р	См. табл.	I:40
Лист	Листов I	

ТбилЗНИИЭП

Т.К. 1.090.1-2с вып. 3-2

Инв. № подл. | Подпись и дата | Взам. инв. №

Копировал

Формат А3

ФОРМАТ	ЗОНА	ПОЗ.	ОБОЗНАЧЕНИЕ	НАИМЕНОВАНИЕ	КОЛ.	ПРИМЕЧАНИЕ
				ДОКУМЕНТАЦИЯ		
А3			I.090.I-2с.3-2 0.2.0.0СБ	СБОРОЧНЫЙ ЧЕРТЕЖ		
А3			I.090.I-2с.3-2 0.0.0.0Д2	УЗЛЫ АРМАТУРНЫЕ		
А3			I.090.I-2с.3-2 0.0.0.0ТО	ТЕХНИЧЕСКОЕ ОПИСАНИЕ		
				СБОРОЧНЫЕ ЕДИНИЦЫ		
				КАРКАСЫ ПЛОСКИЕ		
А4		I	I.090.I-2с.3-2 0.0.I.0	КРI	4	
А4		2	-02	КР3	4	
А4		3	-03	КР4	2	
А4		4	-04	КР5	4	
А4		5	-05	КР6	2	
А4		6	-07	КР8	2	
				ДЕТАЛИ		
А3		8	I.090.I-2с.3-2 0.0.0.I-0I	ПЕТЛЯ СТРОПОВОЧНАЯ СП2	2	
				СТЕРЖНИ АНКЕРНЫЕ		
А3		9	I.090.I-2с.3-2 0.0.0.I-03	АНI	I2	
А3		I0	-05	АН3	2	
А3		II	-06	АН4	2	
				СТЕРЖНИ ОТДЕЛЬНЫЕ		
БЧ		I2	5.04I.970	Ф5Вр-I ГОСТ 6727-80* L =970	I6	0,I5кг
БЧ		I3	5.04I.600	Ф5Вр-I ГОСТ 6727-80* L =600	8	0,09кг
БЧ		I4	5.04I.I50	Ф5Вр-I ГОСТ 6727-80* L =I50	6	0,02кг
				ПЕРЕМЕННЫЕ ДАННЫЕ ДЛЯ ИСПОЛНЕНИЙ:		
			I.090.I-2с.3-2 0.2.0.0	IКП 28.I9		
			I.090.I-2с.3-2 0.2.0.0-0I	2КП 28.I9		
				СБОРОЧНЫЕ ЕДИНИЦЫ		
А4		7	I.090.I-2с.3-2 0.0.2.0	ИЗДЕЛИЕ ЗАКЛАДНОЕ МНI	4	

Н.контр.	Силагадзе		14.IX87
Нач.отд.	Эдишерашвили		13.IX87
Рук.маст	Бахтадзе		14.IX87
ГИП	Эдишерашвили		13.IX87
ГИП	Бурджанадзе		12.IX87
Рук.гр.	Салихова		11.IX87
Проверил	Шелия		11.IX87
Разраб.	Салихова		11.IX87

I.090.I-2с.3-2 0.2.0.0

КАРКАС ПРОСТРАНСТВЕННЫЙ
IКП 28.I9
2КП 28.I9

Стадия	Лист	Листов
Р	I	2

ТбилЗНИИЭП

Взам.инв.N | Подпись и дата | Инв.N подл.

Копировал Формат А4

Взам.инв.N | Подпись и дата | Инв.N подл.

I.090.I-2с.3-2 0.2.0.0

Лист 2

Копировал Формат А4

Рис. 1

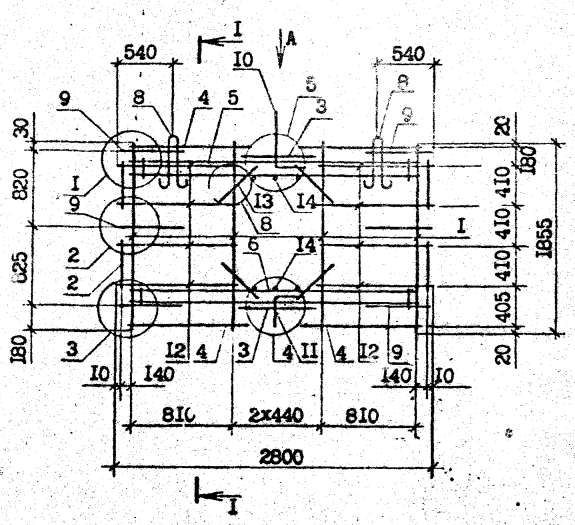

I - I

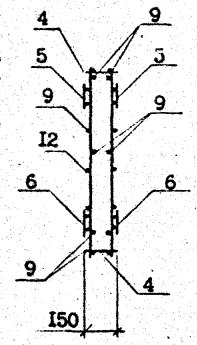

Рис. 2

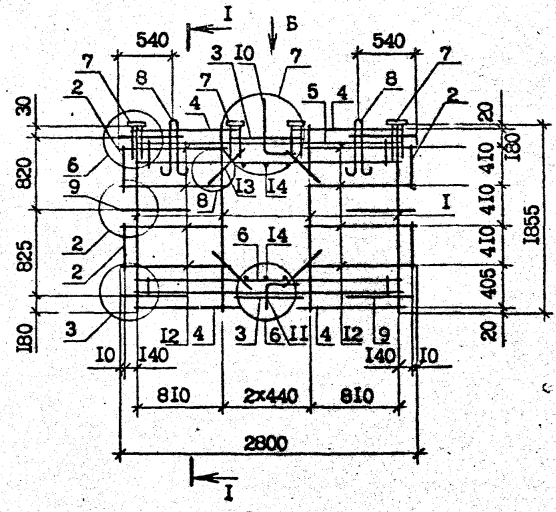

Вид А

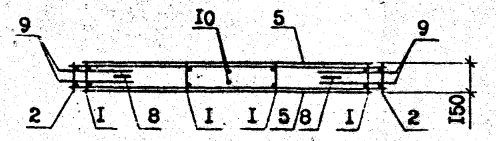

Вид Б

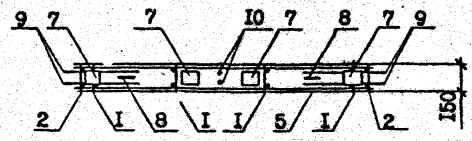

Обозначение	Марка	Рис.	Масса, кг
I.090.I-2c.3-2 0.2.0.0	IКП 28.I9	I	45,40
-0I	2КП 28.I9	2	48,76

Н.контр.	Силагадзе		
Нач.отд.	Эдишерашвили		
Рук.маст	Бахтадзе		
ГИП	Эдишерашвили		
ГИП	Бурджанадзе		
Рук.гр.	Шелия		
Проверил	Салихова		
Разраб.	Шелия		

I.090.I-2c.3-2 0.2.0.0СБ

КАРКАС ПРОСТРАНСТВЕННЫЙ IКП 28.I9, 2КП 28.I9. СБОРОЧНЫЙ ЧЕРТЕЖ

Стадия	Масса	Масштаб
Р		I:40
Лист	Листов I	

ТбилЗНИИЭП

Копировал

Формат А3

Т.К. 1.090.1-2с Вып. 3-2

Инв. № подл. | Подпись и дата | Взам. инв. №

ФОРМАТ	ЗОНА	ПОЗ.	ОБОЗНАЧЕНИЕ	НАИМЕНОВАНИЕ	КОЛ.	ПРИМЕЧАНИЕ
				ДОКУМЕНТАЦИЯ		
А3			I.090.I-2с.3-2 0.3.0.0СБ	СБОРОЧНЫЙ ЧЕРТЕЖ		
А3			I.090.I-2с.3-2 0.0.0.0Д2	УЗЛЫ АРМАТУРНЫЕ		
А3			I.090.I-2с.3-2 0.0.0.0ТО	ТЕХНИЧЕСКОЕ ОПИСАНИЕ		
				СБОРОЧНЫЕ ЕДИНИЦЫ		
				КАРКАСЫ ПЛОСКИЕ		
А4		I	I.090.I-2с.3-2 0.0.I.0	КРI	8	
А4		2	-02	КР3	4	
А4		3	-03	КР4	6	
А4		4	-04	КР5	8	
А4		5	-06	КР7	2	
А4		6	-08	КР9	2	
				ДЕТАЛИ		
А3		7	I.090.I-2с.3-2 0.0.0.I-02	СТРОПОВОЧНАЯ ПЕТЛЯ СПЗ		
				СТЕРЖНИ АНКЕРНЫЕ		
А3		8	I.090.I-2с.3-2 0.0.0.I-03	АНI	I2	
А3		9	-05	АН3	3	
А3		I0	-06	АН4	3	
				СТЕРЖНИ ОТДЕЛЬНЫЕ		
БЧ		II	5.04I.840	Ф5Вр-I ГОСТ 6727-80* L =840	I6	0,I3кг
БЧ		I2	5.04I.770	Ф5Вр-I ГОСТ 6727-80* L =770	I6	0,I2кг
БЧ		I3	5.04I.600	Ф5Вр-I ГОСТ 6727-80* L =600	24	0,09кг
БЧ		I4	5.04I.I50	Ф5Вр-I ГОСТ 6727-80* L =I50	I8	0,02кг

Т.К. 1.090.1-2с вып. 3-2

Взам.инв.N | Подпись и дата | Инв.N подл.

Н.контр.	Силагадзе		13.II.87
Нач.отд.	Эдишерашвили		13.II.87
Рук.маст.	Бахтадзе		13.II.87
ГИП	Эдишерашвили		13.II.87
ГИП	Бурджанадзе		12.I2.87
Рук.гр.	Салихова		11.II.87
Проверил	Шелия		11.II.87
Разраб.	Салихова		11.II.87

I.090.I-2с.3-2 0.3.0.0

КАРКАС ПРОСТРАНСТВЕННЫЙ
КП 58.I9

Стадия	Лист	Листов
Р		I

ТбилЗНИИЭП

Копировал — Формат А4

ФОРМАТ	ЗОНА	ПОЗ.	ОБОЗНАЧЕНИЕ	НАИМЕНОВАНИЕ	КОЛ.	ПРИМЕЧАНИЕ

Взам.инв.N | Подпись и дата | Инв.N подл.

Лист

Копировал — Формат А4

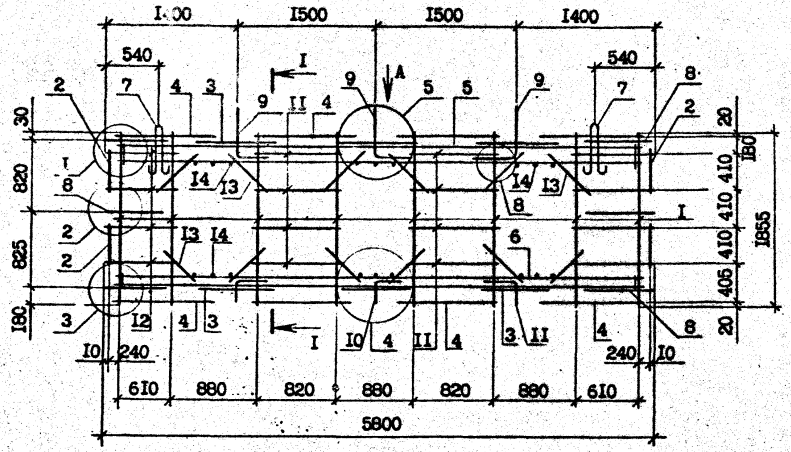

Вид А

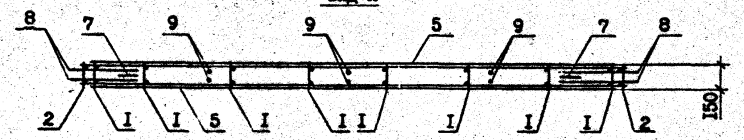

I – I

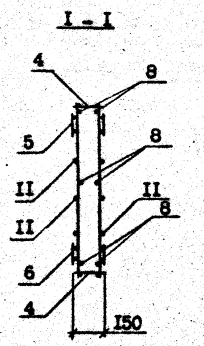

Т.К. 1090.1-2с вып. 3-2

Инв. № подл. | Подпись и дата | Взам. инв. №

				I.090.I-2с.3-2 0.3.0.0СБ		
Н.контр.	Силагадзе			КАРКАС ПРОСТРАНСТВЕННЫЙ КП 58.I9. СБОРОЧНЫЙ ЧЕРТЕЖ	Стадия	Масса	Масштаб
Нач.отд.	Эдишерашвили				Р	74,I0 кг	I:40
Рук.маст	Бахтадзе				Лист	Листов	
ГИП	Эдишерашвили						
ГИП	Бурджанадзе						
Рук.гр.	Шелия				ТбилЗНИИЭП		
Проверил	Салихова						
Разраб.	Шелия						

Копировал

Формат А3

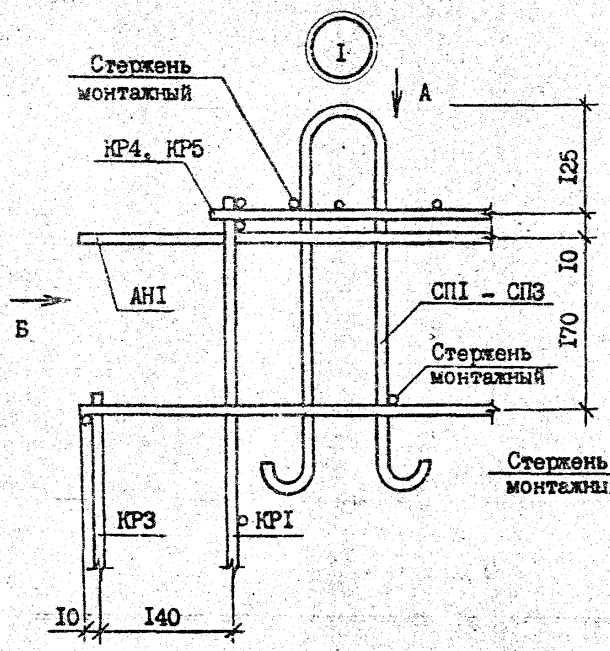

Вид Б

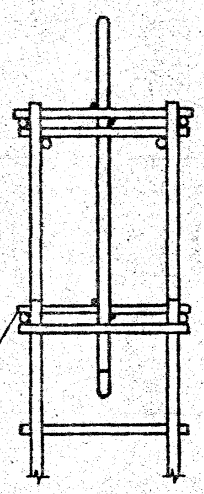

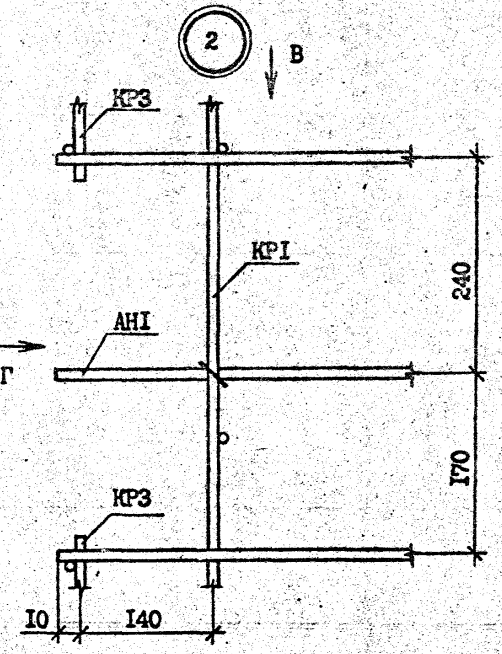

Вид Г

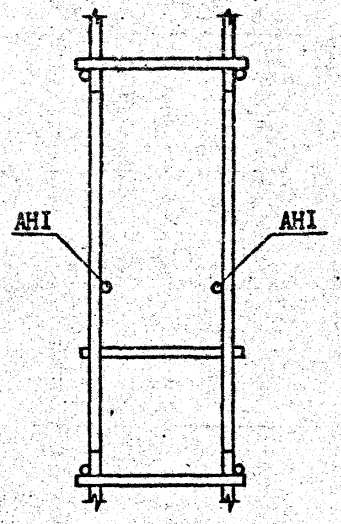

Вид А

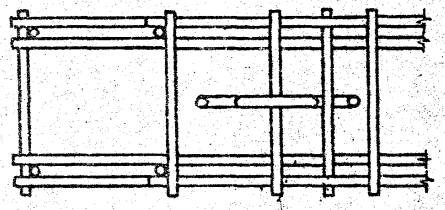

Вид В

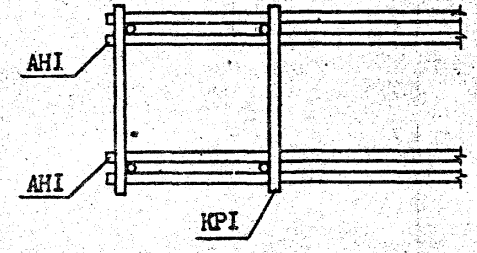

Т.К. 1.090.1-2с вып. 3-2

Инв.№ подл. | Подпись и дата | Взам.инв.№

Н.контр.	Силагадзе		
Нач.отд.	Эдишерашвили		
Рук.маст.	Бахтадзе		
ГИП	Эдишерашвили		
ГИП	Бурджанадзе		
Рук.гр.	Шелия		
Проверил	Салихова		
Разраб.	Шелия		

I.090.I-2с.3-2 0.0.0.0Д2

УЗЛЫ АРМАТУРНЫЕ

Стадия	Лист	Листов
Р	I	4

ТбилЗНИИЭП

Копировал

Формат А3

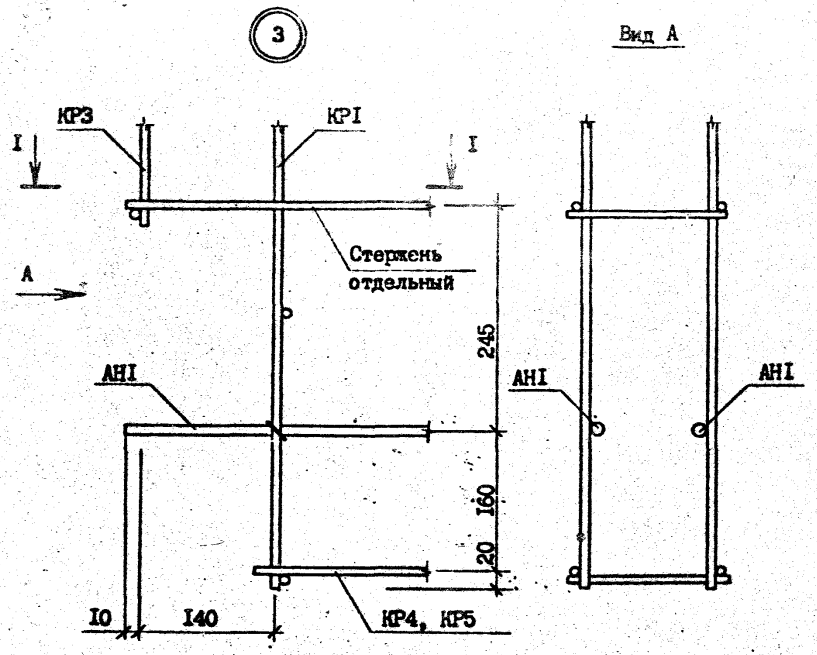

Вид А

I - I

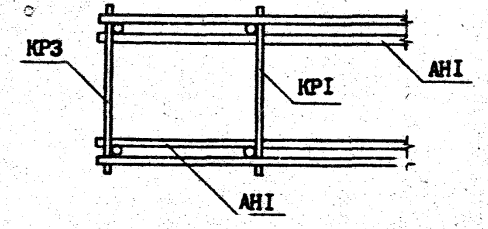

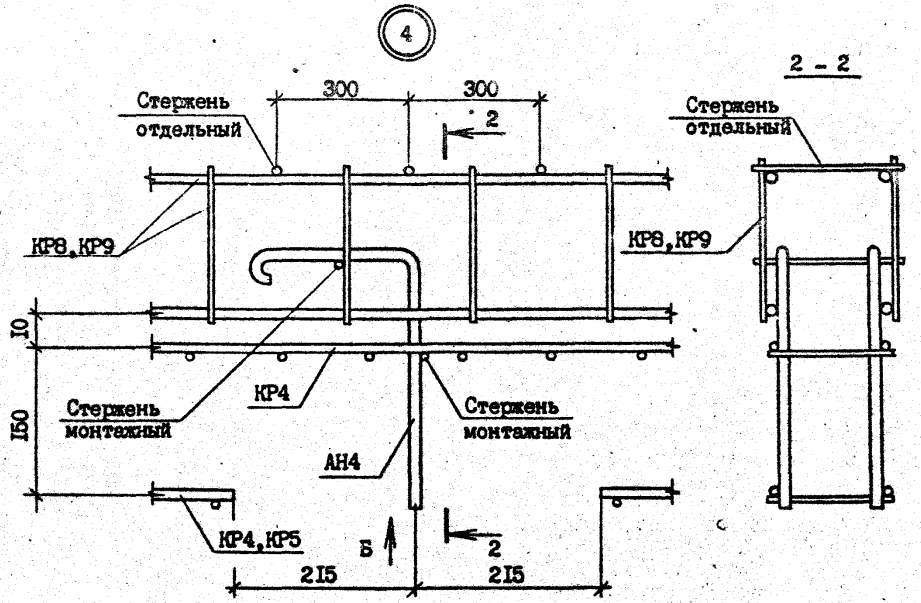

Вид Б

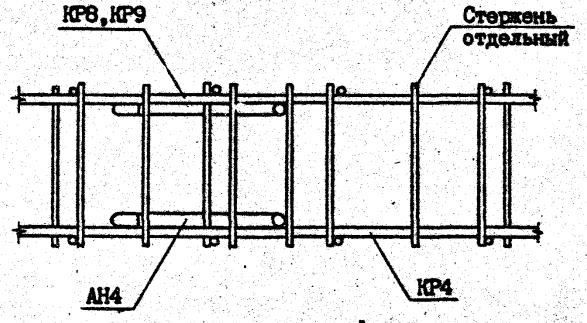

Т.К. 1.090.1-2с вып. 3-2

Инв. № подл.	Подпись и дата	Взам. инв. №

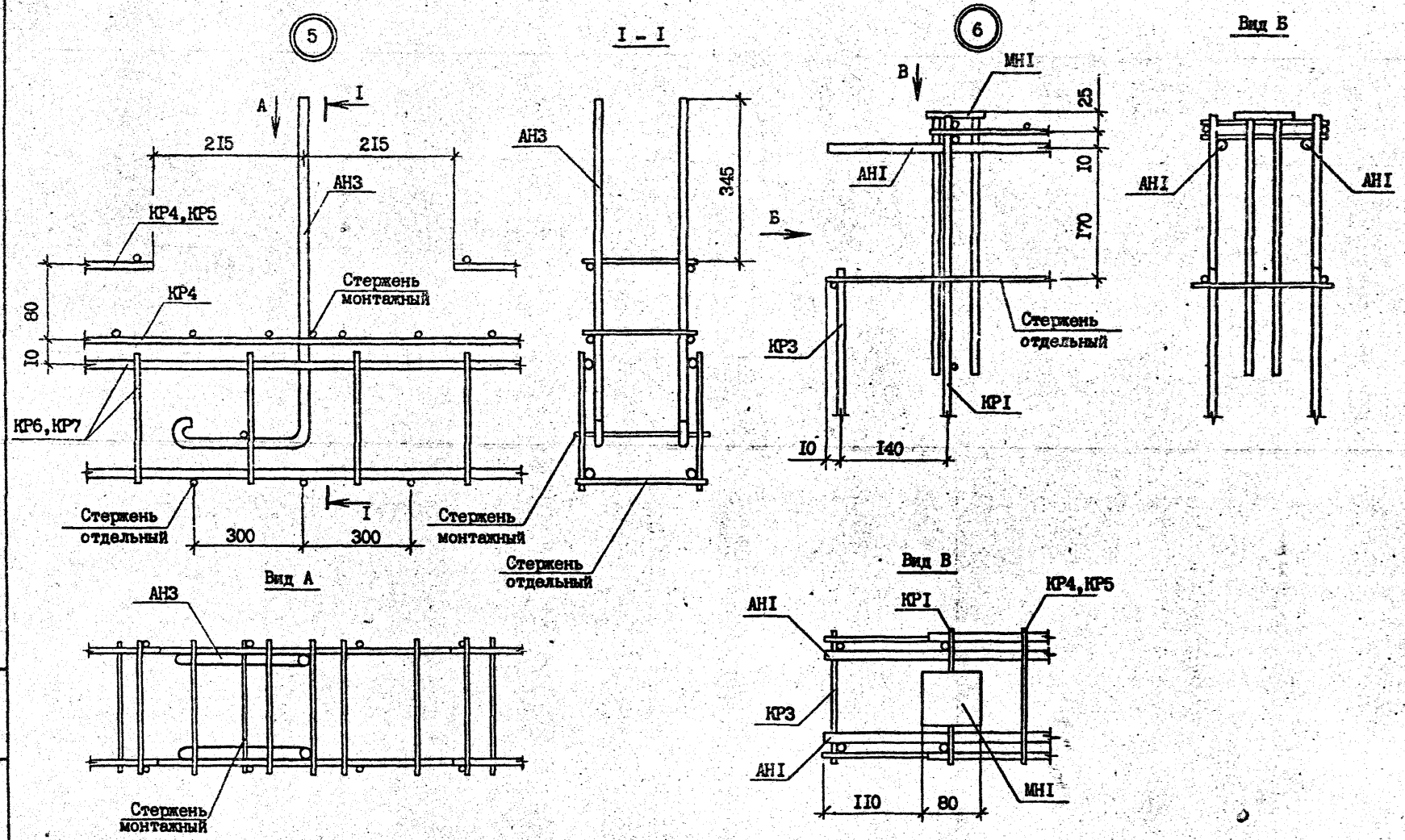

Т.К. 1.090.1-2с Вып. 3-2

Инв. № подл.	Подпись и дата	Взам. инв. №

	1.090.1-2с.3-2 0.0.0.ОД2	Лист 3

Копировал Формат А3

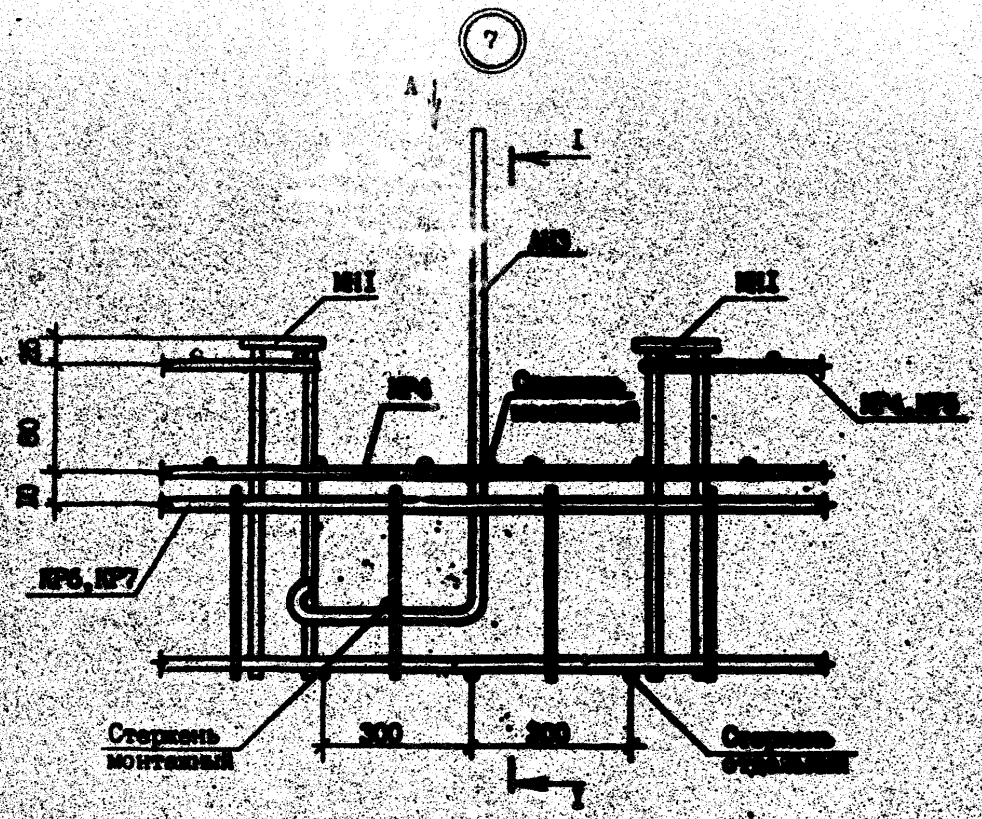

Вид А

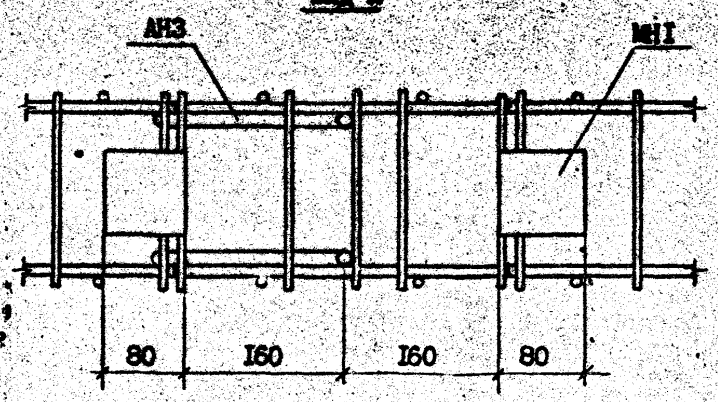

I – I

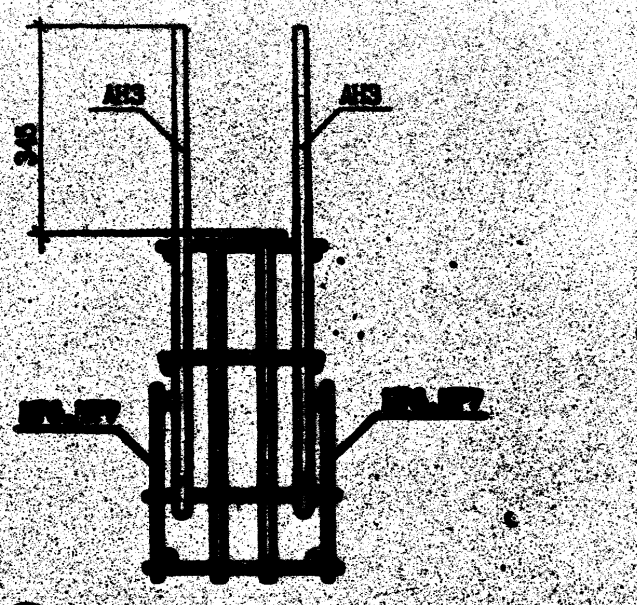

Инв. № подл.	Подпись и дата	Взам. инв. №

Т.К. 1.090.1-2с вып. 3-2

1.090.1-2с.3-2 0.0.0.ОД2

Лист 4

Копировал

Формат А3

Т.к. 1.090.1-2с вып. 3-2

ФОРМАТ	ЗОНА	ПОЗ.	ОБОЗНАЧЕНИЕ	НАИМЕНОВАНИЕ	КОЛ.	ПРИМЕЧАНИЕ
				ДОКУМЕНТАЦИЯ		
А3			I.090.I-2с.3-2 0.0.I.0СБ	СБОРОЧНЫЙ ЧЕРТЕЖ		
А3			I.090.I-2с.3-2 0.0.0.0ТО	ТЕХНИЧЕСКОЕ ОПИСАНИЕ		
				ПЕРЕМЕННЫЕ ДАННЫЕ ДЛЯ ИСПОЛНЕНИЙ:		
			I.090.I-2с.3-2 0.0.I.0	КАРКАС ПЛОСКИЙ КР1		
				ДЕТАЛИ		
БЧ		I	6.0I3.I855	Ф6А-III ГОСТ 578I-82* L =I855	2	0,4Iкг
БЧ		2	5.04I.I40	Ф5Вр-I ГОСТ 6727-80* L =I40	7	0,02кг
			I.090.I-2с.3-2 0.0.I.0-0I	КАРКАС ПЛОСКИЙ КР2		
				ДЕТАЛИ		
БЧ		I	6.0I3.I625	Ф6А-III ГОСТ 578I-82* L =I625	2	0,36кг
БЧ		2	5.04I.I40	Ф5Вр-I ГОСТ 6727-80* L =I40	6	0,02кг
			I.090.I-2с.3-2 0.0.I.0-02	КАРКАС ПЛОСКИЙ КР3		
				ДЕТАЛИ		
БЧ		I	6.0I3.450	Ф6А-III ГОСТ 578I-82* L =450	2	0,I0кг

ФОРМАТ	ЗОНА	ПОЗ.	ОБОЗНАЧЕНИЕ	НАИМЕНОВАНИЕ	КОЛ.	ПРИМЕЧАНИЕ
БЧ		2	5.04I.I40	Ф5Вр-I ГОСТ 6727-80* L =I40	3	0,02кг
			I.090.I-2с.3-2 0.0.I.0-03	КАРКАС ПЛОСКИЙ КР4		
				ДЕТАЛИ		
БЧ		I	5.04I.760	Ф5Вр-I ГОСТ 6727-80* L =760	2	0,I2кг
БЧ		2	5.04I.I50	L =I50	8	0,02кг
			I.090.I-2с.3-2 0.0.I.0-04	КАРКАС ПЛОСКИЙ КР5		
				ДЕТАЛИ		
				Ф5Вр-I ГОСТ 6727-80*		
БЧ		I	5.04I.I060	L =I060	2	0,I6кг
БЧ		2	5.04I.I50	L =I50	II	0,02кг
			I.090.I-2с.3-2 0.0.I.0-05	КАРКАС ПЛОСКИЙ КР6		
				ДЕТАЛИ		
БЧ		I	I0.0I3.2570	Ф10А-III ГОСТ 578I-82* L =2570	2	I,59кг
БЧ		2	6.0I3.I80	Ф6А-III ГОСТ 578I-82* L =I80	I8	0,04кг
			I.090.I-2с.3-2 0.0.I.0-06	КАРКАС ПЛОСКИЙ КР7		
				ДЕТАЛИ		
БЧ		I	I0.0I3.5570	Ф10А-III ГОСТ 578I-82* L =5570	2	3,44кг
БЧ		2	6.0I3.I80	Ф6А-III ГОСТ 578I-82* L =I80	38	0,04кг

Н.контр.	Силагадзе		11.87	I.090.I-2с.3-2 0.0.I.0		
Нач.отд.	Эдишерашвили		11.87			
Рук.маст	Бахтадзе		11.87			
ГИП	Эдишерашвили		11.87	КАРКАС ПЛОСКИЙ КР1 – КР9	Стадия: Р	Лист: I	Листов: 3
ГИП	Буржанадзе		12.87		ТбилЗНИИЭП		
Рук.гр.	Салихова		11.87				
Проверил	Шелия		11.87				
Разраб.	Салихова		11.87				

Взам.инв.N | Подпись и дата | Инв.N подл.

Копировал | Формат А4

Взам.инв.N | Подпись и дата | Инв.N подл.

I.090.I-2с.3-2 0.0.I.0 | Лист 2

Копировал | Формат А4

ФОРМАТ	ЗОНА	ПОЗ.	ОБОЗНАЧЕНИЕ	НАИМЕНОВАНИЕ	КОЛ.	ПРИМЕЧАНИЕ
			I.090.I-2c.3-2 0.0.I.0-07	КАРКАС ПЛОСКИЙ КР8		
				ДЕТАЛИ		
БЧ		I	I0.0I3.2570	Ф10А-III ГОСТ 5781-82* L =2570	2	I,59кг
БЧ		2	6.0I3.II0	Ф6А-III ГОСТ 5781-82* L =II0	I8	0,02кг
			I.090.I-2c.3-2 0.0.I.0-08	КАРКАС ПЛОСКИЙ КР9		
				ДЕТАЛИ		
БЧ		I	I0.0I3. 570	Ф10А-III ГОСТ 5781-82* L =5570	2	3,44кг
БЧ		2	6.0I3.II0	Ф6А-III ГОСТ 5781-82* L =II0	38	0,02кг

Т.К. 1.090.1-2с вып. 3-2

Инв.№ подл. | Подпись и дата | Взам.инв.№

I.090.I-2c.3-2 0.0.I.0

Лист 3

Копировал Формат А4

Инв.№ подл. | Подпись и дата | Взам.инв.№

Лист

Копировал Формат А4

Рис. I

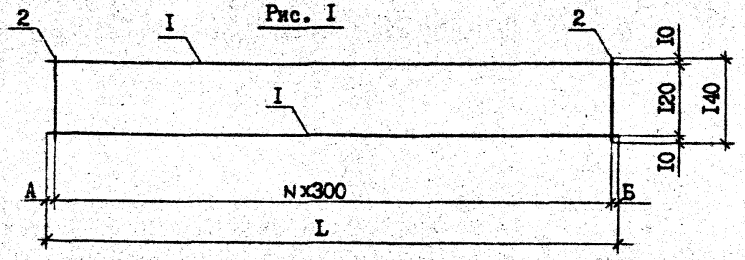

Рис. 2

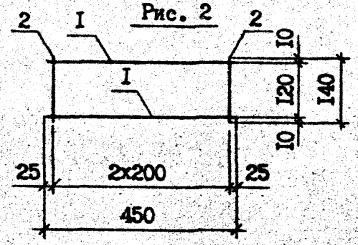

Рис. 3

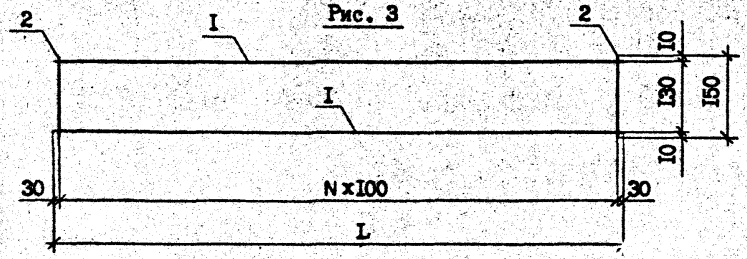

Рис. 4

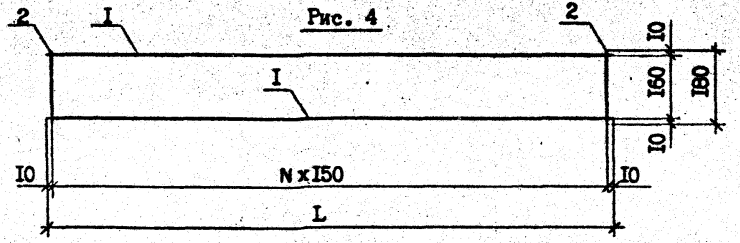

Обозначение	Марка	Рис.	N	Размеры, мм			Масса, кг
				L	А	Б	
I.090.I-2с.3-2 0.0.I.0	КРI	I	6	I855	30	25	0,97
-0I	КР2		5	I625	60	65	0,85
-02	КР3	2	-	-	-	-	0,27
-03	КР4	3	7	760	-	-	0,42
-04	КР5		I0	I060	-	-	0,58
-05	КР6	4	I7	2570	-	-	3,89
-06	КР7		37	5570	-	-	8,39
-07	КР8	5	I7	2570	-	-	3,6I
-08	КР9		37	5570	-	-	7,80

Рис. 5

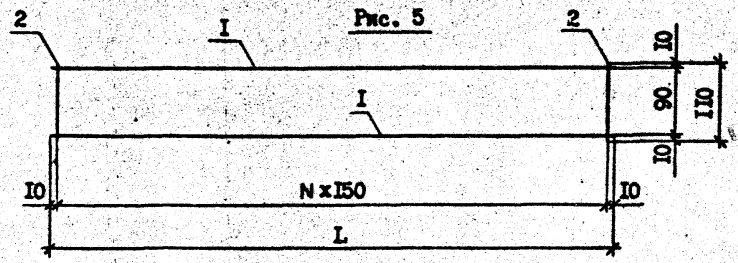

Н.контр.	Силагадзе		
Нач.отд.	Эдишерашвили		
Рук.маст	Бахтадзе		
ГИП	Эдишерашвили		
ГИП	Бурджанадзе		
Рук.гр.	Шелия		
Проверил	Салихова		
Разраб.	Шопия		

I.090.I-2с.3-2 0.0.I.0СБ

КАРКАС ПЛОСКИЙ КРI - КР9 СБОРОЧНЫЙ ЧЕРТЕЖ

Стадия	Масса	Масштаб
Р	См. табл.	
Лист	Листов	

ТбилЗНИИЭП

Т.К. 1.090.1-2с вып. 3-2

Взам. инв. №

Подпись и дата

Инв. № подл.

Копировал

Формат А3

Т.К. 1.090.1-2с вып. 8-2

ФОРМАТ	ЗОНА	ПОЗ.	ОБОЗНАЧЕНИЕ	НАИМЕНОВАНИЕ	КОЛ.	ПРИМЕЧАНИЕ
				ДОКУМЕНТАЦИЯ		
А4			I.090.I-2с.3-2 0.0.2.0СБ	СБОРОЧНЫЙ ЧЕРТЕЖ		
А3			I.090.I-2с.3-2 0.0.0.ПЗ	ТЕХНИЧЕСКОЕ ОПИСАНИЕ		
				ДЕТАЛИ		
БЧ		I	8.80.060.8С	ПОЛОСА -8×80 ГОСТ 103-76* L =80	I	0,40кг
БЧ		2	8.013.280	Ø8А-III ГОСТ 5781-82* L =280	4	0,11кг

Инв.N подл. | Подпись и дата | Взам.инв.N

Н.контр.	Силагадзе		
Нач.отд.	Эдишерашвили		
Рук.маст	Бахтадзе		
ГИП	Эдишерашвили		
ГИП	Бурджанадзе		
Рук.гр.	Салихова		
Проверил	Шелия		
Разраб.	Салихова		

I.090.I-2с.3-2 0.0.2.0

ИЗДЕЛИЕ ЗАКЛАДНОЕ МН1

Стадия	Лист	Листов
Р		I

ТбилЗНИИЭП

Копировал Формат А4

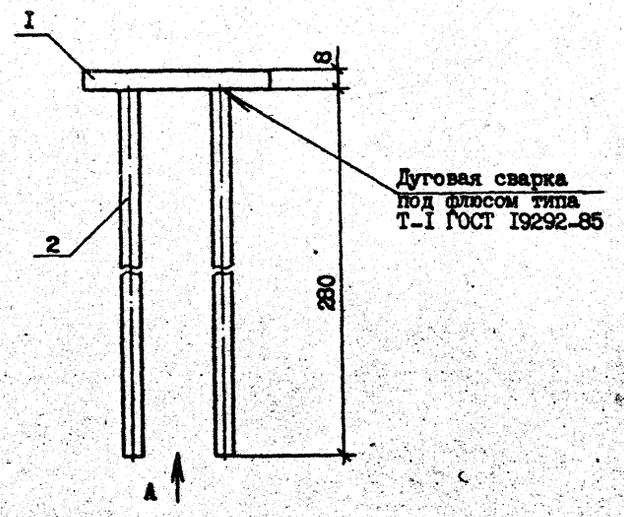

Вид А

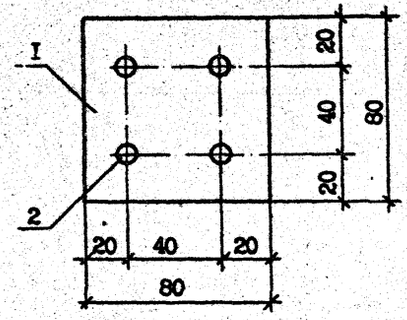

I.090.I-2с.3-2 0.0.2.0СБ

Н.контр.	Силагадзе		
Нач.отд.	Эдишерашвили		
Рук.маст	Бахтадзе		
ГИП	Эдишерашвили		
ГИП	Бурджанадзе		
Рук.гр.	Шелия		
Проверил	Салихова		
Разраб.	Шелия		

ИЗДЕЛИЕ ЗАКЛАДНОЕ МН1 СБОРОЧНЫЙ ЧЕРТЕЖ

Стадия	Масса	Масштаб
Р	0,84 кг	I:2
Лист	Листов I	

ТбилЗНИИЭП

Копировал Формат А4

Рис. I

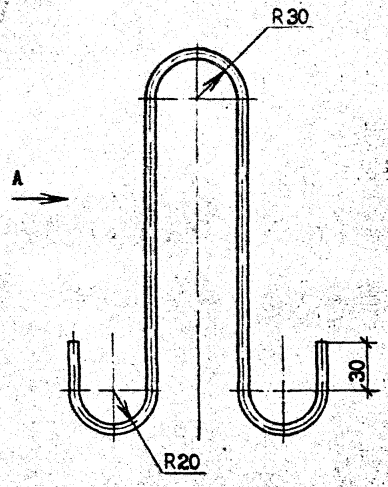

Вид А



Рис. 2

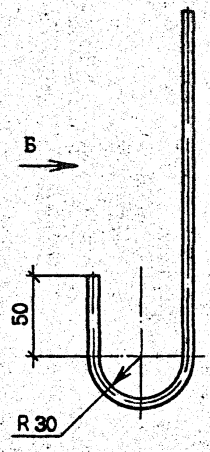

Вид Б



Рис. 3

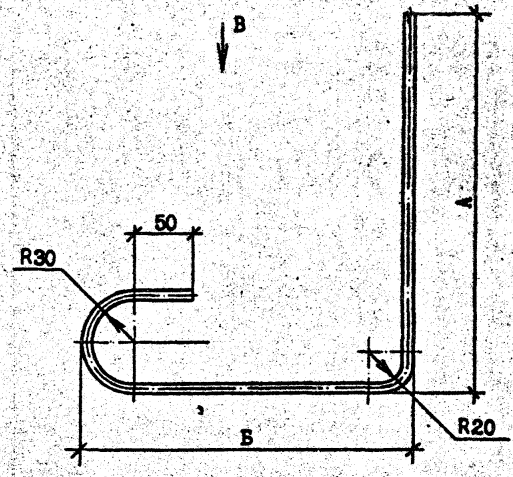

Вид В

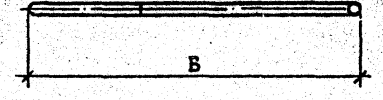

Обозначение	Марка	Рис.	Размеры, мм			Ф, мм класс	Масса, кг
			А	Б	L		
I.090.I-2с.3-2 0.0.0.I	СП1	I	490	-	II60	I0А-I	0,72
-0I	СП2		4I0	-	I000	I0Ас-II	0,62
-02	СП3		470	-	II20	I2Ас-II	I,00
-03	АН1	2	660	-	775	I4А-I	0,94
-04	АН2		950	-	I065	I4А-I	I,29
-05	АН3	3	400	550	I065	I4А-I	I,29
-06	АН4		450	240	805	I4А-I	0,97

				I.090.I-2с.3-2 0.0.0.I			
Н.контр.	Силагадзе			ПЕТЛЯ СТРОПОВОЧНАЯ СП1 - СП3 СТЕРЖЕНЬ ГНУТЫЙ АН1 - АН4	Стадия	Масса	Масштаб
Нач.отд.	Эдишерашвили				Р	См. табл.	I:2,5
Рук.маст	Бахтадзе				Лист	Листов	1
ГИП	Эдишерашвили			ГОСТ 5781-82*	ТбилЗНИИЭП		
ГИП	Бурджанадзе						
Рук.гр.	Шелия						
Проверил	Калихова						
Разраб.	Шелия						

Взам. инв. №

Подпись и дата

Инв. № подл.

Копировал

Формат А3

ru.fbosoa-etosb

Марка элемента	Изделия арматурные											Всего	Изделия закладные						Общий расход
	Арматура класса												Арматура класса			Прокат марки			
	А-III			Ас-II			А-I			Вр-I			А-III			ВСт3пс6			
	ГОСТ 5781-82*									ГОСТ 6727-80*			ГОСТ 5781-82*			ГОСТ 103-76*			
	Ф6	Ф10	Итого	Ф10	Ф12	Итого	Ф10	Ф14	Итого	Ф5	Итого		Ф8		Итого	-8х80	Итого		
ПВЦ 10.19-IT-C9	1,64	-	1,64	-	-	-	1,44	7,26	8,70	2,36	2,36	12,70	-		-	-	-	-	12,70
ПВЦ 16.19-IT-C9	3,18	-	3,18	-	-	-	1,44	15,80	17,24	4,18	4,18	24,60	-		-	-	-	-	24,60
ПВЦ 28.19-IT-C9	1,31	-	1,31	-	2,00	2,00	-	15,74	15,74	7,08	7,08	26,13	-		-	-	-	-	26,13
1ПВЦ 28.19-IT-C9	6,24	12,72	18,96	1,24	-	1,24	-	15,80	15,80	9,40	9,40	45,40	-		-	-	-	-	45,40
2ПВЦ 28.19-IT-C9	6,24	12,72	18,96	1,24	-	1,24	-	15,80	15,80	9,40	9,40	45,40	1,76		1,76	1,60	1,60	3,36	48,76
ПВЦ 58.19-IT-C9	11,92	27,52	39,44	-	2,00	2,00	-	18,06	18,06	14,60	14,60	74,10	-		-	-	-	-	74,10

Т.К. 1.090.1-2с.3-2

Взам.инв. №

Подпись и дата

Инв.№подл.

Н.контр.	Силагадзе	
Нач.отд.	Эдишерашвили	
Рук.маст	Бахтадзе	
ГИП	Эдишерашвили	
ГИП	Бурджанадзе	
Рук.гр.	Шелия	
Проверил	Салихова	
Разраб.	Шолия	

1.090.1-2с.3-2 0.0.0.0РС

РАСХОД СТАЛИ

Стадия	Лист	Листов
Р		1

ТбилЗНИИЭП

Копировал

Формат А3