gosstroy.ru

ТИПОВЫЕ КОНСТРУКЦИИ, ИЗДЕЛИЯ И УЗЛЫ ЗДАНИЙ И СООРУЖЕНИЙ

СЕРИЯ 1.090.1-2с

СБОРНЫЕ ЖЕЛЕЗОБЕТОННЫЕ КОНСТРУКЦИИ МЕЖВИДОВОГО ПРИМЕНЕНИЯ ДЛЯ КРУПНОПАНЕЛЬНЫХ ОБЩЕСТВЕННЫХ ЗДАНИЙ И ВСПОМОГАТЕЛЬНЫХ ЗДАНИЙ ПРОМЫШЛЕННЫХ ПРЕДПРИЯТИЙ С ВЫСОТОЙ ЭТАЖА 3,0 И 3,3М ДЛЯ СТРОИТЕЛЬСТВА В СЕЙСМИЧЕСКИХ РАЙОНАХ

ВЫПУСК 2-11

4/91

ПАНЕЛИ НАРУЖНЫХ СТЕН ОДНОСЛОЙНЫЕ ДЛЯ ЗДАНИЙ С ВЫСОТОЙ ЭТАЖА 3,3М ДЛЯ ПРИМЕНЕНИЯ В РАЙОНАХ СЕЙСМИЧНОСТЬЮ 9 БАЛЛОВ

РАБОЧИЕ ЧЕРТЕЖИ

1910-04
Цена 10-72

№	ОБОЗНАЧЕНИЕ	НАИМЕНОВАНИЕ	СТР.	ПРИМЕЧАНИЕ
I	I.090.I-2с.2-II 00.00.0.0ТО	ТЕХНИЧЕСКОЕ ОПИСАНИЕ	4	
2	I.090.I-2с.2-II 0I.00.0.0	ПАНЕЛЬ 1ПСО 30-5ПСО 30	I0	1ПСО 30.33.3-1П-С9 1ПСО 30.33.3-2П-С9 2ПСО 30.33.3-1П-С9 2ПСО 30.33.3-2П-С9 4ПСО 30.33.3-1П-С9 4ПСО 30.33.3-2П-С9 5ПСО 30.33.3-1П-С9 5ПСО 30.33.3-2П-С9
3	I.090.I-2с.2-II 02.00.0.0	ПАНЕЛЬ 7ПСО 30-9ПСО 30	I3	7ПСО 30.33.3-2П-С9 8ПСО 30.33.3-2П-С9 9ПСО 30.33.3-2П-С9
4	I.090.I-2с.2-II 03.00.0.0	ПАНЕЛЬ 1ПСО 32-2ПСО 32	I5	1ПСО 32.33.3-1П-С9 1ПСО 32.33.3-2П-С9 2ПСО 32.33.3-1П-С9 2ПСО 32.33.3-2П-С9
5	I.090.I-2с.2-II 04.00.0.0	ПАНЕЛЬ 1ПСО 60-2ПСО 60	I7	1ПСО 60.33.3-1П-С9 1ПСО 60.33.3-2П-С9 2ПСО 60.33.3-1П-С9 2ПСО 60.33.3-2П-С9
6	I.090.I-2с.2-II 05.00.0.0	ПАНЕЛЬ 3ПСО 60	I9	3ПСО 60.33.3-1П-С9 3ПСО 60.33.3-2П-С9
7	I.090.I-2с.2-II 06.00.0.0	ПАНЕЛЬ 1ПСБ 30-2ПСБ 30	2I	1ПСБ 30.33.3-1П-С9 1ПСБ 30.33.3-2П-С9 2ПСБ 30.33.3-1П-С9 2ПСБ 30.33.3-2П-С9
8	I.090.I-2с.2-II 07.00.0.0	ПАНЕЛЬ ПСЛ 30.33.3-2П-С9	23	
9	I.090.I-2с.2-II 08.00.0.0	ПАНЕЛЬ 1ПСД 30-3ПСД 30	25	1ПСД 30.33.3-2П-С9 2ПСД 30.33.3-2П-С9 3ПСД 30.33.3-2П-С9
I0	I.090.I-2с.2-II 09.00.0.0	ПАНЕЛЬ 4ПСД 30	27	4ПСД 30.33.3-1П-С9 4ПСД 30.33.3-2П-С9
II	I.090.I-2с.2-II I0.00.0.0	ПАНЕЛЬ ПСД 30.33.3-2П-С9	29	
I2	I.090.I-2с.2-II II.00.0.0	ПАНЕЛЬ ПС 30 - ПС 24	3I	ПС 30.33.3-П-С9 ПС 24.33.3-П-С9
I3	I.090.I-2с.2-II I2.00.0.0	ПАНЕЛЬ ПС I8.33-ПС 30.I6	33	ПС I8.33.3-П-С9 ПС I2.33.3-П-С9 ПС 30.I6.3-П-С9
I4	I.090.I-2с.2-II I3.00.0.0	ПАНЕЛЬ 1ПС 32, 2ПС 32	35	1ПС 32.33.3-П-С9 2ПС 32.33.3-П-С9
I5	I.090.I-2с.2-II I4.00.0.0	ПАНЕЛЬ 1ПС I4, 2ПС I4	37	1ПС I4.33.3-П-С9 2ПС I4.33.3-П-С9
I6	I.090.I-2с.2-II I5.00.0.0	ПАНЕЛЬ ПСП 60-ПСП I2	39	ПСП 60.I0.3-П-С9 ПСП 30.I0.3-П-С9 ПСП I8.I0.3-П-С9 ПСП I2.I0.3-П-С9
I7	I.090.I-2с.2-II I6.00.0.0	ПАНЕЛЬ 1ПСП 32,2ПСП 32	4I	1ПСП 32.I0.3-П-С9 2ПСП 32.I0.3-П-С9
I8	I.090.I-2с.2-II I7.00.0.0	ПАНЕЛЬ 1ПСП I4,2ПСП I4	43	1ПСП I4.I0.3-П-С9 2ПСП I4.I0.3-П-С9
I9	I.090.I-2с.2-II 00.00.0.0ДI	УЗЛЫ ОПАЛУБОЧНЫЕ	45	
20	I.090.I-2с.2-II 00.0I.0.0	КАРКАС ПРОСТРАНСТВЕННЫЙ 1КП0 30-5КП0 30	55	1КП0 30.33-1 1КП0 30.33-2 2КП0 30.33-1 2КП0 30.33-2 4КП0 30.33-1 4КП0 30.33-2 5КП0 30.33-1 5КП0 30.33-2
2I	I.090.I-2с.2-II 00.02.0.0	КАРКАС ПРОСТРАНСТВЕННЫЙ 7КП0 30-9КП0 30	60	7КП0 30.33-2 8КП0 30.33-2 9КП0 30.33-2
22	I.090.I-2с.2-II 00.03.0.0	КАРКАС ПРОСТРАНСТВЕННЫЙ 1КП0 32-2КП0 32	64	1КП0 32.33-1 1КП0 32.33-2 2КП0 32.33-1 2КП0 32.33-2

Н.контр.	Силагадзе		
Нач.отд.	Эдишерашвили		
Рук.маст	Бахтадзе		
ГИП	Эдишерашвили		
ГИП	Бурджанадзе		
Рук.гр.	Шелия		
Проверил	Шелия		
Разраб.	Салихова		

I.090.I-2с.2-II 00.00.0.0

СОДЕРЖАНИЕ

Стадия	Лист	Листов
Р	I	2

ТбилЗНИИЭП

Т.К. 1.090.1-2с вып. 2-11

Взам.инв. №

Подпись и дата

Инв.№подл.

Копировал

Формат А3

№	ОБОЗНАЧЕНИЕ	НАИМЕНОРЧНИЕ	СТР.	ПРИМЕЧАНИЕ
23	I.090.I-2с.2-II 00.04.0.0	КАРКАС ПРОСТРАНСТВЕННЫЙ 1КПО 60 - 2КПО 60	66	1КПО 60.33-I 1КПО 60.33-2 2КПО 60.33-I 2КПО 60.33-2
24	I.090.I-2с.2-II 00.05.0.0	КАРКАС ПРОСТРАНСТВЕННЫЙ 3КПО 60	70	3КПО 60.33-I 3КПО 60.33-2
25	I.090.I-2с.2-II 00.06.0.0	КАРКАС ПРОСТРАНСТВЕННЫЙ 1КПБ 30 - 2КПБ 30	72	1КПБ 30.33-I 1КПБ 30.33-2 2КПБ 30.33-I 2КПБ 30.33-2
26	I.090.I-2с.2-II 00.07.0.0	КАРКАС ПРОСТРАНСТВЕННЫЙ КПЛ 30.33-2	74	
27	I.090.I-2с.2-II 00.08.0.0	КАРКАС ПРОСТРАНСТВЕННЫЙ 1КПД 30 -3КПД 30	76	1КПД 30.33-2 2КПД 30.33-2 3КПД 30.33-2
28	I.090.I-2с.2-II 00.09.0.0	КАРКАС ПРОСТРАНСТВЕННЫЙ 4КПД 30	80	4КПД 30.33-I 4КПД 30.33-2
29	I.090.I-2с.2-II 00.10.0.0	КАРКАС ПРОСТРАНСТВЕННЫЙ КПД 30.33-2	82	
30	I.090.I-2с.2-II 00.11.0.0	КАРКАС ПРОСТРАНСТВЕННЫЙ КП 30, КП 24	84	КП 30.33 КП 24.33
31	I.090.I-2с.2-II 00.12.0.0	КАРКАС ПРОСТРАНСТВЕННЫЙ КП 18, КП 12, КП 30.16	86	КП 18.33 КП 12.33 КП 30.16
32	I.090.I-2с.2-II 00.13.0.0	КАРКАС ПРОСТРАНСТВЕННЫЙ 1КП 32, 2КП 32	89	1КП 32.33 2КП 32.33
33	I.090.I-2с.2-II 00.14.0.0	КАРКАС ПРОСТРАНСТВЕННЫЙ 1КП 14, 2КП 14	91	1КП 14.33 2КП 14.33
34	I.090.I-2с.2-II 00.15.0.0	КАРКАС ПРОСТРАНСТВЕННЫЙ КПП 60-КПП 12	93	КПП 60.10 КПП 30.10 КПП 18.10 КПП 12.10

№	ОБОЗНАЧЕНИЕ	НАИМЕНОВАНИЕ	СТР.	ПРИМЕЧАНИЕ
35	I.090.I-2с.2-II 00.16.0.0	КАРКАС ПРОСТРАНСТВЕННЫЙ 1КПП 32,2КПП 32	96	1КПП 32.10 2КПП 32.10
36	I.090.I-2с.2-II 00.17.0.0	КАРКАС ПРОСТРАНСТВЕННЫЙ 1КПП 14,2КПП 14	98	1КПП 14.10 2КПП 14.10
37	I.090.I-2с.2-II 00.00.0.ОД2	УЗЛЫ АРМАТУРНЫЕ	100	
38	I.090.I-2с.2-II 00.00.I.0	КАРКАС УКРУПНИТЕЛЬНОЙ СБОРКИ СКР1 - СКР9	112	
39	I.090.I-2с.2-II 00.00.2.0	КАРКАС ПЛОСКИЙ КР1 - КР3	116	
40	I.090.I-2с.2-II 00.00.3.0	КАРКАС ПЛОСКИЙ КР4 - КР11	118	
41	I.090.I-2с.2-II 00.00.4.0	КАРКАС ПЛОСКИЙ КР12 - КР17	121	
42	I.090.I-2с.2-II 00.00.5.0	СЕТКА С1 - С4	123	
43	I.090.I-2с.2-II 00.00.6.0	СЕТКА С5 - С7	125	
44	I.090.I-2с.2-II 00.00.7.0	СЕТКА С8 - С15	127	
45	I.090.I-2с.2-II 00.00.8.0	СЕТКА С16 - С22	130	
46	I.090.I-2с.2-II 00.00.9.0	ИЗДЕЛИЕ ЗАКЛАДНОЕ МН1 - МН7	132	
47	I.090.I-2с.2-II 00.00.0.1	СТЕРЖЕНЬ АНКЕРНЫЙ АН1 - АН5	136	
48	I.090.I-2с.2-II 00.00.0.2	ПЕТЛЯ СТРОПОВОЧНАЯ СП1 - СП6	137	
49	I.090.I-2с.2-II 00.00.0.ОРС	РАСХОД СТАЛИ	138	

Т.К. 1.090.1-2с вып. 2-11
Инв. № подл. | Подпись и дата | Взам. инв. №

I. Общие данные

Выпуск 2-II "Панели наружных стен однослойные для зданий с высотой этажа 3,3 м для применения в районах сейсмичностью 9 баллов" входит в состав серии I.090.I-2с "Сборные железобетонные конструкции межвидового применения для крупнопанельных общественных зданий и вспомогательных зданий промышленных предприятий с высотой этажа 3,0 и 3,3 м для строительства в сейсмических районах".

Выпуск содержит: техническое описание; спецификации, сборочные чертежи и опалубочные узлы панелей наружных стен; спецификации, сборочные чертежи и арматурные узлы пространственных каркасов; спецификации и сборочные чертежи арматурных и закладных изделий; расход стали.

Панели запроектированы в соответствии с требованиями СНиП П-7-81 "Строительство в сейсмических районах. Нормы проектирования", СНиП 2.03.01-84 "Бетонные и железобетонные конструкции. Нормы проектирования", постановления Госстроя СССР от II марта 1981 г. №34 "О повышении расчетных сопротивлений металлопроката, используемого при изготовлении строительных конструкций", ВСН 32-77 "Инструкция по проектированию конструкций панельных жилых зданий", ГОСТ 11024-84 "Панели из легких бетонов для наружных стен жилых и общественных зданий. Технические требования".

Предел огнестойкости панелей - 2,5 часа.

2. Конструкция панелей.

2.1. Панели запроектированы из легкого бетона на пористых неорганических заполнителях. В качестве заполнителя применен гравий керамзитовый по ГОСТ 9759-83. Класс бетона по прочности на сжатие для наружных стеновых панелей с проемами принят В10, для панелей без проемов - В7,5. Марка бетона по средней плотности D1100. Морозостойкость бетона должна быть не менее F 25. Толщина панелей 300 мм, высота 3275 и 1625 мм, высота паралетных панелей 1000 мм.

Отделка наружных поверхностей панелей принята в виде декоративного слоя раствора марки по прочности на сжатие М150 толщиной 20 мм. При привязке к конкретному проекту допукается приним - мать другие виды отделки, имеющие требуемые декоративные, защитные и другие эксплуатационные свойства.

Вертикальные грани наружного слоя панелей запроектированы из условия устройства стыков, заделываемых герметиком. По вертикальным и горизонтальным граням панелей предусмотрены шпонки, арматурные выпуски и закладные детали для соединения панелей между собой, с внутренними стенами и перекрытиями. На верхней горизонтальной грани установлены строповочные петли.

В панелях предусмотрено устройство непрерывных арматурных поясов-обвязок в виде расположенных в теле стеновых панелей продольных арматурных элементов из двух стержней Ф14А-I. Арматурные элементы поясов-обвязок расположены в двух уровнях - в верхней и нижней частях панели. Арматура в местах стыка панелей сваривается собой. Устройство непрерывных по всему контуру здания поясов- обвязок в наружных стеновых панелях в уровнях перекрытий повышает надежность связи в единое целое вертикальных стен-диафрагм и горизонтальных дисков перекрытий, повышая тем самым общую пространственную жесткость здания. Стыки наружных стеновых панелей при отсутствии поперечных стен или рам выполнены усиленными: с устройством

Н.контр.	Силагадзе		
Нач.отд.	Эдишерашвили		
Рук.маст	Бахтадзе		
ГИП	Эдишерашвили		
ГИП	Бурджанадзе		
Рук.гр.	Шелия		
Проверил	Шелия		
Разраб.	Салихова		

I.090.I-2с.2-II 00.00.С.ОТО

ТЕХНИЧЕСКОЕ ОПИСАНИЕ

Стадия	Лист	Листов
Р	I	6

ТбилЗНИИЭП

Инв.№подл. | Подпись и дата | Взам.инв.№

Копировал

Формат А3

в каждом уровне парных связей - сваркой арматурных выпусков и сваркой закладных изделий, установленных в теле смежных панелей.

Панели без проемов и простенки панелей шириной более 450 мм армированы конструктивно. Простенки шириной менее 450 мм и перемычки панелей армированы по расчету на унифицированные нагрузки 600 кг/м2 (5,88 кПа) и 800 кг/м2 (7,84кПа) на перекрытие пролетом 7,2 м.

2.2. Армирование панелей производится сварными пространственными каркасами, которые уст навливаются в формующее оборудование в собранном виде, включая петлевые выпуски и закладные изделия. Пространственные каркасы состоят из каркасов укрупнительной сборки, плоских арматурных каркасов, арматурных сеток, отдельных стержней, петлевых выпусков и закладных изделий. Арматурная сталь принята в соответствии со СНиП 2.03.01-84 и письмом Госстроя СССР от 15 апреля 1990 г. №42-Д "О мерах по предотвращению перерасхода арматурной стали при проектировании и изготовлении железобетонных конструкций для промышленного, жилищно-гражданского и сельского строительства": для плоских каркасов, сеток и отдельных стержней - сталь класса А-III марки 35ГС и класса Вр-I по ГОСТ 6727-80*; для монтажных петель (анкеров) - сталь класса А-I марки ВСт3пс2 по ГОСТ 5781-82*; для строповочных петель - сталь класса Ас-II марки 10ГТ по ГОСТ 5781-82* и сталь класса А-I марки ВСт3пс2 по ГОСТ 5781-82*; для закладных деталей - сталь класса А-III марки 35ГС по ГОСТ 5781-82* и сталь полосовая по ГОСТ 103-76* марки ВСт3пс6 по ГОСТ 380-71; для поясов-обвязок сталь класса А-I по ГОСТ 5781-82* марки ВСт3пс2.

2.3. Размеры панелей не должны иметь отклонения от проектных размеров, указанных в чертежах, превышающие установленные ГОСТ 11024-84. Масса панелей при отпуске потребителю не должна превышать проектную массу более чем на 7%.

3. Изготовление панелей.

3.1. Панели должны изготавливаться в соответствии с требованиями ГОСТ 11024-84 по рабочим чертежам в инвентарной заводской оснастке. При этом необходимо выполнять следующие требования:

3.1.1. Панели изготавливаются в горизонтальных формах фасадной стороной вниз.

3.1.2. Армирование панелей производится сварными пространственными каркасами, которые устанавливаются в форму в собранном виде. Все петлевые выпуски фиксируются в проектном положении бортовыми обечайками формы. Фиксация пространственных каркасов в проектном положении в форме должна обеспечиваться при помощи пластмассовых или цементных фиксаторов.

3.1.3. Термообработку панелей производить при температуре не выше 70°С, допускается воздействие температуры до 85°С на срок не более 30 минут.

3.1.4. Распалубку панелей производить при достижении бетоном прочности не менее 70% проектной с применением кантователя, обеспечивающего угол подъема изделия не менее 70° к горизонту.

Контроль качества при изготовлении должен производиться путем систематического пооперационного контроля; прочности бетонных кубов и арматуры; точности укладки пространственных каркасов; толщин защитных слоев.

Заполнение проемов столярными изделиями производится на заводе после термообработки панелей. Для крепления деревянных коробок окон и дверей в панелях предусмотрены деревянные антисептированные пробки. Столярные изделия приняты для толщины панелей 300 мм по ГОСТ 11214-86.

Для предохранения от коррозии лицевых поверхностей закладных изделий они должны быть покрыты антикоррозионной обмазкой слоем 0,5 мм.

Минимальная прочность бетона к моменту отпуска изделия с завода, если она не оговорена в проекте, должна быть не менее 80% проектной марки бетона, влажность панелей не должна быть более 12%.

3.2. При отпуске с завода панели должны иметь максимальную готовность в соответствии с требованиями ГОСТ 11024-84, а именно:

3.2.1. Офактуренную наружную поверхность.

3.2.2. Поверхность с внутренней стороны, подготовленную под окраску или оклейку обоями.

3.2.3. Проемы в панелях должны быть заполнены оконными и дверными остекленными блоками с установленными подоконными досками и сливами. Оконные и дверные блоки по наружному контуру в местах примыкания к бетону панелей должны быть герметизированы.

3.3. Приемка панелей ОТК завода-изготовителя и контрольная выборочная проверка производится в соответствии с требованиями ГОСТ 11024-84. При освоении производства панелей и при изменении технологии их изготовления рекомендуется провести испытания панелей и оценку их прочности и трещиностойкости по ГОСТ 8829-85 "Конструкции и изделия железобетонные сборные. Методы испытаний и оценки прочности, жесткости и трещиностойкости". Схемы испытания и контрольные нагрузки приведены ниже.

4. Изготовление пространственных каркасов, арматурных и закладных изделий.

4.1. Пространственные каркасы состоят из следующих единиц:

4.1.1. Каркасы укрупнительной сборки (СКР) устанавливаются в перемычках панелей с проемами. СКР состоят из двух гнутых сеток.

4.1.2. Каркасы плоские (КР) устанавливаются по торцам панелей, вдоль проемов, а также в теле панелей.

4.1.3. Сетки (С) устанавливаются по контуру проемов у наружного слоя, гнутые сетки устанавливаются в торцах угловых панелей.

4.1.4. Изделия закладные (МН) устанавливаются в шпонках вертикальных граней панели, а также на верхней горизонтальной грани лестничных панелей.

4.1.5. Детали: петля строповочная (СП), стержень анкерный (АН), стержень отдельный (ст.отд).

4.2. Сборка пространственных каркасов выполняется из сборочных единиц и деталей при помощи контактной сварки клещами в специальных кондукторах. Все соединения следует производить сваркой в соответствии с требованиями ГОСТ 10922-75 "Арматурные изделия и закладные детали сварные для железобетонных конструкций. Технические требования и методы испытаний", СН 393-78 "Инструкция по сварке соединений арматуры и закладных деталей железобетонных конструкций". Качество сварки, выполняемой при сборке пространственных каркасов должно быть не ниже требований, предъявляемых к соединениям с ненормируемой прочностью по ГОСТ 10292-85. При изготовлении закладных изделий следует соблюдать требования ГОСТ 10292-85 "Соединения сварные элементов закладных изделий сборные железобетонных конструкций. Контактная автоматическая сварка плавлением. Основные типы и конструктивные элементы".

5. Указания по хранению и транспортированию панелей.

5.1. Хранение и транспортирование панелей должны выполняться в соответствии с требованиями ГОСТ 11024-84. Подъем панелей производить с применением самобалансирующих траверс, обеспечивающих вертикальное положение панелей, наклон строп к вертикали допускается не более 15°. Опирание панелей при хранении и транспортировании должно производиться на специальные прокладки (деревянные, резиновые и т.п.)

5. Маркировка панелей.

5.1. Маркировка панелей выполнена в соответствии с ГОСТ 23009-78

"Конструкции и изделия бетонные и железобетонные сборные. Условные обозначения (марки)". Марка содержит обозначение основных характеристик панели и состоит из буквенно-цифровых групп. Например, ПСО 30.33.3-2П-С9.

Первая цифра означает:

- в панелях с оконными и дверными проемами - отличие в размерах или расположении проема, отличие в типах или расположении вертикальных торцов панели (зеркальность);
- в панелях без проемов - отличие в типах или расположении вертикальных торцов панели (зеркальность).

Группа букв означает:

ПСО - панель стеновая с оконным проемом;

ПСЛ - панель стеновая для лестничных клеток;

ПСД - панель стеновая с дверным проемом;

ПС - панель стеновая без проема (глухая);

ПСП - панель стеновая парапетная.

Группа цифр (записаны через точку) обозначает габарит панели (длина, высота, ширина) в дециметрах.

Последующая буква "П" означает вид бетона - бетон на пористых заполнителях. Цифры I или 2 означает тип несущей способности перемычки панели:

I - унифицированная нагрузка 600кг/м2 (5,88 кПа) на перекрытие пролетом 7,2 м;

2 - унифицированная нагрузка 800 кг/м2 (7,84кПа) на перекрытие пролетом 7,2 м.

"С9" в конце марки означает - для применения в районах сейсмичностью 9 баллов.

Марки проставляются на чертежах и спецификациях проекта в заказах заводам-изготовителям и на изделиях. Каждая изготовленная панель должна иметь маркировку согласно ГОСТ 13015.2-81 "Конструкции и изделия бетонные и железобетонные сборные. Правила маркировки", выполненную несмываемой краской. Должны быть нанесены: марка панели, индекс предприятия, масса панели, дата изготовления.

Внесение изменений в обозначение марок не допускается.

7. Маркировка пространственных каркасов, арматурных и закладных изделий.

7.I. Марки пространственных каркасов имеют буквенно-цифровое обозначение. Например, КПО 30.33-2.

Первая цифра означает:

- в каркасах с проемами - отличие в размерах или расположении проема, отличие в конструкции торца и его расположении (зеркальность);
- в каркасах без проемов - отличие в конструкции торца и его расположении (зеркальность).

Группа букв означает:

КПО - каркас пространственный для панелей с оконными проемами ПСО;

КПЛ - каркас пространственный для панелей лестничных клеток ПСЛ;

КПД - каркас пространственный для панелей с дверными проемами ПСД;

КП - каркас пространственный для панелей без проемов ПС;

КПП - каркас пространственный для парапетных панелей.

Группа цифр (записаны через точку) обозначает габарит панели, в которую устанавливается каркас (длина, ширина), в дециметрах.

Далее в марке пространственного каркаса следет тире и цифра, означающая тип несущей способности перемычки (I или 2), так же,как и в марке стеновой панели

7.2. Марки арматурных и закладных изделий имеют буквенно-цифровое обозначение. Группа букв означает: СКР - каркас укрупнительной сборки, КР - каркас плоский, С - сетка, МН - изделие закладное, АН - стержень анкерный, СП - петля строповочная.

Группа цифр означает порядковый номер изделия в сборке.

Т.К. 1.090.1-2с вып.2-11

Инв. № подл. | Подпись и дата | Взам. инв. №

8. Расчетные нагрузки на панели.

Панели наружных стен расчитаны по указаниям СНиП П-7-81, ВСН 32-77 и СНиП 2.03.01-84. Несущая способность панелей без проемов (глухих и простенков панелей с проемами определяется несущей способностью опорных сечений (комбинированным стыком) согласно п.п. I2.48 - I2.60 и приложения №4 ВСН 32-77.

Расчетная схема стыка.

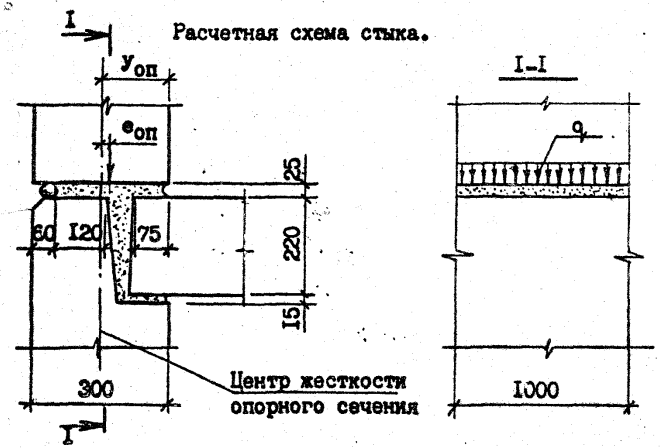

Расчетные нагрузки на стык панелей ($y_{оп}$=I5,0 см)

$e_{оп}$	q, тс/м	$e_{оп}$	q, тс/м
0,0	54,0	0,0	54,0
I,0	5I,0	I,0	48,0
2,0	44,0	2,0	44,0
3,0	38,0	3,0	4I,0
4,0	33,0	4,0	38,0
5,0	29,0	5,0	36,0
6,0	26,0	6,0	34,0
7,0	24,0		
8,0	23,0		
9,0	22,0		

Несущая способность перемычек определена согласно п.п.I2.68-I2.77 на изгиб от вертикальной нагрузки (от опирающихся на перемычку перекрытий) и на усилия от перекоса равного I/2000 пролета перемычки, возникающего при изгибе стены в собственной плоскости. При типе несущей способности перемычки "I" погонная нагрузка равна 3,35т/м, при типе "2" - 4,07 т/м.

9. Схемы испытаний и контрольные нагрузки.

Испытание панелей и оценку их прочности и трещиностойкости проводить в соответствии с требованиями ГОСТ 8829-85 нагружением конструкции до контролируемого предельного состояния путем силового воздействия. Панели признаются годными, если результаты испытаний отобранных конструкций удовлетворяют всем требованиям по прочности, трещиностойкости и жесткости.

Контрольная ширина раскрытия трещин равна 0,25 мм.

Величина коэффициента С для определения контрольных нагрузок по проверке прочности в зависимости от возможного характера разрушения принята согласно ГОСТ 8829-85 и письма Госстроя СССР от I2 февраля I982 г. №I7-Д "Об оценке прочности изгибаемых железобетонных элементов при испытании их в соответствии с ГОСТ 8829-85".

Схемы опирания и загружения панелей при испытании.

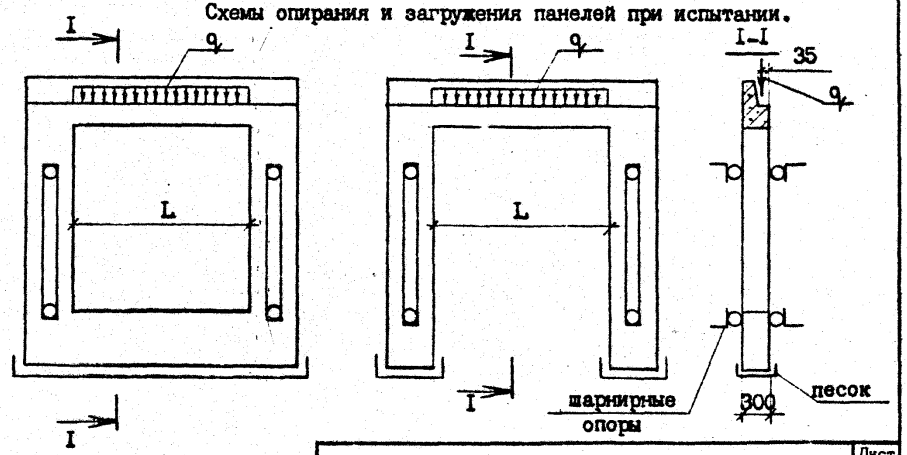

Т.К. 1.090.1-2с вып. 2-14

Инв. № подл. | Подпись и дата | Взам. инв. №

Тип несущей способности перемычки	Пролет перемычки L (см)	Контрольные нагрузки q_y при испытании (т/м)				
		по прочности		по трещиностойкости	по жесткости	
		C=I,25	C=I,6		q_y	контрольный прогиб в середине пролета (см)
I	2II,0	4,I9	5,36	3,35	3,35	0,I5
	IBI,0	4,I9	5,36	3,35	3,35	0,07
2	2II,0	5,09	6,5I	4,07	4,07	0,I6
	IBI,0	5,09	6,5I	4,07	4,07	0,08
	I5I,0	5,09	6,5I	4,07	4,07	0,04
	9I,0	5,09	6,5I	4,07	4,07	0,0I

РИС. I

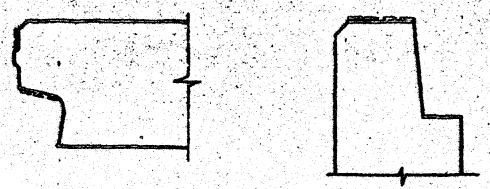

Пунктирной линией обозначена грунтуемая часть верхней и боковых поверхностей. Материалы для грунтовки должны применяться в соответствии с данным конкретного проекта.

Т.К. 1.090.1-2с вып. 2-11

Инв. № подл. | Подпись и дата | Взам. инв. №

ФОРМАТ	ЗОНА	ПОЗ.	ОБОЗНАЧЕНИЕ	НАИМЕНОВАНИЕ	КОЛ.	ПРИМЕЧАНИЕ
				ДОКУМЕНТАЦИЯ		
А3			I.090.I-2с.2-II 0I.00.0.0СБ	СБОРОЧНЫЙ ЧЕРТЕЖ		
А3			I.090.I-2с.2-II 00.00.0.0ДI	УЗЛЫ ОПАЛУБОЧНЫЕ		
А3			I.090.I-2с.2-II 00.00.0.0РС	РАСХОД СТАЛИ		
А3			I.090.I-2с.2-II 00.00.0.0ТО	ТЕХНИЧЕСКОЕ ОПИСАНИЕ		
				ДЕТАЛИ		
Б4		2	50.I00.I20.I00	ПРОБ.ДЕР.50хI00 L=I00 ГОСТ 8486-66*	4	0,002м³
				ПЕРЕМЕННЫЕ ДАННЫЕ ДЛЯ ИСПОЛНЕНИЙ:		
			I.090.I-2с.2-II 0I.00.0.0	IIIСО 30.33.3-IП-С9		
				СБОРОЧНЫЕ ЕДИНИЦЫ		
А4		I	I.090.I-2с.2-II 00.0I.0.0	КАРК.ПР.IКПО 30.33-I	I	
				МАТЕРИАЛЫ		
				БЕТОН ЛЕГКИЙ В10		I,30м³
				РАСТВОР ЦЕМ. В10		0,I0м³
			I.090.I-2с.2-II 0I.00.0.0-0I	IIСО 30.00.3-2П-С9		
				СБОРОЧНЫЕ ЕДИНИЦЫ		
А4		I	I.090.I-2с.2-II 00.0I.0.0-0I	КАРК.ПР.IКПО 30.33-2	I	
				МАТЕРИАЛЫ		
				БЕТОН ЛЕГКИЙ В10		I,30м³
				РАСТВОР ЦЕМ. В10		0,I0м³
			I.090.I-2с.2-II 0I.00.0.0-02	2IIСО 30.33-IП-С9		
				СБОРОЧНЫЕ ЕДИНИЦЫ		
А4		I	I.090.I-2с.2-II 00.0I.0.0-02	КАРК.ПР.2КПО 30.33-2	I	
				МАТЕРИАЛЫ		
				БЕТОН ЛЕГКИЙ В10		I,47м³
				РАСТВОР ЦЕМ. В10		0,IIм³
			I.090.I-2с.2-II 0I.00.0.0-03	2IIСО 30.33.3-2П-С9		
				СБОРОЧНЫЕ ЕДИНИЦЫ		
А4		I	I.090.I-2с.2-II 00.0I.0.0-03	КАРК.ПР.2КПО 30.33-2	I	
				МАТЕРИАЛЫ		
				БЕТОН ЛЕГКИЙ В10		I,47м³
				РАСТВОР ЦЕМ. В10		0,IIм³
			I.090.I-2с.2-II 0I.00.0.0-04	4IIСО 30.33.3-IП-С9		
				СБОРОЧНЫЕ ЕДИНИЦЫ		
А4		I	I.090.I-2с.2-II 00.0I.0.0-04	КАРК.ПР.4КПО 30.33-I	I	
				МАТЕРИАЛЫ		
				БЕТОН ЛЕГКИЙ В10		I,62м³
				РАСТВОР ЦЕМ. В10		0,I2м³
			I.090.I-2с.2-II 0I.00.0.0-05	4IIСО 30.33.3-2П-С9		
				СБОРОЧНЫЕ ЕДИНИЦЫ		
А4		I	I.090.I-2с.2-II 00.0I.0.0-05	КАРК.ПР.4КПО 30.33-2	I	
				МАТЕРИАЛЫ		
				БЕТОН ЛЕГКИЙ В10		I,62м³
				РАСТВОР ЦЕМ. В10		0,I2м³
			I.090.I-2с.2-II 0I.00.0.0-06	5IIСО 30.33.3-IП-С9		
				СБОРОЧНЫЕ ЕДИНИЦЫ		
А4		I	I.090.I-2с.2-II 00.0I.0.0-06	КАРК.ПР.5КПО 30.33-I	I	
				МАТЕРИАЛЫ		
				БЕТОН ЛЕГКИЙ В10		I,77м³
				РАСТВОР ЦЕМ. В10		0,I3м³

Т.к. 1.090.1-2с Вып. 2-11

Инв.№ подл. | Подпись и дата | Взам.инв.№

Н.контр.	Силагадзе		
Нач.отд.	Эшкерашвили		
Рук.маст	Бахтадзе		
ГИП	Эшкерашвили		
ГИП	Буражнадзе		
Рук.гр.	Селихова		
Проверил	Шефер		
Разраб.	Сапазова		

I.090.I-2с.2-II 0I.00.0.0

ПАНЕЛЬ
IIСО 30 - 5IIСО 30

Стадия	Лист	Листов
Р	I	3

ТбилЗНИИЭП

Копировал Формат А4

I.090.I-2с.2-II 0I.00.0.0

Копировал Формат А4

ФОРМАТ	ЗОНА	ПОЗ.	ОБОЗНАЧЕНИЕ	НАИМЕНОВАНИЕ	КОЛ	ПРИМЕЧАНИЕ
			I.090.I-2c.2-II 0I.00.0.0-07	5ПСО 30.33.3-2П-С9		
				СБОРОЧНЫЕ ЕДИНИЦЫ		
				КАРКАС ПРОСТРАНСТВЕН.		
А4		I	I.090.I-2c.2-II 00.0I.0.0-07	5КП0 30.33-2	I	
				МАТЕРИАЛЫ		
				БЕТОН ЛЕГКИЙ В10		I,77м^3
				РАСТВОР ЦЕМ. В10		0,I3м^3

ФОРМАТ	ЗОНА	ПОЗ.	ОБОЗНАЧЕНИЕ	НАИМЕНОВАНИЕ	КОЛ.	ПРИМЕЧАНИЕ

Инв.№подл. | Подпись и дата | Взам.инв.№

Т.К. 1.090.1-2с Вып. 2-11

I.090.I-2c.2-II 0I.00.0.0

Лист 3

Копировал Формат А4

Инв.№подл. | Подпись и дата | Взам.инв.№

Лист

Копировал Формат А4

Рис.1

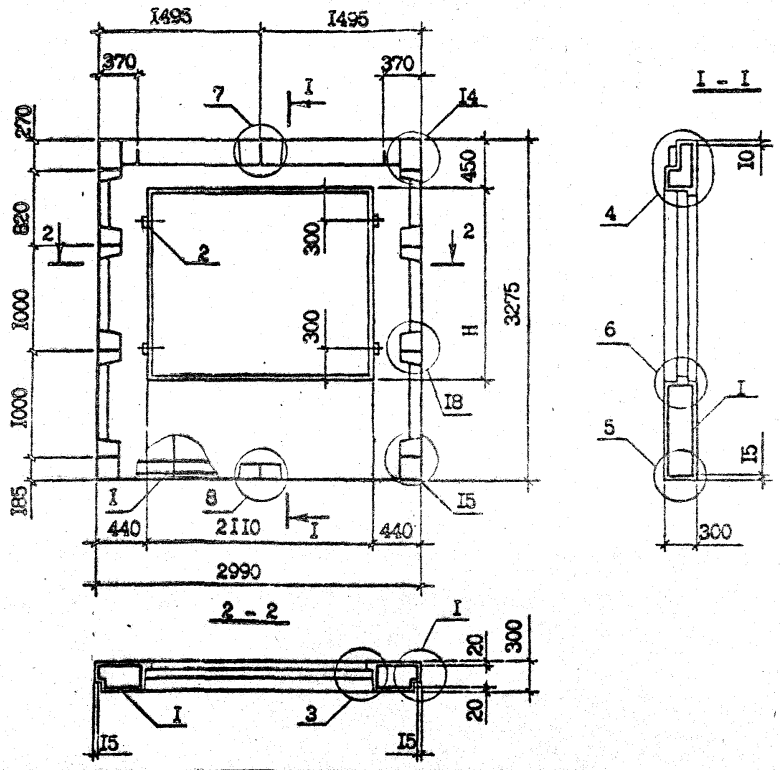

Рис.2

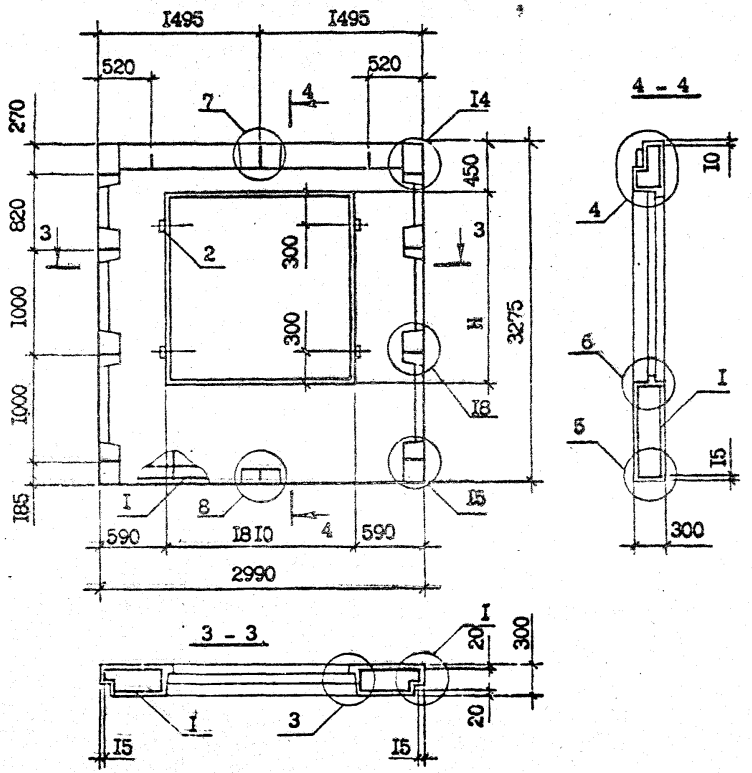

Обозначение	Марка	Рис.	Н.мм	Масса, т.
I.090.I-2c.2-II 0I.00.0.0	IIIC0 30.33.3-III-C9	I	2II0	I,6I
- 0I	IIC0 30.33.3-2II-C9			
- 02	2IC0 30.33.3-III-C9		I8I0	I,82
- 03	2IC0 30.33.3-2II-C9			
- 06	4IC0 30.33.3-III-C9	2	I8I0	2,00
- 07	4IC0 30.33.3-2II-C9			
- 08	5IC0 30.33.3-III-C9		I5I0	2,I8
- 09	5IC0 30.33.3-2II-C9			

ВИД ПАНЕЛИ ДАН С ВНУТРЕННЕЙ СТОРОНЫ

		I.090.I-2c.2-II 0I.00.0.0СБ	
Н.контр.	Силагадзе		
Нач.отд.	Эдшерашвили	ПАНЕЛЬ IIC0 30 - 5IC0 30 СБОРОЧНЫЙ ЧЕРТЕЖ	Стадия: Р; Масса: см. табл.; Масштаб: I:40
Рук.маст	Бахтадзе		Лист; Листов I
ГИП	Эдшерашвили		
ГИП	Бурджанадзе		ТбилЗНИИЭП
Рук.гр.	Шелия		
Проверил	Салихова		
Разраб.	Коркоташвили		

Копировал

Формат А3

Т.К. 1.090.1-2с вып. 2-11

Взам. инв. № | Подпись и дата | Инв. № подл.

ФОРМАТ	ЗОНА	ПОЗ.	ОБОЗНАЧЕНИЕ	НАИМЕНОВАНИЕ	КОЛ.	ПРИМЕЧАНИЕ
				ДОКУМЕНТАЦИЯ		
А3			I.090.I-2с.2-II 02.00.0.0СБ	СБОРОЧНЫЙ ЧЕРТЕЖ		
А3			I.090.I-2с.2-II 00.00.0.0ДI	УЗЛЫ ОПАЛУБОЧНЫЕ		
А3			I.090.I-2с.2-II 00.00.0.0РС	РАСХОД СТАЛИ		
А3			I.090.I-2с.2-II 00.00.0.0ТО	ТЕХНИЧЕСКОЕ ОПИСАНИЕ		
				ДЕТАЛИ		
				ПРОБ.ДЕР. 50хI00		
БЧ		2	50.I00.I20.I00	ГОСТ 8486-66^{ЖЖ} L=I00	4	0,002м^3
				ПЕРЕМЕННЫЕ ДАННЫЕ ДЛЯ ИСПОЛНЕНИЙ:		
			I.090.I-2с.2-II 02.00.0.0	7ПСО 30.33.3-2П-С9		
				СБОРОЧНЫЕ ЕДИНИЦЫ		
				КАРКАС ПРОСТРАНСТВЕН.		
А4		I	I.090.I-2с.2-II 00.02.0.0	7КПО 30.33-2	I	
				МАТЕРИАЛЫ		
				БЕТОН ЛЕГКИЙ В10		I,77м^3
				РАСТВОР ЦЕМ. В10		0,I3м^3
			I.090.I-2с.2-II 02.00.0.0-0I	8ПСО 30.33.3-2П-С9		
				СБОРОЧНЫЕ ЕДИНИЦЫ		
				КАРКАС ПРОСТРАНСТВЕН.		
А4		I	I.090.I-2с.2-II 00.02.0.0-0I	8КПО 30.33-2	I	
				МАТЕРИАЛЫ		
				БЕТОН ЛЕГКИЙ В10		2,08м^3
				РАСТВОР ЦЕМ. В10		0,I6м^3

Н.контр.	Силагадзе		
Нач.отд.	Эдишерашвили		
Рук.маст	Бахтадзе		
ГИП	Эдишерашвили		
ГИП	Бурджанадзе		
Рук.гр.	Салихова		
Проверил	Шелия		
Разраб.	Салихова		

I.090.I-2с.2-II 02.00.0.0

ПАНЕЛЬ
7ПСО 30 - 9ПСО 30

Стадия	Лист	Листов
Р	1	2

ТбилЗНИИЭП

Копировал Формат А4

ФОРМАТ	ЗОНА	ПОЗ.	ОБОЗНАЧЕНИЕ	НАИМЕНОВАНИЕ	КОЛ.	ПРИМЕЧАНИЕ
			I.090.I-2с.2-II 02.00.0.0-02	9ПСО 30.33.3-2П-С9		
				СБОРОЧНЫЕ ЕДИНИЦЫ		
				КАРКАС ПРОСТРАНСТВЕН.		
А4		I	I.090.I-2с.2-II 00.02.0.0-02	9КПО 30.33-2	I	
				МАТЕРИАЛЫ		
				БЕТОН ЛЕГКИЙ В10		2,08м^3
				РАСТВОР ЦЕМ. В10		0,I6м^3

I.090.I-2с.2-II 02.00.0.0

Лист 2

Копировал Формат А4

Рис.1

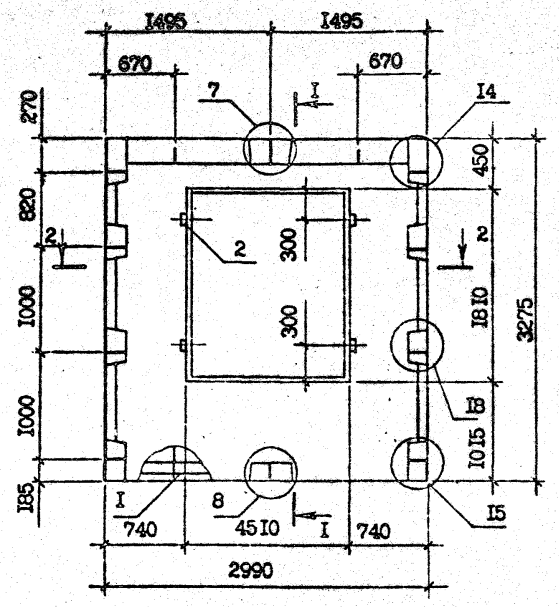

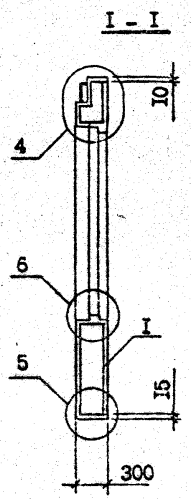

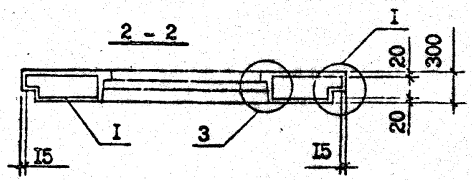

Рис.2

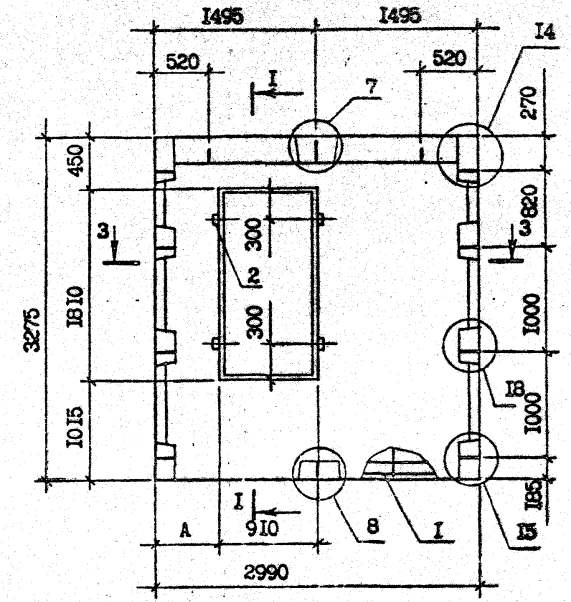

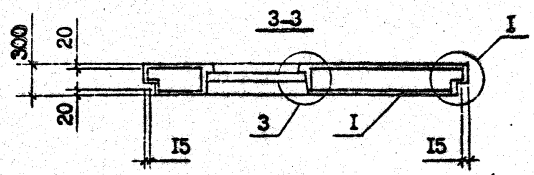

ВИД ПАНЕЛИ ДАН С ВНУТРЕННЕЙ СТОРОНЫ

Обозначение	Марка	Рис.	А, мм	Масса т
I.090.I-2c.2-II 02.00.0.0	7ПС0 30.33.3-2П-С9	I	—	2,I8
-0I	8ПС0 30.33.3-2П-С9	2	590	2,58
-02	9ПС0 30.33.3-2П-С9		I490	

I.090.I-2c.2-II 02.00.0.0СБ

Н.контр.	Силагадзе		
Нач.отд.	Эдишерашвили		
Рук.маст	Бахтадзе		
ГИП	Эдишерашвили		
ГИП	Бурджанадзе		
Рук.гр.	Шелия		
Проверил	Салихова		
Разраб.	Коркоташвили		

ПАНЕЛЬ
7ПС0 30 - 9ПС0 30
СБОРОЧНЫЙ ЧЕРТЕЖ

Стадия	Масса	Масштаб
Р	см. табл.	I:40
Лист	Листов I	

ТбилЗНИИЭП

Т.К. 1.090.1-2с вып. 2-11

Инв. № подл. | Подпись и дата | Взам. инв. №

Копировал

Формат А3

ФОРМАТ	ЗОНА	ПОЗ.	ОБОЗНАЧЕНИЕ	НАИМЕНОВАНИЕ	КОЛ.	ПРИМЕЧАНИЕ
				ДОКУМЕНТАЦИЯ		
А3			I.090.I-2с.2-II 03.00.0.0СБ	СБОРОЧНЫЙ ЧЕРТЕЖ		
А3			I.090.I-2с.2-II 00.00.0.0ДI	УЗЛЫ ОПАЛУБОЧНЫЕ		
А3			I.090.I-2с.2-II 00.00.0.0РС	РАСХОД СТАЛИ		
А3			I.090.I-2с.2-II 00.00.0.0ТО	ТЕХНИЧЕСКОЕ ОПИСАНИЕ		
				ДЕТАЛИ		
				ПРОБКИ ДЕР. 50х100		
БЧ		2	50.100.120.100	ГОСТ 8486-66*** L=100	4	0,002м³
				МАТЕРИАЛЫ		
				БЕТОН ЛЕГКИЙ В10		I,73м³
				РАСТВОР ЦЕМ. В10		0,I4м³
				ПЕРЕМЕННЫЕ ДАННЫЕ ДЛЯ ИСПОЛНЕНИЙ:		
			I.090.I-2с.2-II 03.00.0.0	1ПС0 32.33.3-1П-С9		
				СБОРОЧНЫЕ ЕДИНИЦЫ		
А4		I	I.090.I-2с.2-II 00.03.0.0	КАРКАС ПРОСТРАНСТВЕН. 1КП0 32.33-I	I	
			I.090.I-2с.2-II 03.00.0.0-0I	1ПС0 32.33.3-2П-С9		
				СБОРОЧНЫЕ ЕДИНИЦЫ		
А4		I	I.090.I-2с.2-II 00.03.0.0-0I	КАРКАС ПРОСТРАНСТВЕН. 1КП0 32.33-2	I	
			I.090.I-2с.2-II 03.00.0.0-02	2ПС0 32.33.3-1П-С9		
				СБОРОЧНЫЕ ЕДИНИЦЫ		
А4		I	I.090.I-2с.2-II 00.03.0.0-02	КАРКАС ПРОСТРАНСТВЕН. 2КП0 32.33-I	I	
			I.090.I-2с.2-II 03.00.0.0-03	2ПС0 32.33.3-2П-С9		
				СБОРОЧНЫЕ ЕДИНИЦЫ		
А4		I	I.090.I-2с.2-II 00.03.0.0-03	КАРКАС ПРОСТРАНСТ. 2КП0 32.33-2	I	

Т.к. 1.090.1-2с вып. 2-11

Инв.№ подл. | Подпись и дата | Взам.инв.№

Н.контр.	Силагадзе		
Нач.отд.	Эдиберашвили		
Рук.маст	Бахтадзе		
ГИП	Эдиберашвили		
ГИП	Бурджанадзе		
Рук.гр.	Салихова		
Проверил	Шелия		
Разраб.	Салихова		

I.090.I-2с.2-II 03.00.0.0

ПАНЕЛЬ 1ПС0 32 - 2ПС0 32

Стадия	Лист	Листов
Р	I	2

ТбилЗНИИЭП

Копировал Формат А4

Инв.№ подл. | Подпись и дата | Взам.инв.№

I.090.I-2с.2-II 03.00.0.0

Лист 2

Копировал Формат А4

РИС. 1

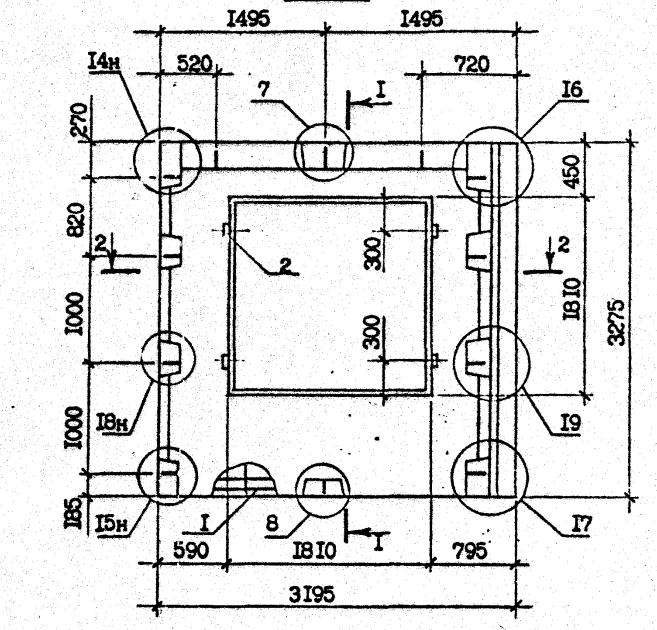

I - I

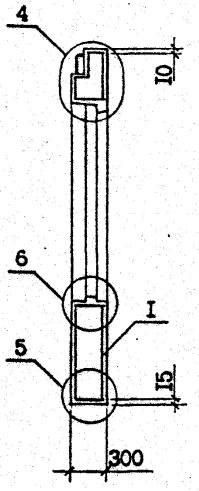

РИС. 2

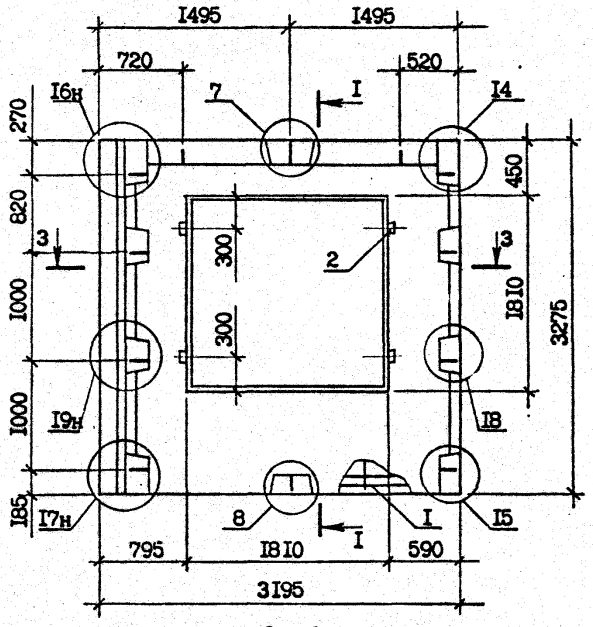

2 - 2

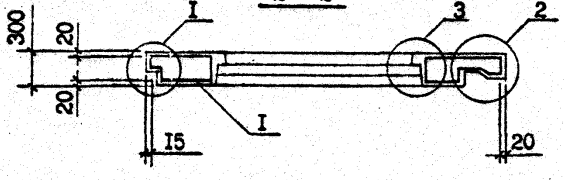

3 - 3

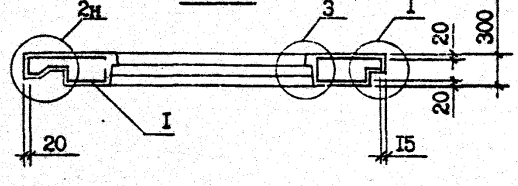

ВИД ПАНЕЛИ ДАН С ВНУТРЕННЕЙ СТОРОНЫ

Обозначение	Марка	Рис.
I.090.I-2с.2-II 03.00.0.0	IIIC0 32.33.3-III-C9	I
-0I	IIIC0 32.33.3-2II-C9	
-02	2IIC0 32.33.3-III-C9	2
-03	2IIC0 32.33.3-2II-C9	

				I.090.I-2с.2-II 03.00.0.0СБ	
Н.контр.	Силагадзе			ПАНЕЛЬ IIIC0 32 - 2IIC0 32 СБОРОЧНЫЙ ЧЕРТЕЖ	Стадия: Р; Масса: 2,I6 т; Масштаб: I:40
Нач.отд.	Эдишерашвили				Лист; Листов I
Рук.маст	Бахтадзе				ТбилЗНИИЭП
ГИП	Эдишерашвили				
ГИП	Бурджанадзе				
Рук.гр.	Шелия				
Проверил	Салихова				
Разраб.	Коркоташвили				

Копировал

Формат А3

Инв. № подл. | Подпись и дата | Взам. инв. №

Т.К. 1.090.1-2с вып. 2-11

ФОРМАТ	ЗОНА	ПОЗ.	ОБОЗНАЧЕНИЕ	НАИМЕНОВАНИЕ	КОЛ.	ПРИМЕЧАНИЕ
				ДОКУМЕНТАЦИЯ		
А3			I.090.I-2c.2-II 04.00.0.0СБ	СБОРОЧНЫЙ ЧЕРТЕЖ		
А3			I.090.I-2c.2-II 00.00.0.0ДI	УЗЛЫ ОПАЛУБОЧНЫЕ		
А3			I.090.I-2c.2-II 00.00.0.0РС	РАСХОД СТАЛИ		
А3			I.090.I-2c.2-II 00.00.0.0ТО	ТЕХНИЧЕСКОЕ ОПИСАНИЕ		
				ДЕТАЛИ		
				ПРОБКИ ДЕР. 50х100		
БЧ		2	50.100.120.100	ГОСТ 8486-66** L =100	8	0,004м³
				ПЕРЕМЕННЫЕ ДАННЫЕ ДЛЯ ИСПОЛНЕНИЙ:		
			I.090.I-2c.2-II 04.00.0.0	2ПС0 60.33.3-2П-С9		
				СБОРОЧНЫЕ ЕДИНИЦЫ		
А4		I	I.090.I-2c.2-II 00.04.0.0	КАРКАС ПРОСТРАНСТ. 2КП0 60.33-I	I	
				МАТЕРИАЛЫ		
				БЕТОН ЛЕГКИЙ В10		2,72м³
				РАСТВОР ЦЕМ. В10		0,20м³
			I.090.I-2c.2-II 04.00.0.0-01	2ПС0 60.33.3-2П-С9		
				СБОРОЧНЫЕ ЕДИНИЦЫ		
А4		I	I.090.I-2c.2-II 00.04.0.0-01	КАРКАС ПРОСТРАНСТ. 2КП0 60.33-2	I	
				МАТЕРИАЛЫ		
				БЕТОН ЛЕГКИЙ В10		2,72м³
				РАСТВОР ЦЕМ. В10		0,20м³

ФОРМАТ	ЗОНА	ПОЗ.	ОБОЗНАЧЕНИЕ	НАИМЕНОВАНИЕ	КОЛ.	ПРИМЕЧАНИЕ
			I.090.I-2c.2-II 04.00.0.0-02	2ПС0 60.33.3-2П-С9		
				СБОРОЧНЫЕ ЕДИНИЦЫ		
А4		I	I.090.I-2c.2-II 00.04.0.0-02	КАРКАС ПРОСТРАНСТ. 2КП0 60.33-I	I	
				МАТЕРИАЛЫ		
				БЕТОН ЛЕГКИЙ В10		3,07м³
				РАСТВОР ЦЕМ. В10		0,23м³
			I.090.I-2c.2-II 04.00.0.0-03	2ПС0 60.33.3-2П-С9		
				СБОРОЧНЫЕ ЕДИНИЦЫ		
А4		I	I.090.I-2c.2-II 00.04.0.0-03	КАРКАС ПРОСТРАНСТ. 2КП0 60.33-2	I	
				МАТЕРИАЛЫ		
				БЕТОН ЛЕГКИЙ В10		3,07м³
				РАСТВОР ЦЕМ. В10		0,24м³

Т.К. 1.090.1-2с вып. 2-11

Инв.№ подл. | Подпись и дата | Взам.инв.№

Н.контр.	Силагадзе		
Нач.отд.	Эдишерашвили		
Рук.маст	Бахтадзе		
ГИП	Эдишерашвили		
ГИП	Бурджанадзе		
Рук.гр.	Солихова		
Проверил	Шелия		
Разраб.	Солихова		

I.090.I-2c.2-II 04.00.0.0

ПАНЕЛЬ
1ПС0 60 - 2ПС0 60

Стадия	Лист	Листов
Р	1	2

ТбилЗНИИЭП

Копировал Формат А4

Инв.№ подл. | Подпись и дата | Взам.инв.№

I.090.I-2c.2-II 04.00.0.0

Лист 2

Копировал Формат А4

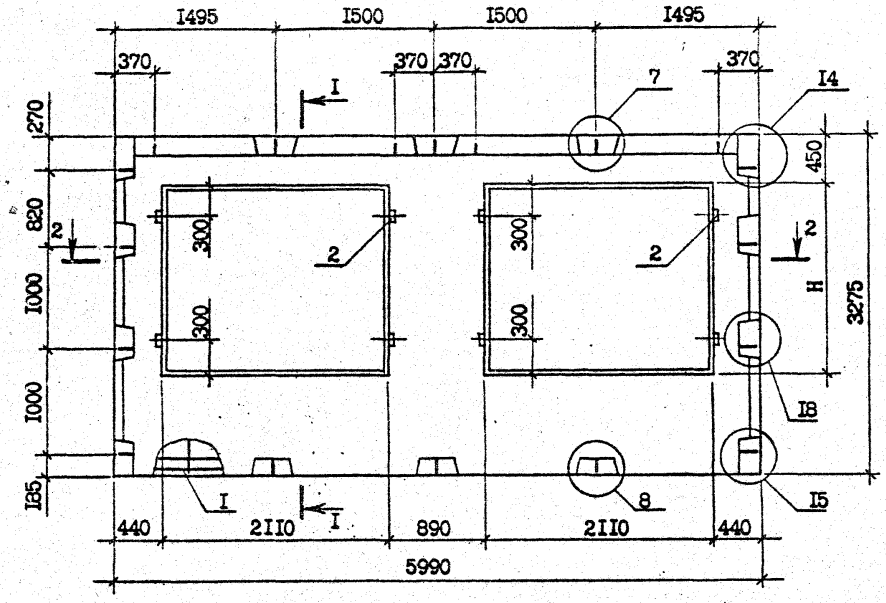

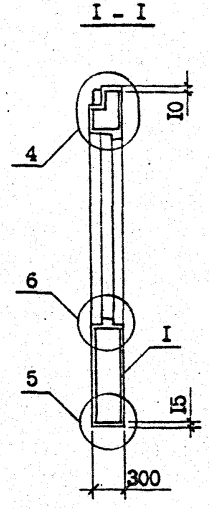

2 - 2

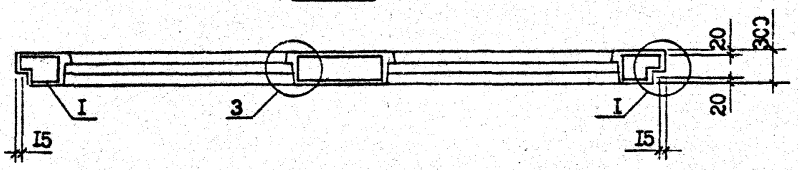

ВИД ПАНЕЛИ ДАН С ВНУТРЕННЕЙ СТОРОНЫ

Обозначение	Марка	H,мм	Масса, т
I.090.I-2с.2-II 04.00.0.0	IIIC0 60.33.3-III-C9	2II0	3,35
-0I	IIIC0 60.33.3-2II-C9		
-02	2IIC0 60.33.3-III-C9	I8I0	3,79
-03	2IIC0 60.33.3-2II-C9		

				I.090.I-2с.2-II 04.00.0.0СБ
Н.контр.	Силагадзе			ПАНЕЛЬ IIIC0 60 - 2IIC0 60 СБОРОЧНЫЙ ЧЕРТЕЖ
Нач.отд.	Эдишерашвили			Стадия: Р; Масса: см. табл.; Масштаб: I:40
Рук.маст	Бахтадзе			Лист; Листов I
ГИП	Эдишерашвили			ТбилЗНИИЭП
ГИП	Бурджанадзе			
Рук.гр.	Шелия			
Проверил	Салихова			
Разраб.	Коркоташвили			

Т.К. 1.090.1-2с вып. 2-11

Инв. № подл. | Подпись и дата | Взам. инв. №

Копировал

Формат А3

ФОРМАТ	ЗОНА	ПОЗ.	ОБОЗНАЧЕНИЕ	НАИМЕНОВАНИЕ	КОЛ.	ПРИМЕЧАНИЕ
				ДОКУМЕНТАЦИЯ		
А3			I.090.I-2с.2-II 05.00.0.0СБ	СБОРОЧНЫЙ ЧЕРТЕЖ		
А3			I.090.I-2с.2-II 00.00.0.0ДI	УЗЛЫ ОПАЛУБОЧНЫЕ		
А3			I.090.I-2с.2-II 00.00.0.0РС	РАСХОД СТАЛИ		
А3			I.090.I-2с.2-II 00.00.0.0ТО	ТЕХНИЧЕСКОЕ ОПИСАНИЕ		
				ДЕТАЛИ		
				ПРОБКИ ДЕР. 50х100.		
БЧ		2	50.I00.I20.I00	ГОСТ 8486-66^{ЖЖ} L =I00	8	0,004м^3
				МАТЕРИАЛЫ		
				БЕТОН ЛЕГКИЙ В10		3,38м^3
				РАСТВОР ЦЕМ.В10		0,24м^3
				ПЕРЕМЕННЫЕ ДАННЫЕ ДЛЯ ИСПОЛНЕНИЙ:		
			I.090.I-2с.2-II 05.00.0.0	ЗПСО 60.33.3-III-С9		
				СБОРОЧНЫЕ ЕДИНИЦЫ		
А4		I	I.090.I-2с.2-II 00.05.0.0	КАРКАС ПРОСТРАНСТ. ЗКП0 60.33-I	I	
			I.090.I-2с.2-II 05.00.0.0-0I	ЗПСО 60.33.3-2П-С9		
				СБОРОЧНЫЕ ЕДИНИЦЫ		
А4		I	I.090.I-2с.2-II 00.05.0.0-0I	КАРКАС ПРОСТРАНСТ. ЗКП0 60.33-2	I	

Т.К 1.090.1-2с вып. 2-II

Инв.№ подл. | Подпись и дата | Взам.инв.№

Н.контр.	Силагадзе		
Нач.отд.	Эдишерашвили		
Рук.маст	Бахтадзе		
ГИП	Эдишерашвили		
ГИП	Бурджанадзе		
Рук.гр.	Салихова		
Проверил	Шелия		
Разраб.	Салихова		

I.090.I-2с.2-II 05.00.0.0

ПАНЕЛЬ ЗПСО 60

Стадия	Лист	Листов
Р		I

ТбилЗНИИЭП

Копировал Формат А4

ФОРМАТ	ЗОНА	ПОЗ.	ОБОЗНАЧЕНИЕ	НАИМЕНОВАНИЕ	КОЛ.	ПРИМЕЧАНИЕ

Инв.№ подл. | Подпись и дата | Взам.инв.№

Лист

Копировал Формат А4

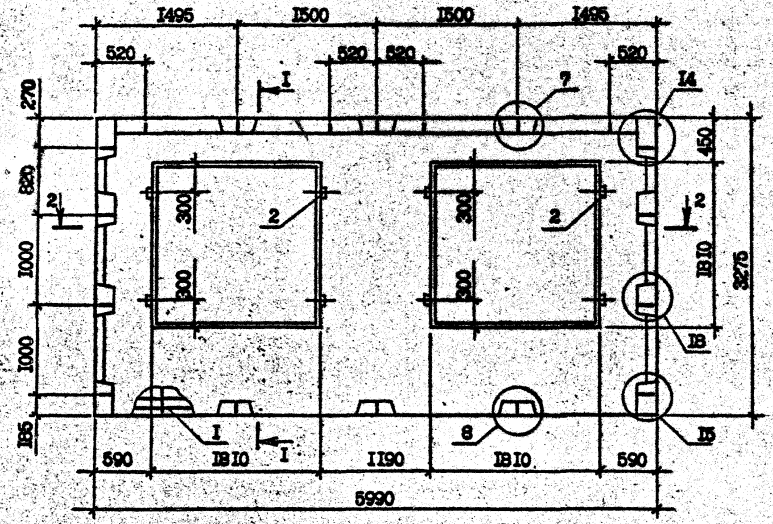

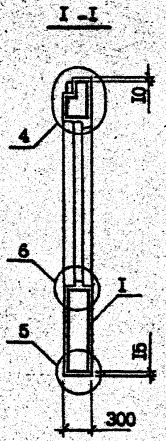

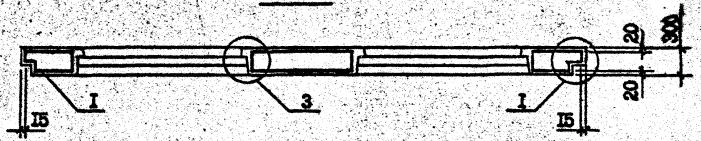

ВИД ПАНЕЛИ ДАН С ВНУТРЕННЕЙ СТОРОНЫ

Обозначение	Марка
I.090.I-2с.2-II 05.00.0.0	ЗПСО 60.33.3-ПП-С9
-0I	ЗПСО 60.33.3-2П-С9

				I.090.I-2с.2-II 05.00.0.0СБ
Н.контр.	Силагадзе			ПАНЕЛЬ ЗПСО 60 СБОРОЧНЫЙ ЧЕРТЕЖ
Нач.отд.	Эдишерашвили			Стадия: Р; Масса: 4,15 т; Масштаб: I:40
Рук.мест	Бахтадзе			Лист; Листов 1
ГИП	Эдишерашвили			ТбилЗНИИЭП
ГИП	Бурджанадзе			
Рук.гр.	Шалия			
Проверил	Салихова			
Разраб.	Коркоташвили			

Копировал

Формат А3

Инв. № подл. | Подпись и дата | Взам. инв. №

Т.К. 1.090.1-2с вып. 2-11

ФОРМАТ	ЗОНА	ПОЗ.	ОБОЗНАЧЕНИЕ	НАИМЕНОВАНИЕ	КОЛ.	ПРИМЕЧАНИЕ
				ДОКУМЕНТАЦИЯ		
А3			I.090.I-2с.2-II 06.00.0.0СБ	СБОРОЧНЫЙ ЧЕРТЕЖ		
А3			I.090.I-2с.2-II 00.00.0.0ДI	УЗЛЫ ОПАЛУБОЧНЫЕ		
А3			I.090.I-2с.2-II 00.00.0.0РС	РАСХОД СТАЛИ		
А3			I.090.I-2с.2-II 00.00.0.0ТО	ТЕХНИЧЕСКОЕ ОПИСАНИЕ		
				ДЕТАЛИ		
				ПРОБКИ ДЕР. 50хI00		
БЧ		2	50.I00.I20.I00	ГОСТ 8486-66*** L=I00	4	0,002м³
				МАТЕРИАЛЫ		
				БЕТОН ЛЕГКИЙ В10		I,I4м³
				РАСТВОР ЦЕМЕНТ. В10		0,08м³
				ПЕРЕМЕННЫЕ ДАННЫЕ ДЛЯ ИСПОЛНЕНИЙ:		
			I.090.I-2с.2-II 06.00.0.0	1ПСБ 30.33.3-II-С9		
				СБОРОЧНЫЕ ЕДИНИЦЫ		
А4		I	I.090.I-2с.2-II 00.06.0.0	КАРКАС ПРОСТРАНСТВ. 1КПБ 30.33-I	I	
			I.090.I-2с.2-II 06.00.0.0-0I	1ПСБ 30.33.3-2П-С9		
				СБОРОЧНЫЕ ЕДИНИЦЫ		
А4		I	I.090.I-2с.2-II 00.06.0.0-0I	КАРКАС ПРОСТРАНСТ. 1КПБ 30.33-2	I	
			I.090.I-2с.2-II 06.00.0.0-02	2ПСБ 30.33.3-II-С9		
				СБОРОЧНЫЕ ЕДИНИЦЫ		
				КАРКАС ПРОСТРАНСТВ.		

ФОРМАТ	ЗОНА	ПОЗ.	ОБОЗНАЧЕНИЕ	НАИМЕНОВАНИЕ	КОЛ.	ПРИМЕЧАНИЕ
А4		I	I.090.I-2с.2-II 00.06.0.0-02	2КПБ 30.33-I	I	
			I.090.I-2с.2-II 06.00.0.0-03	2СБ 30.33.3-2П-С9 СБОРОЧНЫЙ ЧЕРТЕЖ		
А4		I	I.090.I-2с.2-II 00.06.0.0-03	КАРКАС ПРОСТРАНСТВ. 2КПБ 30.33-2	I	

Т.К. 1.090.1-2с Вып. 2-11

Взам.инв.№ | Подпись и дата | Инв.№подл.

Н.контр.	Силагадзе		
Нач.отд.	Эдишерашвили		
Рук.маст	Бахтадзе		
ГИП	Эдишерашвили		
ГИП	Буржанадзе		
Рук.гр.	Салихова		
Проверил	Шелия		
Разраб.	Салихова		

I.090.I-2с.2-II 06.00.0.0

ПАНЕЛЬ
1ПСБ 30 - 2ПСБ 30

Стадия	Лист	Листов
Р	I	2

ТбилЗНИИЭП

Копировал Формат А4

Взам.инв.№ | Подпись и дата | Инв.№подл.

I.090.I-2с.2-II 06.00.0.0

Лист 2

Копировал Формат А4

РИС. 1

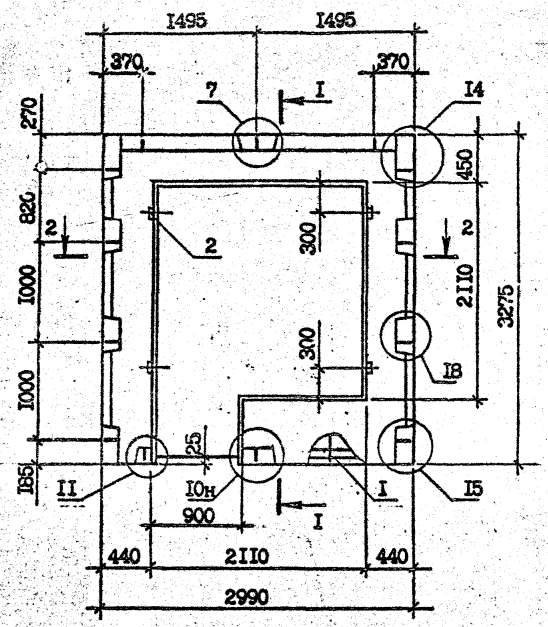

I - I

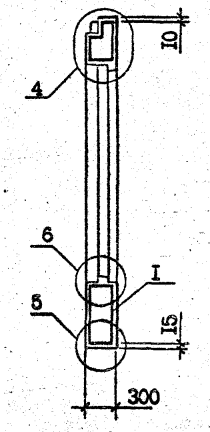

РИС. 2

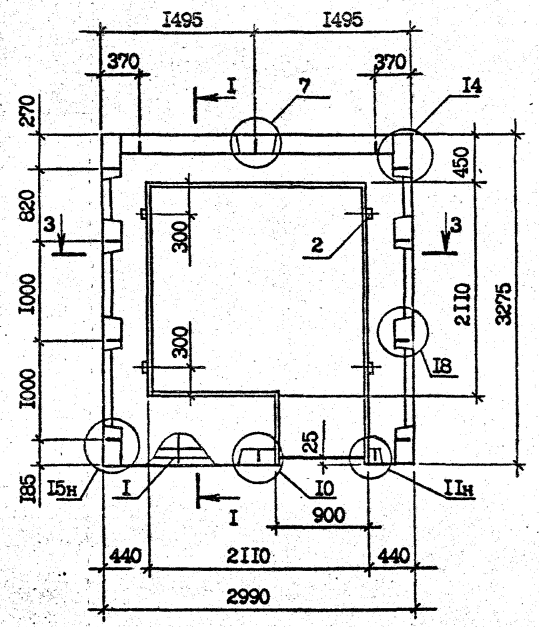

2 - 2

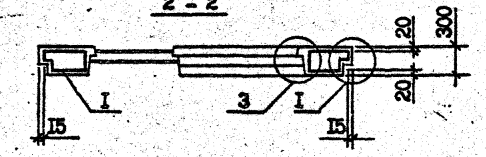

3 - 3

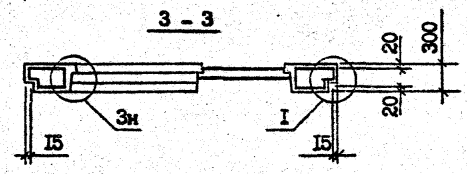

ВИД ПАНЕЛИ ДАН С ВНУТРЕННЕЙ СТОРОНЫ

Обозначение	Марка	Рис.
I.090.I-2с.2-II 06.00.0.0	ПСБ 30.33.3-П-С9	I
-01	ПСБ 30.33.3-2П-С9	
-02	2ПСБ 30.33.3-П-С9	2
-03	2ПСБ 30.33.3-2П-С9	

Н.контр.	Силагадзе		
Нач.отд.	Эдишерашвили		
Рук.маст	Бахтадзе		
ГИП	Эдишерашвили		
ГИП	Бурджанадзе		
Рук.гр.	Шелия		
Проверил	Салихова		
Разраб.	Коркоташвили		

I.090.I-2с.2-II 06.00.0.0СБ

ПАНЕЛЬ ПСБ 30 - 2ПСБ 30 СБОРОЧНЫЙ ЧЕРТЕЖ

Стадия	Масса	Масштаб
Р	I,40 т	I:40
Лист	Листов I	

ТбилЗНИИЭП

Копировал

Формат А3

Т.К. I.090.I-2с вып. 2-II

Инв. № подл. | Подпись и дата | Взам. инв. №

ФОРМАТ	ЗОНА	ПОЗ.	ОБОЗНАЧЕНИЕ	НАИМЕНОВАНИЕ	КОЛ.	ПРИМЕЧАНИЕ
				ДОКУМЕНТАЦИЯ		
А3			I.090.I-2с.2-II 07.00.0.0СБ	СБОРОЧНЫЙ ЧЕРТЕЖ		
А3			I.090.I-2с.2-II 00.00.0.0ДI	УЗЛЫ ОПАЛУБОЧНЫЕ		
А3			I.090.I-2с.2-II 00.00.0.0РС	РАСХОД СТАЛИ		
А3			I.090.I-2с.2-II 00.00.0.0ТО	ТЕХНИЧЕСКОЕ ОПИСАНИЕ		
				СБОРОЧНЫЕ ЕДИНИЦЫ		
А4		I	I.090.I-2с.2-II 00.07.0.0	КАРКАС ПРОСТРАНСТВ. КПЛ 30.33-2	I	
				ДЕТАЛИ		
БЧ		2	50.I00.I20.I00	ПРОБКИ ДЕР. 50хI00 ГОСТ 8486-66^{ЖК} L=I00	8	0,004м^3
				МАТЕРИАЛЫ		
				БЕТОН ЛЕГКИЙ В10		I,64м^3
				РАСТВОР ЦЕМЕНТ. В10		0,I2м^3

Н.контр.	Силагадзе		2.VIII.87
Нач.отд.	Эдишерашвили		2.VIII.87
Рук.маст	Бахтадзе		2.VIII.87
ГИП	Эдишерашвили		2.VIII.87
ГИП	Бурджанадзе		2.VIII.87
Рук.гр.	Салихова		2.VIII.87
Проверил	Шелия		2.VIII.87
Разраб.	Салихова		2.VIII.87

I.090.I-2с.2-II 07.00.0.0

ПАНЕЛЬ ПСЛ 30.33.3-2П-С9

Стадия	Лист	Листов
Р		I

ТбилЗНИИЭП

Копировал Формат А4

ФОРМАТ	ЗОНА	ПОЗ.	ОБОЗНАЧЕНИЕ	НАИМЕНОВАНИЕ	КОЛ.	ПРИМЕЧАНИЕ

Лист

Копировал Формат А4

Инв.№ подл. | Подпись и дата | Взам.инв.№

Т.К. 1.090.I-2с вып 2-II

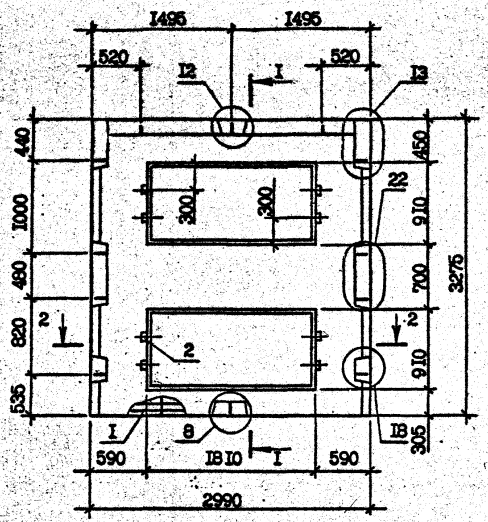

2 - 2

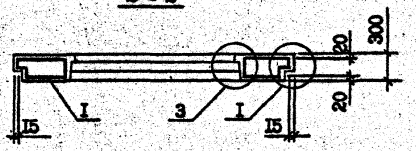

I - I

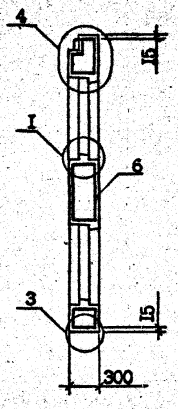

ВИД ПАНЕЛИ ДАН С ВНУТРЕННЕЙ СТОРОНЫ

Т.К. 1.090.1-2с вып. 2-11

Инв. № подл. | Подпись и дата | Взам. инв. №

				I.090.I-2с.2-II 07.00.0.0СБ		
Н.контр.	Силагадзе		7.09.92	ПАНЕЛЬ ПСЛ 30.33.3-2П-С9 СБОРОЧНЫЙ ЧЕРТЕЖ	Стадия	Масса	Масштаб
Нач.отд.	Эшшераашвили		7.09.92		Р	2,02 т	I:40
Рук.маст	Бахтадзе		7.09.92				
ГИП	Эшшераашвили		7.09.92		Лист	Листов	I
ГИП	Бурджанадзе		7.09.92				
Рук.гр.	Шалия		7.09.92		ТбилЗНИИЭП		
Проверил	Салихова		7.09.92				
Разраб.	Коркоташвили		7.09.92				

Копировал

Формат А3

ФОРМАТ	ЗОНА	ПОЗ.	ОБОЗНАЧЕНИЕ	НАИМЕНОВАНИЕ	КОЛ.	ПРИМЕЧАНИЕ
				ДОКУМЕНТАЦИЯ		
А3			I.090.I-2с.2-II 08.00.0.0СБ	СБОРОЧНЫЙ ЧЕРТЕЖ		
А3			I.090.I-2с.2-II 00.00.0.0ДI	УЗЛЫ ОПАЛУБОЧНЫЕ		
А3			I.090.I-2с.2-II 00.00.0.0РС	РАСХОД СТАЛИ		
А3			I.090.I-2с.2-II 00.00.0.0ТО	ТЕХНИЧЕСКОЕ ОПИСАНИЕ		
				ДЕТАЛИ		
				ПРОБКИ ДЕР. 50х100		
БЧ		2	50.100.120.100	ГОСТ 8486-66^{ЖК} L=100	6	0,003м^3
				ПЕРЕМЕННЫЕ ДАННЫЕ ДЛЯ ИСПОЛНЕНИЙ:		
			I.090.I-2с.2-II 08.00.0.0	1ПСД 30.33.3-2П-С9		
				СБОРОЧНЫЕ ЕДИНИЦЫ		
А4		I	I.090.I-2с.2-II 00.08.0.0	КАРКАС ПРОСТРАНСТВ. 1КПД 30.33-2	I	
				МАТЕРИАЛЫ		
				БЕТОН ЛЕГКИЙ В10		I,84м^3
				РАСТВОР ЦЕМЕНТ. В10		0,15м^3
			I.090.I-2с.2-II 08.00.0.0-01	2ПСД 30.33.3-2П-С9		
				СБОРОЧНЫЕ ЕДИНИЦЫ		
А4		I	I.090.I-2с.2-II 00.08.0.0-01	КАРКАС ПРОСТРАНСТВЕН. 2КПД 30.33-2	I	
				МАТЕРИАЛЫ		
				БЕТОН ЛЕГКИЙ В10		I,84м^3
				РАСТВОР ЦЕМЕНТ. В10		0,15м^3

ФОРМАТ	ЗОНА	ПОЗ.	ОБОЗНАЧЕНИЕ	НАИМЕНОВАНИЕ	КОЛ.	ПРИМЕЧАНИЕ
			I.090.I-2с.2-II 08.00.0.0-02	3ПСД 30.33.3-2П-С9		
				СБОРОЧНЫЕ ЕДИНИЦЫ		
А4		I	I.090.I-2с.2-II 00.08.0.0-02	КАРКАС ПРОСТРАНСТВ. 3КПД 30.33-2	I	
				МАТЕРИАЛЫ		
				БЕТОН ЛЕГКИЙ В10		I,65м^3
				РАСТВОР ЦЕМЕНТ. В10		0,13м^3

Н.контр.	Силагадзе		
Нач.отд.	Эдишерашвили		
Рук.маст	Бехтадзе		
ГИП	Эдишерашвили		
ГИП	Бурджанадзе		
Рук.гр.	Салихова		
Проверил	Шапия		
Разраб.	Салихова		

I.090.I-2с.2-II 08.00.0.0

ПАНЕЛЬ
1ПСД 30 – 3ПСД 30

Стадия	Лист	Листов
Р	I	2

ТбилЗНИИЭП

Т.К. 1.090.1-2с вып. 2-14

Взам.инв.№ | Подпись и дата | Инв.№подл.

Копировал Формат А4

I.090.I-2с.2-II 08.00.0.0

Лист 2.

Копировал Формат А4

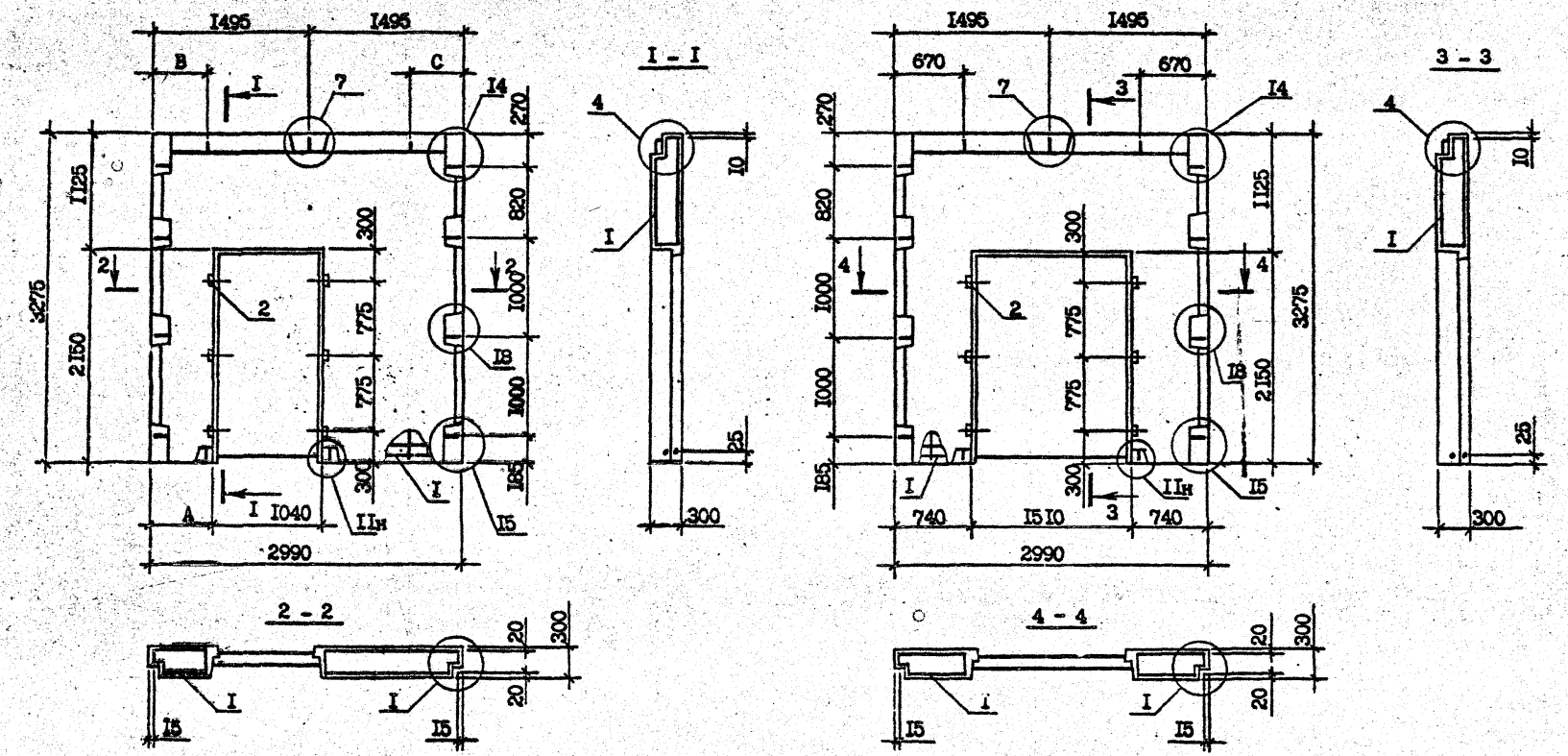

Обозначение	Марка	Рис.	Размеры, мм A	B	C	Масса, т
I.090.I-2с.2-II 08.00.0.0	IIСД 30.33.3-2П-С9		590	520	670	2,29
-0I	2ПСД 30.33.3-2П-С9		I360	670	520	
-02	3ПСД 30.33.3-2П-С9		–	–	–	2,05

				I.090.I-2с.2-II 08.00.0.0СБ
Н.контр.	Силагадзе			
Нач.отд.	Эдишерашвили			ПАНЕЛЬ IIСД 30 – 3ПСД 30 СБОРОЧНЫЙ ЧЕРТЕЖ
Рук.мест	Бахтадзе			Стадия: Р; Масса: см. табл.; Масштаб: I:40
ГИП	Эдишерашвили			Лист; Листов I
ГИП	Бурджанадзе			ТбилЗНИИЭП
Рук.гр.	Щедия			
Проверил	Салихова			
Разраб.	Коркоташвили			

Т.К. 1.090.1-2с вып. 2-14

Инв. № подл. | Подпись и дата | Взам. инв. №

Копировал

Формат А3

Формат	Зона	Поз.	Обозначение	Наименование	Кол.	Примечание
				ДОКУМЕНТАЦИЯ		
А3			I.090.I-2с.2-II 09.00.0.0СБ	СБОРОЧНЫЙ ЧЕРТЕЖ		
А3			I.090.I-2с.2-II 00.00.0.0ДI	УЗЛЫ ОПАЛУБОЧНЫЕ		
А3			I.090.I-2с.2-II 00.00.0.0РС	РАСХОД СТАЛИ		
А3			I.090.I-2с.2-II 00.00.0.0ТО	ТЕХНИЧЕСКОЕ ОПИСАНИЕ		
				ДЕТАЛИ		
				ПРОБКИ ДЕР. 50х100		
БЧ		2	50.I00.I20.I00	ГОСТ 8486-66*К L =I00	6	0,003м³
				МАТЕРИАЛЫ		
				БЕТОН ЛЕГКИЙ В10		0,88м³
				РАСТВОР ЦЕМЕНТ. В10		0,07м³
			ПЕРЕМЕННЫЕ ДАННЫЕ ДЛЯ ИСПОЛНЕНИЙ:			
			I.090.I-2с.2-II 09.00.0.0	4ПСД 30.33.3-ПП-С9		
				СБОРОЧНЫЕ ЕДИНИЦЫ		
А4		I	I.090.I-2с.2-II 00.09.0.0	КАРКАС ПРОСТРАНСТВ. 4КПД 30.33-I	I	
			I.090.I-2с.2-II 09.00.0.0-0I	4ПСД 30.33.3-2П-С9		
				СБОРОЧНЫЕ ЕДИНИЦЫ		
А4		I	I.090.I-2с.2-II 00.09.0.0-0I	КАРКАС ПРОСТРАНСТВ. 4КПД 30.33-2	I	

Инв.№ подл. | Подпись и дата | Взам.инв.№

Н.контр.	Силагадзе		I.090.I-2с.2-II 09.00.0.0
Нач.отд.	Эдишерашвили		
Рук.маст.	Бахтадзе		
ГИП	Эдишерашвили		ПАНЕЛЬ 4ПСД 30
ГИП	Бурджанадзе		
Рук.гр.	Салихова		
Проверил	Шелия		
Разраб.	Салихова		

Стадия	Лист	Листов
Р	I	2

ТбилЗНИИЭП

Копировал Формат А4

Гк. 1.090.1-2с Вып. 2-11

Формат	Зона	Поз.	Обозначение	Наименование	Кол.	Примечание

Инв.№ подл. | Подпись и дата | Взам.инв.№

Лист

Копировал Формат А4

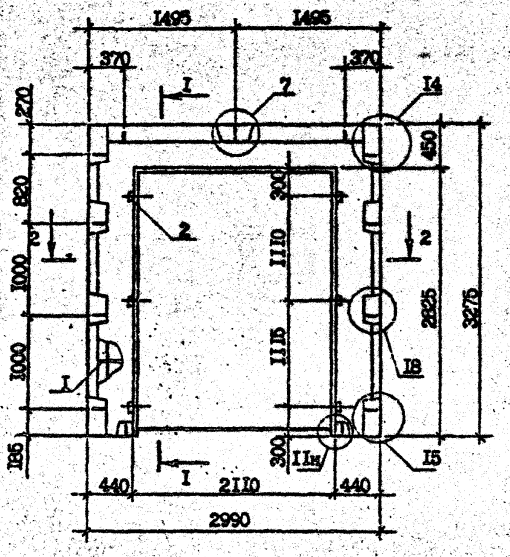

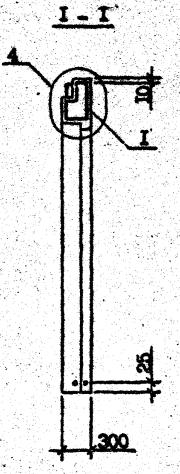

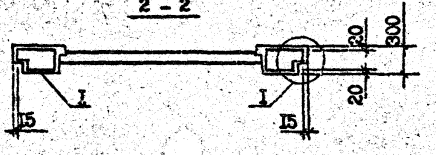

ВИД ПАНЕЛИ ДАН С ВНУТРЕННЕЙ СТОРОНЫ

Обозначение	Марка
I.090.I-2с.2-II 09.00.0.0	4ПСД 30.33.3-III-09
-01	4ПСД 30.33.3-2П-09

				I.090.I-2с.2-II 09.00.0.0СБ	
Н.контр.	Силагадзе			ПАНЕЛЬ 4ПСД 30 СБОРОЧНЫЙ ЧЕРТЕЖ	Стадия: Р; Масса: I,09 т; Масштаб: I:40
Нач.отд.	Эдишерашвили				Лист; Листов
Рук.маст	Бахтадзе				ТбилЗНИИЭП
ГИП	Эдишерашвили				
ГИП	Бурджанадзе				
Рук.гр.	Шелия				
Проверил	Селихова				
Разраб.	Коркоташвили				

Инв. № подл. | Подпись и дата | Взам. инв. №

Т.К. 1.090.1-2с Вып. 2-11

Копировал

Формат А3

ФОРМАТ	ЗОНА	ПОЗ.	ОБОЗНАЧЕНИЕ	НАИМЕНОВАНИЕ	КОЛ.	ПРИМЕЧАНИЕ
				ДОКУМЕНТАЦИЯ		
А3			I.090.I-2с.2-II I0.00.0.0СБ	СБОРОЧНЫЙ ЧЕРТЕЖ		
А3			I.090.I-2с.2-II 00.00.0.0ДI	УЗЛЫ ОПАЛУБОЧНЫЕ		
А3			I.090.I-2с.2-II 00.00.0.0РС	РАСХОД СТАЛИ		
А3			I.090.I-2с.2-II 00.00.0.0ТО	ТЕХНИЧЕСКОЕ ОПИСАНИЕ		
				СБОРОЧНЫЕ ЕДИНИЦЫ		
А4		I	I.090.I-2с.2-II 00.00.0.0	КАРКАС ПРОСТРАНСТВ. КПД 30.33-2	I	
				ДЕТАЛИ		
БЧ		2	50.I00.I20.I00	ПРОБКИ ДЕР. 50х100 ГОСТ 8486-66*** I =100	6	0,003м³
				МАТЕРИАЛЫ		
				БЕТОН ЛЕГКИЙ В10		I,66м³
				РАСТВОР ЦЕМЕНТ. В10		0,I2м³

ФОРМАТ	ЗОНА	ПОЗ.	ОБОЗНАЧЕНИЕ	НАИМЕНОВАНИЕ	КОЛ.	ПРИМЕЧАНИЕ

Т.К. 1.090.1-2с Вып. 2-11

Инв.№ подл. | Подпись и дата | Взам.инв.№

Н.контр.	Силагадзе		
Нач.отд.	Эдишеравили		
Рук.мест	Бахтадзе		
ГИП	Эдишеравили		
ГИП	Бурджанадзе		
Рук.гр.	Салихова		
Проверил	Шелия		
Разраб.	Салихова		

I.090.I-2с.2-II I0.00.0.0

ПАНЕЛЬ ПСД 30.33.3-2П-С9

Стадия	Лист	Листов
Р		1

ТбилЗНИИЭП

Копировал Формат А4

Инв.№ подл. | Подпись и дата | Взам.инв.№

Лист

Копировал Формат А4

Инв. № подл. | Подпись и дата | Взам. инв. №

Т.К. 1.090.1-2с Вып. 2-11

Альбом

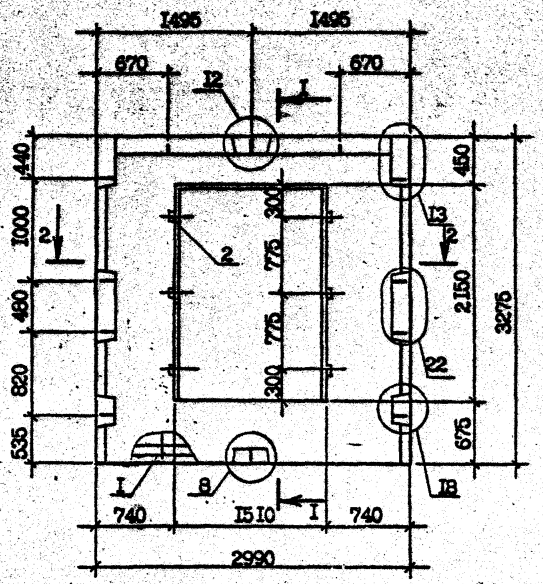

2 - 2

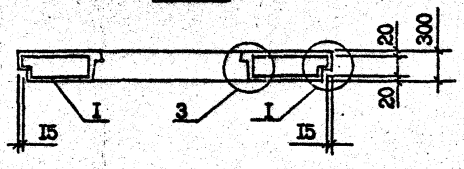

I - I

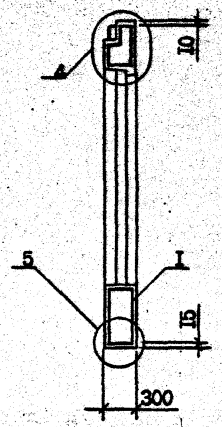

ВИД ПАНЕЛИ ДАН С ВНУТРЕННЕЙ СТОРОНЫ

				I.090.I-2с.2-II I0.00.0.0СБ		
Н.контр.	Силагадзе			ПАНЕЛЬ ПСД 30.33.3-2С-С9 СБОРОЧНЫЙ ЧЕРТЕЖ	Стадия	Масса	Масштаб
Нач.отд.	Эдиперашвили				Р	2,04 Т	I:40
Рук.маст	Бахтадзе				Лист	Листов	1
ГИП	Эдиперашвили						
ГИП	Бурджанадзе						
Рук.гр.	Щелия				ТбилЗНИИЭП		
Проверил	Сапихова						
Разраб.	Коркоташвили						

Копировал

Формат А3

ФОРМАТ	ЗОНА	ПОЗ.	ОБОЗНАЧЕНИЕ	НАИМЕНОВАНИЕ	КОЛ.	ПРИМЕЧАНИЕ
				ДОКУМЕНТАЦИЯ		
А3			I.090.I-2с.2-II II.00.0.0СБ	СБОРОЧНЫЙ ЧЕРТЕЖ		
А3			I.090.I-2с.2-II 00.00.0.0ДI	УЗЛЫ ОПАЛУБОЧНЫЕ		
А3			I.090.I-2с.2-II 00.00.0.0РС	РАСХОД СТАЛИ		
А3			I.090.I-2с.2-II 00.00.0.0ТО	ТЕХНИЧЕСКОЕ ОПИСАНИЕ		
				ПЕРЕМЕННЫЕ ДАННЫЕ ДЛЯ ИСПОЛНЕНИЙ:		
			I.090.I-2с.2-II II.00.0.0	ПС 30.33.3-П-С9		
				СБОРОЧНЫЕ ЕДИНИЦЫ		
А4		I	I.090.I-2с.2-II 00.II.0.0	КАРКАС ПРОСТРАНСТВ. КП 30.33	I	
				МАТЕРИАЛЫ		
				БЕТОН ЛЕГКИЙ В7,5		2,53м³
				РАСТВОР ЦЕМЕНТН. В10		0,19м³
			I.090.I-2с.2-II II.00.0.0-0I	ПС 24.33.3-2П-С9		
				СБОРОЧНЫЕ ЕДИНИЦЫ		
А4		I	I.090.I-2с.2-II 00.II.0.0-0I	КАРКАС ПРОСТРАНСТВ. КП 24.33	I	
				МАТЕРИАЛЫ		
				БЕТОН ЛЕГКИЙ В7,5		I,99м³
				РАСТВОР ЦЕМЕНТН. В10		0,15м³

Взам. инв. №

Подпись и дата

Инв. № подл.

Гл.констр.	Силагадзе		
Нач.отр.	Эдишерашвили		
Рук.маст	Бахтадзе		
ГИП	Эдишерашвили		
ГИП	Бурджанадзе		
Рук.гр.	Селихова		
Проверил	Шолия		
Разраб.	Селихова		

I.090.I-2с.2-II II.00.0.0

ПАНЕЛЬ ПС 30, ПС 24

Стадия	Лист	Листов
Р		

ТбилЗНИИЭП

Копировал

Формат А4

ФОРМАТ	ЗОНА	ПОЗ.	ОБОЗНАЧЕНИЕ	НАИМЕНОВАНИЕ	КОЛ.	ПРИМЕЧАНИЕ

Взам. инв. №

Подпись и дата

Инв. № подл.

Лист

Копировал

Формат А4

Т.К. 1.090.1-2с вып. 2-11

Инв. № подл. | Подпись и дата | Взам. инв. №

РИС. 1

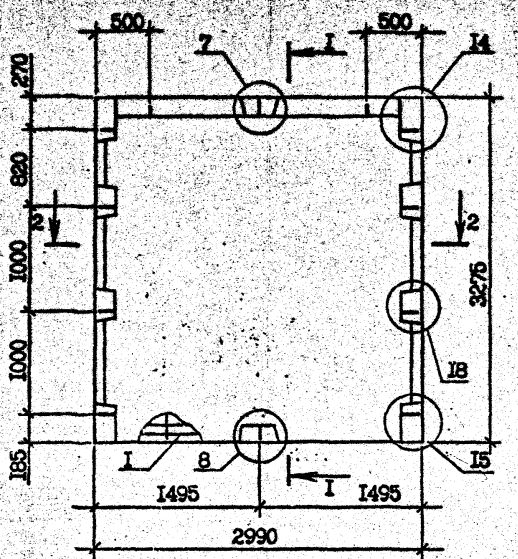

I - I

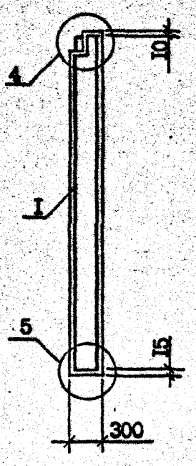

РИС. 2

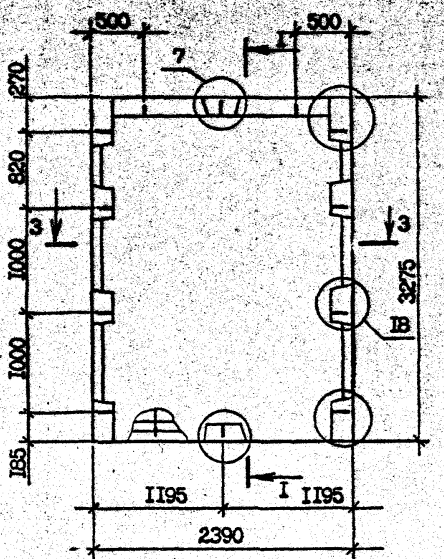

2 - 2

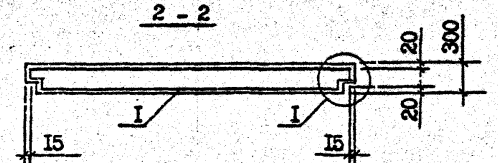

3 - 3

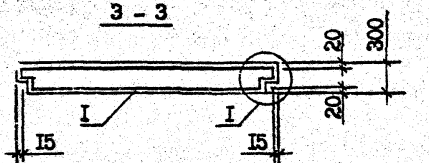

ВИД ПАНЕЛИ ДАН С ВНУТРЕННЕЙ СТОРОНЫ

Обозначение	Марка	Рис.	Масса, т
I.090.I-2с.2-II II.00.0.0	ПС 30.33.3-П-С9	I	3,13
-01	ПС 24.33.3-П-С9	2	2,46

			I.090.I-2с.2-II II.00.0.0СБ
Н.контр.	Силагадзе		9.IX.87
Нач.отд.	Эдишерашвили		9.IX.87
Рук.маст	Бахтадзе		9.IX.87
ГИП	Эдишерашвили		9.IX.87
ГИП	Бурджанадзе		9.IX.87
Рук.гр.	Шелия		9.IX.87
Проверил	Салигова		9.IX.87
Разраб.	Коркоташвили		9.IX.87

ПАНЕЛЬ ПС 30, ПС 24 СБОРОЧНЫЙ ЧЕРТЕЖ

Стадия	Масса	Масштаб
Р	см. табл.	I:40
Лист	Листов I	

ТбилЗНИИЭП

Копировал

Формат А3

ФОРМАТ	ЗОНА	ПОЗ.	ОБОЗНАЧЕНИЕ	НАИМЕНОВАНИЕ	КОЛ.	ПРИМЕЧАНИЕ
				ДОКУМЕНТАЦИЯ		
А3			I.090.I-2с.2-II I2.00.0.0СБ	СБОРОЧНЫЙ ЧЕРТЕЖ		
А3			I.090.I-2с.2-II 00.00.0.0ДI	УЗЛЫ ОПАЛУБОЧНЫЕ		
А3			I.090.I-2с.2-II 00.00.0.0РС	РАСХОД СТАЛИ		
А3			I.090.I-2с.2-II 00.00.0.0ТО	ТЕХНИЧЕСКОЕ ОПИСАНИЕ		
				ПЕРЕМЕННЫЕ ДАННЫЕ ДЛЯ ИСПОЛНЕНИЙ:		
			I.090.I-2с.2-II I2.00.0.0	ПС I8.33.3-П-С9		
				СБОРОЧНЫЕ ЕДИНИЦЫ		
А4		I	I.090.I-2с.2-II 00.I2.0.0	КАРКАС ПРОСТРАНСТВ. КП I8.33	I	
				МАТЕРИАЛЫ		
				БЕТОН ЛЕГКИЙ В7,5		I,5 м³
				РАСТВОР ЦЕМЕНТН.В10		0,II м³
			I.090.I-2с.2-II I2.00.0.0-0I	ПС I2.33.3-П-С9		
				СБОРОЧНЫЕ ЕДИНИЦЫ		
А4		I	I.090.I-2с.2-II 00.I2.0.0-0I	КАРКАС ПРОСТРАНСТВ. КП I2.33	I	
				МАТЕРИАЛЫ		
				БЕТОН ЛЕГКИЙ В7,5		0,96м³
				РАСТВОР ЦЕМЕНТН.В10		0,07м³
			I.090.I-2с.2-II I2.00.0.0-02	ПС 30.I6.3-П-С9		
				СБОРОЧНЫЕ ЕДИНИЦЫ		
А4		I	I.090.I-2с.2-II 00.I2.0.0-02	КАРКАС ПРОСТРАНСТВ. КП 30.I6	I	

Т.К. 1.090.1-2с вып. 2-II

Разраб. Салхеба
Проверил Шапия
Рук.гр. Салихова
ГИП Бурджанадзе
Н.контр. Эрнстгенгмейер
Рук.маст. Бондарев
Н.контр. Салагаева

I.090.I-2с.2-II I2.00.0.0

ПАНЕЛЬ
ПС I8.33 - ПС 30.I6

Стадия	Лист	Листов
Р	1	2

ТбилЗНИИЭП

Копировал Формат А4

Инв.№ подл. | Подпись и дата | Взам.инв.№

ФОРМАТ	ЗОНА	ПОЗ.	ОБОЗНАЧЕНИЕ	НАИМЕНОВАНИЕ	КОЛ.	ПРИМЕЧАНИЕ
				МАТЕРИАЛЫ		
				БЕТОН ЛЕГКИЙ В7,5		I,29м³
				РАСТВОР ЦЕМЕНТ. В10		0,09м³

I.090.I-2с.2-II I2.00.0.0

Лист 2.

Копировал Формат А4

Т.К. 1.090.1-2с вып. 2-11

РИС. 1

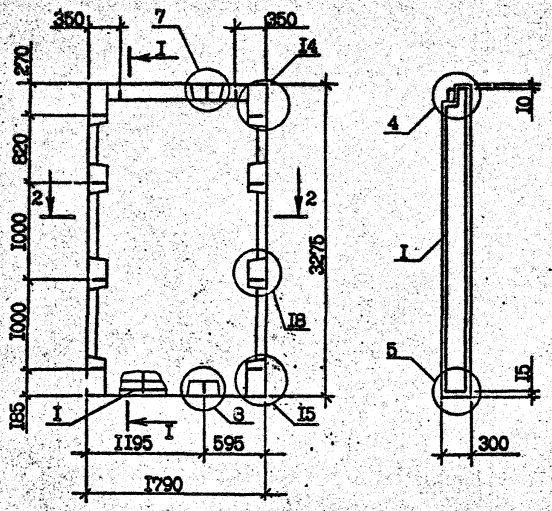

РИС. 2

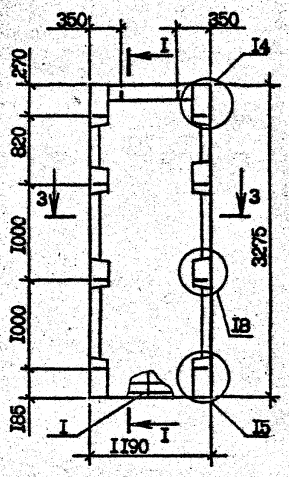

РИС. 3

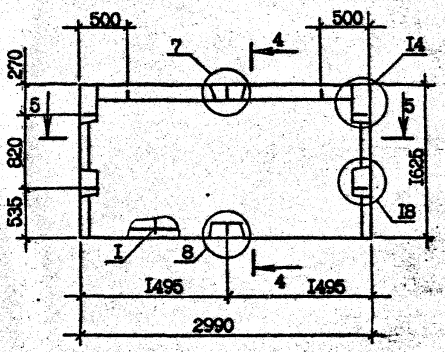

2 - 2

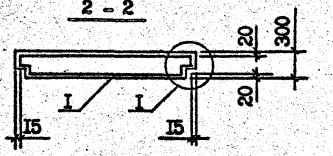

3 - 3

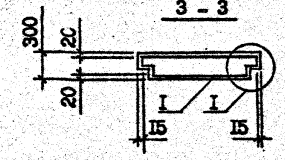

5 - 5

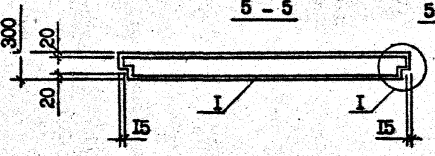

4 - 4

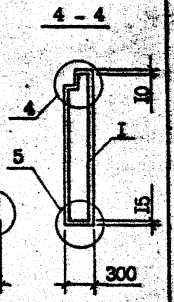

ВИД ПАНЕЛИ ДАН С ВНУТРЕННЕЙ СТОРОНЫ

Обозначение	Марка	Рис.	Масса, т
I.090.I-2с.2-II I2.00.0.0	ПС I8.33.3-П-С9	I	I,86
-0I	ПС I2.33.3-П-С9	2	I,I8
-02	ПС 30.I6.3-П-С9	3	I,58

Н.контр.	Силагадзе			
Нач.отд.	Эдишерашвили			
Рук.маст	Бахтадзе			
ГИП	Эдишерашвили			
ГИП	Буриканадзе			
Рук.гр.	Шелия			
Проверил	Салихова			
Разраб.	Кекоташвили			

I.090.I-2с.2-II I2.00.0.0СБ

ПАНЕЛ... ПС I8.33 - ПС 30.I6 СБОРОЧНЫЙ ЧЕРТЕЖ

Стадия	Масса	Масштаб
Р	см. табл.	I:40

Лист | Листов 1

ТбилЗНИИЭП

Копировал | Формат А3

Инв. № подл. | Подпись и дата | Взам. инв. №

ФОРМАТ	ЗОНА	ПОЗ.	ОБОЗНАЧЕНИЕ	НАИМЕНОВАНИЕ	КОЛ.	ПРИМЕЧАНИЕ
				ДОКУМЕНТАЦИЯ		
А3			I.090.I-2с.2-II I3.00.0.0СБ	СБОРОЧНЫЙ ЧЕРТЕЖ		
А3			I.090.I-2с.2-II 00.00.0.0ДI	УЗЛЫ СПАЛУБОЧНЫЕ		
А3			I.090.I-2с.2-II 00.00.0.0РС	РАСХОД СТАЛИ		
А3			I.090.I-2с.2-II 00.00.0.0ТО	ТЕХНИЧЕСКОЕ ОПИСАНИЕ		
				МАТЕРИАЛЫ		
				БЕТОН ЛЕГКИЙ В7,5	2,66м³	
				РАСТВОР ЦЕМЕНТН. В10	0,2Iм³	
				ПЕРЕМЕННЫЕ ДАННЫЕ ДЛЯ ИСПОЛНЕНИЙ:		
			I.090.I-2с.2-II I3.00.0.0	ЗПС 32.33.3-II-09		
				СБОРОЧНЫЕ ЕДИНИЦЫ		
А4		I	I.090.I-2с.2-II 00.I3.0.0	КАРКАС ПРОСТРАНСТВЕН. ВКП 32.33	I	
			I.090.I-2с.2-II I3.00.0.0-0I	2ПС 32.33.3-II-09		
				СБОРОЧНЫЕ ЕДИНИЦЫ		
А4		I	I.090.I-2с.2-II 00.I3.0.0-0I	КАРКАС ПРОСТРАНСТВЕН. 2КП 32.33	I	

Инв.№подл. | Подпись и дата | Взам.инв.№

Н.контр.	Сулагедзе		
Нач.отд.	Эдишерашвили		
Рук.пост	Бахтадзе		
ГИП	Эдишерашвили		
ГИП	Бурджанадзе		
Рук.гр.	Салихова		
Проверил	Шетия		
Разраб.	Салихова		

I.090.I-2с.2-II I3.00.0.0

ПАНЕЛЬ
ЗПС 32, 2ПС 32

Стадия	Лист	Листов
Р		

ТбилЗНИИЭП

Копировал Формат А4

Инв.№подл. | Подпись и дата | Взам.инв.№

ФОРМАТ	ЗОНА	ПОЗ.	ОБОЗНАЧЕНИЕ	НАИМЕНОВАНИЕ	КОЛ.	ПРИМЕЧАНИЕ

Лист

Копировал Формат А4

РИС. I

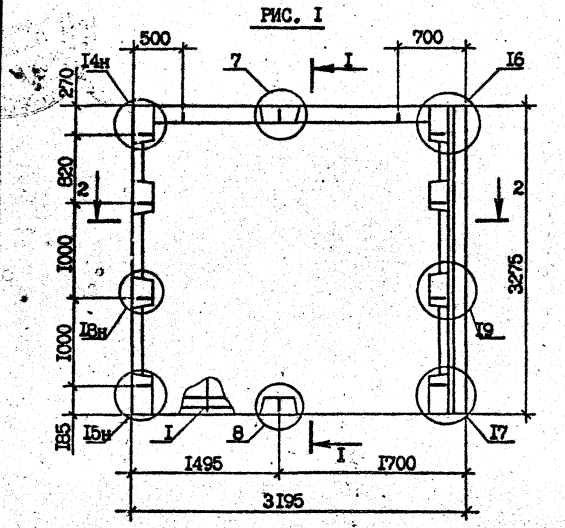

I - I

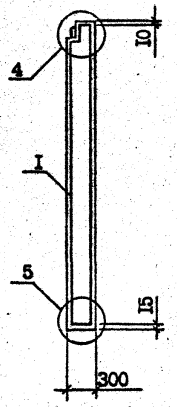

РИС. 2

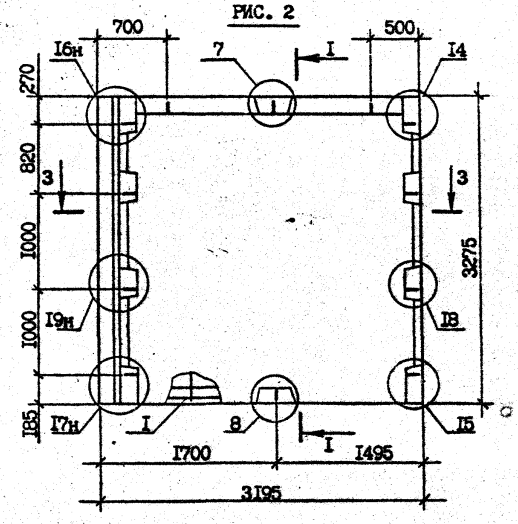

2 - 2

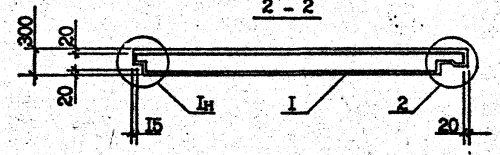

3 - 3

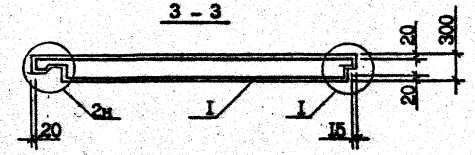

ВИД ПАНЕЛИ ДАН С ВНУТРЕННЕЙ СТОРОНЫ

Обозначение	Марка	Рис.
I.090.I-2с.2-II I3.00.0.0	IIC 32.33.3-II-C9	I
-0I	2IC 32.33.3-II-C9	2

				I.090.I-2с.2-II I3.00.0.0СБ
Н.контр.	Силагадзе			ПАНЕЛЬ IIC 32, 2IC 32 СБОРОЧНЫЙ ЧЕРТЕЖ
Нач.отд.	Эдишерашвили			
Рук.маст	Бахтадзе			
ГИП	Эдишерашвили			
ГИП	Бурджанадзе			
Рук.гр.	Шадиа			
Проверил	Салихова			
Разраб.	Коркоташвили			

Стадия	Масса	Масштаб
Р	3,30 т	I:40
Лист	Листов	

ТбилЗНИИЭП

Копировал

Формат А3

Инв. № подл. | Подпись и дата | Взам. инв. №

Т.К. I.090.I-2с вып. 2-II

ФОРМАТ	ЗОНА	ПОЗ.	ОБОЗНАЧЕНИЕ	НАИМЕНОВАНИЕ	КОЛ.	ПРИМЕЧАНИЕ
				ДОКУМЕНТАЦИЯ		
А3			I.090.I-2с.2-II I4.00.0.0СБ	СБОРОЧНЫЕ ЕДИНИЦЫ		
А3			I.090.I-2с.2-II 00.00.0.0ДI	УЗЛЫ ОПАЛУБОЧНЫЕ		
А3			I.090.I-2с.2-II 00.00.0.0РС	РАСХОД СТАЛИ		
А3			I.090.I-2с.2-II 00.00.0.0ТО	ТЕХНИЧЕСКОЕ ОПИСАНИЕ		
				МАТЕРИАЛЫ		
				БЕТОН ЛЕГКИЙ В7,5		I,06м^3
				РАСТВОР ЦЕМЕНТ. В10		0,09м^3
				ПЕРЕМЕННЫЕ ДАННЫЕ ДЛЯ ИСПОЛНЕНИЙ:		
			I.090.I-2с.2-II I4.00.0.0	IПС I4.33.3-П-С9 СБОРОЧНЫЕ ЕДИНИЦЫ		
А4		I	I.090.I-2с.2-II 00.I4.0.0	КАРКАС ПРОСТРАНСТВ. IКП I4.33	I	
			I.090.I-2с.2-II I4.00.0.0-0I	2ПС I4.33.3-П-С9 СБОРОЧНЫЕ ЕДИНИЦЫ		
А4		I	I.090.I-2с.2-II 00.I4.0.0-0I	КАРКАС ПРОСТРАНСТВ. 2КП I4.33	I	

Т.К. 1.090.1-2с вып. 2-11

Взам.инв.№ | Подпись и дата | Инв.№подл.

Н.контр.	Силагадзе		
Нач.отр.	Эшшерашвили		
Рук.маст	Бахтадзе		
ГИП	Эшшерашвили		
ГИП	Бурджанадзе		
Рук.гр.	Саликова		
Проверил	Шелия		
Разраб.	Саликова		

I.090.I-2с.2-II I4.00.0.0

ПАНЕЛЬ
IПС I4, 2ПС I4

Стадия	Лист	Листов
Р	1	2

ТбилЗНИИЭП

Копировал Формат А4

ФОРМАТ	ЗОНА	ПОЗ.	ОБОЗНАЧЕНИЕ	НАИМЕНОВАНИЕ	КОЛ.	ПРИМЕЧАНИЕ

Взам.инв.№ | Подпись и дата | Инв.№подл.

Лист

Копировал Формат А4

Альбом серии 1.090.1-2с вып. 2-11

Т.К.

Инв. № подл. | Подпись и дата | Взам. инв. №

РИС. 1

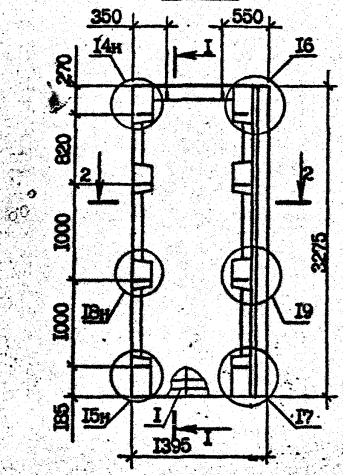

I - I

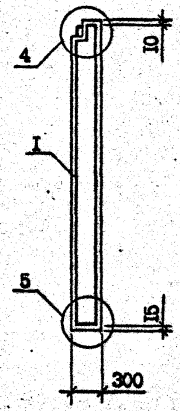

2 - 2

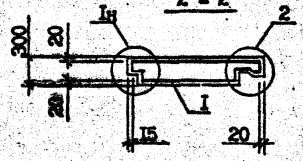

РИС. 2

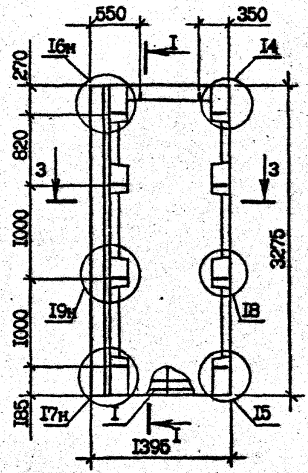

3 - 3

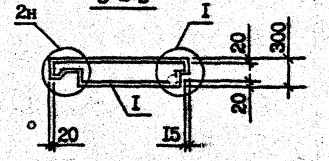

ВИД ПАНЕЛИ ДИН С ВНУТРЕННЕЙ СТОРОНЫ

Обозначение	Марка	Рис.
I.090.I-2с.2-II I4.00.0.0	ПС I4.33.3-П-С9	I
-0I	2ПС*I4.33.3-П-С9	2

				I.090.I-2с.2-II I4.00.0.0СБ
Н.контр.	Салагадзе		15.II.87	
Нач.отд.	Эдишерашвили		15.II.87	ПАНЕЛЬ ПС I4, 2ПС I4 СБОРОЧНЫЙ ЧЕРТЕЖ
Рук.маст	Бахтадзе		15.II.87	
ГИП	Эдишерашвили		15.II.87	
ГИП	Бурдиманадзе		15.II.87	
Рук.гр.	Шелия		15.II.87	
Проверил	Салихова		15.II.87	
Разраб.	Кордотешвили		15.II.87	

Стадия	Масса	Масштаб
Р	I,33 т	I:40
Лист	Листов I	

ТбилЗНИИЭП

Копировал

Формат А3

ФОРМАТ	ЗОНА	ПОЗ.	ОБОЗНАЧЕНИЕ	НАИМЕНОВАНИЕ	КОЛ.	ПРИМЕЧАНИЕ
				ДОКУМЕНТАЦИЯ		
А3			I.090.I-2с.2-II I5.00.0.0СБ	СБОРОЧНЫЙ ЧЕРТЕЖ		
А3			I.090.I-2с.2-II 00.00.0.0ДИ	УЗЛЫ ОПАЛУБОЧНЫЕ		
А3			I.090.I-2с.2-II 00.00.0.0РС	РАСХОД СТАЛИ		
А3			I.090.I-2с.2-II 00.00.0.0ТО	ТЕХНИЧЕСКОЕ ОПИСАНИЕ		
				ПЕРЕМЕННЫЕ ДАННЫЕ ДЛЯ ИСПОЛНЕНИЙ:		
			I.090.I-2с.2-II I5.00.0.0	ПСП 60.I0.3-П-С9		
				СБОРОЧНЫЕ ЕДИНИЦЫ		
А4		I	I.090.I-2с.2-II 00.I5.0.0	КАРКАС ПРОСТРАНСТВ. КПП 60.I0	I	
				ДЕТАЛИ		
БЧ		2	50.I00.I20.I00	ПРОБКИ ДЕР. 50х100 ГОСТ 8486-66^{изм} L=I00	I6	0,008м^3
				МАТЕРИАЛЫ		
				БЕТОН ЛЕГКИЙ В7,5		I,I6м^3
				РАСТВОР ЦЕМЕНТ. В10		0,I2м^3
			I.090.I-2с.2-II I5.00.0.0-0I	ПСП 30.I0.3-П-С9		
				СБОРОЧНЫЕ ЕДИНИЦЫ		
А4		I	I.090.I-2с.2-II 00.I5.0.0-0I	КАРКАС ПРОСТРАНСТВ. КПП 30.I0	I	
				ДЕТАЛИ		
				ПРОБКИ ДЕР. 50х100 ГОСТ 8486-66^{изм} L=I00	8	0,004м^3
				МАТЕРИАЛЫ		
				БЕТОН ЛЕГКИЙ В7,5		0,57м^3
				РАСТВОР ЦЕМЕНТН. В10		0,06м^3
			I.090.I-2с.2-II I5.00.0.0-02	ПСП I8.I0.3-П-С9		
				СБОРОЧНЫЕ ЕДИНИЦЫ		
А4		I	I.090.I-2с.2-II 00.I5.0.0-02	КАРКАС ПРОСТРАНСТВ. КПП I8.I0	I	
				ДЕТАЛИ		
БЧ		2	50.I00.I20.I00	ПРОБКИ ДЕР. 50х100 ГОСТ 8486-66^{изм} L=I00	4	0,002м^3
				МАТЕРИАЛЫ		
				БЕТОН ЛЕГКИЙ В7,5		0,32м^3
				РАСТВОР ЦЕМЕНТН. В10		0,04м^3
			I.090.I-2с.2-II I5.00.0.0-03	ПСП I2.I0.3-П-С9		
				СБОРОЧНЫЕ ЕДИНИЦЫ		
А4		I	I.090.I-2с.2-II 00.I5.0.0-03	КАРКАС ПРОСТРАНСТВ. КПП I2.I0	I	
				ДЕТАЛИ		
БЧ		2	50.I00.I20.I00	ПРОБКИ ДЕР. 50х100 ГОСТ 8486-66^{изм} L=I00	2	0,00Iм^3
				МАТЕРИАЛЫ		
				БЕТОН ЛЕГКИЙ В7,5		0,22м^3
				РАСТВОР ЦЕМЕНТН. В10		0,02м^3

Т.К. 3.090.1-2с вып 2-II

Взам.инв.№ | Подпись и дата | Инв.№подл.

Н.контр.	Силагадзе		
Нач.отд.	Эриашвили		
Рук.маст	Бахтадзе		
ГИП	Эриашвили		
ГИП	Бурджанадзе		
Рук.гр.	Салихова		
Проверил	Шелия		
Разраб.	Салихова		

I.090.I-2с.2-II I5.00.0.0

ПАНЕЛЬ ПСП 60 – ПСП I2

Стадия	Лист	Листов
Р	I	2

ТбилЗНИИЭП

Копировал Формат А4

I.090.I-2с.2-II I5.00.0.0

Лист 2

Копировал Формат А4

Т.К. 1.090.1-2с вып. 2-11

Рис. 1

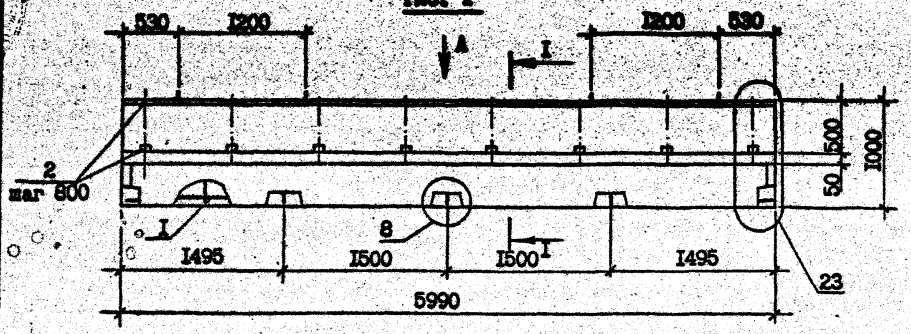

Рис. 2

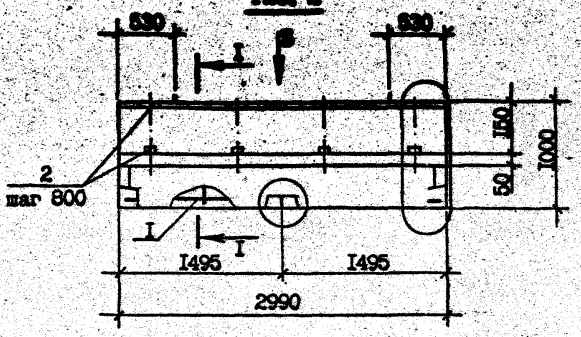

I - I

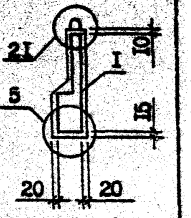

Вид А

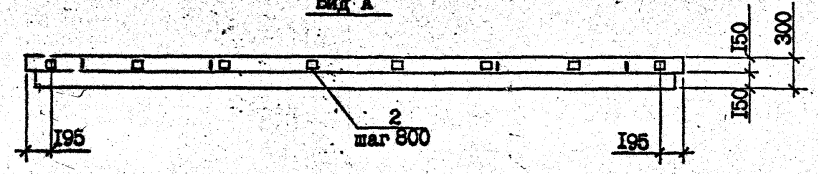

Вид Б

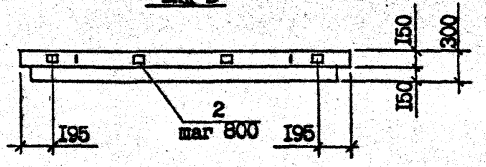

Рис.3

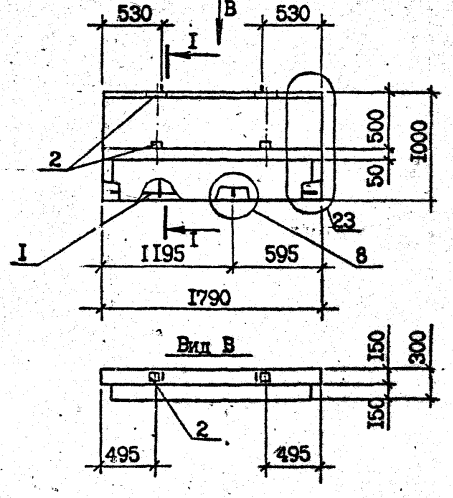

Рис.4

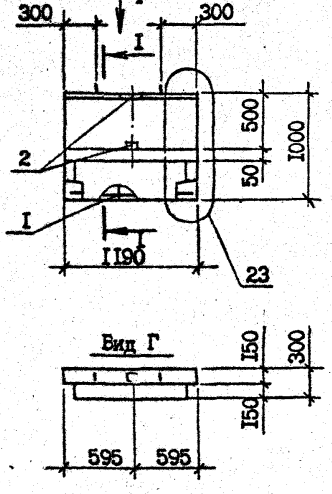

Обозначение	Марка	Рис.	Масса, т
1.090.1-2с.2-II 15.00.0.0	ПСП 60.10.3-П-С9	1	1,49
-01	ПСП 30.10.3-П-С9	2	0,74
-02	ПСП 18.10.3-П-С9	3	0,42
-03	ПСП 12.10.3-П-С9	4	0,28

ВИД ПАНЕЛИ ДАН С ВНУТРЕННЕЙ СТОРОНЫ

Н.контр.	Силагадзе		15.11.91
Нач.отд.	Эдишерашвили		15.11.91
Рук.маст	Бахтадзе		15.11.91
ГИП	Эдишерашвили		15.11.91
ГИП	Бурджанадзе		15.11.91
Рук.гр.	Шелия		15.11.91
Проверил	Салихова		15.11.91
Разраб.	Коркоташвили		15.11.91

1.090.1-2с.2-II 15.00.0.0СБ

ПАНЕЛЬ ПСП 60.10.3 - ПСП 12
СБОРОЧНЫЙ ЧЕРТЕЖ

Стадия	Масса	Масштаб
Р	см. табл.	1:40
Лист	Листов 1	

ТбилЗНИИЭП

Инв. № подл. | Подпись и дата | Взам. инв. №

Копировал

Формат А3

ФОРМАТ	ЗОНА	ПОЗ.	ОБОЗНАЧЕНИЕ	НАИМЕНОВАНИЕ	КОЛ.	ПРИМЕЧАНИЕ
				ДОКУМЕНТАЦИЯ		
А3			I.090.I-2с.2-II I6.00.0.0СБ	СБОРОЧНЫЙ ЧЕРТЕЖ		
А3			I.090.I-2с.2-II 00.00.0.0ДI	УЗЛЫ ОПАЛУБОЧНЫЕ		
А3			I.090.I-2с.2-II 00.00.0.0РС	РАСХОД СТАЛИ		
А3			I.090.I-2с.2-II 00.00.0.0ТО	ТЕХНИЧЕСКОЕ ОПИСАНИЕ		
				ДЕТАЛИ		
				ПРОБКИ ДЕР. 50х100		
РЧ		2	50.I00.I20.I00	ГОСТ 8486-66^{ЖК} L =I00	8	0,004м^3
				МАТЕРИАЛЫ		
				БЕТОН ЛЕГКИЙ В7,5		0,62м^3
				РАСТВОР ЦЕМЕНТН. В10		0,064м^3
				ПЕРЕМЕННЫЕ ДАННЫЕ ДЛЯ ИСПОЛНЕНИЙ:		
			I.090.I-2с.2-II I6.00.0.0	1ПСП 32.33.3-П-С9		
				СБОРОЧНЫЕ ЕДИНИЦЫ		
А4		I	I.090.I-2с.2-II 00.I6.0.0	КАРКАС ПРОСТРАНСТВ. 1КШ 32.33	I	
			I.090.I-2с.2-II I6.00.0.0-0I	2ПСП 32.33.3-П-С9		
				СБОРОЧНЫЕ ЕДИНИЦЫ		
А4		I	I.090.I-2с.2-II 00.I6.0.0-0I	КАРКАС ПРОСТРАНСТВЕН. 2КШ 32.33	I	

ФОРМАТ	ЗОНА	ПОЗ.	ОБОЗНАЧЕНИЕ	НАИМЕНОВАНИЕ	КОЛ.	ПРИМЕЧАНИЕ

Взам.инв.№ | Подпись и дата | Инв.№подл.

Н.контр.	Силагадзе		2.11.87
Нач.отд.	Эдшерашвили		2.11.87
Рук.маст	Бахтадзе		2.11.87
ГИП	Эдшерашвили		2.11.87
ГИП	Бурджанадзе		2.11.87
Рук.гр.	Салихова		2.11.87
Проверил	Шелия		2.11.87
Разраб.	Салихова		2.11.87

I.090.I-2с.2-II I6.00.0.0

ПАНЕЛЬ
1ПСП 32, 2ПСП 32

Стадия	Лист	Листов
Р		1

ТбилЗНИИЭП

Копировал Формат А4

Копировал Формат А4

т.к. 1.090.1-2с Вып. 2-11

РИС. I

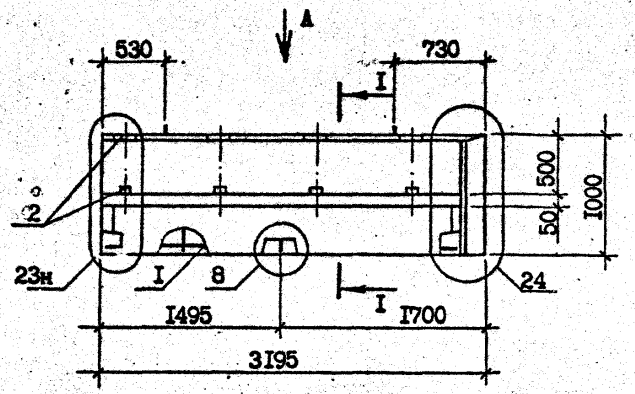

Вид А

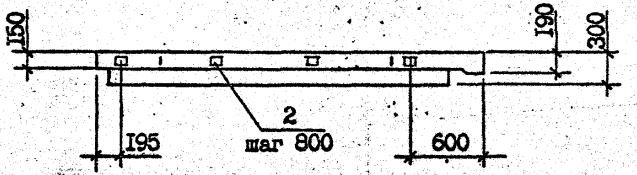

РИС. 2

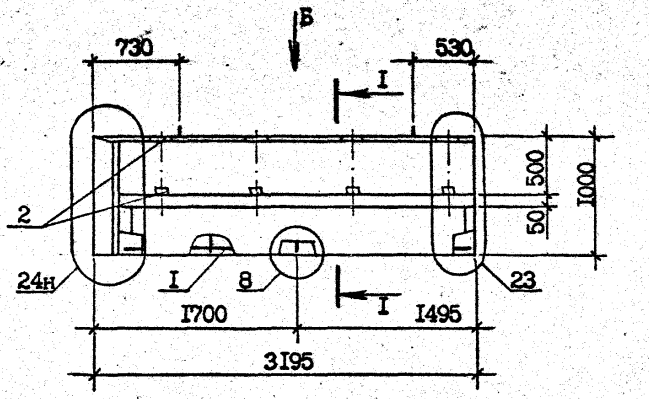

Вид Б

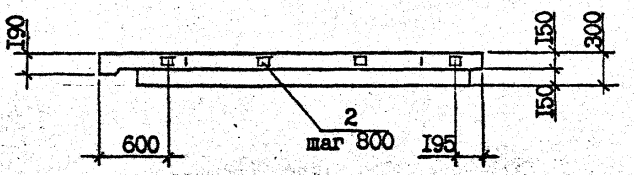

I - I

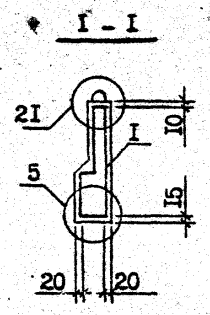

ВИД ПАНЕЛИ ДАН С ВНУТРЕННЕЙ СТОРОНЫ

Обозначение	Марка	Рис.
I.090.I-2с.2-II I6.00.0.0	ППП 32,I0.3-П-С9	I
-0I	2ППП 32.I0.3-П-С9	2

				I.090.I-2с.2-II I6.00.0.0СБ
Н.контр.	Силагадзе			ПАНЕЛЬ ППП 32, 2ППП 32 СБОРОЧНЫЙ ЧЕРТЕЖ
Нач.отд.	Эдишерашвили			
Рук.маст	Бахтадзе			
ГИП	Эдишерашвили			
ГИП	Бурджанадзе			
Рук.гр.	Шелия			
Проверил	Салихова			
Разраб.	Коркоташвили			

Стадия	Масса	Масштаб
Р	0,80 т	I:40
Лист	Листов	
ТбилЗНИИЭП		

Инв. № подл. | Подпись и дата | Взам. инв. №

Т.К. 1.090.1-2с вып. 2-Н

Копировал

Формат А3

ФОРМАТ	ЗОНА	ПОЗ.	ОБОЗНАЧЕНИЕ	НАИМЕНОВАНИЕ	КОЛ.	ПРИМЕЧАНИЕ
				ДОКУМЕНТАЦИЯ		
А3			I.090.I-2с.2-II I7.00.0.0СБ	СБОРОЧНЫЙ ЧЕРТЕЖ		
А3			I.090.I-2с.2-II 00.00.0.0ДI	УЗЛЫ ОПАЛУБОЧНЫЕ		
А3			I.090.I-2с.2-II 00.00.0.0РС	РАСХОД СТАЛИ		
А3			I.090.I-2с.2-II 00.00.0.0ТО	ТЕХНИЧЕСКОЕ ОПИСАНИЕ		
				ДЕТАЛИ		
				ПРОБКИ ДЕР. 50х100		
БЧ		2	50.100.120.100	ГОСТ 8486-66^{изг} L =100	4	0,002м^3
				МАТЕРИАЛЫ		
				БЕТОН ЛЕГКИЙ В7,5		0,25м^3
				РАСТВОР ЦЕМЕНТН. В10		0,03м^3
			ПЕРЕМЕННЫЕ ДАННЫЕ ДЛЯ ИСПОЛНЕНИЙ:			
			I.090.I-2с.2-II I7.00.0.0	1ПСП I4.I0.3-П-С9		
				СБОРОЧНЫЕ ЕДИНИЦЫ		
				КАРКАС ПРОСТРАНС.В.		
А4		I	I.090.I-2с.2-II 00.I7.0.0	1КПП I4.I0	I	
			I.090.I-2с.2-II I7.00.0.0-0I	2ПСП I4.I0.3-П-С9		
				СБОРОЧНЫЕ ЕДИНИЦЫ		
				КАРКАС ПРОСТРАНСТВ.		
А4		I	I.090.I-2с.2-II 00.I7.0.0-0I	2КПП I4.I0	I	

Взам.инв.№ | Подпись и дата | Инв.№подл.

Н.контр.	Сапагадзе		I.090.I-2с.2-II I7.00.0.0
Нач.отд.	Эдшерашвили		
Рук.мост	Бахтадзе		
ГИП	Эдшерашвили		ПАНЕЛЬ 1ПСП I4, 2ПСП I4
ГИП	Бурджанадзе		
Рук.гр.	Салихова		
Проверил	Шелия		
Разраб.	Салихова		

Стадия	Лист	Листов
Р		1

ТбилЗНИИЭП

Копировал Формат А4

Т.К. 3.090.1-2с. Вып. 2-II

Взам.инв.№ | Подпись и дата | Инв.№подл.

ФОРМАТ	ЗОНА	ПОЗ.	ОБОЗНАЧЕНИЕ	НАИМЕНОВАНИЕ	КОЛ.	ПРИМЕЧАНИЕ

Лист

Копировал Формат А4

Копия верна

Т.к. 1.090.1-2с вып. 2-11

РИС. 1

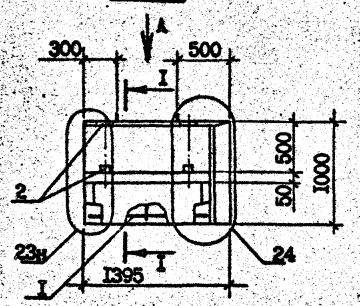

РИС. 2

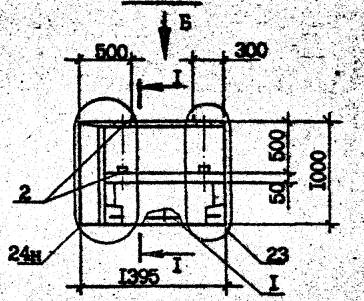

Вид А

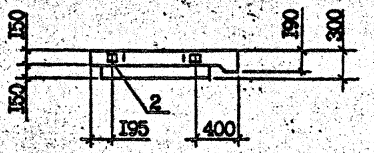

Вид Б

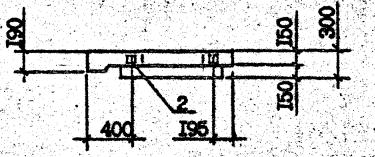

ВИД ПАНЕЛИ ДАН С ВНУТРЕННЕЙ СТОРОНЫ

Обозначение	Марка	Рис.
I.090.I-2с.2-II I7.00.0.0	IIСП I4.I0.3-П-С9	I
-0I	2IIСП I4.I0.3-П-С9	2

			I.090.I-2с.2-II I7.00.0.0СБ
Н.контр.	Силагадзе		
Нач.отд.	Эдишерашвили		
Рук.маст.	Бахтадзе		
ГИП	Эдишерашвили		
ГИП	Бурджанадзе		
Рук.гр.	Шелия		
Проверил	Салихова		
Разраб.	Коркоташвили		

ПАНЕЛЬ IIСП I4, 2IIСП I4 СБОРОЧНЫЙ ЧЕРТЕЖ

Стадия	Масса	Масштаб
Р	0,33 т	I:40
Лист	Листов I	

ТбилЗНИИЭП

Инв. № подл. | Подпись и дата | Взам. инв. №

Копировал

Формат А3

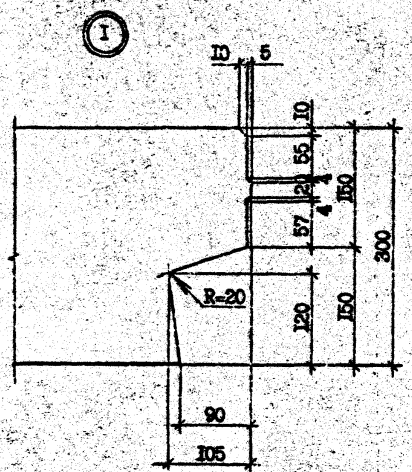

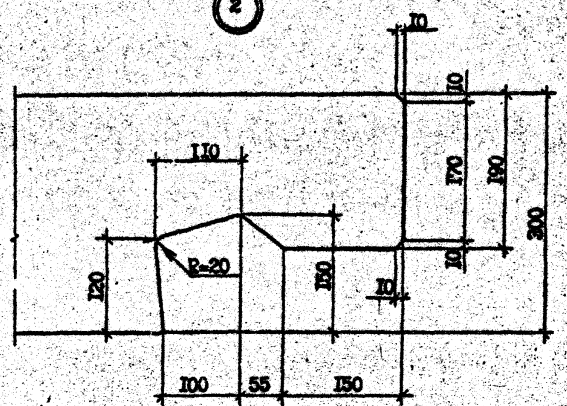

ВИД А

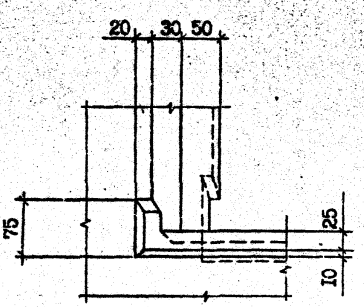

ВИД В

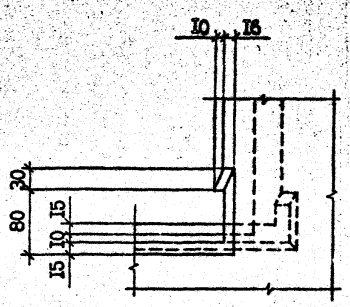

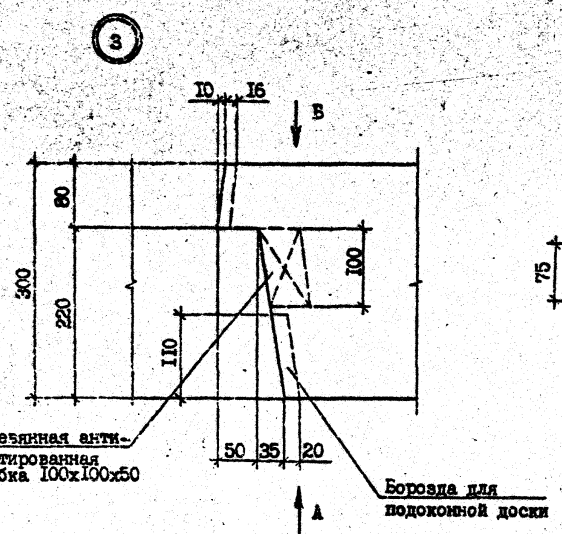

Н.контр.	Силагадзе		
Нач.отд.	Эдишерашвили		
Рук.маст	Бахтадзе		
ГИП	Эдишерашвили		
ГИП	Бурдиладзе		
Рук.гр.	Шелия		
Проверил	Шелия		
Разраб.	Коркоташвили		

I.090.I-2c.2-II 00.00.0.0ДI

УЗЛЫ ОПАЛУБОЧНЫЕ

Стадия	Лист	Листов
Р	I	I0

ТбилЗНИИЭП

Инв.№подл. | Подпись и дата | Взам.инв.№

Т.К. 1.090.1-2с. вып. 2-11

Копировал

Формат А3

Инв. № подл. | Подпись и дата | Взам. инв. №

Т.к. 1.090.1-2с Вып. 2-11

4

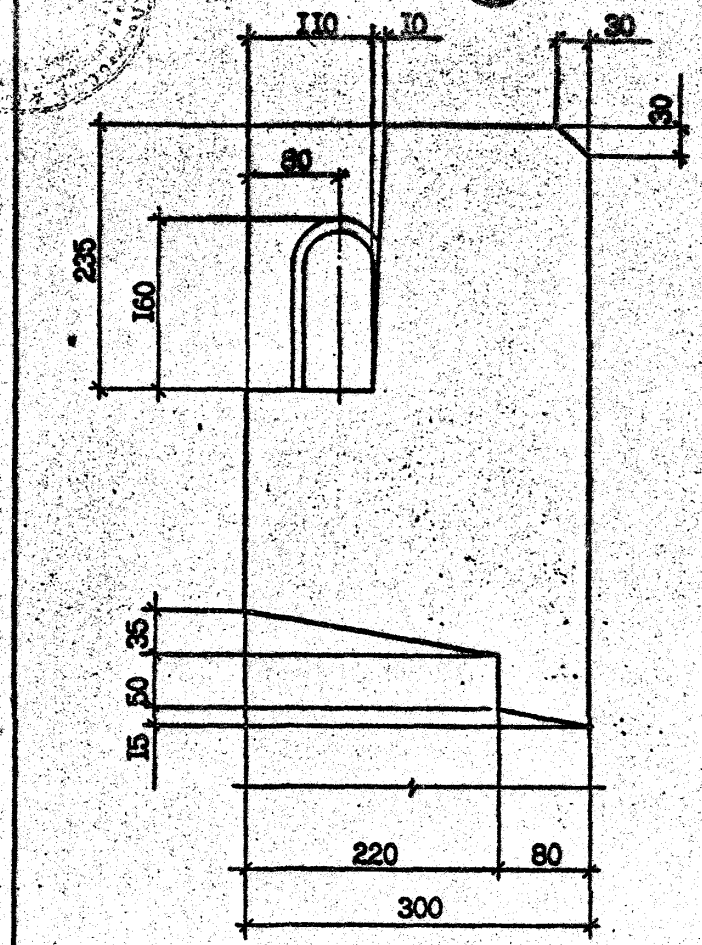

5

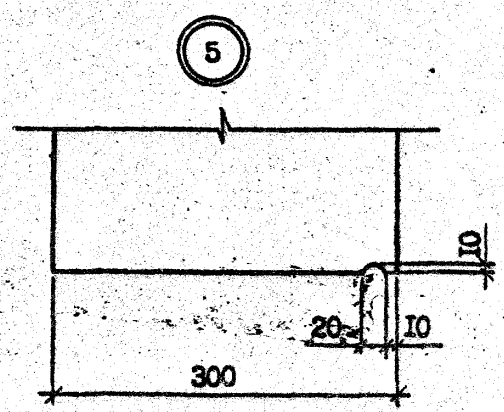

6

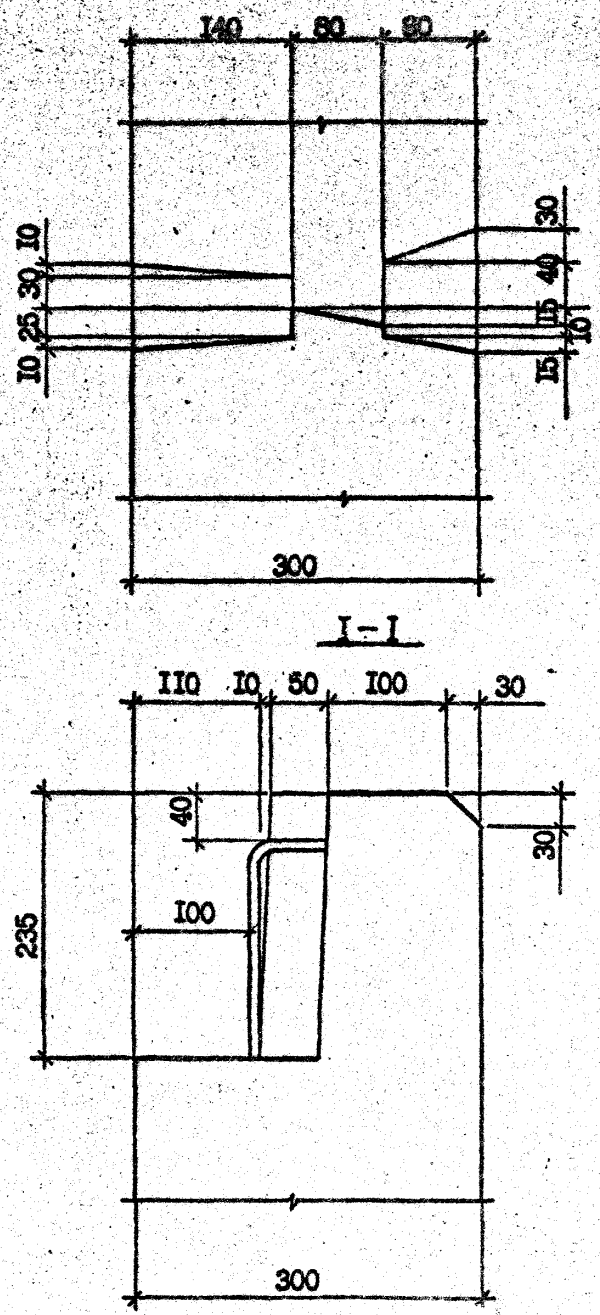

7

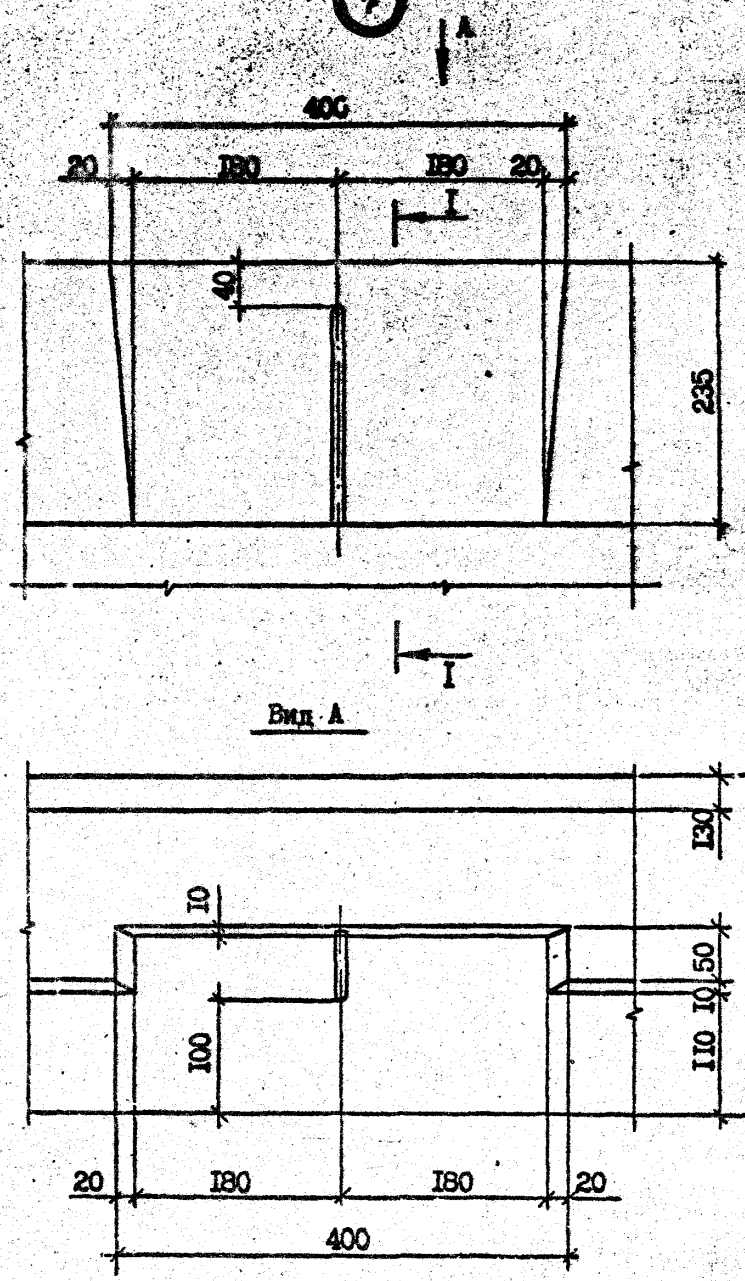

I.090.I-2с.2-II 00.00.0.0ДI	Лист 2

Копировал

Формат А3

Альбом

Т.К. 1.090.1-2с Вып. 2-14

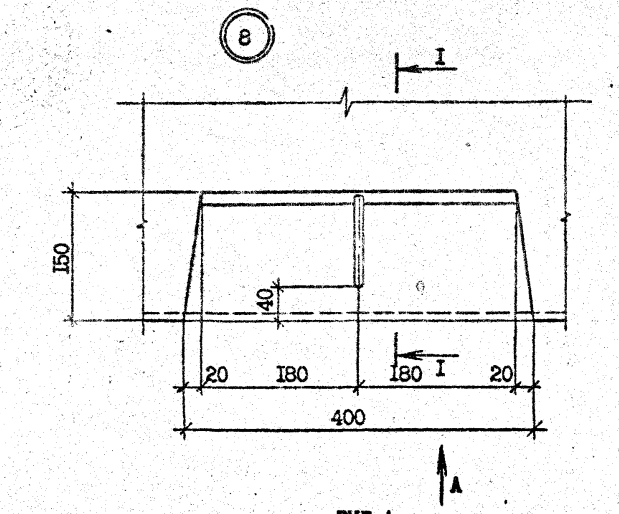

ВИД А

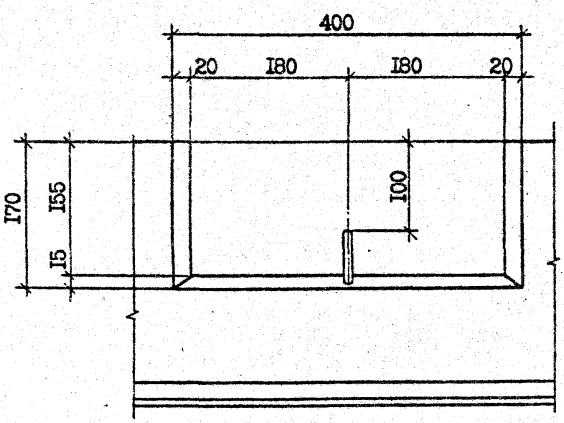

I - I

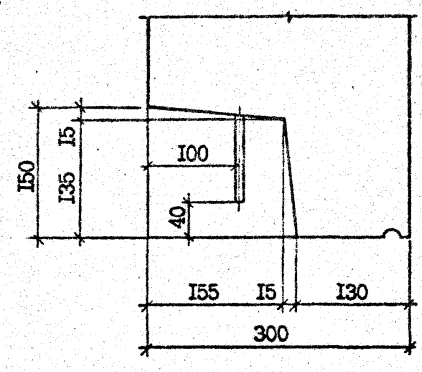

2 - 2

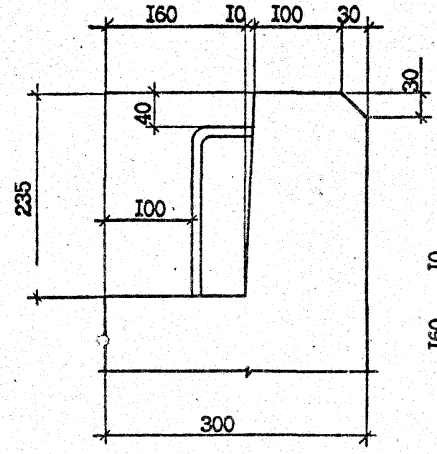

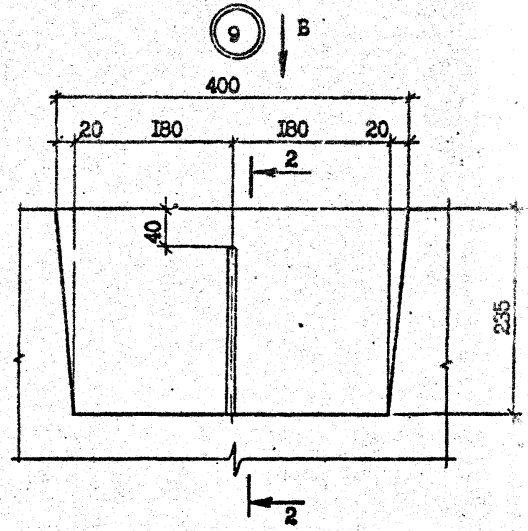

ВИД Б

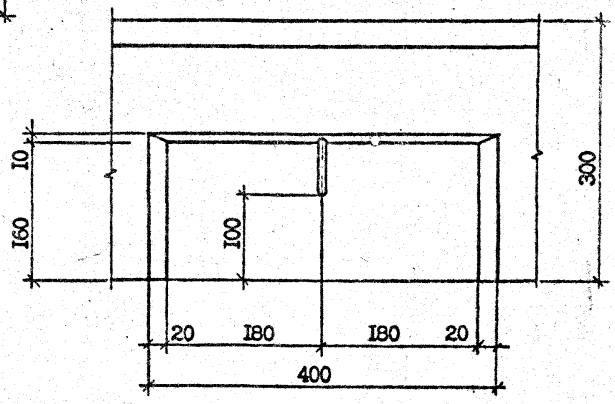

Копировал

Формат А3

Инв. № подл. | Подпись и дата | Взам. инв. №

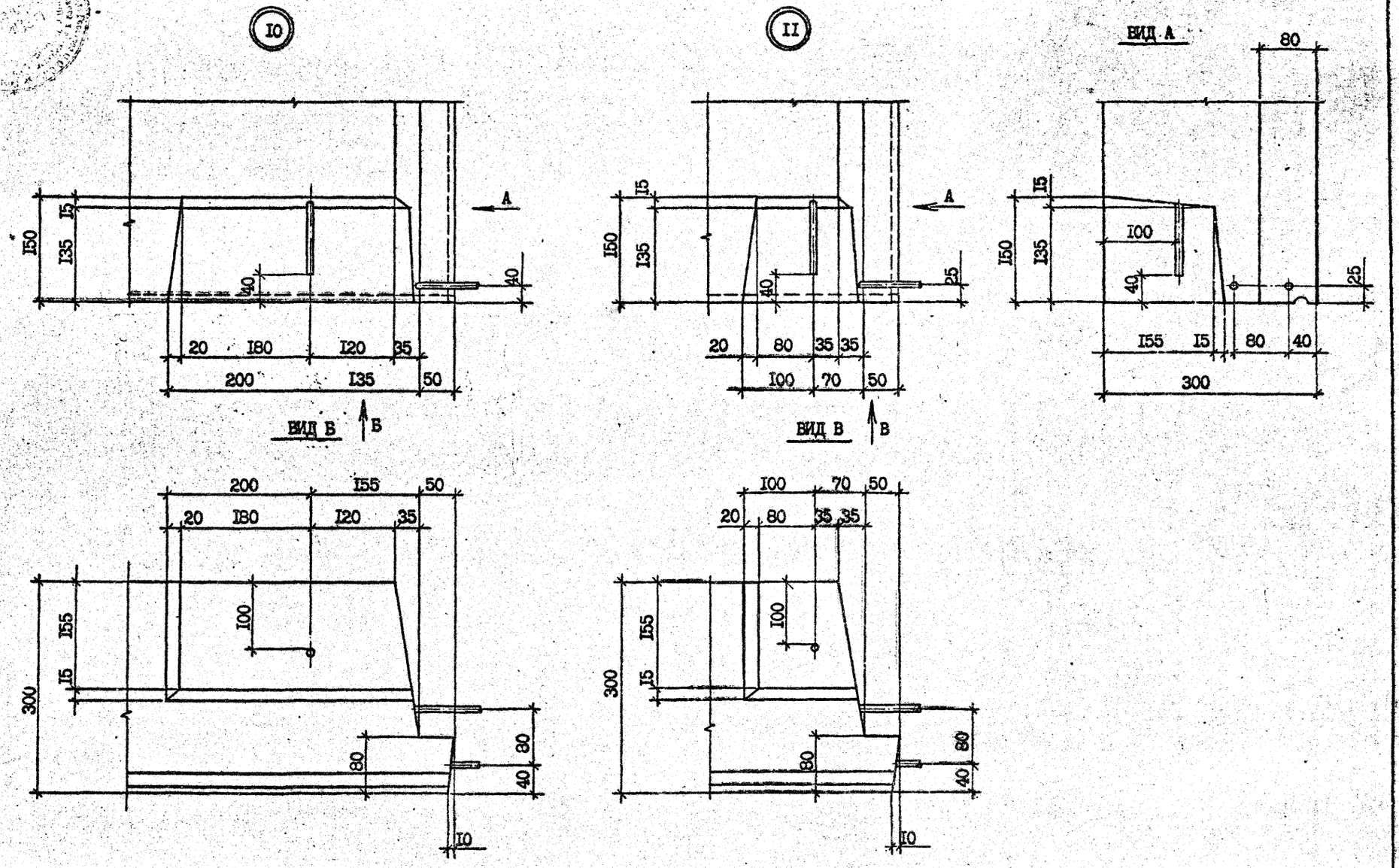

Т.К. 1.090.1-2с Вып. 2-11

Инв. № подл. | Подпись и дата | Взам. инв. №

I.090.I-2с.2-II 00.00.0.ОДI	Лист 4

Копировал

Формат А3

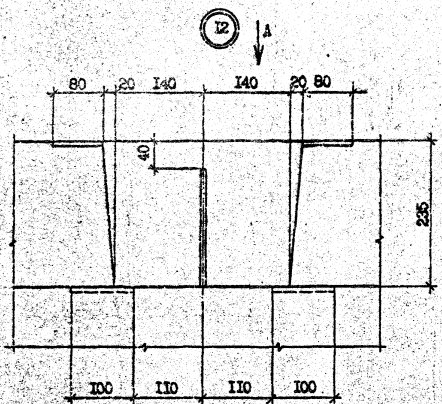

ВИД А

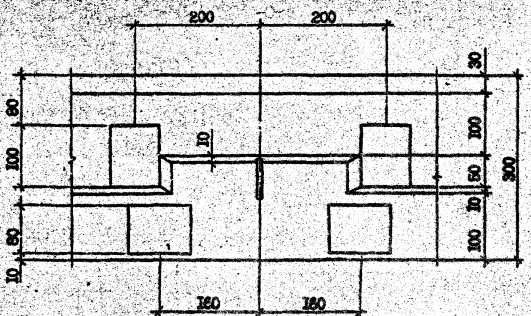

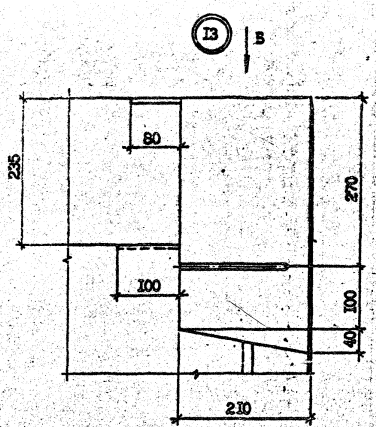

ВИД Б

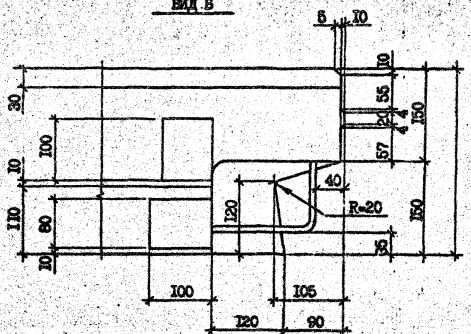

Инв. № подл. | Подпись и дата | Взам. инв. №

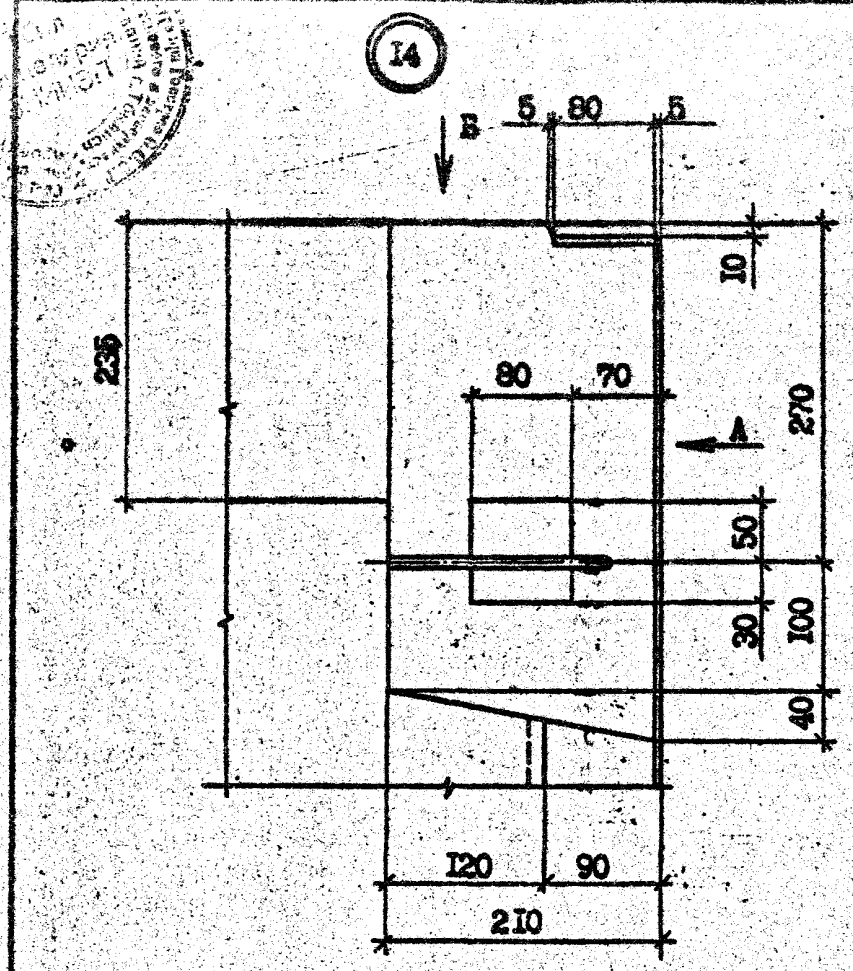

ВИД Б

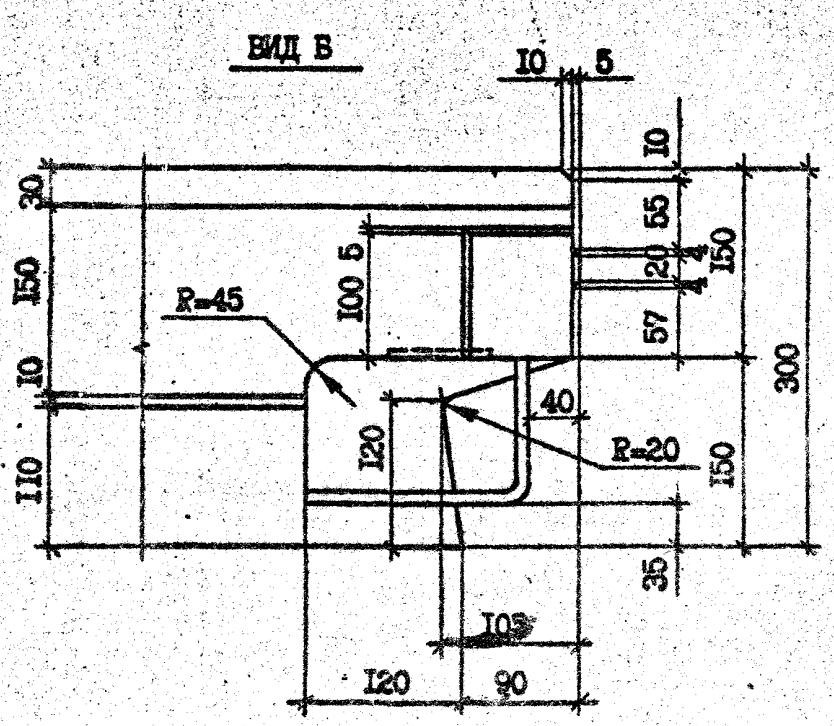

ВИД А

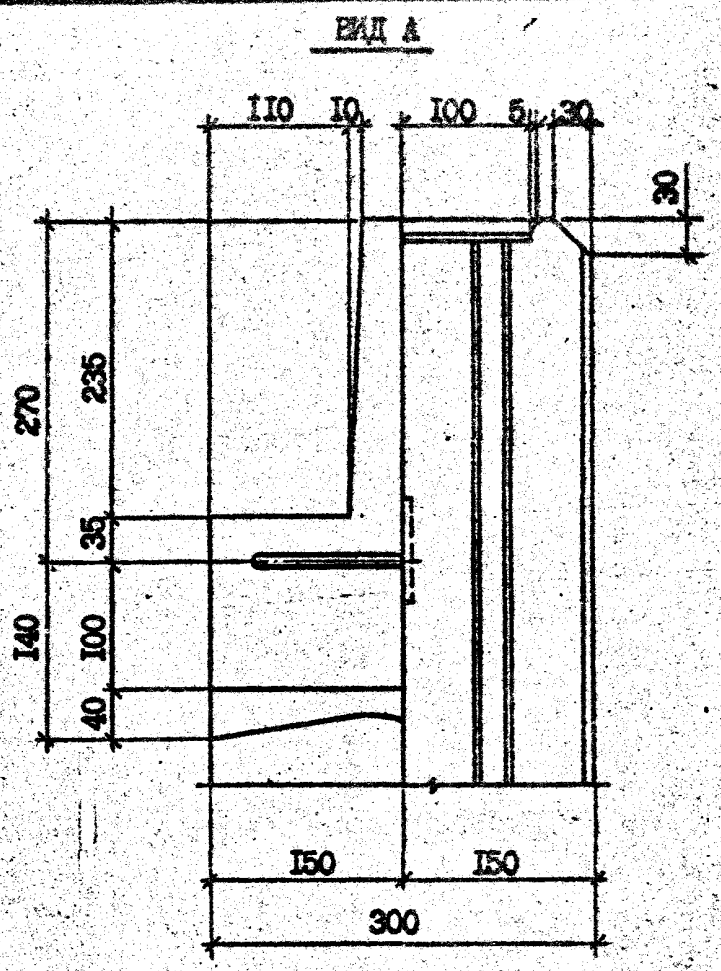

ВИД В

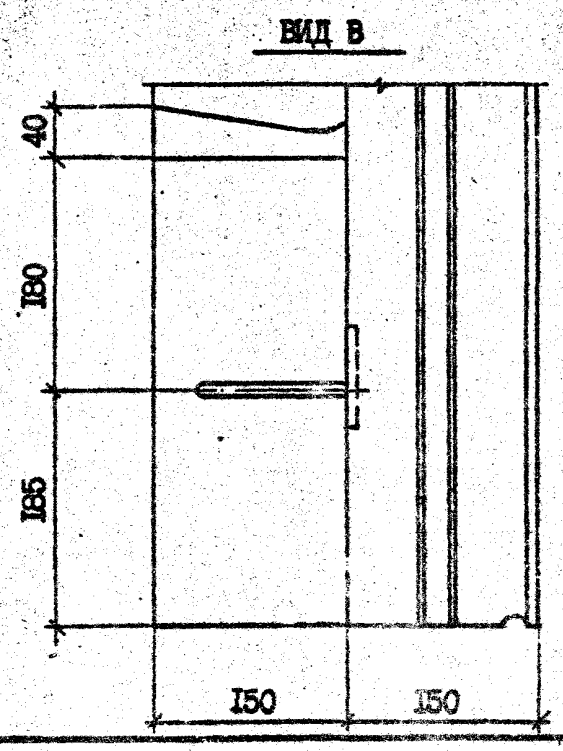

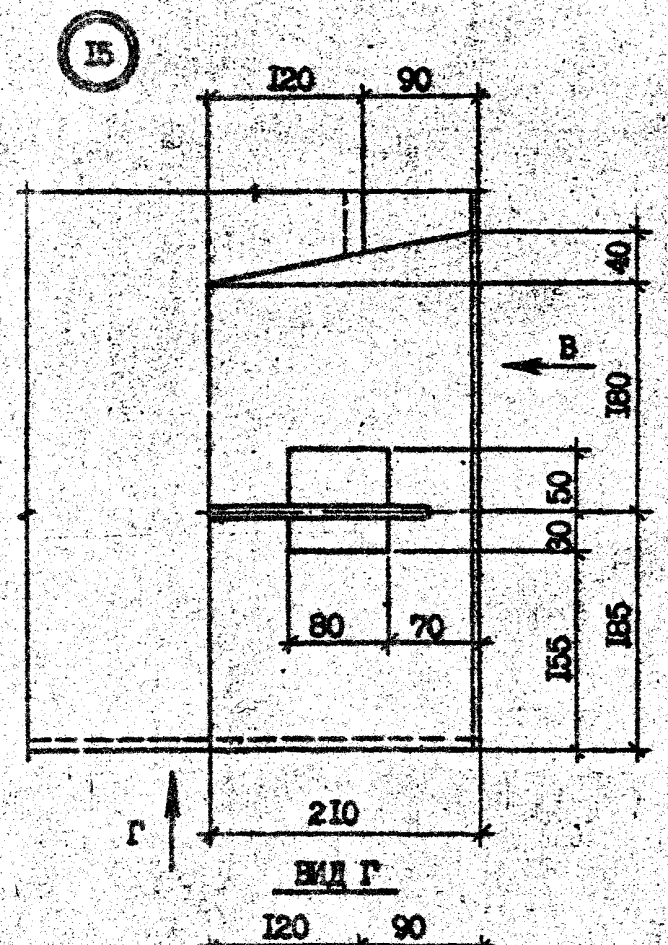

ВИД Г

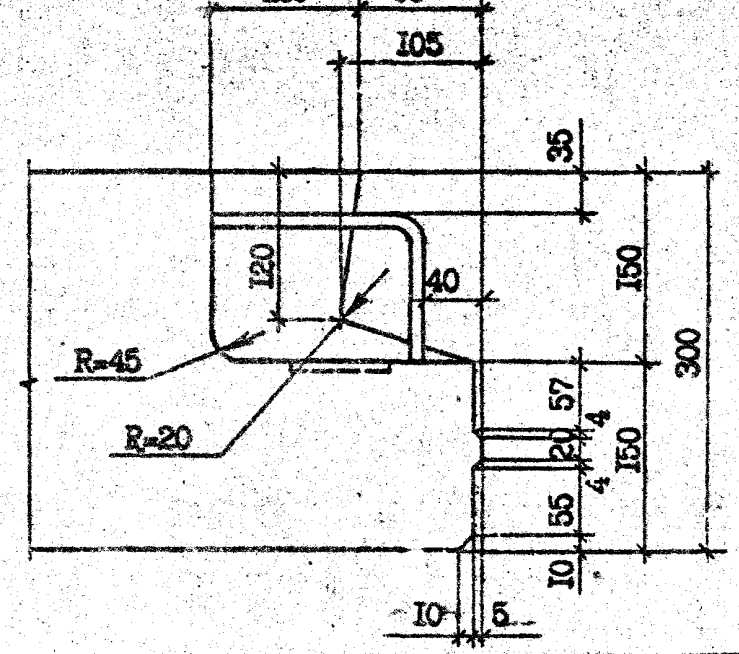

Инв. № подл. | Подпись и дата | Взам. инв. №

Т.к. 1.090.1-2с вып. 2-11

		1.090.1-2с.2-II 00.00.0.0ДI	Лист 6

Копировал

Формат А3

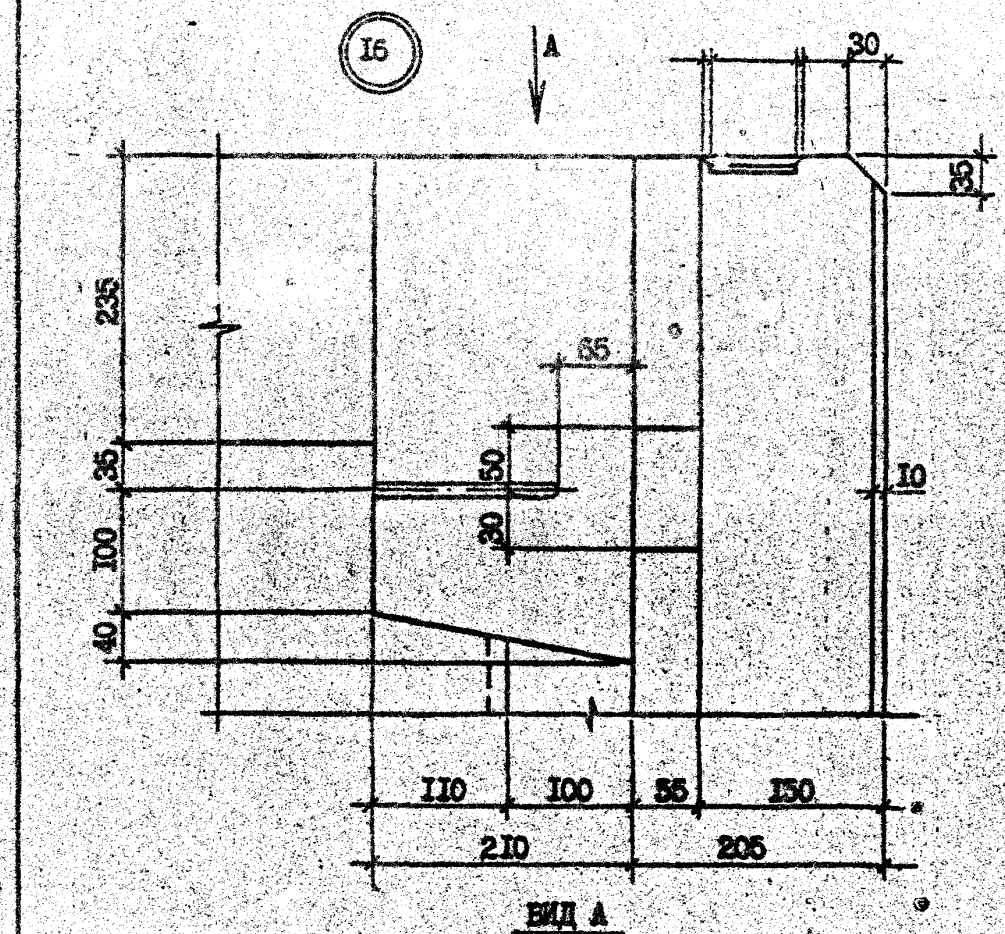

ВИД А

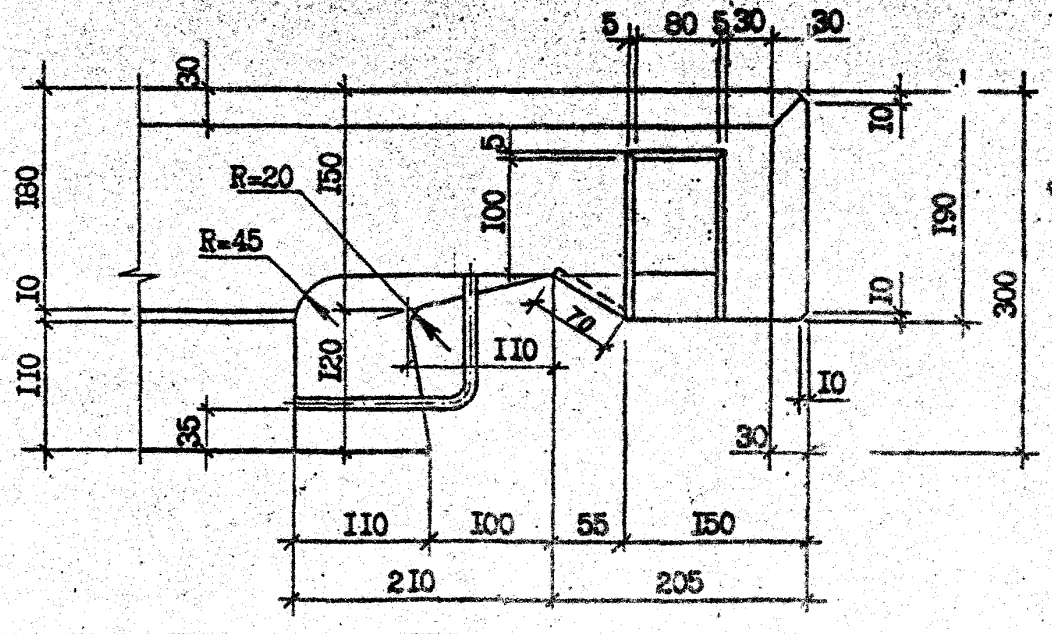

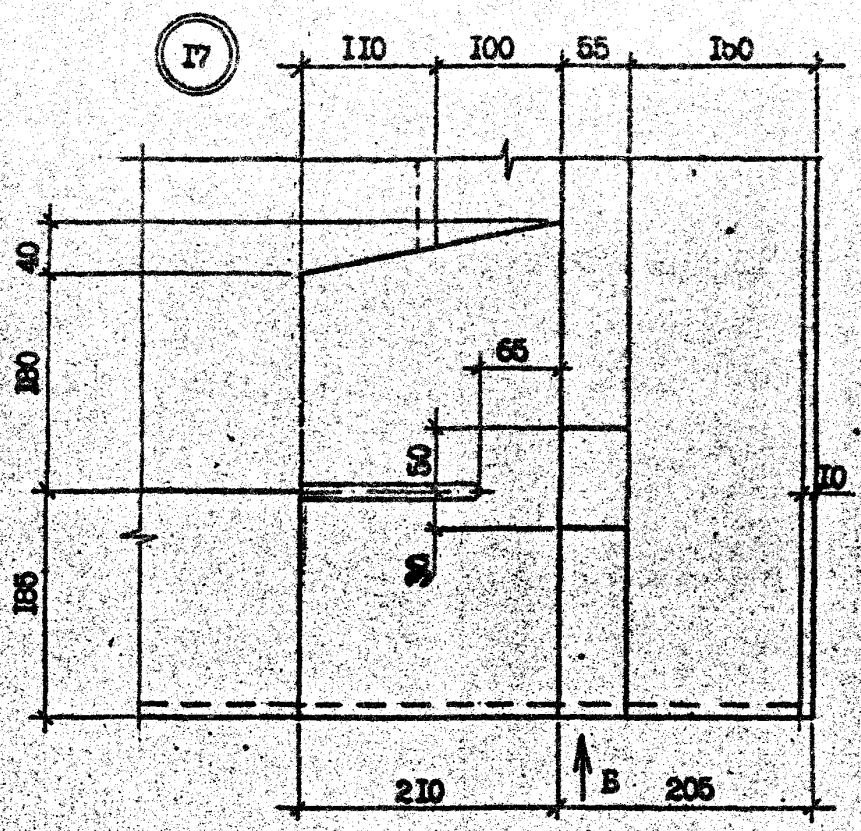

ВИД Б

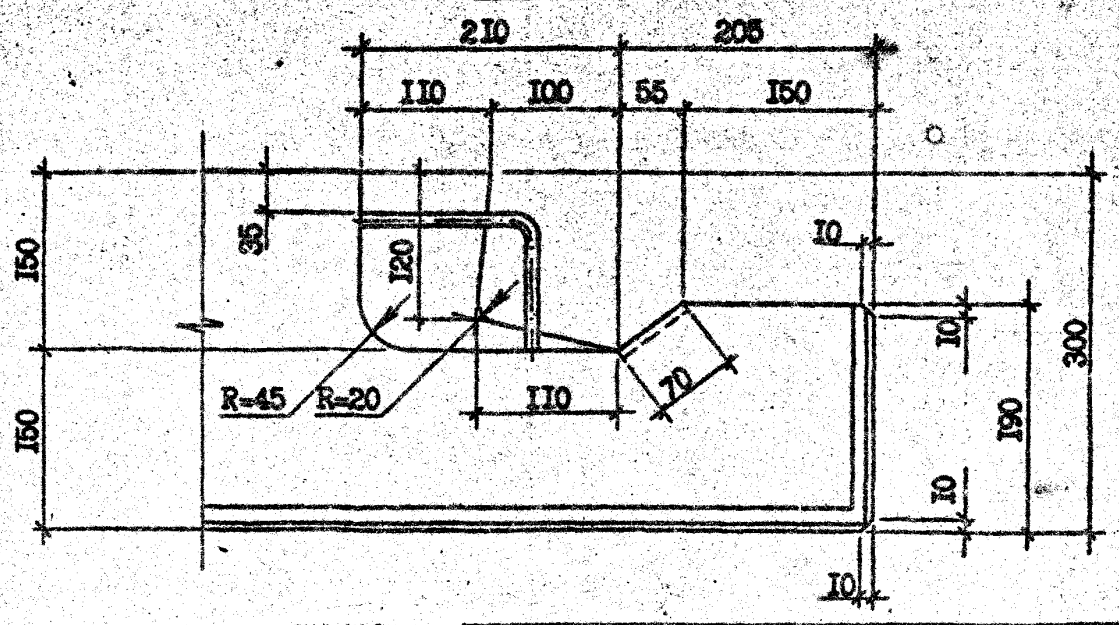

Инв. № подл. | Подпись и дата | Взам. инв. №

Т.К. 1.090.1-2с Вып. 2-11

I.090.I-2c.2-II 00.00.0.0 ДI		Лист 7

Копировал Формат А3

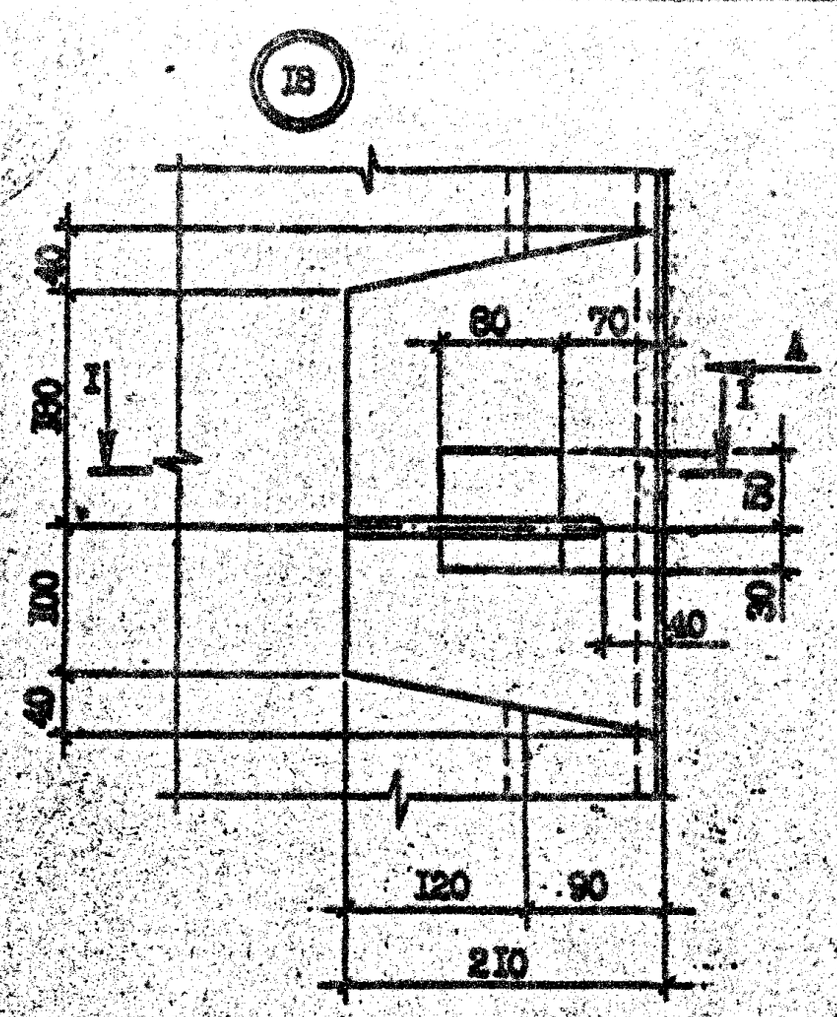

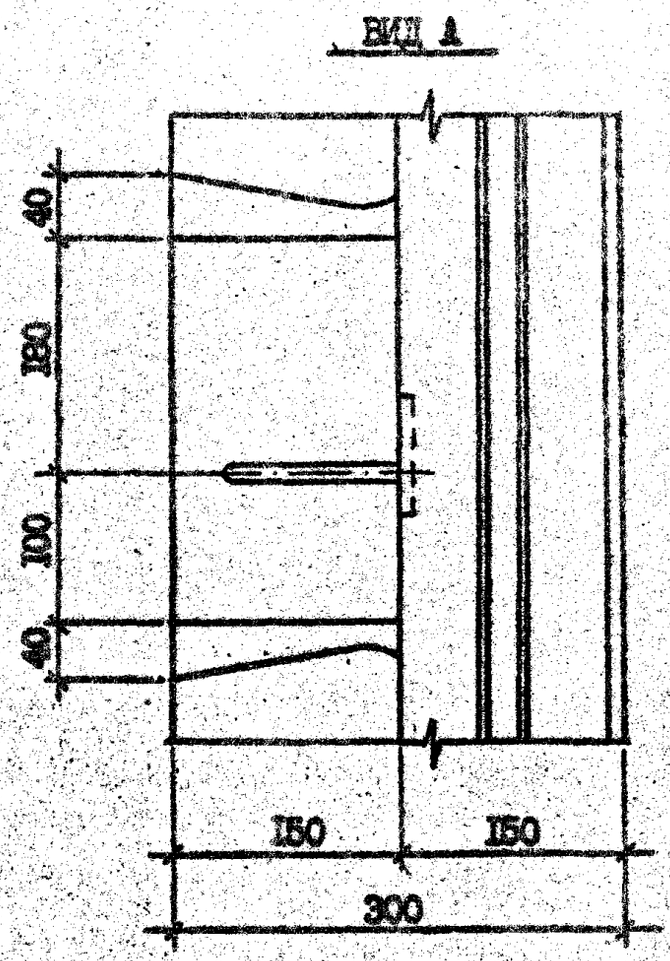

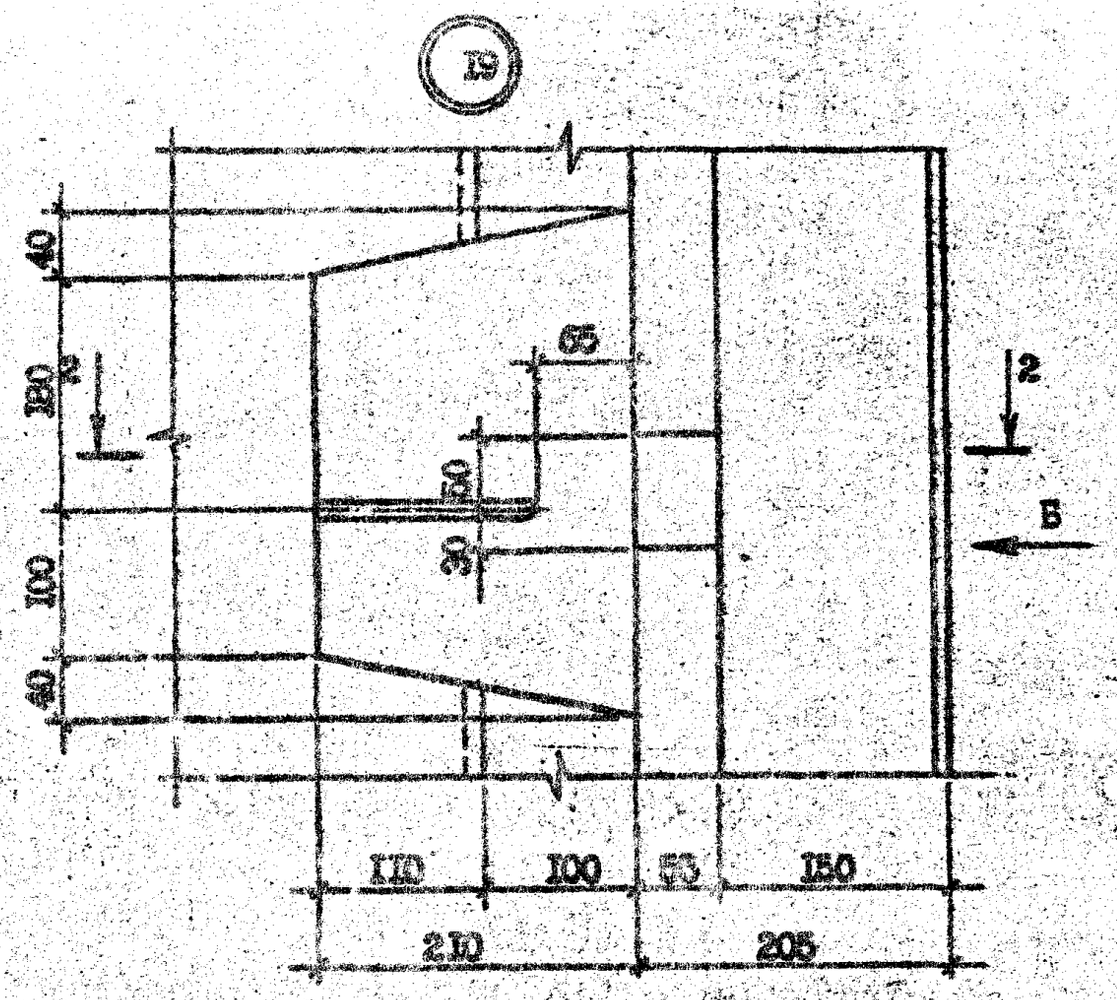

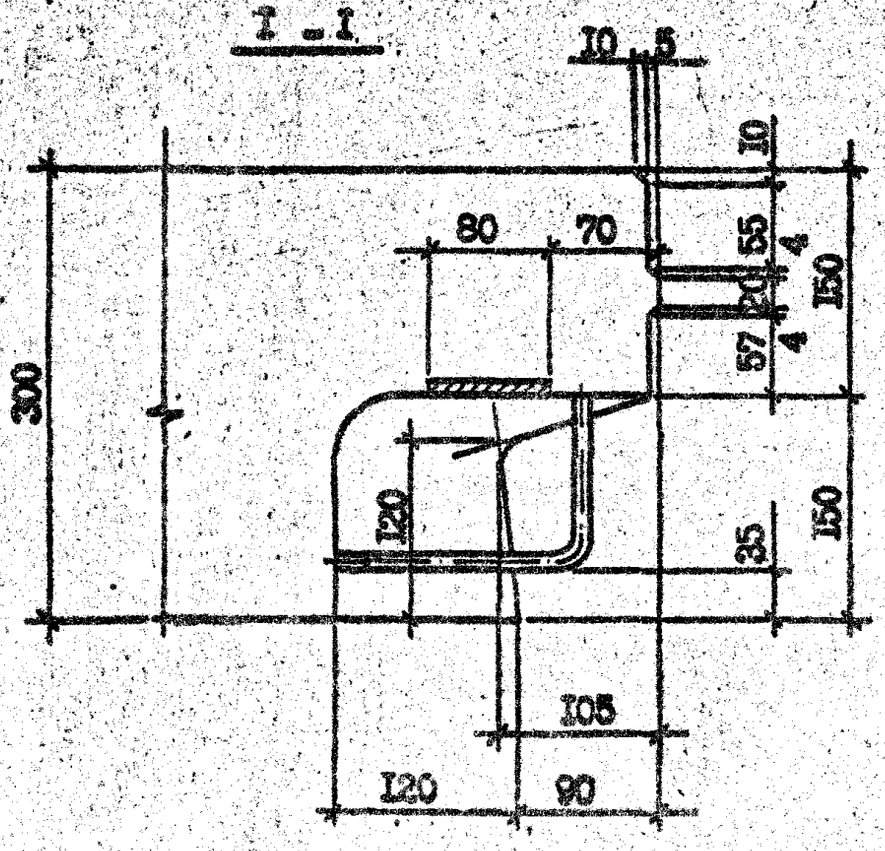

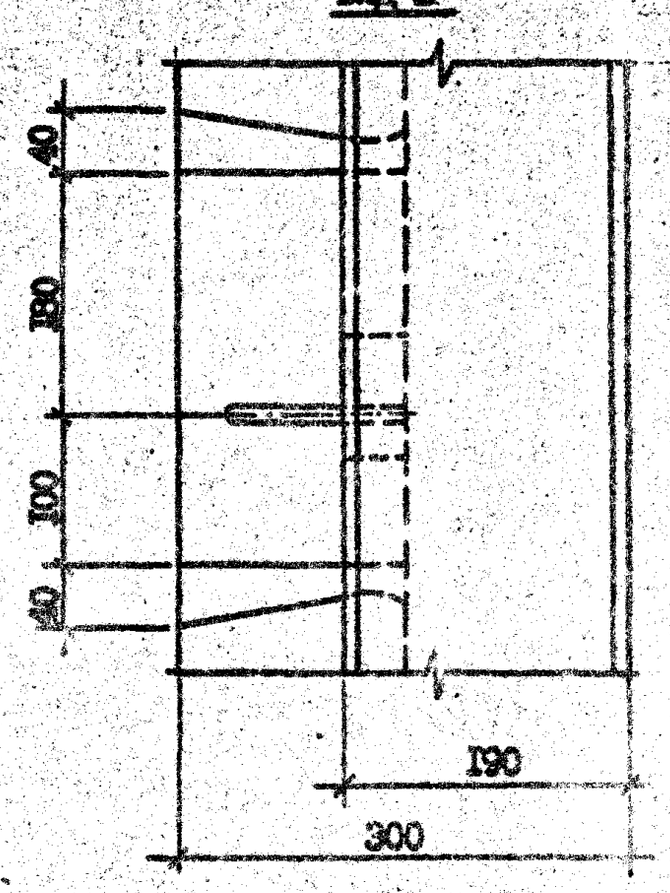

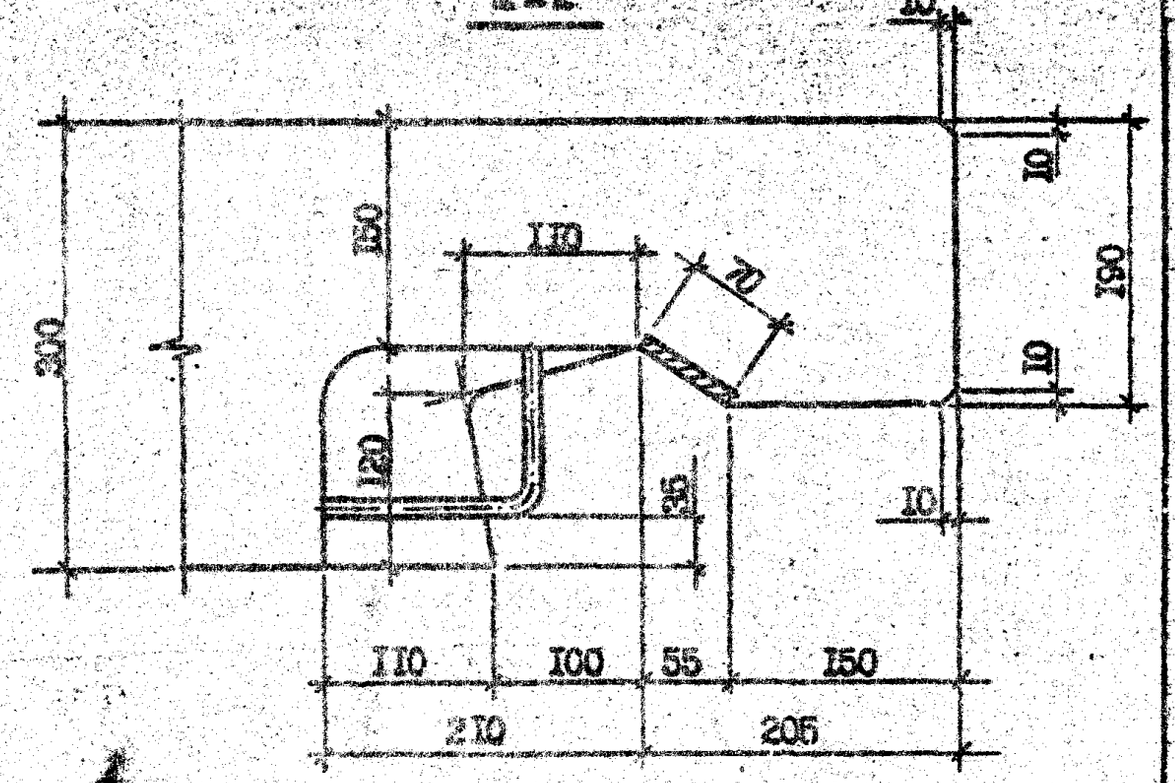

Инв. № подл. | Подпись и дата | Взам. инв. №

I.090.I-2с.2-II 00.00.0.0ДI

Лист 8

Копировал

Формат А3

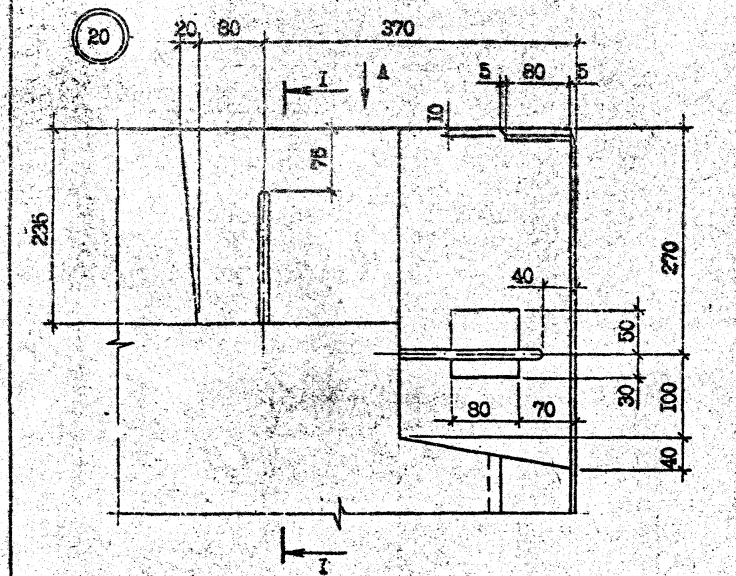

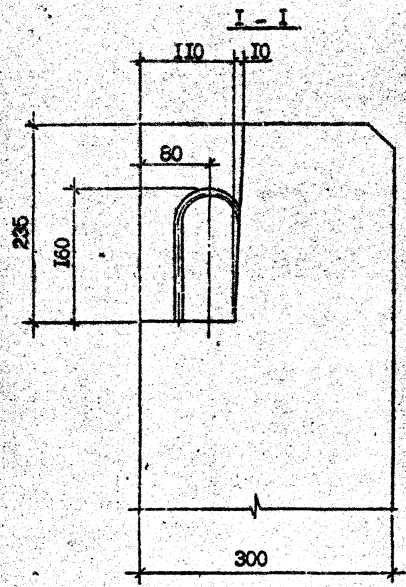

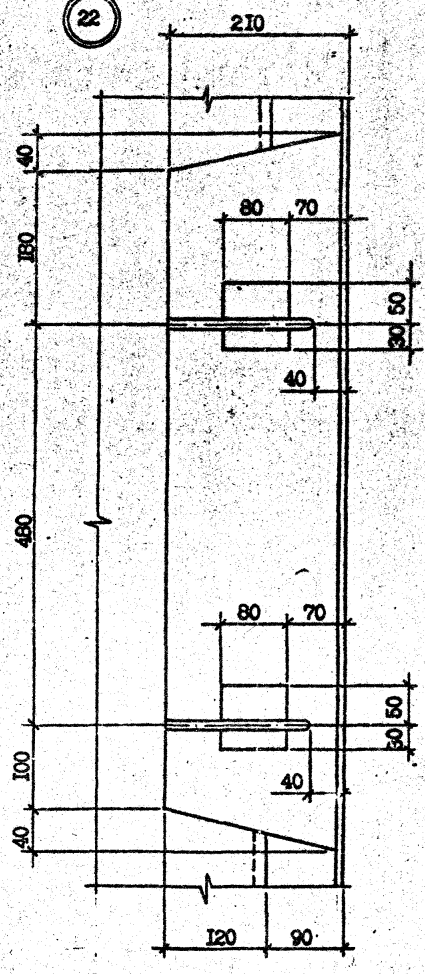

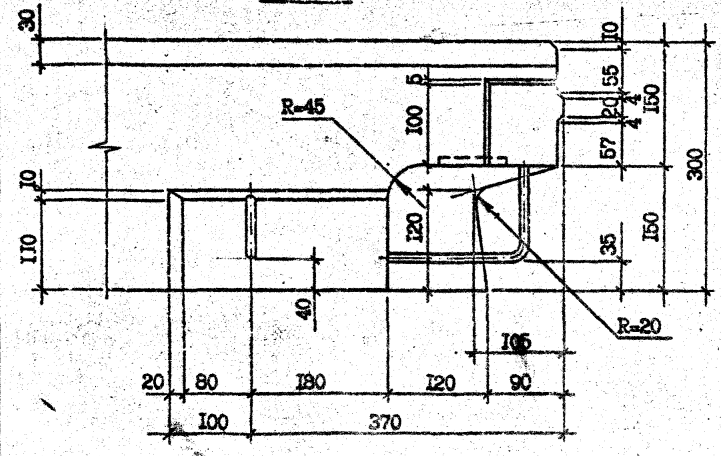

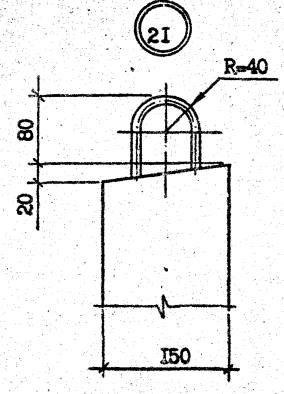

Инв. № подл. | Подпись и дата | Взам. инв. №

т.к. 1.090.1-2с Вып. 2-11

I.090.I-2c.2-II 00.09.0.0ДI		Лист 9

Копировал Формат А3

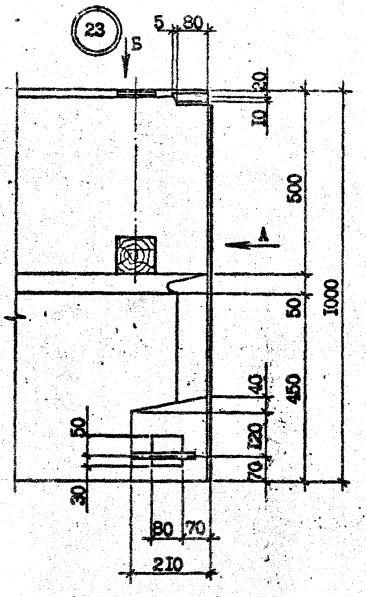

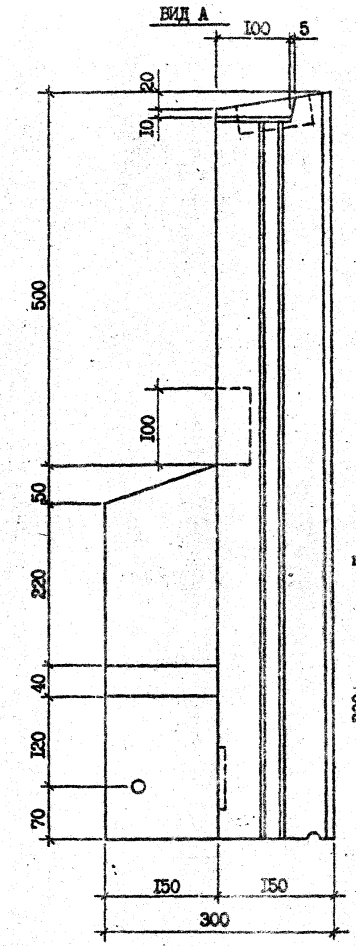

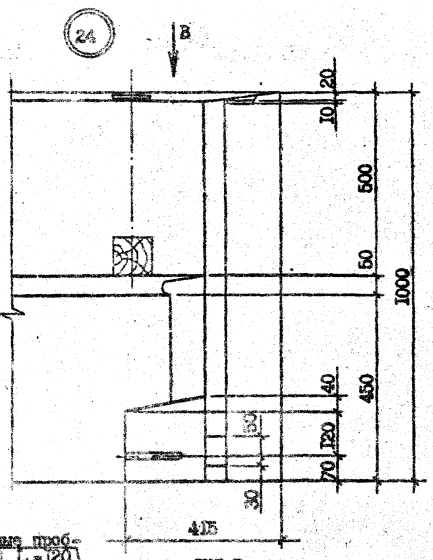

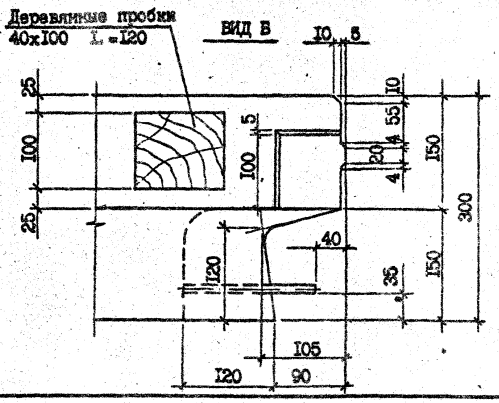

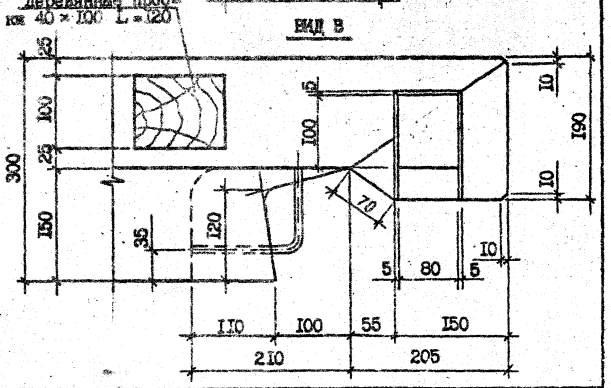

Инв. № подл. | Подпись и дата | Взам. инв. №

Т.К. 1.090.1-2с вып. 2-11

I.090.I-2c.2-II 00.00.0.0ДI

Лист 10

Копировал

Формат А3

ФОРМАТ	ЗОНА	ПОЗ.	ОБОЗНАЧЕНИЕ	НАИМЕНОВАНИЕ	КОЛ.	ПРИМЕЧАНИЕ
				ДОКУМЕНТАЦИЯ		
А3			I.090.I-2с.2-II 00.0I.0.0СЧ	СБОРОЧНЫЙ ЧЕРТЕЖ		
А3			I.090.I-2с.2-II 00.00.0.0Д2	УЗЛЫ АРМАТУРНЫЕ		
А3			I.090.I-2с.2-II 00.00.0.0ТО	ТЕХНИЧЕСКОЕ ОПИСАНИЕ		
				СБОРОЧНЫЕ ЕДИНИЦЫ		
				КАРКАСЫ ПЛОСКИЕ		
А4		2	I.090.I-2с.2-II 00.00.3.0-03	КР7	2	
А4		3	I.090.I-2с.2-II 00.00.2.0	КР1	2	
А4		4	I.090.I-2с.2-II 00.00.3.0	КР4	2	
				ИЗДЕЛИЯ ЗАКЛАДНЫЕ		
А4		9	I.090.I-2с.2-II 00.00.9.0	МН1	2	
А4		I0	-02	МН3	4	
А4		II	-03	МН4	4	
				ДЕТАЛИ		
А3		I2	I.090.I-2с.2-II 00.00.0.2-03	ПЕТЛИ СТРОПОВОЧ.СП4	2	
				СТЕРЖНИ АНКЕРНЫЕ		
А3		I3	I.090.I-2с.2-II 00.00.0.I	АН1	4	
А3		I4	-0I	АН2	I	
А3		I5	-02	АН3	I	
А3		I6	-03	АН4	4	
				СТЕРЖНИ ОТДЕЛЬНЫЕ		
				Ø14А-I ГОСТ 5781-82*		
ВЧ		I7	I4.0II.2500	L =2500	2	3,02кг
				Ø5Вр-I ГОСТ 6727-8		
ВЧ		22	5.04I.I30	L =I30	20	0,02кг
				ПЕРВИЧНЫЕ ДАННЫЕ ДЛЯ ИСПОЛНЕНИЯ:		
			I.090.I-2с.2-II 00.0I.0.0	IКП0 30.33-I		
				СБОРОЧНЫЕ ЕДИНИЦЫ		

ФОРМАТ	ЗОНА	ПОЗ.	ОБОЗНАЧЕНИЕ	НАИМЕНОВАНИЕ	КОЛ.	ПРИМЕЧАНИЕ
А4		I	I.090.I-2с.2-II 00.00.I.0	КАРКАС УКР. СБ. СКР1	I	
А4		6	I.090.I-2с.2-II 00.00.3.0-05	КАРКАС ПЛОСКИЙ КР9	2	
				СЕТКИ		
А4		7	I.090.I-2с.2-II 00.00.8.0-03	С19	2	
А4		8	-03	С19	2	
				ДЕТАЛИ		
				СТЕРЖНИ ОТДЕЛЬНЫЕ		
				Ø5Вр-I ГОСТ 6727-80*		
БЧ		I8	5.04I.2960	L =2960	3	0,46кг
БЧ		I9	5.04I.2750	L =2750	3	0,42кг
БЧ		20	5.04I.430	L =430	I4	0,07кг
БЧ		2I	5.04I.270	L =270	I4	0,04кг
			I.090.I-2с.2-II 00.0I.0.0-0I	IКП0 30.33-2		
				СБОРОЧНЫЕ ЕДИНИЦЫ		
А4		I	I.090.I-2с.2-II 00.00.I.0-0I	КАРКАС УКР. СБ. СКР2	I	
А4		6	I.090.I-2с.2-II 00.00.3.0-05	КАРКАС ПЛОСКИЙ КР9	2	
				СЕТКИ		
А4		7	I.090.I-2с.2-II 00.00.8.0-03	С19	2	
А4		8	-03	С19	2	
				ДЕТАЛИ		
				СТЕРЖНИ ОТДЕЛЬНЫЕ		
				Ø5Вр-I ГОСТ 6727-80*		
БЧ		I8	5.04I.2960	L =2960	3	0,46кг
БЧ		I9	5.04I.2750	L =2750	3	0,42кг
БЧ		20	5.04I.430	L =430	I4	0,07кг
БЧ		2I	5.04I.270	L =270	I4	0,04кг
			I.090.I-2с.2-II 00.0I.0.0-02	2КП0 30.33-I		
				СБОРОЧНЫЕ ЕДИНИЦЫ		
А4		I	I.090.I-2с.2-II 00.00.I.0	КАРКАС УКР.СБ. СКР1	I	
А4		6	I.090.I-2с.2-II 00.00.3.0-06	КАРКАС ПЛОСКИЙ КР10	2	
				СЕТКИ		
А4		7	I.090.I-2с.2-II 00.00.8.0-03	С19	2	

Т.К. 1.090.1-2с Вып 2-II

Взам.инв.№ | Подпись и дата | Инв.№подл.

Н.контр.	Сулегадзе		
Нач.отд.	Эриашвили		
Рук.маст	Бейтадзе		
ГИП	Эриашвили		
ГИП	Бурдиладзе		
Рук.гр.	Салихова		
Проверил	Шитик		
Разраб.	Сашкова		

I.090.I-2с.2-II 00.0I.0.0

КАРКАС ПРОСТРАНСТВЕННЫЙ
IКП0 30 - 5КП0 30

Стадия	Лист	Листов
Р	1	5

ТбилЗНИИЭП

Копировал Формат А4

I.090.I-2с.2-II 00.0I.0.0 Лист 2

Копировал Формат А4

ФОРМАТ	ЗОНА	ПОЗ.	ОБОЗНАЧЕНИЕ	НАИМЕНОВАНИЕ	КОЛ.	ПРИМЕЧАНИЕ
А4		6	I.090.I-2с.2-II 00.00.8.0-02	С18	2	
				ДЕТАЛИ		
				СТЕРЖНИ ОТДЕЛЬНЫЕ		
				⌀5Вр-I ГОСТ 6727-80*		
БЧ		I8	5.04I.2960	L =2960	4	0,46кг
БЧ		I9	5.04I.2750	L =2750	4	0,42кг
БЧ		20	5.04I.430	L =430	I2	0,07кг
БЧ		2I	5.04I.270	L =270	I2	0,04кг
			I.090.I-2с.2-II 00.0I.0.0-03	2КПО 30.33-2		
				СБОРОЧНЫЕ ЕДИНИЦЫ		
А4		I	I.090.I-2с.2-II 00.00.I.0-0I	КАРКАС УКР.СБ. СКР2	I	
А4		6	I.090.I-2с.2-II 00.00.3.0-06	КАРКАС ПЛОСКИЙ КР10	2	
				СЕТКИ		
А4		7	I.090.I-2с.2-II 00.00.8.0-03	С19	2	
А4		8	-02	С18	2	
				ДЕТАЛИ		
				СТЕРЖНИ ОТДЕЛЬНЫЕ		
				⌀5Вр-I ГОСТ 6727-80*		
БЧ		I8	5.04I.2960	L =2960	4	0,46кг
БЧ		I9	5.04I.2750	L =2750	4	0,42кг
БЧ		20	5.04I.430	L =430	I2	0,07кг
БЧ		2I	5.04I.270	L =270	I2	0,04кг
			I.090.I-2с.2-II 00.0I.0.0-04	4КПО 30.33-I		
				СБОРОЧНЫЕ ЕДИНИЦЫ		
А4		I	I.090.I-2с.2-II 00.00.I.0-02	КАРКАС УКР.СБ. СКР3	I	
А4		5	I.090.I-2с.2-II 00.00.3.0-0I	КАРКАС ПЛОСКИЙ КР5	2	
А4		6	-06	КАРКАС ПЛОСКИЙ КР10	2	
				СЕТКИ		
А4		7	I.090.I-2с.2-II 00.00.8.0-02	С18	2	
А4		8	-02	С18	2	
				ДЕТАЛИ		

Инв.№подл. | Подпись и дата | Взам.инв.№

I.090.I-2с.2-II 00.0I.0.0 — Лист 3

Копировал — Формат А4

ФОРМАТ	ЗОНА	ПОЗ.	ОБОЗНАЧЕНИЕ	НАИМЕНОВАНИЕ	КОЛ.	ПРИМЕЧАНИЕ
				СТЕРЖНИ ОТДЕЛЬНЫЕ		
				⌀5Вр-I ГОСТ 6727-80*		
БЧ		I8	5.04I.2960	L =2960	4	0,46кг
БЧ		I9	5.04I.2750	L =2750	4	0,42кг
БЧ		20	5.04I.580	L =580	I2	0,09кг
БЧ		2I	5.04I.420	L =420	I2	0,06кг
			I.090.I-2с.2-II 00.0I.0.0-05	4КПО 30.33-2		
				СБОРОЧНЫЕ ЕДИНИЦЫ		
А4		I	I.090.I-2с.2-II 00.00.I.0-03	КАРКАС УКР.СБ. СКР4	I	
				КАРКАСЫ ПЛОСКИЕ		
А4		5	I.090.I-2с.2-II 00.00.3.0-0I	КР5	2	
А4		6	-06	КР10	2	
				СЕТКИ		
А4		7	I.090.I-2с.2-II 00.00.8.0-02	С19	2	
А4		8	-02	С13	2	
				ДЕТАЛИ		
				СТЕРЖНИ ОТДЕЛЬНЫЕ		
				⌀5Вр-I ГОСТ 6727-80*		
БЧ		I8	5.04I.2960	L =2960	4	0,46кг
БЧ		I9	5.04I.2750	L =2750	4	0,42кг
БЧ		20	5.04I.580	L =580	I2	0,09кг
БЧ		2I	5.04I.420	L =420	I2	0,06кг
			I.090.I-2с.2-II 00.0I.0.0-06	5КПО 30.33-I		
				СБОРОЧНЫЕ ЕДИНИЦЫ		
А4		I	I.090.I-2с.2-II 00.00.I.0-02	КАРКАС УКР.СБ. СКР3	I	
				КАРКАСЫ ПЛОСКИЕ		
А4		5	I.090.I-2с.2-II 00.00.3.0-0I	КР5	2	
А4		6	-07	КР11	2	
				СЕТКИ		
А4		7	I.090.I-2с.2-II 00.00.8.0-02	С19	2	
А4		8	-0I	С17	2	
				ДЕТАЛИ		

Инв.№подл. | Подпись и дата | Взам.инв.№

I.090.I-2с.2-II 00.0I.0.0 — Лист 4

Копировал — Формат А4

Формат	Зона	Поз.	Обозначение	Наименование	Кол.	Примечание
				СТЕРЖНИ ОТДЕЛЬНЫЕ		
				⌀5Вр-I ГОСТ 6727-80*		
БЧ		I8	5.04I.2960	L =2960	5	0,46кг
БЧ		I9	5.04I.2750	L =2750	5	0,42кг
БЧ		20	5.04I.580	L =580	I2	0,09кг
БЧ		2I	5.04I.420	L =420	I2	0,06кг
			I.090.I-2c.2-II 00.0I.0.0-07	5КП0 30.33-2		
				СБОРОЧНЫЕ ЕДИНИЦЫ		
А4		I	I.090.I-2c.2-II 00.00.I.0-03	КАРКАС УКР.СБ. СКР4	I	
				КАРКАСЫ ПЛОСКИЕ		
А4		5	I.090.I-2c.2-II 00.00.3.0-0I	КР5	2	
А4		6	-07	КРII	2	
				СЕТКИ		
А4		7	I.090.I-2c.2-II 00.00.8.0-02	СI8	2	
А4		8	-0I	СI7	2	
				ДЕТАЛИ		
				СТЕРЖНИ ОТДЕЛЬНЫЕ		
				⌀5Вр-I ГОСТ 6727-80*		
БЧ		I8	5.04I.2960	L =2960	5	0,46кг
БЧ		I9	5.04I.2750	L =2750	5	0,42кг
БЧ		20	5.04I.580	L =580	I2	0,09кг
БЧ		2I	5.04I.420	L =420	I2	0,06кг

Т.К. 1.090.1-2с вып. 2-II

Инв.№подл. | Подпись и дата | Взам.инв.№

I.090.I-2c.2-II 00.0I.0.0

Лист 5

Копировал Формат А4

Формат	Зона	Поз.	Обозначение	Наименование	Кол.	Примечание

Инв.№подл. | Подпись и дата | Взам.инв.№

Лист

Копировал Формат А4

Т.К. 1.090.1-2с Вып. 2-11

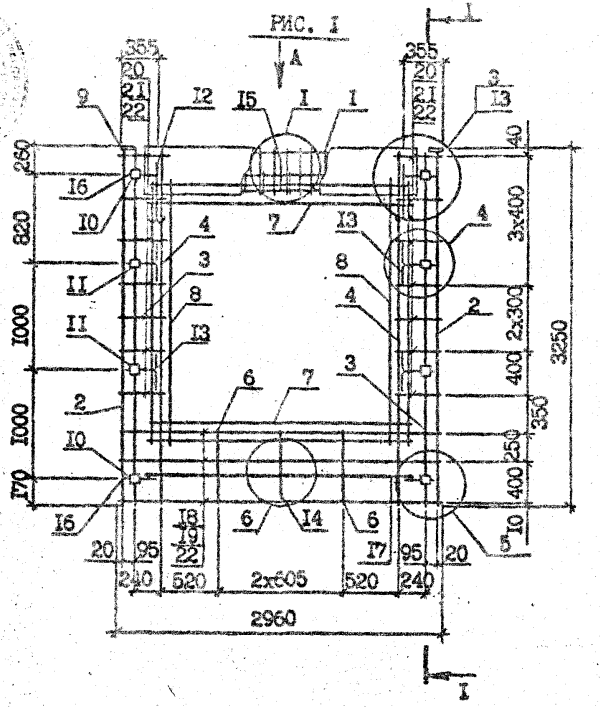

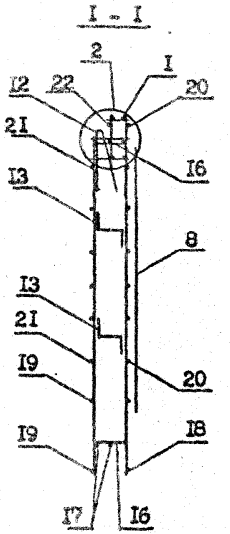

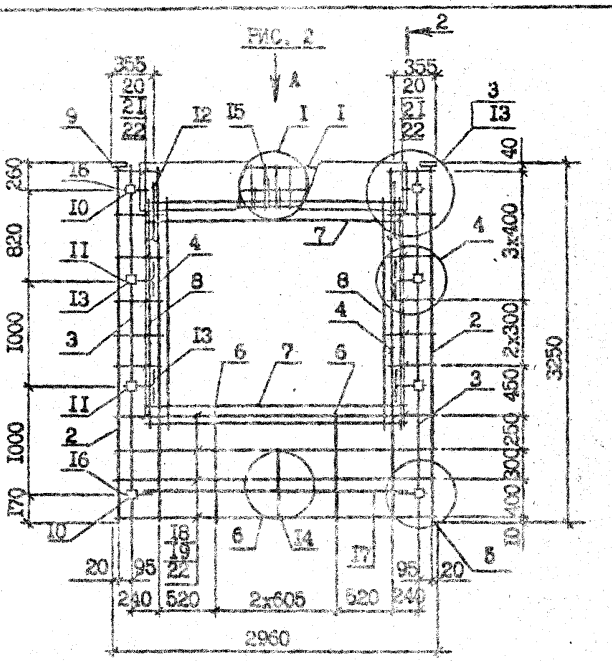

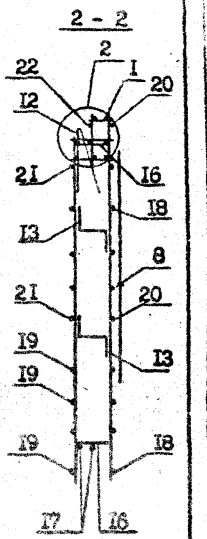

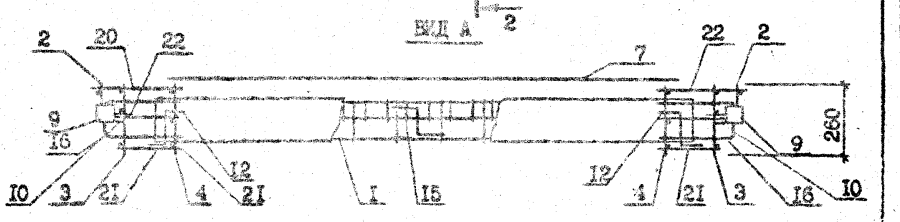

Обозначение	Марка	Рис.	Масса, кг
I.090.I-2с.2-II 00.0I.0.0	IKПО 30.33-I	I	97,64
-0I	IKПО 30.33-2		89,75
-02	2KПО 30.33-I	2	88,08
-03	2KПО 30.33-2		90,19
-04	4KПО 30.33-I	3	88,69
-05	4KПО 30.33-2		93,22
-06	5KПО 30.33-I	4	89,23
-07	5KПО 30.33-2		93,76

Гл.констр.	Силагадзе		
Нач.отд.	Одишелашвили		
Рук.мастерской	Вахтадзе		
ГИП	Эшшерашвили		
ГИП	Бурчиладзе		
Рук.гр.	Мелия		
Проверил	Сванидзе		
Разраб.	Джапаридзе		

I.090.I-2с.2-II 00.0I.0.0СБ

КАРКАС ПРОСТРАНСТВЕННЫЙ IKПО 30 - 5KПО 30 СБОРОЧНЫЙ ЧЕРТЕЖ

Стадия	Масса	Масштаб
Р	см. табл.	I:40 I:20
Лист I	Листов 2	

ТбилЗНИИЭП

Копировал

Формат А3

Инв.№ подл. | Подпись и дата | Взам. инв. №

РИС. 4

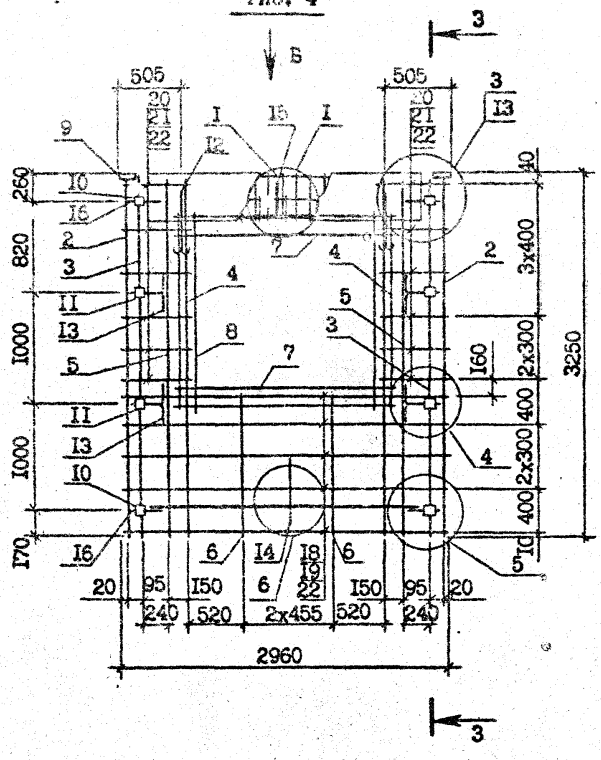

3 - 3

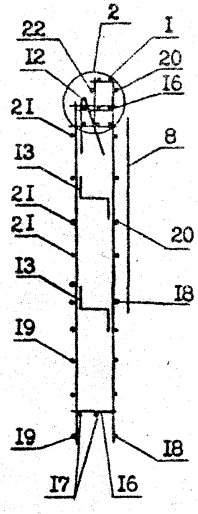

РИС. 3

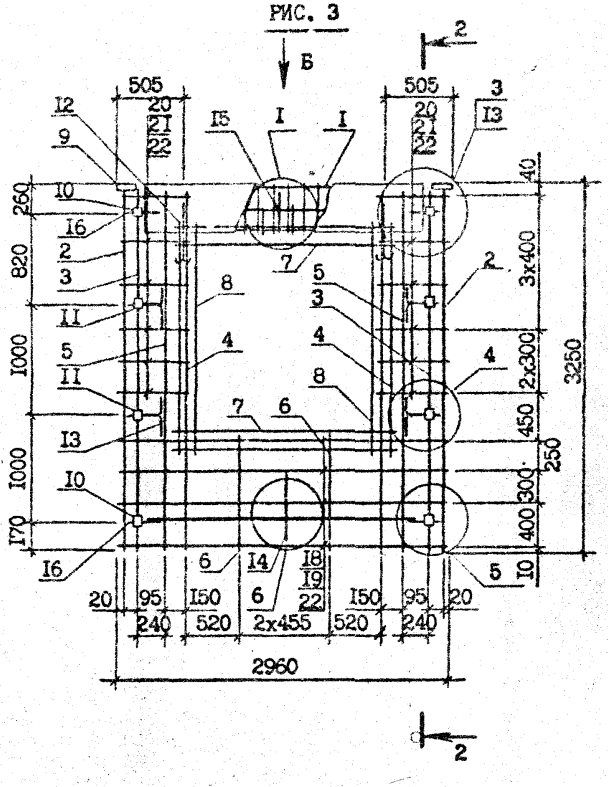

ВИД Б

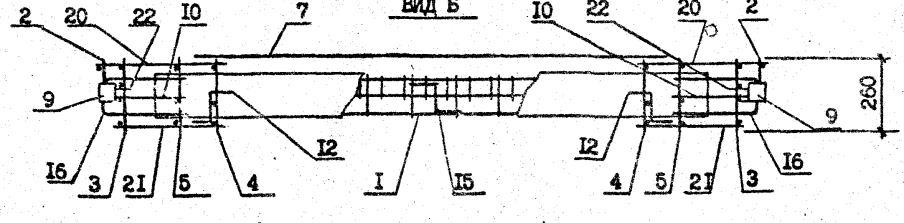

Сечение 2 - 2 см. на листе I.

Инв. № подл. | Подпись и дата | Взам. инв. №

ФОРМАТ	ЗОНА	ПОЗ.	ОБОЗНАЧЕНИЕ	НАИМЕНОВАНИЕ	КОЛ.	ПРИМЕЧАНИЕ
				ДОКУМЕНТАЦИЯ		
А3			I.090.I-2c.2-II 00.02.0.0СБ	СБОРОЧНЫЙ ЧЕРТЕЖ		
А3			I.090.I-2c.2-II 00.00.0.0Д2	УЗЛЫ АРМАТУРНЫЕ		
А3			I.090.I-2c.2-II 00.00.0.0ТО	ТЕХНИЧЕСКОЕ ОПИСАНИЕ		
				СБОРОЧНЫЕ ЕДИНИЦЫ		
				КАРКАСЫ ПЛОСКИЕ		
А4		2	I.090.I-2c.2-II 00.00.3.0-03	КР7	2	
А4		3	I.090.I-2c.2-II 00.00.2.0	КРI	2	
А4		4	I.090.I-2c.2-II 00.00.3.0	КР4	2	
А4		8	I.090.I-2c.2-II 00.00.8.0-02	СЕТКА СI8	2	
				ИЗДЕЛИЯ ЗАКЛАДНЫЕ		
А4		9	I.090.I-2c.2-II 00.00.9.0-0I	МН2	2	
А4		I0	-02	МН3	4	
А4		II	-03	МН4	4	
				ДЕТАЛИ		
				СТЕРЖНИ АНКЕРНЫЕ		
А3		I3	I.090.I-2c.2-II 00.00.0.I	АНI	4	
А3		I4	-0I	АН2	I	
А3		I5	-02	АН3	I	
А3		I6	-03	АН4	4	
				СТЕРЖНИ ОТДЕЛЬНЫЕ		
				Ф14А-I ГОСТ 5781-82*		
БЧ		I7	I4.0II.2500	L =2500	2	3,02кг
				Ф5Вр-I ГОСТ 6727-80*		
БЧ		I8	5.04I.2960	L =2960	4	0,46кг
БЧ		I9	5.04I.2750	L =2750	4	0,42кг
БЧ		24	5.04I.I30	L =I30	20	0,02кг

ПЕРЕМЕННЫЕ ДАННЫЕ ДЛЯ ИСПОЛНЕНИЙ:

Н.контр.	Силоладзе			I.090.I-2c.2-II 00.02.0.0	
Нач.отд.	Эдиберашвили				
Рук.маст.	Бохтадзе				
ГИП	Эдиберашвили			КАРКАС ПРОСТРАНСТВЕННЫЙ 7КП0 30 - 9КП0 30	Стадия: Р; Лист: I; Листов: 3
ГИП	Бурмакова				
Рук.гр.	Салихова				ТбилЗНИИЭП
Проверил	Шелия				
Разраб.	Салихова				

Инв.№ подл. | Подпись и дата | Взам.инв.№ | Т.К. 1.090.1-2с вып. 2-Н

Копировал Формат А4

ФОРМАТ	ЗОНА	ПОЗ.	ОБОЗНАЧЕНИЕ	НАИМЕНОВАНИЕ	КОЛ	ПРИМЕЧАНИЕ
			I.090.I-2c.2-II 00.02.0.0	7КП0 30.33-2		
				СБОРОЧНЫЕ ЕДИНИЦЫ		
А4		I	I.090.I-2c.2-II 00.00.I.0-04	КАРКАС УКР.СБ. СКР5	I	
				КАРКАСЫ ПЛОСКИЕ		
А4		5	I.090.I-2c.2-II 00.00.3.0-0I	КР5	2	
А4		6	-06	КРI0	2	
А4		7	I.090.I-2c.2-II 00.00.8.0-0I	СЕТКА СI7	2	
				ДЕТАЛИ		
А3		I2	I.090.I-2c.2-II 00.00.0.2-03	ПЕТЛЯ СТРОПОВОЧ. СП4	2	
				СТЕРЖНИ ОТДЕЛЬНЫЕ		
				Ф5Вр-I ГОСТ 6727-80*		
БЧ		20	5.04I.730	L =730	6	0,IIкг
БЧ		2I	5.04I.730	L =730	6	0,IIкг
БЧ		22	5.04I.570	L =570	6	0,09кг
БЧ		23	5.04I.570	L =570	6	0,09кг
			I.090.I-2c.2-II 00.02.0.0-0I	8КП0 30.33-2		
				СБОРОЧНЫЕ ЕДИНИЦЫ		
А4		I	I.090.I-2c.2-II 00.00.I.0-05	КАРКАС УКР.СБ. СКР6	I	
				КАРКАСЫ ПЛОСКИЕ		
А4		5	I.090.I-2c.2-II 00.00.3.0-0I	КР5	4	
А4		6	-06	КРI0	I	
А4		7	I.090.I-2c.2-II 00.00.8.0	СЕТКА СI6	2	
				ДЕТАЛИ		
А3		I2	I.090.I-2c.2-II 00.00.0.2-04	ПЕТЛЯ СТРОП. СП5	2	
				СТЕРЖНИ ОТДЕЛЬНЫЕ		
				Ф5Вр-I ГОСТ 6727-80*		
БЧ		20	5.04I.580	L =580	6	0,09кг
БЧ		2I	5.04I.I480	L =I480	6	0,23кг
БЧ		22	5.04I.420	L =420	6	0,06кг
БЧ		23	5.04I.I320	L =I320	6	0,20кг

Инв.№ подл. | Подпись и дата | Взам.инв.№

I.090.I-2c.2-II 00.02.0.0 Лист 2

Копировал Формат А4

ФОРМАТ	ЗОНА	ПОЗ.	ОБОЗНАЧЕНИЕ	НАИМЕНОВАНИЕ	КОЛ.	ПРИМЕЧАНИЕ
			I.090.I-2с.2-II 00.02.0.0-02	ЭКПО 30.33-2		
				СБОРОЧНЫЕ ЕДИНИЦЫ		
А4		I	I.090.I-2с.2-II 00.00.I.0-06	КАРКАС УКР.СБ. СКР7	I	
				КАРКАСЫ ПЛОСКИЕ		
А4		5	I.090.I-2с.2-II 00.00.3.0-0I	КР5	4	
А4		6	-06	КРIO	I	
А4		7	I.090.I-2с.2-II 00.00.8.0	СЕТКА СI5	2	
				ДЕТАЛИ		
Б3		I2	I.090.I-2с.2-II 00.00.0.2-04	ПЕТЛЯ СТРОП. СП5	2	
				СТЕРЖНИ ОТДЕЛЬНЫЕ		
				95Вр-I ГОСТ 6727-80*		
БЧ		20	5.04I.I480	L =I480	6	0,23кг
БЧ		2I	5.04I.580	L =580	6	0,09кг
БЧ		22	5.04I.I320	L =I320	6	0,20кг
БЧ		23	5.04I.420	L =420	6	0,06кг

Т.К. 1.090.1-2с Вып. 2-11

Инв.№ подл. | Подпись и дата | Взам.инв.№

I.090.I-2с.2-II 00.00.0.0 Лист 3

Копировал Формат А4

ФОРМАТ	ЗОНА	ПОЗ	ОБОЗНАЧЕНИЕ	НАИМЕНОВАНИЕ	КОЛ.	ПРИМЕЧАНИЕ

Инв.№ подл. | Подпись и дата | Взам.инв.№

Лист

Копировал Формат А4

Т.К. 1.090.1-2с вып. 2-11

РИС. I

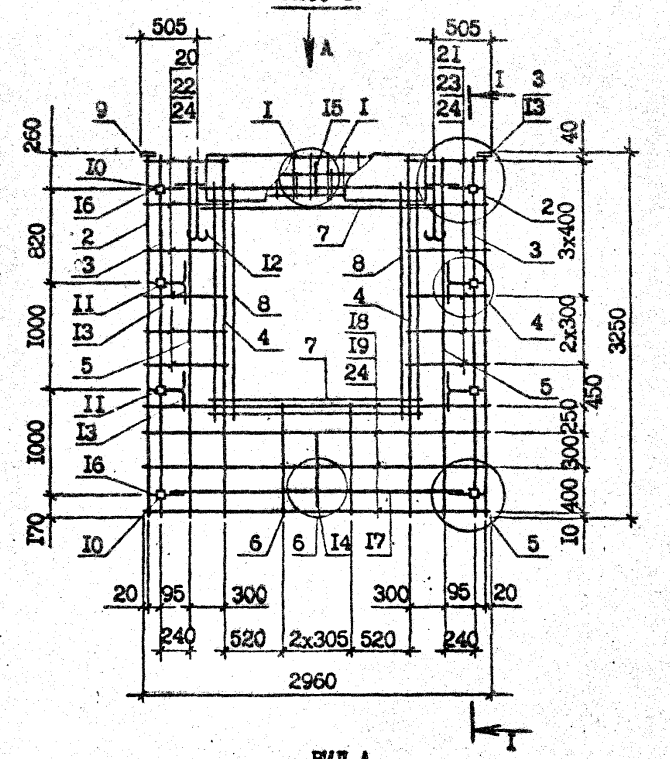

I - I

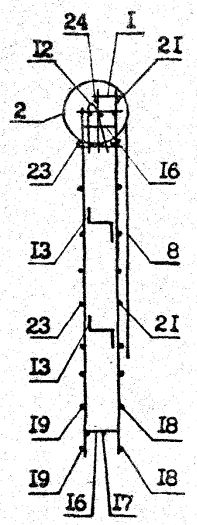

ВИД А

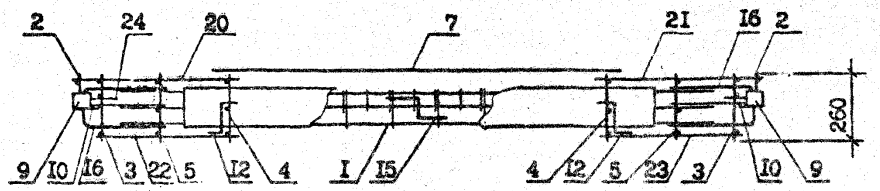

Обозначение	Марка	Рис.	Масса, кг
I.090.I-2с.2-II 00.02.0.0	7КП0 30.33-2	I	87,6I
-0I	8КП0 30.33-2	2	87,38
-02	9КП0 30.33-2	3	87,38

Н.контр.	Силагадзе		
Нач.отд.	Эдишерашвили		
Рук.маст.	Бахтадзе		
ГИП	Эдишерашвили		
ГИП	Буражмарзе		
Рук.гр.	Шалия		
Проверил	Салихова		
Разраб.	Коркоташвили		

I.090.I-2с.2-II 00.02.0.0СБ

КАРКАС ПРОСТРАНСТВЕННЫЙ 7КП0 30 - 9КП0 30 СБОРОЧНЫЙ ЧЕРТЕЖ

Стадия	Масса	Масштаб
Р	см. табл.	I:40 I:20
Лист 1	Листов 2	

ТбилЗНИИЭП

Копировал

Инв. № подл. | Подпись и дата | Взам. инв. №

РИС. 2

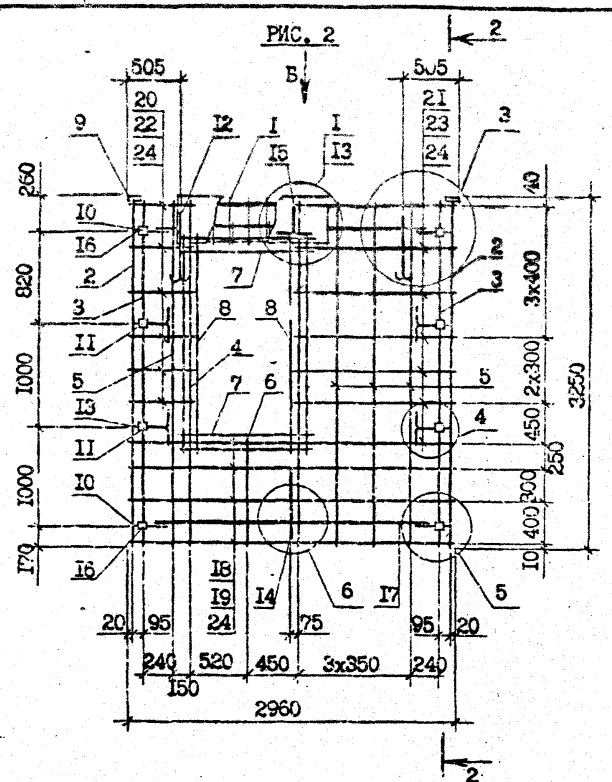

РИС.3

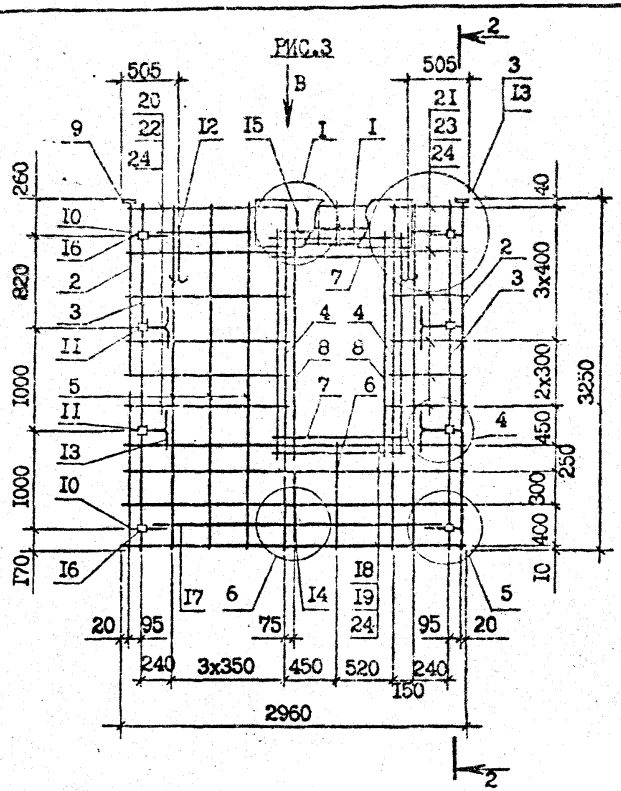

2 - 2

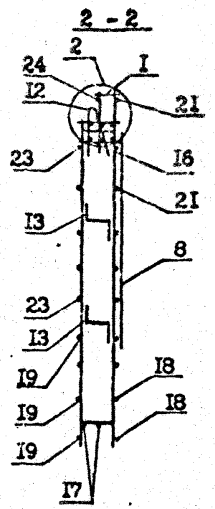

ВИД Б

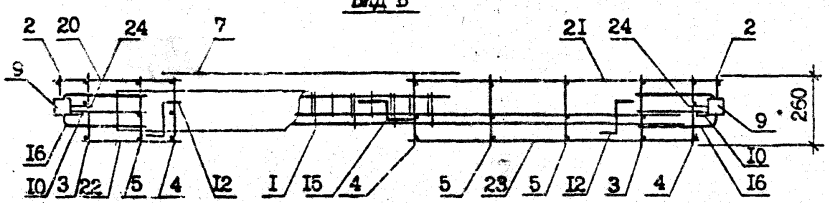

ВИД В

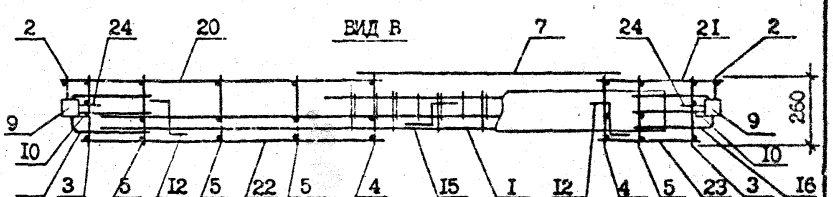

Инв. № подл.	Подпись и дата	Взам. инв. №

I.090.I-2c.2-II 00.02.0.0C5	Лист 2

Копировал

Формат А3

ФОРМАТ	ЗОНА	ПОЗ.	ОБОЗНАЧЕНИЕ	НАИМЕНОВАНИЕ	КОЛ.	ПРИМЕЧАНИЕ
				ДОКУМЕНТАЦИЯ		
А3			I.090.I-2c.2-II 00.03.0.0СБ	СБОРОЧНЫЙ ЧЕРТЕЖ		
А3			I.090.I-2c.2-II 00.00.0.0Д2	УЗЛЫ АРМАТУРНЫЕ		
А3			I.090.I-2c.2-II 00.00.0.0ТО	ТЕХНИЧЕСКОЕ ОПИСАНИЕ		
				СБОРОЧНЫЕ ЕДИНИЦЫ		
				КАРКАСЫ ПЛОСКИЕ		
А4		2	I.090.I-2c.2-II 00.00.3.0-03	КР7	2	
А4		3	I.090.I-2c.2-II 00.00.2.0	КР1	2	
А4		4	I.090.I-2c.2-II 00.00.3.0	КР4	2	
А4		5	-01	КР5	2	
А4		6	-06	КР10	2	
				СЕТКИ		
А4		7	I.090.I-2c.2-II 00.00.8.0-05	С2I	I	
А4		8	-02	С18	4	
				ИЗДЕЛИЯ ЗАКЛАДНЫЕ		
А4		9	I.090.I-2c.2-II 00.00.9.0	МН1	2	
А4		I0	-02	МН3	2	
А4		II	-03	МН4	2	
А4		I2	-04	МН5	2	
А4		I3	-05	МН6	2	
				ДЕТАЛИ		
А3		I4	I.090.I-2c.2-II 00.00.0.2-03	ПЕТЛЯ СТРОПОВ. СП4	2	
				СТЕРЖНИ АНКЕРНЫЕ		
А3		I5	I.090.I-2c.2-II 00.00.0.I	АН1	4	
А3		I6	-01	АН2	I	
А3		I7	-02	АН3	I	
А3		I8	-03	АН4	4	
				СТЕРЖНИ ОТДЕЛЬНЫЕ		
БЧ		I9	I4.0II.2500	Ф14А-I ГОСТ 5781-82* L =2500	2	3,02кг

Н.контр.	Силагадзе		9.11.87	I.090.I-2c.2-II 00.03.0.0		
Нач.отд.	Эдиберошвили		9.11.87			
Рук.маст	Бохтадзе		9.11.87			
ГИП	Эдиберошвили		9.11.87	КАРКАСЫ ПРОСТРАНСТВЕННЫЕ ІКПО 32 - 2КПО 32	Стадия: Р	Лист: I	Листов: 2
ГИП	Бурджанадзе		9.11.87			
Рук.гр.	Салихова		9.11.87	ТбилЗНИИЭП		
Проверил	Шелия		9.11.87			
Разраб.	Салихова		9.11.87			

Инв.№ подл. | Подпись и дата | Взам.инв.№

Т.Х. 1.090.1-2с вып. 2-1к

Копировал Формат А4

ФОРМАТ	ЗОНА	ПОЗ.	ОБОЗНАЧЕНИЕ	НАИМЕНОВАНИЕ	КОЛ	ПРИМЕЧАНИЕ
				Ф5Вр-I ГОСТ 6727-80*		
БЧ		20	5.04I.3060	L =3060	4	0,47кг
БЧ		2I	5.04I.2750	L =2750	4	0,42кг
БЧ		22	5.04I.680	L =680	6	0,10кг
БЧ		23	5.04I.580	L =580	6	0,09кг
БЧ		24	5.04I.420	L =420	I2	0,06кг
БЧ		25	5.04I.I30	L =I30	20	0,02кг
				ПЕРЕМЕННЫЕ ДАННЫЕ ДЛЯ ИСПОЛНЕНИЙ:		
			I.090.I-2c.2-II 00.03.0.0	ІКПО 32.33-I		
				СБОРОЧНЫЕ ЕДИНИЦЫ		
А4		I	I.090.I-2c.2-II 00.00.I.0-02	КАРКАС УКР.СБ. СКР3	I	
			I.090.I-2c.2-II 00.03.0.0-0I	ІКПО 32.33-2		
				СБОРОЧНЫЕ ЕДИНИЦЫ		
А4		I	I.090.I-2c.2-II 00.00.I.0-03	КАРКАС УКР.СБ. СКР4	I	
			I.090.I-2c.2-II 00.03.0.0-02	2КПО 32.33-I		
				СБОРОЧНЫЕ ЕДИНИЦЫ		
А4		I	I.090.I-2c.2-II 00.00.I.0-02	КАРКАС УКР.СБ. СКР3	I	
			I.090.I-2c.2-II 00.03.0.0-03	2КПО 32.33-2		
				СБОРОЧНЫЕ ЕДИНИЦЫ		
А4		I	I.090.I-2c.2-II 00.00.I.0-03	КАРКАС УКР.СБ. СКР4	I	

Инв.№ подл. | Подпись и дата | Взам.инв.№

I.090.I-2c.2-II 00.03.0.0 Лист 2

Копировал Формат А4

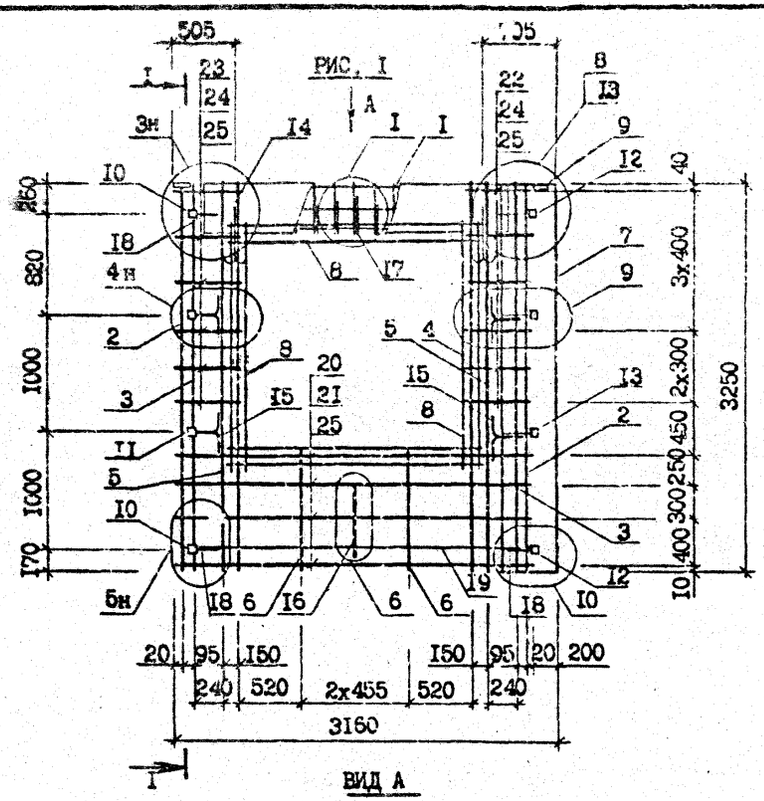

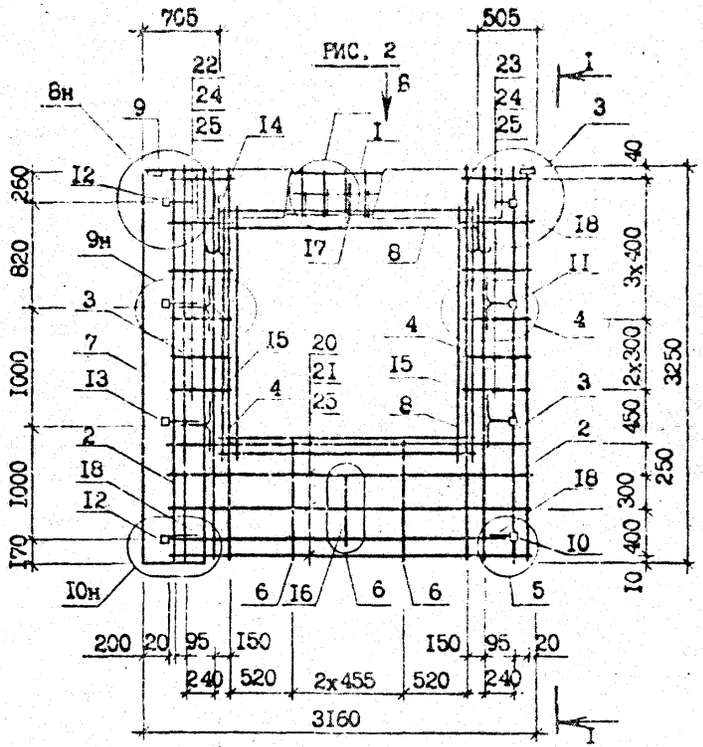

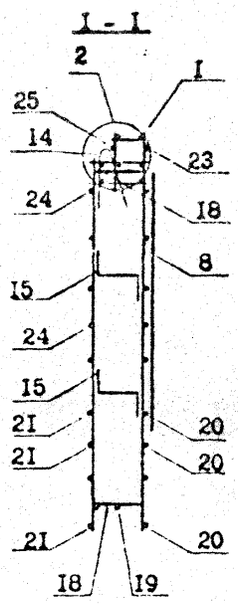

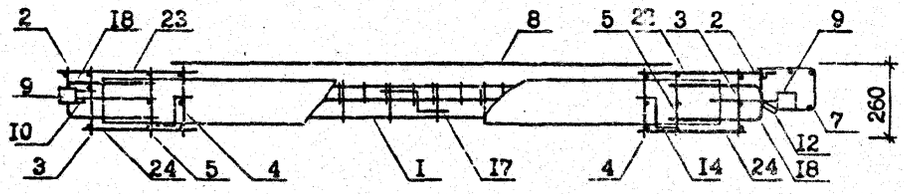

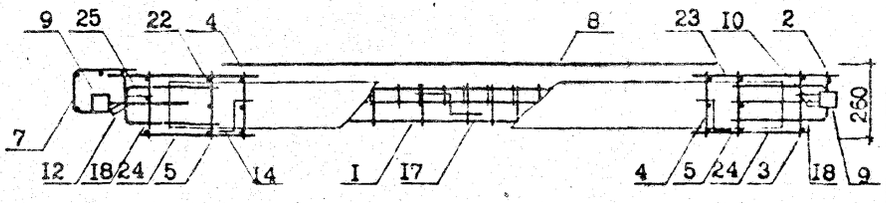

Обозначение	Марка	Рис.	Масса, кг
I.090.I-2c.2-II 00.03.0.0	IKП0 32.33-I	I	92,92
-0I	IKП0 32.33-2		97,45
-02	2KП0 32.33-I	2	92,92
-03	2KП0 32.33-2		97,45

				I.090.I-2c.2-II 00.03.0.0СБ			
Н.контр.	Силагадзе			КАРКАС ПРОСТРАНСТВЕННЫЙ IKП0 32 - 2KП0 32 СБОРОЧНЫЙ ЧЕРТЕЖ	Стадия	Масса	Масштаб
Нач.отд.	Эдишерашвили				Р	см. табл.	I:40 I:20
Рук.маст.	Бахтадзе				Лист	Листов I	
ГИП	Эдишерашвили				ТбилЗНИИЭП		
ГИП	Бурджанадзе						
Рук.гр.	Шелия						
Проверил	Салихова						
Разраб.	Гикоева						

Копировал

Формат А3

Инв. № подл. | Подпись и дата | Взам. инв. №

Т.К. 1.090.1-2с вып. 2-11

ФОРМАТ	ЗОНА	ПОЗ.	ОБОЗНАЧЕНИЕ	НАИМЕНОВАНИЕ	КОЛ.	ПРИМЕЧАНИЕ
				ДОКУМЕНТАЦИЯ		
А3			I.090.I-2с.2-II 00.04.0.0СБ	СБОРОЧНЫЙ ЧЕРТЕЖ		
А3			I.090.I-2с.2-II 00.00.0.0Д2	УЗЛЫ АРМАТУРНЫЕ		
А3			I.090.I-2с.2-II 00.00.0.0ТО	ТЕХНИЧЕСКОЕ ОПИСАНИЕ		
				СБОРОЧНЫЕ ЕДИНИЦЫ		
				КАРКАСЫ ПЛОСКИЕ		
А4		2	I.090.I-2с.2-II 00.00.3.0-03	КР7	2	
А4		3	I.090.I-2с.2-II 00.00.2.0.	КРI	2	
А4		4	I.090.I-2с.2-II 00.00.3.0	КР4	4	
А4		5	-0I	КР5	I	
А4		7	I.090.I-2с.2-II 00.00.8.0-03	СЕТКА СI9	4	
				ИЗДЕЛИЯ ЗАКЛАДНЫЕ		
А4		9	I.090.I-2с.2-II 00.00.9.0	МНI	2	
А4		I0	-02	МН3	4	
А4		II	-03	МН4	4	
				ДЕТАЛИ		
А3		I2	I.090.I-2с.2-II 00.00.0.2-04	ПЕТЛЯ СТРОПОВ. СП5	4	
				СТЕРЖНИ АНКЕРНЫЕ		
А3		I3	I.090.I-2с.2-II 00.00.0.I	АНI	4	
А3		I4	-0I	АН2	3	
А3		I5	-02	АН3	3	
А3		I6	-03	АН4	4	
				СТЕРЖНИ ОТДЕЛЬНЫЕ		
				Ф14А-I ГОСТ 5781-82*		
БЧ		I7	I4.0II.5500	L =5500	2	6,64кг
БЧ		I8	I4.0II.700	L =700	3	0,85кг
				Ф5Вр-I ГОСТ 6727-80*		
БЧ		25	5.04I.I30	L =I30	20	0,02кг
				Ф12А-III ГОСТ 5781-82*		
БЧ		26	I2.0I3.250	L =250	2	0,22кг

				ПЕРЕМЕННЫЕ ДАННЫЕ ДЛЯ ИСПОЛНЕНИЙ:		
			I.090.I-2с.2-II 00.04.0.0	IКП0 60.33-I		
				СБОРОЧНЫЕ ЕДИНИЦЫ		
А4		I	I.090.I-2с.2-II 00.00.I.0	КАРКАС УКР.СБ. СКРI	2	
А4		6	I.090.I-2с.2-II 00.00.3.0-03	КАРКАС ПЛОСКИЙ КР9	4	
А4		8	I.090.I-2с.2-II 00.00.8.0-03	СЕТКА СI9	4	
				ДЕТАЛИ		
				СТЕРЖНИ ОТДЕЛЬНЫЕ		
				Ф5Вр-I ГОСТ 6727-80*		
БЧ		I9	5.04I.5960	L =5960	3	0,92кг
БЧ		20	5.04I.5750	L =5750	3	0,89кг
БЧ		2I	5.04I.430	L =430	I4	0,07кг
БЧ		22	5.04I.270	L =270	I4	0,04кг
БЧ		23	5.04I.9I0	L =9I0	7	0,I4кг
БЧ		24	5.04I.770	L =770	7	0,I2кг
			I.090.I-2с.2-II 00.04.0.0-0I	IКП0 60.33-2		
				СБОРОЧНЫЕ ЕДИНИЦЫ		
А4		I	I.090.I-2с.2-II 00.00.I.0-0I	КАРКАС УКР.СБ. СКР2	2	
А4		6	I.090.I-2с.2-II 00.00.3.0-03	КАРКАС ПЛОСКИЙ КР9	4	
А4		8	I.090.I-2с.2-II 00.00.8.0-03	СЕТКА СI9	4	
				ДЕТАЛИ		
				СТЕРЖНИ ОТДЕЛЬНЫЕ		
				Ф5Вр-I ГОСТ 6727-80*		
БЧ		I9	5.04I.5960	L =5960	3	0,92кг
БЧ		20	5.04I.5750	L =5750	3	0,89кг
БЧ		2I	5.04I.430	L =430	I4	0,07кг
БЧ		22	5.04I.270	L =270	I4	0,04кг
БЧ		23	5.04I.9I0	L =9I0	7	0,I4кг
БЧ		24	5.04I.770	L =770	7	0,I2кг

Н.контр.	Сулагадзе		
Нач.отд.	Эдиберашвили		
Рук.маст	Бахтадзе		
ГИП	Эдиберашвили		
ГИП	Бурджанадзе		
Рук.гр.	Салихова		
Проверил	Шолия		
Разраб.	Салихова		

I.090.I-2с.2-II 00.04.0.0

КАРКАС ПРОСТРАНСТВЕННЫЙ IКП0 60 - 2КП0 60

Стадия	Лист	Листов
Р	I	3

ТбилЗНИИЭП

I.090.I-2с.2-II 00.04.0.0 — Лист 2

Т.К. 1.090.1-2с вып. 2-II

Копировал — Формат А4

Копировал — Формат А4

ФОРМАТ	ЗОНА	ПОЗ.	ОБОЗНАЧЕНИЕ	НАИМЕНОВАНИЕ	КОЛ.	ПРИМЕЧАНИЕ
			I.090.I-2c.2-II 00.04.0.0-02	2КП0 60.33-I		
				СБОРОЧНЫЕ ЕДИНИЦЫ		
A4		I	I.090.I-2c.2-II 00.00.I.0	КАРКАС УКР.СБ. СКРI	2	
A4		6	I.090.I-2c.2-II 00.00.3.0-06	КАРКАС ПЛОСКИЙ КРIO	4	
A4		8	I.090.I-2c.2-II 00.00.8.0-02	СЕТКА CI8	4	
				ДЕТАЛИ		
				СТЕРЖНИ ОТДЕЛЬНЫЕ		
				Ø5Вр-I ГОСТ 6727-80*		
БЧ		I9	5.04I.5960	L =5960	4	0,92кг
БЧ		20	5.04I.5750	L =5750	4	0,89кг
БЧ		2I	5.04I.430	L =430	I2	0,07кг
БЧ		22	5.04I.270	L =270	I2	0,04кг
БЧ		23	5.05I.9I0	L =9I0	6	0,I4кг
БЧ		24	5.04I.770	L =770	6	0,I2кг
			I.090.I-2c.2-II 00.04.0.0-03	2КП0 60.33-2		
				СБОРОЧНЫЕ ЕДИНИЦЫ		
A4		I	I.090.I-2c.2-II 00.00.I.0-0I	КАРКАС УКР.СБ. СКР2	2	
A4		6	I.090.I-2c.2-II 00.00.3.0-06	КАРКАС ПЛОСКИЙ КРIO	4	
A4		8	I.090.I-2c.2-II 00.00.8.0-02	СЕТКА CI8	4	
				ДЕТАЛИ		
				СТЕРЖНИ ОТДЕЛЬНЫЕ		
				Ø5Вр-I ГОСТ 6727-80*		
БЧ		I9	5.04I.5960	L =5960	4	0,92кг
БЧ		20	5.04I.5750	L =5750	4	0,89кг
БЧ		2I	5.04I.430	L =430	I2	0,07кг
БЧ		22	5.04I.270	L =270	I2	0,04кг
БЧ		23	5.04I.9I0	L =9I0	6	0,I4кг
БЧ		24	5.04I.770	L =770	6	0,I2кг

Т.К. 1.090.1-2с Вып. 2-11

Инв.№подл. | Подпись и дата | Взам.инв.№

Изм. Кол.уч. Лист № док. Подпись Дата

I.090.I-2c.2-II 00.04.0.0

Лист 3

Копировал Формат А4

ФОРМАТ	ЗОНА	ПОЗ.	ОБОЗНАЧЕНИЕ	НАИМЕНОВАНИЕ	КОЛ.	ПРИМЕЧАНИЕ

Инв.№подл. | Подпись и дата | Взам.инв.№

Изм. Кол.уч. Лист № док. Подпись Дата

Лист

Копировал Формат А4

РИС. I

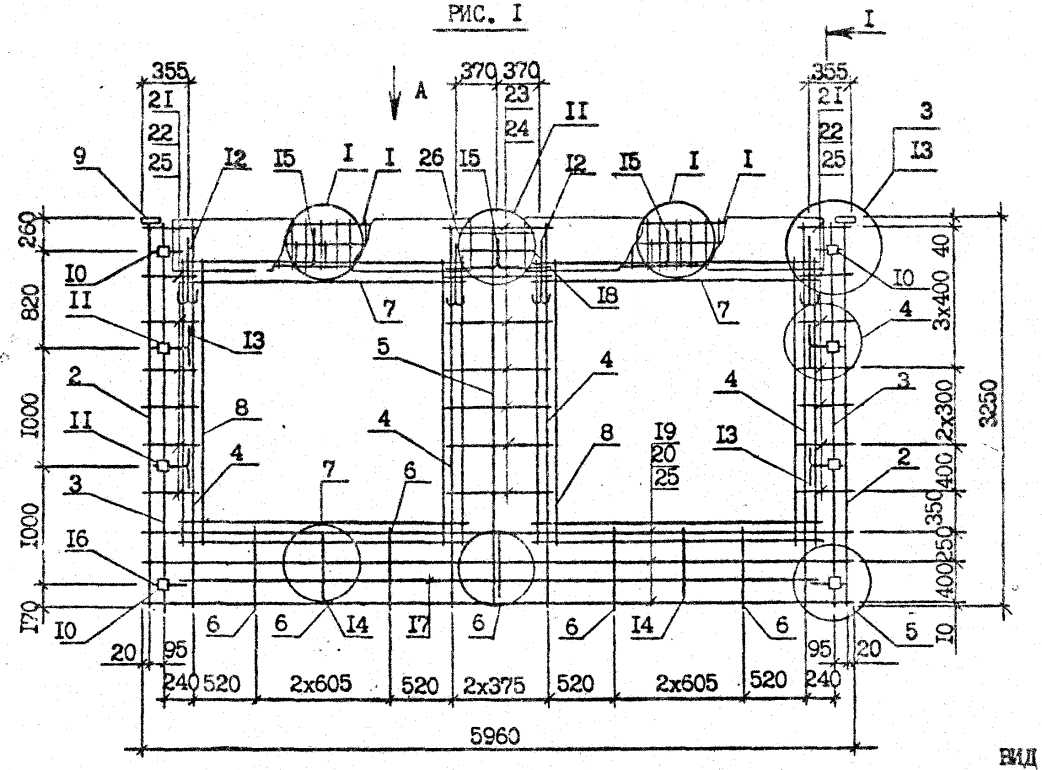

I - I

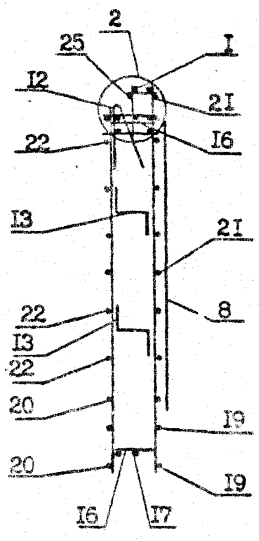

ВИД А

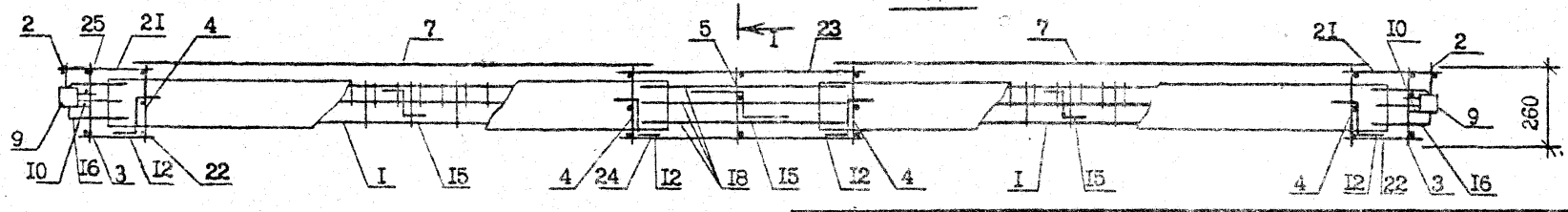

Обозначение	Марка	Рис.	Масса, кг
1.090.1-2с.2-II 00.04.0.0	1КП0 60.33-1	I	I59,30
-01	1КП0 60.33-2		I63,50
-02	2КП0 60.33-1	2	I60,20
-04	2КП0 60.33-2		I64,40

Н.контр.	Силагадзе		
Нач.отд.	Эдишерашвили		
Рук.мест	Бахтадзе		
ГИП	Эдишерашвили		
ГИП	Бурджанадзе		
Рук.гр.	Шолина		
Проверил	Салихова		
Разраб.	Джинчарадзе		

1.090.1-2с.2-II 00.04.0.0СБ

КАРКАС ПРОСТРАНСТВЕННЫЙ
1КП0 60 - 2КП0 60
СБОРОЧНЫЙ ЧЕРТЕЖ

Стадия	Масса	Масштаб
Р	см. табл.	I:40 I:20
Лист	Листов 2	

ТбилЗНИИЭП

Т.К. 1.090.1-2с вып. 2-11

Инв. № подл. | Подпись и дата | Взам. инв. №

Копировал

Формат А3

РИС. 2

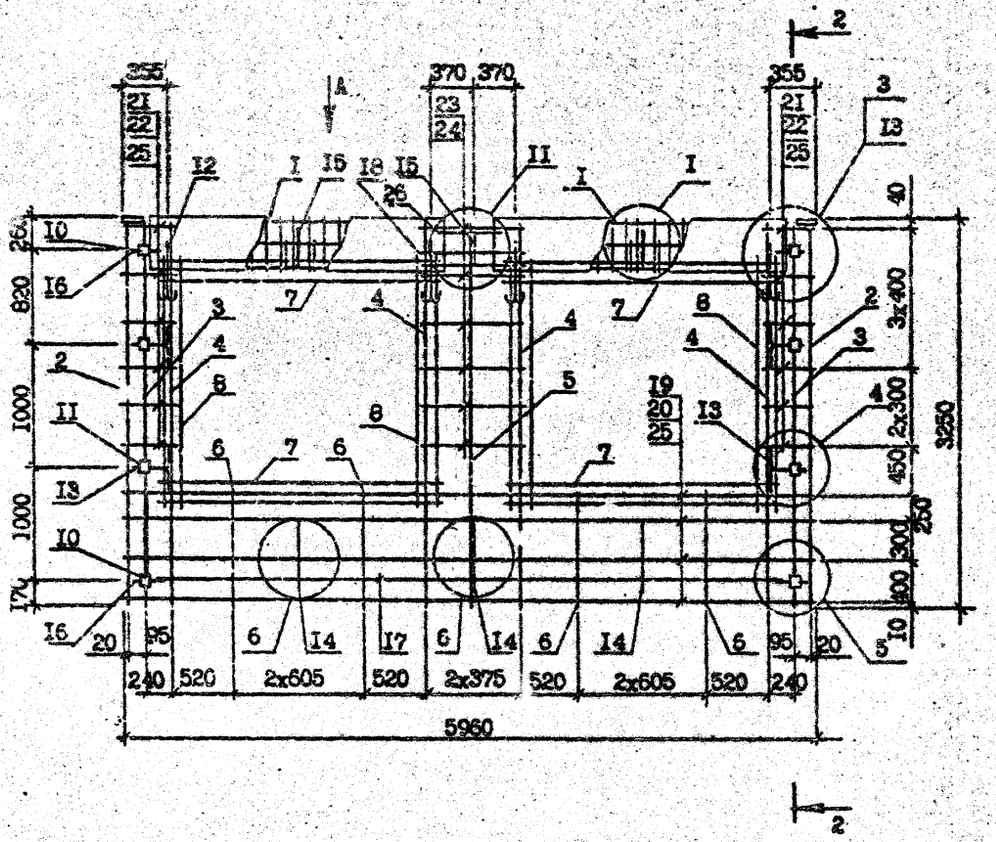

2 - 2

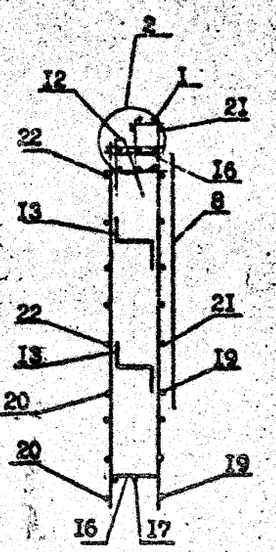

Вид А см. на листе I.

Т.К. 1.090.1-2с вып. 2-11

Инв. № подл. | Подпись и дата | Взам. инв. №

	I.090.I-2c.2-II 00.04.0.ОСБ	Лист 2-

Копировал Формат А3

ФОРМАТ	ЗОНА	ПОЗ.	ОБОЗНАЧЕНИЕ	НАИМЕНОВАНИЕ	КОЛ.	ПРИМЕЧАНИЕ
				ДОКУМЕНТАЦИЯ		
А3			I.090.I-2с.2-II 00.05.0.0СБ	СБОРОЧНЫЙ ЧЕРТЕЖ		
А3			I.090.I-2с.2-II 00.00.0.0Д2	УЗЛЫ АРМАТУРНЫЕ		
А3			I.090.I-2с.2-II 00.00.0.0ТО	ТЕХНИЧЕСКОЕ ОПИСАНИЕ		
				СБОРОЧНЫЕ ЕДИНИЦЫ		
				КАРКАСЫ ПЛОСКИЕ		
А4		2	I.090.I-2с.2-II 00.00.3.0-03	КР7	2	
А4		3	I.090.I-2с.2-II 00.00.2.0	КРI	2	
А4		4	I.090.I-2с.2-II 00.00.3.0	КР4	4	
А4		5	I.090.I-2с.2-II 00.00.3.0-0I	КР5	4	
А4		6	-06	КРI0	4	
А4		7	I.090.I-2с.2-II 00.00.8.0-02	СЕТКА С18	8	
				ИЗДЕЛИЯ ЗАКЛАДНЫЕ		
А4		8	I.090.I-2с.2-II 00.00.9.0	МНI	2	
А4		9	-02	МН3	4	
А4		I0	-03	МН4	4	
				ДЕТАЛИ		
А3		II	I.090.I-2с.2-II 00.00.0.2-04	ПЕТЛЯ СТРОПОВ. СП5	4	
				СТЕРЖНИ АНКЕРНЫЕ		
А3		I2	I.090.I-2с.2-II 00.00.0.I	АНI	4	
А3		I3	-0I	АН2	3	
А3		I4	-02	АН3	3	
А3		I5	-03	АН4	4	
				СТЕРЖНИ ОТДЕЛЬНЫЕ		
БЧ		I6	I4.0II.5500	Ф14А-I ГОСТ 5781-82* L =5500	2	6,64кг
БЧ		I7	I4.0II.700	L =700	3	0,85кг
				Ф5Вр-I ГОСТ 6727-80*		
БЧ		I8	5.04I.5960	L =5960	4	0,92кг
БЧ		I9	5.04I.5750	L =5750	4	0,89кг
БЧ		20	5.04I.580	L =580	I2	0,09кг
БЧ		2I	5.04I.420	L =420	I2	0,06кг
БЧ		22	5.04I.I2I0	L =I2I0	6	0,I9кг
БЧ		23	5.04I.I070	L =I070	6	0,I6кг
БЧ		24	5.04I.I30	L =I30 Ф12А-III ГОСТ 5781-82*	20	0,02кг
БЧ		25	I2.0I3.250	L =250	2	0,22кг
				ПЕРЕМЕННЫЕ ДАННЫЕ ДЛЯ ИСПОЛНЕНИЙ:		
			I.090.I-2с.2-II 00.05.0.0	ЗКПО 60.33-I		
				СБОРОЧНЫЕ ЕДИНИЦЫ		
А4		I	I.090.I-2с.2-II 00.00.I.0-02	КАРКАС УКР.СБ. СКР3	2	
			I.090.I-2с.2-II 00.05.0.0-0I	ЗКПО 60.33-2		
				СБОРОЧНЫЕ ЕДИНИЦЫ		
А4		I	I.090.I-2с.2-II 00.00.0.I-03	КАРКАС УКР.СБ. СКР4	2	

Т.К. 1.090.1-2с вып. 2-11

Взам.инв.№ | Подпись и дата | Инв.№подл.

Н.контр.	Силагадзе		9VI.87
Нач.отд.	Эдишерашвили		9VI.87
Рук.маст	Бехтадзе		9VI.87
ГИП	Эдишерашвили		9VI.87
ГИП	Буржанадзе		9VI.87
Рук.гр.	Салихова		9VI.87
Провери:	Шелия		9VI.87
Разраб.	Салихова		9VI.87

I.090.I-2с.2-II 00.05.0.0

КАРКАС ПРОСТРАНСТВЕННЫЙ ЗКПО 60

Стадия	Лист	Листов
Р	I	2

ТбилЗНИИЭП

Копировал Формат А4

Взам.инв.№ | Подпись и дата | Инв.№подл.

I.090.I-2с.2-II 00.05.0.0

Лист 2

Копировал Формат А4

Т.К. 1.090.1-2с Вып. 2-11

Рис. 1

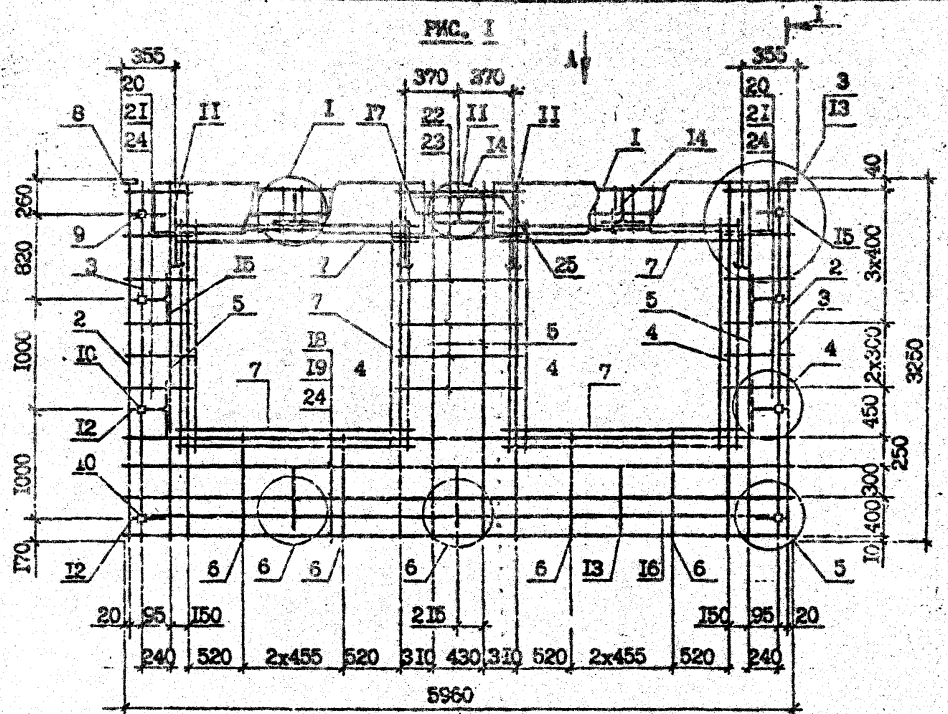

Обозначение	Марка	Рис.	Масса, кг
I.090.I-2с.2-II 00.05.0.0	ЭКП0 60.33-I	I	158,5
-0I	ЭКП0 60.33-2		I67,6

Н.контр.	Силагадзе		
Нач.отд.	Эдишерашвили		
Рук.маст	Бежтадзе		
ГИП	Эдишерашвили		
ГИП	Бурджанадзе		
Рук.гр.	Шелис		
Проверил	Салихова		
Разраб.	Коркоташвили		

I.090.I-2с.2-II 00.05.0.0СБ

КАРКАС ПРОСТРАНСТВЕННЫЙ ЭКП0 60 СБОРОЧНЫЙ ЧЕРТЕЖ

Стадия	Масса	Масштаб
Р	см. табл.	I:40 I:20
Лист	Листов	

ТбилЗНИИЭП

Копировал Формат А3

Инв. № подл. | Подпись и дата | Взам. инв. №

Т.К. 1.090.1-2с вып. 2-11

ФОРМАТ	ЗОНА	ПОЗ.	ОБОЗНАЧЕНИЕ	НАИМЕНОВАНИЕ	КОЛ.	ПРИМЕЧАНИЕ
				ДОКУМЕНТАЦИЯ		
А3			I.090.I-2с.2-II 00.06.0.0СБ	СБОРОЧНЫЙ ЧЕРТЕЖ		
А3			I.090.I-2с.2-II 00.00.0.0Д2	УЗЛЫ АРМАТУРНЫЕ		
А3			I.090.I-2с.2-II 00.00.0.0ТО	ТЕХНИЧЕСКОЕ ОПИСАНИЕ		
				СБОРОЧНЫЕ ЕДИНИЦЫ		
				КАРКАСЫ ПЛОСКИЕ		
А4		2	I.090.I-2с.2-II 00.00.3.0-03	КР7	2	
А4		3	I.090.I-2с.2-II 00.00.2.0	КР1	2	
А4		4	I.090.I-2с.2-II 00.00.3.0	КР4	2	
А4		5	-05	КР9	2	
				СЕТКИ		
А4		6	I.090.I-2с.2-II 00.00.8.0	С16	I	
А4		7	-03	С19	2	
А4		8	-04	С20	I	
				ИЗДЕЛИЯ ЗАКЛАДНЫЕ		
А4		9	I.090.I-2с.2-II 00.00.9.0	МН1	2	
А4		I0	-02	МН3	2	
А4		II	-03	МН4	6	
				ДЕТАЛИ		
А3		I2	I.090.I-2с.2-II 00.00.0.2-02	ПЕТЛЯ СТРОПОВ. СПЗ	2	
				СТЕРЖНИ АНКЕРНЫЕ		
А3		I3	I.090.I-2с.2-II 00.00.0.I	АН1	6	
А3		I4	-0I	АН2	3	
А3		I5	-02	АН3	I	
А3		I6	-03	АН4	2	
				СТЕРЖНИ ОТДЕЛЬНЫЕ		
				Ф10А-I ГОСТ 5781-82*		
БЧ		I7	I0.0II.I900	L =1900	2	1,17кг
				Ф5Вр-I ГОСТ 6727-80*		

Н.контр.	Силагадзе		9.VII.87
Нач.отд.	Эдишерашвили		9.VII.87
Рук.маст.	Бахтадзе		9.VII.87
ГИП	Эдишерашвили		9.VII.87
ГИП	Буражнадзе		9.VII.87
Рук.гр.	Салихова		9.VII.87
Проверил	Шелия		9.VII.87
Разраб.	Салихова		9.VII.87

I.090.I-2с.2-II 00.06.0.0

КАРКАС ПРОСТРАНСТВЕННЫЙ ИКПБ 30 - 2КПБ 30

Стадия	Лист	Листов
Р	I	2

ТбилЗНИИЭП

Копировал Формат А4

ФОРМАТ	ЗОНА	ПОЗ.	ОБОЗНАЧЕНИЕ	НАИМЕНОВАНИЕ	КОЛ.	ПРИМЕЧАНИЕ
БЧ		I8	5.04I.430	L =430	I7	0,07кг
БЧ		I9	5.04I.270	L =270	I7	0,04кг
БЧ		20	5.04I.I640	L =I640	3	0,25кг
БЧ		2I	5.04I.I470	L =I470	3	0,23кг
БЧ		22	5.04I.I30	L =I30	20	0,02кг
				ПЕРЕМЕННЫЕ ДАННЫЕ ДЛЯ ИСПОЛНЕНИЙ:		
			I.090.I-2с.2-II 00.06.0.0	IКПБ 30.33-I		
				СБОРОЧНЫЕ ЕДИНИЦЫ		
А4	I		I.090.I-2с.2-II 00.00.I.0	КАРКАС УКР.СБ. СКР1	I	
			I.090.I-2с.2-II 00.06.0.0-0I	IКПБ 30.33-2		
				СБОРОЧНЫЕ ЕДИНИЦЫ		
А4	I		I.090.I-2с.2-II 00.00.I.0-0I	КАРКАС УКР.СБ. СКР2	I	
			I.090.I-2с.2-II 00.06.0.0-02	2КПБ 30.33-I		
				СБОРОЧНЫЕ ЕДИНИЦЫ		
А4	I		I.090.I-2с.2-II 00.00.I.0	КАРКАС УКР.СБ. СКР1	I	
			I.090.I-2с.2-II 00.06.0.0-03	2КПБ 30.33-2		
				СБОРОЧНЫЕ ЕДИНИЦЫ		
А4	I		I.090.I-2с.2-II 00.00.I.0-0I	КАРКАС УКР.СБ. СКР2	I	

Инв.№подл. | Подпись и дата | Взам.инв.№

I.090.I-2с.2-II 00.06.0.0

Лист 2

Копировал Формат А4

Т.К. 1.090.1-2с вып. 2-11

Рис. 1

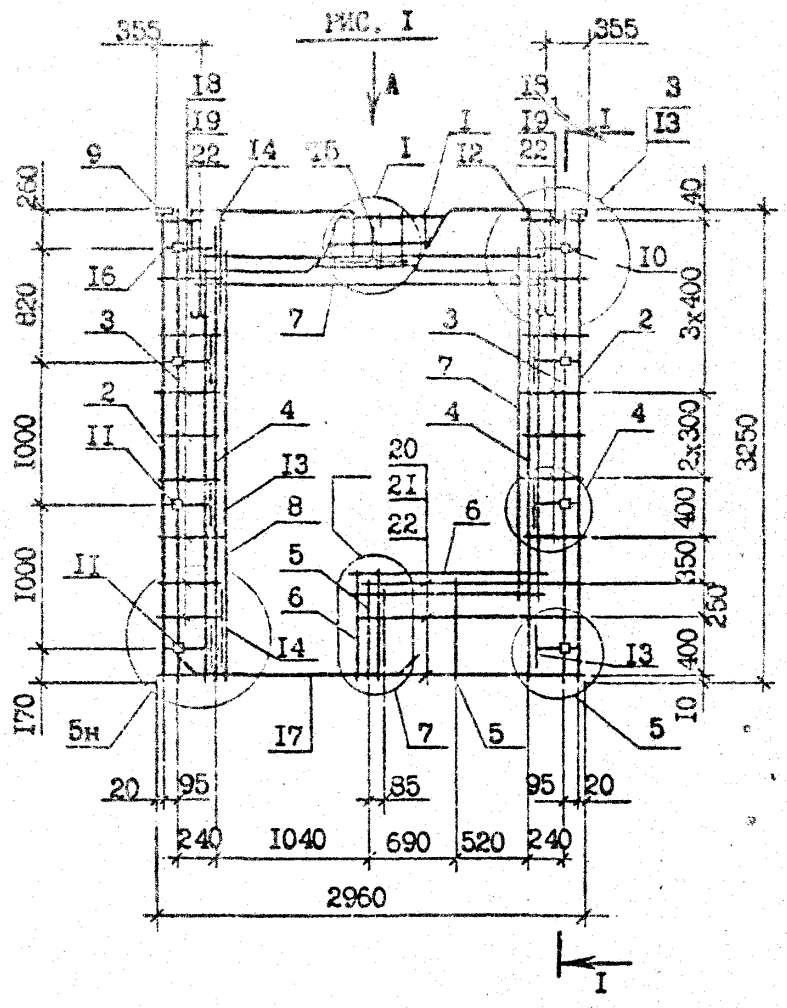

Рис. 2

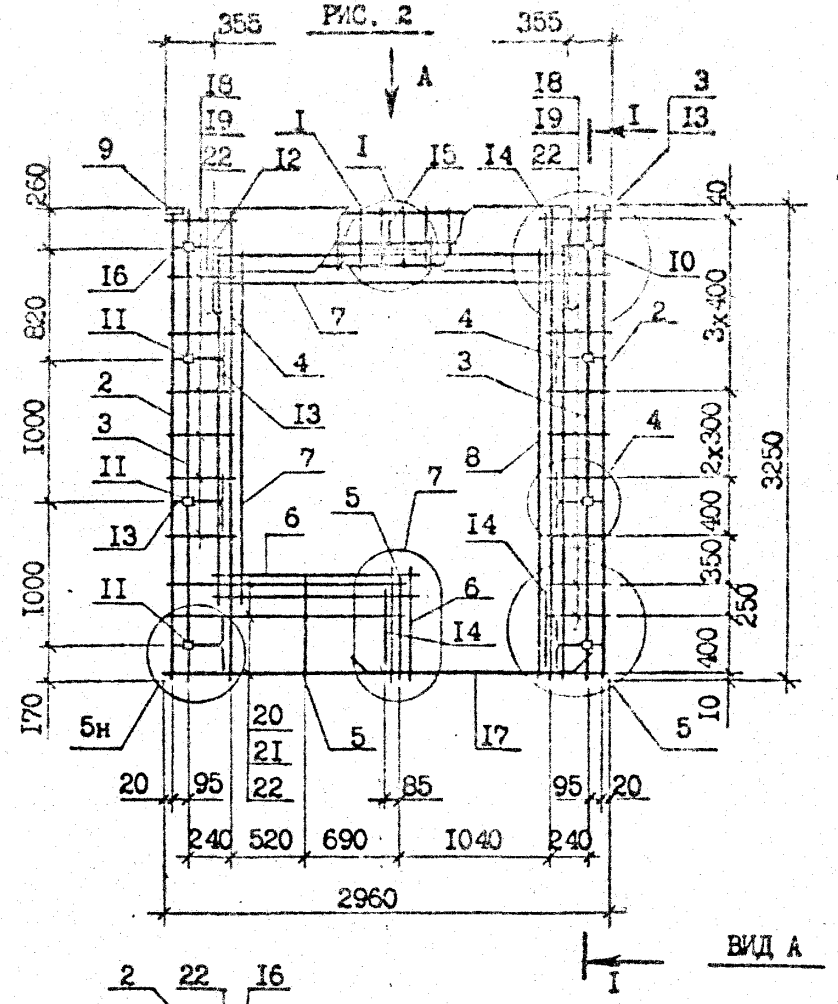

I - I

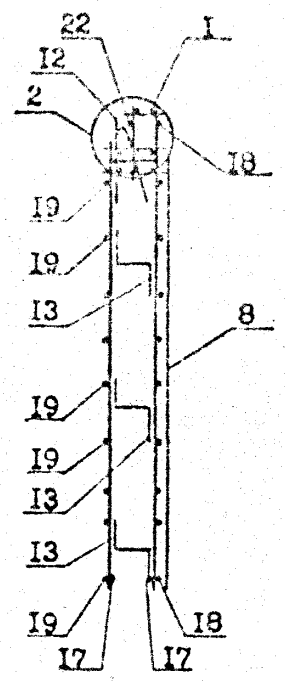

Вид А

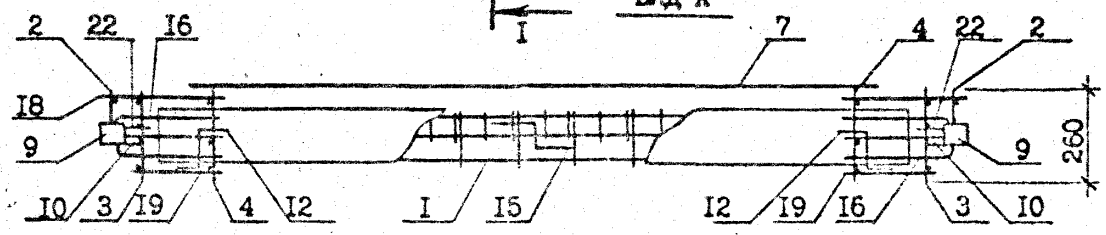

Обозначение	Марка	Рис.	Масса, кг
I.090.I-2с.2-II 00.06.0.0	IКПБ 30.33-I	I	83,83
-0I	IКПБ 30.33-2		95,94
-02	2КПБ 30.33-I	2	83,83
-03	2КПБ 30.33-2		95,94

				I.090.I-2с.2-II 00.06.0.0СБ			
Н.контр.	Силагадзе			КАРКАС ПРОСТРАНСТВЕННЫЙ IКПБ 30 - 2КПБ 30 СБОРОЧНЫЙ ЧЕРТЕЖ	Стадия	Масса	Масштаб
Нач.отд.	Эдишерашвили				Р	см. табл.	I:40 I:20
Рук.маст	Бахтадзе				Лист	Листов I	
ГИП	Эдишерашвили						
ГИП	Бурджанадзе						
Рук.гр.	Шелия				ТбилЗНИИЭП		
Проверил	Салихова						
Разраб.	Коркоташвили						

Инв. № подл. | Подпись и дата | Взам. инв. №

Копировал

Формат А3

ФОРМАТ	ЗОНА	ПОЗ.	ОБОЗНАЧЕНИЕ	НАИМЕНОВАНИЕ	КОЛ.	ПРИМЕЧАНИЕ
				ДОКУМЕНТАЦИЯ		
А3			I.090.I-2с.2-II 00.07.0.0СБ	СБОРОЧНЫЙ ЧЕРТЕЖ		
А3			I.090.I-2с.2-II 00.00.0.0ТО	ТЕХНИЧЕСКОЕ ОПИСАНИЕ		
А3			I.090.I-2с.2-II 00.00.0.0Д2	УЗЛЫ АРМАТУРНЫЕ		
				СБОРОЧНЫЕ ЕДИНИЦЫ		
А4		I	I.090.I-2с.2-II 00.00.I.0-03	КАРКАС УКР.СБ. СКР4	I	
				КАРКАСЫ ПЛОСКИЕ		
А4		2	I.090.I-2с.2-II 00.00.3.0-03	КР7	2	
А4		3	I.090.I-2с.2-II 00.00.2.0-0I	КР2	2	
А4		4	I.090.I-2с.2-II 00.00.3.0	КР4	2	
А4		5	-0I	КР5	2	
А4		6	I.090.I-2с.2-II 00.00.4.0-0I	КРI3	2	
А4		7	I.090.I-2с.2-II 00.00.4.0	КРI2	2	
				СЕТКИ		
А4		8	I.090.I-2с.2-II 00.00.8.0-02	СI8	4	
А4		9	I.090.I-2с.2-II 00.00.8.0	СI6	4	
				ИЗДЕЛИЯ ЗАКЛАДНЫЕ		
А4		I0	I.090.I-2с.2-II 00.00.9.0-0I	МНI	6	
А4		II	-02	МН3	4	
А4		I2	-06	МН7	2	
				ДЕТАЛИ		
А3		I3	I.090.I-2с.2-II 00.00.0.2-03	ПЕТЛЯ СТРОПОВ. СП4	2	
				СТЕРЖНИ АНКЕРНЫЕ		
А3		I4	I.090.I-2с.2-II 00.00.0.I	АНI	4	
А3		I5	-04	АН5	I	
А3		I6	-02	АН3	I	
А3		I7	-03	АН4	4	
				СТЕРЖНИ ОТДЕЛЬНЫЕ		
				Ф14А-I ГОСТ 5781-82*		
БЧ		I8	5.04I.2500	L =2500	4	3,02кг
				Ф5Вр-I ГОСТ 6727-80*		
БЧ		I9	5.04I.2960	L =2960	3	0,46кг
БЧ		20	5.04I.2750	L =2750	3	0,42кг
БЧ		2I	5.04I.580	L =580	I4	0,09кг
БЧ		22	5.04I.420	L =420	I4	0,06кг
БЧ		23	5.04I.I30	L =I30	20	0,02кг

Н.контр.	Силагадзе	9.VI.87
Нач.отд.	Эдишерашвили	9.VI.87
Рук.маст	Бахтадзе	9.VI.87
ГИП	Эдишерашвили	9.VI.87
ГИП	Бурджанадзе	9.VI.87
Рук.гр.	Салихова	9.VI.87
Проверил	Шелия	9.VI.87
Разраб.	Салихова	9.VI.87

I.090.I-2с.2-II 00.07.0.0

КАРКАС ПРОСТРАНСТВЕННЫЙ КПЛ 30.33-2

Стадия	Лист	Листов
Р	I	2

ТбилЗНИИЭП

Т.к. 1.090.1-2с Вып. 2-11

Взам.инв.№ | Подпись и дата | Инв.№ подл.

Копировал Формат А4

I.090.I-2с.2-II 00.07.0.0

Лист 2

Копировал Формат А4

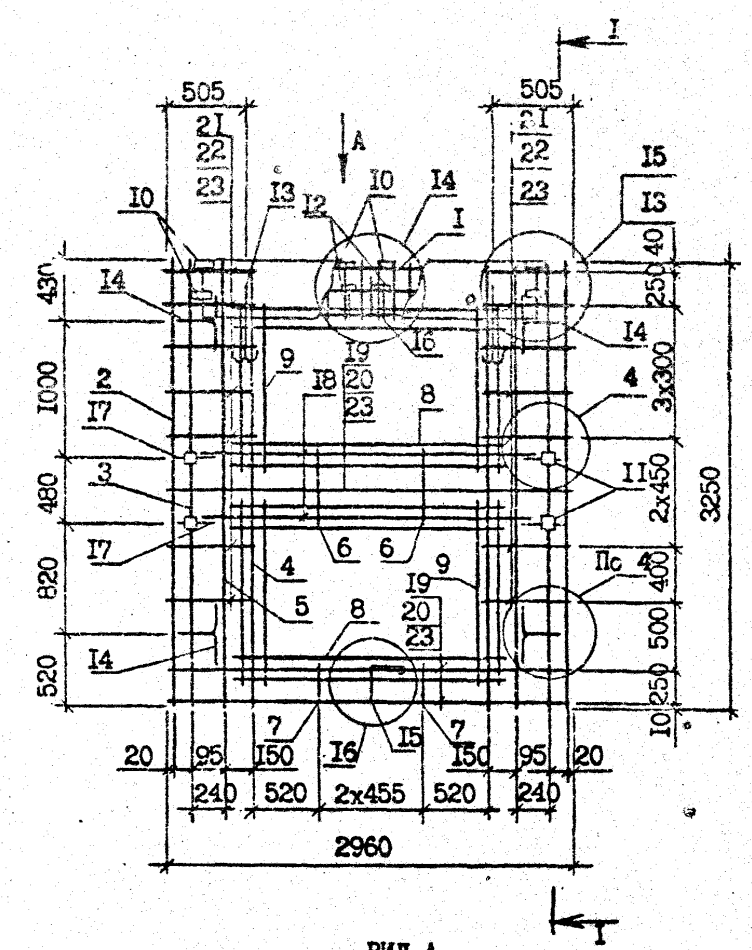

I - I

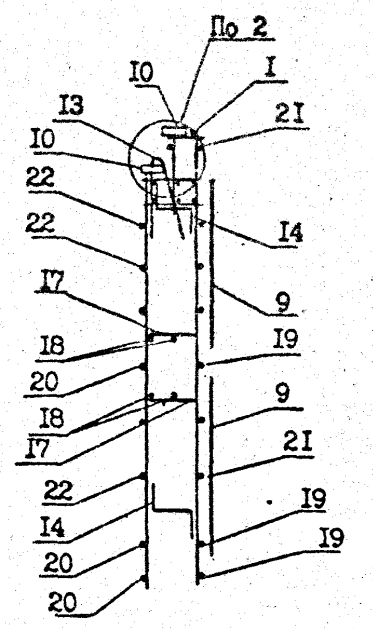

ВИД А

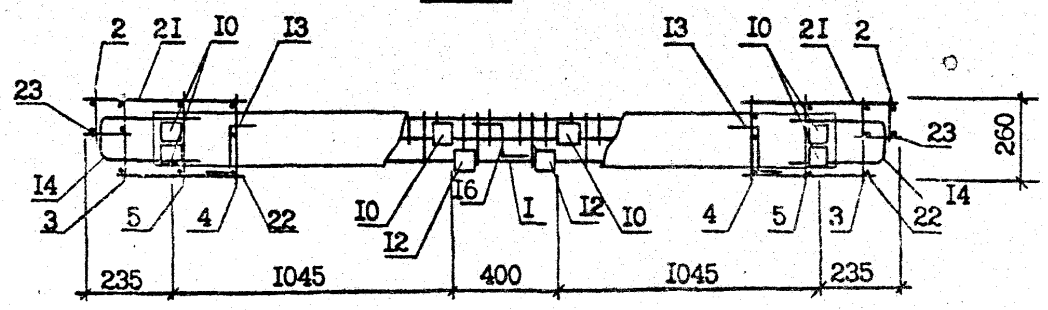

				I.090.I-2с.2-II 00.07.0.0СБ			
Н.контр.	Силагадзе		14.IX.87	КАРКАС ПРОСТРАНСТВЕННЫЙ КПЛ 30.33-2 СБОРОЧНЫЙ ЧЕРТЕЖ	Стадия	Масса	Масштаб
Нач.отд.	Эдишерашвили		14.IX.87		Р	105,6 кг	I:40 I:20
Рук.маст	Бахтадзе		14.IX.87				
ГИП	Эдишерашвили		14.IX.87		Лист	Листов	I
ГИП	Бурджанадзе		14.IX.87				
Рук.гр.	Шелия		5.IX.87		ТбилЗНИИЭП		
Проверил	Селихова		5.IX.87				
Разраб.	Джинчарадзе		5.IX.87				

Инв. № подл. | Подпись и дата | Взам. инв. №

Копировал

Формат А3

ФОРМАТ	ЗОНА	ПОЗ.	ОБОЗНАЧЕНИЕ	НАИМЕНОВАНИЕ	КОЛ.	ПРИМЕЧАНИЕ
				ДОКУМЕНТАЦИЯ		
А3			I.090.I-2с.2-II 00.08.0.0СБ	СБОРОЧНЫЙ ЧЕРТЕЖ		
А3			I.090.I-2с.2-II 00.00.0.0Д2	УЗЛЫ АРМАТУРНЫЕ		
А3			I.090.I-2с.2-II 00.00.0.0ТО	ТЕХНИЧЕСКОЕ ОПИСАНИЕ		
				СБОРОЧНЫЕ ЕДИНИЦЫ		
				КАРКАСЫ ПЛОСКИЕ		
А4		I	I.090.I-2с.2-II 00.00.3.0-03	КР7	2	
А4		2	I.090.I-2с.2-II 00.00.2.0	КРI	2	
А4		3	I.090.I-2с.2-II 00.00.3.0	КР4	2	
А4		6	I.090.I-2с.2-II 00.00.8.0-02	СЕТКА СI8	2	
				ИЗДЕЛИЯ ЗАКЛАДНЫЕ		
А4		8	I.090.I-2с.2-II 00.00.9.0-0I	МН2	2	
А4		9	-02	МН3	2	
А4		I0	-03	МН4	6	
				ДЕТАЛИ		
А3		II	I.090.I-2с.2-II 00.00.0.2-03	ПЕТЛЯ СТРОПОВ. СП4	2	
				СТЕРЖНИ АНКЕРНЫЕ		
А3		I2	I.090.I-2с.2-II 00.00.0.I	АНI	6	
А3		I3	-0I	АН2	2	
А3		I4	-02	АН3	I	
А3		I5	-03	АН4	2	
				СТЕРЖНИ ОТДЕЛЬНЫЕ		
				Ф14А-I ГОСТ 5781-82*		
БЧ		I6	I4.0II.2500	L =2500	2	3,02кг
				Ф5Вр-I ГОСТ 6727-80*		
БЧ		I8	5.04I.2960	L =2960	3	0,46кг
БЧ		I9	5.04I.2750	L =2750	3	0,42кг
БЧ		25	5.04I.I30	L =I30	20	0,02кг
				ПЕРЕМЕННЫЕ ДАННЫЕ ДЛЯ ИСПОЛНЕНИЙ:		

Н.контр.	Силагадзе		9.08.87
Нач.отд.	Эдишерашвили		9.08.87
Рук.маст	Бахтадзе		9.08.87
ГИП	Эдишерашвили		9.08.87
ГИП	Бурджиладзе		9.08.87
Рук.гр.	Салихова		9.08.87
Проверил	Шолия		9.08.87
Разраб.	Салихова		9.08.87

I.090.I-2с.2-II 00.08.0.0

КАРКАС ПРОСТРАНСТВЕННЫЙ
IКПД 30 - 3КПД 30

Стадия	Лист	Листов
Р	I	3

ТбилЗНИИЭП

Т.К. 1090.1-2с вып. 2-11

Копировал Формат А4

ФОРМАТ	ЗОНА	ПОЗ.	ОБОЗНАЧЕНИЕ	НАИМЕНОВАНИЕ	КОЛ.	ПРИМЕЧАНИЕ
			I.090.I-2с.2-II 00.08.0.0	IКПД 30.33-2		
				СБОРОЧНЫЕ ЕДИНИЦЫ		
				КАРКАСЫ ПЛОСКИЕ		
А4		4	I.090.I-2с.2-II 00.00.3.0-0I	КР5	3	
А4		5	I.090.I-2с.2-II 00.00.4.0-02	КРI4	2	
А4		7	I.090.I-2с.2-II 00.00.8.0	СЕТКА СI6	I	
				ДЕТАЛИ		
				СТЕРЖНИ ОТДЕЛЬНЫЕ		
				Ф10А-I ГОСТ 5781-82*		
БЧ		I7	I0.0II.I900	L =I900	2	I,I7кг
				Ф5Вр-I ГОСТ 6727-80*		
БЧ		20	5.04I.580	L =580	7	0,09кг
БЧ		2I	5.04I.420	L =420	7	0,06кг
БЧ		22	5.04I.I350	L =I350	7	0,2Iкг
БЧ		23	5.04I.II90	L =II90	7	0,I8кг
			I.090.I-2с.2-II 00.08.0.0-0I	2КПД 30.33-2		
				СБОРОЧНЫЕ ЕДИНИЦЫ		
				КАРКАСЫ ПЛОСКИЕ		
А4		4	I.090.I-2с.2-II 00.00.3.0-0I	КР5	3	
А4		5	I.090.I-2с.2-II 00.00.4.0-02	КРI4	2	
А4		7	I.090.I-2с.2-II 00.00.8.0	СЕТКА СI6	I	
				ДЕТАЛИ		
				СТЕРЖНИ ОТДЕЛЬНЫЕ		
				Ф10А-I ГОСТ 5781-82*		
БЧ		I7	I0.0II.I900	L =I900	2	
				Ф5Вр-I ГОСТ 6727-80*		
БЧ		20	5.04I.580	L =580	7	0,09кг
БЧ		2I	5.04I.420	L =420	7	0,06кг
БЧ		22	5.04I.I350	L =I350	7	0,2Iкг
БЧ		23	5.04I.II90	L =II90	7	0,I8кг

Взам.инв.№ | Подпись и дата | Инв.№подл.

I.090.I-2с.2-II 00.08.0.0

Лист 2

Копировал Формат А4

ФОРМАТ	ЗОНА	ПОЗ.	ОБОЗНАЧЕНИЕ	НАИМЕНОВАНИЕ	КОЛ.	ПРИМЕЧАНИЕ
			I.090.I-2c.2-II 00.08.0.0-02	ЗКПД 30.33-2		
				СБОРОЧНЫЕ ЕДИНИЦЫ		
				КАРКАСЫ ПЛОСКИЕ		
А4		4	I.090.I-2c.2-II 00.00.3.0-0I	КР5	2	
А4		5	I.090.I-2c.2-II 00.00.4.0-03	КРI5	2	
А4		7	I.090.I-2c.2-II 00.00.8.0-0I	СЕТКА СI7	I	
				ДЕТАЛИ		
				СТЕРЖНИ ОТДЕЛЬНЫЕ		
				Ф10А-I ГОСТ 5781-82*		
БЧ		I7	I0.0II.2400	L =2400	2	I,48кг
				Ф5Вр-I ГОСТ 6727-80*		
БЧ		20	5.04I.730	L =730	7	0,IIкг
БЧ		2I	5.04I.570	L =570	7	0,09кг
БЧ		22	5.04I.730	L =730	7	0,IIкг
БЧ		23	5.04I.570	L =570	7	0,09кг

Т.К. 1090.1-2с вып. 2-11

Инв.№подл. | Подпись и дата | Взам.инв.№

I.090.I-2c.2-II 00.08.0.0

Лист 3

Копировал Формат А4

ФОРМАТ	ЗОНА	ПОЗ.	ОБОЗНАЧЕНИЕ	НАИМЕНОВАНИЕ	КОЛ.	ПРИМЕЧАНИЕ

Инв.№подл. | Подпись и дата | Взам.инв.№

Лист -

Копировал Формат А4

РИС. 1

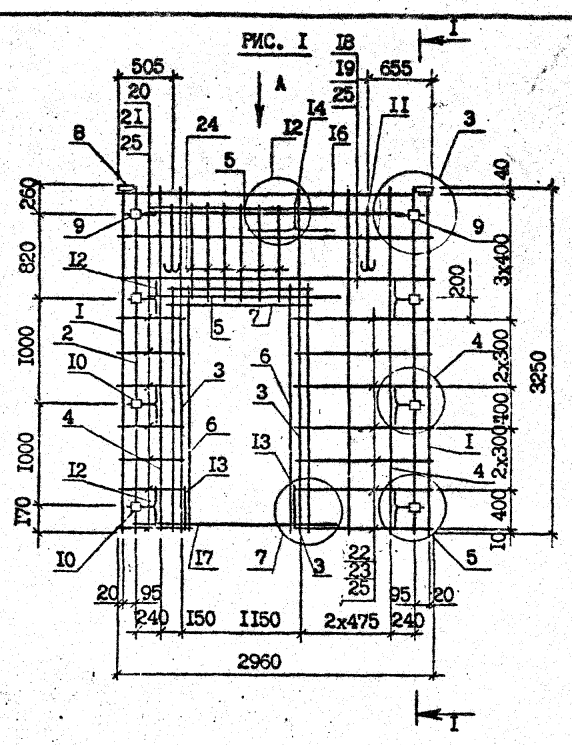

РИС. 2

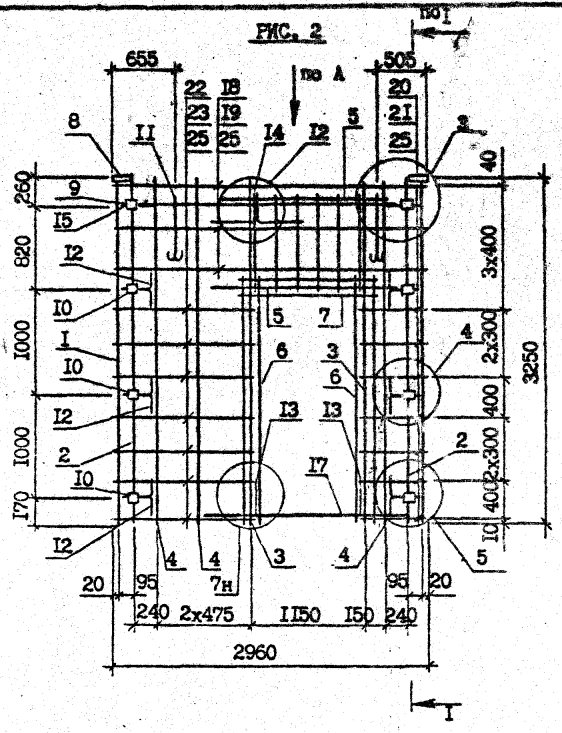

I - I

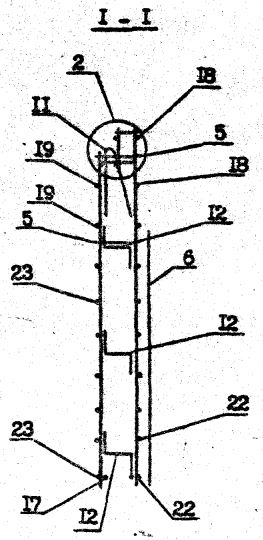

ВИД А

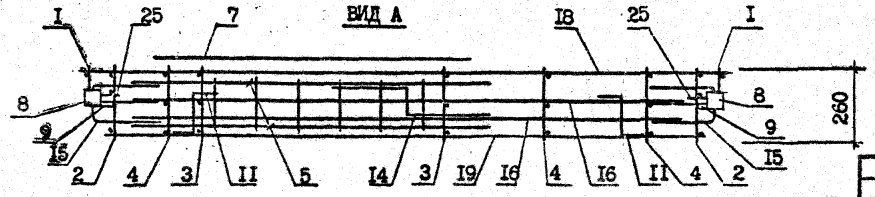

Обозначение	Марка	Рис.	Масса, кг
I.090.I-2с.2-II 00.08.0.0	IКПД 30.33-2	I	75,59
-0I	2КПД 30.33-2	2	75,59
-02	3КПД 30.33-2	3	75,36

				I.090.I-2с.2-II 00.08.0.0СБ
Н.контр.	Силагадзе			КАРКАС ПРОСТРАНСТВЕННЫЙ КПД 30 - 3КПД 30 СБОРОЧНЫЙ ЧЕРТЕЖ
Нач.отд.	Эдишерашвили			Стадия: Р; Масса: см. табл.; Масштаб: I:50, I:20
Рук.маст	Бахтадзе			Лист 1 Листов
ГИП	Эдишерашвили			ТбилЗНИИЭП
ГИП	Бурджанадзе			
Рук.гр.	Шелия			
Проверил	Селихова			
Разраб.	Джинчарадзе			

Копировал

Формат А3

Инв. № подл. | Подпись и дата | Взам. инв. №

Т.К. 1.090.1-2с вып. 2-11

РИС. 3

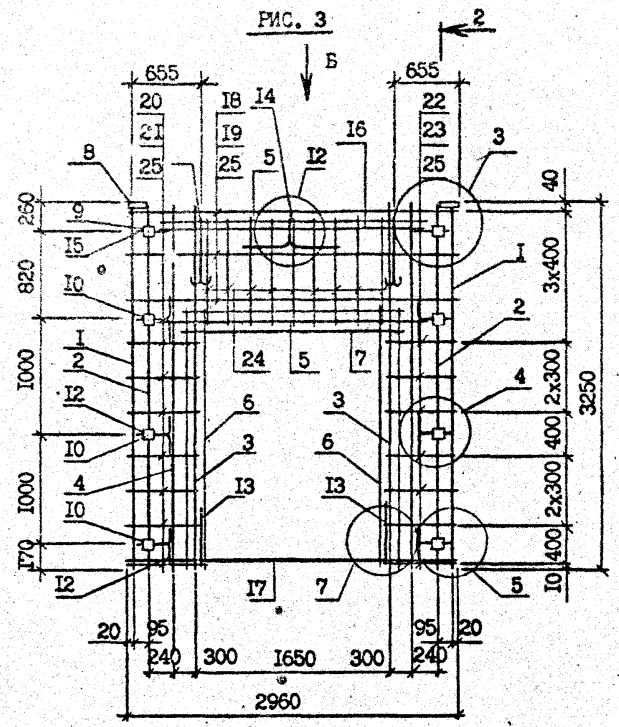

2 - 2

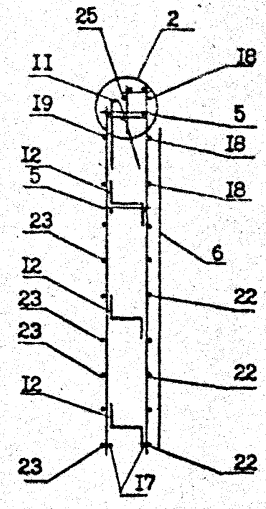

ВИД Б

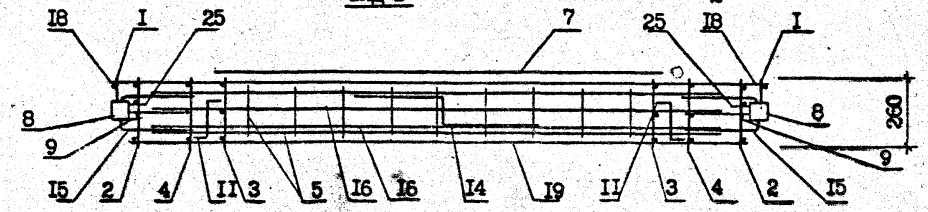

Т.К. 1.090.1-2с вып. 2-11

Инв. № подл. | Подпись и дата | Взам. инв. №

	1.090.1-2с.2-11 00.08.0.0СБ	Лист 2

Копировал

Формат А3

ФОРМАТ	ЗОНА	ПОЗ.	ОБОЗНАЧЕНИЕ	НАИМЕНОВАНИЕ	КОЛ.	ПРИМЕЧАНИЕ
				ДОКУМЕНТАЦИЯ		
А3			I.090.I-2с.2-II 00.09.0.0СБ	СБОРОЧНЫЙ ЧЕРТЕЖ		
А3			I.090.I-2с.2-II 00.00.0.0Д2	УЗЛЫ АРМАТУРНЫЕ		
А3			I.090.I-2с.2-II 00.00.0.0ТО	ТЕХНИЧЕСКОЕ ОПИСАНИЕ		
				СБОРОЧНЫЕ ЕДИНИЦЫ		
				КАРКАСЫ ПЛОСКИЕ		
А4		2	I.090.I-2с.2-II 00.00.3.0-03	КР7	2	
А4		3	I.090.I-2с.2-II 00.00.2.0	КРI	2	
А4		4	I.090.I-2с.2-II 00.00.3.0	КР4	2	
				СЕТКИ		
А4		5	I.090.I-2с.2-II 00.00.8.0-03	С19	I	
А4		6	I.090.I-2с.2-II 00.00.8.0-04	С20	2	
				ИЗДЕЛИЯ ЗАКЛАДНЫЕ		
А4		7	I.090.I-2с.2-II 00.00.9.0	МНI	2	
А4		8	-02	МН3	2	
А4		9	-03	МН4	6	
				ДЕТАЛИ		
А3		I0	I.090.I-2с.2-II 00.00.0.2-02	ПЕТЛЯ СТРОПОВОЧ. СПЗ	2	
				СТЕРЖНИ АНКЕРНЫЕ		
А3		II	I.090.I-2с.2-II 00.00.0.I	АНI	6	
А3		I2	-0I	АН2	2	
А3		I3	-02	АН3	I	
А3		I4	-03	АН4	2	
				СТЕРЖНИ ОТДЕЛЬНЫЕ		
БЧ		I5	I0.0II.2960	ФIOА-I ГОСТ 5781-82*		
				L =2960	2	I,63кг
				Ф5Вр-I ГОСТ 6727-80*		
БЧ		I6	5.04I.430	L =430	20	0,07кг
БЧ		I7	5.04I.270	L =270	20	0,04кг
БЧ		I8	5.04I.I30	L =I30	20	0,02кг

ФОРМАТ	ЗОНА	ПОЗ.	ОБОЗНАЧЕНИЕ	НАИМЕНОВАНИЕ	КОЛ.	ПРИМЕЧАНИЕ
				ПЕРЕМЕННЫЕ ДАННЫЕ ДЛЯ ИСПОЛНЕНИЙ:		
			I.090.I-2с.2-II 00.09.0.0	4КПД 30.33-I		
				СБОРОЧНЫЕ ЕДИНИЦЫ		
А4		I	I.090.I-2с.2-II 00.00.I.0	КАРКАС УКР.СБ. СКРI	I	
			I.090.I-2с.2-II 00.09.0.0-0I	4КПД 30.33-2		
				СБОРОЧНЫЕ ЕДИНИЦЫ		
А4		I	I.090.I-2с.2-II 00.00.I.0-0I	КАРКАС УКР.СБ. СКР2	I	

Т.К 1.090.1-2с вып. 2-14

Гл.контр.	Сидагадзе		9.VIII.82	I.090.I-2с.2-II 00.09.0.0	
Нач.отд.	Эдишерашвили		9.VIII.82		
Рук.маст	Бахтадзе		9.VIII.82		
ГИП	Эдишерашвили		9.VIII.82	КАРКАС ПРОСТРАНСТВЕННЫЙ 4КПД 30	Стадия: Р; Лист: I; Листов: 2
ГИП	Бураженадзе		9.VIII.82		
Рук.гр.	Салихова		9.VIII.82		ТбилЗНИИЭП
Проверил	Шелия		9.VIII.82		
Разраб.	Салихова		9.VIII.82		

Инв.№ подл. | Подпись и дата | Взам.инв.№

Копировал Формат А4

Инв.№подл. | Подпись и дата | Взам.инв.№

I.090.I-2с.2-II 00.09.0.0 Лист 2

Копировал Формат А4

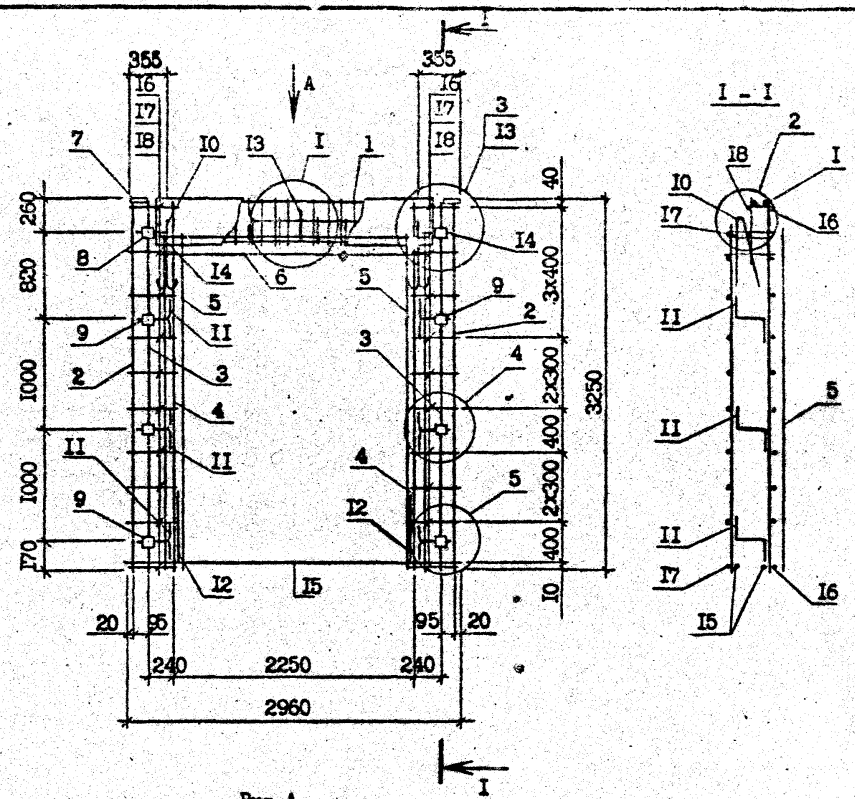

Обозначение	Марка	Масса, кг
I.090.I-2с.2-II 00.09.0.0	4КПД 30.33-I	8I,59
-0I	4КПД 30.33-2	83,70

				I.090.I-2с.2-II 00.09.0.0СБ	
Н.контр.	Силагадзе			КАРКАС ПРОСТРАНСТВЕННЫЙ 4КПД 30 СБОРОЧНЫЙ ЧЕРТЕЖ	Стадия: Р; Масса: См. табл.; Масштаб: I:40, I:20
Нач.отд.	Эдишерашвили				Лист; Листов I
Рук.маст	Бахтадзе				ТбилЗНИИЭП
ГИП	Эдишерашвили				
ГИП	Бурджанадзе				
Рук.гр.	Шелия				
Проверил	Салихова				
Разраб.	Джинчарадзе				

Взам. инв. №
Подпись и дата
Инв. № подл.

Т.К. 1.090.1-2с вып. 2-11

Копировал

Формат А3

ФОРМАТ	ЗОНА	ПОЗ.	ОБОЗНАЧЕНИЕ	НАИМЕНОВАНИЕ	КОЛ.	ПРИМЕЧАНИЕ
				ДОКУМЕНТАЦИЯ		
А3			I.090.I-2с.2-II 00.I0.0.0СБ	СБОРОЧНЫЙ ЧЕРТЕЖ		
А3			I.090.I-2с.2-II 00.00.0.0Д2	УЗЛЫ АРМАТУРНЫЕ		
А3			I.090.I-2с.2-II 00.00.0.0ТО	ТЕХНИЧЕСКОЕ ОПИСАНИЕ		
				СБОРОЧНЫЕ ЕДИНИЦЫ		
А4		I	I.090.I-2с.2-II 00.00.I.0-04	КАРКАС УКР.СБ. СКР5	I	
				КАРКАСЫ ПЛОСКИЕ		
А4		2	I.090.I-2с.2-II 00.00.3.0-03	КР7	2	
А4		3	I.090.I-2с.2-II 00.00.2.0-0I	КР2	2	
А4		4	I.090.I-2с.2-II 00.00.3.0	КР4	2	
А4		5	-0I	КР5	2	
А4		6	I.090.I-2с.2-II 00.00.4.0-0I	КРI3	2	
				СЕТКИ		
А4		7	I.090.I-2с.2-II 00.00.8.0-03	СI9	2	
А4		8	-0I	СI7	2	
				ИЗДЕЛИЯ ЗАКЛАДНЫЕ		
А3		9	I.090.I-2с.2-II 00.00.9.0-0I	МН2	6	
А3		I0	-03	МН4	4	
А3		II	-06	МН7	2	
				ДЕТАЛИ		
А3		I2	I.090.I-2с.2-II 00.00.0.2-03	ПЕТЛЯ СТРОПОВ. СП4	2	
				СТЕРЖНИ АНКЕРНЫЕ		
А3		I3	I.090.I-2с.2-II 00.00.0.I	АНI	8	
А3		I4	-0I	АН2	I	
А3		I5	-02	АН3	I	
				СТЕРЖНИ ОТДЕЛЬНЫЕ		
				Ø5Вр-I ГОСТ 6727-80*		
БЧ		I6	5.04I.2960	L =2960	3	0,46кг
БЧ		I7	5.04I.2750	L =2750	3	0,42кг
БЧ		I8	5.04I.730	L =730	I6	0,IIкг
БЧ		I9	5.04I.570	L =570	I6	0,09кг
БЧ		20	5.04I.I30	L =I30	20	0,02кг

Н.контр.	Силагадзе		
Нач.отд.	Эдишерашвили		
Рук.маст	Бахтадзе		
ГИП	Эдишерашвили		
ГИП	Бурджанадзе		
Рук.гр.	Салихова		
Проверил	Шелия		
Разраб.	Салихова		

I.090.I-2с.2-II 00.I0.0.0

КАРКАС ПРОСТРАНСТВЕННЫЙ КПД 30.33-2

Стадия	Лист	Листов
Р	I	2

ТбилЗНИИЭП

Копировал Формат А4

I.090.I-2с.2-II 00.I0.0.0

Лист 2

Копировал Формат А4

Т.К. 1.090.1-2с вып. 2-11

Инв.№подл. | Подпись и дата | Взам.инв.№

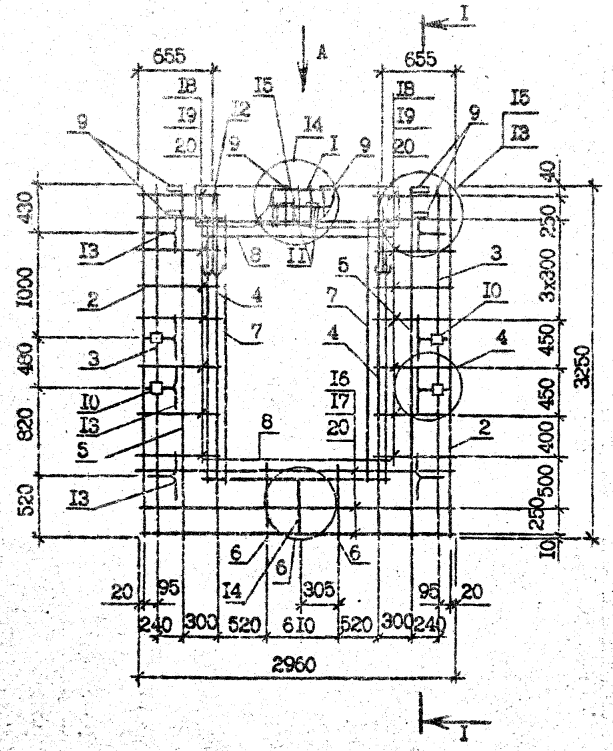

I – I

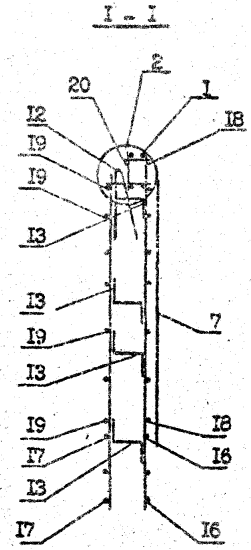

ВИД А

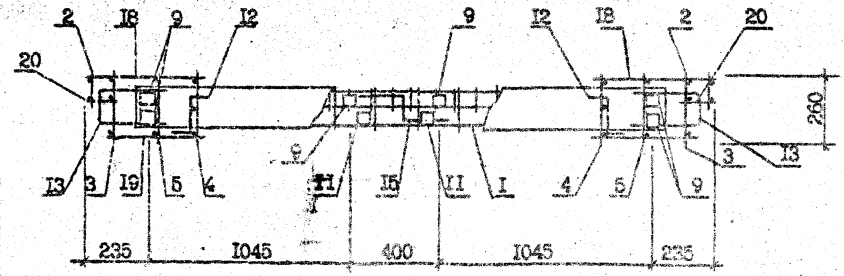

Т.К. 1.090.1-2с вып. 2-11

Инв.№подл.	Подпись и дата	Взам.инв.№		

				1.090.1-2с.2-II 00.10.0.ОСБ
Н.контр.	Силагадзе			
Нач.отд.	Эдиберашвили			КАРКАС ПРОСТРАНСТВЕННЫЙ КЦД 30.33-2 СБОРОЧНЫЙ ЧЕРТЕЖ
Рук.маст.	Бактадзе			Стадия: Р; Масса: 85,15 кг; Масштаб: 1:20
ГИП	Эдиберашвили			Лист; Листов 1
ГИП	Бурджиладзе			
Рук.гр.	Шелия			ТбилЗНИИЭП
Проверил	Салихова			
Разраб.	Джинчарадзе			

Копировал

Формат А3

Формат	Зона	Поз.	Обозначение	Наименование	Кол.	Примечание
				ДОКУМЕНТАЦИЯ		
А3			I.090.I-2с.2-II 00.II.0.0СБ	СБОРОЧНЫЙ ЧЕРТЕЖ		
А3			I.090.I-2с.2-II 00.00.0.0Д2	УЗЛЫ АРМАТУРНЫЕ		
А3			I.090.I-2с.2-II 00.00.0.0ТО	ТЕХНИЧЕСКОЕ ОПИСАНИЕ		
				СБОРОЧНЫЕ ЕДИНИЦЫ		
				КАРКАСЫ ПЛОСКИЕ		
А4		I	I.090.I-2с.2-II 00.00.3.0-03	КР7	2	
А4		2	I.090.I-2с.2-II 00.00.2.0	КР1	2	
				ИЗДЕЛИЯ ЗАКЛАДНЫЕ		
А4		4	I.090.I-2с.2-II 00.00.9.0-0I	МН2	2	
А4		5	-02	МН3	4	
А4		6	-03	МН4	4	
				ДЕТАЛИ		
А3		7	I.090.I-2с.2-II 00.00.2.0-04	ПЕТЛЯ СТРОПОВОЧ.СПБ	2	
				СТЕРЖНИ АНКЕРНЫЕ		
А3		8	I.090.I-2с.2-II 00.00.0.I	АН1	4	
А3		9	-0I	АН2	I	
А3		I0	-02	АН3	I	
А3		II	-03	АН4	4	
				СТЕРЖНИ ОТДЕЛЬНЫЕ		
				Ф5Вр-I ГОСТ 6727-80*		
БЧ		I5	5.04I.I30	L =I30	I6	0,02кг
				ПЕРЕМЕННЫЕ ДАННЫЕ ДЛЯ ИСПОЛНЕНИЙ:		
			I.090.I-2с.2-II 00.II.0.0	КП 30.33		
				СБОРОЧНЫЕ ЕДИНИЦЫ		
А4		3	I.090.I-2с.2-II 00.00.3.0-0I	КАРКАС ПЛОСКИЙ КР5	4	
				ДЕТАЛИ		

Формат	Зона	Поз.	Обозначение	Наименование	Кол.	Примечание
				СТЕРЖНИ ОТДЕЛЬНЫЕ		
				Ф14А-I ГОСТ 5781-82*		
БЧ		I2	I4.0II.2500	L =2500	4	3,02кг
				Ф5Вр-I ГОСТ 6727-80*		
БЧ		I3	5.04I.2960	L =2960	8	0,46кг
БЧ		I4	5.04I.2750	L =2750	8	0,42кг
			I.090.I-2с.2-II 00.II.0.0-0I	КП 24.33		
				СБОРОЧНЫЕ ЕДИНИЦЫ		
А4		3	I.090.I-2с.2-II 00.00.3.0-0I	КР5	3	
				ДЕТАЛИ		
				СТЕРЖНИ ОТДЕЛЬНЫЕ		
				Ф14А-I ГОСТ 5781-82*		
БЧ		I2	I4.0II.I900	L =I900	4	2,30кг
				Ф5Вр-I ГОСТ 6727-80*		
БЧ		I3	5.04I.2360	L =2360	8	0,36кг
БЧ		I4	5.04I.2I50	L =2I50	8	0,33кг

Т.К. 1.090.1-2с вып. 2-11

Взам.инв.№ | Подпись и дата | Инв.№подл.

Н.контр.	Силагадзе		
Нач.отд.	Эдишерашвили		
Рук.мост	Бахтадзе		
ГИП	Эдишерашвили		
ГИП	Бурджанадзе		
Рук.гр.	Салихова		
Проверил	Шелия		
Разраб.	Салихова		

I.090.I-2с.2-II 00.II.0.0

КАРКАС ПРОСТРАНСТВЕННЫЙ КП 30, КП 24

Стадия	Лист	Листов
Р	I	2

ТбилЗНИИЭП

Копировал Формат А4

I.090.I-2с.2-II 00.II.0.0

Лист 2

Копировал Формат А4

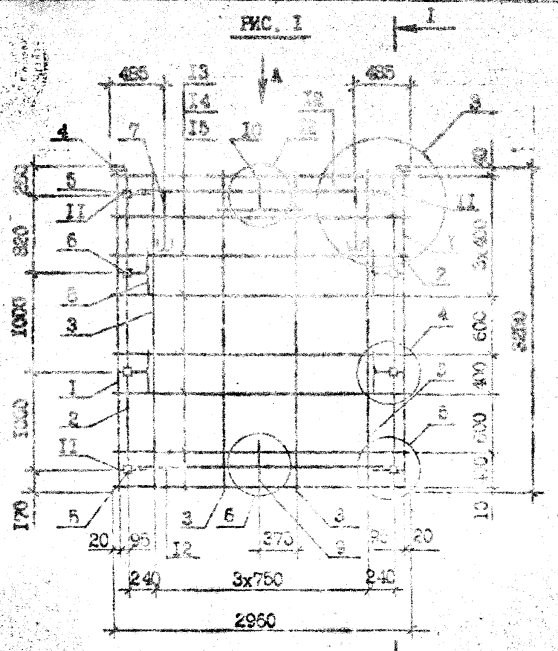

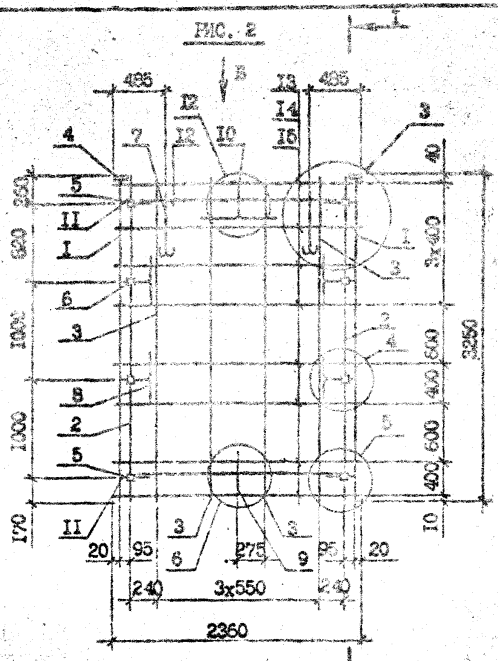



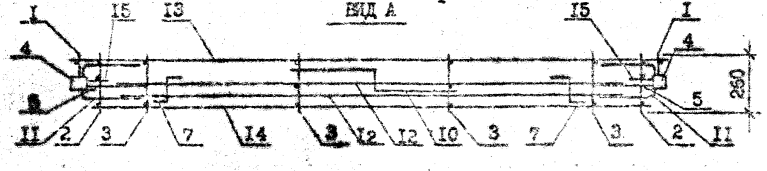

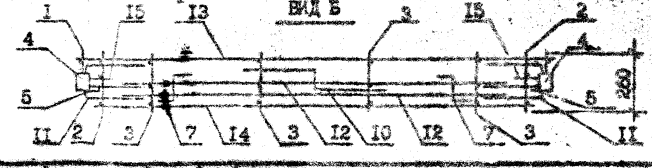

Обозначение	Марка	Рис.	Масса, кг
I.090.I-2с.2-II 00.II.0.0	КП 30.33	I	66,74
-01	КП 24.33	2	59,39

I.090.I-2с.2-II 00.II.0.0СБ

Н.контр.	Силагадзе		
Нач.отд.	Башмаренков		
Гл.инж.пр.	Бахтадзе		
ГИП	Филиппенко		
Гл.спец.	Кудрявцева		
Нач.сект.	Федяй		
Проверил	Сапожков		
Разраб.	Коротоношко		

КАРКАС ПРОСТРАНСТВЕННЫЙ КП 30, КП 24 СБОРОЧНЫЙ ЧЕРТЕЖ

Стадия	Масса	Масштаб
Р	см. табл.	I:40 I:20

Лист | Листов I

ТбилЗНИИЭП

Формат А3

ФОРМАТ	ЗОНА	ПОЗ.	ОБОЗНАЧЕНИЕ	НАИМЕНОВАНИЕ	КОЛ.	ПРИМЕЧАНИЕ
				ДОКУМЕНТАЦИЯ		
А3			I.090.I-2c.2-II 00.I2.0.0СБ	СБОРОЧНЫЙ ЧЕРТЕЖ		
А3			I.090.I-2c.2-II 00.00.0.0Д2	УЗЛЫ АРМАТУРНЫЕ		
А3			I.090.I-2c.2-II 00.00.0.0ТО	ТЕХНИЧЕСКОЕ ОПИСАНИЕ		
			ПЕРЕМЕННЫЕ ДАННЫЕ ДЛЯ ИСПОЛНЕНИЙ:			
			I.090.I-2c.2-II 00.I2.0.0	КП I8.33		
				СБОРОЧНЫЕ ЕДИНИЦЫ		
				КАРКАСЫ ПЛОСКИЕ		
А4		I	I.090.I-2c.2-II 00.00.3.0-03	КР7	2	
А4		2	I.090.I-2c.2-II 00.00.2.0	КР1	2	
А4		3	I.090.I-2c.2-II 00.00.3.0-0I	КР5	3	
				ИЗДЕЛИЯ ЗАКЛАДНЫЕ		
А4		4	I.090.I-2c.2-II 00.00.9.0-0I	МН2	2	
А4		5	-02	МН3	4	
А4		6	-03	МН4	4	
				ДЕТАЛИ		
А3		7	I.090.I-2c.2-II 00.00.0.2-03	ПЕТЛЯ СТРОПОВОЧ.СП4	2	
				СТЕРЖНИ АНКЕРНЫЕ		
А3		8	I.090.I-2c.2-II 00.00.0.I	АН1	4	
А3		9	-0I	АН2	I	
А3		I0	-02	АН3	I	
А3		II	-03	АН4	4	
				СТЕРЖНИ ОТДЕЛЬНЫЕ		
				ФI4А-I ГОСТ 578I-82*		
БЧ		I2	I4.0II.I300	L =I300	4	I,57кг
				Ф5Вр-I ГОСТ 6727-80*		
БЧ		I3	5.04I.I760	L =I760	8	0,27кг
БЧ		I4	5.04I.I550	L =I550	8	0,24кг
БЧ		I5	5.04I.I30	L =I30	I6	0,02кг
			I.090.I-2c.2-II 00.I2.0.0-0I	КП I2.33		
				СБОРОЧНЫЕ ЕДИНИЦЫ		
				КАРКАСЫ ПЛОСКИЕ		
А4		I	I.090.I-2c.2-II 00.00.3.0-03	КР7	2	
А4		2	I.090.I-2c.2-II 00.00.2.0	КР1	2	
А4		3	I.090.I-2c.2-II 00.00.3.0-0I	КР5	2	
				ИЗДЕЛИЯ ЗАКЛАДНЫЕ		
А4		4	I.090.I-2c.2-II 00.00.9.0-0I	МН2	2	
А4		5	-02	МН3	4	
А4		6	-03	МН4	4	
				ДЕТАЛИ		
А3		7	I.090.I-2c.2-II 00.00.0.2-02	ПЕТЛЯ СТРОПОВОЧ.СП3	2	
				СТЕРЖНИ АНКЕРНЫЕ		
А3		8	I.090.I-2c.2-II 00.00.0.I	АН1	4	
А3		II	-03	АН4	4	
				СТЕРЖНИ ОТДЕЛЬНЫЕ		
				ФI4А-I ГОСТ 578I-82*		
БЧ		I2	I4.0II.700	L =700	4	0,85кг
				Ф5Вр-I ГОСТ 6727-80*		
БЧ		I3	5.04I.II60	L =II60	8	0,I8кг
БЧ		I4	5.04I.950	L =950	8	0,I6кг
БЧ		I5	5.04I.I30	L =I30	I6	0,02кг
			I.090.I-2c.2-II 00.I2.0.0-02	КП 30.I6		
				СБОРОЧНЫЕ ЕДИНИЦЫ		
				КАРКАСЫ ПЛОСКИЕ		
А4		I	I.090.I-2c.2-II 00.00.3.0-04	КР8	2	
А4		2	I.090.I-2c.2-II 00.00.2.0-02	КР3	2	
А4		3	I.090.I-2c.2-II 00.00.3.0-02	КР6	4	
				ИЗДЕЛИЯ ЗАКЛАДНЫЕ		
А4		4	I.090.I-2c.2-II 00.00.9.0-0I	МН2	2	
А4		5	-02	МН3	2	

Н.контр.	Силагадзе		
Нач.отд.	Эдишерашвили		
Рук.маст	Бахтадзе		
ГИП	Эдишерашвили		
ГИП	Бурджанадзе		
Рук.гр.	Салихова		
Проверил	Шелия		
Разраб.	Салихова		

I.090.I-2c.2-II 00.I2.0.0

КАРКАС ПРОСТРАНСТВЕННЫЙ КП I8, КП I2, КП 30.I6

Стадия	Лист	Листов
Р	1	3

ТбилЗНИИЭП

I.090.I-2c.2-II 00.I2.0.0

Лист 2

Т.К. 1.090.1-2с вып. 2-14

Инв.№ подл. | Подпись и дата | Взам.инв.№

Инв.№подл. | Подпись и дата | Взам.инв.№

Копировал Формат А4

Копировал Формат А4

ФОРМАТ	ЗОНА	ПОЗ.	ОБОЗНАЧЕНИЕ	НАИМЕНОВАНИЕ	КОЛ.	ПРИМЕЧАНИЕ
				ДЕТАЛИ		
А3		7	I.090.I-2с.2-II 00.00.0.2-03	ПЕТЛЯ СТРОПОВОЧ.СП4	2	
				СТЕРЖНИ АНКЕРНЫЕ		
А3		8	I.090.I-2с.2-II 00.00.0.I	АН1	2	
А3		9	-01	АН2	I	
А3		I0	-02	АН3	I	
А3		II	-03	АН4	2	
				СТЕРЖНИ ОТДЕЛЬНЫЕ		
				ФI4А-I ГОСТ 5781-82*		
БЧ		I2	I4.0II.2500	L =2500	2	3,02кг
				Ø5Вр-I ГОСТ 6727-80*		
БЧ		I3	5.04I.2960	L =2960	5	0,46кг
БЧ		I4	5.04I.2750	L =2750	5	0,42кг
БЧ		I5	5.04I.I30	L =I30	I0	0,02кг

Т.К. 1.090.1-2с вып. 2-11

Инв.№подл. | Подпись и дата | Взам.инв.№

I.090.I-2с.2-II 00.I2.0.0

Лист 3

Копировал Формат А4

ФОРМАТ	ЗОНА	ПОЗ.	ОБОЗНАЧЕНИЕ	НАИМЕНОВАНИЕ	КОЛ.	ПРИМЕЧАНИЕ

Инв.№подл. | Подпись и дата | Взам.инв.№

Лист

Копировал Формат А4

Копия верна

Т.к. 1.090.1-2с вып 2-11

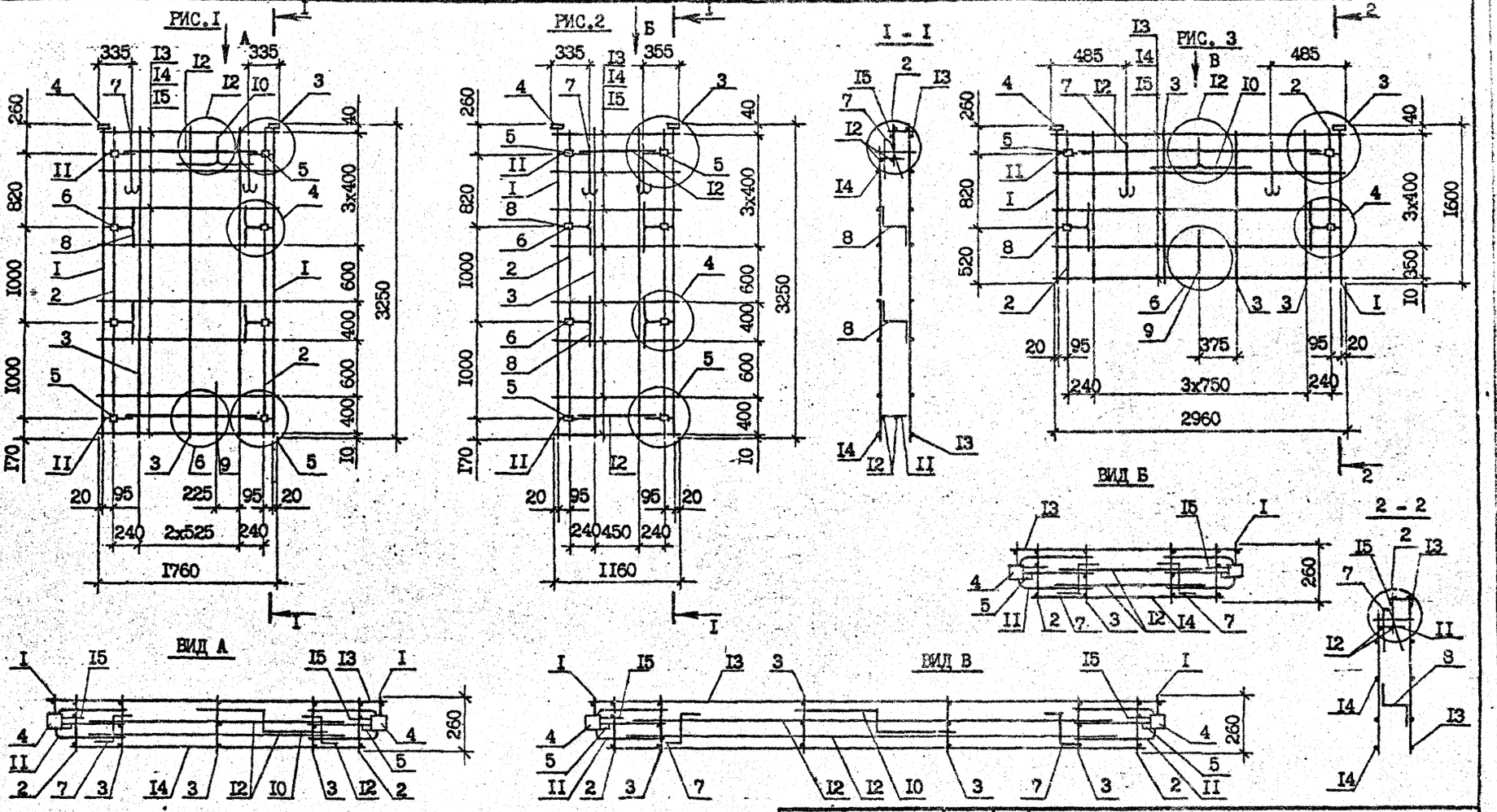

Обозначение	Марка	Рис.	Масса, кг
I.090.I-2с.2-II 00.I2.0.0	КП I8.33	I	53,48
-0I	КП I2.33	2	42,84
-02	КП 30.I6	3	3I,86

I.090.I-2с.2-II 00.I2.0.0СБ

Н.контр.	Силагадзе		
Нач.отд.	Эдишерашвили		
Рук.маст	Бахтадзе		
ГИП	Эдишерашвили		
ГИП	Бурджанадзе		
Рук.гр.	Шелия		
Проверил	Салихсае		
Разраб.	Коркоташвили		

КАРКАС ПРОСТРАНСТВЕННЫЙ КП I8, КП I2, КП 30.16 СБОРОЧНЫЙ ЧЕРТЕЖ

Стадия	Масса	Масштаб
Р	см. табл.	I:40 I:20
Лист	Листов I	

ТбилЗНИИЭП

Инв. № подл. | Подпись и дата | Взам. инв. №

Копировал

Формат А3

ФОРМАТ	ЗОНА	ПОЗ.	ОБОЗНАЧЕНИЕ	НАИМЕНОВАНИЕ	КОЛ.	ПРИМЕЧАНИЕ
				ДОКУМЕНТАЦИЯ		
А3			I.090.I-2с.2-II 00.I3.0.СБ	СБОРОЧНЫЙ ЧЕРТЕЖ		
А3			I.090.I-2с.2-II 00.00.0.ЧДР	УЗЛЫ АРМАТУРНЫЕ		
А3			I.090.I-2с.2-II 00.00.0.ОТО	ТЕХНИЧЕСКОЕ ОПИСАНИЕ		
				СБОРОЧНЫЕ ЕДИНИЦЫ		
				КАРКАСЫ ПЛОСКИЕ		
А4		I	I.090.I-2с.2-II 00.00.3.0-03	КР7	2	
А4		2	I.090.I-2с.2-II 00.00.2.0	КР1	2	
А4		3	I.090.I-2с.2-II 00.00.3.0-01	КР5	4	
А4		4	I.090.I-2с.2-II 00.00.8.0-05	СЕТКА С2I	I	
				ИЗДЕЛИЯ ЗАКЛАДНЫЕ		
А4		5	I.090.I-2с.2-II 00.00.9.0-0I	МН2	2	
А4		6	-02	МН3	2	
А4		7	-03	МН4	2	
А4		8	-04	МН5	2	
А4		9	-05	МН6	2	
				ДЕТАЛИ		
А3		I0	I.090.I-2с.2-II 00.00.0.2-05	ПЕТЛИ СТРОПОВ. СП6	2	
				СТЕРЖНИ АНКЕРНЫЕ		
А3		II	I.090.I-2с.2-II 00.00.0.I	АН1	4	
А3		I2	-0I	АН2	I	
А3		I3	-02	АН3	I	
А3		I4	-03	АН4	4	
				СТЕРЖНИ ОТДЕЛЬНЫЕ		
				Ф14А-I ГОСТ 5781-82*		
БЧ		I5	I4.0II.2500	L =2500	4	3,02кг
				95Вр-I ГОСТ 6727-80*		
БЧ		I6	5.04I.3060	L =3060	8	0,47кг
БЧ		I7	5.04I.2750	L =2750	8	0,42кг
БЧ		I8	5.04I.I30	L =I30	I6	0,02кг

Инв.№ подл. | Подпись и дата | Взам.инв.№

Н.контр.	Силагадзе		
Нач.отд.	Эдишерашвили		
Рук.маст	Бектадзе		
ГИП	Эдишерашвили		
ГИП	Бурджанадзе		
Рук.гр.	Салихова		
Проверил	Шалия		
Разраб.	Салихова		

I.090.I-2с.2-II 00.I3.0.0

КАРКАС ПРОСТРАНСТВЕННЫЙ ПКП 32, 2КП 32

Стадия	Лист	Листов
Р	I	2

ТбилЗНИИЭП

Копировал Формат А4

ФОРМАТ	ЗОНА	ПОЗ.	ОБОЗНАЧЕНИЕ	НАИМЕНОВАНИЕ	КОЛ.	ПРИМЕЧАНИЕ
				ПЕРЕМЕННЫЕ ДАННЫЕ ДЛЯ ИСПОЛНЕНИЙ:		
			I.090.I-2с.2-II 00.I3.0.0	ПКП 32.33		
			I.090.I-2с.2-II 00.I3.0.0	2КП 32.33		

Инв.№ подл. | Подпись и дата | Взам.инв.№

I.090.I-2с.2-II 00.I3.0.0

Лист 2

Копировал Формат А4

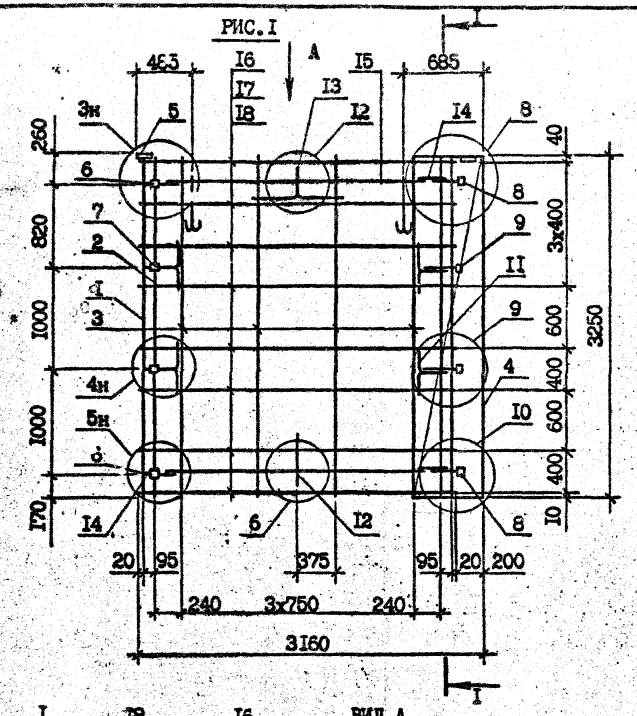

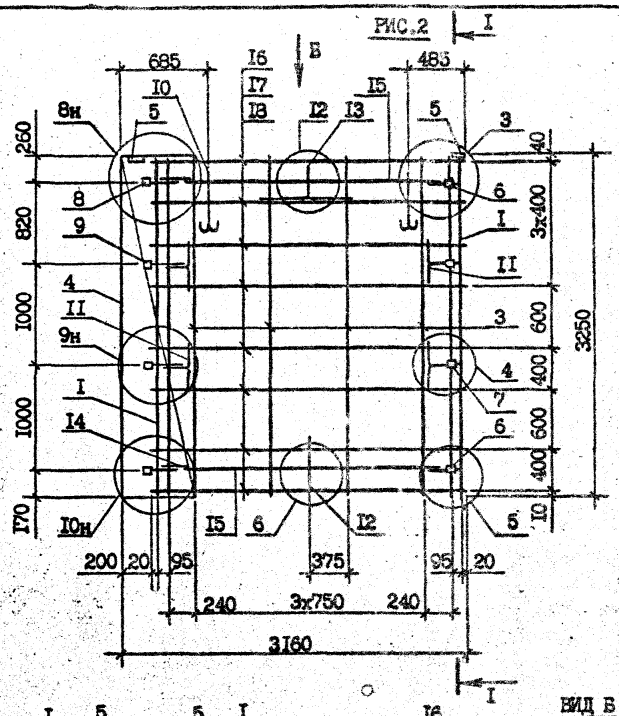

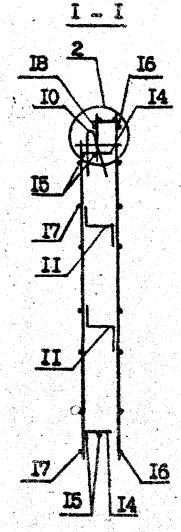

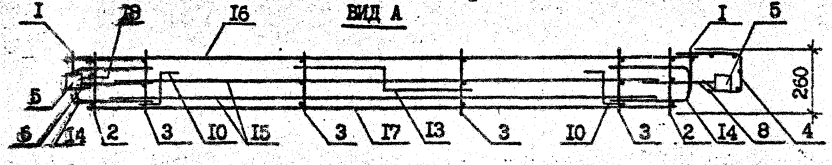

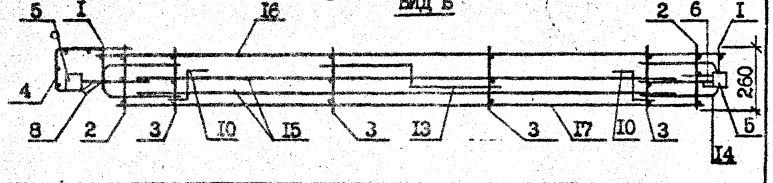

Обозначение	Марка	Рис.
I.090.I-2c.2-II 00.I3.0.0	IKП 32.33	I
-0I	2KП 32.33	2

		I.090.I-2c.2-II 00.I3.0.0СБ	
Н.контр.	Силагадзе		
Нач.отд.	Эдишерашвили	КАРКАС ПРОСТРАНСТВЕННЫЙ IKП 32, 2KП 32 СБОРОЧНЫЙ ЧЕРТЕЖ	Стадия: Р; Масса: 73,55 кг; Масштаб: I:40, I:20
Рук.маст	Бахтадзе		
ГИП	Эдишерашвили		Лист; Листов I
ГИП	Бурджанадзе		ТбилЗНИИЭП
Рук.гр.	Шалия		
Проверил	Салихова		
Разраб.	Коркотешвили		

Копировал Формат А3

Инв. № подл. | Подпись и дата | Взам. инв. №

Т.К. 1.090.I-2с вып. 2-11

ФОРМАТ	ЗОНА	ПОЗ.	ОБОЗНАЧЕНИЕ	НАИМЕНОВАНИЕ	КОЛ.	ПРИМЕЧАНИЕ
				ДОКУМЕНТАЦИЯ		
А3			I.090.I-2с.2-II 00.I4.0.0СБ	СБОРОЧНЫЙ ЧЕРТЕЖ		
А3			I.090.I-2с.2-II 00.00.0.ОДС	УЗЛЫ ОПАЛУБОЧНЫЕ		
А3			I.090.I-2с.2-II 00.00.0.ОТО	ТЕХНИЧЕСКОЕ ОПИСАНИЕ		
				СБОРОЧНЫЕ ЕДИНИЦЫ		
				КАРКАСЫ ПЛОСКИЕ		
А4		I	I.090.I-2с.2-II 00.00.3.0-03	КР7	2	
А4		2	I.090.I-2с.2-II 00.00.2.0	КР1	2	
А4		3	I.090.I-2с.2-II 00.00.3.0-0I	КР5	2	
А4		4	I.090.I-2с.2-II 00.00.8.0-05	СЕТКА С2I	I	
				ИЗДЕЛИЯ ЗАКЛАДНЫЕ		
А4		5	I.090.I-2с.2-II 00.00.9.0-0I	МН2	2	
А4		6	-02	МН3	2	
А4		7	-03	МН4	2	
А4		8	-04	МН5	2	
А4		9	-05	МН6	2	
				ДЕТАЛИ		
А3		I0	I.090.I-2с.2-II 00.00.0.2-02	ПЕТЛЯ СТРОПОВОЧ.СП3	2	
				СТЕРЖНИ АНКЕРНЫЕ		
А3		II	I.090.I-2с.2-II 00.00.0.I	АН1	4	
А3		I2	-03	АН4	4	
				СТЕРЖНИ ОТДЕЛЬНЫЕ		
				Ф14А-I ГОСТ 5781-82*		
БЧ		I3	I4.0II.700	L =700	4	0,85кг
				35Вр-I ГОСТ 6727-80*		
БЧ		I4	5.04I.I260	L =I260	8	0,I9кг
БЧ		I5	5.04I.950	L =950	8	0,I5кг
БЧ		I6	5.04I.I30	L =I30	I6	0,02кг

Инв.№ подл. | Подпись и дата | Взам.инв.№ | Инв.№ дубл. | Подпись и дата

Н.контр.	Силегадзе		
Нач.отд.	Эдишерашвили		
Рук.маст	Бахтадзе		
ГИП	Эдишерашвили		
ГИП	Бутлиашадзе		
Рук.гр.	Салихова		
Проверил	Шелиа		
Разраб.	Салихова		

1.090.I-2с.2-II 00.I4.0.0

КАРКАС ПРОСТРАНСТВЕННЫЙ ПКП I4, 2КП I4

Стадия	Лист	Листов

ТбилЗНИИЭП

Копировал Формат А4

ФОРМАТ	ЗОНА	ПОЗ.	ОБОЗНАЧЕНИЕ	НАИМЕНОВАНИЕ	КОЛ.	ПРИМЕЧАНИЕ
				ПЕРЕМЕННЫЕ ДАННЫЕ ДЛЯ ИСПОЛНЕНИЙ:		
			I.090.I-2с.2-II 00.I4.0.0	ПКП I4.33		
			I.090.I-2с.2-II 00.I4.0.0-0I	2КП I4.33		

Инв.№ подл. | Подпись и дата | Взам.инв.№

I.090.I-2с.2-II 00.I4.0.0 | Лист 2

Копировал Формат А4

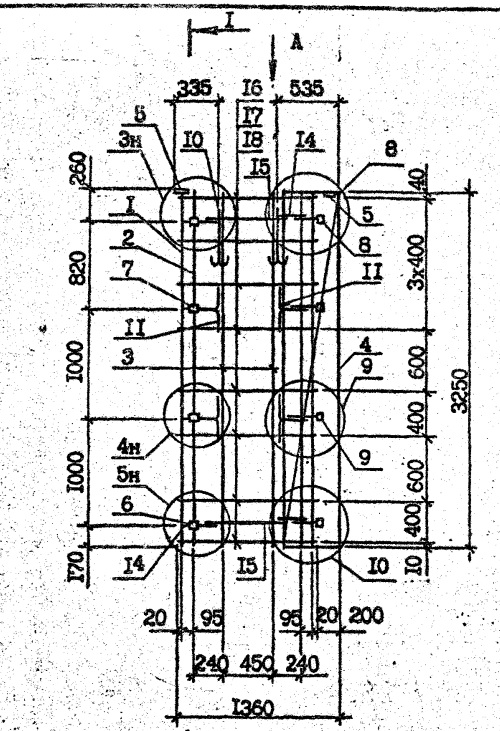

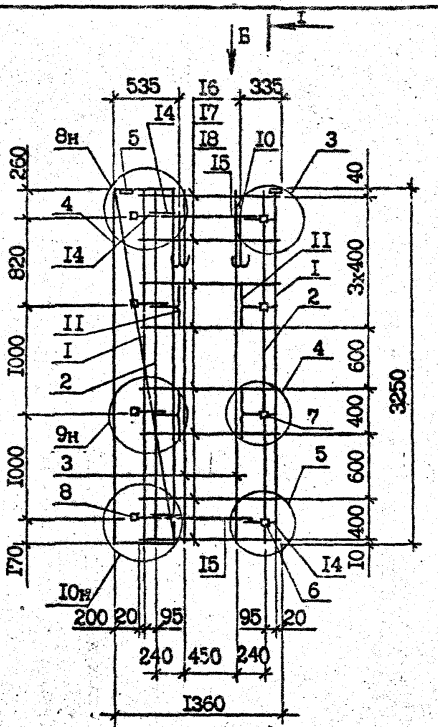

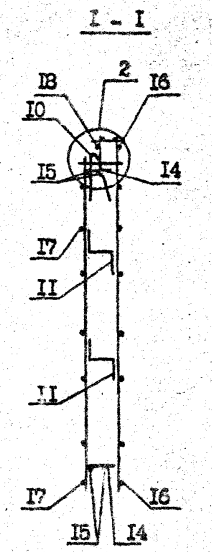

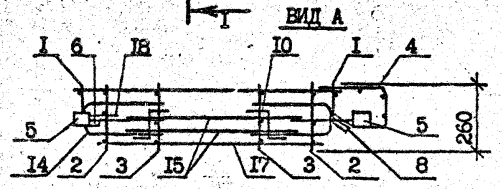

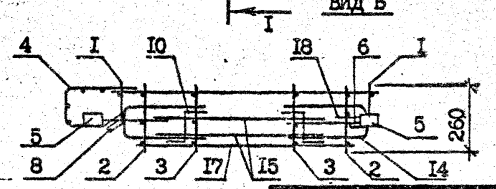

Обозначение	Марка	Рис.
I.090.I-2с.2-II 00.I4.0.0	ПКП I4.33	I
-0I	2КП I4.33	2

Н.контр.	Силагадзе		
Нач.отд.	Эдишерашвили		
Рук.маст.	Бахтадзе		
ГИП	Эдишерашвили		
ГИП	Бурджанадзе		
Рук.гр.	Шелия		
Проверил	Санихова		
Разраб.	Коркоташвили		

I.090.I-2с.2-II 00.I4.0.0СБ

КАРКАС ПРОСТРАНСТВЕННЫЙ ПКП I4, 2КП I4 СБОРОЧНЫЙ ЧЕРТЕЖ

Стадия	Масса	Масштаб
Р	45,97 кг	I:40 I:20
Лист	Листов I	

ТбилЗНИИЭП

Копировал

Формат А3

Инв. № подл. | Подпись и дата | Взам. инв. №

ФОРМАТ	ЗОНА	ПОЗ.	ОБОЗНАЧЕНИЕ	НАИМЕНОВАНИЕ	КОЛ.	ПРИМЕЧАНИЕ
				ДОКУМЕНТАЦИЯ		
А3			I.090.I-2с.2-II 00.I5.0.СБ	СБОРОЧНЫЙ ЧЕРТЕЖ		
А3			I.090.I-2с.2-II 00.00.0.ОВ2	УЗЛЫ АРМАТУРНЫЕ		
А3			I.090.I-2с.2-II 00.00.0.СТО	ТЕХНИЧЕСКОЕ ОПИСАНИЕ		
				СБОРОЧНЫЕ ЕДИНИЦЫ		
А4		I	I.090.I-2с.2-II 00.00.4.0-04	КАРКАС ПЛОСКИЙ КРI6	2	
				ИЗДЕЛИЯ ЗАКЛАДНЫЕ		
А4		3	I.090.I-2с.2-II 00.00.9.0-0I	МН2	2	
I		4	-02	МН3	2	
				ПЕРЕМЕННЫЕ ДАННЫЕ ДЛЯ ИСПОЛНЕНИЙ:		
			I.090.I-2с.2-II 00.I5.0.0	КПП 60.I0		
				СБОРОЧНЫЕ ЕДИНИЦЫ		
А4		2	I.090.I-2с.2-II 00.00.4.0-05	КАРКАС ПЛОСКИЙ КРI7	7	
				ДЕТАЛИ		
А3		5	I.090.I-2с.2-II 00.00.0.2-0I	ПЕТЛЯ СТРОПОВОЧ. СП2	4	
А3		6	I.090.I-2с.2-II 00.00.0.I-04	СТЕРЖЕНЬ АНКЕРН.АН5	3	
				СТЕРЖНИ ОТДЕЛЬНЫЕ		
				ФI4А-I ГОСТ 578I-82*		
БЧ		7	I4.0II.59I0	L =59I0	I	7,I4кг
БЧ		8	I4.0II.5500	L =5500	I	6,64кг
				Ф4Вр-I ГОСТ 6727-80*		
БЧ		9	4.04I.5960	L =5960	5	0,59кг
БЧ		I0	4.04I.5540	L =5540	2	0,55кг
			I.090.I-2с.2-II 00.I5.0.0-0I	КПП 30.I0		
				СБОРОЧНЫЕ ЕДИНИЦЫ		

А4		2	I.090.I-2с.2-II 00.00.4.0-05	КАРКАС ПЛОСКИЙ КРI7	4	
				ДЕТАЛИ		
А3		5	I.090.I-2с.2-II 00.00.0.2-0I	ПЕТЛЯ СТРОПОВ. СП2	2	
А3		6	I.090.I-2с.2-II 00.00.0.I-04	СТЕРЖЕНЬ АНКЕРН. АН5	I	
				СТЕРЖНИ ОТДЕЛЬНЫЕ		
				ФI4А-I ГОСТ 578I-82*		
БЧ		7	I4.0II.29I0	L =29I0	I	3,52кг
БЧ		8	I4.0II.2500	L =2500	I	3,02кг
				Ф4Вр-I ГОСТ 6727-80*		
БЧ		9	4.04I.2960	L =2960	5	0,29кг
БЧ		I0	4.04I.2540	L =2540	2	0,25кг
			I.090.I-2с.2-II 00.I5.0.0-02	КПП I8.I0		
				СБОРОЧНЫЕ ЕДИНИЦЫ		
А4		2	I.090.I-2с.2-II 00.00.4.0-05	КАРКАС ПЛОСКИЙ КРI7	3	
				ДЕТАЛИ		
А3		5	I.090.I-2с.2-II 00.00.0.2	ПЕТЛЯ СТРОПОВОЧ. СПI	2	
А3		6	I.090.I-2с.2-II 00.00.0.I-04	СТЕРЖЕНЬ АНКЕРН. АН5	I	
				СТЕРЖНИ ОТДЕЛЬНЫЕ		
				ФI4А-I ГОСТ 578I-82*		
БЧ		7	I4.0II.I7I0	L =I7I0	I	2,06кг
БЧ		8	I4.0II.I300	L =I300	I	I,57кг
				Ф4Вр-I ГОСТ 6727-80*		
БЧ		9	4.04I.I760	L =I760	5	0,I7кг
БЧ		I0	4.04I.I340	L =I340	2	0,I3кг
			I.090.I-2с.2-II 00.I5.0.0-03	КПП I2.I0		
				СБОРОЧНЫЕ ЕДИНИЦЫ		
А4		2	I.090.I-2с.2-II 00.00.4.0-05	КАРКАС ПЛОСКИЙ КРI7	2	
				ДЕТАЛИ		
А3		5	I.090.I-2с.2-II 00.00.0.2	ПЕТЛЯ СТРОПОВОЧ. СПI	2	
				СТЕРЖНИ ОТДЕЛЬНЫЕ		
				ФI4А-I ГОСТ 578I-82*		
БЧ		7	I4.0II.III0	L =III0	I	I,34кг
БЧ		8	I4.0II.700	L =700	I	0,85кг
				Ф4Вр-I ГОСТ 6727-80*		
БЧ		9	4.04I.II60	L =II60	5	0,IIкг
БЧ		I0	4.04I.740	L =740	2	0,07кг

Н.контр.	Силагадзе		I.090.I-2с.2-II 00.I5.0.0
Нач.отд.	Эдишерашвили		
Рук.маст	Бахтадзе		
ГИП	Эдишерашвили		
ГИП	Бурджанадзе		КАРКАС ПРОСТРАНСТВЕННЫЙ КПП 60 – КПП I2
Рук.гр.	Салихова		
Проверил	Салихова		
Разраб.	Шелия		

Стадия	Лист	Листов
Р	I	2

ТбилЗНИИЭП

Т.К. 1.090.1-2с вып. 2-14

Взам.инв.№ | Подпись и дата | Инв.№подл.

Копировал Формат А4

I.090.I-2с.2-II 00.I5.0.0

Лист 2

Копировал Формат А4

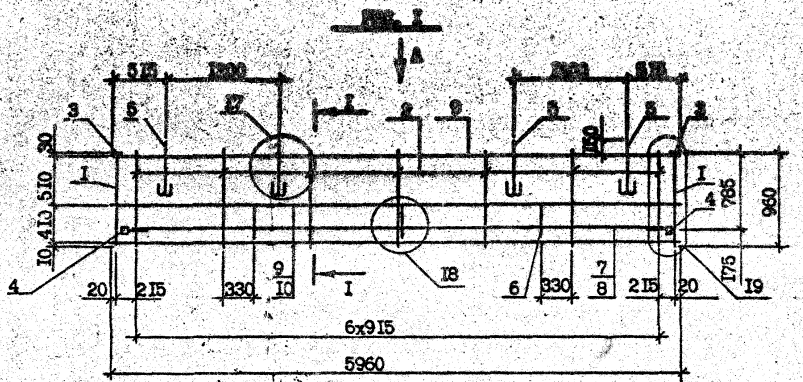

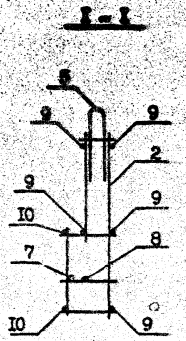

ВИД А

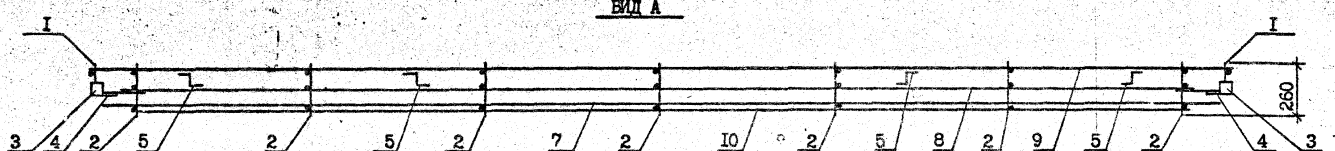

Обозначение	Марка	Рис.	Масса, кг
I.090.I-2с.2-II 00.I5.0.0	КПП 60.I0	I	32,83
-0I	КПП 30.I0	2	I8,II
-02	КПП I8.I0	3	I2,96
-03	КПП I2.I0	4	9,64

				I.090.I-2с.2-II 00.I5.0.0СБ			
Н.контр.	Силагадзе			КАРКАС ПРОСТРАНСТВЕННЫЙ КПП 60 - КПП 30. СБОРОЧНЫЙ ЧЕРТЕЖ	Стадия	Масса	Масштаб
Нач.отд.	Эдишерашвили				Р	см. табл.	I:40 I:20
Рук.маст.	Бахтадзе				Лист I	Листов 2	
ГИП	Эдишерашвили				ТбилЗНИИЭП		
ГИП	Бурджанадзе						
Рук.гр.	Шелия						
Проверил	Салихова						
Разраб.	Берошвили						

Копировал

Формат А3

Инв. № подл. | Подпись и дата | Взам. инв. №

Т.К. 1.090.1-2с вып. 2-11

Рис. 2

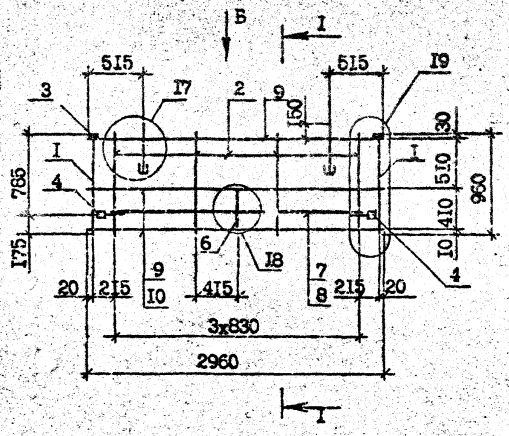

Рис. 3

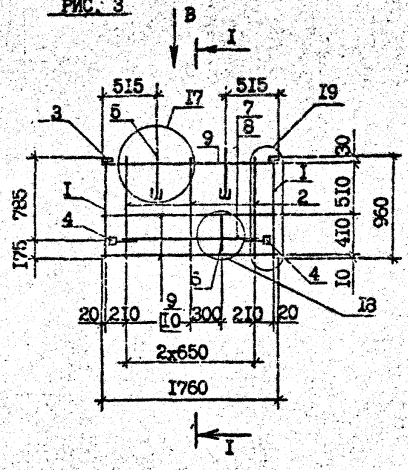

Рис. 4

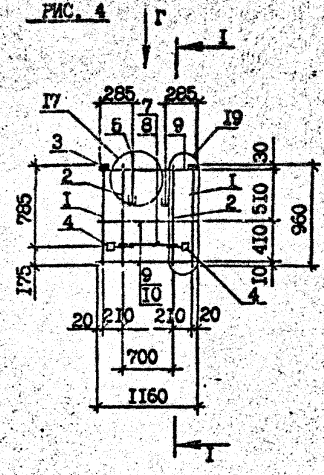

Вид Б

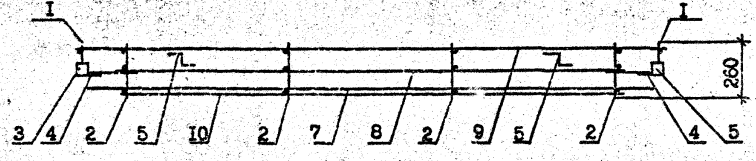

Вид В

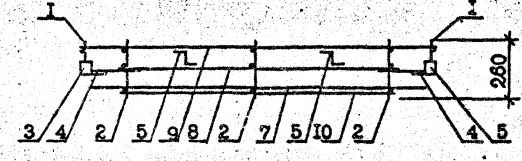

Вид Г

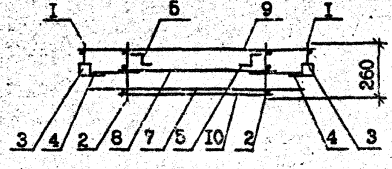

Сечение I-I см. на листе I

Т.К. 1.090.1-2с. вып. 1-77

Инв. № подл. | Подпись и дата | Взам. инв. №

	I.090.I-2c.2-II 00.I5.0.0СБ	Лист 2

Копировал

Формат А3

Т.К 1.090.1-2с вып. 2-11

ФОРМАТ	ЗОНА	ПОЗ.	ОБОЗНАЧЕНИЕ	НАИМЕНОВАНИЕ	КОЛ.	ПРИМЕЧАНИЕ
				Документация		
А3			I.090.I-2с.2-II 00.I6.0.0СБ	СБОРОЧНЫЙ ЧЕРТЕЖ		
А3			I.090.I-2с.2-II 00.00.0.0ДР	УЗЛЫ АРМАТУРНЫЕ		
А3			I.090.I-2с.2-II 00.00.0.0ТО	ТЕХНИЧЕСКОЕ ОПИСАНИЕ		
				СБОРОЧНЫЕ ЕДИНИЦЫ		
				КАРКАСЫ ПЛОСКИЕ		
А4		I	I.090.I-2с.2-II 00.00.4.0-04	КРI6	2	
А4		2	-05	КРI7	4	
А4		3	I.090.I-2с.2-II 00.00.8.0-06	СЕТКА С22	I	
				ИЗДЕЛИЯ ЗАКЛАДНЫЕ		
А4		4	I.090.I-2с.2-II 00.00.9.0-0I	МН2	2	
А4		5	-02	МН3	I	
А4		6	-04	МН5	I	
				ДЕТАЛИ		
А3		7	I.090.I-2с.2-II 00.00.0.2-0I	ПЕТЛЯ СТРОПОВОЧ.СП2	I	
				СТЕРЖНИ АНКЕРНЫЕ		
А3		8	I.090.I-2с.2-II 00.00.0.I-03	АН4	I	
А3		9	-04	АН5	I	
				СТЕРЖНИ ОТДЕЛЬНЫЕ		
				Ф14А-I ГОСТ 5781-82*		
БЧ		I0	I4.0II.2705	L =2705	I	3,27кг
БЧ		II	I4.0II.2500	L =2500	I	3,02кг
				Ф4Вр-I ГОСТ 6727-80*		
БЧ		I2	4.04I.3060	L =3060	5	0,30кг
БЧ		I3	4.04I.2540	L =2540	2	0,25кг

ПЕРЕМЕННЫЕ ДАННЫЕ ДЛЯ ИСПОЛНЕНИЙ:

Н.контр.	Силагадзе		2.VII.87
Нач.отд.	Эдишерашвили		2.VII.87
Рук.маст	Бохтадзе		2.VII.87
ГИП	Эдишерашвили		2.VII.87
ГИП	Бурджаналзе		2.VII.87
Рук.гр.	Солихова		2.VII.87
Проверил	Шелия		2.VII.87
Разраб.	Салихова		2.VII.87

I.090.I-2с.2-II 00.I6.0.0

КАРКАС ПРОСТРАНСТВЕННЫЙ
1КПП 32, 2КПП 32

Стадия	Лист	Листов
Р	I	2

ТбилЗНИИЭП

Копировал Формат А4

Взам.инв.№ | Подпись и дата | Инв.№подл.

ФОРМАТ	ЗОНА	ПОЗ.	ОБОЗНАЧЕНИЕ	НАИМЕНОВАНИЕ	КОЛ.	ПРИМЕЧАНИЕ
			I.090.I-2с.2-II 00.00.0.0	ЛИСТ 2С.ПО		
			I.090.I-2с.2-II 00.I6.0.0-0I	2КПП 32.ПО		

Взам.инв.№ | Подпись и дата | Инв.№подл.

I.090.I-2с.2-II 00.I6.0.0

Лист 2

Копировал Формат А4

РИС. 1

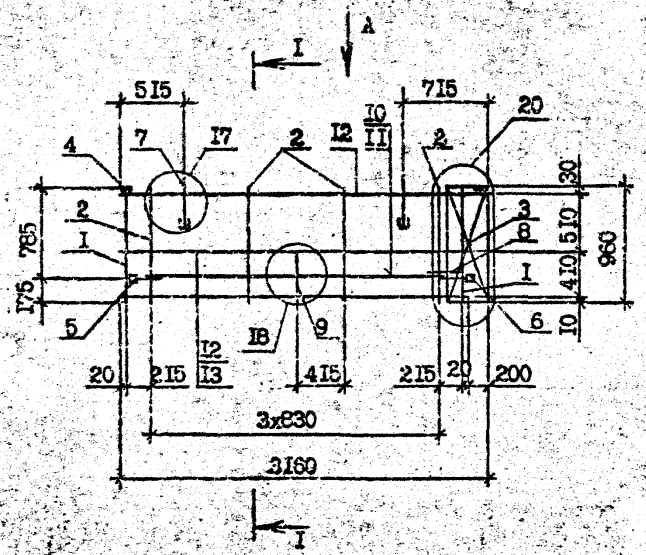

РИС. 2

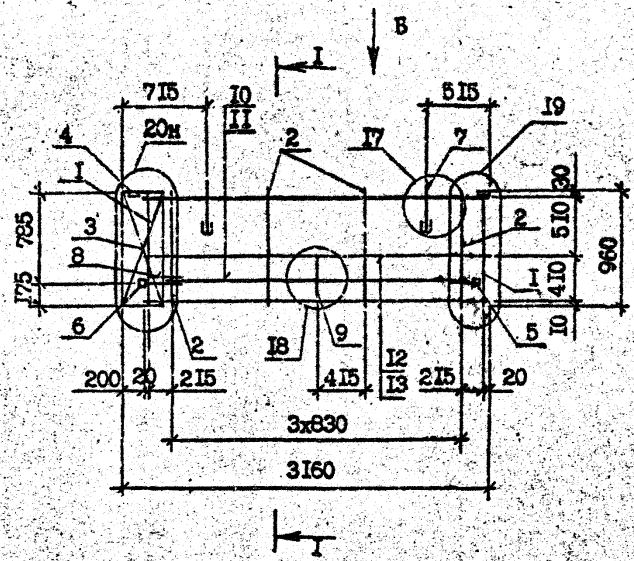

I - I

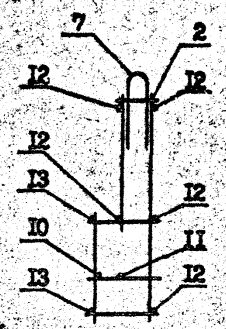

ВИД А

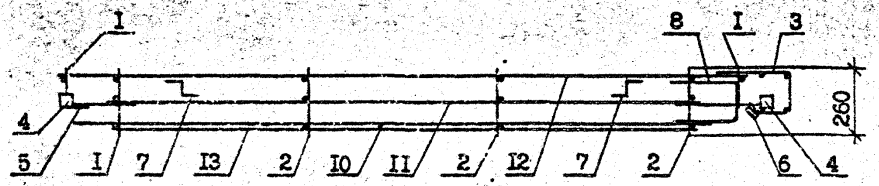

ВИД Б

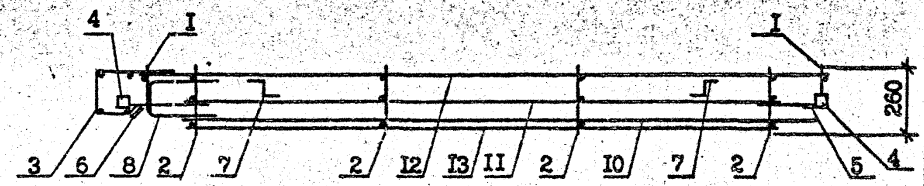

Обозначение	Марка	Рис.
I.090.I-2с.2-II 00.I6.0.0	IKП 32.I0	I
-0I	2KП 32.I0	2

Н.контр.	Силагадзе		
Нач.отд.	Эдишерашвили		
Рук.маст	Бахтадзе		
ГИП	Эдишерашвили		
ГИП	Бурджанадзе		
Рук.гр.	Шелия		
Проверил	Салихова		
Разраб.	Берошвили		

I.090.I-2с.2-II 00.I6.0.0СБ

КАРКАС ПРОСТРАНСТВЕННЫЙ IKП 32, 2KП 32
СБОРОЧНЫЙ ЧЕРТЕЖ

Стадия	Масса	Масштаб
Р	20,20 кг	I:40 I:20

Лист | Листов

ТбилЗНИИЭП

Копировал

Формат А3

Т.К. I.090.I-2с.вып. 2.II

Инв. № подл. | Подпись и дата | Взам. инв. №

ФОРМАТ	ЗОНА	ПОЗ.	ОБОЗНАЧЕНИЕ	НАИМЕНОВАНИЕ	КОЛ.	ПРИМЕЧАНИЕ
				ДОКУМЕНТАЦИЯ		
А3			I.090.I-2с.2-II 00.I7.0.0СБ	СБОРОЧНЫЙ ЧЕРТЕЖ		
А3			I.090.I-2с.2-II 00.00.0.0Д2	УЗЛЫ АРМАТУРНЫЕ		
А3			I.090.I-2с.2-II 00.00.0.0ТО	ТЕХНИЧЕСКОЕ ОПИСАНИЕ		
				СБОРОЧНЫЕ ЕДИНИЦЫ		
				КАРКАСЫ ПЛОСКИЕ		
А4		I	I.090.I-2с.2-II 00.00.4.0-04	КРI6	2	
А4		2	-05	КРI7	2	
А4		3	I.090.I-2с.2-II 00.00.8.0-06	СЕТКА С22	I	
				ИЗДЕЛИЯ ЗАКЛАДНЫЕ		
А4		4	I.090.I-2с.2-II 00.00.9.0-0I	МН2	2	
А4		5	-02	МН3	I	
А4		6	-04	МН5	I	
				ДЕТАЛИ		
А3		7	I.090.I-2с.2-II 00.00.0.2	ПЕТЛЯ СТРОПОВОЧ.СПI	2	
А3		8	I.090.I-2с.2-II 00.00.0.I-03	АН4	I	
				СТЕРЖНИ ОТДЕЛЬНЫЕ		
				Ф14А-I ГОСТ 5781-82*		
БЧ		I0	I4.0II.905	L =905	I	I,09кг
БЧ		II	I4.0II.700	L =700	I	0,85кг
				Ф4Вр-I ГОСТ 6727-80*		
БЧ		I2	4.04I.I260	L =I260	5	0,I2кг
БЧ		I3	4.04I.740	L =740	2	0,07кг

ПЕРЕМЕННЫЕ ДАННЫЕ ДЛЯ ИСПОЛНЕНИЙ:

I.090.I-2с.2-II 00.I7.0.0	ПКП I4.I0

ФОРМАТ	ЗОНА	ПОЗ.	ОБОЗНАЧЕНИЕ	НАИМЕНОВАНИЕ	КОЛ.	ПРИМЕЧАНИЕ
			I.090.I-2с.2-II 00.I7.0.0-0I	2КПП I4.I0		

т.к. 1.090.1-2с вып. 2-11

Взам.инв.№ | Подпись и дата | Инв.№подл.

Н.контр.	Силагадзе		I.090.I-2с.2-II 00.I7.0.0
Нач.отд.	Эдишерашвили		
Рук.мест	Бахтадзе		
ГИП	Эдишерашвили		КАРКАС ПРОСТРАНСТВЕННЫЙ ПКП I4, 2КПП I4
ГИП	Буржанадзе		
Рук.гр.	Салихова		
Проверил	Шелия		
Разраб.	Салихова		

Стадия	Лист	Листов
Р	I	2

ТбилЗНИИЭП

Копировал Формат А4

Взам.инв.№ | Подпись и дата | Инв.№подл.

I.090.I-2с.2-II 00.I7.0.0 Лист 2

Копировал Формат А4

РИС. I

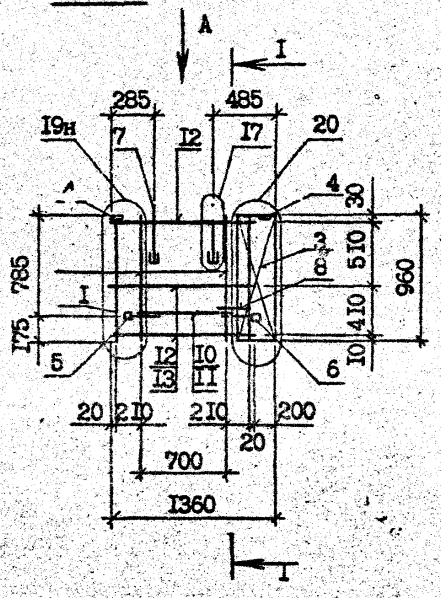

РИС. 2

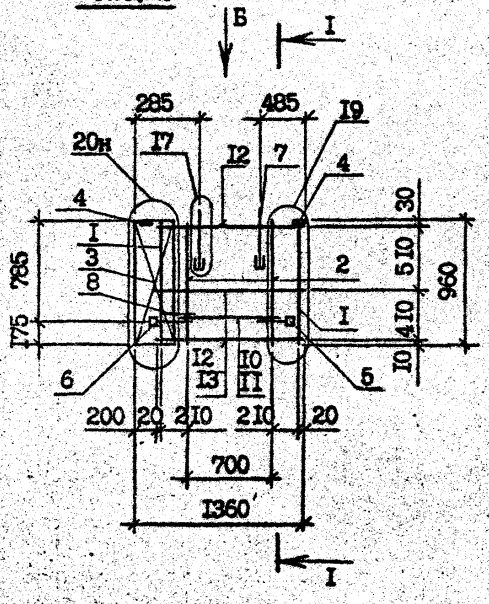

I - I

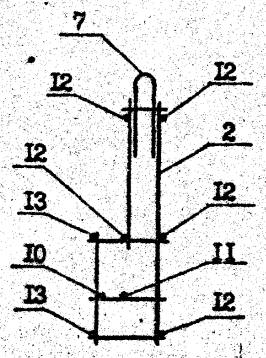

ВИД А

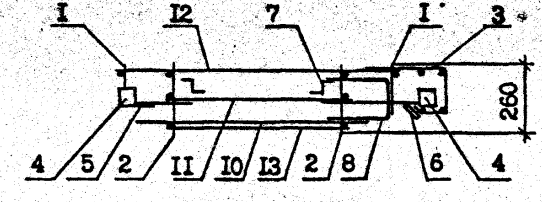

ВИД Б

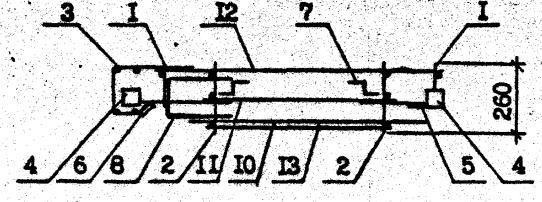

Обозначение	Марка	Рис.
I.090.I-2с.2-II 00.I7.0.0	IКПП I4.I0	I
-0I	2КПП I4.I0	2

				I.090.I-2с.2-II 00.I7.0.0СБ
Н.контр.	Силагадзе			КАРКАС ПРОСТРАНСТВЕННЫЙ IКПП I4, 2КПП I4 СБОРОЧНЫЙ ЧЕРТЕЖ
Нач.отд.	Эдишерашвили			Стадия: Р; Масса: I0,73 кг; Масштаб: I:40, I:20
Рук.маст	Бахтадзе			Лист; Листов I
ГИП	Эдишерашвили			ТбилЗНИИЭП
ГИП	Бурджанадзе			
Рук.гр.	Шелия			
Проверил	Салихова			
Разраб.	Берошвили			

Копировал

Формат А3

Т.к. 1.090.1-2с вып. 2-11

Инв. № подл. | Подпись и дата | Взам. инв. №

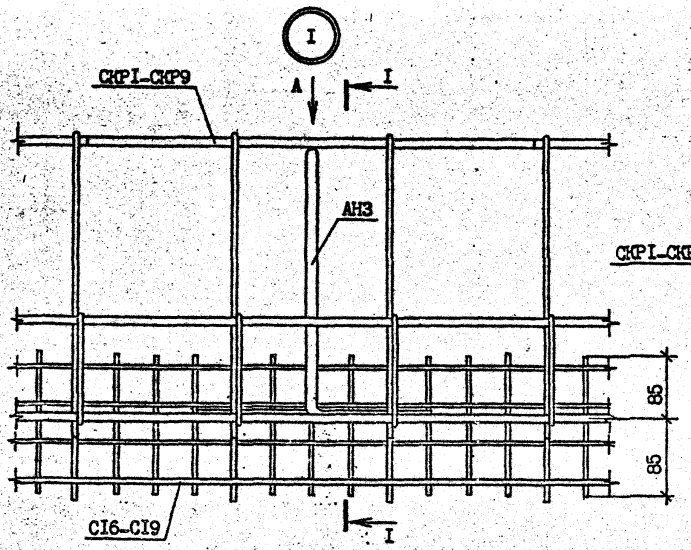

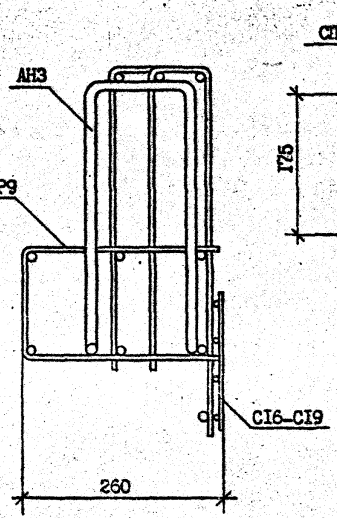

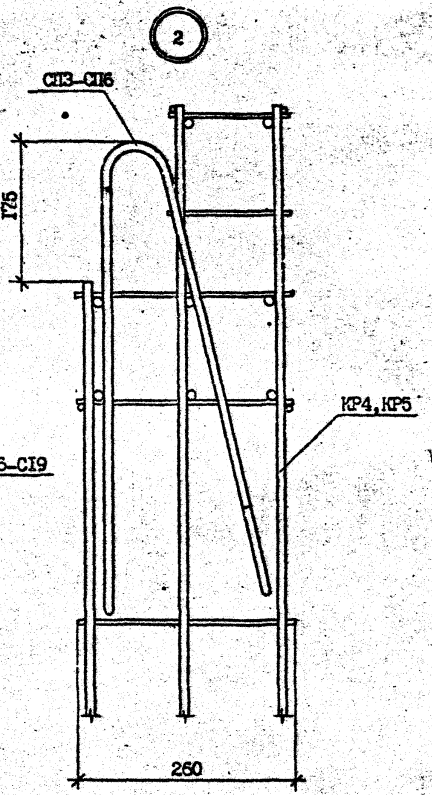

Т.к. 1.090.1-2с вып. 2-11

Инв.№подл. | Подпись и дата | Взам.инв.№

Н.контр.	Салгаева		7.10.91
Нач.отд.	Эдишерашвили		7.10.91
Рук.маст.	Бектадзе		7.10.91
ГИП	Эдишерашвили		7.10.91
ГИП	Бурджанадзе		7.10.91
Рук.гр.	Шелия		7.10.91
Проверил	Салихова		7.10.91
Разраб.	Шелия		7.10.91

I.090.I-2c.2-II 00.00.0.ОД2

УЗЛЫ АРМАТУРНЫЕ

Стадия	Лист	Листов
Р	I	10

ТбилЗНИИЭП

Копировал

Формат А3

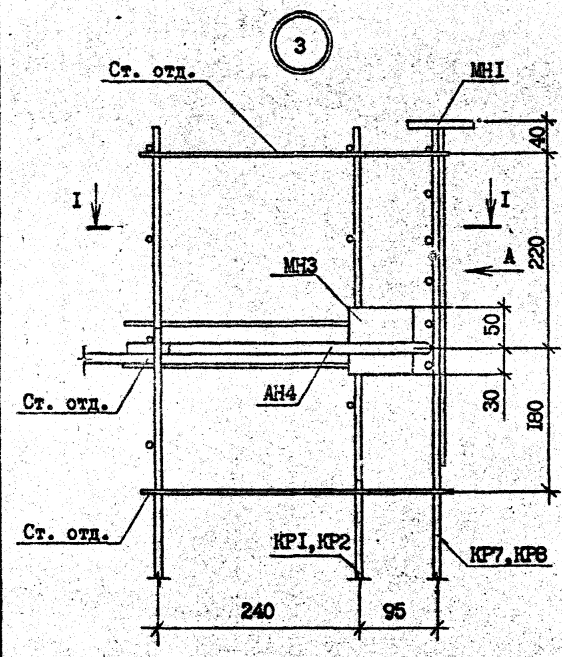

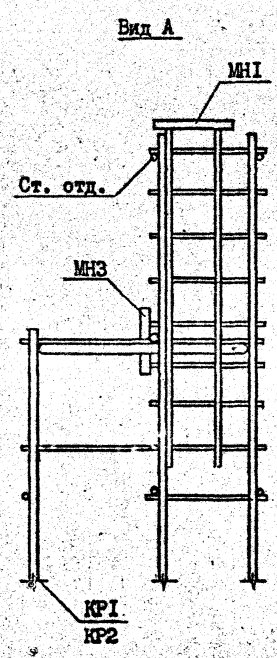

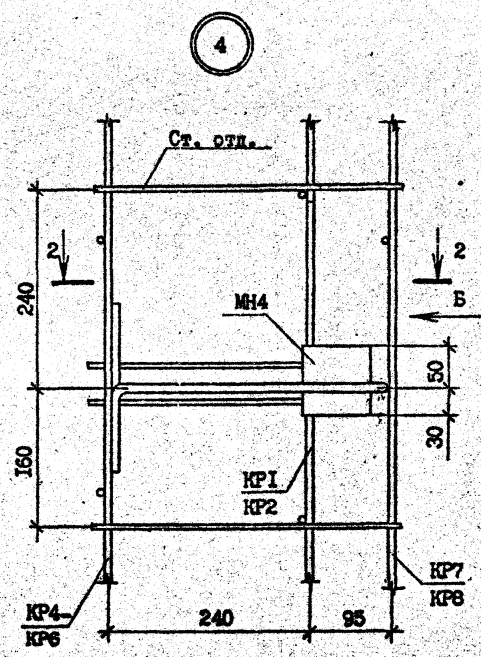

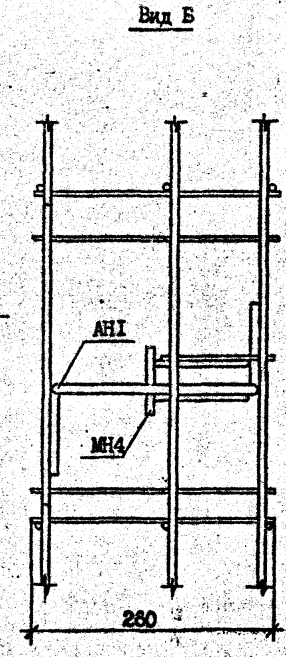

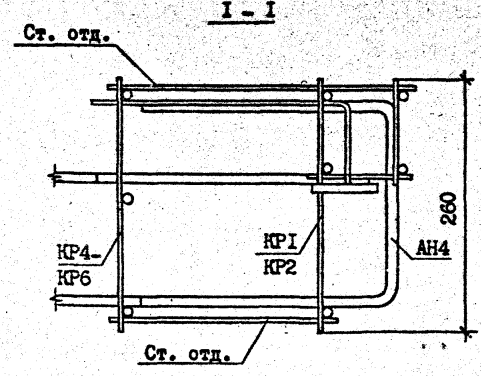

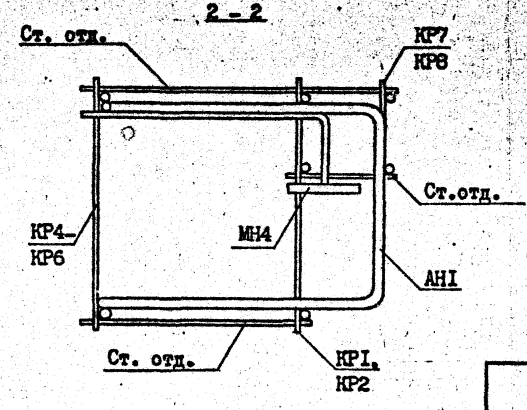

Т.К. 1.090.1-2с вып. 2-11

Инв. № подл. | Подпись и дата | Взам. инв. №

	I.090.I-2c.2-II 00.00.0.ОД2	Лист 2

Копировал Формат А3

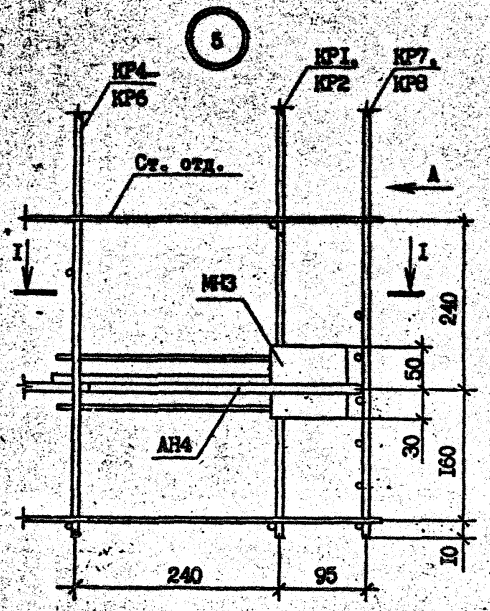

Вид А

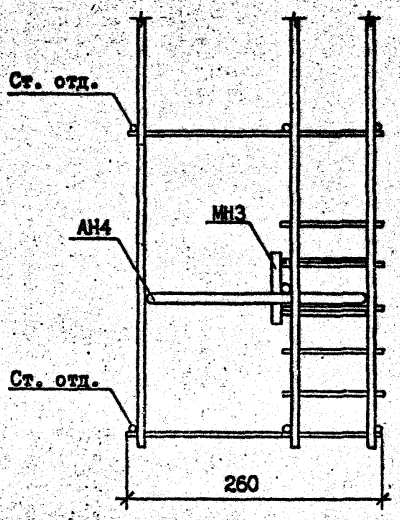

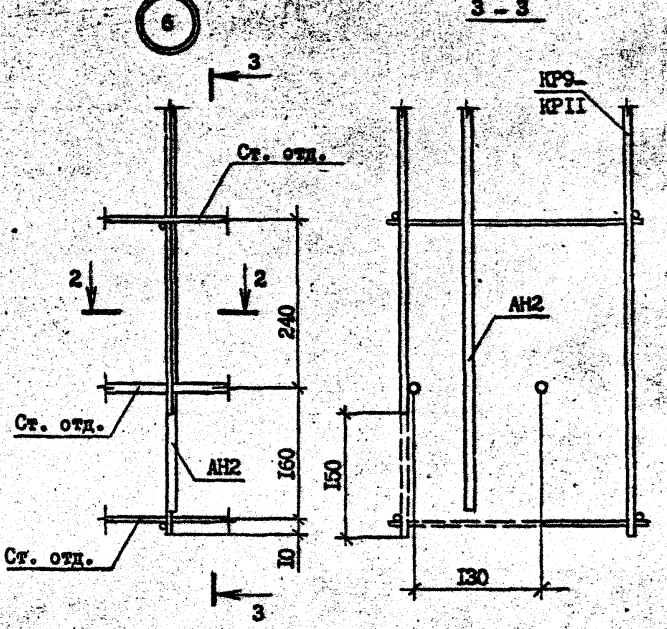

I – I

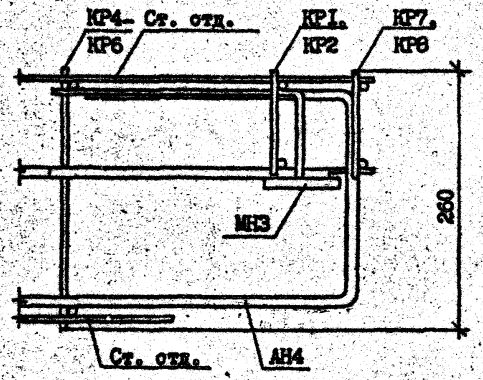

2 – 2

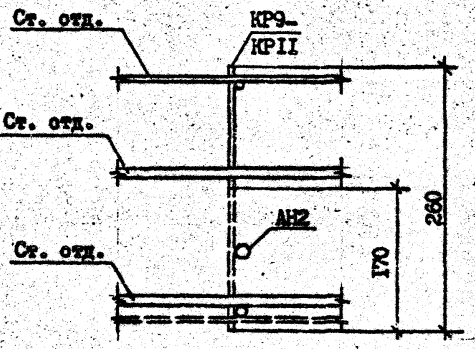

Резать по месту по пунктирной линии

Т.К. I.090.I-2с вып. 2-II

Инв. № подл. | Подпись и дата | Взам. инв. №

I.090.I-2с.2-II 00.00.0.ОД2	Лист 3

Копировал Формат А3

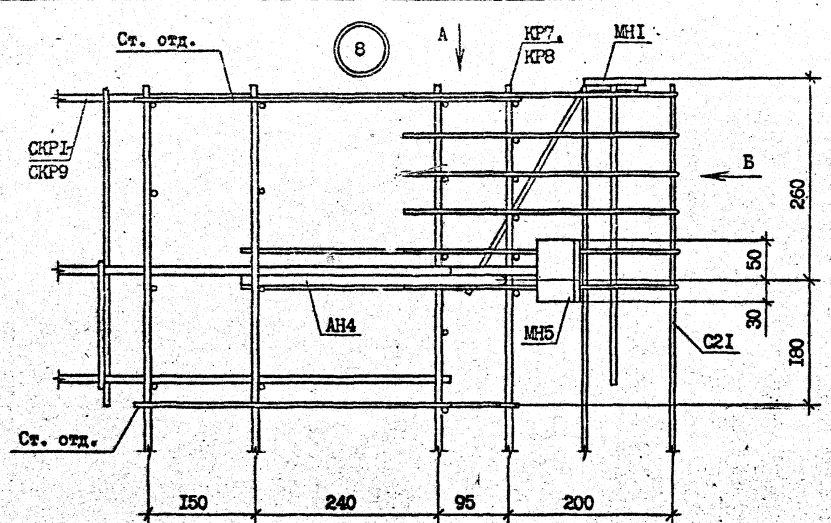

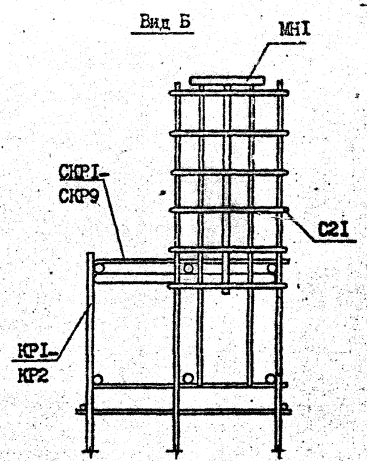

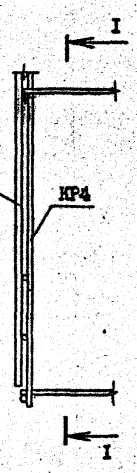

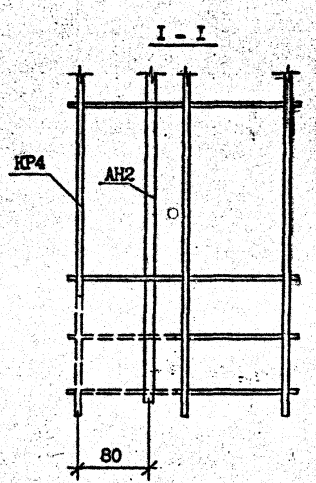

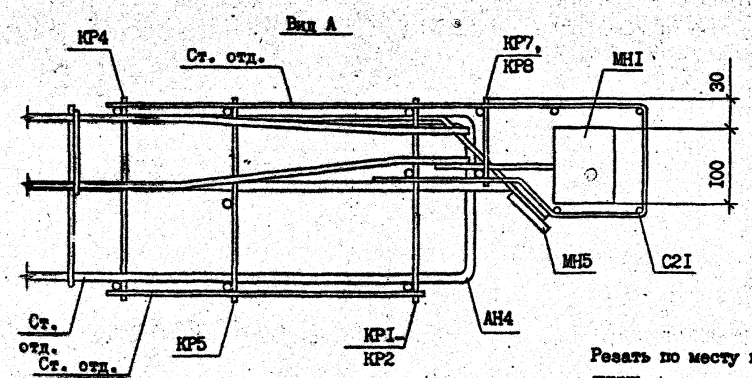

Резать по месту по пунктироной линии

9

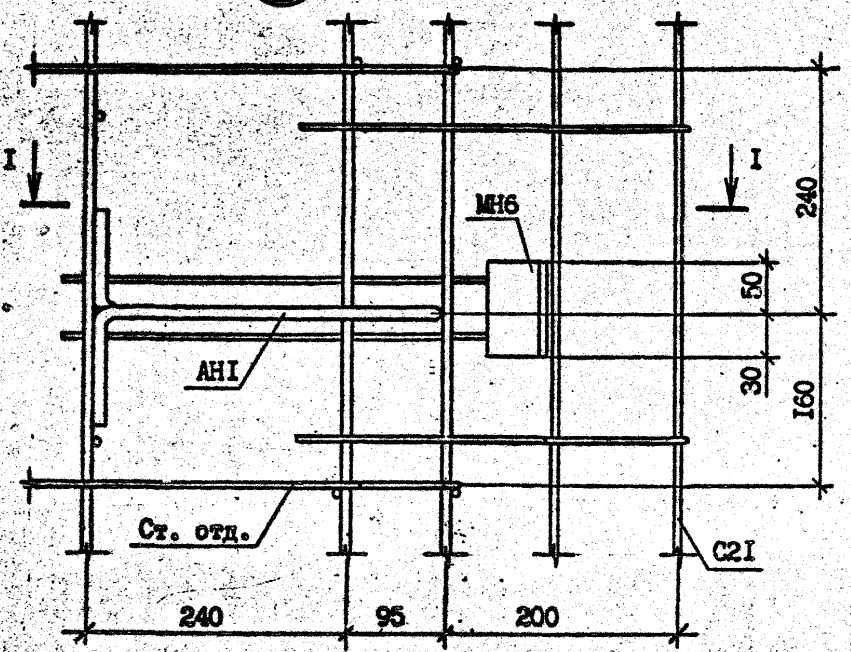

10

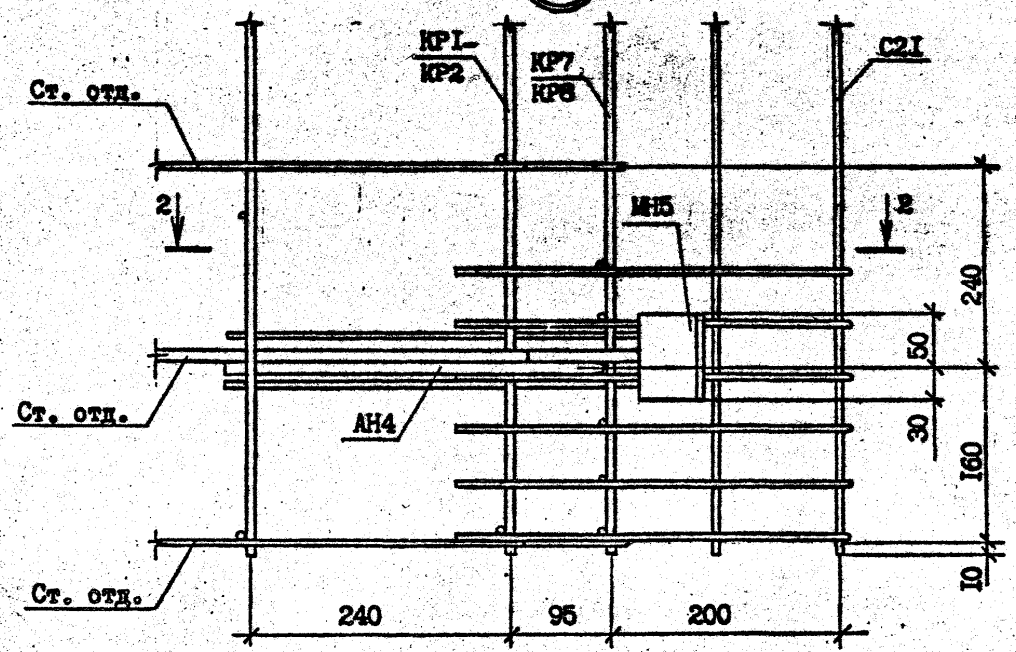

I - I

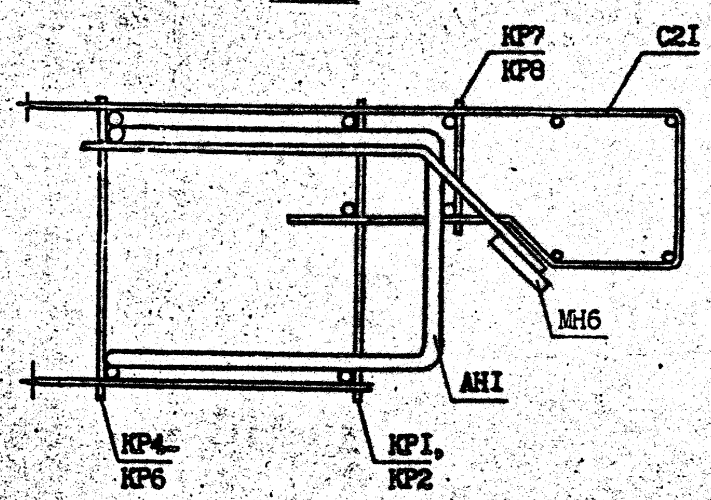

2 - 2

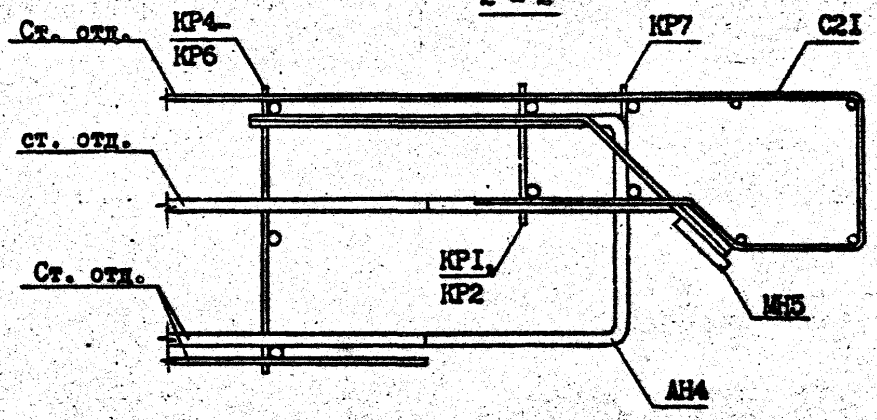

Инв. № подл. | Подпись и дата | Взам. инв. №

	I.090.I-2с.2-II 00.00.0.ОВ2	Лист 5

Копировал

Формат А3

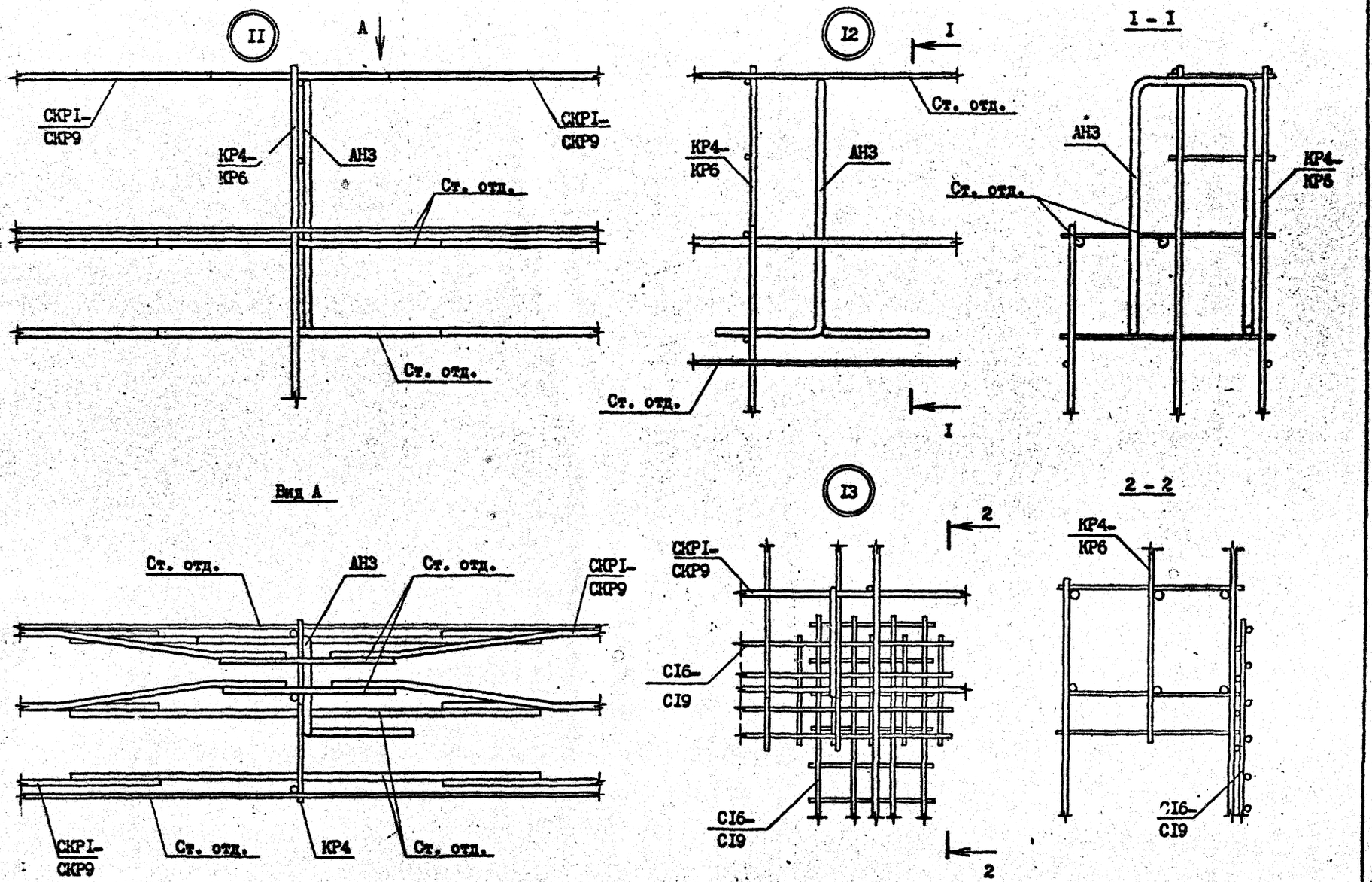

Т.К. 1.090.1-2с Вып. 2-11

Инв. № подл.	Подпись и дата	Взам. инв. №

I.090.I-2с.2-II 00.00.0.ОД2	Лист 6

Копировал Формат А3

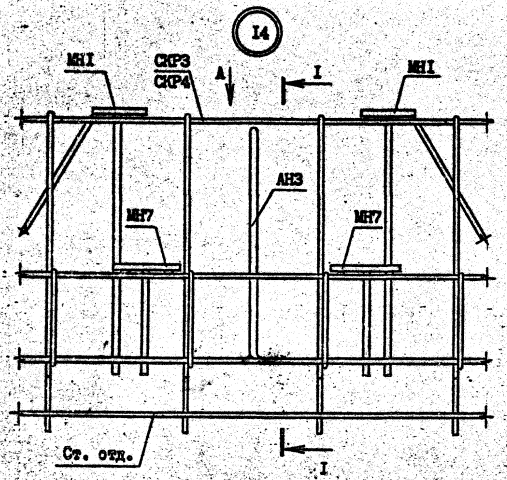

Вид А

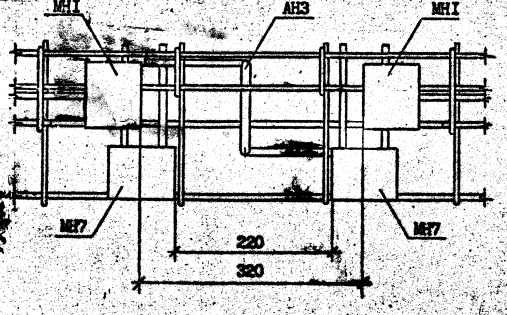

I - I

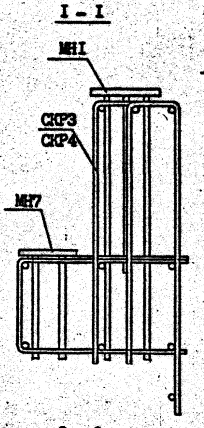

2 - 2

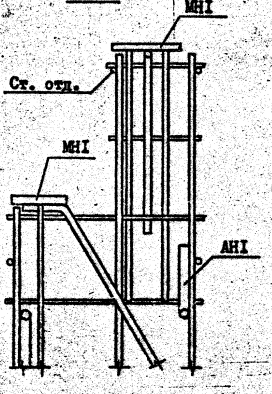

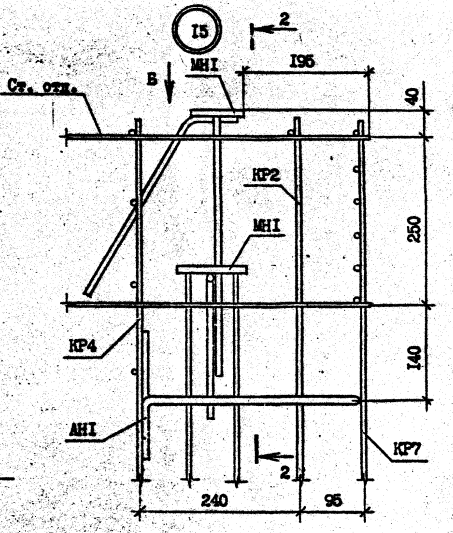

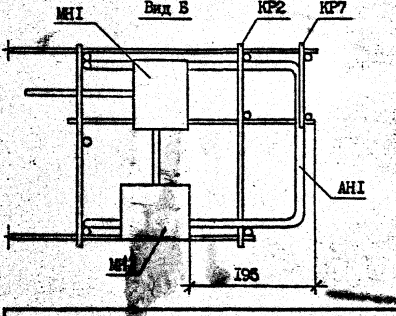

Т.К. 1.090.1-2в вып. 2-11

Инв. № подл. | Подпись и дата | Взам. инв. №

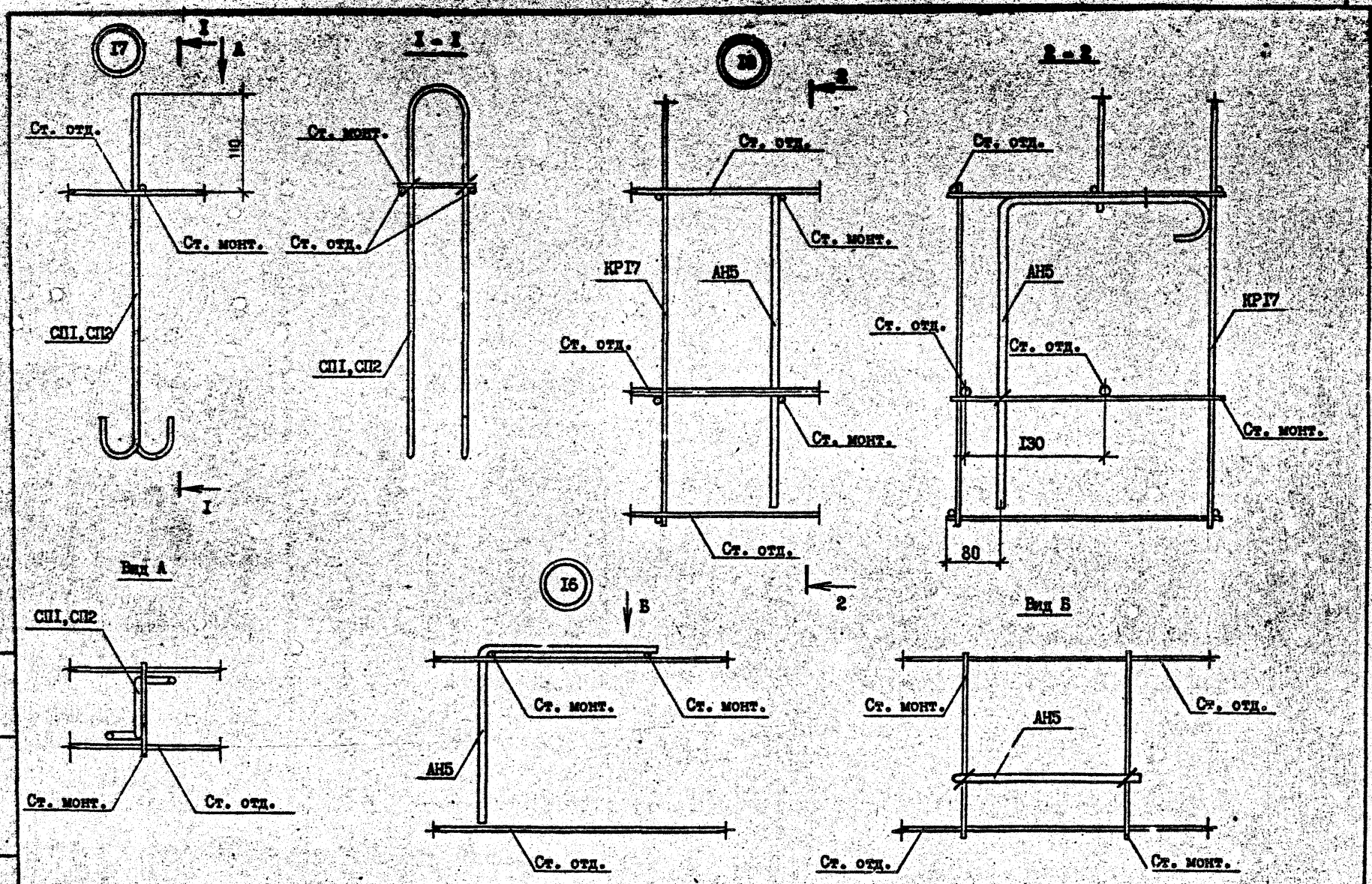

Инв. № подл. | Подпись и дата | Взам. инв. №

Т.Н. 1.090.1-2с.2-II Альб. 2-ИМ

	1.090.1-2с.2-II 00.00.0.ОД2	Лист 8

Копировал | Формат А3

Альбом III
Т.К. 1.090.1-2с вып. 2.11

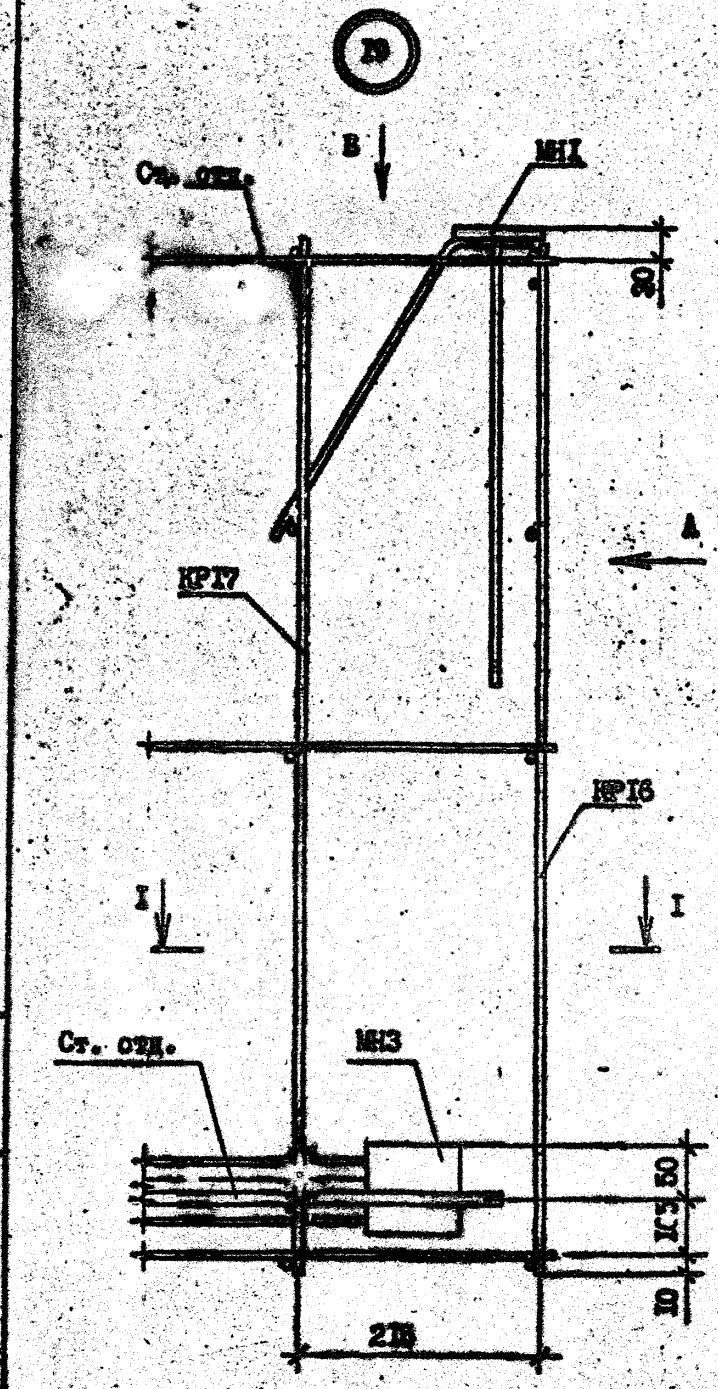

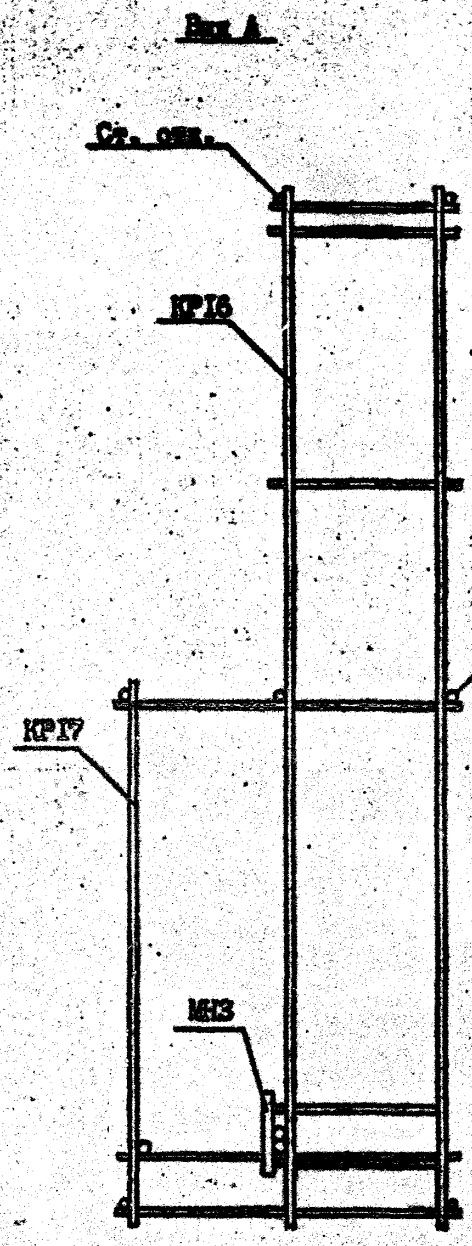

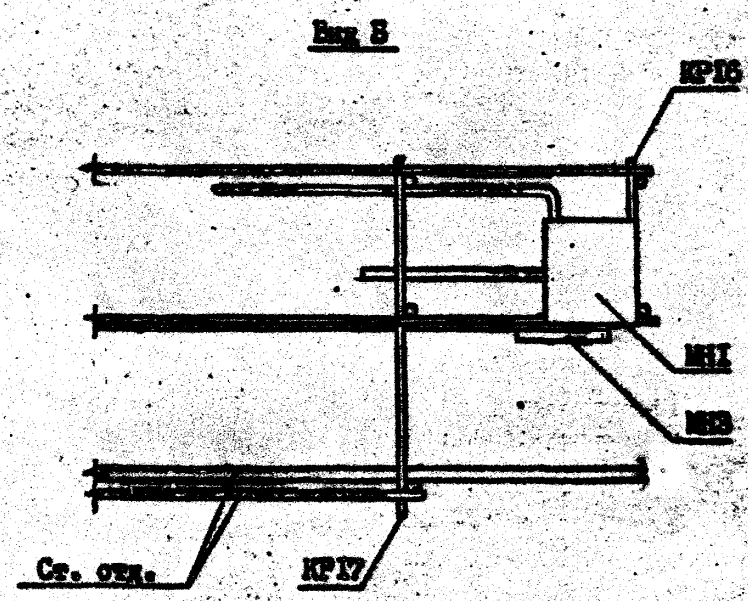

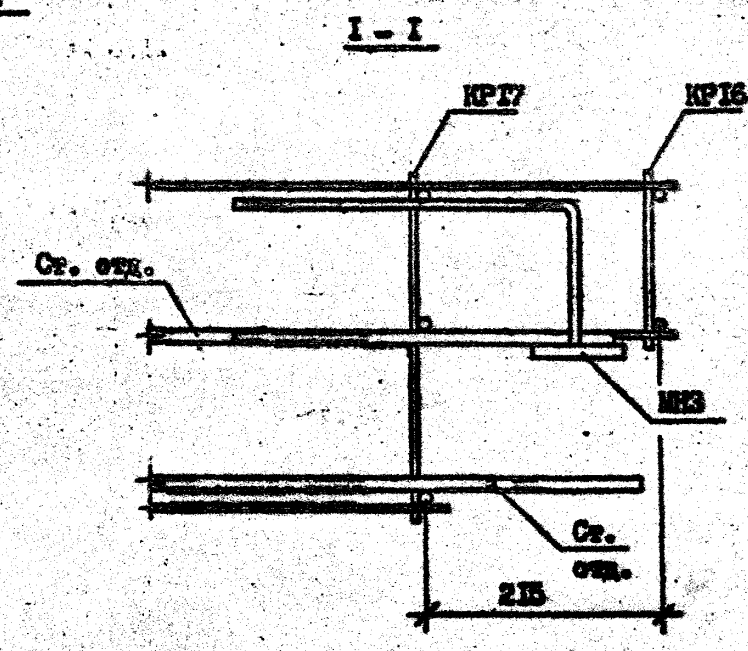

Инв. № подл. | Подпись и дата | Взам. инв. №

I.090.I-2с.2.II 00.00.0.0ОВ

Лист 9

Копировал

Формат А3

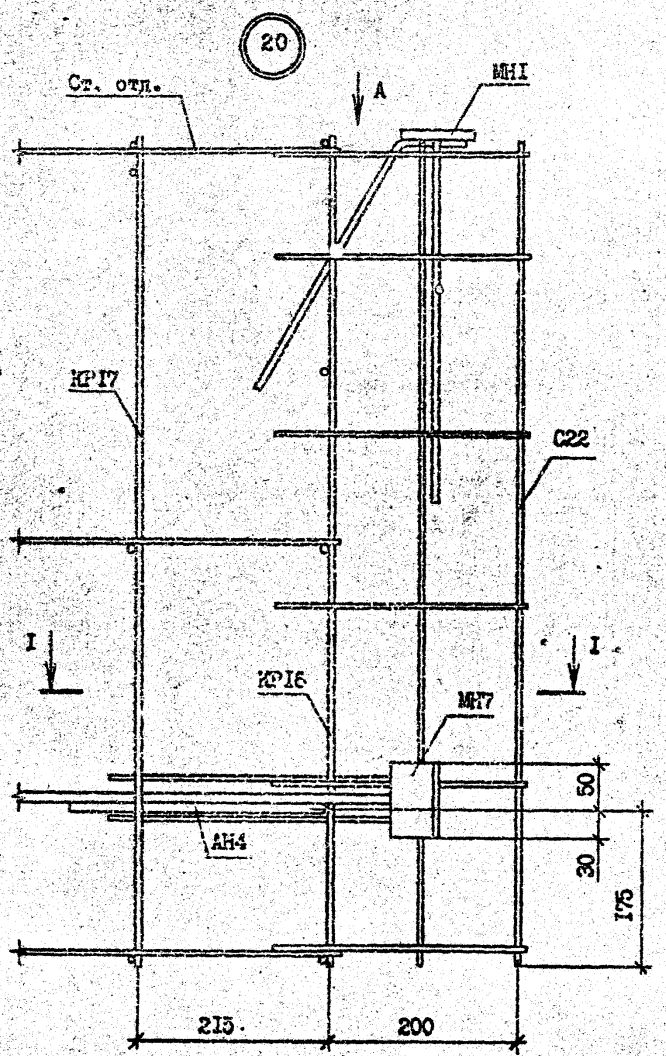
20
Ст. отд.
А
МН1
КР17
С22
I
I
КР16
МН7
АН4
50
30
175
215
200

Вид А

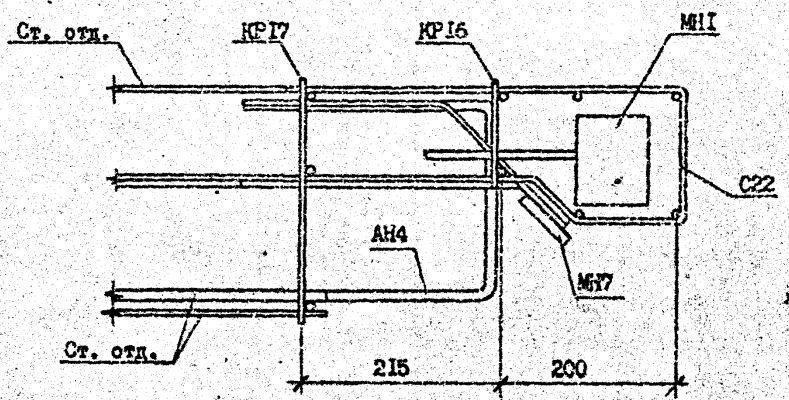
Ст. отд.
КР17
КР16
МН1
С22
АН4
МН7
Ст. отд.
215
200

I - I

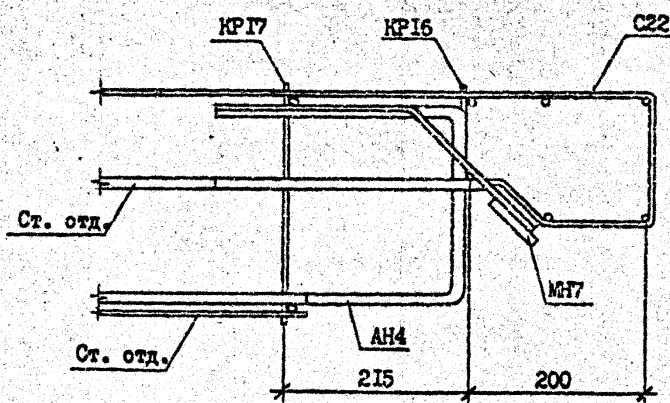
КР17
КР16
С22
Ст. отд.
МН7
АН4
Ст. отд.
215
200

ФОРМАТ	ЗОНА	ПОЗ.	ОБОЗНАЧЕНИЕ	НАИМЕНОВАНИЕ	КОЛ.	ПРИМЕЧАНИЕ
				ДОКУМЕНТАЦИЯ		
А3			I.090.I-2с.2-II 00.00.I.0СБ	СБОРОЧНЫЙ ЧЕРТЕЖ		
А3			I.090.I-2с.2-II 00.00.0.0ТО	ТЕХНИЧЕСКОЕ ОПИСАНИЕ		
				ПЕРЕМЕННЫЕ ДАННЫЕ ДЛЯ ИСПОЛНЕНИЙ:		
			I.090.I-2с.2-II 00.00.I.0	СКР1		
				СБОРОЧНЫЕ ЕДИНИЦЫ		
А4		I	I.090.I-2с.2-II 00.00.5.0	СЕТКА С1	I	
А4		2	I.090.I-2с.2-II 00.00.7.0	СЕТКА С8	I	
				ДЕТАЛИ		
				Ф5Вр-I ГОСТ 6727-80*		
БЧ		3	5.04I.2700	L =2700	I	0,4Iкг
			I.090.I-2с.2-II 00.00.I.0-0I	СКР2		
				СБОРОЧНЫЕ ЕДИНИЦЫ		
				СЕТКИ		
А4		I	I.090.I-2с.2-II 00.00.5.0-0I	С2	I	
А4		2	I.090.I-2с.2-II 00.00.7.0	С8	I	
				ДЕТАЛИ		
				Ф5Вр-I ГОСТ 6727-80*		
БЧ		3	5.04I.2700	L =2700	I	0,4Iкг
			I.090.I-2с.2-II 00.00.I.0-02	СКР3		
				СБОРОЧНЫЕ ЕДИНИЦЫ		
				СЕТКИ		
А4		I	I.090.I-2с.2-II 00.00.5.0-02	С3	I	
А4		2	I.090.I-2с.2-II 00.00.7.0-0I	С9	I	
				ДЕТАЛИ		
				Ф5Вр-I ГОСТ 6727-80*		
БЧ		3	5.04I.2700	L =2700	I	0,4Iкг
			I.090.I-2с.2-II 00.00.I.0-03	СКР4		
				СБОРОЧНЫЕ ЕДИНИЦЫ		
				СЕТКИ		
А4		I	I.090.I-2с.2-II 00.00.5.0-03	С4	I	
А4		2	I.090.I-2с.2-II 00.00.7.0-02	С10	I	
				ДЕТАЛИ		
				Ф5Вр-I ГОСТ 6727-80*		
БЧ		3	5.04I.2700	L =2700	I	0,4Iкг
			I.090.I-2с.2-II 00.00.I.0-04	СКР5		
				СБОРОЧНЫЕ ЕДИНИЦЫ		
				СЕТКИ		
А4		I	I.090.I-2с.2-II 00.00.6.0	С5	I	
А4		2	I.090.I-2с.2-II 00.00.7.0-03	С11	I	
				ДЕТАЛИ		
				Ф5Вр-I ГОСТ 6727-80*		
БЧ		3	5.04I.2500	L =2500	I	0,39кг
			I.090.I-2с.2-II 00.00.I.0-05	СКР6		
				СБОРОЧНЫЕ ЕДИНИЦЫ		
				СЕТКИ		
А4		I	I.090.I-2с.2-II 00.00.6.0-0I	С6	I	
А4		2	I.090.I-2с.2-II 00.00.7.0-04	С12	I	
				ДЕТАЛИ		
				Ф5Вр-I ГОСТ 6727-80*		
БЧ			5.04I.I600	L =I600	I	0,25кг

Т.К. 1.090.1-2с вып. 2-11

Взам.инв.№ | Подпись и дата | Инв.№ подл.

Н.контр.	Силагадзе		
Нач.отд.	Эдишерашвили		
Рук.маст	Бахтадзе		
ГИП	Эдишерашвили		
ГИП	Бурджанадзе		
Рук.гр.	Салихова		
Проверил	Шелия		
Разраб.	Салихова		

I.090.I-2с.2-II 00.00.I.0

КАРКАС УКРУПНИТЕЛЬНОЙ СБОРКИ СКР1 - СКР9

Стадия	Лист	Листов
Р	I	3

ТбилЗНИИЭП

Копировал Формат А4

Взам.инв.№ | Подпись и дата | Инв.№подл.

I.090.I-2с.2-II 00.00.I.0

Лист 2

Копировал Формат А4

ФОРМАТ	ЗОНА	ПОЗ.	ОБОЗНАЧЕНИЕ	НАИМЕНОВАНИЕ	КОЛ.	ПРИМЕЧАНИЕ
			I.090.I-2с.2-II 00.00.I.0-06	СКР7		
				СБОРОЧНЫЕ ЕДИНИЦЫ		
				СЕТКИ		
А4		I	I.090.I-2с.2-II 00.00.6.0-02	С7	I	
А4		2	I.090.I-2с.2-II 00.00 7.0-05	СI3	I	
				ДЕТАЛИ		
				⌀5Вр-I ГОСТ 6727-80*		
БЧ		3	5.04I.I600	L =I600	I	0,25кг
			I.090.I-2с.2-II 00.00.I.0-07	СКР8		
				СБОРОЧНЫЕ ЕДИНИЦЫ		
				СЕТКИ		
А4		I	I.090.I-2с.2-II 00.00.5.0-03	С4	I	
А4		2	I.090.I-2с.2-II 00.00.7.0-06	СI4	I	
				ДЕТАЛИ		
				⌀5Вр-I ГОСТ 6727-80*		
БЧ		3	5.04I.2700	L =2700	I	0,4Iкг
			I.090.I-2с.2-II 00.00.I.0-08	СКР9		
				СБОРОЧНЫЕ ЕДИНИЦЫ		
				СЕТКИ		
А4		I	I.090.I-2с.2-II 00.00.6.0	С5	I	
А4		2	I.090.I-2с.2-II 00.00.7.0-07	СI5	I	
				ДЕТАЛИ		
				⌀5Вр-I ГОСТ 6727-80*		
БЧ		3	5.04I.2500	L =2500	I	0,39кг

ФОРМАТ	ЗОНА	ПОЗ.	ОБОЗНАЧЕНИЕ	НАИМЕНОВАНИЕ	КОЛ.	ПРИМЕЧАНИЕ

Т.К. 1.090.1-2с вып 2-II

Инв.№подл. | Подпись и дата | Взам.инв.№

Инв.№подл. | Подпись и дата | Взам.инв.№

Копировал Формат А4

Т.К. 1.090.1-2с вып. 2-11

Инв. № подл. | Подпись и дата | Взам. инв. №

РИС. I

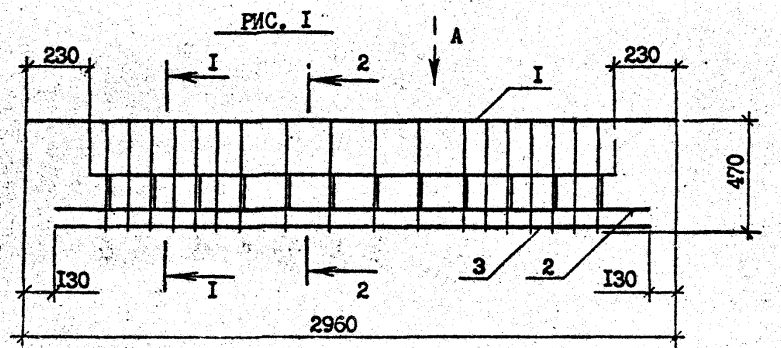

ВИД А

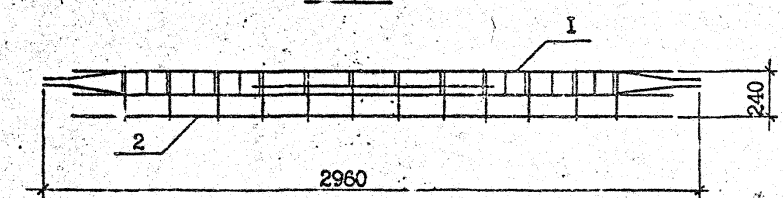

I - I

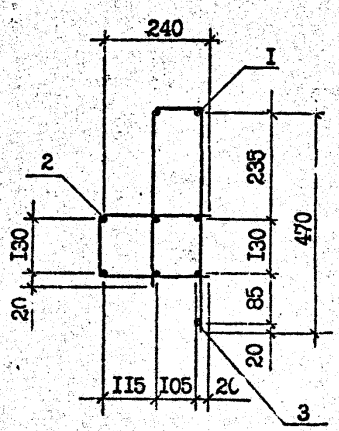

2 - 2

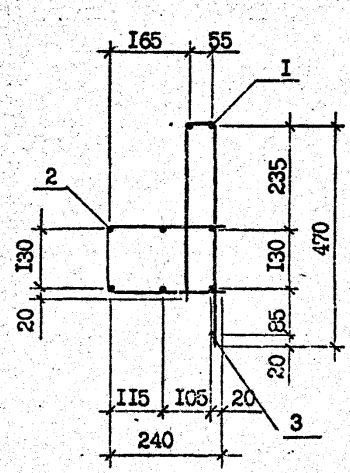

Обозначение	Марка	Рис.	Масса, кг
I.090.I-2с.2-II 00.0I.0.0	СКРI	I	23,94
-0I	СКР2		26,05
-02	СКР3		I8,7I
-03	СКР4		23,24
-04	СКР5	2	I7,58
-05	СКР6	3	I0,43
-06	СКР7	4	I0,43
-07	СКР8	I	I7,I5
-08	СКР9	2	I0,20

				I.090.I-2с.2-II 00.00.I.0СБ		
Н.контр.	Силагадзе			КАРКАС УКРУПНИТЕЛЬНОЙ СБОРКИ СКРI - СКР9 СБОРОЧНЫЙ ЧЕРТЕЖ	Стадия	Масса	Масштаб
Нач.отд.	Эдишерашвили				Р	см. табл.	I:20 I:I0
Рук.маст	Бежтадзе				Лист I	Листов 2	
ГИП	Эдишерашвили				ТбилЗНИИЭП		
ГИП	Бурджанадзе						
Рук.гр.	Шелия						
Проверил	Салихова						
Разраб.	Берошвили						

Копировал

Формат А3

РИС. 2

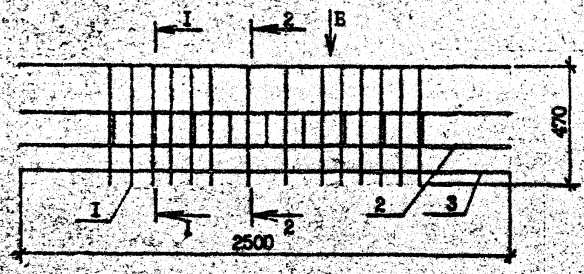

ВИД Б

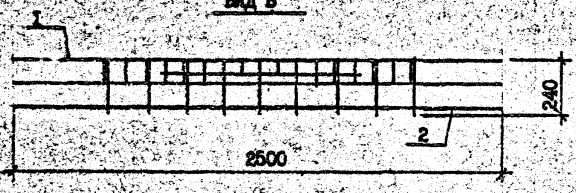

РИС. 3

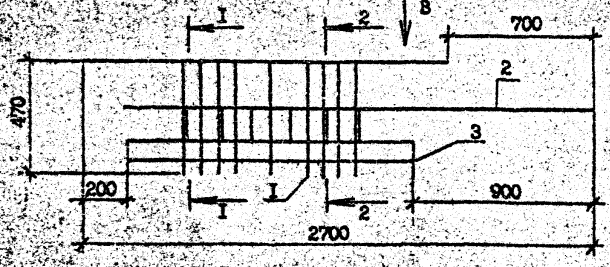

ВИД В



РИС. 4

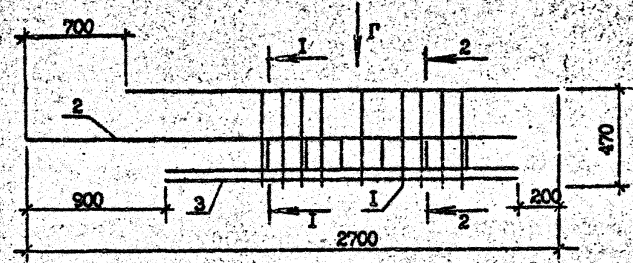

ВИД Г

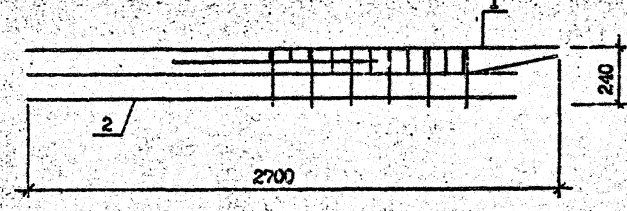

Инв. № подл. | Подпись и дата | Взам. инв. №

ФОРМАТ	ЗОНА	ПОЗ.	ОБОЗНАЧЕНИЕ	НАИМЕНОВАНИЕ	КОЛ.	ПРИМЕЧАНИЕ
				ДОКУМЕНТАЦИЯ		
А3			I.090.I-2с.2-II 00.00.2.0СБ	СБОРОЧНЫЙ ЧЕРТЕЖ		
А3			I.090.I-2с.2-II 00.00.0.0ТО	ТЕХНИЧЕСКОЕ ОПИСАНИЕ		
				ПЕРЕМЕННЫЕ ДАННЫЕ ДЛЯ ИСПОЛНЕНИЙ:		
			I.090.I-2с.2-II 00.00.2.0	КАРКАС ПЛОСКИЙ КР3		
				ДЕТАЛИ		
				Ф8А-Ш ГОСТ 5781-82*		
БЧ		I	8.0I3.3250	L =3250	2	I,95кг
БЧ		2	8.0I3.620	L =620	2	0,24кг
БЧ		3	8.0I3.440	L =440	I	0,I7кг
				Ф4Вр-I ГОСТ 6727-80*		
БЧ		4	4.04I.260	L =260	I0	0,03кг
БЧ		5	4.04I.II0	L =II0	I0	0,0Iкг
			I.090.I-2с.2-II 00.00.2.0-02	КАРКАС ПЛОСКИЙ КР3		
				ДЕТАЛИ		
		I	8.0I3.3250	L =3250	2	I,95кг
БЧ		2	8.0I3.620	L =620	I	0,24кг
БЧ		3	8.0I3.440	L =440	I	0,I7кг
БЧ		4	8.0I3.370	L =370	I	0,I5кг
				Ф4Вр-I ГОСТ 6727-80*		
БЧ		5	4.04I.260	L =260	I0	0,03кг
БЧ		6	4.04I.II0	L =II0	I0	0,0Iкг

Взам.инв.№ | Подпись и дата | Инв.№подл.

Н.контр.	Силагадзе		
Нач.отд.	Эдишерашвили		
Рук.груп.	Бахтадзе		
ГИП	Эдишерашвили		
ГИП	Бурдуханадзе		
Рук.гр.	Солихова		
Проверил	Шелия		
Разраб.	Солихова		

I.090.I-2с 2-II 00.00.2.0

КАРКАС ПЛОСКИЙ КРI - КР3

Стадия	Лист	Листов
Р	I	2

ТбилЗНИИЭП

Копировал Формат А4

Взам.инв.№ | Подпись и дата | Инв.№подл.

I.090.I-2с.2-II 00.00.2.0

Лист 2

Копировал Формат А4

РИС. I

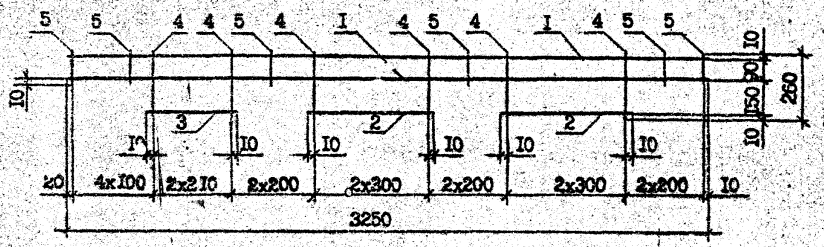

РИС. 2

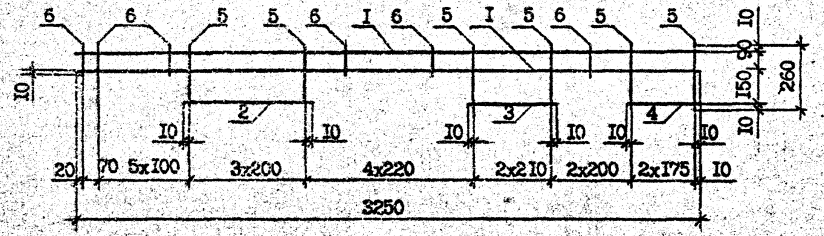

РИС. 3

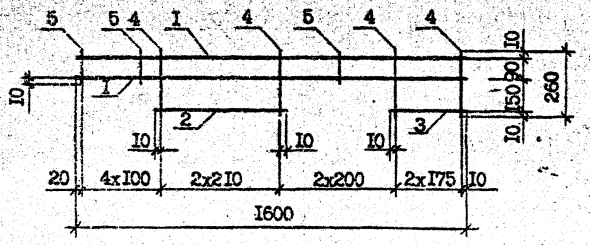

Обозначение	Марка	Рис.	Масса, кг
I.090.I-2c.2-II 00.00.2.0	КРI	I	3,53
-01	КР2	2	3,49
-02	КР3	3	I,II

Н.контр.	Силагадзе			
Нач.отд.	Эдишерашвили			
Рук.маст	Бахтадзе			
ГИП	Эдишерашвили			
ГИП	Бурджанадзе			
Рук.гр.	Шелия			
Проверил	Салихова			
Разраб.	Лодия			

I.090.I-2c.2-II 00.00.2.0СБ

КАРКАС ПЛОСКИЙ КРI - КР3 СБОРОЧНЫЙ ЧЕРТЕЖ

Стадия	Масса	Масштаб
Р	см. табл.	I:20
Лист	Листов I	

ТбилЗНИИЭП

Копировал

Формат А3

Т.К 1.090.1-2с вып. 2-11

Инв. № подл. | Подпись и дата | Взам. инв. №

ФОРМАТ	ЗОНА	ПОЗ.	ОБОЗНАЧЕНИЕ	НАИМЕНОВАНИЕ	КОЛ.	ПРИМЕЧАНИЕ
БЧ		I	6.0I3.I600	L =I600	I	0,36кг
БЧ		2	6.0I3.I360	L =I360	I	0,30кг
БЧ		3	6.0I3.400	L =400	I	0,09кг
				Ф4Вр-I ГОСТ 6727-80*		
БЧ		4	4.04I.260	L =260	6	0,03кг
БЧ		5	4.04I.I45	L =I45	2	0,0Iкг
			I.090.I-2с.2-II 00.00.3.0-03	КАРКАС ПЛОСКИЙ КР7		
				ДЕТАЛИ		
				Ф6А-III ГОСТ 578I-82*		
БЧ		I	6.0I3.3220	L =3220	2	0,7Iкг
				Ф4Вр-I ГОСТ 6727-80*		
БЧ		2	4.04I.II0	L =II0	20	0,0Iкг
			I.090.I-2с.2-II 00.00.3.0-04	КАРКАС ПЛОСКИЙ КР8		
				ДЕТАЛИ		
				Ф6А-III ГОСТ 578I-82*		
БЧ		I	6.0I3.I570	L =I570	2	0,35кг
				Ф4Вр-I ГОСТ 6727-80*		
БЧ		2	4.04I.II0	L =II0	I4	0,0Iкг
			I.090.I-2с.2-II 00.00.3.0-05	КАРКАС ПЛОСКИЙ КР9		
				ДЕТАЛИ		
				Ф6А-III ГОСТ 578I-82*		
БЧ		I	6.0I3.690	L =690	2	0,I5кг
				Ф4Вр-I ГОСТ 6727-80*		
БЧ		2	4.04I.260	L =260	4	0,03кг
			I.090.I-2с.2-II 00.00.3.0-06	КАРКАС ПЛОСКИЙ КР10		
				ДЕТАЛИ		
				Ф6А-III ГОСТ 578I-82*		
БЧ		I	6.0I3.990	L =990	2	0,22кг

Инв.№подл. | Подпись и дата | Взам.инв.№

I.090.I-2с.2-II 00.00.3.0 — Лист 2

Копировал — Формат А4

ФОРМАТ	ЗОНА	ПОЗ.	ОБОЗНАЧЕНИЕ	НАИМЕНОВАНИЕ	КОЛ.	ПРИМЕЧАНИЕ
				ДОКУМЕНТАЦИЯ		
А3			I.090.I-2с.2-II 00.00.3.0СБ	СБОРОЧНЫЙ ЧЕРТЕЖ		
А3			I.090.I-2с.2-II 00.00.0.0ТО	ТЕХНИЧЕСКОЕ ОПИСАНИЕ		
				ПЕРЕМЕННЫЕ ДАННЫЕ ДЛЯ ИСПОЛНЕНИЙ:		
			I.090.I-2с.2-II 00.00.3.0	КАРКАС ПЛОСКИЙ КР4		
				ДЕТАЛИ		
				Ф10А-III ГОСТ 578I-82*		
БЧ		I	I0.0I3.3250	L =3250	I	2,00кг
БЧ		2	I0.0I3.30I0	L =30I0	I	I,86кг
БЧ		3	I0.0I3.385	L =385	I	0,24кг
				Ф4Вр-I ГОСТ 6727-80*		
БЧ		4	4.04I.260	L =260	I2	0,03кг
БЧ		5	4.04I.I45	L =I45	2	0,0Iкг
			I.090.I-2с.2-II 00.00.3.0-0I	КАРКАС ПЛОСКИЙ КР5		
				ДЕТАЛИ		
				Ф8А-III ГОСТ 578I-82*		
БЧ		I	8.0I3.3250	L =3250	I	I,28кг
БЧ		2	8.0I3.30I0	L =30I0	I	I,I9кг
БЧ		3	8.0I3,385	L =385	I	0,I5кг
				Ф4Вр-I ГОСТ 6727-80*		
БЧ		4	4.04I.260	L =260	I2	0,03кг
БЧ		5	4.04I.I45	L =I45	2	0,0Iкг
			I.090.I-2с.2-II 00.00.3.0-02	КАРКАС ПЛОСКИЙ КР6		
				ДЕТАЛИ		
				Ф6А-III ГОСТ 578I-82*		

Н.контр.	Сагарадзе		
Нач.отд.	Эдишерашвили		
Рук.маст	Бахтадзе		
ГИП	Зиперашвили		
ГИП	Бурджанадзе		
Рук.гр.	Салихова		
Проверил	Шолия		
Разраб.	Салихова		

I.090.I-2с.2-II 00.00.3.0

КАРКАС ПЛОСКИЙ КР4 - КРII

Стадия	Лист	Листов
Р	I	3

ТбилЗНИИЭП

Инв.№подл. | Подпись и дата | Взам.инв.№

Копировал — Формат А4

ФОРМАТ	ЗОНА	ПОЗ.	ОБОЗНАЧЕНИЕ	НАИМЕНОВАНИЕ	КОЛ.	ПРИМЕЧАНИЕ
				Ф4Вр-I ГОСТ 6727-80*		
БЧ		2	4.041.260	L =260	5	0,03кг
			I.090.I-2с.2-II 00.00.3 0-07	КАРКАС ПЛОСКИЙ КРII		
				ГТАЛИ		
				Ф6А-III ГОСТ 5781-82*		
БЧ		I	6.013.I290	L =I290	2	0,29кг
				Ф4Вр-I ГОСТ 6727-80*		
БЧ		2	4.041.260	L =260	6	0,03кг

Т.К. I.090.I-2с Вып 2-II

Инв.№ подл. | Подпись и дата | Взам.инв.№

I.090.I-2с.2-II 00.00.3.0

Лист 3

Копировал Формат А4

ФОРМАТ	ЗОНА	ПОЗ.	ОБОЗНАЧЕНИЕ	НАИМЕНОВАНИЕ	КОЛ.	ПРИМЕЧАНИЕ

Инв.№ подл. | Подпись и дата | Взам.инв.№

Лист

Копировал Формат А4

Т.К. 1.090.1-2с 2-11

РИС. I

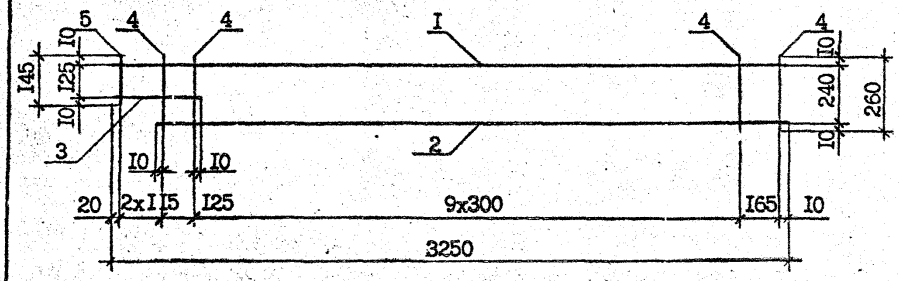

РИС. 2

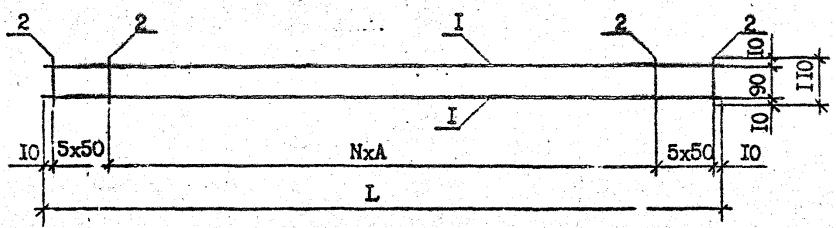

РИС. 3

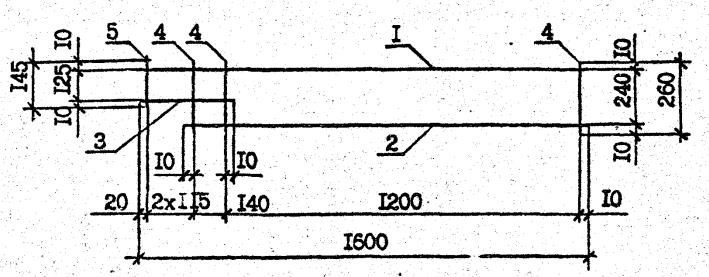

РИС. 4

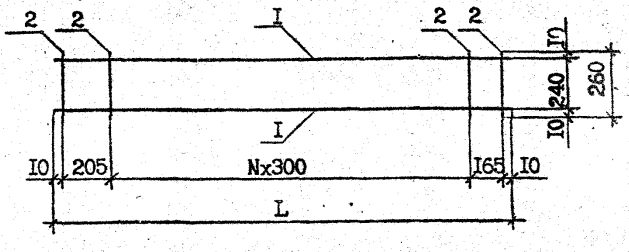

Обозначение	Марка	Рис.	Размеры, мм L	Размеры, мм A	N	Масса, кг
I.090.I-2с.2-II 00.00.3.0	КР4	I	-	-	-	4,44
-0I	КР5		-	-	-	2,96
-02	КР6	3	-	-	-	0,93
-03	КР7	2	3220	300	9	I,64
-04	КР8		I570	350	3	0,85
-05	КР9	4	690	-	I	0,40
-06	КРI0		990	-	2	0,57
-07	КРII		I290	-	3	0,73

Н.контр.	Силагадзе		
Нач.отд.	Эдишерашвили		
Рук.маст	Бахтадзе		
ГИП	Эдишерашвили		
ГИП	Бурджанадзе		
Рук.гр.	Шелия		
Проверил	Салихова		
Разраб.	Лодия		

I.090.I-2с.2-II 00.00.3.0СБ

КАРКАС ПЛОСКИЙ КР4 - КРII СБОРОЧНЫЙ ЧЕРТЕЖ

Стадия	Масса	Масштаб
Р	см. табл.	I:20
Лист	Листов I	

ТбилЗНИИЭП

Копировал

Формат А3

Взам. инв. №

Подпись и дата

Инв. № подл.

ФОРМАТ	ЗОНА	ПОЗ.	ОБОЗНАЧЕНИЕ	НАИМЕНОВАНИЕ	КОЛ.	ПРИМЕЧАНИЕ
				ДОКУМЕНТАЦИЯ		
А3			I.090.I-2с.2-II 00.00.4.0СБ	СБОРОЧНЫЙ ЧЕРТЕЖ		
А3			I.090.I-2с.2-II 00.00.0.0ТО	ТЕХНИЧЕСКОЕ ОПИСАНИЕ		
				ПЕРЕМЕННЫЕ ДАННЫЕ ДЛЯ ИСПОЛНЕНИЙ:		
			I.090.I-2с.2-II 00.00.4.0	КАРКАС ПЛОСКИЙ КРI2		
				ДЕТАЛИ		
				Ф6А-III ГОСТ 5781-82*		
БЧ		I	6.0I3.280	L =280	2	0,06кг
				Ф4Вр-I ГОСТ 6727-80*		
БЧ		2	4.04I.260	L =260	2	0,03кг
			I.090.I-2с.2-II 00.00.4.0-0I	КАРКАС ПЛОСКИЙ КРI3		
				ДЕТАЛИ		
				Ф6А-III ГОСТ 5781-82*		
БЧ		I	6.0I3.620	L =620	2	0,I4кг
				Ф4Вр-I ГОСТ 6727-80*		
БЧ		2	4.04I.260	L =260	3	0,03кг
			I.090.I-2с.2-II 00.00.4.0-02	КАРКАС ПЛОСКИЙ КРI4		
				ДЕТАЛИ		
				Ф6А-III ГОСТ 5781-82*		
БЧ		I	6.0I3.I640	L =I640	2	0,36кг
				Ф4Вр-I ГОСТ 6727-80*		
БЧ		2	4.04I.240	L =240	6	0,02кг
			I.090.I-2с.2-II 00.00.4.0-03	КАРКАС ПЛОСКИЙ КРI5		
				ДЕТАЛИ		
				Ф6А-III ГОСТ 5781-82*		
БЧ		I	6.0I3.2400	L =2400	2	0,95кг
				Ф4Вр-I ГОСТ 6727-80*		
БЧ		2	4.04I.240	L =240	9	0,02кг
			I.090.I-2с.2-II 00.00.4.0-04	КАРКАС ПЛОСКИЙ КРI6		
				ДЕТАЛИ		
				Ф6А-III ГОСТ 5781-82*		
БЧ		I	6.0I3.940	L =940	2	0,2Iкг
				Ф4Вр-I ГОСТ 6727-80*		
БЧ		2	4.04I.II0	L =II0	5	0,0Iкг
			I.090.I-2с.2-II 00.00.4.0-05	КАРКАС ПЛОСКИЙ КРI7		
				ДЕТАЛИ		
				Ф6А-III ГОСТ 5781-82*		
БЧ		I	6.0I3.960	L =960	I	0,2Iкг
БЧ		2	6.0I3.550	L =550	I	0,I2кг
БЧ		3	6.0I3.430	L =430	I	0,I0кг
				Ф4Вр-I ГОСТ 6727-80*		
БЧ		4	4.04I.260	L =260	3	0,03кг
БЧ		5	4.04I.II0	L =II0	3	0,0Iкг

Т.К. 1.090.1-2с 2-11

Взам.инв.№ | Подпись и дата | Инв.№ подл.

Н.контр.	Силагадзе	
Нач.отд.	Эдишерашвили	
Рук.маст	Бахтадзе	
ГИП	Эдишерашвили	
ГИП	Бурджанадзе	
Рук.гр.	Салихова	
Проверил	Шалия	
Разраб.	Салихова	

I.090.I-2с.2-II 00.00.4.0

КАРКАС ПЛОСКИЙ КР I2 - КРI7

Стадия	Лист	Листов
Р	I	2

ТбилЗНИИЭП

Копировал Формат А4

I.090.I-2с.2-II 00.00.4.0

Лист 2

Копировал Формат А4

Т.К. 1.090.1-2с. вып. 2-11

РИС. I

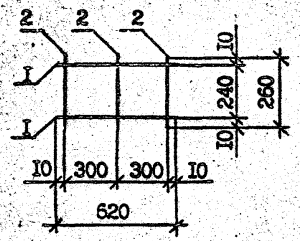

РИС. 2

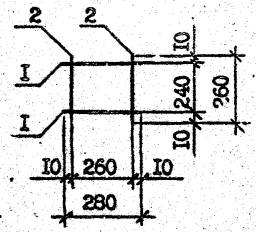

РИС. 3

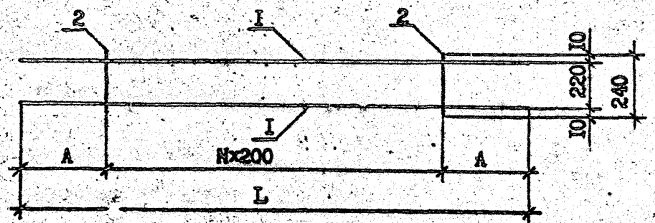

Обозначение	Марка	Рис.	Размеры, мм		N	Масса, кг
			L	A		
I.090.I-2c.2-II 00.00.4.0	КРI2	2	-	-	-	0,I7
-0I	КРI3	I	-	-	-	0,36
-02	КРI4	3	I640	320	-	0,86
-03	КРI5		2400	400	-	2,II
-04	КРI6	4	-	-	-	0,48
-05	КРI7	5	-	-	-	0,54

РИС. 5

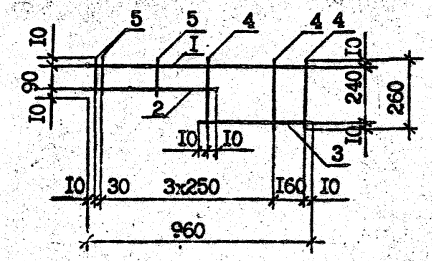

РИС. 4

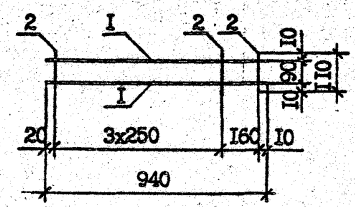

				I.090.I-2c.2-II 00.00.4.0СБ	
Н.контр.	Силагадзе		11.09	КАРКАС ПЛОСКИЙ КРI2 - КРI7 СБОРОЧНЫЙ ЧЕРТЕЖ	Стадия: Р; Масса: см. табл.; Масштаб: I:20
Нач.отд.	Эдишерашвили		11.09		
Рук.маст	Бахтадзе		11.09		Лист; Листов I
ГИП	Эдишерашвили		11.09		ТбилЗНИИЭП
ГИП	Бурджанадзе		11.09		
Рук.гр.	Шелия		11.09		
Проверил	Салихова		11.09		
Разраб.	Лодия		11.09		

Инв. № подл. | Подпись и дата | Взам. инв. №

Копировал

Формат А3

ФОРМАТ	ЗОНА	ПОЗ.	ОБОЗНАЧЕНИЕ	НАИМЕНОВАНИЕ	КОЛ.	ПРИМЕЧАНИЕ
				ДОКУМЕНТАЦИЯ		
А3			I.090.I-2c.2-II 00.00.5.0СБ	СБОРОЧНЫЙ ЧЕРТЕЖ		
А3			I.090.I-2c.2-II 00.00.0.ОТО	ТЕХНИЧЕСКОЕ ОПИСАНИЕ		
				ПЕРЕМЕННЫЕ ДАННЫЕ ДЛЯ ИСПОЛНЕНИЙ:		
			I.090.I-2c.2-II 00.00.5.0	СЕТКА С1		
				ДЕТАЛИ		
				Ф12А-III ГОСТ 5781-82*		
БЧ		I	I2.0I3.2960	L =2960	I	2,63кг
БЧ		2	I2.0I3.I240	L =I240	2	I,I0кг
БЧ		3	I2.0I3.II20	L =II20	I	0,99кг
				Ф6А-III ГОСТ 5781-82*		
БЧ		4	6.0I3.960	L =960	I6	0,2Iкг
БЧ		5	6.0I3.9I5	L =9I5	2	0,20кг
			I.090.I-2c.2-II 00.00.5.0-0I	СЕТКА С2		
				ДЕТАЛИ		
				Ф14А-III ГОСТ 5781-82*		
БЧ		I	I4.0I3.2960	L =2960	I	3,58кг
БЧ		2	I4.0I3.I240	L =I240	2	I,50кг
БЧ		3	I4.0I3.II20	L =II20	I	I,35кг
				Ф6А-III ГОСТ 5781-82*		
БЧ		4	6.0I3.960	L =960	I6	0,2Iкг
БЧ		5	6.0I3.9I5	L =9I5		0,20кг
			I.090.I-2c.2-II 00.00.5.0-02	СЕТКА С3		
				ДЕТАЛИ		
				Ф10А-III ГОСТ 5781-82*		
БЧ		I	I0.0I3.2960	L =2960	I	I,83кг
БЧ		2	I0.0I3.I240	L =I240	2	0,77кг
БЧ		3	I0.0I3.II20	L =II20	I	0,69кг
				Ø5Вр-I ГОСТ 6727-80*		
БЧ		4	5.04I.960	L =960	I4	0,I5кг
БЧ		5	5.04I.9I5	L =9I5	2	0,I4кг
			I.090.I-2c.2-II 00.00.5.0-03	СЕТКА С4		
				ДЕТАЛИ		
				Ф12А-III ГОСТ 5781-82*		
БЧ		I	I2.0I3.2960	L =2960	I	2,63кг
БЧ		2	I2.0I3.I240	L =I240	2	I,I0кг
БЧ		3	I2.0I3.II20	L =II20	I	0,99кг
				Ф6А-III ГОСТ 5781-82*		
БЧ		4	6.0I3.960	L =960	I4	0,2Iкг
БЧ		5	6.0I3.9I5	L =9I5	2	0,20кг

Т.К. 1.090.1-2с Вып. 2-11

Взам.инв.№ | Подпись и дата | Инв.№подл.

Н.контр.	Силагадзе		
Нач.отд.	Эдишерашвили		
Рук.мест	Бахтадзе		
ГИП	Эдишерашвили		
ГИП	Бурджанадзе		
Рук.гр.	Салихова		
Проверил	Шелия		
Разраб.	Салихова		

I.090.I-2c.2-II 00.00.5.0

СЕТКА С1 - С4

Стадия	Лист	Листов
Р	I	2

ТбилЗНИИЭП

Копировал

Формат А4

Взам.инв.№ | Подпись и дата | Инв.№подл.

I.090.I-2c.2-II 00.00.5.0

Лист 2

Копировал

Формат А4

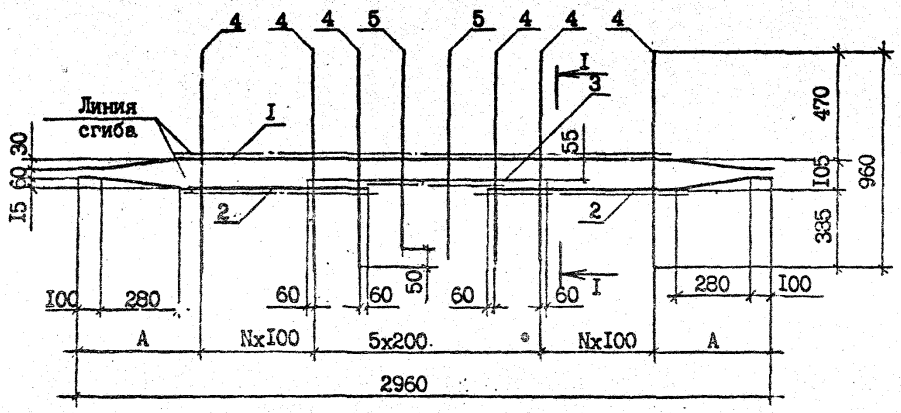

I - I

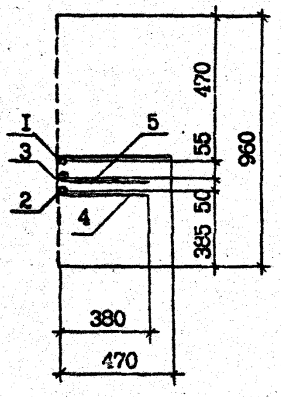

Обозначение	Марка	A, мм	N	Масса, кг
I.090.I-2c.2-II 00.00.5.0	C1	380	6	9,58
-0I	C2			II,69
-02	C3	590	4	6,44
-03	C4			9,I6

Н.контр.	Силагадзе		
Нач.отд.	Эдишерашвили		
Рук.маст	Бахтадзе		
ГИП	Эдишерашвили		
ГИП	Бурджанадзе		
Рук.гр.	Шалия		
Проверил	Салихова		
Разраб.	Лолия		

I.090.I-2c.2-II 00.00.5.0СБ

СЕТКА
C1 - C4
СБОРОЧНЫЙ ЧЕРТЕЖ

Стадия	Масса	Масштаб
Р	см. табл.	I:20
Лист	Листов I	

ТбилЗНИИЭП

Инв. № подл. | Подпись и дата | Взам. инв. №

Т.к. 1.090.1-2с вып. 2-11

Копировал

Формат А3

ФОРМАТ	ЗОНА	ПОЗ.	ОБОЗНАЧЕНИЕ	НАИМЕНОВАНИЕ	КОЛ.	ПРИМЕЧАНИЕ
				ДОКУМЕНТАЦИЯ		
А3			I.090.I-2с.2-II 00.00.6.0СБ	СБОРОЧНЫЙ ЧЕРТЕЖ		
А3			I.090.I-2с.2-II 00.00.0.0ТО	ТЕХНИЧЕСКОЕ ОПИСАНИЕ		
				ПЕРЕМЕННЫЕ ДАННЫЕ ДЛЯ ИСПОЛНЕНИЙ:		
			I.090.I-2с.2-II 00.00.6.0	СЕТКА С5		
				ДЕТАЛИ		
				Ф10А-III ГОСТ 5781-82*		
БЧ		I	I0.0I3.2500	L =2500	I	I,54кг
БЧ		2	I0.0I3.I0I0	L =I0I0	2	0,62кг
БЧ		3	I0.0I3.II20	L =II20	I	0,69кг
				Ф5Вр-I ГОСТ 6727-80*		
БЧ		4	5.04I.960	L =960	I2	0,I5кг
БЧ		5	5.04I.9I5	L =9I5	2	0,I4кг
			I.090.I-2с.2-II 00.00.6.0-0I	СЕТКА С6		
				ДЕТАЛИ		
				Ф8А-III ГОСТ 5781-82*		
БЧ		I	8.0I3.2000	L =2000	I	0,79кг
БЧ		2	8.0I3.I2I0	L =I2I0	I	0,48кг
БЧ		3	8.0I3.I2I0	L =I2I0	I	0,48кг
				Ф4Вр-I ГОСТ 6727-80*		
БЧ		4	4.04I.960	L =960	8	0,I0кг
БЧ		5	4.04I.9I5	L =9I5	3	0,09кг
			I.090.I-2с.2-II 00.00.6.0-02	СЕТКА С7		
				ДЕТАЛИ		
				Ф8А-III ГОСТ 5781-82*		

ФОРМАТ	ЗОНА	ПОЗ.	ОБОЗНАЧЕНИЕ	НАИМЕНОВАНИЕ	КОЛ.	ПРИМЕЧАНИЕ
БЧ		I	8.0I3.2000	L =2000	I	0,79кг
БЧ		2	8.0I3.I2I0	L =I2I0	I	0,48кг
БЧ		3	8.0I3.I2I0	L =I2I0	I	0,48кг
				Ф4Вр-I ГОСТ 6727-80*		
БЧ		4	4.04I.960	L =960	8	0,I0кг
БЧ		5	4.04I.9I5	L =9I5	3	0,09кг

Н.контр.	Силагадзе			I.090.I-2с.2-II 00.00.6.0		
Нач.отд.	Эдишерашвили					
Рук.маст	Бактадзе					
ГИП	Эдишерашвили					
ГИП	Бурджанадзе					
Рук.гр.	Салихова					
Проверил	Шелия					
Разраб.	Салихова					

Стадия	Лист	Листов
Р	I	2

СЕТКА С5 - С7

ТбилЗНИИЭП

Копировал Формат А4

I.090.I-2с.2-II 00.00.6.0

Лист 2

Копировал Формат А4

Т.к. 1.090.1-2с Вып. 2-11

Взам.инв.№ | Подпись и дата | Инв.№подл.

РИС. 1

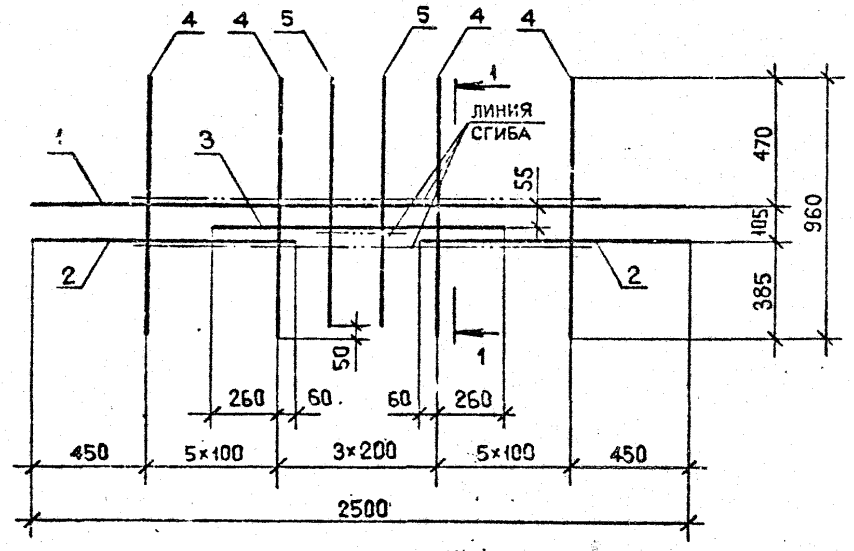

1-1

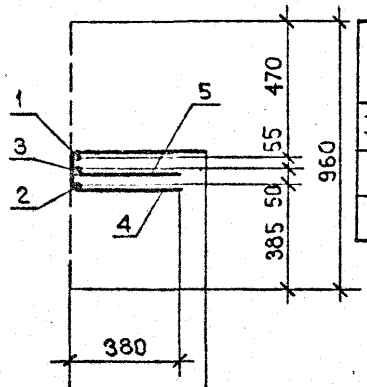

Обозначение	Марка	Рис.	Масса, кг
I.090.I-2c.2-II 00.00.6.0	С5	I	5,53
-0I	С6	2	2,78
-02	С7	3	2,78

РИС. 3

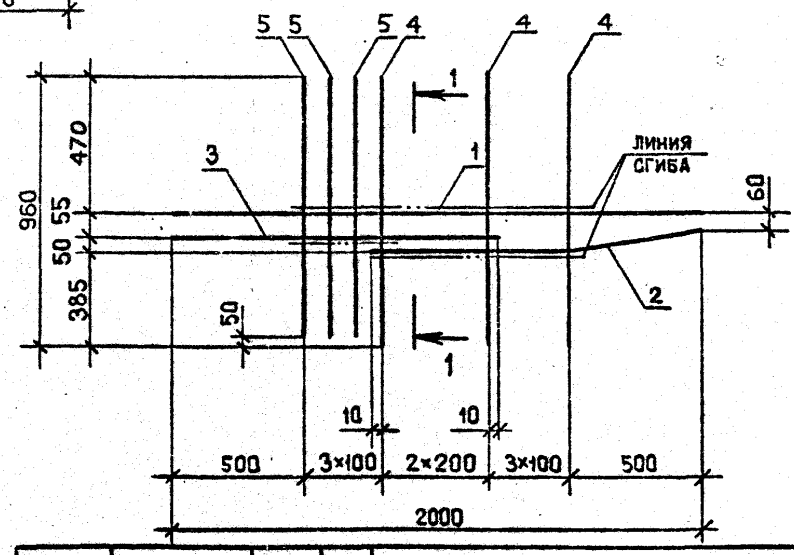

РИС. 2

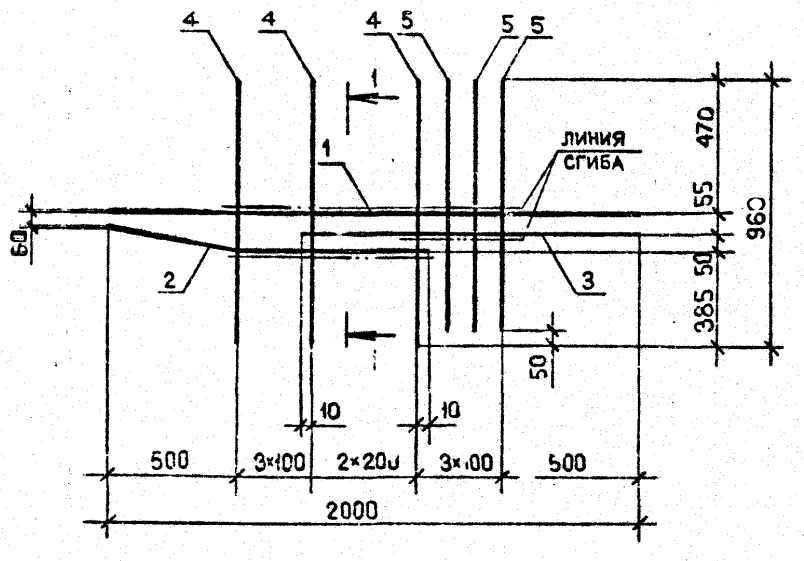

Т.к. 1.090.1-2с вып. 2-11

Инв.№ подл. | Подпись и дата | Взам.инв.№

				I.090.I-2c.2-II 00.00.6.0СБ			
Нач.отд.	Эдишерашвили		29.12.87	СЕТКА С5 - С7 СБОРОЧНЫЙ ЧЕРТЕЖ	Стадия	Масса	Масштаб
Н.контр.	Силагадзе		29.12.87		Р	См. табл.	1:20
Рук.маст	Бахтадзе		29.12.87		Лист	Листов 1	
ГИП	Эдишерашвили		29.12.87				
ГИП	Бурджанадзе		29.12.87		ТбилЗНИИЭП		
Проверил	Салихова		29.12.87				
Разраб.	Шелия		29.12.87				

Копировал

Формат А3

ФОРМАТ	ЗОНА	ПОЗ.	ОБОЗНАЧЕНИЕ	НАИМЕНОВАНИЕ	КОЛ.	ПРИМЕЧАНИЕ
				ДОКУМЕНТАЦИЯ		
А3			I.090.I-2с.2-II 00.00.7.0СБ	СБОРОЧНЫЙ ЧЕРТЕЖ		
А3			I.090.I-2с.2-II 00.00.0.0ТО	ТЕХНИЧЕСКОЕ ОПИСАНИЕ		
				ПЕРЕМЕННЫЕ ДАННЫЕ ДЛЯ ИСПОЛНЕНИЙ:		
			I.090.I-2с.2-II 00.00.7.0	СЕТКА С8		
				ДЕТАЛИ		
				Ф8А-III ГОСТ 5781-82*		
БЧ		I	8.0I3.2700	L =2700	3	I,07кг
				ФI4А-I ГОСТ 5781-82*		
БЧ		2	I4.0II.2500	L =2500	3	3,02кг
				Ф6А-III ГОСТ 5781-82*		
БЧ		3	6.0I3.620	L =620	I2	0,I4кг
			I.090.I-2с.2-II 00.00.7.0-0I	СЕТКА С9		
				ДЕТАЛИ		
				Ф6А-III ГОСТ 5781-82*		
БЧ		I	6.0I3.2700	L =2700	3	0,60кг
				ФI4А-I ГОСТ 5781-82*		
БЧ		2	I4.0II.2500	L =2500	3	3,02кг
				Ф5Вр-I ГОСТ 672.-80*		
БЧ		3	5.04I.620	L =620	I0	0,I0кг
			I.090.I-2с.2-II 00.00.7.0-02	СЕТКА СI0		
				ДЕТАЛИ		
				Ф8А-III ГОСТ 5781-82*		
БЧ		I	8.0I3.2700	L =2700	3	I,07кг
				ФI4А-I ГОСТ 5781-82*		
БЧ		2	I4.0IL.2500	L =2500	3	3,02кг

ФОРМАТ	ЗОНА	ПОЗ.	ОБОЗНАЧЕНИЕ	НАИМЕНОВАНИЕ	КОЛ.	ПРИМЕЧАНИЕ
				Ф5А-III ГОСТ 5781-82*		
БЧ		3	6.0I3.620	L =620	I0	0,I4кг
			I.090.I-2с.2-II 00.00.7.0-03	СЕТКА СII		
				ДЕТАЛИ		
				Ф6А-III ГОСТ 5781-82*		
БЧ		I	6.0I3.2500	L =2500	3	0,56кг
				ФI4А-I ГОСТ 5781-82*		
БЧ		2	I4.0II.2500	L =2500	3	3,02кг
				Ф58р-I ГОСТ 6727-80*		
БЧ		3	5.04I.620	L =620	9	0,I0кг
			I.090.I-2с.2-II 00.00.7.0-04	СЕТКА СI2		
				ДЕТАЛИ		
				ФI4А-I ГОСТ 5781-82*		
БЧ		I	I4.0II.2500	L =2500	2	3,02кг
				Ф5Вр-I ГОСТ 6727-80*		
БЧ		2	5.04I.I600	L =I600	4	0,25кг
				Ф4Вр-I ГОСТ 6727-80*		
БЧ		3	4.04I.620	L =620	6	0,06кг
			I.090.I-2с.2-II 00.00.7.0-05	СЕТКА СI3		
				ДЕТАЛИ		
				ФI4А-I ГОСТ 5781-82*		
БЧ		I	I4.0II.2500	L =2500	2	3,02кг
				Ф5Вр-I ГОСТ 6727-80*		
БЧ		2	5.04I.I600	L =I600	4	0,25кг
				Ф4Вр-I ГОСТ 6727-80*		
БЧ		3	4.04I.620	L =620	6	0,06кг
			I.090.I-2с.2-II 00.00.7.0-06	СЕТКА СI4		
				ДЕТАЛИ		

Т.К. 1.090.1-2с вып. 2-11

Взам.инв.№ | Подпись и дата | Инв.№подл.

Н.контр.	Силагадзе		
Нач.отд.	Эдишерашвили		
Рук.маст	Бахтадзе		
ГИП	Эдишерашвили		
ГИП	Бурджанадзе		
Рук.гр.	Салихова		
Проверил	Шелия		
Разраб.	Салихова		

I.090.I-2с.2-II 00.00.7.0

СЕТКА С8 - СI5

Стадия	Лист	Листов
Р	I	3

ТбилЗНИИЭП

Копировал Формат А4

I.090.I-2с.2-II 00.00.7.0 Лист 2

Копировал Формат А4

ФОРМАТ	ЗОНА	ПОЗ.	ОБОЗНАЧЕНИЕ	НАИМЕНОВАНИЕ	КОЛ.	ПРИМЕЧАНИЕ
				Ф8А-III ГОСТ 5781-82*		
БЧ		I	8.0I3.2700	L =2700	3	I,07кг
БЧ		2	8.0I3.2500	L =2500	3	0,99кг
				Ф6А-III ГОСТ 5781-82*		
БЧ		3	6.0I3.620	L =620	I0	0,I4кг
			I.090.I-2с.2-II 00.00.7.0-07	СЕТКА С15		
				ДЕТАЛИ		
				Ф6А-III ГОСТ 5781-82*		
БЧ		I	6.0I3.2500	L =2500	3	0,56кг
БЧ		2	6.0I3.2500	L =2500	3	0,56кг
				Ф5Вр-I ГОСТ 6727-80*		
БЧ		3	5.04I.620	L =620	9	0,I0кг

ФОРМАТ	ЗОНА	ПОЗ.	ОБОЗНАЧЕНИЕ	НАИМЕНОВАНИЕ	КОЛ.	ПРИМЕЧАНИЕ

Т.К. 1.090.1-2с вып. 2-11

Взам.инв.№ | Подпись и дата | Инв.№ подл.

Т.К. 1.090.1-2с вып. 2-11

РИС. 1

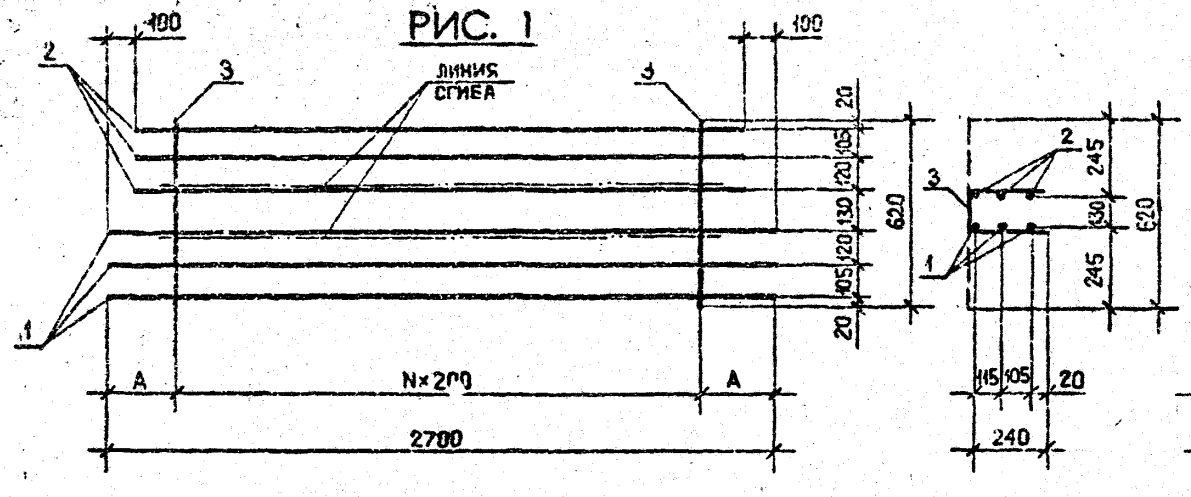

РИС. 2

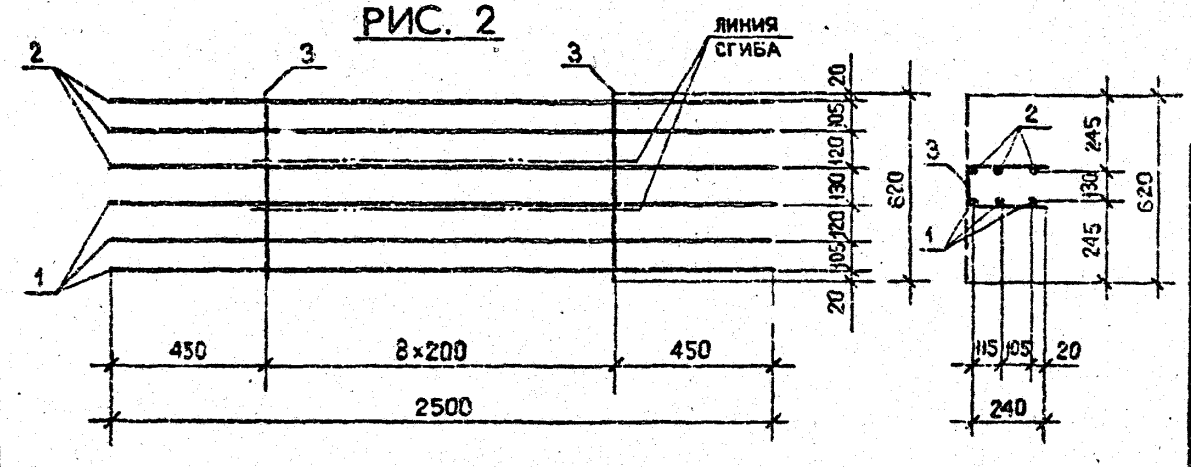

РИС. 3

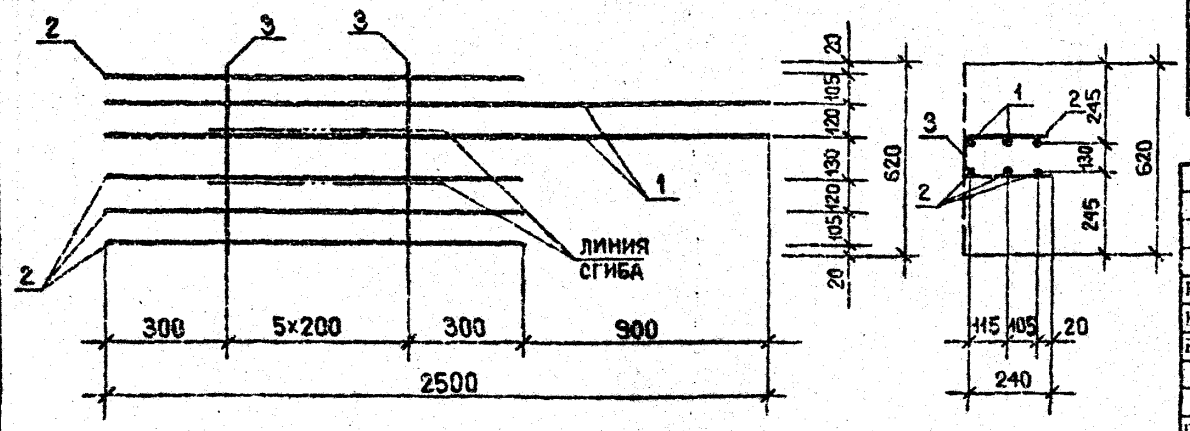

РИС. 4

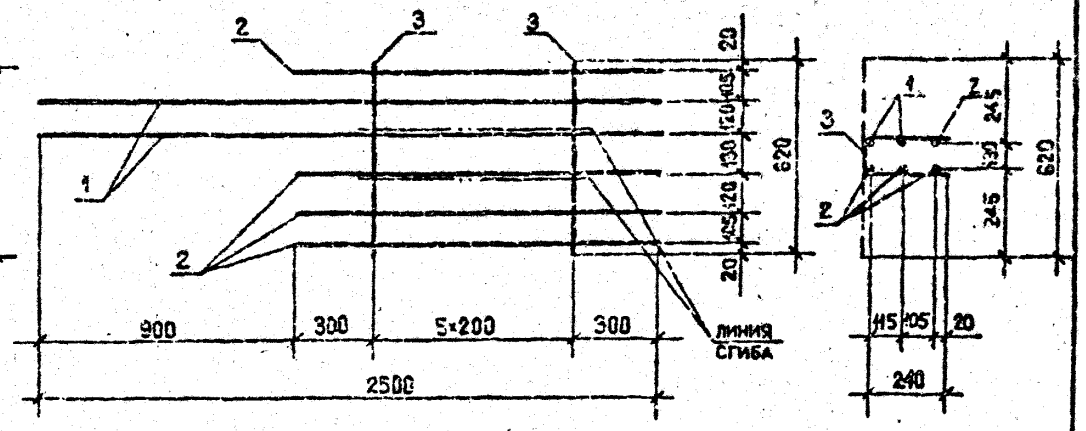

Обозначение	Марка	Рис.	А,мм	N	Масса, кг
I.090.I-2c.2-II 00.00.7.0	C8	I	250	II	I3,95
-0I	C9		450	9	II,86
-02	CI0		450	9	I3,67
-03	CII	2	-	-	II,64
-04	CI2	3	-	-	7,40
-05	CI3	4	-	-	7,40
-06	CI4	I	450	9	7,58
-07	CI5	2	-	-	4,26

Нач.отд.	Эдишерашвили		15.01.91
Н.контр.	Силагадзе		15.01.91
Рук.маст.	Бахтадзе		15.01.91
ГИП	Эдишерашвили		15.01.91
ГИП	Бурджаладзе		15.01.91
Проверил	Салхозе		15.01.91
Разраб.	Шелия		15.01.91

I.090.I-2c.2-II 00.00.7.0СБ

СЕТКА C8 - CI5 СБОРОЧНЫЙ ЧЕРТЕЖ

Стадия	Масса	Масштаб
Р	См. табл.	1:20
Лист	Листов 1	

ТбилЗНИИЭП

Копировал

Формат А3

Инв.№ подл. | Подпись и дата | Взам.инв.№

ФОРМАТ	ЗОНА	ПОЗ.	ОБОЗНАЧЕНИЕ	НАИМЕНОВАНИЕ	КОЛ.	ПРИМЕЧАНИЕ
				ДОКУМЕНТАЦИЯ		
А3			I.090.I-2c.2-II 00.00.8.0СБ	СБОРОЧНЫЙ ЧЕРТЕЖ		
А3			I.090.I-2c.2-II 00.00.0.0ТО	ТЕХНИЧЕСКОЕ ОПИСАНИЕ		
				ПЕРЕМЕННЫЕ ДАННЫЕ ДЛЯ ИСПОЛНЕНИЙ:		
			I.090.I-2c.2-II 00.00.8.0	СЕТКА СI6		
				ДЕТАЛИ		
БЧ		I	5.04I.I320	Ф5Вр-I ГОСТ 6727-80* L =I320	4	0,20кг
БЧ		2	4.04I.I70	Ф4Вр-I ГОСТ 6727-80* L =I70	27	0,02кг
			I.090.I-2c.2-II 00.00.8.0-0I	СЕТКА СI7		
				ДЕТАЛИ		
БЧ		I	5.04I.I920	Ф5Вр-I ГОСТ 6727-80* L =I920	4	0,30кг
БЧ		2	4.04I.I70	Ф4Вр-I ГОСТ 6727-80* L =I70	39	0,02кг
			I.090.I-2c.2-II 00.00.8.0-02	СЕТКА СI8		
				ДЕТАЛИ		
БЧ		I	5.4I.2220	Ф5Вр-I ГОСТ 6727-80* L =2220	4	0,34кг
БЧ		2	4.04I.I70	Ф4Вр-I ГОСТ 6727-80* L =I70	45	0,02кг

ФОРМАТ	ЗОНА	ПОЗ.	ОБОЗНАЧЕНИЕ	НАИМЕНОВАНИЕ	КОЛ.	ПРИМЕЧАНИЕ
			I.090.I-2c.2-II 00.00.8.0-03	СЕТКА СI9		
				ДЕТАЛИ		
БЧ		I	5.04I.2520	Ф5Вр-I ГОСТ 6727-80* L =2520	4	0,39кг
БЧ		2	4.04I.I70	Ф4Вр-I ГОСТ 6727-80* L =I70	5I	0,02кг
			I.090.I-2c.2-II 00.00.8.0-04	СЕТКА С20		
				ДЕТАЛИ		
БЧ		I	5.04I.3070	Ф5Вр-I ГОСТ 6727-80* L =3070	4	0,47кг
БЧ		2	4.04I.I70	Ф4Вр-I ГОСТ 3727-80* L =I70	62	0,02кг
			I.090.I-2c.2-II 00.00.8.0-05	СЕТКА С2I		
				ДЕТАЛИ		
БЧ		I	5.04I.3220	Ф5Вр-I ГОСТ 6727-80* L =3220	4	0,50кг
БЧ		2	4.04I.875	Ф4Вр-I ГОСТ 6727-80* L =875	20	0,09кг
			I.090.I-2c.2-II 00.00.8.0-06	СЕТКА С22		
				ДЕТАЛИ		
БЧ		I	5.04I.940	Ф5Вр-I ГОСТ 6727-80* L =940	4	0,I4кг
БЧ		2	4.04I.875	Ф4Вр-I ГОСТ 6727-80* L =875	6	0,09кг

Т.К. 1.090.1-2с вып. 2-11

Взам.инв.№ | Подпись и дата | Инв.№подл.

Н.контр.	Силагадзе	
Нач.отд.	Эдишерашвили	
Рук.маст	Бахтадзе	
ГИП	Эдишерашвили	
ГИП	Бурджанадзе	
Рук.гр.	Салихова	
Проверил	Шелия	
Разраб.	Салихова	

I.090.I-2c.2-II 00.00.8.0

СЕТКА СI6 - С22

Стадия	Лист	Листов
Р	I	2

ТбилЗНИИЭП

Копировал

Формат А4

I.090.I-2c.2-II 00.00.8.0

Лист 2

Копировал

Формат А4

РИС. 2

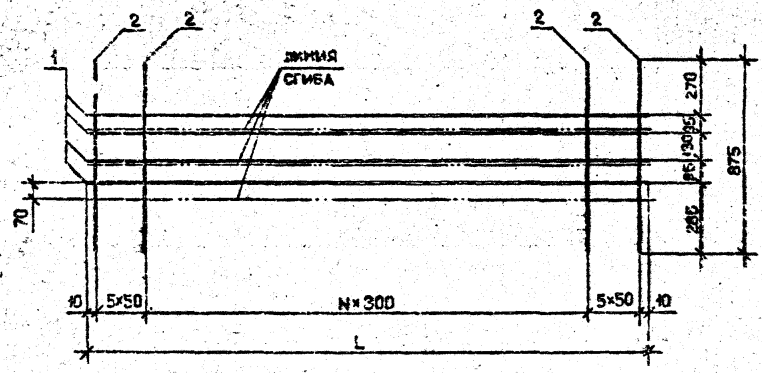

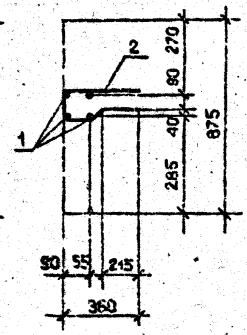

РИС. 1

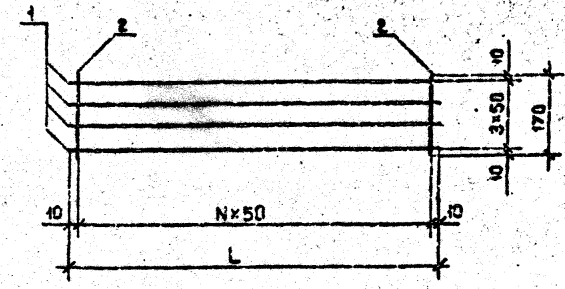

РИС. 3

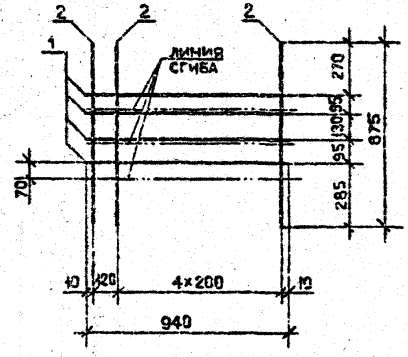

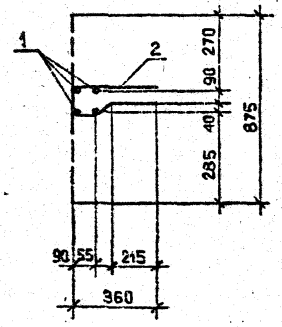

Обозначение	Марка	Рис.	L, мм	N	Масса, кг
I.090.I-2c.2-II 00.00.8.0	CI6	I	I320	26	I,25
-0I	CI7		I920	38	I,84
-02	CI8		2220	44	2,I2
-03	CI9		2520	50	2,42
-04	C20		3070	6I	2,92
-05	C2I	2	-	-	3,73
-06	C22	3	3220	9	I,08

Нач.отд.	Эдишерашвили		
Н.контр.	Силагадзе		
Рук.маст.	Бахтадзе		
ГИП	Эдишерашвили		
ГИП	Буриджавидзе		
Проверил	Салихова		
Разраб.	Шелия		

I.090.I-2c.2-II 00.00.8.0СБ

СЕТКА CI6 – C22 СБОРОЧНЫЙ ЧЕРТЕЖ

Стадия	Масса	Масштаб
Р	См. табл.	1:20
Лист	Листов	1

ТбилЗНИИЭП

Копировал

Формат А3

Т.К. 1.090.1-2с вып. 2-II

Инв.№ подл. | Подпись и дата | Взам.инв.№

ФОРМАТ	ЗОНА	ПОЗ.	ОБОЗНАЧЕНИЕ	НАИМЕНОВАНИЕ	КОЛ.	ПРИМЕЧАНИЕ
				ДОКУМЕНТАЦИЯ		
А3			I.090.I-2с.2-II 00.00.9.0СБ	СБОРОЧНЫЙ ЧЕРТЕЖ		
А3			I.090.I-2с.2-II 00.00.0.0ТО	ТЕХНИЧЕСКОЕ ОПИСАНИЕ		
				ПЕРЕМЕННЫЕ ДАННЫЕ ДЛЯ ИСПОЛНЕНИЙ:		
			I.090.I-2с.2-II 00.00.9.0	МН1		
				ДЕТАЛИ		
				ПОЛОСА -8х80		
БЧ		I	8.80.060.I00	ГОСТ I03-76* L=I00	I	0,50кг
				Ф8А-III ГОСТ 578I-82*		
БЧ		2	8.0I3.390	L=390	2	0,I5кг
			I.090.I-2с.2-II 00.00.9.0-0I	МН2		
				ДЕТАЛИ		
				ПОЛОСА -8х80		
БЧ		I	8.80.060.I00	ГОСТ I03-76* L=I00	I	0,50кг
				Ф8А-III ГОСТ 578I-82*		
БЧ		2	8.0I3.390	L=390	2	0,I5кг
				Ф6А-III ГОСТ 578I-82*		
БЧ		3	6.0I3.370	L=370	I	0,08кг
			I.090.I-2с.2-II 00.00.9.0-02	МН3		
				ДЕТАЛИ		
				ПОЛОСА -8х80		
БЧ		I	8.80.060.I00	ГОСТ I03-76* L=I00	I	0,50кг
				Ф6А-III ГОСТ 578I-82*		
БЧ		2	6.0I3.395	L=395	2	0,09кг
				ФI4А-I ГОСТ 578I-82*		
БЧ		3	I4.0II.260	L=260	I	0,27кг
			I.090.I-2с.2-II 00.00.9.0-03	МН4		
				ДЕТАЛИ		
				ПОЛОСА -8х80		
БЧ		I	8.80.060.I00	ГОСТ I03-76* L=I00	I	0,50кг
				Ф8А-III ГОСТ 578I-82*		
БЧ		2	8.0I3.395	L=395	2	0,I6кг
			I.090.I-2с.2-II 00.00.9.0-04	МН5		
				ДЕТАЛИ		
				ПОЛОСА -8х20		
БЧ		I	8.70.060.I00	ГОСТ I03-76* L=I00	I	0,44кг
				Ф6А-III ГОСТ 578I-82*		
БЧ		2	6.0I3.480	L=480	2	0,IIкг
				ФI4А-I ГОСТ 578I-82*		
БЧ		3	I4.0II.4I0	L=4I0	I	0,50кг
			I.090.I-2с.2-II 00.00.9.0-05	МН6		
				ДЕТАЛИ		
				ПОЛОСА -8х70		
БЧ		I	8.70.060.I00	ГОСТ I03-76* L=I00	I	0,44кг
				Ф8А-III ГОСТ 578I-82*		
БЧ		2	8.0I3.480	L=480	2	0,I9кг
			I.090.I-2с.2-II 00.00.9.0-06	МН7		
				ДЕТАЛИ		
				ПОЛОСА -8х80		
БЧ		I	8.80.060.I00	ГОСТ I03-76* L=I00	I	0,50кг
				Ф8А-III ГОСТ 578I-82*		
БЧ		2	8.0I3.I50	L=I50	2	0,06кг
				ФI2А-I ГОСТ 578I-82*		
БЧ		3	I2.0II.260	L=260	2	0,23кг

Т.К. 1.090.1-2с вып. 2-11

Взам.инв.№ | Подпись и дата | Инв.№подл.

Н.контр.	Силагадзе		27.07
Нач.отд.	Эдишерашвили		27.07
Рук.маст	Бехтадзе		27.07
ГИП	Эдишерашвили		27.07
ГИП	Буражнадзе		27.07
Рук.гр.	Салихова		27.07
Проверил	Шелия		27.07
Разраб.	Салихова		27.07

I.090.I-2с.2-II 00.00.9.0

ИЗДЕЛИЕ ЗАКЛАДНОЕ МН1 - МН7

Стадия	Лист	Листов
Р	I	2

ТбилЗНИИЭП

Копировал Формат А4

Взам.инв.№ | Подпись и дата | Инв.№подл.

I.090.I-2с.2-II 00.00.9.0

Лист 2

Копировал Формат А4

Т.К. 1.090.1-2с вып. 2-11

РИС. 1

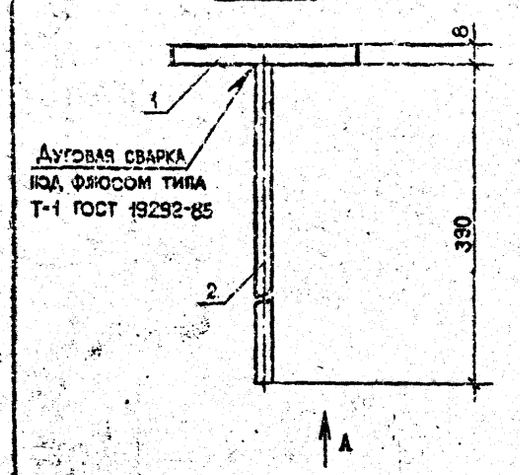

РИС. 2

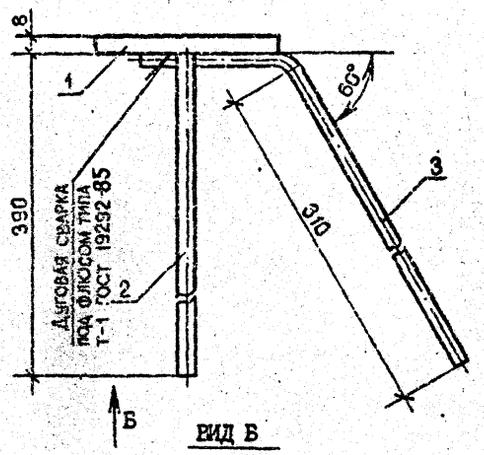

РИС. 3

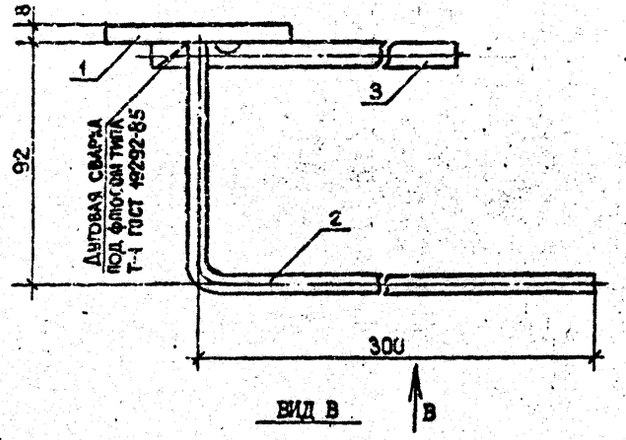

ВИД А

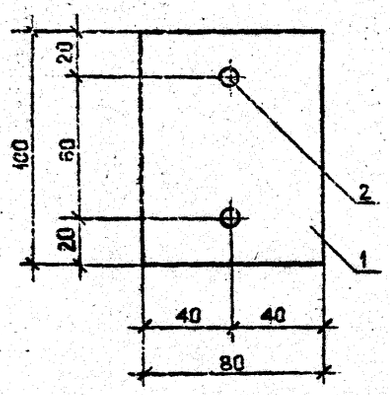

ВИД Б

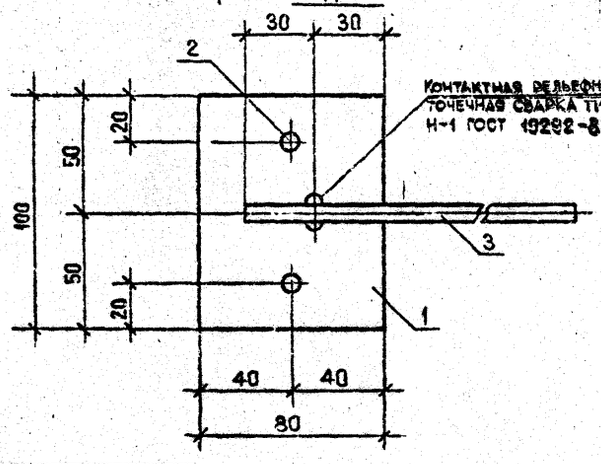

ВИД В

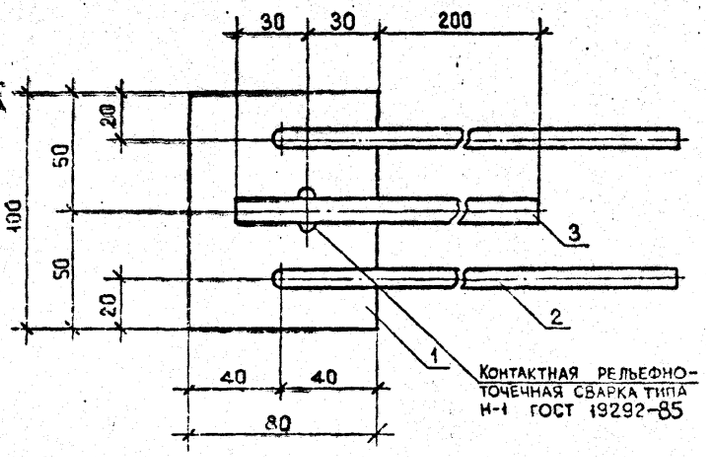

Обозначение	Марка	Рис.	Масса, кг
I.090.I-2с.2-II 00.00.9.0	МН1	I	0,80
-01	МН2	2	0,88
-02	МН3	3	0,95
-03	МН4	4	0,82
-04	МН5	5	I,I6
-05	МН6	6	0,82
-06	МН7	7	I,08

Нач.отд.	Эдишерашвили		
Н.контр.	Силагадзе		
Рук.маст	Бехтадзе		
ГИП	Эдишерашвили		
ГИП	Бурджаладзе		
Проверил	Салихова		
Разраб.	Шелия		

I.090.I-2с.2-II 00.00.9.0СБ

ИЗДЕЛИЕ ЗАКЛАДНОЕ
МН1 - МН7
СБОРОЧНЫЙ ЧЕРТЕЖ

Стадия	Масса	Масштаб
Р	См. табл.	I:2
Лист 1	Листов 3	

ТбилЗНИИЭП

Взам.инв.№ | Подпись и дата | Инв.№ подл.

Копировал

Формат А3

РИС. 4 ↓ Г

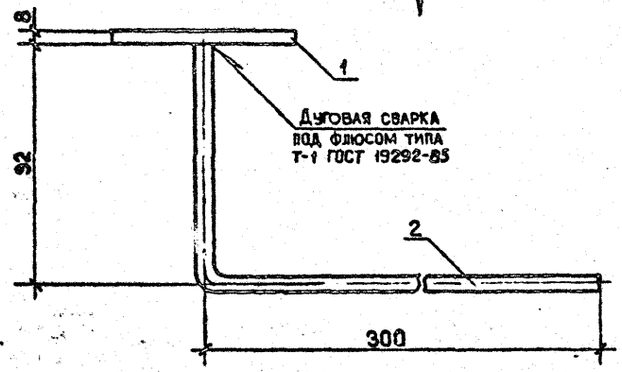

РИС. 5 ↓ Д

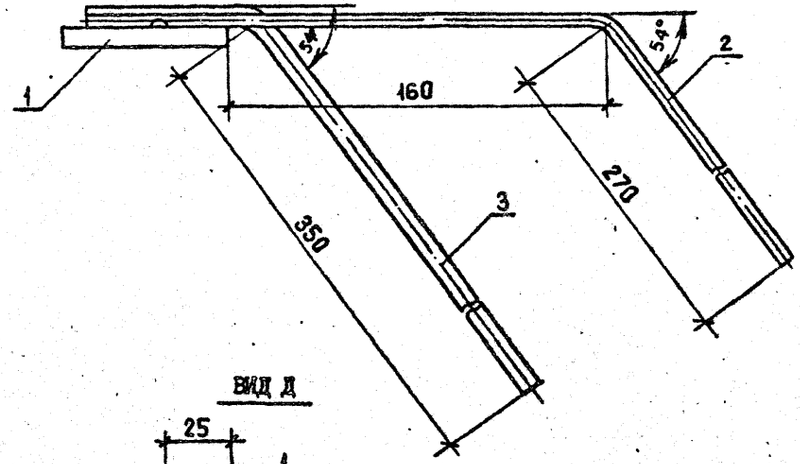

ВИД Г

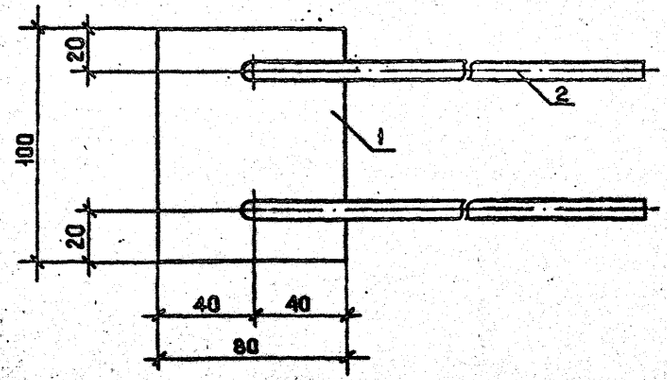

ВИД Д

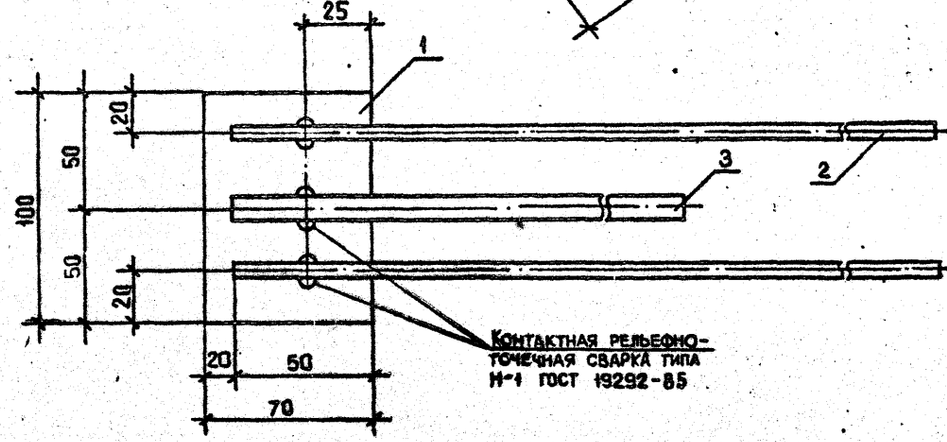

Т.К. 1.090.1-2с вып. 2-11

Инв.№ подл.	Подпись и дата	Взам.инв.№

РИС. 6

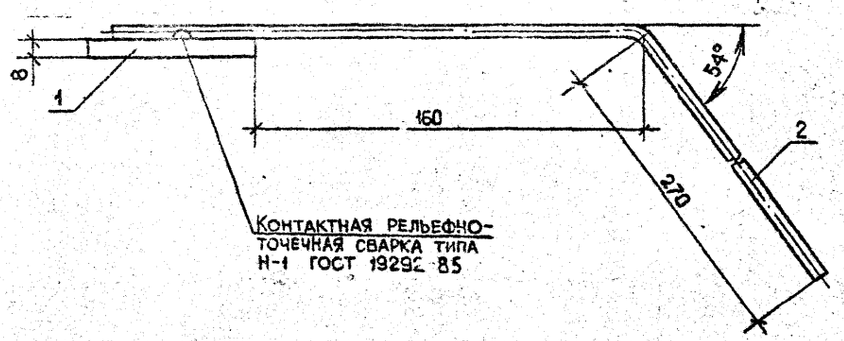

РИС. 7

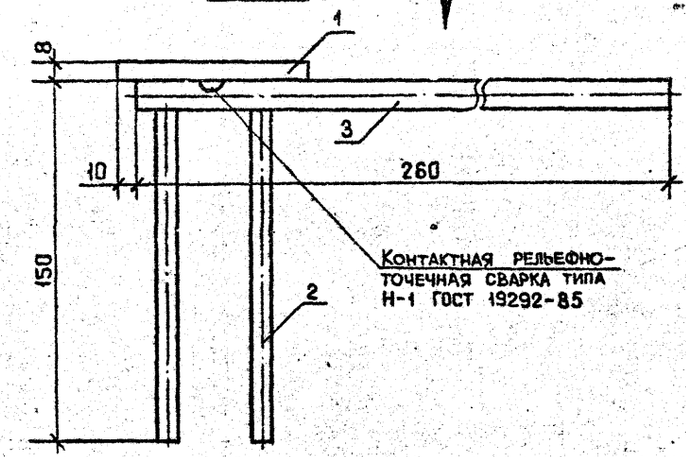

ВИД Е

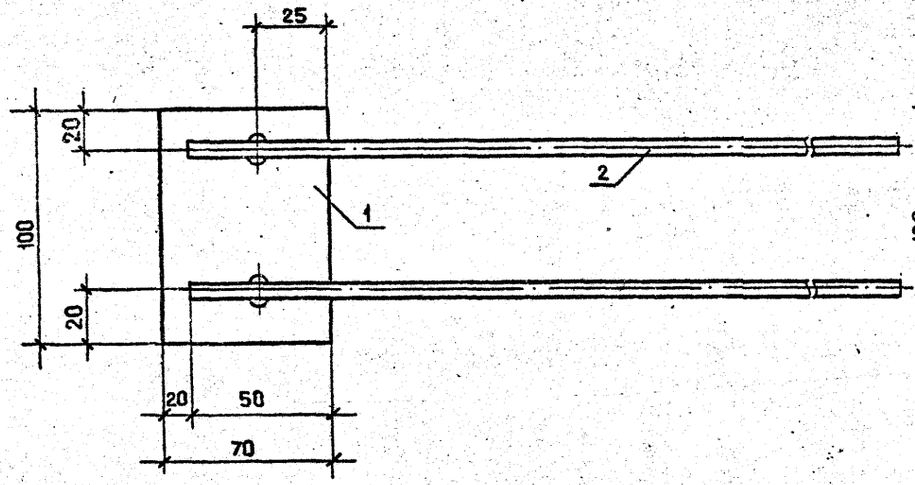

ВИД Ж

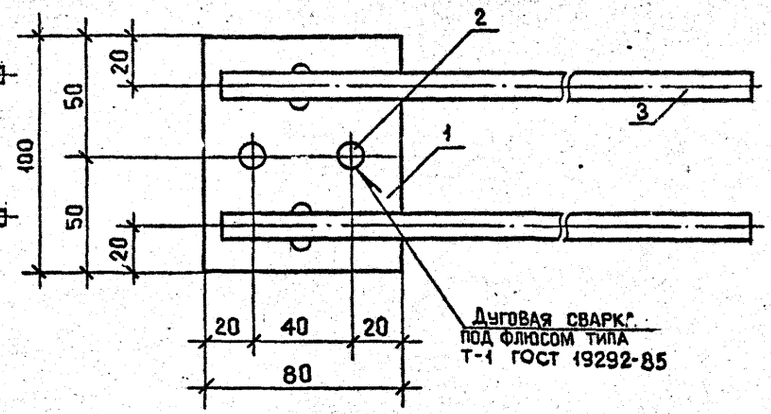

I.090.I-2c.2-II 00.00.9.0СВ

3

Копировал

Формат А3

Т.К. 1.090.1-2с вып. 2-11

Инв.№ подл. | Подпись и дата | Взам.инв.№

РИС. I

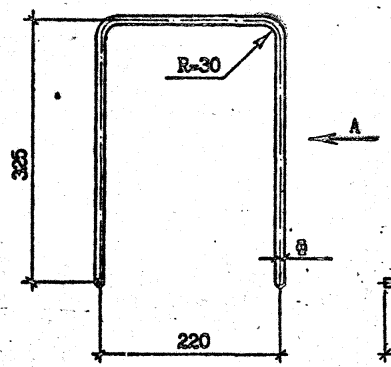

ВИД А

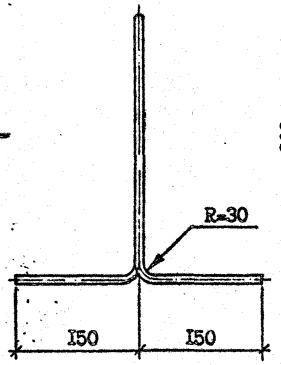

РИС.2

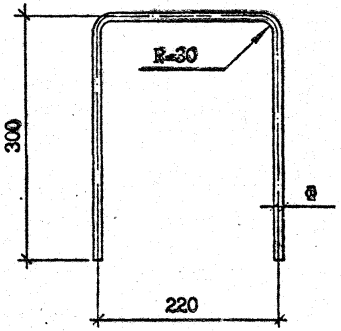

РИС. 3

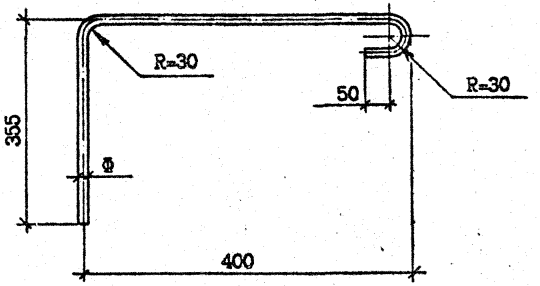

РИС. 4

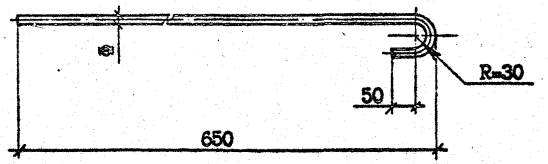

РИС. 5

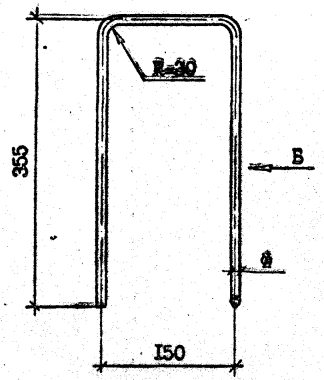

ВИД Б

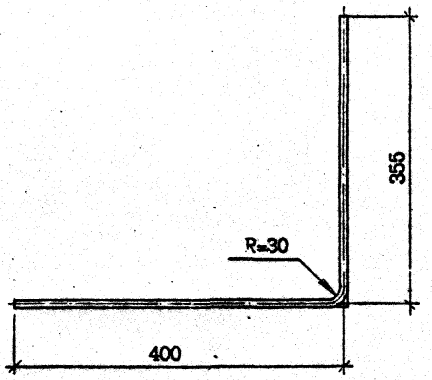

Обозначение	Марка	Рис.	Ф класс	L ,мм	Масса, кг
I.090.I-2c.2-II 00.00.0.I	АНI	I	I4А-I	II70	I,4I
-0I	АН2	4	I4А-I	760	0,92
-02	АН3	5	I4А-I	I260	I,52
-03	АН4	2	I4А-I	825	I,00
-04	АН5	3	I4А-I	760	0,92

			I.090.I-2c.2-II 00.00.0.I
I.контр.	Силагадзе		
Нач.отд.	Эдишерашвили		СТЕРЖЕНЬ АНКЕРНЫЙ АНI - АН5
Рук.мест	Бахтадзе		
ГИП	Эдишерашвили		
ГИП	Бурджанадзе		
Рук.гр.	Шелия		ГОСТ 578I-82*
Проверил	Силихова		
Разраб.	Борошвили		

Стадия	Масса	Масштаб
Р	см. табл.	I:5
Лист	Листов I	

ТбилЗНИИЭП

Копировал

Формат А3

Инв. № подл. | Подпись и дата | Взам. инв. №

Т.К. 1.090.1-2с вып. 2-11

РИС. 1

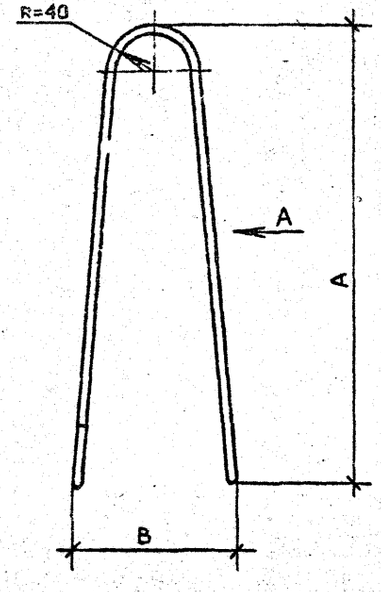

ВИД А

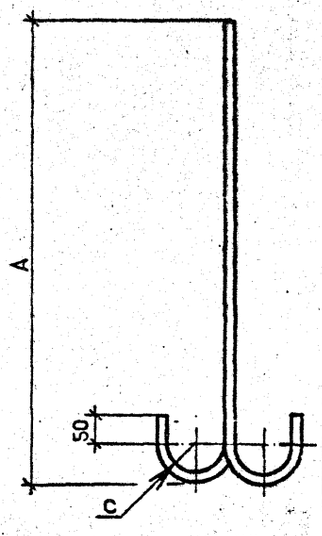

Обозначение	Марка	Рис.	Размеры, мм			Ф, класс	L, мм	Масса, кг
			A	B	C			
I.090.2с.2-II 00.00.0.2	СП1	2	560	-	-	8А-I	1330	0,53
-01	СП2		680	-	-	10А-I	1550	0,96
-02	СП3	I	550	170	20	10Ас-II	1340	0,83
-03	СП4		630	190		12Ас-II	1500	1,33
-04	СП5		700	210	30	14Ас-II	1740	2,10
-05	СП6		780			16Ас-II	1900	3,00

РИС. 2

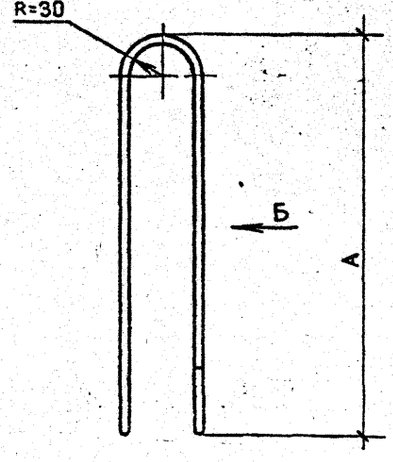

ВИД Б

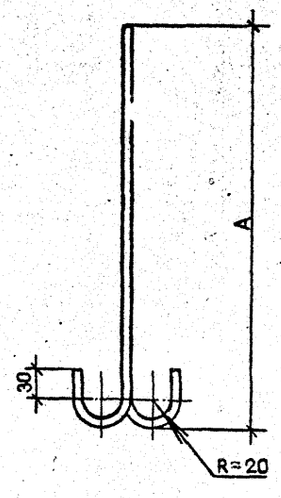

Т.К. 1.090.1-2с вып. 2-11

Инв. № подл.	Подпись и дата	Взам. инв. №
Б-552-2-8-34		

Нач.отд.	Эдишерашвили		9.6.87
Н.контр.	Силагадзе		9.6.87
Рук.маст.	Бахтадзе		9.6.87
ГИП	Эдишерашвили		9.6.87
ГИП	Бурджанадзе		9.6.87
Проверил	Салихова		9.6.87
Разраб.	Шелия		9.6.87

I.090.I-2с.2-II 00.00.0.2

ПЕТЛЯ СТРОПОВОЧНАЯ СП1 - СП6

Стадия	Масса	Масштаб
Р	См. табл.	1:5
Лист	Листов I	

ГОСТ 5781-82*

ТбилЗНИИЭП

Копировал

Формат А3

Марка элемента	Изделия арматурные																		
	Арматура класса																		
	A-I				Ac-II					A-III						Bp-I			Всего
	ГОСТ 5781-82*															ГОСТ 6727-80*			
	Ø8	Ø10	Ø14	Итого	Ø10	Ø12	Ø14	Ø16	Итого	Ø6	Ø8	Ø10	Ø12	Ø14	Итого	Ø4	Ø5	Итого	
1ПС0 30.33.3-1П-С9	-	-	27,18	27,18	-	2,66	-	-	2,66	8,88	9,63	8,20	5,82	-	32,53	5,40	11,19	16,59	78,96
1ПС0 30.33.3-2П-С9	-	-	27,18	27,18	-	2,66	-	-	2,66	8,88	9,63	8,20	-	7,93	34,64	5,40	11,19	16,59	81,07
2ПС0 30.33.3-1П-С9	-	-	27,18	27,18	-	2,66	-	-	2,66	9,16	9,63	8,20	5,82	-	32,81	5,26	11,49	16,75	79,40
2ПС0 30.33.3-2П-С9	-	-	27,18	27,18	-	2,66	-	-	2,66	9,16	9,63	8,20	-	7,93	34,92	5,26	11,49	16,75	81,51
4ПС0 30.33.3-1П-С9	-	-	27,18	27,18	-	2,66	-	-	2,66	5,52	11,66	12,26	-	-	29,44	5,74	14,99	20,73	80,01
4ПС0 30.33.3-2П-С9	-	-	27,18	27,18	-	2,66	-	-	2,66	8,46	14,87	8,20	5,82	-	37,35	5,74	11,61	17,35	84,54
5ПС0 30.33.3-1П-С9	-	-	27,18	27,18	-	2,66	-	-	2,66	5,80	11,66	12,26	-	-	29,72	5,50	15,49	20,99	80,55
5ПС0 30.33.3-2П-С9	-	-	27,18	27,18	-	2,66	-	-	2,66	8,74	14,87	8,20	5,82	-	37,63	5,50	12,11	17,61	85,08
7ПС0 30.33.3-2П-С9	-	-	27,18	27,18	-	2,66	-	-	2,66	5,40	11,66	11,67	-	-	28,73	5,44	14,76	20,20	78,77
8ПС0 30.33.3-2П-С9	-	-	24,16	24,16	-	-	4,20	-	4,20	3,28	18,65	8,20	-	-	30,13	7,06	12,99	20,05	78,54
9ПС0 30.33.3-2П-С9	-	-	24,16	24,16	-	-	4,20	-	4,20	3,28	18,65	8,20	-	-	30,13	7,06	12,99	20,05	78,54
1ПС0 32.33.3-1П-С9	-	-	27,18	27,18	-	2,66	-	-	2,66	5,52	11,66	12,26	-	-	29,44	7,47	17,07	24,54	83,82
1ПС0 32.33.3-2П-С9	-	-	27,18	27,18	-	2,66	-	-	2,66	8,46	14,86	8,20	5,82	-	37,35	7,47	13,69	21,16	88,35
2ПС0 32.33.3-1П-С9	-	-	27,18	27,18	-	2,66	-	-	2,66	5,52	11,66	12,26	-	-	29,44	7,47	17,07	24,54	83,82
2ПС0 32.33.3-2П-С9	-	-	27,18	27,18	-	2,66	-	-	2,66	8,46	14,86	8,20	5,82	-	37,35	7,47	13,69	21,16	88,35
1ПС0 60.33.3-1П-С9	-	-	50,91	50,91	-	-	8,40	-	8,40	14,92	15,46	16,40	12,08	-	58,86	10,06	22,41	32,47	150,64
1ПС0 60.33.3-2П-С9	-	-	50,91	50,91	-	-	8,40	-	8,40	14,92	15,46	16,40	0,44	15,86	63,08	10,06	22,41	32,47	154,86
2ПС0 60.33.3-1П-С9	-	-	50,91	50,91	-	-	8,40	-	8,40	15,48	15,46	16,40	12,08	-	59,42	9,78	23,02	32,80	151,53
2ПС0 60.33.3-2П-С9	-	-	50,91	50,91	-	-	8,40	-	8,40	15,48	15,46	16,40	0,44	15,86	63,64	9,78	23,02	32,80	155,75
3ПС0 60.33.3-1П-С9	-	-	50,91	50,91	-	-	8,40	-	8,40	8,20	16,90	24,52	0,44	-	50,06	10,40	30,08	40,48	149,86
3ПС0 60.33.3-2П-С9	-	-	50,91	50,91	-	-	8,40	-	8,40	14,08	23,32	16,40	12,08	-	65,88	10,40	23,32	33,72	158,91
1ПСВ 30.33.3-1П-С9	-	2,34	23,80	26,14	1,66	-	-	-	1,66	8,88	9,63	8,20	5,82	-	32,53	8,88	6,20	15,08	75,41
1ПСВ 30.33.3-2П-С9	-	2,34	23,80	26,14	1,66	-	-	-	1,66	8,88	9,63	8,20	-	7,93	34,64	8,88	6,20	15,08	77,52
2ПСВ 30.33.3-1П-С9	-	2,34	23,80	26,14	1,66	-	-	-	1,66	8,88	9,63	8,20	5,82	-	32,53	8,88	6,20	15,08	75,41
2ПСВ 30.33.3-2П-С9	-	2,34	23,80	26,14	1,66	-	-	-	1,66	8,88	9,63	8,20	-	7,93	34,64	8,88	6,20	15,08	77,52
ПСЛ 30.33.3-2П-С9	-	-	33,22	33,22	-	2,66	-	-	2,66	8,38	14,69	8,20	5,82	-	37,09	7,64	14,23	21,87	94,84
1ПСД 30.33.3-2П-С9	-	2,34	19,86	22,20	-	2,66	-	-	2,66	4,28	14,28	8,20	-	-	26,76	5,03	10,36	15,39	67,01
2ПСД 30.33.3-2П-С9	-	2,34	19,86	22,20	-	2,66	-	-	2,66	4,28	14,28	8,20	-	-	26,76	5,03	10,36	15,39	67,01

Т.К. 1.090.1-2с вып. 2-11

Взам.инв. № | Подпись и дата | Инв.№подл.

Н.контр.	Салагаева	
Нач.отд.	Эдишерашвили	
Рук.маст	Бахтадзе	
ГИП	Эдишерашвили	
ГИП	Бурджанадзе	
Рук.гр.	Шелия	
Проверил	Шелия	
Разраб.	Салихова	

I.090.I-2c.2-II 00.00.0.ОРС

РАСХОД СТАЛИ

Стадия	Лист	Листов
Р	1	4

ТбилЗНИИЭП

Копировал

Формат А3

Марка элемента	Изделия закладные									Всего	Общий расход
	Арматура класса						Прокат марки				
	А-I			А-III			ВСт3пс6				
	ГОСТ 5781-82*						ГОСТ 103-76*				
	Ф12	Ф14	Итого	Ф6	Ф8	Итого	-8х70	-8х80	Итого		
1ПС0 30.33.3-1П-С9	-	I,08	I,08	0,72	I,88	2,60	-	5,00	5,00	8,68	87,64
1ПС0 30.33.3-2П-С9	-	I,08	I,08	0,72	I,88	2,60	-	5,00	5,00	8,68	89,75
2ПС0 30.33.3-1П-С9	-	I,08	I,08	0,72	I,88	2,60	-	5,00	5,00	8,68	88,08
2ПС0 30.33.3-2П-С9	-	I,08	I,08	0,72	I,88	2,60	-	5,00	5,00	8,68	90,19
4ПС0 30.33.3-1П-С9	-	I,08	I,08	0,72	I,88	2,60	-	5,00	5,00	8,68	88,69
4ПС0 30.33.3-2П-С9	-	I,08	I,08	0,72	I,88	2,60	-	5,00	5,00	8,68	93,22
5ПС0 30.33.3-1П-С9	-	I,08	I,08	0,72	I,88	2,60	-	5,00	5,00	8,68	89,22
5ПС0 30.33.3-2П-С9	-	I,08	I,08	0,72	I,88	2,60	-	5,00	5,00	8,68	93,76
7ПС0 30.33.3-2П-С9	-	I,08	I,08	0,88	I,88	2,76	-	5,00	5,00	8,84	87,61
8ПС0 30.33.3-2П-С9	-	I,08	I,08	0,88	I,88	2,76	-	5,00	5,00	8,84	87,38
9ПС0 30.33.3-2П-С9	-	I,08	I,08	0,88	I,88	2,76	-	5,00	5,00	8,84	87,38
1ПС0 32.33.3-1П-С9	-	I,54	I,54	0,80	2,00	2,80	I,76	3,00	4,76	9,10	92,92
1ПС0 32.33.3-2П-С9	-	I,54	I,54	0,80	2,00	2,80	I,76	3,00	4,76	9,10	97,45
2ПС0 32.33.3-1П-С9	-	I,54	I,54	0,80	2,00	2,80	I,76	3,00	4,76	9,10	92,92
2ПС0 32.33.3-2П-С9	-	I,54	I,54	0,80	2,00	2,80	I,76	3,00	4,76	9,10	97,45
1ПС0 60.33.3-1П-С9	-	I,08	I,08	0.72	I,88	2,60	-	5,00	5,00	8,68	159,3
1ПС0 60.33.3-2П-С9	-	I,08	I,08	0,72	I,88	2,60	-	5,00	5,00	8,68	163,5
2ПС0 60.33.3-1П-С9	-	I,08	I,08	0,72	I,88	2,60	-	5,00	5,00	8,68	160,2
2ПС0 60.33.3-2П-С9	-	I,08	I,08	0,72	I,88	2,60	-	5,00	5,00	8,68	164,4
3ПС0 60.33.3-1П-С9	-	I,08	I,08	0,72	I,88	2,60	-	5,00	5,00	8,68	158,5
3ПС0 60.33.3-2П-С9	-	I,08	I,08	I,08	I,88	2,60	-	5,00	5,00	8,68	167,6
1ПСБ 30.33.3-1П-С9	-	0,54	0,54	0,36	2,52	2,88	-	5,00	5,00	8,42	83,83
1ПСБ 30.33.3-2П-С9	-	0,54	0,54	0,36	2,52	2,88	-	5,00	5,00	8,42	85,94
2ПСБ 30.33.3-1П-С9	-	0,54	0,54	0,36	2,52	2,88	-	5,00	5,00	8,42	83,83
2ПСБ 30.33.3-2П-С9	-	0,54	0,54	0,36	2,52	2,88	-	5,00	5,00	8,42	85,94
ПСЛ 30.33.3-2П-С9	0,92	I,08	2,00	0,72	2,04	2,76		6,00	6,00	10,76	105,6
1ПСД 30.33.3-2П-С9	-	0,54	0,54	0,52	2,52	3,04	-	5,00	5,00	8,58	75,59
2ПСД 30.33.3-2П-С9	-	0,54	0,54	0,52	2,52	3,04	-	5,00	5,00	8,58	75,59

т.к. 1.090.1-2с вып. 2-11

Инв. № подл. | Подпись и дата | Взам. инв. №

Марка элемента	Изделия арматурные																		Всего
	Арматура класса																		
	А-I				Ас-II					А-III						Вр-I			
	ГОСТ 5781-82*															ГОСТ 6727-80*			
	Ф8	Ф10	Ф14	Итого	Ф10	Ф12	Ф14	Ф16	Итого	Ф6	Ф8	Ф10	Ф12	Ф14	Итого	Ф4	Ф5	Итого	
3ПСД 30.33.3-2П-С9	-	2,96	I9,86	22,82	-	2,66	-	-	2,66	2,84	I5,46	8,20	-	-	26,50	5,04	9,76	I4,80	66,78
4ПСД 30.33.3-IП-С9	-	3,66	22,88	26,54	I,66	-	-	-	I,66	8,28	9,63	8,20	5,82	-	3I,93	4,70	8,34	I3,04	73,I7
4ПСД 30.33.3-2П-С9	-	3,66	22,88	26,54	I,66	-	-	-	I,66	8,28	9,63	8,20	-	7,93	34,04	4,70	8,34	I3,04	75,28
ПСД 30.33.3-2П-С9	-	-	22,76	22,76	-	2,66	-	-	2,66	5,08	II,48	II,67	-	-	28,23	5,74	I5,04	20,78	74,43
ПС 30.33.3-П-С9	-	-	24,I6	24,I6	-	-	4,20	-	4,20	2,84	I6,90	-	-	-	I9,74	2,44	7,36	9,80	57,90
ПС 24.33.3-П-С9	-	-	2I,28	2I,28	-	-	4,20	-	4,20	2,84	I4,28	-	-	-	I7,I2	2,I0	5,84	7,94	50,54
ПС I8.33.3-П-С9	-	-	I8,36	I8,36	-	2,66	-	-	2,66	2,84	I4,28	-	-	-	I7,I2	2,I0	4,40	6,50	44,64
ПС I2.33.3-П-С9	-	-	I3,04	I3,04	I,66	-	-	-	I,66	2,84	II,66	-	-	-	I4,50	I,76	3,04	4,80	34,00
ПС 30.I6.3-П-С9	-	-	I3,30	I3,30	-	2,66	-	-	2,66	6,20	-	-	-	-	6,20	I,44	4,60	6,04	28,20
IIПС 32.33.3-П-С9	-	-	24,I6	24,I6	-	-	-	6,00	6,00	2,84	I7,70	-	-	-	20,54	4,I7	9,42	I3,59	64,29
2ПС 32.33.3-П-С9	-	-	24,I6	24,I6	-	-	-	6,00	6,00	2,84	I7,70	-	-	-	20,54	4,I7	9,42	I3,59	64,29
IIПС I4.33.3-П-С9	-	-	I3,04	I3,04	I,66	-	-	-	I,66	2,84	II,66	-	-	-	I4,50	3,49	4,02	7,5I	36,7I
2ПС I4.33.3-П-С9	-	-	I3,04	I3,04	I,66	-	-	-	I,66	2,84	II,66	-	-	-	I4,50	3,49	4,02	7,5I	36,7I
ПСП 60.I0.3-П-С9	-	3,84	I6,54	20,38	-	-	-	-	-	3,85	-	-	-	-	3,85	4,94	-	4,94	29,I7
ПСП 30.I0.3-П-С9	-	I,92	7,46	9,38	-	-	-	-	-	2,56	-	-	-	-	2,56	2,5I	-	2,5I	I4,45
ПСП I8.I0.3-П-С9	I,06	-	4,55	5,6I	-	-	-	-	-	2,I3	-	-	-	-	2,I3	I,56	-	I,56	9,30
ПСП I2.I0.3-П-С9	I,06	-	2,I9	3,25	-	-	-	-	-	I,70	-	-	-	-	I,70	I,03	-	I,03	5,98
IIПСП 32.I0.3-П-С9	-	I,92	8,2I	I0,I3	-	-	-	-	-	2,56	-	-	-	-	2,56	3,08	0,56	3,64	I6,33
2ПСП 32.I0.3-П-С9	-	I,92	8,2I	I0,I3	-	-	-	-	-	2,56	-	-	-	-	2,56	3,08	0,56	3,64	I6,33
IIПСП I4.I0.3-П-С9	I,06	-	2,94	4,00	-	-	-	-	-	I,70	-	-	-	-	I,70	I,60	0,56	2,I6	7,66
2ПСП I4.I0.3-П-С9	I,06	-	2,94	4,00	-	-	-	-	-	I,70	-	-	-	-	I,70	I,60	0,56	2,I6	7,66

Т.К. 1.090.1-2с вып. 2-11

Инв. № подл. | Подпись и дата | Взам. инв. №

ru.flopcoe-etosg

Марка элемента	Изделия закладные									Всего	Общий расход
	Арматура класса						Прокат марки				
	А-I			А-III			ВСт3пс6				
	ГОСТ 5781-82*						ГОСТ 103-76*				
	Ф12	Ф14	Итого	Ф6	Ф8	Итого	8х70	8х80	Итого		
3ПСД 30.33.3-2П-С9	-	0,54	0,54	0,52	2,52	3,04	-	5,00	5,00	8,58	75,36
4ПСД 30.33.3-1П-С9	-	0,54	0,54	0,36	2,52	2,88	-	5,00	5,00	8,42	81,59
4ПСД 30.33.3-2П-С9	-	0,54	0,54	0,36	2,52	2,88	-	5,00	5,00	8,42	83,70
ПСД 30.33.3-2П-С9	0,92	-	0,92	0,48	3,32	3,80	-	6,00	6,00	10,72	85,15
ПС 30.33.3-П-С9	-	1,08	1,08	0,88	1,88	2,76	-	5,00	5,00	8,84	66,74
ПС 24.33.3-П-С9	-	1,08	1,08	0,88	1,88	2,76	-	5,00	5,00	8,84	59,38
ПС 18.33.3-П-С9	-	1,08	1,08	0,88	1,88	2,76	-	5,00	5,00	8,84	53,48
ПС 12.33.3-П-С9	-	1,08	1,08	0,88	1,88	2,76	-	5,00	5,00	8,84	42,84
ПС 30.16.3-П-С9	-	0,54	0,54	0,52	0,60	1,12	-	2,00	2,00	3,66	31,86
1ПС 32.33.3-П-С9	-	1,54	1,54	0,96	2,00	2,96	1,76	3,00	4,76	9,26	73,55
2ПС 32.33.3-П-С9	-	1,54	1,54	0,96	2,00	2,96	1,76	3,00	4,76	9,26	73,55
1ПС 14.33.3-П-С9	-	1,54	1,54	0,96	2,00	2,96	1,76	3,00	4,76	9,26	45,97
2ПС 14.33.3-П-С9	-	1,54	1,54	0,96	2,00	2,96	1,76	3,00	4,76	9,26	45,97
ПСП 60.10.3-П-С9	-	0,54	0,54	0,52	0,60	1,12	-	2,00	2,00	3,66	32,83
ПСП 30.10.3-П-С9	-	0,54	0,54	0,52	0,60	1,12	-	2,00	2,00	3,66	18,11
ПСП 18.10.3-П-С9	-	0,54	0,54	0,52	0,60	1,12	-	2,00	2,00	3,66	12,96
ПСП 12.10.3-П-С9	-	0,54	0,54	0,52	0,60	1,12	-	2,00	2,00	3,66	9,64
1ПСП 32.10.3-П-С9	-	0,77	0,77	0,56	0,60	1,16	0,44	1,50	1,94	3,87	20,20
2ПСП 32.10.3-П-С9	-	0,77	0,77	0,56	0,60	1,16	0,44	1,50	1,94	3,87	20,20
1ПСП 14.10.3-П-С9	-	0,77	0,77	0,56	0,60	1,16	0,44	1,50	1,94	3,87	11,73
2ПСП 14.10.3-П-С9	-	0,77	0,77	0,56	0,60	1,16	0,44	50	1,94	3,87	11,73

т.к. 1.090.1-2с вып. 2-11

Инв. № подл. | Подпись и дата | Взам. инв. №